Zwei-Wege-Kugelhähne

Mehr-Wege-Kugelhähne

Strom- und Rückschlagventile

Manometerschutzventile

Katalog 6

STAUFF Ventile

Deutschland

Walter Stauffenberg GmbH & Co. KG
Im Ehrenfeld 4
58791 Werdohl

www.stauff.com

STAUFF Produkte und Dienstleistungen sind über eigene Niederlassungen sowie ein flächendeckendes Netzwerk aus autorisierten Handelspartnern und Werksvertretungen in sämtlichen wichtigen Industrieregionen weltweit verfügbar.

Detaillierte Kontaktinformationen finden Sie auf den letzten beiden Seiten dieses Produktkataloges sowie unter www.stauff.com/kontakt.

Bitte beachten Sie: Sofern nicht explizit anders ausgewiesen, gelten sämtliche in diesem Produktkatalog aufgeführten Daten und Werte ausschließlich als unverbindliche Hinweise (auch in Bezug auf etwaige Schutzrechte Dritter) und befreien den Kunden / Anwender nicht von der eigenen Prüfung der Produkte auf ihre Eignung für die beabsichtigten Zwecke. Die Daten und Werte können nur bedingt zu Konstruktionszwecken verwendet werden.

Die Anwendung der Produkte erfolgt außerhalb der Kontrollmöglichkeiten der Herstellers und liegt daher ausschließlich im Verantwortungsbereich des Kunden / Anwenders.

Sollte dennoch eine Haftung in Frage kommen, so ist diese für alle Schäden auf den Wert der gelieferten und eingesetzten Ware begrenzt. Selbstverständlich gewährleistet der Hersteller die einwandfreie Qualität sämtlicher Produkte nach Maßgabe der Allgemeinen Geschäfts- und Verkaufsbedingungen.

Änderungen, die dem technischen Fortschritt und der Weiterentwicklung dienen, vorbehalten.

Vorangegangene Ausgaben verlieren mit Erscheinen dieses Produktkataloges ihre Gültigkeit.

Einleitung	**4 - 11**	
Zwei-Wege-Kugelhähne	**12 - 49**	A
Mehr-Wege-Kugelhähne	**50 - 89**	B
Stromventile	**90 - 101**	C
Manometerschutzventile / -wahlschalter	**102 - 105**	D
Anwendungsspezifische Kugelhähne	**106 - 111**	E
Ersatzteile / Zubehör / Optionen	**112 - 121**	F
Technischer Anhang	**122 - 133**	G
Anhang (Produktspezifische Kurzbezeichnungen / Globales Kontaktverzeichnis)	**134 - 139**	

Katalog 1
STAUFF Schellen

- Blockschellen
- Sonderschellen
- Leichte Baureihe
- Sattelschellen
- Bügelschellen
- Metallschellen
- Konstruktions-Baureihe

Katalog 2
STAUFF Connect

- Rohrverschraubungen
- Montagewerkzeuge und -maschinen

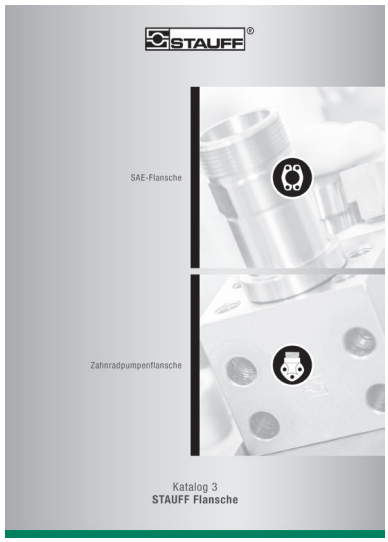

Katalog 3
STAUFF Flansche

- SAE-Flansche
- Zahnradpumpenflansche

Katalog 4
STAUFF Schlaucharmaturen

- Schlaucharmaturen
- Hochdruck-Schlaucharmaturen

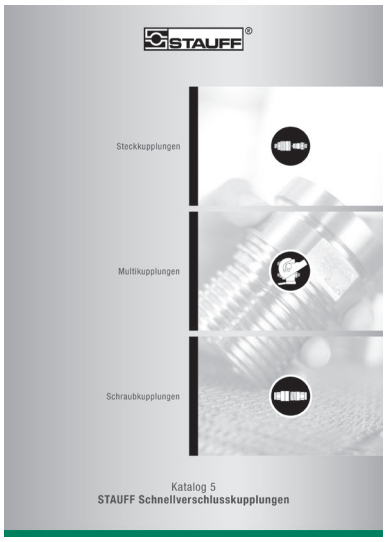

Katalog 5
STAUFF Schnellverschlusskupplungen

- Steckkupplungen
- Multikupplungen
- Schraubkupplungen

Katalog 6
STAUFF Ventile

- Zwei-Wege-Kugelhähne
- Mehr-Wege-Kugelhähne
- Strom- und Rückschlagventile
- Manometerschutzventile

Katalog 7
STAUFF Test

- Messkupplungen
- Anschlussadapter
- Messschläuche und Schlaucharmaturen

Katalog 8
STAUFF Diagtronics

- Manometer
- Hydraulik-Messgeräte
- Ölanalyse-Ausrüstung

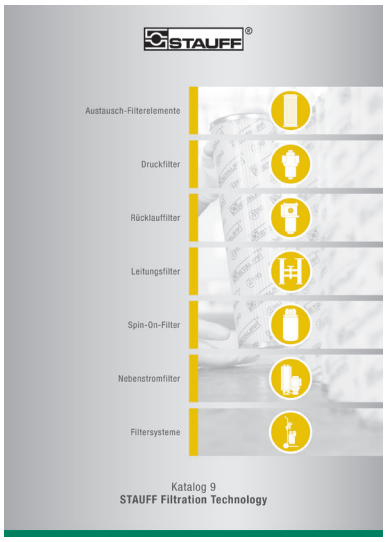

Katalog 9
STAUFF Filtration Technology

- Austausch-Filterelemente
- Druckfilter
- Rücklauffilter
- Leitungsfilter
- Spin-On-Filter
- Nebenstromfilter
- Filtersysteme

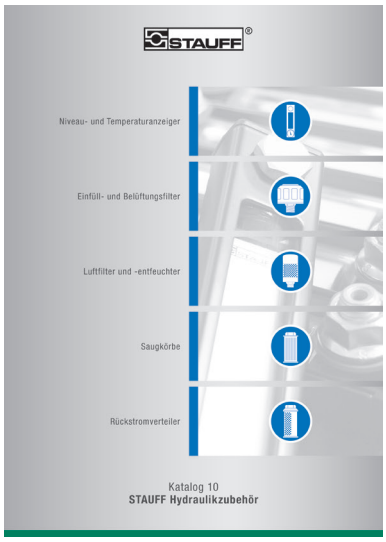

Katalog 10
STAUFF Hydraulikzubehör

- Niveau- und Temperaturanzeiger
- Einfüll- und Belüftungsfilter
- Luftfilter und -entfeuchter
- Saugkörbe
- Rückstromverteiler

Die Unternehmen der STAUFF Gruppe entwickeln, produzieren und vertreiben Leitungskomponenten und Hydraulikzubehör für den Maschinen- und Anlagenbau und die industrielle Instandhaltung.

Zu den typischen Einsatzgebieten zählen neben der Mobil- und Stationärhydraulik auch der Nutz- und Sonderfahrzeugbau sowie die Bereiche Verkehrs- und Energietechnik. Auch in der Marine-, Öl- und Gasindustrie sowie in der Prozess-, Lebensmittel- und Chemietechnik finden STAUFF Produkte und Lösungen Verwendung.

Zum Produktprogramm von STAUFF zählen aktuell etwa 50000 Standardkomponenten in zehn Produktgruppen sowie eine Vielzahl an Sonder- und Systemlösungen, die nach Kundenvorgaben oder auf Grundlage eigener Entwicklungen umgesetzt werden.

Sämtliche STAUFF Produkte werden umfangreichen Prüfungen in Anlehnung an gängige Normen und Richtlinien unterzogen und unterliegen den hohen Standards des unternehmensweiten Managementsystems. Für viele Artikel liegen darüber hinaus Zertifikate, Zulassungen und Freigaben internationaler Institute, Einrichtungen und Dienststellen vor, welche die Qualität und Leistungsfähigkeit unabhängig bescheinigen.

Eigene Niederlassungen in derzeit 18 Ländern und ein weltweit flächendeckendes Netzwerk aus Vertriebspartnern sorgen für eine hohe Präsenz und stellen maximale Verfügbarkeit und Servicekompetenz vor Ort sicher.

Lloyd's Register LRQA

Qualitätsmanagement – ISO 9001:2015
Umweltmanagement – ISO 14001:2015
Arbeitsschutzmanagement – ISO 45001:2018
Energiemanagement – ISO 50001:2018

STAUFF LINE Leitungskomponenten

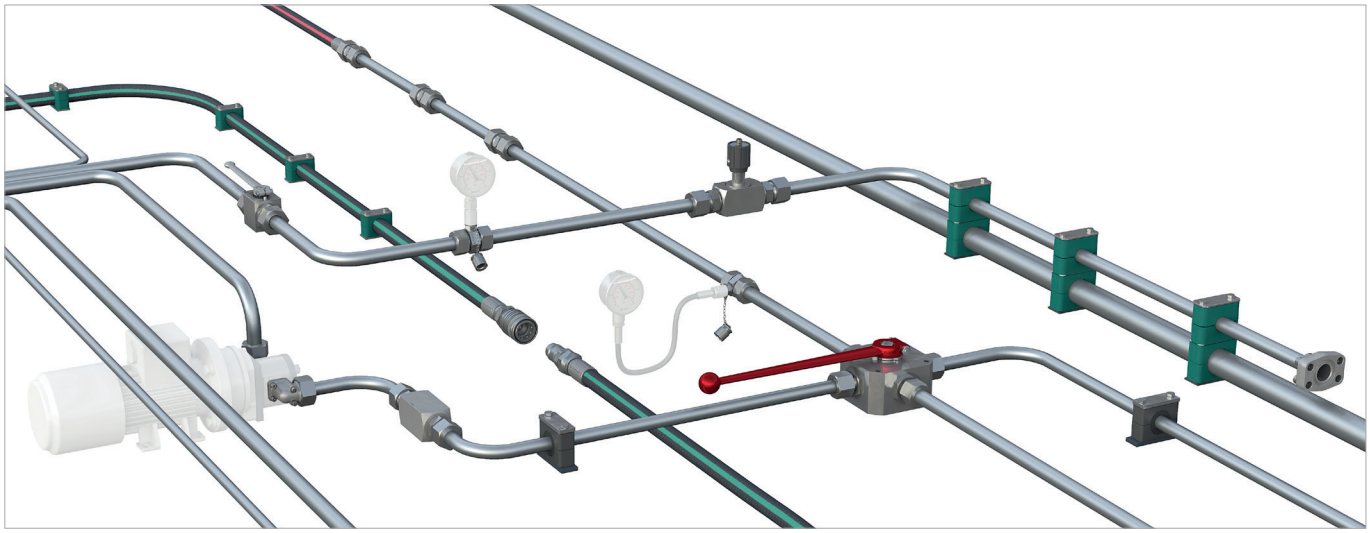

Die Unternehmen der STAUFF Gruppe stellen mit den sieben **STAUFF Line** Produktgruppen

- **STAUFF Schellen**
- **STAUFF Connect**
- **STAUFF Flansche**
- **STAUFF Schlaucharmaturen**
- **STAUFF Schnellverschlusskupplungen**
- **STAUFF Ventile** und
- **STAUFF Test**

aus eigener Entwicklung und Fertigung ein umfangreiches Komponentenprogramm zur Befestigung und Verbindung von Rohr- und Schlauchleitungen in der Mobil- und Stationärhydraulik sowie für weitere Anwendungsgebiete zur Verfügung.

Abgerundet wird das Portfolio durch weitere Komponenten aus den Bereichen Absperr-, Regel- und Messtechnik.

Die Ausführung von STAUFF Line Produkten erfolgt in einer einheitlich hohen, aufeinander abgestimmten Qualität. So wird ein großer Anteil des Programms in Stahl als Lieferstandard (und viele weitere Komponenten optional) mit der hochwertigen STAUFF Zink/Nickel-Oberflächenbeschichtung versehen.

Diese gewährleistet zuverlässigen Korrosionsschutz, der – selbst nach Transport, Verarbeitung und Montage der Bauteile – weit über die bisher marktüblichen Standards hinausgeht und alle geltenden gesetzlichen Anforderungen erfüllt.

Bei Bedarf können Erstausrüster über die Belieferung von Einzelteilen hinaus mit weiteren Zusatzleistungen von der **technischen Beratung** über die **Montage und Konfektionierung** bis hin zur **Logistik** unterstützt werden:

- Unterstützung bei der **Auswahl geeigneter Standardkomponenten** und Bestelloptionen; Bereitstellung von **Sonderanfertigungen** nach Kundenvorgabe oder auf Basis eigener Entwicklungen – von der Prototypenphase bis hin zur Produktion in Großserie

- **Analyse und Optimierung** bestehender und Auslegung neuer Leitungssysteme mit der Zielsetzung, die Leistungsfähigkeit von Maschinen und Anlagen zu erhöhen und Gesamtkosten für den Kunden zu senken

- **Konfektionierung und Vormontage** von Einzelkomponenten zu kundenspezifischen Baugruppen und Modulen

- Individuell abgestimmte **Beschaffungslösungen** (z.B. Onlineshop und Electronic Data Interchange) und **Belieferungsmodelle** (z.B. von der Lagerbevorratung kundenspezifischer Artikel über Kanban-Logistik bis hin zur Just-In-Time-Lieferung ganzer Baugruppen auf speziellen Ladungsträgern an die Montagebänder des Kunden) mit der Zielsetzung, Materialflüsse zu optimieren

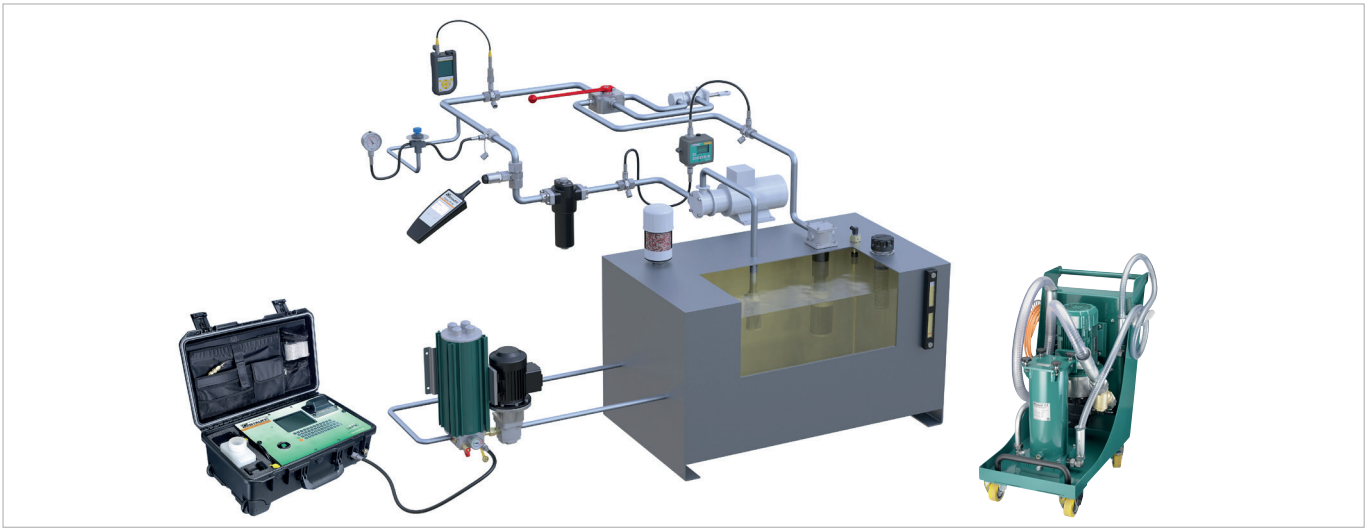

Mit den Produktgruppen

- **STAUFF Test**
- **STAUFF Diagtronics**
- **STAUFF Filtration Technology** und
- **STAUFF Hydraulikzubehör**

bieten die Unternehmen der STAUFF Gruppe Zugriff auf ein umfangreiches, auf die Bedürfnisse des Marktes ausgerichtetes Programm bestehend aus analoger und digitaler Mess- und Analysetechnik, Filtersystemen und -elementen sowie weiterem Zubehör für den Tank-, Behälter-, Aggregate- und Getriebebau in der Mobil- und Stationärhydraulik.

Relevante Zusatzleistungen runden das Angebot weiter ab:

- Unterstützung bei der **Auswahl geeigneter Komponenten** und Bestelloptionen; Bereitstellung von **Sonderanfertigungen** nach Kundenvorgabe oder auf Basis eigener Entwicklungen – von der Prototypenphase bis hin zur Produktion in Großserie

- Zustandsanalyse bestehender Hydraulikkreisläufe mit der Zielsetzung, Filtrationssysteme, Behälterkomponenten und Überwachungslösungen optimal auf die jeweiligen Anforderungen abzustimmen sowie ganzheitliche Konzepte zu entwickeln, um die Verfügbarkeit von Maschinen und Anlagen zu erhöhen

- Individuell abgestimmte **Beschaffungslösungen** und **Belieferungsmodelle**

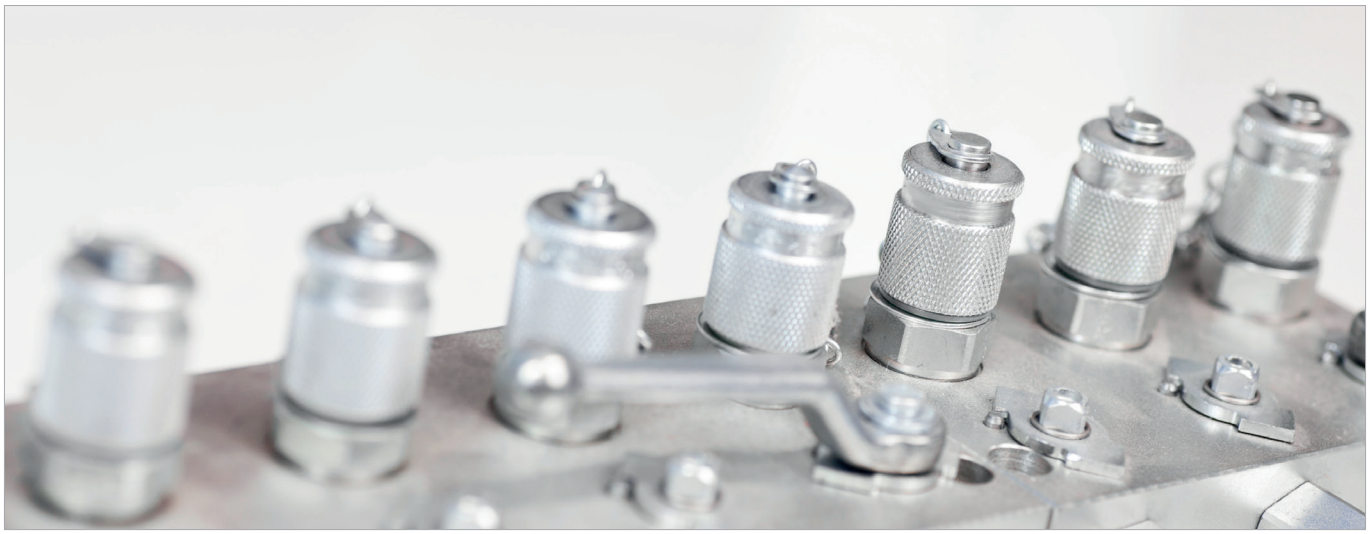

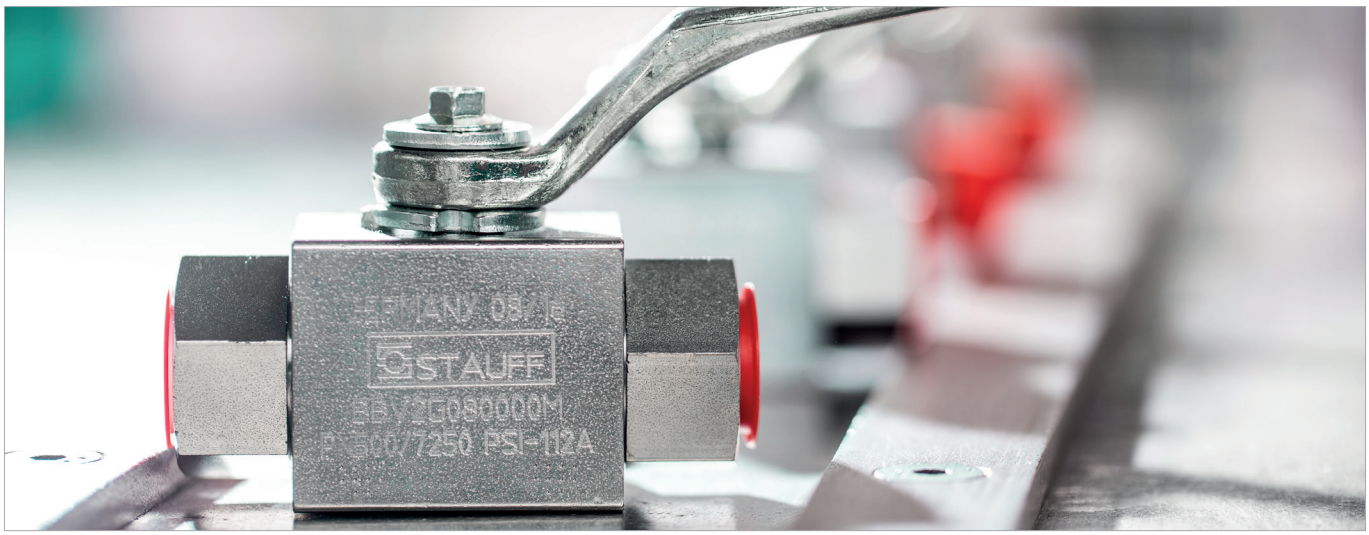

STAUFF Ventile

Mit der Produktgruppe STAUFF Ventile bieten die Unternehmen der STAUFF Gruppe Zugriff auf ein vollständiges Produktprogramm bestehend aus handbetätigten Armaturen zum Absperren, Steuern und Drosseln fluider Medienströme in der Mobil- und Industriehydraulik.

Hierzu zählen unter anderem Zwei-Wege-, Drei-Wege- und Vier-Wege-Kugelhähne verschiedener Ausführungen und Baugrößen aus Stahl oder Edelstahl für den Mittel- und Hochdruckbereich.

Ergänzt wird das Produktprogramm von STAUFF durch Drossel- und Rückschlagventile für den direkten Leitungseinbau, Plattenaufbau oder Steuerblockeinbau sowie Manometerwahlschalter und Manometerschutzventile.

Für herausfordernde Anwendungsgebiete liefert STAUFF technisch modifizierte Produkte, die beispielsweise den Höchstdruck-Bereich bis 800 bar / 12000 PSI sowie Temperaturen bis +500 °C / +930 °F abdecken.

Auch für diese und weitere Sonderanfertigungen nach Kundenvorgabe oder auf Basis eigener Entwicklungen kann ein prompter Service zugesichert werden.

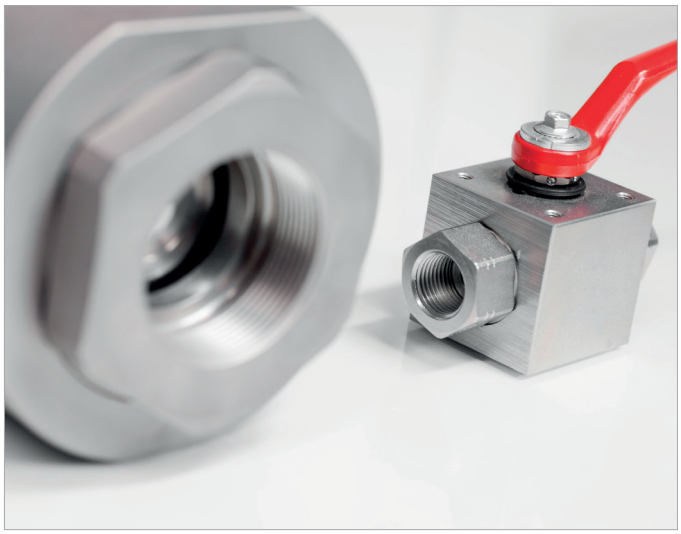

Konstruktionsmerkmale von STAUFF Ventilen

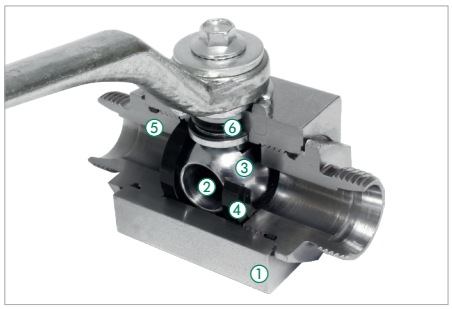

① Kugelhahn-Gehäuse aus europäischem Qualitätsstahl mit der Möglichkeit der vollständigen Materialrückverfolgbarkeit
② Kugeln mit voller Durchgangsbohrung ohne Querschnittsverengung
③ Hartverchromte Kugeln vermindern Reibung und Abnutzung
④ Kugelsitze aus Delrin® (POM) reduzieren Betätigungsdrehmomente
⑤ Keine freiliegenden Gewindegänge im Durchgang des Mediums
⑥ Hochwertige Detailausführung mit großer Anlaufscheibe (1mm stark) und Stützring als Schutz vor Extrusion des O-Rings

Schrittweise Umstellung der Standardbeschichtung ausgewählter Baureihen von "Stahl, Zink/Eisen-beschichtet" auf "Stahl, Zink/Nickel-beschichtet"

www.stauff.com/kataloge

Im zentralen STAUFF Online-Katalogbereich unter www.stauff.com/kataloge erhalten Sie schnellen und direkten Zugang zu diesem und weiteren STAUFF Produktkatalogen in digitaler Ausführung sowie in sämtlichen verfügbaren Sprachvarianten.

Online-Blätterkataloge

- Einfache Navigation über das Inhaltsverzeichnis oder die leistungsfähige Volltext-Suchfunktion
- Inhalte gezielt per E-Mail teilen, ausdrucken oder herunterladen und im PDF-Format abspeichern
- Auch für mobile Endgeräte geeignet

Downloadkataloge

- Vollständige Produktkataloge herunterladen und im PDF-Format abspeichern

Der schnellste Weg zum Online-Blätterkatalog:

Die unten auf sämtlichen Seiten dieses Produktkatalogs angegebenen Links führen direkt zu den entsprechenden Stellen im Online-Blätterkatalog.

Inhalte können so gezielt durchsucht, per E-Mail geteilt, ausgedruckt oder heruntergeladen und im PDF-Format abgespeichert werden.

Scannen Sie den QR-Code neben dem Direktlink mit der Kamera Ihres mobilen Endgeräts* und nutzen Sie die Funktionen auch auf diesem Wege.

* unter Umständen geeignete App erforderlich.

www.stauff.com

Auf der STAUFF Digital Platform unter www.stauff.com können sich gewerbliche Kunden und Anwender über die mehr als 50000 ab Lager lieferbaren Komponenten nicht nur umfassend informieren, sondern diese auch direkt und ohne aufwändige Registrierung online erwerben.

Ebenso finden Sie allgemeine Informationen zu den Unternehmen der STAUFF Gruppe, aktuelle Geschäfts-/ Produktnachrichten sowie vollständige Kontakt-informationen.

Wesentliche Funktionen der STAUFF Digital Platform:

Rund um die Uhr
Verfügbarkeiten und Preise für STAUFF Produkte rund um die Uhr in Echtzeit abfragen

Umschlüsselung
Suche anhand von Artikelbezeichnungen anderer Hersteller / Anbieter

Live-Chat
Direkter Kontakt zum Customer Service und Vertrieb von STAUFF

CAD-Datenbank
Download von 3D-Modellen und 2D-Zeichnungen für STAUFF Produkte

Vorteile als registrierter Benutzer der STAUFF Digital Platform:

STAUFF Produkte kaufen
Unter Berücksichtigung der kundenspezifisch hinterlegten Preis- und Lieferkonditionen

Bestellung ohne Suche
Schnellbestellung per Eingabe von Artikelnummer, Menge und Lieferdatum

Datei-Upload
Direkter Upload umfangreicher Bestellungen per CSV- oder Excel-Datei

Merkzettel-Funktion
Anlage von Projektlisten zum Zwischenspeichern interessanter Produkte

www.stauff.com/cad

Kostenfreier Download von 3D-Modellen und 2D-Zeichnungen für eine ständig wachsende Anzahl von STAUFF Produkten

www.filtersuche.de

Online-Datenbank zur schnellen und einfachen Identifizierung und Umschlüsselung von marktgängigen Filterfabrikaten und -typen

STAUFF folgen und stets auf dem Laufenden bleiben:

Linkedin
www.linkedin.com/company/stauff

Youtube
www.youtube.com/stauffgroup

STAUFF Newsletter
Automatische E-Mail Benachrichtigungen über aktuelle Neuigkeiten von STAUFF
www.stauff.com/newsletter

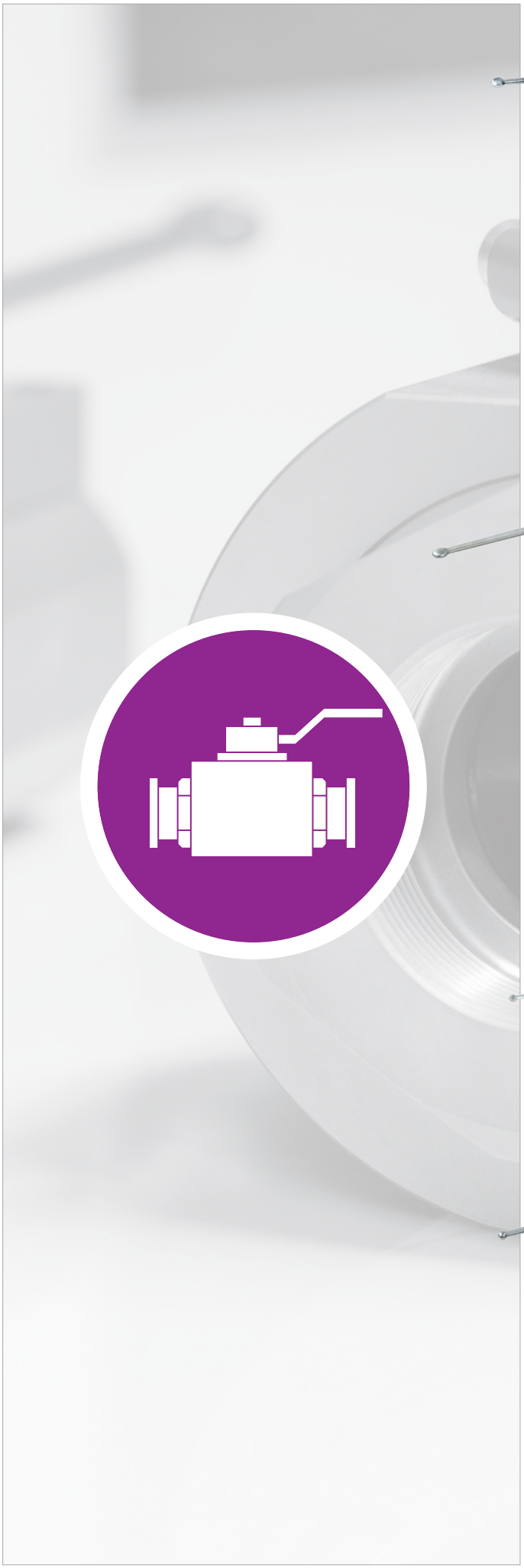

Hochdruck-Blockkugelhahn BBV-2		**14 - 17**
BBV-2-G	BSP-Innengewinde	**15**
BBV-2-N	NPT-Innengewinde	**15**
BBV-2-U	UN/UNF-Innengewinde	**16**
BBV-2-ORFS	ORFS-Anschluss	**16**
BBV-2-L/S	24°-Konusanschluss	**17**

Hochdruck-Schmiedekugelhahn FBV-2		**18-21**
FBV-2-G	BSP-Innengewinde	**19**
FBV-2-N	NPT-Innengewinde	**19**
FBV-2-U	UN/UNF-Innengewinde	**20**
FBV-2-ORFS	ORFS-Anschluss	**20**
FBV-2-L/S	24°-Konusanschluss	**21**

Höchstdruck-Blockkugelhahn **(800 bar / 12000 PSI)** HBV-2		**22-23**
HBV-2-N	BSP-Innengewinde	**23**
HBV-2-S	24°-Konusanschluss	**23**

Hochdruck-Blockkugelhahn BBV-2-F		**24-25**
BBV-2-F3	SAE-Flanschadapter Baureihe 3000 PSI (ISO 6162-1)	**25**
BBV-2-F6	SAE-Flanschadapter Baureihe 6000 PSI (ISO 6162-2)	**25**

A

Hochdruck-Schmiedekugelhahn 26-27
FBV-2-F

FBV-2-F3	SAE-Flanschadapter Baureihe 3000 PSI (ISO 6162-1)	27
FBV-2-F6	SAE-Flanschadapter Baureihe 6000 PSI (ISO 6162-2)	27

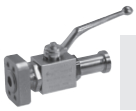

Hochdruck-Blockkugelhahn 28-29
BBV-2-F/C

BBV-2-F/C3	SAE-Flanschadapter/-anschluss Baureihe 3000 PSI (ISO 6162-1)	29
BBV-2-F/C6	SAE-Flanschadapter/-anschluss Baureihe 6000 PSI (ISO 6162-2)	29

Hochdruck-Schmiedekugelhahn 30-31
FBV-2-F/C

FBV-2-F/C3	SAE-Flanschadapter/-anschluss Baureihe 3000 PSI (ISO 6162-1)	31
FBV-2-F/C6	SAE-Flanschadapter/-anschluss Baureihe 6000 PSI (ISO 6162-2)	31

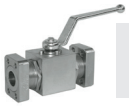

Hochdruck-Blockkugelhahn 32-33
BBV-2-C

BBV-2-C3	SAE-Flanschanschluss Baureihe 3000 PSI (ISO 6162-1)	33
BBV-2-C6	SAE-Flanschanschluss Baureihe 6000 PSI (ISO 6162-2)	33

Hochdruck-Schmiedekugelhahn 34-35
FBV-2-C

FBV-2-C3	SAE-Flanschanschluss Baureihe 3000 PSI (ISO 6162-1)	35
FBV-2-C6	SAE-Flanschanschluss Baureihe 6000 PSI (ISO 6162-2)	35

Hochdruck-Flanschkugelhahn 36-37
BV-2-C

BV-2-C3/6	SAE-Flanschanschluss Baureihen 3000/6000 PSI (ISO 6162-1/2) - Dopeltes Bohrbild	37

Hochdruck-Flanschkugelhahn 38-39
BV-2-C

BV-2-C3	SAE-Flanschanschluss Baureihe 3000 PSI (ISO 6162-1) - Einfaches Bohrbild	39
BV-2-C6	SAE-Flanschanschluss Baureihe 6000 PSI (ISO 6162-2) - Einfaches Bohrbild	39

Hochdruck-Flanschkugelhahn 40-41
BV-2-ISO

BV-2-ISO2	ISO-Flanschanschluss Baureihe 250 bar / 3600 PSI (ISO 6164)	41
BV-2-ISO4	ISO-Flanschanschluss Baureihe 400 bar / 5800 PSI (ISO 6164)	41
BV-2-ISO3	ISO-Flanschanschluss Baureihe 350 bar / 5000 PSI (nicht Bestandteil der ISO 6164)	41

Hochdruck-Flanschkugelhahn 42-43
BV-2-CET

BV-2-CET2	CETOP-Flanschanschluss Baureihe 250 bar / 3600 PSI (CETOP RP 63 H)	43
BV-2-CET4	CETOP-Flanschanschluss Baureihe 400 bar / 5800 PSI (CETOP RP 63 H)	43

Hochdruck-Blockkugelhahn 44-46
KHZ-2-C

KHZ-2-C3	SAE-Flanschanschluss Baureihe 3000 PSI (ISO 6162-1)	45
KHZ-2-C6	SAE-Flanschanschluss Baureihe 6000 PSI (ISO 6162-2)	46

Hochdruck-Blockkugelhahn 48-49
für den Plattenaufbau
MBBV-2

A

Hochdruck-Blockkugelhahn ▪ Typ BBV-2

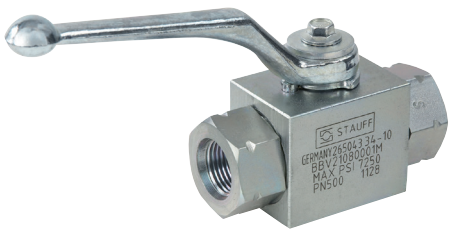

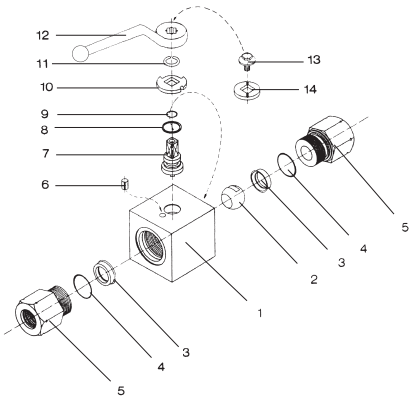

Stückliste

Nr.	Anz.	Beschreibung
1	1	Gehäuse
2	1	Kugel
3*	2	Kugelsitz
4*	2	O-Ring (Verschraubung)
5	2	Verschraubung
6	1	Anschlagstift
7	1	Schaltwelle
8*	1	Anlaufscheibe
9*	1	O-Ring (Schaltwelle)
10	1	Anschlagscheibe
11	1	Sprengring
12	1	Schaltgriff
13	1	Schraube (Schaltwelle)
14	1	Durchflussrichtungsanzeige

Produktmerkmale

Zwei-Wege-Hochdruck-Blockkugelhähne, konzipiert als Absperrarmaturen für Hydraulikanwendungen

Standard-Ausführung
- Blockausführung für den Rohrleitungseinbau
- Mit gekröpftem Schaltgriff ausgestattet

Standard-Werkstoffe
- Gehäuse: Stahl, Zink/Eisen-beschichtet
- Kugel: Stahl, hartverchromt
- Welle: Stahl
- Schaltgriff: Zink (STAUFF Größen 02 bis 08)
  Aluminium (STAUFF Größe 10)
  Stahl (STAUFF Größen 12 bis 24R)
- Kugelsitz: Delrin® (POM)
- O-Ringe: FKM (Viton®)

Standard-Anschlüsse / -Anschlussgrößen
- BSP-Innengewinde (DIN ISO 228) >G 1-1/2 BSP
- NPT-Innengewinde (ANSI B1.20.1) >1-1/2–11-1/2 NPT
- UN/UNF-Innengewinde (SAE J 514) >1-7/8–12 UN (1-1/2" SAE)
- ORFS-Anschluss (ISO 8434-3) >1-11/16–12 UN
- 24°-Konusanschluss (DIN 2353 / ISO 8434-1) >42L
- 24°-Konusanschluss (DIN 2353 / ISO 8434-1) >38S

Druckbereich
- Druckbereich: bis zu 500 bar / 7250 PSI (abhängig von der Nenngröße und den ausgewählten Werkstoffen)

Temperaturbereich
- Temperatur-Einsatzbereich:
  -20 °C ... +100 °C / -4 °F ... + 212 °F

Optionen / Zubehör
- Alternative Griffausführungen/-werkstoffe (siehe Seite 114)
- Abschließvorrichtungen (siehe Seiten 115-117)
- Stellantriebe (siehe Seite 118)
- End-/Näherungsschalter (siehe Seite 118)
- Befestigungsbohrungen/-gewinde (siehe Seite 119)
- Gehäuse aus Edelstahl
- Kugel und Schaltwelle aus Edelstahl
- Alternative Kugelsitz- und Dichtungswerkstoffe für höhere Temperaturen oder aggressive Medien
- Dichtungssätze (enthalten die oben mit * markierten Bauteile)

Bestellschlüssel

BBV	-	2	-	G	02	-	0	0	0	1	-	M	-	-
①		②		③	④		⑤	⑥	⑦	⑧		⑨	⑩	⑪

① Typ

Hochdruck-Blockkugelhahn	**BBV**

② Anzahl der Anschlüsse

2 Anschlüsse (Zwei-Wege-Kugelhahn)	**2**

③ Anschlussart

BSP-Innengewinde (DIN ISO 228)	**G**
NPT-Innengewinde (ANSI B1.20.1)	**N**
UN/UNF-Innengewinde (SAE J 514)	**U**
ORFS-Anschluss (ISO 8434-3)	**ORFS**
24°-Konusanschluss (Leichte / Schwere Baureihe)	**—**

Wenden Sie sich an STAUFF für andere Anschlussarten.

④ Anschlussgröße

STAUFF Größe (entsprechend Maßtabelle)
für Anschlussarten G, N, U und ORFS:

02	**04**	**06**	**08**	**10**	**12**	**16**	**20R**	**24R**

Rohrmaß (entsprechend Maßtabelle)
für 24°-Konusanschluss (Leichte Baureihe):

06L	**08L**	**10L**	**12L**	**15L**	**18L**	**22L**	**28L**	**35L**	**42L**

Rohrmaß (entsprechend Maßtabelle)
für 24°-Konusanschluss (Schwere Baureihe):

06S	**08S**	**10S**	**12S**	**14S**	**16S**	**20S**	**25S**	**30S**	**38S**

Wenden Sie sich an STAUFF für andere Anschlussgrößen.

⑤ Werkstoff / Oberfläche: Gehäuse

Stahl, Zink/Eisen-beschichtet	**0**
Stahl, Zink/Nickel-beschichtet	**8**
Edelstahl V4A (AISI 316Ti)	**1**

Hinweis: Edelstahl-Ausführung kann in Maß und Ausführung abweichen.
Alternative Werkstoffe / Oberflächen auf Anfrage.
Bitte wenden Sie sich an STAUFF.

⑥ Werkstoff: Kugel / Schaltwelle

Kugel: Stahl, hartverchromt Welle: Stahl	**0**
Kugel / Welle: Edelstahl V4A (AISI 316Ti)	**1**
Kugel: Messing, hartverchromt Welle: Stahl	**2**

Alternative Werkstoffe / Oberflächen auf Anfrage.
Bitte wenden Sie sich an STAUFF.

⑦ Werkstoff: Kugelsitz

Delrin® (POM)	**0**

Alternative Werkstoffe auf Anfrage.
Bitte wenden Sie sich an STAUFF.

⑧ Werkstoff: O-Ringe

NBR (Buna-N®)	**0**
FKM (Viton®)	**1**
EPDM	**3**

Alternative Werkstoffe auf Anfrage.
Bitte wenden Sie sich an STAUFF.

⑨ Fertigungsschlüssel

Fertigungsschlüssel für sämtliche Anschlussarten	**M**
Fertigungsschlüssel für Hochdruckvariante der Anschlussarten G, N und U (STAUFF Größe 16)	**H**

⑩ Schaltgriff-Optionen

Mit Standard-Schaltgriff entsprechend Maßtabelle	**—**
Ohne Schaltgriff	**0**

Alternative Schaltgriffe können separat bestellt werden.
Siehe Seite 114 für weitere Informationen.

⑪ Optionen / Zubehör

Ohne Zubehör	**—**
Mit Abschließvorrichtung LD1	**LD1**
Mit Abschließvorrichtung LD2	**LD2**
Mit Abschließvorrichtung LD3	**LD3**
Mit Abschließvorrichtung LD4	**LD4**

Siehe Seiten 115-119 für weitere Informationen und Optionen.

A

Zink/Nickel-beschichtet

Hochdruck-Blockkugelhahn ▪ Typ BBV-2
BSP-Innengewinde (DIN ISO 228)

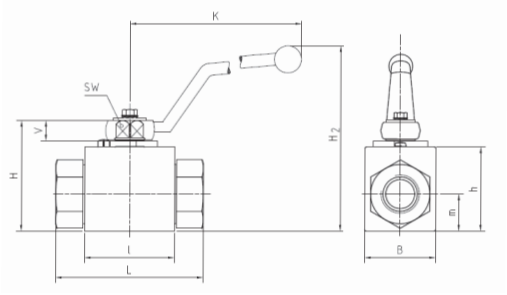

BSP-Innengewinde (DIN ISO 228)

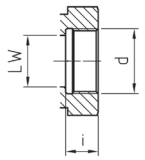

Der in der Tabelle dargestellte Lieferstandard beinhaltet folgende Werkstoffe für diese Baureihe:

- Gehäuse, Kugel und Welle: Stahl
- Schaltgriff: Zink (STAUFF Größen 02 bis 08)
  Aluminium (STAUFF Größe 10)
  Stahl (STAUFF Größen 12 bis 24R
- Kugelsitz: Delrin® (POM)
- O-Ringe: FKM (Viton®)

STAUFF Größe	Anschlussgröße d	Nenn-weite DN	Abmessungen (mm/in) LW	L	l	B	H	h	m	V	SW	K	i	H2	Nenndruck (bar/PSI)	Gewicht (kg/lbs)	Bestellbezeichnungen (Lieferstandard)
02	G 1/8 BSP	4	5	69	40	26	47	33	13,5	11	9	115	10	82	500	0,41	BBV-2-G02-8001-M
			.20	2.70	1.57	1.02	1.84	1.29	.53	.43	.35	4.50	.39	3.23	7250	.90	
04	G 1/4 BSP	6	6	69	40	26	47	33	13,5	11	9	115	14	82	500	0,40	BBV-2-G04-8001-M
			.23	2.70	1.57	1.02	1.84	1.29	.53	.43	.35	4.50	.55	3.23	7250	.88	
06	G 3/8 BSP	10	10	72	43	32	52	38	17,5	11	9	115	14	87	500	0,54	BBV-2-G06-8001-M
			.39	2.82	1.68	1.25	2.04	1.49	.69	.43	.35	4.50	.55	3.43	7250	1.19	
08	G 1/2 BSP	13	13	83	48	35	54	40	19	11	9	115	16,3	89	500	0,65	BBV-2-G08-8001-M
			.51	3.25	1.88	1.37	2.11	1.57	.74	.43	.35	4.50	.64	3.50	7250	1.43	
10	G 5/8 BSP	16	15	83	48	38	63	46	19	13	12	160	16	106	420	0,70	BBV-2-G10-8001-M
			.59	3.25	1.88	1.49	2.47	1.80	.74	.51	.47	6.26	.63	4.17	6000	1.54	
12	G 3/4 BSP	20	20	95	62	49	75	57	24,5	14	14	170	18	126	420	1,50	BBV-2-G12-8001-M
			.78	3.72	2.43	1.92	2.94	2.23	.96	.55	.55	6.69	.70	4.96	6000	3.31	
16	G 1 BSP	25	25	113	66	58	83	65	29,5	14	14	170	20	134	350	2,20	BBV-2-G16-8001-M
			.98	4.42	2.58	2.27	3.25	2.55	1.16	.55	.55	6.69	.78	5.28	5076	4.85	
16	G 1 BSP	25	25	113	74	70	88	70	34,5	14	14	170	20	139	500	3,10	BBV-2-G16-8001-H
			.98	4.42	2.91	2.76	3.46	2.76	1.36	.55	.55	6.69	.78	5.47	7250	6.83	
20R	G 1-1/4 BSP	25/32	25	120	66	58	83	65	29,5	14	14	170	22	134	315	2,30	BBV-2-G20R-8001-M
			.98	4.70	2.58	2.27	3.25	2.55	1.16	.55	.55	6.69	.86	5.28	4500	5.07	
24R	G 1-1/2 BSP	25/40	25	130	66	58	83	65	29,5	14	14	170	24	134	250	2,60	BBV-2-G24R-8001-M
			.98	5.09	2.58	2.27	3.25	2.55	1.16	.55	.55	6.69	.94	5.28	3600	5.73	

Bitte Druckstufe der Rohrverbindung beachten.
Maße und Ausführung für Edelstahl können abweichen.

Zink/Nickel-beschichtet

Hochdruck-Blockkugelhahn ▪ Typ BBV-2
NPT-Innengewinde (ANSI B1.20.1)

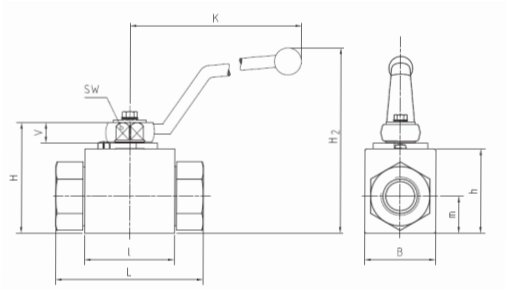

NPT-Innengewinde (ANSI B1.20.1)

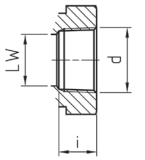

Der in der Tabelle dargestellte Lieferstandard beinhaltet folgende Werkstoffe für diese Baureihe:

- Gehäuse, Kugel und Welle: Stahl
- Schaltgriff: Zink (STAUFF Größen 02 bis 08)
  Stahl (STAUFF Größen 12 bis 24R)
- Kugelsitz: Delrin® (POM)
- O-Ringe: FKM (Viton®)

STAUFF Größe	Anschlussgröße d	Nenn-weite DN	Abmessungen (mm/in) LW	L	l	B	H	h	m	V	SW	K	i	H2	Nenndruck (bar/PSI)	Gewicht (kg/lbs)	Bestellbezeichnungen (Lieferstandard)
02	1/8–27 NPT	4	5	69	40	26	47	33	13,5	11	9	115	10,5	82	500	0,30	BBV-2-N02-8001-M
			.20	2.70	1.57	1.02	1.84	1.29	.53	.43	.35	4.50	.41	3.23	7250	.66	
04	1/4–18 NPT	6	6	69	40	26	47	33	13,5	11	9	115	13,7	82	500	0,40	BBV-2-N04-8001-M
			.23	2.70	1.57	1.02	1.84	1.29	.53	.43	.35	4.50	.54	3.23	7250	.88	
06	3/8–18 NPT	10	10	72	43	32	52	38	17,5	11	9	115	13,5	87	500	0,50	BBV-2-N06-8001-M
			.39	2.82	1.68	1.25	2.04	1.49	.69	.43	.35	4.50	.53	3.43	7250	1.10	
08	1/2–14 NPT	13	13	83	48	35	54	40	19	11	9	115	17	89	500	0,75	BBV-2-N08-8001-M
			.51	3.25	1.88	1.37	2.11	1.57	.74	.43	.35	4.50	.67	3.50	7250	1.65	
12	3/4–14 NPT	20	20	95	62	49	75	57	24,5	14	14	170	18,3	126	420	1,63	BBV-2-N12-8001-M
			.78	3.72	2.43	1.92	2.94	2.23	.96	.55	.55	6.69	.72	4.96	6000	3.57	
16	1–11-1/2 NPT	25	25	113	66	58	83	65	29,5	14	14	170	21,6	134	350	2,30	BBV-2-N16-8001-M
			.98	4.42	2.58	2.27	3.25	2.55	1.16	.55	.55	6.69	.85	5.28	5076	5.06	
16	1–11-1/2 NPT	25	25	113	74	70	88	70	34,5	14	14	170	20	139	500	3,16	BBV-2-N16-8001-H
			.98	4.42	2.91	2.76	3.46	2.76	1.36	.55	.55	6.69	.78	5.47	7250	6.97	
20R	1-1/4–11-1/2 NPT	25/32	25	120	66	58	83	65	29,5	14	14	170	22,1	134	315	2,51	BBV-2-N20R-8001-M
			.98	4.70	2.58	2.27	3.25	2.55	1.16	.55	.55	6.69	.87	5.28	4500	5.52	
24R	1-1/2–11-1/2 NPT	25/40	25	130	66	58	83	65	29,5	14	14	170	22,1	134	250	2,70	BBV-2-N24R-8001-M
			.98	5.09	2.58	2.27	3.25	2.55	1.16	.55	.55	6.69	.87	5.28	3600	5.94	

Bitte Druckstufe der Rohrverbindung beachten.
Maße und Ausführung für Edelstahl können abweichen.

STAUFF®

Zink/Nickel-beschichtet

A

Hochdruck-Blockkugelhahn ▪ Typ BBV-2
UN/UNF-Innengewinde (SAE J 514)

Der in der Tabelle dargestellte Lieferstandard beinhaltet folgende Werkstoffe für diese Baureihe:

- Gehäuse, Kugel und Welle: Stahl
- Schaltgriff: Zink (STAUFF Größen 04 bis 08)
  Stahl (STAUFF Größen 12 bis 24R)
- Kugelsitz: Delrin® (POM)
- O-Ringe: FKM (Viton®)

UN/UNF-Innengewinde (SAE J 514)

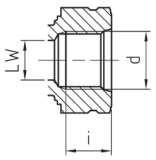

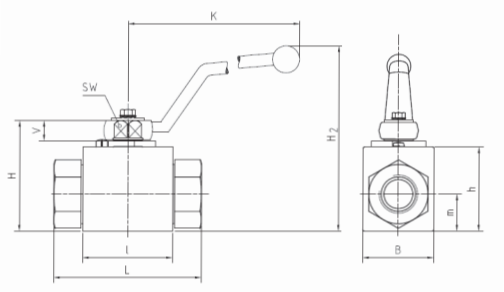

STAUFF Größe	Anschlussgröße d	Nenn-weite DN	Abmessungen (mm/in) LW	L	l	B	H	h	m	V	SW	K	i	H2	Nenndruck (bar/PSI)	Gewicht (kg/lbs)	Bestellbezeichnungen (Lieferstandard)
04	7/16–20 UNF	6	6	69	40	26	47	33	13,5	11	9	115	14	82	500	0,40	BBV-2-U04-8001-M
	(1/4" SAE)		.23	2.70	1.57	1.02	1.84	1.29	.53	.43	.35	4.50	.55	3.23	7250	.88	
06	9/16–18 UNF	10	10	72	43	32	52	38	17,5	11	9	115	14	87	500	0,50	BBV-2-U06-8001-M
	(3/8" SAE)		.39	2.82	1.68	1.25	2.04	1.49	.69	.43	.35	4.50	.55	3.43	7250	1.10	
08	3/4–16 UNF	13	13	83	48	35	54	40	19	11	9	115	16,3	89	500	0,70	BBV-2-U08-8001-M
	(1/2" SAE)		.51	3.25	1.88	1.37	2.11	1.57	.74	.43	.35	4.50	.64	3.50	7250	1.54	
12	1-1/16–12 UN	20	20	95	62	49	75	57	24,5	14	14	170	18	126	420	1,50	BBV-2-U12-8001-M
	(3/4" SAE)		.78	3.72	2.43	1.92	2.94	2.23	.96	.55	.55	6.69	.70	4.96	6000	3.31	
16	1-5/16–12 UN	25	25	113	66	58	83	65	29,5	14	14	170	20	134	350	2,20	BBV-2-U16-8001-M
	(1" SAE)		.98	4.42	2.58	2.27	3.25	2.55	1.16	.55	.55	6.69	.78	5.28	5076	4.85	
16	1-5/16–12 UN	25	25	121	74	70	88	70	34,5	14	14	170	20	139	500	2,20	BBV-2-U16-8001-H
	(1" SAE)		.98	4.76	2.91	2.76	3.46	2.76	1.36	.55	.55	6.69	.78	5.47	7250	4.85	
20R	1-5/8–12 UN	25/32	25	120	66	58	83	65	29,5	14	14	170	20	134	315	2,50	BBV-2-U20R-8001-M
	(1-1/4" SAE)		.98	4.70	2.60	2.28	3.27	2.56	1.16	.55	.55	6.69	.78	5.28	4500	5.50	
24R	1-7/8–12 UN	25/40	25	130	66	58	83	65	29,5	14	14	170	20	134	315	2,61	BBV-2-U24R-8001-M
	(1-1/2" SAE)		.98	5.09	2.60	2.28	3.27	2.56	1.16	.55	.55	6.69	.78	5.28	4500	5.74	

Bitte Druckstufe der Rohrverbindung beachten.
Maße und Ausführung für Edelstahl können abweichen.

Hochdruck-Blockkugelhahn ▪ Typ BBV-2
ORFS-Anschluss ▪ Außengewinde (ISO 8434-3)

Der in der Tabelle dargestellte Lieferstandard beinhaltet folgende Werkstoffe für diese Baureihe:

- Gehäuse, Kugel und Welle: Stahl
- Schaltgriff: Zink (STAUFF Größen 04 bis 08)
  Aluminium (STAUFF Größe 10)
  Stahl (STAUFF Größen 12 und 16)
- Kugelsitz: Delrin® (POM)
- O-Ringe: FKM (Viton®)

ORFS-Anschluss (ISO 8434-3)

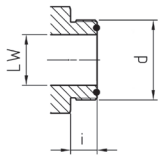

Lieferung inklusive O-Ring.

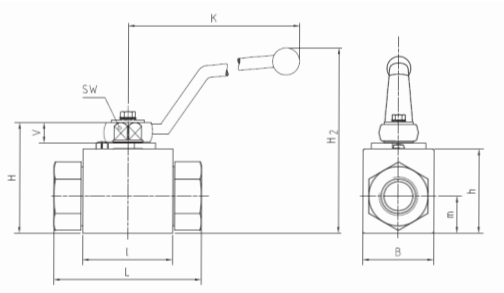

STAUFF Größe	Anschlussgröße d	Abmessungen (mm/in) LW	L	l	B	H	h	m	V	SW	K	i	H2	O-Ring	Nenndruck (bar/PSI)	Gewicht (kg/lbs)	Bestellbezeichnungen (Lieferstandard)
04	9/16–18 UNF	4,5	73	40	26	47	33	13,5	11	9	115	10	82	7,65 x 1,78	500	0,37	BBV-2-ORFS04-0001-M
		.18	2.87	1.57	1.02	1.84	1.29	.53	.43	.35	4.50	.39	3.23		7250	.81	
06	11/16–16 UN	6,5	73	40	26	47	33	13,5	11	9	115	11	82	9,25 x 1,78	500	0,38	BBV-2-ORFS06-0001-M
		.26	2.87	1.57	1.02	1.84	1.29	.53	.43	.35	4.50	.43	3.23		7250	.83	
08	13/16–16 UN	9,5	78	43	32	52	38	17,5	11	9	115	13	87	12,42 x 1,78	500	0,50	BBV-2-ORFS08-0001-M
		.37	3.07	1.68	1.25	2.04	1.49	.69	.43	.35	4.50	.51	3.43		7250	1.10	
10	1–14 UNS	12,5	90	48	35	54	40	19	11	9	115	15,5	89	15,60 x 1,78	420	0,61	BBV-2-ORFS10-0001-M
		.49	3.54	1.88	1.37	2.11	1.57	.74	.43	.35	4.50	.61	3.50		6000	1.34	
12	1-3/16–12 UN	15,5	98	48	35	63	40	19	13	12	160	17	106	18,77 x 1,78	420	0,80	BBV-2-ORFS12-0001-M
		.61	3.86	1.88	1.37	2.47	1.57	.74	.51	.47	6.26	.67	4.17		6000	1.76	
16	1-7/16–12 UN	20,5	111	62	49	75	57	24,5	14	14	170	17,5	126	23,52 x 1,78	315	1,55	BBV-2-ORFS16-0001-M
		.81	4.37	2.43	1.92	2.94	2.23	.96	.55	.55	6.69	.69	4.96		4500	3.41	
20	1-11/16–12 UN	26	120	66	58	83	65	29,5	14	14	170	17,5	134	29,87 x 1,78	315	2,10	BBV-2-ORFS20-0001-M
		1.02	4.72	2.58	2.27	3.25	2.55	1.16	.55	.55	6.69	.69	5.28		4500	4.63	

Bitte Druckstufe der Rohrverbindung beachten.
Maße und Ausführung für Edelstahl können abweichen.

A

Zink/Nickel-beschichtet

Hochdruck-Blockkugelhahn ▪ Typ BBV-2
24°-Konusanschluss ▪ Leichte Baureihe (DIN 2353 / ISO 8434-1)

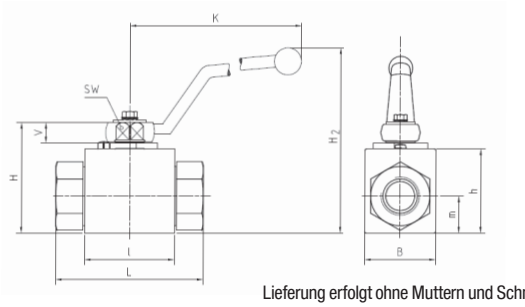

Lieferung erfolgt ohne Muttern und Schneidringe.

24°-Konusanschluss (DIN 2353 / ISO 8434-1)

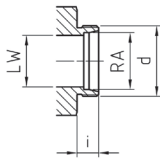

Der in der Tabelle dargestellte Lieferstandard beinhaltet folgende Werkstoffe für diese Baureihe:

- Gehäuse, Kugel und Welle: Stahl
- Schaltgriff: Zink (STAUFF Größen 02 bis 08)
  Stahl (STAUFF Größen 12 bis 24R)
- Kugelsitz: Delrin® (POM)
- O-Ringe: FKM (Viton®)

STAUFF Größe	Anschlussgröße d	Nenn-weite DN	Abmessungen (mm/in) RA	LW	L	l	B	H	h	m	V	SW	K	i	H2	Nenndruck (bar/PSI)	Gewicht (kg/lbs)	Bestellbezeichnungen (Lieferstandard)
02	06L / M12 x 1,5	4	6	5	67	40	26	47	33	13,5	11	9	115	10	82	500	0,36	BBV-2-06L-8001-M
			.24	.20	2.64	1.57	1.02	1.85	1.30	.53	.43	.35	4.53	.39	3.23	7250	.79	
04	08L / M14 x 1,5	6	8	6	67	40	26	47	33	13,5	11	9	115	10	82	500	0,37	BBV-2-08L-8001-M
			.31	.24	2.64	1.57	1.02	1.85	1.30	.53	.43	.35	4.53	.39	3.23	7250	.81	
05	10L / M16 x 1,5	8	10	8	74	40	26	47	33	13,5	11	9	115	11	82	500	0,38	BBV-2-10L-8001-M
			.39	.31	2.91	1.57	1.02	1.85	1.30	.53	.43	.35	4.53	.43	3.23	7250	.83	
06	12L / M18 x 1,5	10	12	10	74	43	32	52	38	17,5	11	9	115	11	87	500	0,50	BBV-2-12L-8001-M
			.47	.39	2.91	1.69	1.26	2.05	1.50	.69	.43	.35	4.53	.43	3.43	7250	1.10	
08	15L / M22 x 1,5	13	15	13	82	48	35	54	40	19	11	9	115	12	89	500	0,61	BBV-2-15L-8001-M
			.59	.51	3.23	1.89	1.38	2.13	1.57	.75	.43	.35	4.53	.47	3.50	7250	1.34	
08	18L / M26 x 1,5	13	18	13	82	48	35	54	40	19	11	9	115	12	89	500	0,60	BBV-2-18LDN13-8001-M
			.71	.51	3.23	1.89	1.38	2.13	1.57	.75	.43	.35	4.53	.47	3.50	7250	1.32	
12	22L / M30 x 2	20	22	20	101	62	49	75	57	24,5	14	14	170	14	126	420	1,49	BBV-2-22L-8001-M
			.87	.79	3.98	2.44	1.93	2.95	2.24	.96	.55	.55	6.69	.55	4.96	6000	3.33	
16	28L / M36 x 2	25	28	25	108	66	58	83	65	29,5	14	14	170	14	134	350	2,00	BBV-2-28L-8001-M
			1.10	.98	4.25	2.60	2.28	3.27	2.56	1.16	.55	.55	6.69	.55	5.28	5076	4.41	
20R	35L / M45 x 2	25/32	35	25	112	66	58	83	65	29,5	14	14	170	16	134	315	2,12	BBV-2-35LDN25-8001-M
			1.38	.98	4.41	2.60	2.28	3.27	2.56	1.16	.55	.55	6.69	.63	5.28	4500	4.66	
24R	42L / M52 x 2	25/40	42	25	112	66	58	83	65	29,5	14	14	170	16	134	315	2,27	BBV-2-42LDN25-8001-M
			1.65	.98	4.41	2.60	2.28	3.27	2.56	1.16	.55	.55	6.69	.63	5.28	4500	4.99	

Bitte Druckstufe der Rohrverbindung beachten.
Maße und Ausführung für Edelstahl können abweichen.

Zink/Nickel-beschichtet

Hochdruck-Blockkugelhahn ▪ Typ BBV-2
24°-Konusanschluss ▪ Schwere Baureihe (DIN 2353 / ISO 8434-1)

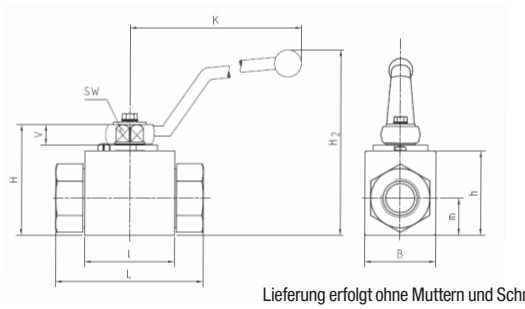

Lieferung erfolgt ohne Muttern und Schneidringe.

24°-Konusanschluss (DIN 2353 / ISO 8434-1)

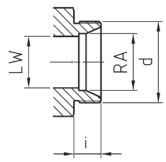

Der in der Tabelle dargestellte Lieferstandard beinhaltet folgende Werkstoffe für diese Baureihe:

- Gehäuse, Kugel und Welle: Stahl
- Schaltgriff: Zink (STAUFF Größen 02 bis 08)
  Aluminium (STAUFF Größe 10)
  Stahl (STAUFF Größen 12 bis 24R)
- Kugelsitz: Delrin® (POM)
- O-Ringe: FKM (Viton®)

STAUFF Größe	Anschlussgröße d	Nenn-weite DN	Abmessungen (mm/in) RA	LW	L	l	B	H	h	m	V	SW	K	i	H2	Nenndruck (bar/PSI)	Gewicht (kg/lbs)	Bestellbezeichnungen (Lieferstandard)
02	08S / M16 x 1,5	4	8	5	73	40	26	47	33	13,5	11	9	115	10	82	500	0,38	BBV-2-08S-8001-M
			.31	.20	2.87	1,57	1.02	1.85	1.30	.53	.43	.35	4.53	.39	3.23	7250	.84	
04	10S / M18 x 1,5	6	10	6	73	40	26	47	33	13,5	11	9	115	10	82	500	0,39	BBV-2-10S-8001-M
			.39	.24	2.87	1.57	1.02	1.85	1.30	.53	.43	.35	4.53	.39	3.23	7250	.86	
05	12S / M20 x 1,5	8	12	8	76	40	26	47	33	13,5	11	9	115	11	82	500	0,39	BBV-2-12S-8001-M
			.47	.31	2.99	1.57	1.02	1.85	1.30	.53	.43	.35	4.53	.43	3.23	7250	.86	
06	14S / M22 x 1,5	10	14	10	80	43	32	52	38	17,5	11	9	115	11	87	500	0,50	BBV-2-14S-8001-M
			.55	.39	3.15	1.69	1.26	2.05	1.50	.69	.43	.35	4.53	.43	3.43	7250	1.10	
08	16S / M24 x 1,5	13	16	13	86	48	35	54	40	19	11	9	115	12	89	500	0,60	BBV-2-16S-8001-M
			.63	.51	3.39	1.89	1.38	2.13	1.57	.75	.43	.35	4.53	.47	3.50	7250	1.32	
08	20S / M30 x 2	13	20	13	90	48	35	54	40	19	11	9	115	12	89	500	0,60	BBV-2-20SDN13-8001-M
			.79	.51	3,54	1.89	1.38	2.13	1.57	.75	.43	.35	4.53	.47	3.50	7250	1.32	
10	20S / M30 x 2	16	20	15	90	48	38	54	46	19	13	12	160	16	106	420	0,80	BBV-2-20S-8001-M
			.79	.59	3,54	1.89	1,50	2.13	1.81	.75	.51	.47	6.26	.63	4.17	6000	1.76	
12	25S / M36 x 2	20	25	20	109	62	49	75	57	24,5	14	14	170	18	126	420	1,55	BBV-2-25S-8001-M
			.98	.79	4.29	2.44	1.93	2.95	2.24	.96	.55	.55	6.69	.71	4.96	6000	3.41	
16	30S / M42 x 2	25	30	25	120	66	58	75	65	29,5	14	14	170	20	134	350	2,10	BBV-2-30S-8001-M
			1.18	.98	4.72	2.60	2.28	2.95	2.56	1.16	.55	.55	6.69	.79	5.28	5076	4.63	
20R	38S / M52 x 2	25/32	38	25	124	66	58	83	65	29,5	14	14	170	22	134	315	2,30	BBV-2-38SDN25-8001-M
			1.50	.98	4.88	2.60	2.28	3.27	2.56	1.16	.55	.55	6.69	.87	5.28	4500	5.07	

Bitte Druckstufe der Rohrverbindung beachten.
Maße und Ausführung für Edelstahl können abweichen.

A

Hochdruck-Schmiedekugelhahn ▪ Typ FBV-2

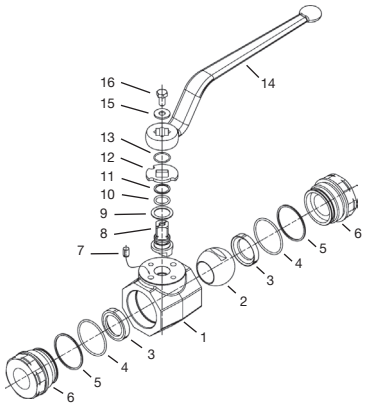

Stückliste

Nr.	Anz.	Beschreibung
1	1	Gehäuse
2	1	Kugel
3*	2	Kugelsitz
4*	2	O-Ring (Verschraubung)
5*	2	Stützring (Verschraubung)
6	2	Verschraubung
7	1	Anschlagstift
8	1	Schaltwelle
9*	1	Anlaufscheibe
10*	1	O-Ring (Schaltwelle)
11*	1	Stützring (Schaltwelle)
12	1	Anschlagscheibe
13	1	Sprengring
14	1	Schaltgriff
15	1	Unterlegscheibe
16	1	Schraube (Schaltwelle)

Produktmerkmale

Zwei-Wege-Hochdruck-Schmiedekugelhähne, konzipiert als Absperrarmaturen für Hydraulikanwendungen

Standard-Ausführung
- Geschmiedete Ausführung für den Rohrleitungseinbau
- Mit gekröpftem Schaltgriff ausgestattet

Standard-Werkstoffe
- Gehäuse: Stahl, Zink/Eisen-beschichtet
- Kugel: Stahl, hartverchromt
- Welle: Stahl
- Schaltgriff: Stahl
- Kugelsitz: Delrin® (POM)
- O-Ringe: FKM (Viton®)

Standard-Anschlüsse / -Anschlussgrößen
- BSP-Innengewinde (DIN ISO 228) >G 2 BSP
- NPT-Innengewinde (ANSI B1.20.1) >2–11-1/2 NPT
- UN/UNF-Innengewinde (SAE J 514) >2-1/2–12 UN (2" SAE)
- ORFS-Anschluss (ISO 8434-3) >2–12 UN
- 24°-Konusanschluss (DIN 2353 / ISO 8434-1) >42L
- 24°-Konusanschluss (DIN 2353 / ISO 8434-1) >38S

Druckbereich
- Druckbereich: bis zu 420 bar / 6000 PSI (abhängig von der Nenngröße und den ausgewählten Werkstoffen)

Temperaturbereich
- Temperatur-Einsatzbereich: -20 °C ... +100 °C / -4 °F ... + 212 °F

Optionen / Zubehör
- Alternative Griffausführungen/-werkstoffe (siehe Seite 114)
- Abschließvorrichtungen (siehe Seiten 115-117)
- Stellantriebe (siehe Seite 118)
- End-/Näherungsschalter (siehe Seite 118)
- Befestigungsbohrungen/-gewinde (siehe Seite 119)
- Gehäuse aus Edelstahl
- Kugel und Schaltwelle aus Edelstahl
- Alternative Kugelsitz- und Dichtungswerkstoffe für höhere Temperaturen oder aggressive Medien
- Dichtungssätze (enthalten die oben mit * markierten Bauteile)

Bestellschlüssel

FBV	-	2	-	G	20	-	0	0	0	1	-	M	-	-
①		②		③	④		⑤	⑥	⑦	⑧		⑨	⑩	⑪

① Typ

Hochdruck-Schmiedekugelhahn	**FBV**

② Anzahl der Anschlüsse

2 Anschlüsse (Zwei-Wege-Kugelhahn)	**2**

③ Anschlussart

BSP-Innengewinde (DIN ISO 228)	**G**
NPT-Innengewinde (ANSI B1.20.1)	**N**
UN/UNF-Innengewinde (SAE J 514)	**U**
ORFS-Anschluss (ISO 8434-3)	**ORFS**
24°-Konusanschluss (Leichte / Schwere Baureihe)	**—**

Wenden Sie sich an STAUFF für andere Anschlussarten.

④ Anschlussgröße

STAUFF Größe (entsprechend Maßtabelle) für Anschlussarten G, N, U und B:	**20**	**24**	**32**	
Rohrmaß (entsprechend Maßtabelle) für 24°-Konusanschluss (Leichte Baureihe):				**35L**
Rohrmaß (entsprechend Maßtabelle) für 24°-Konusanschluss (Leichte Baureihe):				**42L**
Rohrmaß (entsprechend Maßtabelle) für 24°-Konusanschluss (Schwere Baureihe):				**38S**

Wenden Sie sich an STAUFF für andere Anschlussgrößen.

⑤ Werkstoff / Oberfläche: Gehäuse

Stahl, Zink/Eisen-beschichtet	**0**
Edelstahl V4A (AISI 316Ti)	**1**

Hinweis: Edelstahl-Ausführung kann in Maß und Ausführung abweichen.
Alternative Werkstoffe / Oberflächen auf Anfrage.
Bitte wenden Sie sich an STAUFF.

⑥ Werkstoff: Kugel / Schaltwelle

Kugel: Stahl, hartverchromt Welle: Stahl	**0**
Kugel / Welle: Edelstahl V4A (AISI 316Ti)	**1**

Alternative Werkstoffe / Oberflächen auf Anfrage.
Bitte wenden Sie sich an STAUFF.

⑦ Werkstoff: Kugelsitz

Delrin® (POM)	**0**

Alternative Werkstoffe auf Anfrage.
Bitte wenden Sie sich an STAUFF.

⑧ Werkstoff: O-Ringe

NBR (Buna-N®)	**0**
FKM (Viton®)	**1**

Alternative Werkstoffe auf Anfrage.
Bitte wenden Sie sich an STAUFF.

⑨ Fertigungsschlüssel

Fertigungsschlüssel für sämtliche Anschlussarten	**M**

⑩ Schaltgriff-Optionen

Mit Standard-Schaltgriff entsprechend Maßtabelle	**—**
Ohne Schaltgriff	**0**

Alternative Schaltgriffe können separat bestellt werden.
Siehe Seite 114 für weitere Informationen.

⑪ Optionen / Zubehör

Ohne Zubehör	**—**
Mit Abschließvorrichtung LD1	**LD1**
Mit Abschließvorrichtung LD2	**LD2**
Mit Abschließvorrichtung LD3	**LD3**
Mit Abschließvorrichtung LD4	**LD4**
Mit Abschließvorrichtung LD6 (US-Ausführung)	**LD6**

Siehe Seiten 115-119 für weitere Informationen und Optionen.

A

Hochdruck-Schmiedekugelhahn ▪ Typ FBV-2
BSP-Innengewinde (DIN ISO 228)

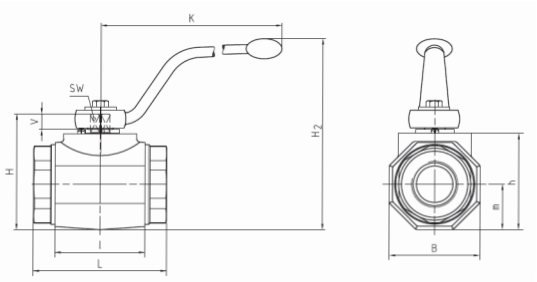

BSP-Innengewinde (DIN ISO 228)

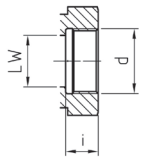

Der in der Tabelle dargestellte Lieferstandard beinhaltet folgende Werkstoffe für diese Baureihe:

- Gehäuse, Kugel und Welle: Stahl
- Schaltgriff: Stahl
- Kugelsitz: Delrin® (POM)
- O-Ringe: FKM (Viton®)

STAUFF Größe	Anschlussgröße d	Nenn-weite DN	Abmessungen (mm/in) LW	L	l	B	H	h	m	V	SW	K	i	H2	Nenndruck (bar/PSI)	Gewicht (kg/lbs)	Bestellbezeichnungen (Lieferstandard)
20	G 1-1/4 BSP	32	32	111	80	81	107	86	40,5	16,5	17	306	22	171	420	3,47	FBV-2-G20-0001-M
			1.26	4.37	3.15	3.19	4.21	3.39	1.59	.65	.67	12.05	.87	6.73	6000	7.63	
24	G 1-1/2 BSP	40	38	130	85	100	124	103	50	16,5	17	306	24	188	420	5,67	FBV-2-G24-0001-M
			1.50	5.12	3.35	3.94	4.88	4.06	1.97	.65	.67	12.05	.94	7.40	6000	12.47	
32	G 2 BSP	50	48	140	100	118	138	117	59	16,5	17	306	26	202	420	8,14	FBV-2-G32-0001-M
			1.89	5.51	3.94	4.65	2.43	4.61	2.32	.65	.67	12.05	1.02	7.96	6000	17.91	

Bitte Druckstufe der Rohrverbindung beachten.
Maße und Ausführung für Edelstahl können abweichen.

Hochdruck-Schmiedekugelhahn ▪ Typ FBV-2
NPT-Innengewinde (ANSI B1.20.1)

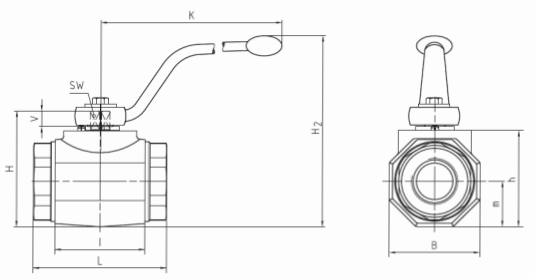

NPT-Innengewinde (ANSI B1.20.1)

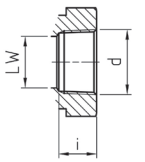

Der in der Tabelle dargestellte Lieferstandard beinhaltet folgende Werkstoffe für diese Baureihe:

- Gehäuse, Kugel und Welle: Stahl
- Schaltgriff: Stahl
- Kugelsitz: Delrin® (POM)
- O-Ringe: FKM (Viton®)

STAUFF Größe	Anschlussgröße d	Nenn-weite DN	Abmessungen (mm/in) LW	L	l	B	H	h	m	V	SW	K	i	H2	Nenndruck (bar/PSI)	Gewicht (kg/lbs)	Bestellbezeichnungen (Stand ard Option)
20	1-1/4–11-1/2 NPT	32	32	111	80	81	107	86	40,5	16,5	17	306	22	171	420	3,47	FBV-2-N20-0001-M
			1.26	4.37	3.15	3.19	4.21	3.39	1.59	.65	.67	12.05	.87	6.73	6000	7.63	
24	1-1/2–11-1/2 NPT	40	38	130	85	100	124	103	50	16,5	17	306	24	188	420	5,67	FBV-2-N24-0001-M
			1.50	5.12	3.35	3.94	4.88	4.06	1.97	.65	.67	12.05	.94	7.40	6000	12.47	
32	2–11-1/2 NPT	50	48	140	100	118	138	117	59	16,5	17	306	26	202	420	8,14	FBV-2-N32-0001-M
			1.89	5.51	3.94	4.65	2.43	4.61	2.32	.65	.67	12.05	1.02	7.96	6000	17.91	

Bitte Druckstufe der Rohrverbindung beachten.
Maße und Ausführung für Edelstahl können abweichen.

A

Hochdruck-Schmiedekugelhahn ▪ Typ FBV-2
UN/UNF-Innengewinde (SAE J 514)

Der in der Tabelle dargestellte Lieferstandard beinhaltet folgende Werkstoffe für diese Baureihe:

- Gehäuse, Kugel und Welle: Stahl
- Schaltgriff: Stahl
- Kugelsitz: Delrin® (POM)
- O-Ringe: FKM (Viton®)

UN/UNF-Innengewinde (SAE J 514)

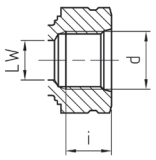

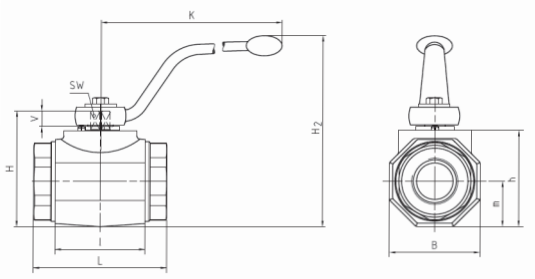

STAUFF Größe	Anschlussgröße d	Nenn-weite DN	Abmessungen (mm/in) LW	L	l	B	H	h	m	V	SW	K	i	H2	Nenndruck (bar/PSI)	Gewicht (kg/lbs)	Bestellbezeichnungen (Lieferstandard)
20	1-5/8–12 UN (1-1/4" SAE)	32	30	111	80	81	107	86	40,5	16,5	17	306	20	171	420	3,52	FBV-2-U20-0001-M
			1.18	4.37	3.15	3.19	4.21	3.39	1.59	.65	.67	12.05	.79	6.73	6000	7.75	
24	1-7/8–12 UN (1-1/2" SAE)	40	38	130	85	100	124	103	50	16,5	17	306	20	188	420	5,69	FBV-2-U24-0001-M
			1.50	5.12	3.35	3.94	4.88	4.06	1.97	.65	.67	12.05	.79	7.40	6000	12.52	
32	2-1/2–12 UN (2" SAE)	50	45	140	100	118	138	117	59	16,5	17	306	20	202	420	8,14	FBV-2-U32-0001-M
			1.79	5.51	3.94	4.65	2.43	4.61	2.32	.65	.67	12.05	.79	7.96	6000	17.91	

Bitte Druckstufe der Rohrverbindung beachten.
Maße und Ausführung für Edelstahl können abweichen.

Hochdruck-Schmiedekugelhahn ▪ Typ FBV-2
ORFS-Anschluss ▪ Außengewinde (ISO 8434-3)

Der in der Tabelle dargestellte Lieferstandard beinhaltet folgende Werkstoffe für diese Baureihe:

- Gehäuse, Kugel und Welle: Stahl
- Schaltgriff: Stahl
- Kugelsitz: Delrin® (POM)
- O-Ringe: FKM (Viton®)

ORFS-Anschluss (ISO 8434-3)

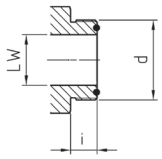

Lieferung inklusive O-Ring.

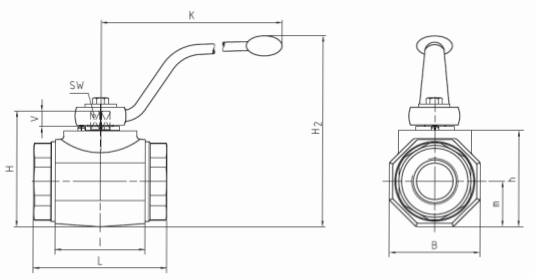

STAUFF Größe	Anschlussgröße d	Nenn-weite DN	Abmessungen (mm/in) LW	L	l	B	H	h	m	V	SW	K	i	H2	O-Ring	Nenndruck (bar/PSI)	Gewicht (kg/lbs)	Bestellbezeichnungen (Lieferstandard)
20	2–12 UN	32	32	139	80	81	107	86	40,5	16,5	17	306	17,5	171	37,82 x 1,78	320	3,52	FBV-2-ORFS20-0001-M
			1.26	5.47	3.15	3.19	4.21	3.39	1.59	.65	.67	12.05	.69	6.73		4600	7.75	

Bitte Druckstufe der Rohrverbindung beachten.
Maße und Ausführung für Edelstahl können abweichen.

Hochdruck-Schmiedekugelhahn ▪ Typ FBV-2
24°-Konusanschluss ▪ Leichte Baureihe (DIN 2353 / ISO 8434-1)

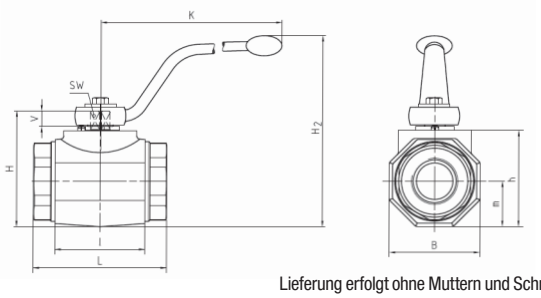

Lieferung erfolgt ohne Muttern und Schneidringe.

24°-Konusanschluss (DIN 2353 / ISO 8434-1)

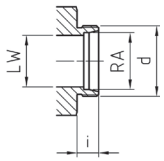

Der in der Tabelle dargestellte Lieferstandard beinhaltet folgende Werkstoffe für diese Baureihe:

- Gehäuse, Kugel und Welle: Stahl
- Schaltgriff: Stahl
- Kugelsitz: Delrin® (POM)
- O-Ringe: FKM (Viton®)

STAUFF Größe	Anschlussgröße d	Nenn-weite DN	Abmessungen (mm/in) RA	LW	L	I	B	H	h	m	V	SW	K	i	H2	Nenndruck (bar/PSI)	Gewicht (kg/lbs)	Bestellbezeichnungen (Lieferstandard)
20	35L / M45 x 2	32	35	32	136	80	81	107	86	40,5	16,5	17	306	16	171	420	3,58	FBV-2-35L-0001-M
			1.38	1.26	5.35	3.15	3.19	4.21	3.39	1.59	.65	.67	12.05	.63	6.73	6000	7.88	
24	42L / M52 x 2	40	42	38	147	85	100	124	103	50	16,5	17	306	16	188	420	5,54	FBV-2-42L-0001-M
			1.65	1.50	5.79	3.35	3.94	4.88	4.06	1.97	.65	.67	12.05	.63	7.40	6000	12.19	

Bitte Druckstufe der Rohrverbindung beachten.
Maße und Ausführung für Edelstahl können abweichen.

Hochdruck-Schmiedekugelhahn ▪ Typ FBV-2
24°-Konusanschluss ▪ Schwere Baureihe (DIN 2353 / ISO 8434-1)

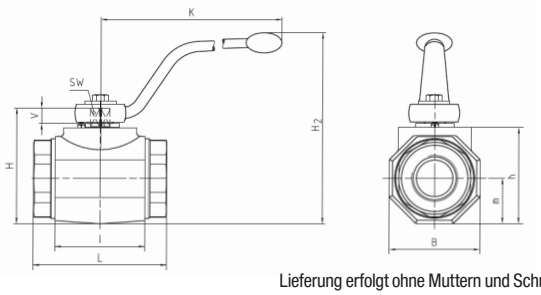

Lieferung erfolgt ohne Muttern und Schneidringe.

24°-Konusanschluss (DIN 2353 / ISO 8434-1)

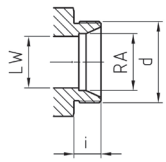

Der in der Tabelle dargestellte Lieferstandard beinhaltet folgende Werkstoffe für diese Baureihe:

- Gehäuse, Kugel und Welle: Stahl
- Schaltgriff: Stahl
- Kugelsitz: Delrin® (POM)
- O-Ringe: FKM (Viton®)

STAUFF Größe	Anschlussgröße d	Nenn-weite DN	Abmessungen (mm/in) RA	LW	L	I	B	H	h	m	V	SW	K	i	H2	Nenndruck (bar/PSI)	Gewicht (kg/lbs)	Bestellbezeichnungen (Lieferstandard)
20	38S / M52 x 2	32	38	32	148	80	81	107	86	40,5	16,5	17	306	22	171	420	3,77	FBV-2-38S-0001-M
			1.50	1.26	5.83	3.15	3.19	4.21	3.39	1.59	.65	.67	12.05	.87	6.73	6000	8,29	

Bitte Druckstufe der Rohrverbindung beachten.
Maße und Ausführung für Edelstahl können abweichen.

A

Höchstdruck-Blockkugelhahn bis 800 bar / 12000 PSI ▪ Typ HBV-2

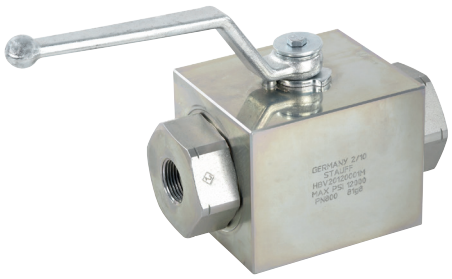

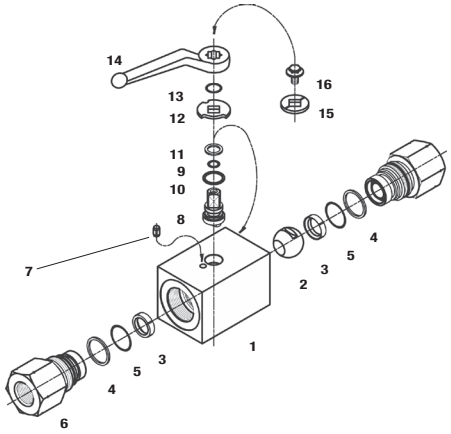

Stückliste

Nr.	Anz.	Beschreibung
1	1	Gehäuse
2	1	Kugel
3*	2	Kugelsitz
4*	2	O-Ring (Verschraubung)
5*	2	Zusatzring
6	2	Verschraubung
7	1	Anschlagstift
8	1	Schaltwelle
9*	1	Anlaufscheibe
10*	1	O-Ring (Schaltwelle)
11*	1	Zusatzring
12	1	Anschlagscheibe
13	1	Sprengring
14	1	Schaltgriff
15	1	Durchflussrichtungsanzeige
16	1	Schraube (Schaltwelle)

Produktmerkmale

Zwei-Wege-Höchstdruck-Blockkugelhähne, konzipiert als Absperrarmaturen für Hydraulikanwendungen (für Druckereiche bis 800 bar / 12000 PSI)

Standard-Ausführung
- Blockausführung für den Rohrleitungseinbau
- Mit gekröpftem Schaltgriff ausgestattet

Standard-Werkstoffe
- Gehäuse: Stahl, Zink/Eisen-beschichtet
- Kugel: Stahl, hartverchromt
- Welle: Stahl
- Schaltgriff: Stahl
- Kugelsitz: POM, gekammert
- O-Ringe: FKM (Viton®)

Standard-Anschlüsse / -Anschlussgrößen
- NPT-Innengewinde (ANSI B1.20.1) >1–11-1/2 NPT
- 24°-Konusanschluss (DIN 2353 / ISO 8434-1); >30S

Druckbereich
- Druckbereich: bis zu 800 bar / 12000 PSI (abhängig von der Nenngröße und den ausgewählten Werkstoffen)

Temperaturbereich
- Temperatur-Einsatzbereich: -20 °C ... +100 °C / -4 °F ... + 212 °F

Optionen / Zubehör
- Alternative Griffausführungen/-werkstoffe (siehe Seite 114)
- Abschließvorrichtungen (siehe Seiten 115-117)
- Stellantriebe (siehe Seite 118)
- End-/Näherungsschalter (siehe Seite 118)
- Befestigungsbohrungen/-gewinde (siehe Seite 119)
- Gehäuse aus Edelstahl
- Kugel und Schaltwelle aus Edelstahl
- Alternative Kugelsitz- und Dichtungswerkstoffe für höhere Temperaturen oder aggressive Medien
- Dichtungssätze (enthalten die oben mit * markierten Bauteile)

Bestellschlüssel

HBV	-	2	-	N	16	-	0	0	B	1	-	M	-	-
①		②		③	④		⑤	⑥	⑦	⑧		⑨	⑩	⑪

① Typ

Höchstdruck-Blockkugelhahn	**HBV**

② Anzahl der Anschlüsse

2 Anschlüsse (Zwei-Wege-Kugelhahn)	**2**

③ Anschlussart

NPT-Innengewinde (ANSI B1.20.1)	**N**
24°-Konusanschluss (Schwere Baureihe)	**—**

Wenden Sie sich an STAUFF für andere Anschlussarten.

④ Anschlussgröße

STAUFF Größe (entsprechend Maßtabelle) für AnschlussartN:

04	06	08	12	16

Rohrmaß (entsprechend Maßtabelle) für 24°-Konusanschluss (Schwere Baureihe):

08S	10S	12S	14S	16S	20S	25S	30S

Wenden Sie sich an STAUFF für andere Anschlussgrößen.

⑤ Werkstoff / Oberfläche: Gehäuse

Stahl, Zink/Eisen-beschichtet	**0**
Edelstahl V4A (AISI 316Ti)	**1**

Hinweis: Edelstahl-Ausführung kann in Maß und Ausführung abweichen.
Alternative Werkstoffe / Oberflächen auf Anfrage.
Bitte wenden Sie sich an STAUFF.

⑥ Werkstoff: Kugel / Schaltwelle

Kugel: Stahl, hartverchromt Welle: Stahl	**0**
Kugel / Welle: Edelstahl V4A (AISI 316Ti)	**1**

Alternative Werkstoffe / Oberflächen auf Anfrage.
Bitte wenden Sie sich an STAUFF.

⑦ Werkstoff: Kugelsitz

POM, gekammert	**B**

Alternative Werkstoffe auf Anfrage.
Bitte wenden Sie sich an STAUFF.

⑧ Werkstoff: O-Ringe

NBR (Buna-N®)	**0**
FKM (Viton®)	**1**

Alternative Werkstoffe auf Anfrage.
Bitte wenden Sie sich an STAUFF.

⑨ Fertigungsschlüssel

Fertigungsschlüssel für sämtliche Anschlussarten	**M**

⑩ Schaltgriff-Optionen

Mit Standard-Schaltgriff entsprechend Maßtabelle	**—**
Ohne Schaltgriff	**0**

Alternative Schaltgriffe können separat bestellt werden.
Siehe Seite 114 für weitere Informationen.

⑪ Optionen / Zubehör

Ohne Zubehör	**—**
Mit Abschließvorrichtung LD1	**LD1**
Mit Abschließvorrichtung LD4	**LD4**

Siehe Seiten 115-119 für weitere Informationen und Optionen.

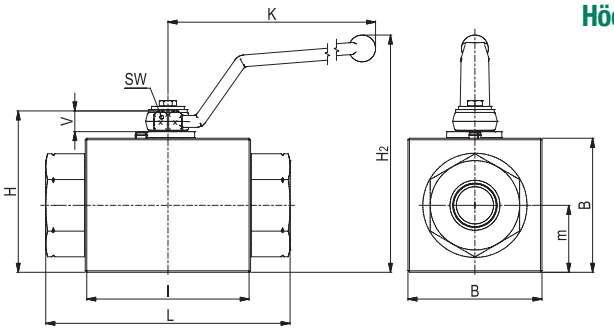

Höchstdruck-Blockkugelhahn bis 800 bar / 12000 PSI ▪ Typ HBV-2
NPT-Innengewinde (ANSI B1.20.1)

NPT-Innengewinde (ANSI B1.20.1)

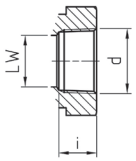

Der in der Tabelle dargestellte Lieferstandard beinhaltet folgende Werkstoffe für diese Baureihe:

- Gehäuse, Kugel und Welle: Stahl
- Schaltgriff: Stahl
- Kugelsitz: POM, gekammert
- O-Ringe: FKM (Viton®)

STAUFF Größe	Anschlussgröße d	Nenn-weite DN	Abmessungen (mm/in) LW	L	l	B	H	m	V	SW	K	i	H2	Nenndruck (bar/PSI)	Gewicht (kg/lbs)	Bestellbezeichnungen (Lieferstandard)
04	1/4–18 NPT	6	6	130	76	50	64	25	11	9	115	13,7	101	800	1,92	HBV-2-N04-00B1-M
			.39	8.44	4.94	3.25	4.16	1.62	.71	.58	4.53	.89	3.98	12000	4.22	
06	3/8–18 NPT	10	13	130	76	50	64	25	11	9	115	13,5	101	800	1,85	HBV-2-N06-00B1-M
			.84	8.44	4.94	3.25	4.16	1.62	.71	.58	4.53	.88	3.98	12000	4.07	
08	1/2–14 NPT	13	13	130	76	50	64	25	11	9	115	17	101	800	1,79	HBV-2-N08-00B1-M
			.84	8.44	4.94	3.25	4.16	1.62	.71	.58	4.53	1.10	3.98	12000	3.93	
12	3/4–14 NPT	20	20	161	111	90	108	45	14	14	171	18,3	159	800	7,83	HBV-2-N12-00B1-M
			1.30	10.45	7.21	5.84	7.01	2.92	.91	.91	6.73	1.19	6.26	12000	17.23	
16	1–11 NPT	25	25	164	111	90	108	45	14	14	171	21,6	159	800	7,68	HBV-2-N16-00B1-M
			1.62	10.65	7.21	5.84	7.01	2.92	.91	.91	6.73	1.40	6.26	12000	16.90	

Bitte Druckstufe der Rohrverbindung beachten.
Maße und Ausführung für Edelstahl können abweichen.

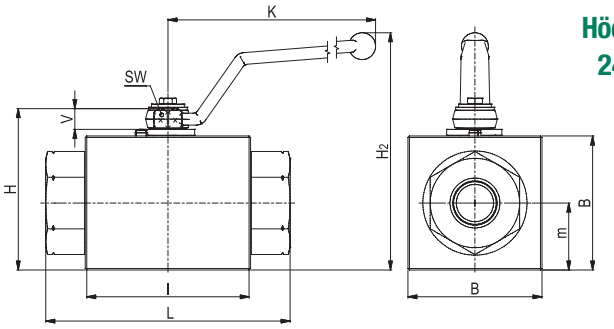

Höchstdruck-Blockkugelhahn bis 800 bar / 12000 PSI ▪ Typ HBV-2
24°-Konusanschluss ▪ Schwere Baureihe (DIN 2353 / ISO 8434-1)

24°-Konusanschluss (DIN 2353 / ISO 8434-1)

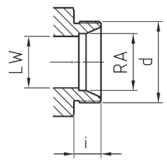

Der in der Tabelle dargestellte Lieferstandard beinhaltet folgende Werkstoffe für diese Baureihe:

- Gehäuse, Kugel und Welle: Stahl
- Schaltgriff: Zink
- Kugelsitz: POM, gekammert
- O-Ringe: FKM (Viton®)

Lieferung erfolgt ohne Muttern und Schneidringe.

STAUFF Größe	Anschlussgröße d	Nenn-weite DN	Abmessungen (mm/in) RA	LW	L	l	B	H	m	V	SW	K	i	H2	Nenndruck (bar/PSI)	Gewicht (kg/lbs)	Bestellbezeichnungen (Lieferstandard)
02	08S / M16 x 1,5	4	8	5	110	76	50	64	25	11	9	115	12	101	800	1,60	HBV-2-08S-00B1-M
			.31	.20	4.33	2.99	1.97	2.52	.98	.43	.35	4.53	.47	3.98	12000	3.52	
04	10S / M18 x 1,5	6	10	6	114	76	50	64	25	11	9	115	12	101	800	1,60	HBV-2-10S-00B1-M
			.39	.24	4.49	2.99	1.97	2.52	.98	.43	.35	4.53	.47	3.98	12000	3.52	
05	12S / M20 x 1,5	8	12	8	114	76	50	64	25	11	9	115	12	101	800	1,64	HBV-2-12S-00B1-M
			.47	.31	4.49	2.99	1.97	2.52	.98	.43	.35	4.53	.47	3.98	12000	3.61	
06	14S / M22 x 1,5	10	14	13	114	76	50	64	25	11	9	115	14	101	800	1,56	HBV-2-14S-00B1-M
			.55	.51	4.49	2.99	1.97	2.52	.98	.43	.35	4.53	.55	3.98	12000	3.43	
08	16S / M24 x 1,5	13	16	13	114	76	50	64	25	11	9	115	14	101	800	1,58	HBV-2-16S-00B1-M
			.63	.51	4.49	2.99	1.97	2.52	.98	.43	.35	4.53	.55	3.98	12000	3.48	
08	20S / M30 x 2	13	20	13	118	76	50	64	25	11	9	115	16	101	800	1,63	HBV-2-20SDN13-00B1-M
			.79	.51	4.65	2.99	1.97	2.52	.98	.43	.35	4.53	.63	3.98	12000	3.59	
12	25S / M36 x 2	20	25	20	162	111	90	108	45	14	14	171	18	159	800	7,31	HBV-2-25S-00B1-M
			.98	.79	6.38	4.37	3.54	4.25	1.77	.55	.55	6.73	.71	6.26	12000	16.08	
16	30S / M42 x 2	25	30	25	166	111	90	108	45	14	14	171	20	159	800	7,40	HBV-2-30S-00B1-M
			1.18	.98	6.54	4.37	3.54	4.25	1.77	.55	.55	6.73	.79	6.26	12000	16.28	

Bitte Druckstufe der Rohrverbindung beachten.
Maße und Ausführung für Edelstahl können abweichen.

A

Hochdruck-Blockkugelhahn ▪ Typ BBV-2-F

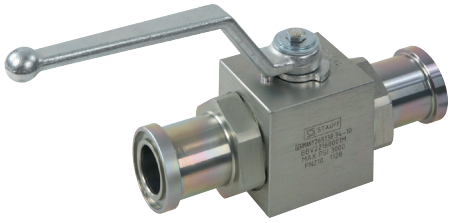

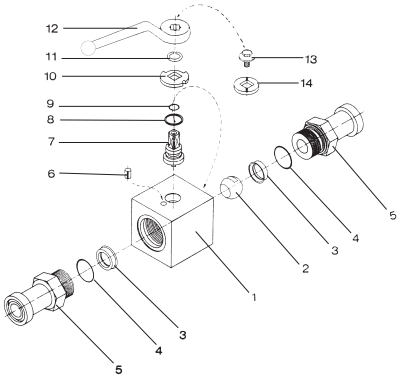

Stückliste

Nr.	Anz.	Beschreibung
1	1	Gehäuse
2	1	Kugel
3*	2	Kugelsitz
4*	2	O-Ring (Verschraubung)
5	2	Verschraubung
6	1	Anschlagstift
7	1	Schaltwelle
8*	1	Anlaufscheibe
9*	1	O-Ring (Schaltwelle)
10	1	Anschlagscheibe
11	1	Sprengring
12	1	Schaltgriff
13	1	Schraube (Schaltwelle)
14	1	Durchflussrichtungsanzeige

Produktmerkmale

Zwei-Wege-Hochdruck-Blockkugelhähne, konzipiert als Absperrarmaturen für Hydraulikanwendungen

Standard-Ausführung
- Blockausführung für den Rohrleitungseinbau
- Mit Schaltgriff ausgestattet

Standard-Werkstoffe
- Gehäuse: Stahl, Zink/Eisen-beschichtet
- Kugel: Stahl, hartverchromt
- Welle: Stahl
- Schaltgriff: Zink (STAUFF Gr. 8)
  Stahl (STAUFF Gr. 12-16)
- Kugelsitz: Delrin® (POM)
- O-Ringe: FKM (Viton®)

Standard-Anschlüsse / -Anschlussgrößen
- SAE-Flanschadapter, Baureihe 3000 PSI (ISO 6162-1)
- SAE-Flanschadapter, Baureihe 6000 PSI (ISO 6162-2)
- Flanschadapter in Standard- und Sonderlängen

Druckbereich
- Druckbereich: bis zu 420 bar / 6000 PSI (abhängig von der Nenngröße und den ausgewählten Werkstoffen)

Achtung: Der tatsächliche Druckbereich ist von der Druckstufe der eingesetzten Flansche / Rohre abhängig.

Temperaturbereich
- Temperatur-Einsatzbereich:
  -20 °C ... +100 °C / -4 °F ... + 212 °F

Optionen / Zubehör
- Anschlussflansche (siehe Katalog STAUFF Flansche)
- Alternative Griffausführungen/-werkstoffe (siehe Seite 114)
- Abschließvorrichtungen (siehe Seiten 115-117)
- Stellantriebe (siehe Seite 118)
- End-/Näherungsschalter (siehe Seite 118)
- Befestigungsbohrungen/-gewinde (siehe Seite 119)
- Gehäuse aus Edelstahl
- Kugel und Schaltwelle aus Edelstahl
- Alternative Kugelsitz- und Dichtungswerkstoffe für höhere Temperaturen oder aggressive Medien
- Dichtungssätze (enthalten die oben mit * markierten Bauteile)

Bestellschlüssel

BBV	-	2	-	F3	16	-	0	0	0	1	-	M	-	-
①		②		③	④		⑤	⑥	⑦	⑧		⑨	⑩	⑪

① Typ

Hochdruck-Blockkugelhahn	**BBV**

② Anzahl der Anschlüsse

2 Anschlüsse (Zwei-Wege-Kugelhahn)	**2**

③ Anschlussart

SAE-Flanschadapter, Baureihe 3000 PSI (Flanschapter in Standardlänge)	**F3**
SAE-Flanschadapter, Baureihe 3000 PSI (Flanschapter in Sonderlänge)	**F3X**
SAE-Flanschadapter, Baureihe 6000 PSI (Flanschapter in Standardlänge)	**F6**
SAE-Flanschadapter, Baureihe 6000 PSI (Flanschapter in Sonderlänge)	**F6X**

Wenden Sie sich an STAUFF für andere Anschlussarten.

④ Anschlussgröße

STAUFF Größe (entsprechend Maßtabelle)		
08	**12**	**16**

Wenden Sie sich an STAUFF für andere Anschlussgrößen.

⑤ Werkstoff / Oberfläche: Gehäuse

Stahl, Zink/Eisen-beschichtet	**0**
Edelstahl V4A (AISI 316Ti)	**1**

Hinweis: Edelstahl-Ausführung kann in Maß und Ausführung abweichen.
Alternative Werkstoffe / Oberflächen auf Anfrage.
Bitte wenden Sie sich an STAUFF.

⑥ Werkstoff: Kugel / Schaltwelle

Kugel: Stahl, hartverchromt Welle: Stahl	**0**
Kugel / Welle: Edelstahl V4A (AISI 316Ti)	**1**

Alternative Werkstoffe / Oberflächen auf Anfrage.
Bitte wenden Sie sich an STAUFF.

⑦ Werkstoff: Kugelsitz

Delrin® (POM)	**0**

Alternative Werkstoffe auf Anfrage.
Bitte wenden Sie sich an STAUFF.

⑧ Werkstoff: O-Ringe

NBR (Buna-N®)	**0**
FKM (Viton®)	**1**

Alternative Werkstoffe auf Anfrage.
Bitte wenden Sie sich an STAUFF.

⑨ Fertigungsschlüssel

Fertigungsschlüssel für sämtliche Anschlussarten	**M**
Fertigungsschlüssel für Hochdruckvariante der Baureihe 6000 PSI (STAUFF Größe 16)	**H**

⑩ Schaltgriff-Optionen

Mit Standard-Schaltgriff entsprechend Maßtabelle	**—**
Ohne Schaltgriff	**0**

Alternative Schaltgriffe können separat bestellt werden.
Siehe Seite 114 für weitere Informationen.

⑪ Optionen / Zubehör

Ohne Zubehör	**—**
Mit Abschließvorrichtung LD1	**LD1**
Mit Abschließvorrichtung LD2	**LD2**

Siehe Seiten 115-119 für weitere Informationen und Optionen.

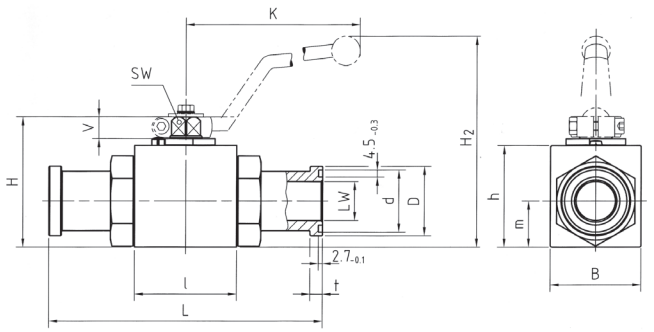

Hochdruck-Blockkugelhahn ▪ Typ BBV-2-F3
SAE-Flanschadapter ▪ Baureihe 3000 PSI (ISO 6162-1)

Der in der Tabelle dargestellte Lieferstandard beinhaltet folgende Werkstoffe für diese Baureihe:

- Gehäuse, Kugel und Welle: Stahl
- Schaltgriff: Zink (STAUFF Gr. 8)
  Stahl (STAUFF Gr. 12-16)
- Kugelsitz: Delrin® (POM)
- O-Ringe: FKM (Viton®)

Baureihe 3000 PSI ▪ Flanschapter in Standardlänge

STAUFF Größe	SAE Flanschgröße	Nenn-weite DN	Abmessungen (mm/in) LW	L	l	B	H	h	m	V	SW	K	d[1]	D[2]	t[3]	H2	Nenndruck (bar/PSI)	Gewicht (kg/lbs)	Bestellbezeichnungen (Lieferstandard)
08	1/2	13	13	151	48	35	54	40	19	11	9	115	25,5	30,2	6,8	89	350	0,85	BBV-2-F308-0001-M
			.51	5.94	1.89	1.38	2.13	1.57	.75	.43	.35	4.53	1.00	1.19	.27	3.50	5000	1.87	
12	3/4	20	19	162	62	49	75	57	24,5	14	14	171	31,9	38,1	6,8	127	350	1,87	BBV-2-F312-0001-M
			.75	6.38	2.44	1.93	2.95	2.24	.96	.55	.55	6.73	1.26	1.50	.27	5	5000	4.11	
16	1	25	25	178	66	58	83	65	29,5	14	14	171	39,8	44,4	8,1	135	320	2,70	BBV-2-F316-0001-M
			.98	7.01	2.60	2.28	3.27	2.56	1.16	.55	.55	6.73	1.57	1.75	.32	5.31	4600	5.94	

Maße und Ausführung für Edelstahl können abweichen.

Baureihe 3000 PSI ▪ Flanschapter in Sonderlänge

STAUFF Größe	SAE Flanschgröße	Nenn-weite DN	Abmessungen (mm/in) LW	L	l	B	H	h	m	V	SW	K	d[1]	D[2]	t[3]	H2	Nenndruck (bar/PSI)	Gewicht (kg/lbs)	Bestellbezeichnungen (Lieferstandard)
08	1/2	13	13	170	48	35	54	40	19	11	9	115	25,5	30,2	6,8	89	350	0,89	BBV-2-F3X08-0001-M
			.51	6.69	1.89	1.38	2.13	1.57	.75	.43	.35	4.53	1.00	1.19	.27	3.50	5000	1.96	
12	3/4	20	19	200	62	49	75	57	24,5	14	14	171	31,9	38,1	6,8	127	350	2,00	BBV-2-F3X12-0001-M
			.75	7.87	2.44	1.93	2.95	2.24	.96	.55	.55	6.73	1.26	1.50	.27	5	5000	4.40	
16	1	25	25	215	66	58	83	65	29,5	14	14	171	39,8	44,4	8,1	135	320	2,85	BBV-2-F3X16-0001-M
			.98	8.46	2.60	2.28	3.27	2.56	1.16	.55	.55	6.73	1.57	1.75	.32	5.31	4600	6.27	

Achtung: Der tatsächliche Druckbereich ist von der Druckstufe der eingesetzten Flansche / Rohre abhängig.

[1] Abmessung d: ±0,1 mm / .004 in [2] Abmessung D: –0,2 mm / .008 in [3] Abmessung t: –0,2 mm / .008 in

Maße und Ausführung für Edelstahl können abweichen.

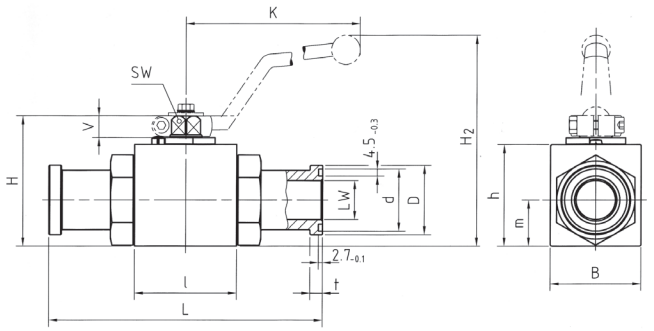

Hochdruck-Blockkugelhahn ▪ Typ BBV-2-F6
SAE-Flanschadapter ▪ Baureihe 6000 PSI (ISO 6162-2)

Der in der Tabelle dargestellte Lieferstandard beinhaltet folgende Werkstoffe für diese Baureihe:

- Gehäuse, Kugel und Welle: Stahl
- Schaltgriff: Zink
- Kugelsitz: Delrin® (POM)
- O-Ringe: FKM (Viton®)

Baureihe 6000 PSI ▪ Flanschapter in Standardlänge

STAUFF Größe	SAE Flanschgröße	Nenn-weite DN	Abmessungen (mm/in) LW	L	l	B	H	h	m	V	SW	K	d[1]	D[2]	t[3]	H2	Nenndruck (bar/PSI)	Gewicht (kg/lbs)	Bestellbezeichnungen (Lieferstandard)
08	1/2	13	13	151	48	35	54	40	19	11	9	115	25,5	31,8	7,9	89	420	0,90	BBV-2-F608-0001-M
			.51	5.94	1.89	1.38	2.13	1.57	.75	.43	.35	4.53	1.00	1.25	.31	3.50	6000	1.98	
12	3/4	20	19	174	62	49	75	57	24,5	14	14	171	31,9	41,3	8,9	127	420	1,95	BBV-2-F612-0001-M
			.75	6.85	2.44	1.93	2.95	2.24	.96	.55	.55	6.73	1.26	1.63	.35	5	6000	4.29	
16	1	25	25	198	66	58	83	65	29,5	14	14	171	39,8	47,6	9,6	135	320	3,00	BBV-2-F616-0001-M
			.98	7.80	2.60	2.28	3.27	2.56	1.16	.55	.55	6.73	1.70	1.87	.38	5.31	4600	6.60	
16	1	25	25	206	74	70	88	70	34,5	14	14	171	39,8	47,6	9,6	140	420	3,00	BBV-2-F616-0001-H
			.98	8.11	2.91	2.76	3.46	2.76	1.36	.55	.55	6.73	1.70	1.87	.38	5.51	6000	6.60	

Maße und Ausführung für Edelstahl können abweichen.

Baureihe 6000 PSI ▪ Flanschapter in Sonderlänge

STAUFF Größe	SAE Flanschgröße	Nenn-weite DN	Abmessungen (mm/in) LW	L	l	B	H	h	m	V	SW	K	d[1]	D[2]	t[3]	H2	Nenndruck (bar/PSI)	Gewicht (kg/lbs)	Bestellbezeichnungen (Lieferstandard)
08	1/2	13	13	180	48	35	54	40	19	11	9	115	25,5	31,8	7,9	89	420	1,00	BBV-2-F6X08-0001-M
			.51	7.09	1.89	1.38	2.13	1.57	.75	.43	.35	4.53	1.00	1.25	.31	3.50	6000	2.20	
12	3/4	20	19	200	62	49	75	57	24,5	14	14	171	31,9	41,3	8,9	127	420	2,10	BBV-2-F6X12-0001-M
			.75	7.87	2.44	1.93	2.95	2.24	.96	.55	.55	6.73	1.26	1.63	.35	5	6000	4.62	
16	1	25	25	250	66	58	83	65	29,5	14	14	171	39,8	47,6	9,6	135	320	3,15	BBV-2-F6X16-0001-M
			.98	9.84	2.60	2.28	3.27	2.56	1.16	.55	.55	6.73	1.70	1.87	.38	5.31	4600	6.93	
16	1	25	25	250	74	70	88	70	34,5	14	14	171	39,8	47,6	9,6	140	420	3,15	BBV-2-F6X16-0001-H
			.98	9.84	2.91	2.76	3.46	2.76	1.36	.55	.55	6.73	1.70	1.87	.38	5.51	6000	6.93	

Achtung: Der tatsächliche Druckbereich ist von der Druckstufe der eingesetzten Flansche / Rohre abhängig.

[1] Abmessung d: ±0,1 mm / .004 in [2] Abmessung D: –0,2 mm / .008 in [3] Abmessung t: –0,2 mm / .008 in

Maße und Ausführung für Edelstahl können abweichen.

A

Hochdruck-Schmiedekugelhahn ▪ Typ FBV-2-F

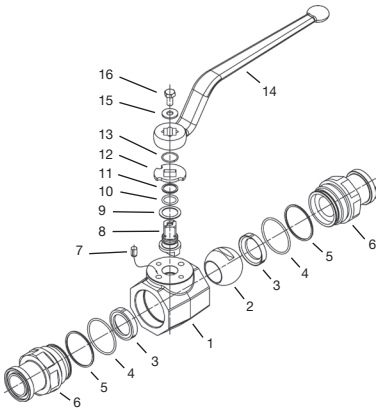

Stückliste

Nr.	Anz.	Beschreibung
1	1	Gehäuse
2	1	Kugel
3*	2	Kugelsitz
4*	2	O-Ring (Verschraubung)
5*	2	Stützring (Verschraubung)
6	2	Verschraubung
7	1	Anschlagstift
8	1	Schaltwelle
9*	1	Anlaufscheibe
10*	1	O-Ring (Schaltwelle)
11*	1	Stützring (Schaltwelle)
12	1	Anschlagscheibe
13	1	Sprengring
14	1	Schaltgriff
15	1	Unterlegscheibe
16	1	Schraube (Schaltwelle)

Produktmerkmale

Zwei-Wege-Hochdruck-Schmiedekugelhähne, konzipiert als Absperrarmaturen für Hydraulikanwendungen

Standard-Ausführung
- Geschmiedete Ausführung für den Rohrleitungseinbau
- Mit gekröpftem Schaltgriff ausgestattet

Standard-Werkstoffe
- Gehäuse: Stahl, Zink/Eisen-beschichtet
- Kugel: Stahl, hartverchromt
- Welle: Stahl
- Schaltgriff: Stahl
- Kugelsitz: Delrin® (POM)
- O-Ringe: FKM (Viton®)

Standard-Anschlüsse / -Anschlussgrößen
- SAE-Flanschadapter, Baureihe 3000 PSI
- SAE-Flanschadapter, Baureihe 6000 PSI
- Flanschadapter in Standard- und Sonderlängen

Druckbereich
- Druckbereich: bis zu 420 bar / 6000 PSI (abhängig von der Nenngröße und den ausgewählten Werkstoffen)

Achtung: Der tatsächliche Druckbereich ist von der Druckstufe der eingesetzten Flansche / Rohre abhängig.

Temperaturbereich
- Temperatur-Einsatzbereich: -20 °C ... +100 °C / -4 °F ... + 212 °F

Optionen / Zubehör
- Anschlussflansche (siehe Katalog STAUFF Flansche)
- Alternative Griffausführungen/-werkstoffe (siehe Seite 114)
- Abschließvorrichtungen (siehe Seiten 115-117)
- Stellantriebe (siehe Seite 118)
- End-/Näherungsschalter (siehe Seite 118)
- Befestigungsbohrungen/-gewinde (siehe Seite 119)
- Gehäuse aus Edelstahl
- Kugel und Schaltwelle aus Edelstahl
- Alternative Kugelsitz- und Dichtungswerkstoffe für höhere Temperaturen oder aggressive Medien
- Dichtungssätze (enthalten die oben mit * markierten Bauteile)

Bestellschlüssel

FBV	-	2	-	F3	20	-	0	0	0	1	-	M	-	-
①		②		③	④		⑤	⑥	⑦	⑧		⑨	⑩	⑪

① Typ

Hochdruck-Schmiedekugelhahn	**FBV**

② Anzahl der Anschlüsse

2 Anschlüsse (Zwei-Wege-Kugelhahn)	**2**

③ Anschlussart

SAE-Flanschadapter, Baureihe 3000 PSI (Flanschapter in Standardlänge)	**F3**
SAE-Flanschadapter, Baureihe 3000 PSI (Flanschapter in Sonderlänge)	**F3X**
SAE-Flanschadapter, Baureihe 6000 PSI (Flanschapter in Standardlänge)	**F6**
SAE-Flanschadapter, Baureihe 6000 PSI (Flanschapter in Sonderlänge)	**F6X**

Wenden Sie sich an STAUFF für andere Anschlussarten.

④ Anschlussgröße

STAUFF Größe (entsprechend Maßtabelle)		
20	**24**	**32**

Wenden Sie sich an STAUFF für andere Anschlussgrößen.

⑤ Werkstoff / Oberfläche: Gehäuse

Stahl, Zink/Eisen-beschichtet	**0**
Edelstahl V4A (AISI 316Ti)	**1**

Hinweis: Edelstahl-Ausführung kann in Maß und Ausführung abweichen.
Alternative Werkstoffe / Oberflächen auf Anfrage.
Bitte wenden Sie sich an STAUFF.

⑥ Werkstoff: Kugel / Schaltwelle

Kugel: Stahl, hartverchromt Welle: Stahl	**0**
Kugel / Welle: Edelstahl V4A (AISI 316Ti)	**1**

Alternative Werkstoffe / Oberflächen auf Anfrage.
Bitte wenden Sie sich an STAUFF.

⑦ Werkstoff: Kugelsitz

Delrin® (POM)	**0**

Alternative Werkstoffe auf Anfrage.
Bitte wenden Sie sich an STAUFF.

⑧ Werkstoff: O-Ringe

NBR (Buna-N®)	**0**
FKM (Viton®)	**1**

Alternative Werkstoffe auf Anfrage.
Bitte wenden Sie sich an STAUFF.

⑨ Fertigungsschlüssel

Fertigungsschlüssel für sämtliche Anschlussarten	**M**

⑩ Schaltgriff-Optionen

Mit Standard-Schaltgriff entsprechend Maßtabelle	**—**
Ohne Schaltgriff	**0**

Alternative Schaltgriffe können separat bestellt werden.
Siehe Seite 114 für weitere Informationen.

⑪ Optionen / Zubehör

Ohne Zubehör	**—**
Mit Abschließvorrichtung LD1	**LD1**
Mit Abschließvorrichtung LD2	**LD2**
Mit Abschließvorrichtung LD6 (US-Ausführung)	**LD6**

Siehe Seiten 115-119 für weitere Informationen und Optionen.

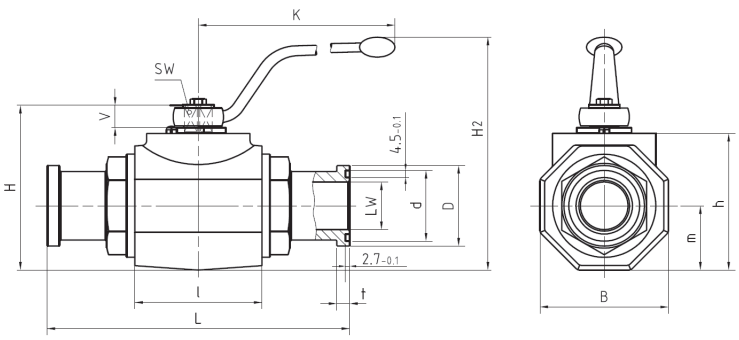

Hochdruck-Schmiedekugelhahn ▪ Typ FBV-2-F3
SAE-Flanschadapter ▪ Baureihe 3000 PSI (ISO 6162-1)

Der in der Tabelle dargestellte Lieferstandard beinhaltet folgende Werkstoffe für diese Baureihe:

- Gehäuse, Kugel und Welle: Stahl
- Schaltgriff: Stahl
- Kugelsitz: Delrin® (POM)
- O-Ringe: FKM (Viton®)

Baureihe 3000 PSI ▪ Flanschapter in Standardlänge

STAUFF Größe	SAE Flanschgröße	Nenn-weite DN	Abmessungen (mm/in) LW	L	l	B	H	h	m	V	SW	K	d[1]	D[2]	t[3]	Nenndruck (bar/PSI)	Gewicht (kg/lbs)	Bestellbezeichnungen (Lieferstandard)
20	1-1/4	32	30	191	80	81	107	86	40,5	16,5	17	306	44,6	50,8	8,1	280	4,22	FBV-2-F320-0001-M
			1.18	7.52	3.15	3.19	4.21	3.39	1.59	.65	.67	12.05	1.76	2.00	.32	4000	9.28	
24	1-1/2	40	38	231	85	100	124	103	50	16,5	17	306	54,1	60,3	8,1	210	6,54	FBV-2-F324-0001-M
			1.50	9.09	3.35	3.94	4.88	4.06	1.97	.65	.67	12.05	2.13	2.37	.32	3000	14.39	
32	2	50	48	232	100	118	138	117	59	16,5	17	306	63,6	71,4	9,6	210	9,29	FBV-2-F332-0001-M
			1.89	9.13	3.94	4.65	5.43	4.61	2.32	.65	.67	12.05	2.50	2.81	.38	3000	20.44	

Maße und Ausführung für Edelstahl können abweichen.

Baureihe 3000 PSI ▪ Flanschapter in Sonderlänge

STAUFF Größe	SAE Flanschgröße	Nenn-weite DN	Abmessungen (mm/in) LW	L	l	B	H	h	m	V	SW	K	d[1]	D[2]	t[3]	Nenndruck (bar/PSI)	Gewicht (kg/lbs)	Bestellbezeichnungen (Lieferstandard)
20	1-1/4	32	30	275	80	81	107	86	40,5	16,5	17	306	44,6	50,8	8,1	280	5,15	FBV-2-F3X20-0001-M
			1.18	10.83	3.15	3.19	4.21	3.39	1.59	.65	.67	12.05	1.76	2.00	.32	4000	11.33	
24	1-1/2	40	38	320	85	100	124	103	50	16,5	17	306	54,1	60,3	8,1	210	7,20	FBV-2-F3X24-0001-M
			1.50	12.60	3.35	3.94	4.88	4.06	1.97	.65	.67	12.05	2.13	2.37	.32	3000	15.84	
32	2	50	48	323	100	118	138	117	59	16,5	17	306	63,6	71,4	9,6	210	11,50	FBV-2-F3X32-0001-M
			1.89	12.72	3.94	4.65	5.43	4.61	2.32	.65	.67	12.05	2.50	2.81	.38	3000	25.30	

Achtung: Der tatsächliche Druckbereich ist von der Druckstufe der eingesetzten Flansche / Rohre abhängig.

[1] Abmessung d: ±0,1 mm / .004 in
[2] Abmessung D: –0,2 mm / .008 in
[3] Abmessung t: –0,2 mm / .008 in

Maße und Ausführung für Edelstahl können abweichen.

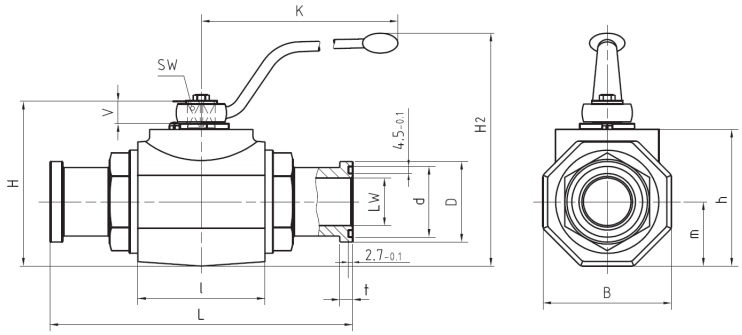

Hochdruck-Schmiedekugelhahn ▪ Typ FBV-2-F6
SAE-Flanschadapter ▪ Baureihe 6000 PSI (ISO 6162-2)

Der in der Tabelle dargestellte Lieferstandard beinhaltet folgende Werkstoffe für diese Baureihe:

- Gehäuse, Kugel und Welle: Stahl
- Schaltgriff: Stahl
- Kugelsitz: Delrin® (POM)
- O-Ringe: FKM (Viton®)

Baureihe 6000 PSI ▪ Flanschapter in Standardlänge

STAUFF Größe	SAE Flanschgröße	Nenn-weite DN	Abmessungen (mm/in) LW	L	l	B	H	h	m	V	SW	K	d[1]	D[2]	t[3]	Nenndruck (bar/PSI)	Gewicht (kg/lbs)	Bestellbezeichnungen (Lieferstandard)
20	1-1/4	32	30	223	80	81	107	86	40,5	16,5	17	306	44,6	54	10,4	420	4,72	FBV-2-F620-0001-M
			1.18	8.78	3.15	3.19	4.21	3.39	1.59	.65	.67	12.05	1.76	2.13	.41	6000	10.38	
24	1-1/2	40	38	281	85	100	124	103	50	16,5	17	306	54,1	63,5	12,7	420	7,49	FBV-2-F624-0001-M
			1.50	11.06	3.35	3.94	4.88	4.06	1.97	.65	.67	12.05	2.13	2.50	.50	6000	16.48	
32	2	50	48	316	100	118	138	117	59	16,5	17	306	63,6	79,4	12,7	420	11,39	FBV-2-F632-0001-M
			1.89	12.44	3.94	4.65	5.43	4.61	2.32	.65	.67	12.05	2.50	3.13	.50	6000	25.06	

Maße und Ausführung für Edelstahl können abweichen.

Baureihe 6000 PSI ▪ Flanschapter in Sonderlänge

STAUFF Größe	SAE Flanschgröße	Nenn-weite DN	Abmessungen (mm/in) LW	L	l	B	H	h	m	V	SW	K	d[1]	D[2]	t[3]	Nenndruck (bar/PSI)	Gewicht (kg/lbs)	Bestellbezeichnungen (Lieferstandard)
20	1-1/4	32	30	322	80	81	107	86	40,5	16,5	17	306	44,6	54	10,4	420	5,55	FBV-2-F6X20-0001-M
			1.18	12.68	3.15	3.19	4.21	3.39	1.59	.65	.67	12.05	1.76	2.13	.41	6000	12.21	
24	1-1/2	40	38	380	85	100	124	103	50	16,5	17	306	54,1	63,5	12,7	420	7,65	FBV-2-F6X24-0001-M
			1.50	14.96	3.35	3.94	4.88	4.06	1.97	.65	.67	12.05	2.13	2.50	.50	6000	16.83	
32	2	50	48	385	100	118	138	117	59	16,5	17	306	63,6	79,4	12,7	420	12,00	FBV-2-F6X32-0001-M
			1.89	15.16	3.94	4.65	5.43	4.61	2.32	.65	.67	12.05	2.50	3.13	.50	6000	26.40	

Achtung: Der tatsächliche Druckbereich ist von der Druckstufe der eingesetzten Flansche / Rohre abhängig.

[1] Abmessung d: ±0,1 mm / .004 in
[2] Abmessung D: –0,2 mm / .008 in
[3] Abmessung t: –0,2 mm / .008 in

Maße und Ausführung für Edelstahl können abweichen.

A

Hochdruck-Blockkugelhahn ▪ Typ BBV-2-F/C

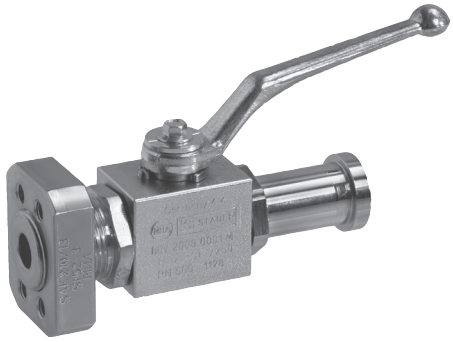

Produktmerkmale

Zwei-Wege-Hochdruck-Blockkugelhähne, konzipiert als Absperrarmaturen für Hydraulikanwendungen

Standard-Ausführung
- Blockausführung für den Rohrleitungseinbau
- Mit Schaltgriff ausgestattet

Standard-Werkstoffe
- Gehäuse: Stahl, Zink/Eisen-beschichtet
- Kugel: Stahl, hartverchromt
- Welle: Stahl
- Schaltgriff: Zink
- Kugelsitz: Delrin® (POM)
- O-Ringe: FKM (Viton®)

Standard-Anschlüsse / -Anschlussgrößen
- SAE-Flanschadapter/-anschluss, Baureihe 3000 PSI
- SAE-Flanschadapter/-anschluss, Baureihe 6000 PSI
- Metrische ISO- oder UNC-Gewinde

Druckbereich
- Druckbereich: bis zu 420 bar / 6000 PSI (abhängig von der Nenngröße und den ausgewählten Werkstoffen)

Achtung: Der tatsächliche Druckbereich ist von der Druckstufe der eingesetzten Flansche / Rohre abhängig.

Temperaturbereich
- Temperatur-Einsatzbereich: -20 °C ... +100 °C / -4 °F ... + 212 °F

Optionen / Zubehör
- Anschlussflansche (siehe Katalog STAUFF Flansche)
- Alternative Griffausführungen/-werkstoffe (siehe Seite 114)
- Abschließvorrichtungen (siehe Seiten 115-117)
- Stellantriebe (siehe Seite 118)
- End-/Näherungsschalter (siehe Seite 118)
- Befestigungsbohrungen/-gewinde (siehe Seite 119)
- Gehäuse aus Edelstahl
- Kugel und Schaltwelle aus Edelstahl
- Alternative Kugelsitz- und Dichtungswerkstoffe für höhere Temperaturen oder aggressive Medien
- Dichtungssätze

Bestellschlüssel

BBV	-	2	-	F/C3	16	M	-	0	0	0	1	-	M	-	-
①		②		③	④	⑤		⑥	⑦	⑧	⑨		⑩	⑪	⑫

① Typ

Hochdruck-Blockkugelhahn	**BBV**

② Anzahl der Anschlüsse

2 Anschlüsse (Zwei-Wege-Kugelhahn)	**2**

③ Anschlussart

SAE-Flanschadapter/-anschluss, Baureihe 3000 PSI (ISO 6162-1)	**F/C3**
SAE-Flanschadapter/-anschluss, Baureihe 6000 PSI (ISO 6162-2)	**F/C6**

Wenden Sie sich an STAUFF für andere Anschlussarten.

④ Anschlussgröße

STAUFF Größe (entsprechend Maßtabelle)

08	**12**	**16**

Wenden Sie sich an STAUFF für andere Anschlussgrößen.

⑤ Gewindeart

Flanschanschluss mit metrischen ISO-Gewinden	**M**
Flanschanschluss mit UNC-Gewinden	**U**

⑥ Werkstoff / Oberfläche: Gehäuse

Stahl, Zink/Eisen-beschichtet	**0**
Edelstahl V4A (AISI 316Ti)	**1**

Hinweis: Edelstahl-Ausführung kann in Maß und Ausführung abweichen.
Alternative Werkstoffe / Oberflächen auf Anfrage.
Bitte wenden Sie sich an STAUFF.

⑦ Werkstoff: Kugel / Schaltwelle

Kugel: Stahl, hartverchromt Welle: Stahl	**0**
Kugel / Welle: Edelstahl V4A (AISI 316Ti)	**1**

Alternative Werkstoffe / Oberflächen auf Anfrage.
Bitte wenden Sie sich an STAUFF.

⑧ Werkstoff: Kugelsitz

Delrin® (POM)	**0**

Alternative Werkstoffe auf Anfrage.
Bitte wenden Sie sich an STAUFF.

⑨ Werkstoff: O-Ringe

NBR (Buna-N®)	**0**
FKM (Viton®)	**1**

Alternative Werkstoffe auf Anfrage.
Bitte wenden Sie sich an STAUFF.

⑩ Fertigungsschlüssel

Fertigungsschlüssel für sämtliche Anschlussarten	**M**
Fertigungsschlüssel für Hochdruckvariante der Baureihe 6000 PSI (STAUFF Größe 16)	**H**

⑪ Schaltgriff-Optionen

Mit Standard-Schaltgriff entsprechend Maßtabelle	**—**
Ohne Schaltgriff	**0**

Alternative Schaltgriffe können separat bestellt werden.
Siehe Seite 114 für weitere Informationen.

⑫ Optionen / Zubehör

Ohne Zubehör	**—**
Mit Abschließvorrichtung LD1	**LD1**

Siehe Seiten 115-119 für weitere Informationen und Optionen.

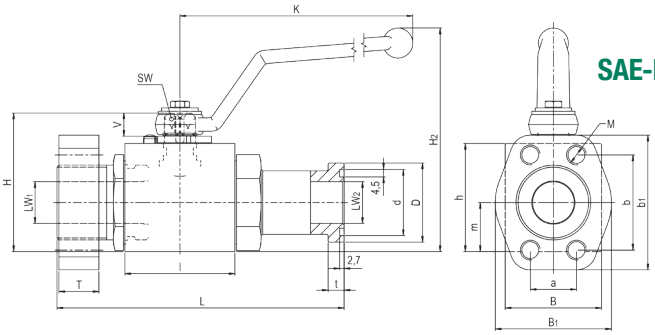

Hochdruck-Blockkugelhahn ▪ Typ BBV-2-F/C3
SAE-Flanschadapter/-anschluss ▪ Baureihe 3000 PSI (ISO 6162-1)

Der in der Tabelle dargestellte Lieferstandard beinhaltet folgende Werkstoffe für diese Baureihe:

- Gehäuse, Kugel und Welle: Stahl
- Schaltgriff: Zink
- Kugelsitz: Delrin® (POM)
- O-Ringe: FKM (Viton®)

Baureihe 3000 PSI ▪ Metrische ISO-Gewinde

STAUFF Größe	SAE Flansch-größe	Nenn-weite DN	Abmessungen (mm/in) LW1	LW2	L	l	B	B1	H	h	m	V	SW	K	d[1]	D[2]	t[3]	T	a	b	b1	M	H2	Nenndruck (bar/PSI)	Gewicht (kg/lbs)	Bestellbezeichnungen (Lieferstandard)
08	1/2	13	13	13	136	48	35	48	54	40	19	11	9	115	25,5	30,2	6,8	13	17,5	38,1	56	M8	89	350	1,20	BBV-2-F/C308M-0001-M
			.51	.51	5.35	1.89	1.38	1.89	2.13	1.57	.75	.43	.35	4.53	1.00	1.19	.27	.51	.69	1.50	2.20		3.50	5000	2.60	
12	3/4	20	20	19	149	62	49	50	75	57	24,5	14	14	170	31,9	38,1	6,8	14	22,3	47,6	65	M10	127	350	2,50	BBV-2-F/C312M-0001-M
			.79	.75	5.87	2.44	1.93	1.97	2.95	2.24	.96	.55	.55	6.69	1.26	1.50	.27	.55	.88	1.87	2.56		5.00	5000	5.50	
16	1	25	25	25	163	66	58	60	83	65	29,5	14	14	170	39,8	44,4	8,1	16	26,2	52,4	70	M10	135	320	3,50	BBV-2-F/C316M-0001-M
			.98	.98	6.42	2.60	2.28	2.36	3.27	2.56	1.16	.55	.55	6.69	1.57	1.75	.32	.63	1.03	2.06	2.76		5.31	4600	7.70	

Maße und Ausführung für Edelstahl können abweichen.

Baureihe 3000 PSI ▪ UNC-Gewinde

STAUFF Größe	SAE Flansch-größe	Nenn-weite DN	Abmessungen (mm/in) LW1	LW2	L	l	B	B1	H	h	m	V	SW	K	d[1]	D[2]	t[3]	T	a	b	b1	M	H2	Nenndruck (bar/PSI)	Gewicht (kg/lbs)	Bestellbezeichnungen (Lieferstandard)
08	1/2	13	13	13	136	48	35	48	54	40	19	11	9	115	25,5	30,2	6,8	13	17,5	38,1	56	5/16–18	89	350	1,20	BBV-2-F/C308U-0001-M
			.51	.51	5.35	1.89	1.38	1.89	2.13	1.57	.75	.43	.35	4.53	1.00	1.19	.27	.51	.69	1.50	2.20	UNC	3.50	5000	2.60	
12	3/4	20	20	19	149	62	49	50	75	57	24,5	14	14	170	31,9	38,1	6,8	14	22,3	47,6	65	3/8–16	127	350	2,50	BBV-2-F/C312U-0001-M
			.79	.75	5.87	2.44	1.93	1.97	2.95	2.24	.96	.55	.55	6.69	1.26	1.50	.27	.55	.88	1.87	2.56	UNC	5.00	5000	5.50	
16	1	25	25	25	163	66	58	60	83	65	29,5	14	14	170	39,8	44,4	8,1	16	26,2	52,4	70	3/8–16	135	320	3,50	BBV-2-F/C316U-0001-M
			.98	.98	6.42	2.60	2.28	2.36	3.27	2.56	1.16	.55	.55	6.69	1.57	1.75	.32	.63	1.03	2.06	2.76	UNC	5.31	4600	7.70	

Achtung: Der tatsächliche Druckbereich ist von der Druckstufe der eingesetzten Flansche / Rohre abhängig.

[1] Abmessung d: ±0,1 mm / .004 in [2] Abmessung D: –0,2 mm / .008 in [3] Abmessung t: –0,2 mm / .008 in

Maße und Ausführung für Edelstahl können abweichen.

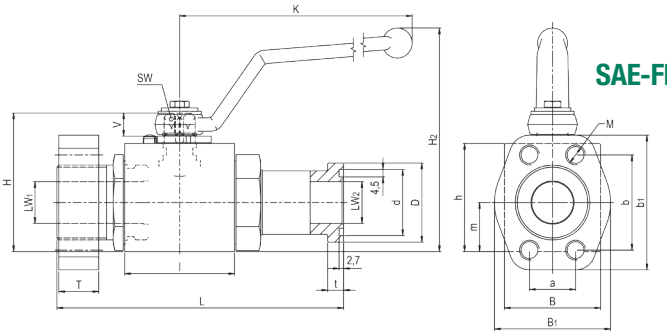

Hochdruck-Blockkugelhahn ▪ Typ BBV-2-F/C6
SAE-Flanschadapter/-anschluss ▪ Baureihe 6000 PSI (ISO 6162-2)

Der in der Tabelle dargestellte Lieferstandard beinhaltet folgende Werkstoffe für diese Baureihe:

- Gehäuse, Kugel und Welle: Stahl
- Schaltgriff: Zink
- Kugelsitz: Delrin® (POM)
- O-Ringe: FKM (Viton®)

Baureihe 6000 PSI ▪ Metrische ISO-Gewinde

STAUFF Größe	SAE Flansch-größe	Nenn-weite DN	Abmessungen (mm/in) LW1	LW2	L	l	B	B1	H	h	m	V	SW	K	d[1]	D[2]	t[3]	T	a	b	b1	M	H2	Nenndruck (bar/PSI)	Gewicht (kg/lbs)	Bestellbezeichnungen (Lieferstandard)
08	1/2	13	13	13	136	48	35	48	54	40	19	11	9	115	25,5	31,8	7,9	16	18,2	40,8	56	M8	89	420	1,20	BBV-2-F/C608M-0001-M
			.51	.51	5.35	1.89	1.38	1.89	2.13	1.57	.75	.43	.35	4.53	1.00	1.25	.31	.63	.72	1.61	2.20		3.50	6000	2.64	
12	3/4	20	20	19	155	62	49	60	75	57	24,5	14	14	170	31,9	41,3	8,9	19	23,8	50,8	71	M10	127	420	2,26	BBV-2-F/C612M-0001-M
			.79	.75	6.10	2.44	1.93	2.36	2.95	2.24	.96	.55	.55	6.69	1.26	1.63	.35	.75	.94	2.00	2.80		5.00	6000	4.98	
16	1	25	25	25	173	66	58	70	83	65	29,5	14	14	170	39,8	47,6	9,6	24	27,8	57,2	71	M12	135	320	3,75	BBV-2-F/C616M-0001-M
			.98	.98	6.81	2.60	2.28	2.76	3.27	2.56	1.16	.55	.55	6.69	1.57	1.87	.38	.94	1.09	2.25	2.80		5.31	4600	8.26	
16	1	25	25	25	181	74	70	70	88	70	34,5	14	14	170	39,8	47,6	9,6	24	27,8	57,2	81	M12	140	420	4,10	BBV-2-F/C616M-0001-H
			.98	.98	7.13	2.91	2.76	2.76	3.46	2.76	1.36	.55	.55	6.69	1.57	1.87	.38	.94	1.09	2.25	3.19		5.51	6000	9.04	

Maße und Ausführung für Edelstahl können abweichen.

Baureihe 6000 PSI ▪ UNC-Gewinde

STAUFF Größe	SAE Flansch-größe	Nenn-weite DN	Abmessungen (mm/in) LW1	LW2	L	l	B	B1	H	h	m	V	SW	K	d[1]	D[2]	t[3]	T	a	b	b1	M	H2	Nenndruck (bar/PSI)	Gewicht (kg/lbs)	Bestellbezeichnungen (Lieferstandard)
08	1/2	13	13	13	136	48	35	48	54	40	19	11	9	115	25,5	31,8	7,9	16	18,2	40,8	56	5/16–18	89	420	1,20	BBV-2-F/C608U-0001-M
			.51	.51	5.35	1.89	1.38	1.89	2.13	1.57	.75	.43	.35	4.53	1.00	1.25	.31	.63	.72	1.61	2.20	UNC	3.50	6000	2.64	
12	3/4	20	20	19	155	62	49	60	75	57	24,5	14	14	170	31,9	41,3	8,9	19	23,8	50,8	71	3/8–16	127	420	2,26	BBV-2-F/C612U-0001-M
			.79	.75	6.10	2.44	1.93	2.36	2.95	2.24	.96	.55	.55	6.69	1.26	1.63	.35	.75	.94	2.00	2.80	UNC	5.00	6000	4.98	
16	1	25	25	25	173	66	58	70	83	65	29,5	14	14	170	39,8	47,6	9,6	24	27,8	57,2	71	7/16–14	135	320	3,75	BBV-2-F/C616U-0001-M
			.98	.98	6.81	2.60	2.28	2.76	3.27	2.56	1.16	.55	.55	6.69	1.57	1.87	.38	.94	1.09	2.25	2.80	UNC	5.31	4600	8.26	
16	1	25	25	25	181	74	70	70	88	70	34,5	14	14	170	39,8	47,6	9,6	24	27,8	57,2	81	7/16–14	140	420	4,10	BBV-2-F/C616U -0001-H
			.98	.98	7.13	2.91	2.76	2.76	3.46	2.76	1.36	.55	.55	6.69	1.57	1.87	.38	.94	1.09	2.25	3.19	UNC	5.51	6000	9.04	

Achtung: Der tatsächliche Druckbereich ist von der Druckstufe der eingesetzten Flansche / Rohre abhängig.

[1] Abmessung d: ±0,1 mm / .004 in [2] Abmessung D: –0,2 mm / .008 in [3] Abmessung t: –0,2 mm / .008 in

Maße und Ausführung für Edelstahl können abweichen.

A

Hochdruck-Schmiedekugelhahn ▪ Typ FBV-2-F/C

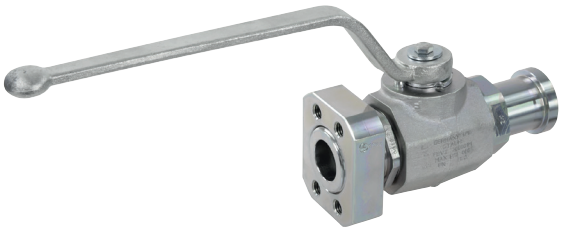

Produktmerkmale

Zwei-Wege-Hochdruck-Schmiedekugelhähne, konzipiert als Absperrarmaturen für Hydraulikanwendungen

Standard-Ausführung
- Geschmiedete Ausführung für den Rohrleitungseinbau
- Mit gekröpftem Schaltgriff ausgestattet

Standard-Werkstoffe
- Gehäuse: Stahl, Zink/Eisen-beschichtet
- Kugel: Stahl, hartverchromt
- Welle: Stahl
- Schaltgriff: Stahl
- Kugelsitz: Delrin® (POM)
- O-Ringe: FKM (Viton®)

Standard-Anschlüsse / -Anschlussgrößen
- SAE-Flanschadapter/-anschluss, Baureihe 3000 PSI
- SAE-Flanschadapter/-anschluss, Baureihe 6000 PSI
- Metrische ISO- oder UNC-Gewinde

Druckbereich
- Druckbereich: bis zu 420 bar / 6000 PSI (abhängig von der Nenngröße und den ausgewählten Werkstoffen)

Achtung: Der tatsächliche Druckbereich ist von der Druckstufe der eingesetzten Flansche / Rohre abhängig.

Temperaturbereich
- Temperatur-Einsatzbereich: -20 °C ... +100 °C / -4 °F ... + 212 °F

Optionen / Zubehör
- Anschlussflansche (siehe Katalog STAUFF Flansche)
- Alternative Griffausführungen/-werkstoffe (siehe Seite 114)
- Abschließvorrichtungen (siehe Seiten 115-117)
- Stellantriebe (siehe Seite 118)
- End-/Näherungsschalter (siehe Seite 118)
- Befestigungsbohrungen/-gewinde (siehe Seite 119)
- Gehäuse aus Edelstahl
- Kugel und Schaltwelle aus Edelstahl
- Alternative Kugelsitz- und Dichtungswerkstoffe für höhere Temperaturen oder aggressive Medien
- Dichtungssätze

Bestellschlüssel

FBV	-	2	-	F/C3	24	M	-	0	0	0	1	-	M	-	-
①		②		③	④	⑤		⑥	⑦	⑧	⑨		⑩	⑪	⑫

① Typ

Hochdruck-Schmiedekugelhahn	**FBV**

② Anzahl der Anschlüsse

2 Anschlüsse (Zwei-Wege-Kugelhahn)	**2**

③ Anschlussart

SAE-Flanschadapter/-anschluss, Baureihe 3000 PSI (ISO 6162-1)	**F/C3**
SAE-Flanschadapter/-anschluss, Baureihe 6000 PSI (ISO 6162-2)	**F/C6**

Wenden Sie sich an STAUFF für andere Anschlussarten.

④ Anschlussgröße

STAUFF Größe (entsprechend Maßtabelle)

20	**24**	**32**

Wenden Sie sich an STAUFF für andere Anschlussgrößen.

⑤ Gewindeart

Flanschanschluss mit metrischen ISO-Gewinden	**M**
Flanschanschluss mit UNC-Gewinden	**U**

⑥ Werkstoff / Oberfläche: Gehäuse

Stahl, Zink/Eisen-beschichtet	**0**
Edelstahl V4A (AISI 316Ti)	**1**

Hinweis: Edelstahl-Ausführung kann in Maß und Ausführung abweichen.
Alternative Werkstoffe / Oberflächen auf Anfrage.
Bitte wenden Sie sich an STAUFF.

⑦ Werkstoff: Kugel / Schaltwelle

Kugel: Stahl, hartverchromt Welle: Stahl	**0**
Kugel / Welle: Edelstahl V4A (AISI 316Ti)	**1**

Alternative Werkstoffe / Oberflächen auf Anfrage.
Bitte wenden Sie sich an STAUFF.

⑧ Werkstoff: Kugelsitz

Delrin® (POM)	**0**

Alternative Werkstoffe auf Anfrage.
Bitte wenden Sie sich an STAUFF.

⑨ Werkstoff: O-Ringe

NBR (Buna-N®)	**0**
FKM (Viton®)	**1**

Alternative Werkstoffe auf Anfrage.
Bitte wenden Sie sich an STAUFF.

⑩ Fertigungsschlüssel

Fertigungsschlüssel für sämtliche Anschlussarten	**M**

⑪ Schaltgriff-Optionen

Mit Standard-Schaltgriff entsprechend Maßtabelle	**—**
Ohne Schaltgriff	**0**

Alternative Schaltgriffe können separat bestellt werden.
Siehe Seite 114 für weitere Informationen.

⑫ Optionen / Zubehör

Ohne Zubehör	**—**
Mit Abschließvorrichtung LD1	**LD1**

Siehe Seiten 115-119 für weitere Informationen und Optionen.

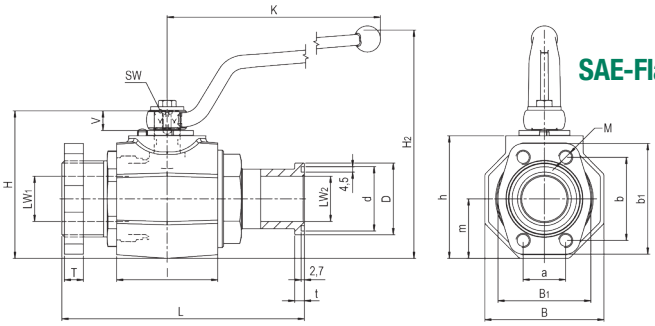

Hochdruck-Schmiedekugelhahn ▪ Typ FBV-2-F/C3
SAE-Flanschadapter/-anschluss ▪ Baureihe 3000 PSI (ISO 6162-1)

Der in der Tabelle dargestellte Lieferstandard beinhaltet folgende Werkstoffe für diese Baureihe:

- Gehäuse, Kugel und Welle: Stahl
- Schaltgriff: Stahl
- Kugelsitz: Delrin® (POM)
- O-Ringe: FKM (Viton®)

Baureihe 3000 PSI ▪ Metrische ISO-Gewinde

STAUFF Größe	SAE Flansch-größe	Nenn-weite DN	Abmessungen (mm/in) LW1	LW2	L	I	B	B1	H	h	m	V	SW	K	d[1]	D[2]	t[3]	T	a	b	b1	M	H2	Nenndruck (bar/PSI)	Gewicht (kg/lbs)	Bestellbezeichnungen (Lieferstandard)
20	1-1/4	32	32	30	181	80	81	68	107	86	40,5	16,5	17	306	44,6	50,8	8,1	16	30,2	58,7	79	M10	171	280	5,87	FBV-2-F/C320M-0001-M
			1.26	1.18	7.13	3.15	3.19	2.68	4.21	3.39	1.59	.65	.67	12.05	1.76	2.00	.32	.63	1.19	2.31	3.11		6.73	4000	12.94	
24	1-1/2	40	38	38	204	85	100	78	124	103	50	16,5	17	306	54,1	60,3	8,1	16	35,7	69,9	93	M12	188	210	8,82	FBV-2-F/C324M-0001-M
			1.50	1.50	8.03	3.35	3.94	3.07	4.88	4.06	1.97	.65	.67	12.05	2.13	2.37	.32	.63	1.41	2.75	3.66		7.40	3000	19.45	
32	2	50	48	48	214	100	118	90	138	117	59	16,5	17	306	63,6	71,4	9,6	16	42,9	77,8	102	M12	202	210	14,29	FBV-2-F/C332M-0001-M
			1.89	1.89	8.43	3.94	4.65	3.54	5.43	4.61	2.32	.65	.67	12.05	2.50	2.81	.38	.63	1.69	3.06	4.02		7.95	3000	31.50	

Maße und Ausführung für Edelstahl können abweichen.

Baureihe 3000 PSI ▪ UNC-Gewinde

STAUFF Größe	SAE Flansch-größe	Nenn-weite DN	Abmessungen (mm/in) LW1	LW2	L	I	B	B1	H	h	m	V	SW	K	d[1]	D[2]	t[3]	T	a	b	b1	M	H2	Nenndruck (bar/PSI)	Gewicht (kg/lbs)	Bestellbezeichnungen (Lieferstandard)
20	1-1/4	32	32	30	181	80	81	68	107	86	40,5	16,5	17	306	44,6	50,8	8,1	16	30,2	58,7	79	7/16–14	171	280	5,87	FBV-2-F/C320U-0001-M
			1.26	1.18	7.13	3.15	3.19	2.68	4.21	3.39	1.59	.65	.67	12.05	1.76	2.00	.32	.63	1.19	2.31	3.11	UNC	6.73	4000	12.94	
24	1-1/2	40	38	38	204	85	100	78	124	103	50	16,5	17	306	54,1	60,3	8,1	16	35,7	69,9	93	1/2–13	188	210	8,82	FBV-2-F/C324U-0001-M
			1.50	1.50	8.03	3.35	3.94	3.07	4.88	4.06	1.97	.65	.67	12.05	2.13	2.37	.32	.63	1.41	2.75	3.66	UNC	7.40	3000	19.45	
32	2	50	48	48	214	100	118	90	138	117	59	16,5	17	306	63,6	71,4	9,6	16	42,9	77,8	102	1/2–13	202	210	14,29	FBV-2-F/C332U-0001-M
			1.89	1.89	8.43	3.94	4.65	3.54	5.43	4.61	2.32	.65	.67	12.05	2.50	2.81	.38	.63	1.69	3.06	4.02	UNC	7.95	3000	31.50	

Achtung: Der tatsächliche Druckbereich ist von der Druckstufe der eingesetzten Flansche / Rohre abhängig.
[1] Abmessung d: ±0,1 mm / .004 in [2] Abmessung D: –0,2 mm / .008 in [3] Abmessung t: –0,2 mm / .008 in

Maße und Ausführung für Edelstahl können abweichen.

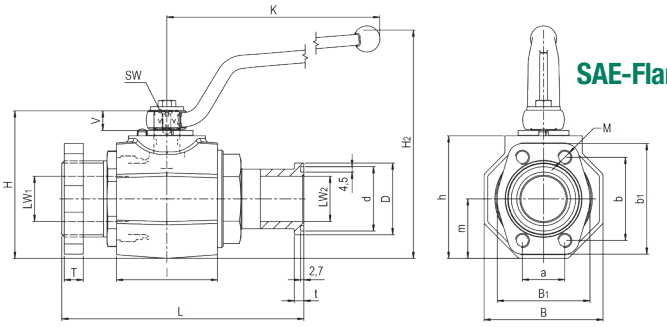

Hochdruck-Schmiedekugelhahn ▪ Typ FBV-2-F/C6
SAE-Flanschadapter/-anschluss ▪ Baureihe 6000 PSI (ISO 6162-2)

Der in der Tabelle dargestellte Lieferstandard beinhaltet folgende Werkstoffe für diese Baureihe:

- Gehäuse, Kugel und Welle: Stahl
- Schaltgriff: Stahl
- Kugelsitz: Delrin® (POM)
- O-Ringe: FKM (Viton®)

Baureihe 6000 PSI ▪ Metrische ISO-Gewinde

STAUFF Größe	SAE Flansch-größe	Nenn-weite DN	Abmessungen (mm/in) LW1	LW2	L	I	B	B1	H	h	m	V	SW	K	d[1]	D[2]	t[3]	T	a	b	b1	M	H2	Nenndruck (bar/PSI)	Gewicht (kg/lbs)	Bestellbezeichnungen (Lieferstandard)
20	1-1/4	32	32	30	189	80	81	78	107	86	40,5	16,5	17	306	44,6	54	10,4	27	31,8	66,6	95	M12	171	420	6,12	FBV-2-F/C620M-0001-M
			1.26	1.18	7.44	3.15	3.19	3.07	4.21	3.39	1.59	.65	.67	12.05	1.76	2.13	.41	1.06	1.24	2.62	3.74		6.73	6000	13.49	
20	1-1/4	32	32	30	189	80	81	78	107	86	40,5	16,5	17	306	44,6	54	10,4	27	31,8	66,6	95	M14	171	420	6,12	FBV-2-F/C620M14-0001-M
			1.26	1.18	7.44	3.15	3.19	3.07	4.21	3.39	1.59	.65	.67	12.05	1.76	2.13	.41	1.06	1.24	2.62	3.74		6.73	6000	13.49	
24	1-1/2	40	38	38	229	85	100	94	124	103	50	16,5	17	306	54,1	63,5	12,7	30	36,5	79,3	112	M16	188	420	9,29	FBV-2-F/C624M-0001-M
			1.50	1.50	9.02	3.35	3.94	3.82	4.88	4.06	1.97	.65	.67	12.05	2.13	2.50	.50	1.18	1.44	3.12	4.41		7.40	6000	20.48	
32	2	50	48	48	256	100	118	114	138	117	59	16,5	17	306	63,6	79,4	12,7	35	44,5	96,3	134	M20	202	420	15,34	FBV-2-F/C632M-0001-M
			1.89	1.89	10.08	3.94	4.65	4.49	5.43	4.61	2.32	.65	.67	12.05	2.50	3.13	.50	1.38	1.75	3.79	5.28		7.95	6000	33.82	

Maße und Ausführung für Edelstahl können abweichen.

Baureihe 6000 PSI ▪ UNC-Gewinde

STAUFF Größe	SAE Flansch-größe	Nenn-weite DN	Abmessungen (mm/in) LW1	LW2	L	I	B	B1	H	h	m	V	SW	K	d[1]	D[2]	t[3]	T	a	b	b1	M	H2	Nenndruck (bar/PSI)	Gewicht (kg/lbs)	Bestellbezeichnungen (Lieferstandard)
20	1-1/4	32	32	30	189	80	81	78	107	86	40,5	16,5	17	306	44,6	54	10,4	27	31,8	66,6	95	1/2–13	171	420	6,12	FBV-2-F/C620U-0001-M
			1.26	1.18	7.44	3.15	3.19	3.07	4.21	3.39	1.59	.65	.67	12.05	1.76	2.13	.41	1.06	1.24	2.62	3.74	UNC	6.73	6000	13.49	
24	1-1/2	40	38	38	229	85	100	94	124	103	50	16,5	17	306	54,1	63,5	12,7	30	36,5	79,3	112	5/8–11	188	420	9,29	FBV-2-F/C624U-0001-M
			1.50	1.50	9.02	3.35	3.94	3.82	4.88	4.06	1.97	.65	.67	12.05	2.13	2.50	.50	1.18	1.44	3.12	4.41	UNC	7.40	6000	20.48	
32	2	50	48	48	256	100	118	114	138	117	59	16,5	17	306	63,6	79,4	12,7	35	44,5	96,3	134	3/4–10	202	420	15,34	FBV-2-F/C632U-0001-M
			1.89	1.89	10.08	3.94	4.65	4.49	5.43	4.61	2.32	.65	.67	12.05	2.50	3.13	.50	1.38	1.75	3.79	5.28	UNC	7.95	6000	33.82	

Achtung: Der tatsächliche Druckbereich ist von der Druckstufe der eingesetzten Flansche / Rohre abhängig.
[1] Abmessung d: ±0,1 mm / .004 in [2] Abmessung D: –0,2 mm / .008 in [3] Abmessung t: –0,2 mm / .008 in
Maße und Ausführung für Edelstahl können abweichen.

A

Hochdruck-Blockkugelhahn ▪ Typ BBV-2-C

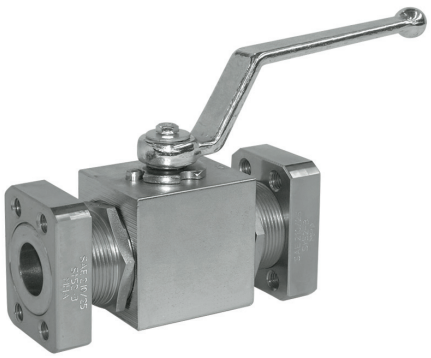

Produktmerkmale

Zwei-Wege-Hochdruck-Blockkugelhähne, konzipiert als Absperrarmaturen für Hydraulikanwendungen

Standard-Ausführung
- Blockausführung für den Rohrleitungseinbau
- Mit gekröpftem Schaltgriff ausgestattet

Standard-Werkstoffe
- Gehäuse: Stahl, Zink/Eisen-beschichtet
- Kugel: Stahl, hartverchromt
- Welle: Stahl
- Schaltgriff: Zink (STAUFF Größe 08)
  Stahl (STAUFF Größen 12 und 16)
- Kugelsitz: Delrin® (POM)
- O-Ringe: FKM (Viton®)

Standard-Anschlüsse / -Anschlussgrößen
- SAE-Flanschanschluss, Baureihe 3000 PSI (ISO 6162-1)
- SAE-Flanschanschluss, Baureihe 6000 PSI (ISO 6162-2)
- Metrische ISO- oder UNC-Gewinde

Druckbereich
- Druckbereich: bis zu 420 bar / 6000 PSI (abhängig von der Nenngröße und den ausgewählten Werkstoffen)

Achtung: Der tatsächliche Druckbereich ist von der Druckstufe der eingesetzten Flansche / Rohre abhängig.

Temperaturbereich
- Temperatur-Einsatzbereich:
  -20 °C ... +100 °C / -4 °F ... + 212 °F

Optionen / Zubehör
- Anschlussflansche (siehe Katalog STAUFF Flansche)
- Alternative Griffausführungen/-werkstoffe (siehe Seite 114)
- Abschließvorrichtungen (siehe Seiten 115-117)
- Stellantriebe (siehe Seite 118)
- End-/Näherungsschalter (siehe Seite 118)
- Befestigungsbohrungen/-gewinde (siehe Seite 119)
- Gehäuse aus Edelstahl
- Kugel und Schaltwelle aus Edelstahl
- Alternative Kugelsitz- und Dichtungswerkstoffe für höhere Temperaturen oder aggressive Medien
- Dichtungssätze

Bestellschlüssel

BBV	-	2	-	C3	16	M	-	0	0	0	1	-	M	-	-
①		②		③	④	⑤		⑥	⑦	⑧	⑨		⑩	⑪	⑫

① Typ

Hochdruck-Blockkugelhahn	**BBV**

② Anzahl der Anschlüsse

2 Anschlüsse (Zwei-Wege-Kugelhahn)	**2**

③ Anschlussart

SAE-Flanschanschluss, Baureihe 3000 PSI	**C3**
SAE-Flanschanschluss, Baureihe 6000 PSI	**C6**

Wenden Sie sich an STAUFF für andere Anschlussarten.

④ Anschlussgröße

STAUFF Größe (entsprechend Maßtabelle)		
08	**12**	**16**

Wenden Sie sich an STAUFF für andere Anschlussgrößen.

⑤ Gewindeart

Flanschanschluss mit metrischen ISO-Gewinden	**M**
Flanschanschluss mit UNC-Gewinden	**U**

⑥ Werkstoff / Oberfläche: Gehäuse

Stahl, Zink/Eisen-beschichtet	**0**
Edelstahl V4A (AISI 316Ti)	**1**

Hinweis: Edelstahl-Ausführung kann in Maß und Ausführung abweichen.
Alternative Werkstoffe / Oberflächen auf Anfrage.
Bitte wenden Sie sich an STAUFF.

⑦ Werkstoff: Kugel / Schaltwelle

Kugel: Stahl, hartverchromt Welle: Stahl	**0**
Kugel / Welle: Edelstahl V4A (AISI 316Ti)	**1**

Alternative Werkstoffe / Oberflächen auf Anfrage.
Bitte wenden Sie sich an STAUFF.

⑧ Werkstoff: Kugelsitz

Delrin® (POM)	**0**

Alternative Werkstoffe auf Anfrage.
Bitte wenden Sie sich an STAUFF.

⑨ Werkstoff: O-Ringe

NBR (Buna-N®)	**0**
FKM (Viton®)	**1**

Alternative Werkstoffe auf Anfrage.
Bitte wenden Sie sich an STAUFF.

⑩ Fertigungsschlüssel

Fertigungsschlüssel für sämtliche Anschlussarten	**M**
Fertigungsschlüssel für Hochdruckvariante der Baureihe 6000 PSI (STAUFF Größe 16)	**H**

⑪ Schaltgriff-Optionen

Mit Standard-Schaltgriff entsprechend Maßtabelle	**—**
Ohne Schaltgriff	**0**

Alternative Schaltgriffe können separat bestellt werden.
Siehe Seite 114 für weitere Informationen.

⑫ Optionen / Zubehör

Ohne Zubehör	**—**
Mit Abschließvorrichtung LD1	**LD1**

Siehe Seiten 115-119 für weitere Informationen und Optionen.

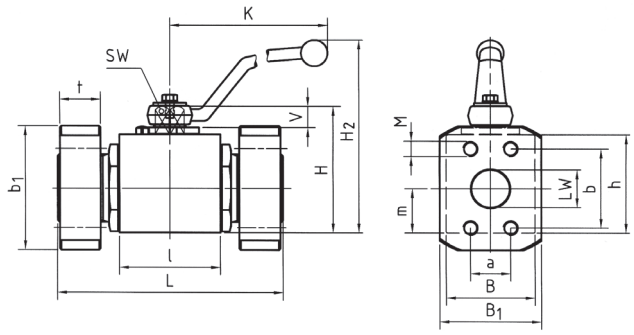

Hochdruck-Blockkugelhahn ▪ Typ BBV-2-C3
SAE-Flanschanschluss ▪ Baureihe 3000 PSI (ISO 6162-1)

Der in der Tabelle dargestellte Lieferstandard beinhaltet folgende Werkstoffe für diese Baureihe:

- Gehäuse, Kugel und Welle: Stahl
- Schaltgriff: Zink (STAUFF Größe 08)
  Stahl (STAUFF Größen 12 und 16)
- Kugelsitz: Delrin® (POM)
- O-Ringe: FKM (Viton®)

Baureihe 3000 PSI ▪ Metrische ISO-Gewinde

STAUFF Größe	SAE Flanschgröße	Nenn-weite DN	Abmessungen (mm/in) LW	L	l	B	H	h	m	V	SW	K	B1	b1	t	a	b	M	H2	Nenndruck (bar/PSI)	Gewicht (kg/lbs)	Bestellbezeichnungen (Lieferstandard)
08	1/2	13	13	120	48	35	54	40	19	11	9	115	48	56	13	17,5	38,1	M8	89	350	1,50	BBV-2-C308M-0001-M
			.51	4.72	1.89	1.38	2.13	1.57	.75	.43	.35	4.53	1.89	2.20	.51	.69	1.50		3.50	5000	3.30	
12	3/4	20	20	136	62	49	75	57	24,5	14	14	170	50	65	14	22,3	47,6	M10	127	350	3,00	BBV-2-C312M-0001-M
			.79	5.35	2.44	1.93	2.95	2.24	.96	.55	.55	6.69	1.97	2.56	.55	.88	1.87		5.00	5000	6.60	
16	1	25	25	148	66	58	83	65	29,5	14	14	170	60	70	16	26,2	52,4	M10	135	320	4,50	BBV-2-C316M-0001-M
			.98	5.83	2.60	2.28	3.27	2.56	1.16	.55	.55	6.69	2.36	2.76	.63	1.03	2.06		5.31	4600	9.90	

Maße und Ausführung für Edelstahl können abweichen.

Baureihe 3000 PSI ▪ UNC-Gewinde

STAUFF Größe	SAE Flanschgröße	Nenn-weite DN	Abmessungen (mm/in) LW	L	l	B	H	h	m	V	SW	K	B1	b1	t	a	b	M	H2	Nenndruck (bar/PSI)	Gewicht (kg/lbs)	Bestellbezeichnungen (Lieferstandard)
08	1/2	13	13	120	48	35	54	40	19	11	9	115	48	56	13	17,5	38,1	5/16–18	89	350	1,50	BBV-2-C308U-0001-M
			.51	4.72	1.89	1.38	2.13	1.57	.75	.43	.35	4.53	1.89	2.20	.51	.69	1.50	UNC	3.50	5000	3.30	
12	3/4	20	20	136	62	49	75	57	24,5	14	14	170	50	65	14	22,3	47,6	3/8–16	127	350	3,00	BBV-2-C312U-0001-M
			.79	5.35	2.44	1.93	2.95	2.24	.96	.55	.55	6.69	1.97	2.56	.55	.88	1.87	UNC	5.00	5000	6.60	
16	1	25	25	148	66	58	83	65	29,5	14	14	170	60	70	16	26,2	52,4	3/8–16	135	320	4,50	BBV-2-C316U-0001-M
			.98	5.83	2.60	2.28	3.27	2.56	1.16	.55	.55	6.69	2.36	2.76	.63	1.03	2.06	UNC	5.31	4600	9.90	

Achtung: Der tatsächliche Druckbereich ist von der Druckstufe der eingesetzten Flansche / Rohre abhängig.
Maße und Ausführung für Edelstahl können abweichen.

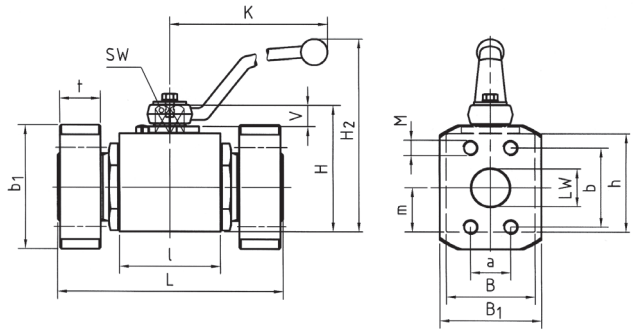

Hochdruck-Blockkugelhahn ▪ Typ BBV-2-C6
SAE-Flanschanschluss ▪ Baureihe 6000 PSI (ISO 6162-2)

Der in der Tabelle dargestellte Lieferstandard beinhaltet folgende Werkstoffe für diese Baureihe:

- Gehäuse, Kugel und Welle: Stahl
- Schaltgriff: Zink (STAUFF Größe 08)
  Stahl (STAUFF Größen 12 und 16)
- Kugelsitz: Delrin® (POM)
- O-Ringe: FKM (Viton®)

Baureihe 6000 PSI ▪ Metrische ISO-Gewinde

STAUFF Größe	SAE Flanschgröße	Nenn-weite DN	Abmessungen (mm/in) LW	L	l	B	H	h	m	V	SW	K	B1	b1	t	a	b	M	H2	Nenndruck (bar/PSI)	Gewicht (kg/lbs)	Bestellbezeichnungen (Lieferstandard)
08	1/2	13	13	120	48	35	54	40	19	11	9	115	48	56	16	18,2	40,5	M8	89	420	1,50	BBV-2-C608M-0001-M
			.51	4.72	1.89	1.38	2.13	1.57	.75	.43	.35	4.53	1.89	2.20	.63	.72	1.59		3,50	6000	3.30	
12	3/4	20	20	136	62	49	75	57	24,5	14	14	170	60	71	19	23,8	50,8	M10	127	420	3,00	BBV-2-C612M-0001-M
			.79	5.35	2.44	1.93	2.95	2.24	.96	.55	.55	6.69	2.36	2.80	.75	.94	2.00		5,00	6000	6.60	
16	1	25	25	148	66	58	83	65	29,5	14	14	170	70	81	24	27,8	57,2	M12	135	320	3,80	BBV-2-C616M-0001-M
			.98	5.83	2.60	2.28	3.27	2.56	1.16	.55	.55	6.69	2.76	3.19	.94	1.09	2.25		5,31	4600	8.37	
16	1	25	25	156	74	70	88	70	34,5	14	14	170	70	81	24	27,8	57,2	M12	140	420	4,50	BBV-2-C616M-0001-H
			.98	6.14	2.91	2.76	3.46	2.76	1.36	.55	.55	6.69	2.76	3.19	.94	1.09	2.25		5.51	6000	9.90	

Maße und Ausführung für Edelstahl können abweichen.

Baureihe 6000 PSI ▪ UNC-Gewinde

STAUFF Größe	SAE Flanschgröße	Nenn-weite DN	Abmessungen (mm/in) LW	L	l	B	H	h	m	V	SW	K	B1	b1	t	a	b	M	H2	Nenndruck (bar/PSI)	Gewicht (kg/lbs)	Bestellbezeichnungen (Lieferstandard)
08	1/2	13	13	120	48	35	54	40	19	11	9	115	48	56	16	18,2	40,5	5/16–18	89	420	1,50	BBV-2-C608U-0001-M
			.51	4.72	1.89	1.38	2.13	1.57	.75	.43	.35	4.53	1.89	2.20	.63	.72	1.59	UNC	3,50	6000	3.30	
12	3/4	20	20	136	62	49	75	57	24,5	14	14	170	60	71	19	23,8	50,8	3/8–16	127	420	3,00	BBV-2-C612U-0001-M
			.79	5.35	2.44	1.93	2.95	2.24	.96	.55	.55	6.69	2.36	2.80	.75	.94	2.00	UNC	5,00	6000	6.60	
16	1	25	25	148	66	58	83	65	29,5	14	14	170	70	81	24	27,8	57,2	7/16–14	135	320	3,80	BBV-2-C616U-0001-M
			.98	5.83	2.60	2.28	3.27	2.56	1.16	.55	.55	6.69	2.76	3.19	.94	1.09	2.25	UNC	5,31	4600	8.37	
16	1	25	25	156	74	70	88	70	34,5	14	14	170	70	81	24	27,8	57,2	7/16–14	140	420	4,50	BBV-2-C616U-0001-H
			.98	6.14	2.91	2.76	3.46	2.76	1.36	.55	.55	6.69	2.76	3.19	.94	1.09	2.25	UNC	5.51	6000	9.90	

Achtung: Der tatsächliche Druckbereich ist von der Druckstufe der eingesetzten Flansche / Rohre abhängig.
Maße und Ausführung für Edelstahl können abweichen.

A

Hochdruck-Schmiedekugelhahn ▪ Typ FBV-2-C

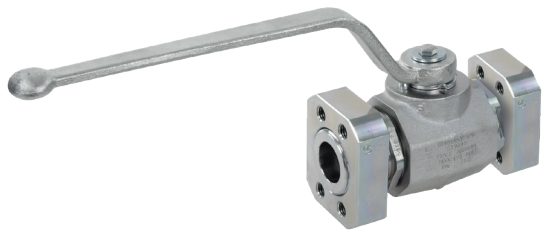

Produktmerkmale

Zwei-Wege-Hochdruck-Schmiedekugelhähne, konzipiert als Absperrarmaturen für Hydraulikanwendungen

Standard-Ausführung
- Geschmiedete Ausführung für den Rohrleitungseinbau
- Mit gekröpftem Schaltgriff ausgestattet

Standard-Werkstoffe
- Gehäuse: Stahl, Zink/Eisen-beschichtet
- Kugel: Stahl, hartverchromt
- Welle: Stahl
- Schaltgriff: Stahl
- Kugelsitz: Delrin® (POM)
- O-Ringe: FKM (Viton®)

Standard-Anschlüsse / -Anschlussgrößen
- SAE-Flanschanschluss, Baureihe 3000 PSI (ISO 6162-1)
- SAE-Flanschanschluss, Baureihe 6000 PSI (ISO 6162-2)
- Metrische ISO- oder UNC-Gewinde

Druckbereich
- Druckbereich: bis zu 420 bar / 6000 PSI (abhängig von der Nenngröße und den ausgewählten Werkstoffen)

Achtung: Der tatsächliche Druckbereich ist von der Druckstufe der eingesetzten Flansche / Rohre abhängig.

Temperaturbereich
- Temperatur-Einsatzbereich: -20 °C ... +100 °C / -4 °F ... + 212 °F

Optionen / Zubehör
- Anschlussflansche (siehe Katalog STAUFF Flansche)
- Alternative Griffausführungen/-werkstoffe (siehe Seite 114)
- Abschließvorrichtungen (siehe Seiten 115-117)
- Stellantriebe (siehe Seite 118)
- End-/Näherungsschalter (siehe Seite 118)
- Befestigungsbohrungen/-gewinde (siehe Seite 119)
- Gehäuse aus Edelstahl
- Kugel und Schaltwelle aus Edelstahl
- Alternative Kugelsitz- und Dichtungswerkstoffe für höhere Temperaturen oder aggressive Medien
- Dichtungssätze

Bestellschlüssel

FBV	-	2	-	C3	20	M	-	0	0	0	1	-	M	-	-
①		②		③	④	⑤		⑥	⑦	⑧	⑨		⑩	⑪	⑫

① Typ

Hochdruck-Schmiedekugelhahn	**FBV**

② Anzahl der Anschlüsse

2 Anschlüsse (Zwei-Wege-Kugelhahn)	**2**

③ Anschlussart

SAE-Flanschanschluss, Baureihe 3000 PSI	**C3**
SAE-Flanschanschluss, Baureihe 6000 PSI	**C6**

Wenden Sie sich an STAUFF für andere Anschlussarten.

④ Anschlussgröße

STAUFF Größe (entsprechend Maßtabelle)

20	**24**	**32**	**40R**

Wenden Sie sich an STAUFF für andere Anschlussgrößen.

⑤ Gewindeart

Flanschanschluss mit metrischen ISO-Gewinden	**M**
Flanschanschluss mit UNC-Gewinden	**U**

⑥ Werkstoff / Oberfläche: Gehäuse

Stahl, Zink/Eisen-beschichtet	**0**
Edelstahl V4A (AISI 316Ti)	**1**

Hinweis: Edelstahl-Ausführung kann in Maß und Ausführung abweichen.
Alternative Werkstoffe / Oberflächen auf Anfrage.
Bitte wenden Sie sich an STAUFF.

⑦ Werkstoff: Kugel / Schaltwelle

Kugel: Stahl, hartverchromt Welle: Stahl	**0**
Kugel / Welle: Edelstahl V4A (AISI 316Ti)	**1**

Alternative Werkstoffe / Oberflächen auf Anfrage.
Bitte wenden Sie sich an STAUFF.

⑧ Werkstoff: Kugelsitz

Delrin® (POM)	**0**

Alternative Werkstoffe auf Anfrage.
Bitte wenden Sie sich an STAUFF.

⑨ Werkstoff: O-Ringe

NBR (Buna-N®)	**0**
FKM (Viton®)	**1**

Alternative Werkstoffe auf Anfrage.
Bitte wenden Sie sich an STAUFF.

⑩ Fertigungsschlüssel

Fertigungsschlüssel für sämtliche Anschlussarten	**M**

⑪ Schaltgriff-Optionen

Mit Standard-Schaltgriff entsprechend Maßtabelle	**—**
Ohne Schaltgriff	**0**

Alternative Schaltgriffe können separat bestellt werden.
Siehe Seite 114 für weitere Informationen.

⑫ Optionen / Zubehör

Ohne Zubehör	**—**
Mit Abschließvorrichtung LD1	**LD1**
Mit Abschließvorrichtung LD6 (US-Ausführung)	**LD6**

Siehe Seiten 115-119 für weitere Informationen und Optionen.

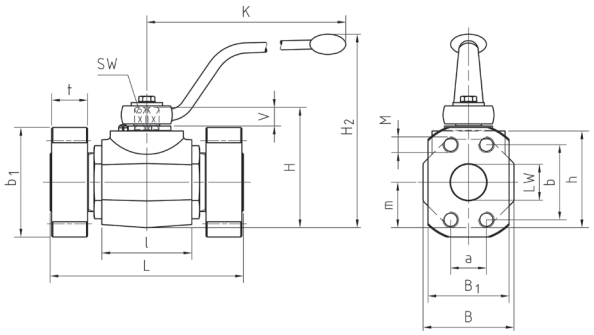

Hochdruck-Schmiedekugelhahn ▪ Typ FBV-2-C3
SAE-Flanschanschluss ▪ Baureihe 3000 PSI (ISO 6162-1)

Der in der Tabelle dargestellte Lieferstandard beinhaltet folgende Werkstoffe für diese Baureihe:

- Gehäuse, Kugel und Welle: Stahl
- Schaltgriff: Stahl
- Kugelsitz: Delrin® (POM)
- O-Ringe: FKM (Viton®)

Baureihe 3000 PSI ▪ Metrische ISO-Gewinde

STAUFF Größe	SAE Flanschgröße	Nenn-weite DN	Abmessungen (mm/in) LW	L	l	B	H	h	m	V	SW	K	B1	b1	t	a	b	M	H2	Nenndruck (bar/PSI)	Gewicht (kg/lbs)	Bestellbezeichnungen (Lieferstandard)
20	1-1/4	32	32	172	80	81	107	86	40.5	16,5	17	306	68	79	16	30,2	58,7	M10	171	280	7,52	FBV-2-C320M-0001-M
			1.26	6.77	3.15	3.19	4.21	3.39	1.59	.65	.67	12.05	2.68	3.11	.63	1.19	2.31		6.73	4000	16.54	
24	1-1/2	40	38	177	85	100	124	103	50	16,5	17	306	78	93	16	35,7	69,8	M12	188	210	11,09	FBV-2-C324M-0001-M
			1.50	6.97	3.35	3.94	4.88	4.06	1.97	.65	.67	12.05	3.07	3.66	.63	1.41	2.75		7.40	3000	24.40	
32	2	50	48	196	100	118	138	117	59	16,5	17	306	90	102	16	42,9	77,8	M12	202	210	19,29	FBV-2-C332M-0001-M
			1.89	7.72	3.94	4.65	5.43	4.61	2.32	.65	.67	12.05	3.54	4.02	.63	1.69	3.06		7.95	3000	42.44	
40R	2-1/2	50/65	48	196	100	118	138	117	59	16,5	17	306	105	114	19	50,8	88,9	M12	202	175	19,29	FBV-2-C340RM-0001-M
			1.89	7.72	3.94	4.65	5.43	4.61	2.32	.65	.67	12.05	4.13	4.49	.75	2.00	3.50		7.95	2500	42.44	

Maße und Ausführung für Edelstahl können abweichen.

Baureihe 3000 PSI ▪ UNC-Gewinde

STAUFF Größe	SAE Flanschgröße	Nenn-weite DN	Abmessungen (mm/in) LW	L	l	B	H	h	m	V	SW	K	B1	b1	t	a	b	M	H2	Nenndruck (bar/PSI)	Gewicht (kg/lbs)	Bestellbezeichnungen (Lieferstandard)
20	1-1/4	32	32	172	80	81	107	86	40,5	16,5	17	306	68	79	16	30,2	58,7	7/16–14	171	280	7,52	FBV-2-C320U-0001-M
			1.26	6.77	3.15	3.19	4.21	3.39	1.59	.65	.67	12.05	2.68	3.11	.63	1.19	2.31	UNC	6.73	4000	16.54	
24	1-1/2	40	38	177	85	100	124	103	50	16,5	17	306	78	93	16	35,7	69,8	1/2–13	188	210	11,09	FBV-2-C324U-0001-M
			1.50	6.97	3.35	3.94	4.88	4.06	1.97	.65	.67	12.05	3.07	3.66	.63	1.41	2.75	UNC	7.40	3000	24.40	
32	2	50	48	196	100	118	138	117	59	16,5	17	306	90	102	16	42,9	77,8	1/2–13	202	210	19,29	FBV-2-C332U-0001-M
			1.89	7.72	3.94	4.65	5.43	4.61	2.32	.65	.67	12.05	3.54	4.02	.63	1.69	3.06	UNC	7.95	3000	42.44	
40R	2-1/2	50/65	48	196	100	118	138	117	59	16,5	17	306	105	114	19	50,8	88,9	1/2–13	202	175	19,29	FBV-2-C340RU-0001-M
			1.89	7.72	3.94	4.65	5.43	4.61	2.32	.65	.67	12.05	4.13	4.49	.75	2.00	3.50	UNC	7.95	2500	42.44	

Achtung: Der tatsächliche Druckbereich ist von der Druckstufe der eingesetzten Flansche / Rohre abhängig.
Maße und Ausführung für Edelstahl können abweichen.

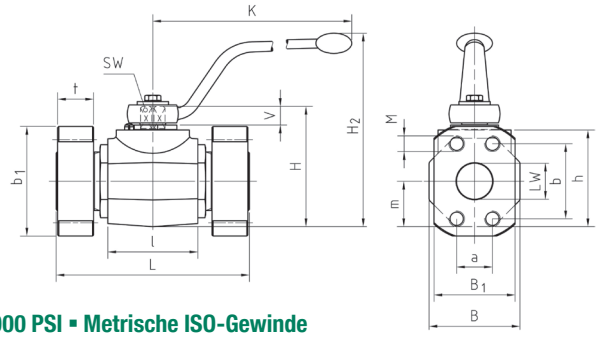

Hochdruck-Schmiedekugelhahn ▪ Typ FBV-2-C6
SAE-Flanschanschluss ▪ Baureihe 6000 PSI (ISO 6162-2)

Der in der Tabelle dargestellte Lieferstandard beinhaltet folgende Werkstoffe für diese Baureihe:

- Gehäuse, Kugel und Welle: Stahl
- Schaltgriff: Stahl
- Kugelsitz: Delrin® (POM)
- O-Ringe: FKM (Viton®)

Baureihe 6000 PSI ▪ Metrische ISO-Gewinde

STAUFF Größe	SAE Flanschgröße	Nenn-weite DN	Abmessungen (mm/in) LW	L	l	B	H	h	m	V	SW	K	B1	b1	t	a	b	M	H2	Nenndruck (bar/PSI)	Gewicht (kg/lbs)	Bestellbezeichnungen (Lieferstandard)
20	1-1/4	32	32	172	80	81	107	86	40,5	16,5	17	306	78	95	27	31,8	66,6	M12	171	420	7,52	FBV-2-C620M-0001-M
			1.26	6.77	3.15	3.19	4.21	3.39	1.59	.65	.67	12.05	3.07	3.74	1.06	1.25	2.62		6.73	6000	16.54	
20	1-1/4	32	32	172	80	81	107	86	40,5	16,5	17	306	78	95	27	31,8	66,6	M14	171	420	7,52	FBV-2-C620M14-0001-M
			1.26	6.77	3.15	3.19	4.21	3.39	1.59	.65	.67	12.05	3.07	3.74	1.06	1.25	2.62		6.73	6000	16.54	
24	1-1/2	40	38	177	85	100	124	103	50	16,5	17	306	94	112	30	36,5	79,4	M16	188	420	11,09	FBV-2-C624M-0001-M
			1.50	6.97	3.35	3.94	4.88	4.06	1.97	.65	.67	12.05	3.70	4.41	1.18	1.44	3.13		7.40	6000	24.40	
32	2	50	48	196	100	118	138	117	59	16,5	17	306	114	134	35	44,5	96,8	M20	202	420	19,29	FBV-2-C632M-0001-M
			1.89	7.72	3.94	4.65	5.43	4.61	2.32	.65	.67	12.05	4.49	5.28	1.38	1.75	3.81		7.95	6000	42.44	

Maße und Ausführung für Edelstahl können abweichen.

Baureihe 6000 PSI ▪ UNC-Gewinde

STAUFF Größe	SAE Flanschgröße	Nenn-weite DN	Abmessungen (mm/in) LW	L	l	B	H	h	m	V	SW	K	B1	b1	t	a	b	M	H2	Nenndruck (bar/PSI)	Gewicht (kg/lbs)	Bestellbezeichnungen (Lieferstandard)
20	1-1/4	32	32	172	80	81	107	86	40,5	16,5	17	306	78	95	27	31,8	66,7	1/2–13	171	420	7,52	FBV-2-C620U-0001-M
			1.26	6.77	3.15	3.19	4.21	3.39	1.59	.65	.67	12.05	3.07	3.74	1.06	1.25	2.63	UNC	6.73	6000	16.54	
24	1-1/2	40	38	177	85	100	124	103	50	16,5	17	306	94	112	30	36,5	79,4	5/8–11	188	420	11,09	FBV-2-C624U-0001-M
			1.50	6.97	3.35	3.94	4.88	4.06	1.97	.65	.67	12.05	3.70	4.41	1.18	1.44	3.13	UNC	7.40	6000	24.40	
32	2	50	48	196	100	118	138	117	59	16,5	17	306	114	134	35	44,5	96,8	3/4–10	202	420	19,29	FBV-2-C632U-0001-M
			1.89	7.72	3.94	4.65	5.43	4.61	2.32	.65	.67	12.05	4.49	5.28	1.38	1.75	3.81	UNC	7.95	6000	42.44	

Achtung: Der tatsächliche Druckbereich ist von der Druckstufe der eingesetzten Flansche / Rohre abhängig.
Maße und Ausführung für Edelstahl können abweichen.

A

Hochdruck-Flanschkugelhahn ▪ Typ BV-2-C36

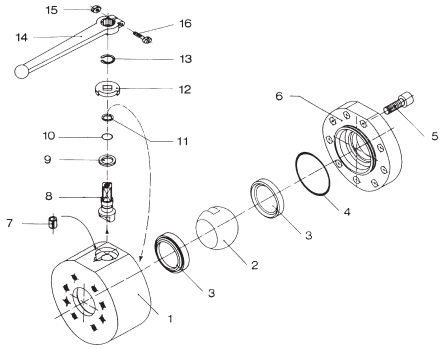

Stückliste

Nr.	Anz.	Beschreibung
1	1	Gehäuse
2	1	Kugel
3*	2	Kugelsitz
4*	1	O-Ring (Deckel)
5	7-9**	Schraube (Deckel)
6	1	Cover
7	1	Anschlagstift
8	1	Schaltwelle
9*	1	Anlaufscheibe
10*	1	O-Ring (Schaltwelle)
11*	1	Zusatzring
12	1	Anschlagscheibe
13	1	Sprengring
14	1	Schaltgriff
15	1	Mutter
16	1	Schraube

** von der Baugröße abhängig

Produktmerkmale

Zwei-Wege-Hochdruck-Flanschkugelhähne, konzipiert als Absperrarmaturen für Hydraulikanwendungen

Standard-Ausführung
- Runde Ausführung für den Rohrleitungseinbau
- Direktanschluss reduziert die Anzahl der Gewinde im Durchgang des Mediums und vermeidet Verwirbelungen
- Mit Schaltgriff ausgestattet

Standard-Werkstoffe
- Gehäuse: Stahl, Zink/Eisen-beschichtet
- Kugel: Stahl, hartverchromt
- Welle: Stahl
- Schaltgriff: Aluminium (STAUFF Größe 08)
  Stahl (STAUFF Größen 12 und 32)
  Stahl (STAUFF Größen 40 und 48)
- Kugelsitz: Delrin® (POM)
- O-Ringe: FKM (Viton®)

Standard-Anschlüsse / -Anschlussgrößen
- SAE-Flanschanschluss, Baureihe 3000 PSI
- SAE-Flanschanschluss, Baureihe 6000 PSI
- Doppeltes Bohrbild: Baureihen 3000 PSI und 6000 PSI
- Metrische ISO- oder UNC-Gewinde

Druckbereich
- Druckbereich: bis zu 420 bar / 6000 PSI (abhängig von der Nenngröße und den ausgewählten Werkstoffen)

Achtung: Der tatsächliche Druckbereich ist von der Druckstufe der eingesetzten Flansche / Rohre abhängig.

Temperaturbereich
- Temperatur-Einsatzbereich:
  -20 °C ... +100 °C / -4 °F ... + 212 °F

Optionen / Zubehör
- Anschlussflansche (siehe Katalog STAUFF Flansche)
- Alternative Griffausführungen/-werkstoffe (siehe Seite 114)
- Abschließvorrichtungen (siehe Seiten 115-117)
- Stellantriebe (siehe Seite 118)
- End-/Näherungsschalter (siehe Seite 118)
- Alternative Kugelsitz- und Dichtungswerkstoffe für höhere Temperaturen oder aggressive Medien
- Dichtungssätze (enthalten die oben mit * markierten Bauteile)

Bestellschlüssel

BV	-	2	-	C36	32	M	-	0	0	0	1	-	M	-	-
①		②		③	④	⑤		⑥	⑦	⑧	⑨		⑩	⑪	⑫

① Typ

Hochdruck-Flanschkugelhahn	**BV**

② Anzahl der Anschlüsse

2 Anschlüsse (Zwei-Wege-Kugelhahn)	**2**

③ Anschlussart

SAE-Flanschanschluss mit doppeltem Bohrbild: Baureihen 3000 PSI und 6000 PSI	**C36**

Wenden Sie sich an STAUFF für andere Anschlussarten.

④ Anschlussgröße

STAUFF Größe (entsprechend Maßtabelle):

08	12	16	20	24	32	40	48

Wenden Sie sich an STAUFF für andere Anschlussgrößen.

⑤ Gewindeart

Flanschanschluss mit metrischen ISO-Gewinden	**M**
Flanschanschluss mit UNC-Gewinden	**U**

⑥ Werkstoff / Oberfläche: Gehäuse

Stahl, Zink/Eisen-beschichtet	**0**

Alternative Werkstoffe / Oberflächen auf Anfrage.
Bitte wenden Sie sich an STAUFF.

⑦ Werkstoff: Kugel / Schaltwelle

Kugel: Stahl, hartverchromt Welle: Stahl / Duplex (für STAUFF Größe 48)	**0**

Alternative Werkstoffe / Oberflächen auf Anfrage.
Bitte wenden Sie sich an STAUFF.

⑧ Werkstoff: Kugelsitz

Delrin® (POM)	**0**

Alternative Werkstoffe auf Anfrage.
Bitte wenden Sie sich an STAUFF.

⑨ Werkstoff: O-Ringe

NBR (Buna-N®)	**0**
FKM (Viton®)	**1**

Alternative Werkstoffe auf Anfrage.
Bitte wenden Sie sich an STAUFF.

⑩ Fertigungsschlüssel

Fertigungsschlüssel für sämtliche Anschlussarten	**M**

⑪ Schaltgriff-Optionen

Mit Standard-Schaltgriff entsprechend Maßtabelle	**—**
Ohne Schaltgriff	**0**

Alternative Schaltgriffe können separat bestellt werden.
Siehe Seite 114 für weitere Informationen.

⑫ Optionen / Zubehör

Ohne Zubehör	**—**
Mit Abschließvorrichtung bis DN 50	**LD2**
Mit Abschließvorrichtung bis DN 50	**LD4**
Mit Abschließvorrichtung ab DN 65	**LD5**
Mit Abschließvorrichtung LD7 (US-Ausführung)	**LD7**

Siehe Seiten 115-119 für weitere Informationen und Optionen.

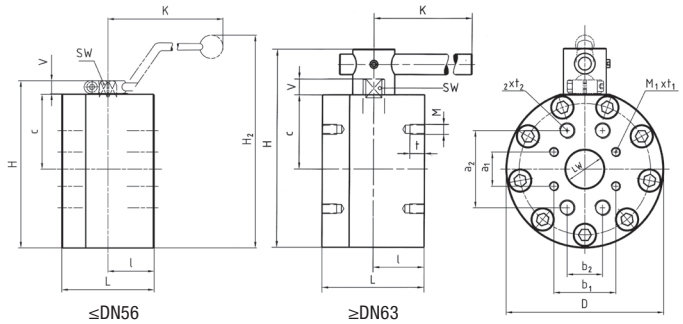

Hochdruck-Flanschkugelhahn ▪ Typ BV-2-C36
SAE-Flanschanschluss ▪ Baureihen 3000/6000 PSI (ISO 6162-1/2)

Der in der Tabelle dargestellte Lieferstandard beinhaltet folgende Werkstoffe für diese Baureihe:

- Gehäuse, Kugel und Welle: Stahl
- Schaltgriff: Aluminium (STAUFF Größe 08)
  Stahl (STAUFF Größen 12 und 32)
  Stahl (STAUFF Größen 40 und 48)
- Kugelsitz: Delrin® (POM)
- O-Ringe: FKM (Viton®)

Dopeltes Bohrbild ▪ Baureihen 3000/6000 PSI ▪ Metrische ISO-Gewinde

STAUFF Größe	SAE Flanschgröße	Nenn-weite DN	Abmessungen (mm/in) LW	L	l	D	H	c	V	K	SW	a1	b1	M1	t1	a2	b2	M2	t2	H2	Nenndruck (bar/PSI)	Gewicht (kg/lbs)	Bestellbezeichnungen (Lieferstandard)
08	1/2	15	15	75	35	88	88	31	13	160	12	17,5	38,1	M8	18	40,5	18,2	M8	18	132	420	2,96	BV-2-C3608M-0001-M
			.59	2.95	1.38	3.46	3.46	1.22	.51	6.30	.47	.69	1.50		.71	1.59	.72		.71	5.20	6000	6.51	
12	3/4	20	20	80	35	98	100	36,5	14	171	14	22,2	47,6	M10	18	50,8	23,8	M10	18	151	420	4,20	BV-2-C3612M-0001-M
			.79	3.15	1.38	3.86	3.94	1.44	.55	6.73	.55	.87	1.87		.71	2.00	.94		.71	5.94	6000	9.24	
16	1	25	25	88	38	118	113	39,5	14	171	14	27,8	57,2	M12	20	52,4	26,2	M10	20	164	420	6,00	BV-2-C3616M-0001-M
			.98	3.46	1.50	4.65	4.45	1.56	.55	6.73	.55	1.09	2.25		.79	2.06	1.03		.79	6.46	6000	13.20	
20	1-1/4	32	32	100	50	145	158	68	17	306	17	30,2	58,7	M10	20	66,6	31,8	M12	22	229	420	11,71	BV-2-C3620M-0001-M
			1.26	3.94	1.97	5.71	6.22	2.68	.67	12.05	.67	1.19	2.31		.79	2.62	1.25		.87	9.02	6000	25.76	
24	1-1/2	40	38	110	55	165	178	78	17	306	17	35,7	69,8	M12	20	79,4	36,5	M16	27	249	420	17,10	BV-2-C3624M-0001-M
			1.50	4.33	2.17	6.50	7.01	3.07	.67	12.05	.67	1.41	2.75		.79	3.13	1.44		1.06	9.80	6000	37.62	
32	2	50	48	116	58	198	210	94	17	306	17	42,9	77,8	M12	20	96,8	44,5	M20	28	281	420	24,60	BV-2-C3632M-0001-M
			1.89	4.57	2.28	7.80	8.27	3.70	.67	12.05	.67	1.69	3.06		.79	3.81	1.75		1.10	11.06	6000	54.12	
40	2-1/2	65	63	170	75	218	275	100	20	600	16	58,7	123,8	M24	41	88,9	50,8	M12	19		420	44,50	BV-2-C3640M-0001-M
			2.48	6.69	2.95	8.58	10.83	3.94	.79	23.62	.63	2.31	4.78		1.61	3.50	2.00		.75		6000	97.90	
48	3	80	76	170	79	258	315	114,5	26	600	19	71,4	152,4	M30	47	106,4	61,9	M16	24		420	60,40	BV-2-C3648M-0001-M
			2.99	6.69	3.11	10.16	12.40	4.51	1.02	23.62	.75	2.81	6.00		1.85	4.19	2.44		.95		6000	132.88	

Maße und Ausführung für Edelstahl können abweichen.

Dopeltes Bohrbild ▪ Baureihen 3000/6000 PSI ▪ UNC-Gewinde

STAUFF Größe	SAE Flanschgröße	Nenn-weite DN	Abmessungen (mm/in) LW	L	l	D	H	c	V	K	SW	a1	b1	M1	t1	a2	b2	M2	t2	H2	Nenndruck (bar/PSI)	Gewicht (kg/lbs)	Bestellbezeichnungen (Lieferstandard)
08	1/2	15	15	75	35	88	88	31	13	160	12	17,5	38,1	5/16–18 UNC	18	40,5	18,2	5/16–18 UNC	18	132	420	2,96	BV-2-C3608U-0001-M
			.59	2.95	1.38	3.46	3.46	1.22	.51	6.30	.47	.69	1.50		.71	1.59	.72		.71	5.20	6000	6.51	
12	3/4	20	20	80	35	98	100	36,5	14	171	14	22,2	47,6	3/8–16 UNC	18	50,8	23,8	3/8–16 UNC	18	151	420	4,20	BV-2-C3612U-0001-M
			.79	3.15	1.38	3.86	3.94	1.44	.55	6.73	.55	.87	1.87		.71	2.00	.94		.71	5.94	6000	9.24	
16	1	25	25	88	38	118	113	39,5	14	171	14	27,8	57,2	7/16–14 UNC	20	52,4	26,2	3/8–16 UNC	20	164	420	6,00	BV-2-C3616U-0001-M
			.98	3.46	1.50	4.65	4.45	1.56	.55	6.73	.55	1.09	2.25		.79	2.06	1.03		.79	6.46	6000	13.20	
20	1-1/4	32	32	100	50	145	158	68	17	306	17	30,2	58,7	7/16–14 UNC	20	66,6	31,8	1/2–13 UNC	22	229	420	11,71	BV-2-C3620U-0001-M
			1.26	3.94	1.97	5.71	6.22	2.68	.67	12.05	.67	1.19	2.31		.79	2.62	1.25		.87	9.02	6000	25.76	
24	1-1/2	40	38	110	55	165	178	78	17	306	17	35,7	69,8	1/2–13 UNC	20	79,4	36,5	5/8–11 UNC	27	249	420	17,10	BV-2-C3624U-0001-M
			1.50	4.33	2.17	6.50	7.01	3.07	.67	12.05	.67	1.41	2.75		.79	3.13	1.44		1.06	9.80	6000	37.62	
32	2	50	48	116	58	198	210	94	17	306	17	42,9	77,8	1/2–13 UNC	20	96,8	44,5	3/4–10 UNC	28	281	420	24,60	BV-2-C3632U-0001-M
			1.89	4.57	2.28	7.80	8.27	3.70	.67	12.05	.67	1.69	3.06		.79	3.81	1.75		1.10	11.06	6000	54.12	

Achtung: Der tatsächliche Druckbereich ist von der Druckstufe der eingesetzten Flansche / Rohre abhängig.
Griff während des Betriebs mittig fixieren. Im Falle von Vibrationen könnte sich der Kugelhahn sonst selbsttätig umschalten.
Maße und Ausführung für Edelstahl können abweichen.

A

Hochdruck-Flanschkugelhahn ▪ Typ BV-2-C

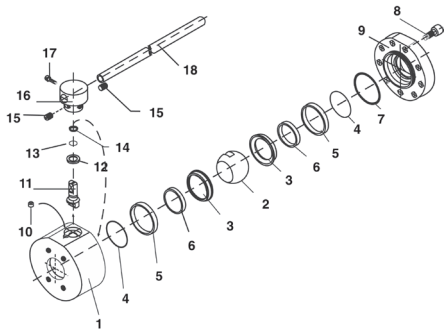

Stückliste

Nr.	Anz.	Beschreibung
1	1	Gehäuse
2	1	Kugel
3*	2	Kugelsitz
4*	2	O-Ring
5	2	Äußerer Stützring
6	2	Innerer Stützring
7*	1	O-Ring (Deckel)
8	9	Schraube (Deckel)
9	1	Deckel
10	1	Anschlagschraube
11	1	Schaltwelle
12*	1	Anlaufscheibe
13*	1	O-Ring (Schaltwelle)
14*	1	Zusatzring
15	2	Stellschraube
16	1	Schaltwelle/Griffaufnehmer
17	1	Sicherungsschraube
18	1	Griff

Produktmerkmale

Zwei-Wege-Hochdruck-Flanschkugelhähne, konzipiert als Absperrarmaturen für Hydraulikanwendungen

Standard-Ausführung
- Runde Ausführung für den Rohrleitungseinbau
- Gedrehte Teile zur Reduzierung der Drehmomente
- Direktanschluss reduziert die Anzahl der Gewinde im Durchgang des Mediums und vermeidet Verwirbelungen
- Mit abnehmbarem Schaltgriff ausgestattet

Standard-Werkstoffe
- Gehäuse: Stahl, Zink/Eisen-beschichtet
- Kugel: Stahl, hartverchromt
- Welle: Stahl
- Schaltgriff: Stahl
- Kugelsitz: Delrin® (POM)
- O-Ringe: FKM (Viton®)

Standard-Anschlüsse / -Anschlussgrößen
- SAE-Flanschanschluss (3000 PSI)
- SAE-Flanschanschluss (6000 PSI)
- Metrische ISO- oder UNC-Gewinde

Druckbereich
- Druckbereich: bis zu 420 bar / 6090 PSI (abhängig von der Nenngröße und den ausgewählten Werkstoffen)

Achtung: Der tatsächliche Druckbereich ist von der Druckstufe der eingesetzten Flansche / Rohre abhängig.

Temperaturbereich
- Temperatur-Einsatzbereich: -20 °C ... +100 °C / -4 °F ... + 212 °F

Optionen / Zubehör
- Anschlussflansche (siehe Katalog STAUFF Flansche)
- Abschließvorrichtungen (siehe Seiten 115-117)
- Stellantriebe (siehe Seite 118)
- End-/Näherungsschalter (siehe Seite 118)
- Gehäuse aus Edelstahl
- Kugel und Schaltwelle aus Edelstahl
- Alternative Kugelsitz- und Dichtungswerkstoffe für höhere Temperaturen oder aggressive Medien
- Dichtungssätze (enthalten die oben mit * markierten Bauteile)

Bestellschlüssel

BV	-	2	-	C3	80	M	-	0	0	0	1	-	M	-	-
①		②		③	④	⑤		⑥	⑦	⑧	⑨		⑩	⑪	⑫

① Typ

Hochdruck-Flanschkugelhahn	**BV**

② Anzahl der Anschlüsse

2 Anschlüsse (Zwei-Wege-Kugelhahn)	**2**

③ Anschlussart

SAE-Flanschanschluss, Baureihe 3000 PSI	**C3**
SAE-Flanschanschluss, Baureihe 6000 PSI	**C6**

Wenden Sie sich an STAUFF für andere Anschlussarten.

④ Anschlussgröße

STAUFF Größe (entsprechend Maßtabelle):

40	**48**	**64**	**80**

Wenden Sie sich an STAUFF für andere Anschlussgrößen.

⑤ Gewindeart

Flanschanschluss mit metrischen ISO-Gewinden	**M**
Flanschanschluss mit UNC-Gewinden	**U**

⑥ Werkstoff / Oberfläche: Gehäuse

Stahl, Zink/Eisen-beschichtet	**0**
Edelstahl V4A (AISI 316Ti)	**1**

Hinweis: Edelstahl-Ausführung kann in Maß und Ausführung abweichen.
Alternative Werkstoffe / Oberflächen auf Anfrage.
Bitte wenden Sie sich an STAUFF.

⑦ Werkstoff: Kugel / Schaltwelle

Kugel: Stahl, hartverchromt Welle: Stahl / Duplex (ab STAUFF Größe 48)	**0**
Kugel / Welle: Edelstahl V4A (AISI 316Ti)	**1**

Alternative Werkstoffe / Oberflächen auf Anfrage.
Bitte wenden Sie sich an STAUFF.

⑧ Werkstoff: Kugelsitz

Delrin® (POM)	**0**

Alternative Werkstoffe auf Anfrage.
Bitte wenden Sie sich an STAUFF.

⑨ Werkstoff: O-Ringe

NBR (Buna-N®)	**0**
FKM (Viton®)	**1**

Alternative Werkstoffe auf Anfrage.
Bitte wenden Sie sich an STAUFF.

⑩ Fertigungsschlüssel

Fertigungsschlüssel für sämtliche Anschlussarten	**M**

⑪ Schaltgriff-Optionen

Mit Standard-Schaltgriff entsprechend Maßtabelle	**—**
Ohne Schaltgriff	**0**

⑫ Optionen / Zubehör

Ohne Zubehör	**—**
Mit Abschließvorrichtung bis DN 50	**LD2**
Mit Abschließvorrichtung bis DN 50	**LD4**
Mit Abschließvorrichtung ab DN 65	**LD5**
Mit Abschließvorrichtung LD7 (US-Ausführung)	**LD7**

Siehe Seiten 115-119 für weitere Informationen und Optionen.

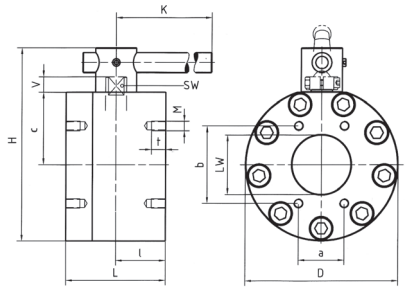

Hochdruck-Flanschkugelhahn ▪ Typ BV-2-C3
SAE-Flanschanschluss ▪ Baureihe 3000 PSI (ISO 6162-1)

Flanschanordnung

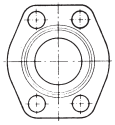

3000 PSI
(ISO 6162-1)

Der in der Tabelle dargestellte Lieferstandard beinhaltet folgende Werkstoffe für diese Baureihe:

- Gehäuse, Kugel und Welle: Stahl
- Schaltgriff: Stahl
- Kugelsitz: Delrin® (POM)
- O-Ringe: FKM (Viton®)

Baureihe 3000 PSI ▪ Metrische ISO-Gewinde

STAUFF Größe	SAE Flanschgröße	Nenn-weite DN	Abmessungen (mm/in) LW	L	l	D	H	c	V	K	SW	a	b	M	t	Nenndruck (bar/PSI)	Gewicht (kg/lbs)	Bestellbezeichnungen (Lieferstandard)
64	4	100	100	170	85	258	326	122	27	900	24	77,8	130,2	M16	24	35	60,50	BV-2-C364M-0001-M
			3.94	6.69	3.35	10.16	12.83	4.80	1.06	35.43	.94	3.06	5.13		.95	500	133.10	
80	5	125	118	210	105	295	377	140	33	900	36	92,1	152,4	M16	30	35	95,50	BV-2-C380M-0001-M
			4.65	8.27	4.13	11.61	14.84	5.51	1.30	35.43	1.42	3.63	6.00		1.18	500	210.10	

Maße und Ausführung für Edelstahl können abweichen.

Baureihe 3000 PSI ▪ UNC-Gewinde

STAUFF Größe	SAE Flanschgröße	Nenn-weite DN	Abmessungen (mm/in) LW	L	l	D	H	c	V	K	SW	a	b	M	t	Nenndruck (bar/PSI)	Gewicht (kg/lbs)	Bestellbezeichnungen (Lieferstandard)
40	2-1/2	65	63	150	75	198	259	94	20	600	16	50,8	88,9	1/2–13 UNC	19	175	33,50	BV-2-C340U-0001-M
			2.48	5.91	2.95	7.80	10.20	3.70	.79	23.62	.63	2.00	3.50		.75	2500	73.70	
48	3	80	76	150	80	218	284	103,5	26	600	19	61,9	106,4	5/8–11 UNC	24	160	41,00	BV-2-C348U-0001-M
			2.99	5.91	3.15	8.58	11.18	4.07	1.02	23.62	.75	2.44	4.19		.95	2300	90.20	
64	4	100	100	170	85	258	326	122	27	900	24	77,8	130,2	5/8–11 UNC	24	35	60,50	BV-2-C364U-0001-M
			3.94	6.69	3.35	10.16	12.83	4.80	1.06	35.43	.94	3.06	5.13		.95	500	133.10	
80	5	125	118	210	105	295	377	140	33	900	36	92,1	152,4	5/8–11 UNC	30	35	95,50	BV-2-C380U-0001-M
			4.65	8.27	4.13	11.61	14.84	5.51	1.30	35.43	1.42	3.63	6.00		1.18	500	210.10	

Achtung: Der tatsächliche Druckbereich ist von der Druckstufe der eingesetzten Flansche / Rohre abhängig.
Griff während des Betriebs mittig fixieren. Im Falle von Vibrationen könnte sich der Kugelhahn sonst selbsttätig umschalten.
Maße und Ausführung für Edelstahl können abweichen.

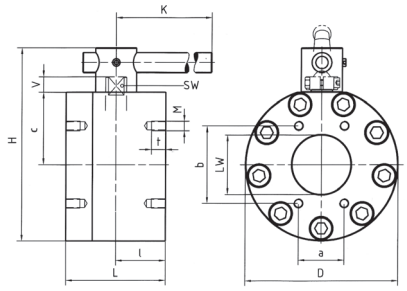

Hochdruck-Flanschkugelhahn ▪ Typ BV-2-C6
SAE-Flanschanschluss ▪ Baureihe 6000 PSI (ISO 6162-2)

Flanschanordnung

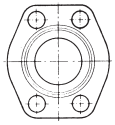

6000 PSI
(ISO 6162-2)

Der in der Tabelle dargestellte Lieferstandard beinhaltet folgende Werkstoffe für diese Baureihe:

- Gehäuse, Kugel und Welle: Stahl
- Schaltgriff: Stahl
- Kugelsitz: Delrin® (POM)
- O-Ringe: FKM (Viton®)

Baureihe 6000 PSI ▪ UNC-Gewinde

STAUFF Größe	SAE Flanschgröße	Nenn-weite DN	Abmessungen (mm/in) LW	L	l	D	H	c	V	K	SW	a	b	M	t	Nenndruck (bar/PSI)	Gewicht (kg/lbs)	Bestellbezeichnungen (Lieferstandard)
40	2-1/2	65	63	170	75	218	275	100	20	600	16	123,8	58,8	7/8–9 UNC	41	420	44,50	BV-2-C640U-0001-M
			2.48	6.69	2.95	8.58	10.83	3.94	.79	23.62	.63	4.87	2.31		1.61	6000	97.90	
48	3	80	76	170	80	258	315	114,5	21	600	19	152,4	71,4	1-1/8–7 UNC	47	420	63,50	BV-2-C648U-0001-M
			2.99	6.69	3.15	10.16	12.40	4.51	.83	23.62	.75	6.00	2.81		1.85	6000	139.71	

Achtung: Der tatsächliche Druckbereich ist von der Druckstufe der eingesetzten Flansche / Rohre abhängig.
Griff während des Betriebs mittig fixieren. Im Falle von Vibrationen könnte sich der Kugelhahn sonst selbsttätig umschalten.
Maße und Ausführung für Edelstahl können abweichen.

A

Hochdruck-Flanschkugelhahn ▪ Typ BV-2-ISO

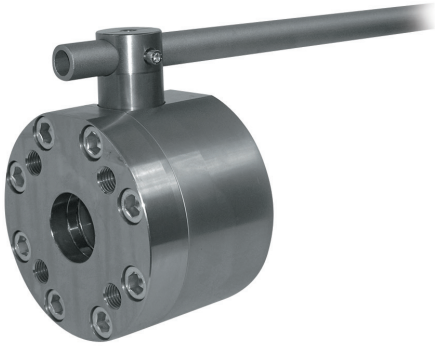

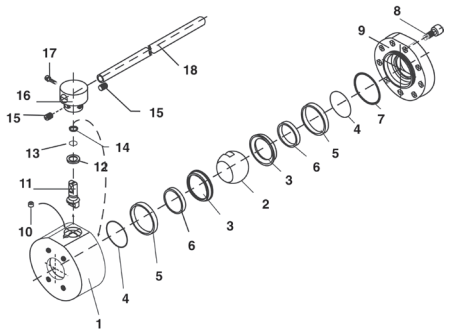

Stückliste

Nr.	Anz.	Beschreibung
1	1	Gehäuse
2	1	Kugel
3*	2	Kugelsitz
4*	2	O-Ring
5	2	Äußerer Stützring
6	2	Innerer Stützring
7*	1	O-Ring (Deckel)
8	9	Schraube (Deckel)
9	1	Deckel
10	1	Anschlagschraube
11	1	Schaltwelle
12*	1	Anlaufscheibe
13*	1	O-Ring (Schaltwelle)
14*	1	Zusatzring
15	2	Stellschraube
16	1	Schaltwelle/Griffaufnehmer
17	1	Sicherungsschraube
18	1	Griff

Produktmerkmale

Zwei-Wege-Hochdruck-Flanschkugelhähne, konzipiert als Absperrarmaturen für Hydraulikanwendungen

Standard-Ausführung
- Runde Ausführung für den Rohrleitungseinbau
- Gedrehte Teile zur Reduzierung der Drehmomente
- Direktanschluss reduziert die Anzahl der Gewinde im Durchgang des Mediums und vermeidet Verwirbelungen
- Mit Schaltgriff ausgestattet

Standard-Werkstoffe
- Gehäuse: Stahl, Zink/Eisen-beschichtet
- Kugel: Stahl, hartverchromt
- Welle: Stahl
- Schaltgriff: Aluminium (Nennweite DN13)
  Stahl (Nennweiten DN19 und DN56)
  Stahl (Nennweiten DN63 bis DN200)
- Kugelsitz: Delrin® (POM)
- O-Ringe: FKM (Viton®)

Standard-Anschlüsse / -Anschlussgrößen
- Flanschanschluss ISO 6164 (250 bar / 3600 PSI)
- Flanschanschluss ISO 6164 (400 bar / 5800 PSI)
- Flanschanschluss (350 bar / 5000 PSI) ähnlich ISO 6164
- Metrische ISO-Gewinde

Druckbereich
- Druckbereich: bis zu 400 bar / 5800 PSI (abhängig von der Nenngröße und den ausgewählten Werkstoffen)

Achtung: Der tatsächliche Druckbereich ist von der Druckstufe der eingesetzten Flansche / Rohre abhängig.

Temperaturbereich
- Temperatur-Einsatzbereich:
  -20 °C ... +100 °C / -4 °F ... + 212 °F

Optionen / Zubehör
- Alternative Griffausführungen/-werkstoffe (siehe Seite 114)
- Abschließvorrichtungen (siehe Seiten 115-117)
- Stellantriebe (siehe Seite 118)
- End-/Näherungsschalter (siehe Seite 118)
- Gehäuse aus Edelstahl
- Kugel und Schaltwelle aus Edelstahl
- Alternative Kugelsitz- und Dichtungswerkstoffe für höhere Temperaturen oder aggressive Medien
- Dichtungssätze (enthalten die oben mit * markierten Bauteile)

Bestellschlüssel

BV	-	2	-	ISO3	DN19	-	0	0	0	1	-	M	-	-
①		②		③	④		⑤	⑥	⑦	⑧		⑨	⑩	⑪

① Typ

Hochdruck-Flanschkugelhahn	**BV**

② Anzahl der Anschlüsse

2 Anschlüsse (Zwei-Wege-Kugelhahn)	**2**

③ Anschlussart

Baureihe 250 bar / 3600 PSI mit metrischen ISO-Gewinden	**ISO2**
Baureihe 400 bar / 5800 PSI mit metrischen ISO-Gewinden	**ISO4**
Baureihe 350 bar / 5000 PSI mit metrischen ISO-Gewinden	**ISO3**

Wenden Sie sich an STAUFF für andere Anschlussarten.

④ Anschlussgröße

Nennweite DN					
DN13	**DN19**	**DN25**	**DN32**	**DN38**	**DN51**
DN56	**DN63**	**DN80**	**DN100**	**DN125**	**DN150**
DN200					

Wenden Sie sich an STAUFF für andere Anschlussgrößen.

⑤ Werkstoff / Oberfläche: Gehäuse

Stahl, Zink/Eisen-beschichtet	**0**
Edelstahl V4A (AISI 316Ti)	**1**

Hinweis: Edelstahl-Ausführung kann in Maß und Ausführung abweichen.
Alternative Werkstoffe / Oberflächen auf Anfrage.
Bitte wenden Sie sich an STAUFF.

⑥ Werkstoff: Kugel / Schaltwelle

Kugel: Stahl, hartverchromt Welle: Stahl / Duplex (abb DN63)	**0**
Kugel / Welle: Edelstahl V4A (AISI 316Ti)	**1**

Alternative Werkstoffe / Oberflächen auf Anfrage.
Bitte wenden Sie sich an STAUFF.

⑦ Werkstoff: Kugelsitz

Delrin® (POM)	**0**

Alternative Werkstoffe auf Anfrage.
Bitte wenden Sie sich an STAUFF.

⑧ Werkstoff: O-Ringe

NBR (Buna-N®)	**0**
FKM (Viton®)	**1**

Alternative Werkstoffe auf Anfrage.
Bitte wenden Sie sich an STAUFF.

⑨ Fertigungsschlüssel

Fertigungsschlüssel für sämtliche Anschlussarten	**M**

⑩ Schaltgriff-Optionen

Mit Standard-Schaltgriff entsprechend Maßtabelle	**—**
Ohne Schaltgriff	**0**

Alternative Schaltgriffe können separat bestellt werden.
Siehe Seite 114 für weitere Informationen.

⑪ Optionen / Zubehör

Ohne Zubehör	**—**
Mit Abschließvorrichtung bis DN 50	**LD2**
Mit Abschließvorrichtung bis DN 50	**LD4**
Mit Abschließvorrichtung ab DN 65	**LD5**
Mit Abschließvorrichtung LD7 (US-Ausführung)	**LD7**

Siehe Seiten 115-119 für weitere Informationen und Optionen.

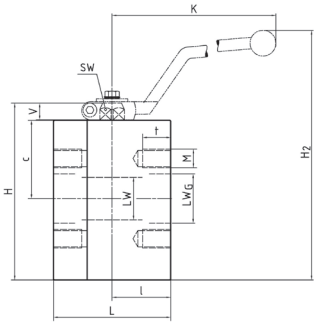

≤DN56

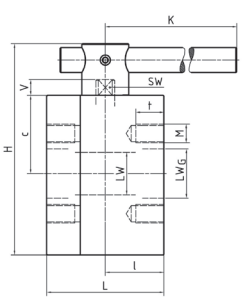

≥DN63

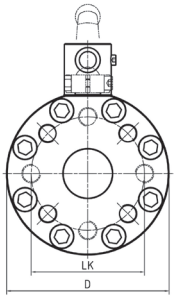

Hochdruck-Flanschkugelhahn ▪ Typ BV-2-ISO ISO-Flanschanschluss (ISO 6164)

A

Der in der Tabelle dargestellte Lieferstandard beinhaltet folgende Werkstoffe für diese Baureihe:

- Gehäuse, Kugel und Welle: Stahl
- Schaltgriff: Aluminium (Nennweite DN13)
  Zink (Nennweiten DN19 und DN56)
  Stahl (Nennweiten DN63 bis DN200)
- Kugelsitz: Delrin® (POM)
- O-Ringe: FKM (Viton®)

Baureihe 250 bar / 3600 PSI (ISO 6164) ▪ Metrische ISO-Gewinde

STAUFF Größe	Nenn-weite DN	Abmessungen (mm/in) LW	LWG	L	l	D	H	c	V	K	SW	LK	M	t	H2	Nenndruck (bar/PSI)	Gewicht (kg/lbs)	Bestellbezeichnungen (Lieferstandard)
08	13	15	15	85	45	78	83	31	13	160	12	42 [1]	4 x M8	16	127	350	2,90	BV-2-ISO2DN13-0001-M
		.59	.59	3.35	1.77	3.07	3.27	1.22	.51	6.30	.47	1.65 [1]		.63	5.00	5000	4.84	
12	19	20	20	88	38	119	110	36,5	14	171	14	50	4 x M8	15	161	350	6,80	BV-2-ISO2DN19-0001-M
		.79	.79	3.46	1.50	4.69	4.33	1.44	.55	6.73	.55	1.97		.59	6.34	5000	14.96	
16	25	25	25	88	38	126	117	39,5	14	171	14	62	4 x M10	20	168	315	7,20	BV-2-ISO2DN25-0001-M
		.98	.98	3.46	1.50	4.96	4.61	1.56	.55	6.73	.55	2.44		.79	6.61	4568	15.84	
20	32	32	32	105	50	145	158	68	17	306	17	73	4 x M12	21	229	250	12,50	BV-2-ISO2DN32-0001-M
		1.26	1.26	4.13	1.97	5.71	6.22	2.68	.67	12.05	.67	2.87		.83	9.02	3600	27.50	
24	38	38	38	110	55	165	178	78	17	306	17	85	4 x M16	24.5	249	250	16,60	BV-2-ISO2DN38-0001-M
		1.50	1.50	4.33	2.17	6.50	7.01	3.07	.67	12.05	.67	3.35		.96	9.80	3600	36.52	
32	51	48	47	116	58	198	210	94	17	306	17	98	4 x M16	25.5	281	250	24,90	BV-2-ISO2DN51-0001-M
		1.89	1.85	4.57	2.28	7.80	8.27	3.70	.67	12.05	.67	3.86		1.00	11.06	3600	54.78	
-	56	48	58	123	58	198	210	94	17	306	17	118	4 x M20	33	281	250	26,60	BV-2-ISO2DN56-0001-M
		1.89	2.28	4.84	2.28	7.80	8.27	3.70	.67	12.05	.67	4.65		1.30	11.06	3600	58.52	
40	63	63	70	150	75	208	270	100	20	600	16	145	4 x M20	33		250	36,90	BV-2-ISO2DN63-0001-M [1]
		2.48	2.76	5.9	2.9	8.19	10.6	3.94	.79	23.6	.63	5.71		1.3		3600	81.18	

Maße und Ausführung für Edelstahl können abweichen.

Baureihe 400 bar / 5800 PSI (ISO 6164) ▪ Metrische ISO-Gewinde

STAUFF Größe	Nenn-weite DN	Abmessungen (mm/in) LW	LWG	L	l	D	H	c	V	K	SW	LK	M	t	H2	Nenndruck (bar/PSI)	Gewicht (kg/lbs)	Bestellbezeichnungen (Lieferstandard)
08	13	15	14	85	45	78	83	31	13	160	12	42	4 x M8	16	127	400	2,90	BV-2-ISO4DN13-0001-M
		.59	.55	3.35	1.77	3.07	3.27	1.22	.51	6.30	.47	1.65		.63	5.00	5800	6.38	
12	19	20	18	88	38	119	110	36,5	14	171	14	50	4 x M8	15	161	400	6,80	BV-2-ISO4DN19-0001-M
		.79	.71	3.46	1.50	4.69	4.33	1.44	.55	6.73	.55	1.97		.59	6.34	5800	14.96	
16	25	25	22	88	38	126	117	39,5	14	171	14	62	4 x M10	20	168	400	7,20	BV-2-ISO4DN25-0001-M
		.98	.87	3.46	1.50	4.96	4.61	1.56	.55	6.73	.55	2.44		.79	6.61	5800	15.84	
20	32	32	29	105	50	145	158	68	17	306	17	73	4 x M12	21	229	400	12,50	BV-2-ISO4DN32-0001-M
		1.26	1.14	4.13	1.97	5.71	6.22	2.68	.67	12.05	.67	2.87		.83	9.02	5800	27.50	
24	38	38	35	110	55	165	178	78	17	306	17	85	4 x M16	24,5	249	400	16,60	BV-2-ISO4DN38-0001-M
		1.50	1.38	4.33	2.17	6.50	7.01	3.07	.67	12.05	.67	3.35		.96	9.80	5800	36.52	
32	51	48	43	123	58	198	210	94	17	306	17	98	4 x M16	25,5	281	400	24,90	BV-2-ISO4DN51-0001-M
		1.89	1.69	4.84	2.28	7.80	8.27	3.70	.67	12.05	.67	3.86		1.00	11.06	5800	54.78	
-	56	48	53	123	58	198	210	94	17	306	17	118	4 x M20	31	281	400	26,60	BV-2-ISO4DN56-0001-M
		1.89	2.09	4.84	2.28	7.80	8.27	3.70	.67	12.05	.67	4.65		1.22	11.06	5800	58.52	
40	63	65	58	150	75	224	286	108	20	600	16	145	4 x M24	37,5		400	42,53	BV-2-ISO4DN63-0001-M [1]
		2.56	2.28	5.91	2.95	8.82	11.26	4.25	.79	23.62	.63	5.71		1.48		5800	93.57	
-	70	65	63	150	75	224	286	108	20	600	16	160	4 x M24	37,5		315	43,00	BV-2-ISO4DN70-0001-M [1]
		2.56	2.48	5.91	2.95	8.82	11.26	4.25	.79	23.62	.63	6.30		1.48		4568	94.60	
48	80	76	76	170	78	258	315	114,5	26	600	19	175	4 x M30	35		400	63,00	BV-2-ISO4DN80-0001-M [1]
		2.99	2.99	6.69	3.07	10.16	12.40	4.51	1.02	23.62	.75	6.89		1.38		5800	138.60	

Maße und Ausführung für Edelstahl können abweichen.

Baureihe 350 bar / 5000 PSI (nicht Bestandteil der ISO 6164) ▪ Metrische ISO-Gewinde

Maße und Ausführung für Edelstahl können abweichen.

STAUFF Größe	Nenn-weite DN	Abmessungen (mm/in) LW	LWG	L	l	D	H	c	V	K	SW	LK	M	t	H2	Nenndruck (bar/PSI)	Gewicht (kg/lbs)	Bestellbezeichnungen (Lieferstandard)
12	19	20	20	88	38	119	110	36,5	14	171	14	64	4 x M12	22	161	350	6,80	BV-2-ISO3DN19-0001-M
		.79	.79	3.46	1.50	4.69	4.33	1.44	.55	6.73	.55	2.52		.87	6.34	5000	14.96	
16	25	25	25	88	38	126	117	39,5	14	171	14	72	4 x M12	20	168	350	7,20	BV-2-ISO3DN25-0001-M
		.98	.98	3.46	1.50	4.96	4.61	1.56	.55	6.73	.55	2.83		.79	6.61	5000	15.84	
20	32	32	32	105	50	145	158	68	17	306	17	80	4 x M16	24	229	350	12,50	BV-2-ISO3DN32-0001-M
		1.26	1.26	4.13	1.97	5.71	6.22	2.68	.67	12.05	.67	3.15		.95	9.02	5000	27.50	
24	38	38	38	110	55	165	178	78	17	306	17	98	4 x M16	25	249	350	16,60	BV-2-ISO3DN38-0001-M
		1.50	1.50	4.33	2.17	6.50	7.01	3.07	.67	12.05	.67	3.86		.98	9.80	5000	36.52	
32	51	48	48	122	58	198	210	94	17	306	17	118	4 x M20	28	281	350	24,90	BV-2-ISO3DN51-0001-M
		1.89	1.89	4.85	2.28	7.80	8.27	3.70	.67	12.05	.67	4.65		1.10	11.06	5000	54.78	
40	63	65	63	150	75	208	270	100	20	600	16	145	4 x M24	36		350	36,00	BV-2-ISO3DN63-0001-M [1]
		2.56	2.48	5.91	2.95	8.19	1.63	3.94	.79	23.62	.63	5.71		1.42		5000	79.36	
48	80	Verwenden Sie Typ BV-2-ISO4DN80-0001-M der Baureihe 400 bar / 5800 PSI (ISO 6164)																BV-2-ISO4DN80-0001-M [1]
64	100	100	100	200	100	260	327	122	26	900	24	200	8 x M24	36		350	70,00	BV-2-ISO3DN100-0001-M [1]
		3.94	3.94	7.87	3.94	1.24	12.87	4.80	1.02	35.43	.94	7.87		1.42		5000	154.32	
80	125	118	118	230	110	390	470	185	32	900	36	245	8 x M30	45		350	209,00	BV-2-ISO3DN125-0001-M [1]
		4.65	4.65	9.06	4.33	15.35	18.50	7.28	1.26	35.43	1.42	9.65		1.77		5000	460.77	
96	150	150	150	285	130	390	475	190	32	900	36	245	8 x M30	46		350	225,00	BV-2-ISO3DN150-0001-M [1]
		5.91	5.91	11.22	5.12	15.35	18.70	7.48	1.26	35.43	1.42	9.65		1.81		5000	496.04	
128	200	192	200	378	150	456	598	223	61	940	46	315	8 x M36	55		350	395,00	BV-2-ISO3DN200-0001-M [1]
		7.56	7.87	14.88	5.91	17.95	23.54	8.78	2.40	37.01	1.81	12.40		2.17		5000	868.62	

Achtung: Der tatsächliche Druckbereich ist von der Druckstufe der eingesetzten Flansche / Rohre abhängig.

Maße und Ausführung für Edelstahl können abweichen.

[1] Griff während des Betriebs mittig fixieren. Im Falle von Vibrationen könnte sich der Kugelhahn sonst selbsttätig umschalten.

A

Hochdruck-Flanschkugelhahn ▪ Typ BV-2-CET

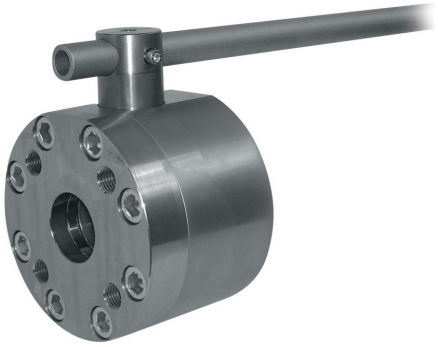

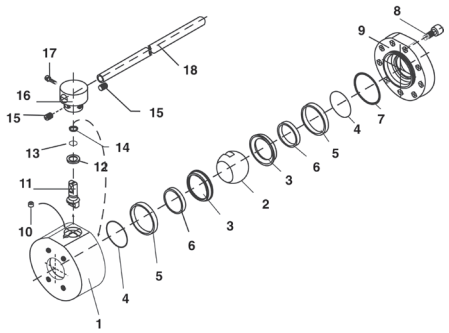

Stückliste

Nr.	Anz.	Beschreibung
1	1	Gehäuse
2	1	Kugel
3*	2	Kugelsitz
4*	2	O-Ring
5	2	Äußerer Stützring
6	2	Innerer Stützring
7*	1	O-Ring (Deckel)
8	9	Schraube (Deckel)
9	1	Deckel
10	1	Anschlagschraube
11	1	Schaltwelle
12*	1	Anlaufscheibe
13*	1	O-Ring (Schaltwelle)
14*	1	Zusatzring
15	2	Stellschraube
16	1	Schaltwelle/Griffaufnehmer
17	1	Sicherungsschraube
18	1	Griff

Produktmerkmale

Zwei-Wege-Hochdruck-Flanschkugelhähne, konzipiert als Absperrarmaturen für Hydraulikanwendungen

Standard-Ausführung
- Runde Ausführung für den Rohrleitungseinbau
- Gedrehte Teile zur Reduzierung der Drehmomente
- Direktanschluss reduziert die Anzahl der Gewinde im Durchgang des Mediums und vermeidet Verwirbelungen
- Mit Schaltgriff ausgestattet

Standard-Werkstoffe
- Gehäuse: Stahl, Zink/Eisen-beschichtet
- Kugel: Stahl, hartverchromt
- Welle: Stahl
- Schaltgriff: Zink (Nennweite DN 50-DN 56)
  Stahl (Nennweiten DN 60 bis 100)
- Kugelsitz: Delrin® (POM)
- O-Ringe: FKM (Viton®)

Standard-Anschlüsse / -Anschlussgrößen
- Flanschanschluss CETOP RP 63 H (250 bar / 3600 PSI)
- Flanschanschluss CETOP RP 63 H (400 bar / 5800 PSI)
- Metrisches ISO-Gewinde

Druckbereich
- Druckbereich: bis zu 400 bar / 5800 PSI (abhängig von der Nenngröße und den ausgewählten Werkstoffen)

Achtung: Der tatsächliche Druckbereich ist von der Druckstufe der eingesetzten Flansche / Rohre abhängig.

Temperaturbereich
- Temperatur-Einsatzbereich:
  -20 °C ... +100 °C / -4 °F ... + 212 °F

Optionen / Zubehör
- Abschließvorrichtungen (siehe Seiten 115-117)
- Stellantriebe (siehe Seite 118)
- End-/Näherungsschalter (siehe Seite 118)
- Gehäuse aus Edelstahl
- Kugel und Schaltwelle aus Edelstahl
- Alternative Kugelsitz- und Dichtungswerkstoffe für höhere Temperaturen oder aggressive Medien
- Dichtungssätze (enthalten die oben mit * markierten Bauteile)

Bestellschlüssel

BV	-	2	-	CET4	DN51	-	0	0	0	1	-	M	-	-
①		②		③	④		⑤	⑥	⑦	⑧		⑨	⑩	⑪

① Typ

Hochdruck-Flanschkugelhahn	**BV**

② Anzahl der Anschlüsse

2 Anschlüsse (Zwei-Wege-Kugelhahn)	**2**

③ Anschlussart

Baureihe 250 bar / 3600 PSI CETOP mit metrischen ISO-Gewinden	**CET2**
Baureihe 400 bar / 5800 PSI CETOP mit metrischen ISO-Gewinden	**CET4**

Wenden Sie sich an STAUFF für andere Anschlussarten.

④ Anschlussgröße

Nennweite DN				
DN51	**DN56**	**DN63**	**DN80**	**DN100**

Wenden Sie sich an STAUFF für andere Anschlussgrößen.

⑤ Werkstoff / Oberfläche: Gehäuse

Stahl, Zink/Eisen-beschichtet	**0**
Edelstahl V4A (AISI 316Ti)	**1**

Hinweis: Edelstahl-Ausführung kann in Maß und Ausführung abweichen.
Alternative Werkstoffe / Oberflächen auf Anfrage.
Bitte wenden Sie sich an STAUFF.

⑥ Werkstoff: Kugel / Schaltwelle

Kugel: Stahl, hartverchromt Welle: Stahl / Duplex (ab DN63)	**0**
Kugel / Welle: Edelstahl V4A (AISI 316Ti)	**1**

Alternative Werkstoffe / Oberflächen auf Anfrage.
Bitte wenden Sie sich an STAUFF.

⑦ Werkstoff: Kugelsitz

Delrin® (POM)	**0**

Alternative Werkstoffe auf Anfrage.
Bitte wenden Sie sich an STAUFF.

⑧ Werkstoff: O-Ringe

NBR (Buna-N®)	**0**
FKM (Viton®)	**1**

Alternative Werkstoffe auf Anfrage.
Bitte wenden Sie sich an STAUFF.

⑨ Fertigungsschlüssel

Fertigungsschlüssel für sämtliche Anschlussarten	**M**

⑩ Schaltgriff-Optionen

Mit Standard-Schaltgriff entsprechend Maßtabelle	**—**
Ohne Schaltgriff	**0**

⑪ Optionen / Zubehör

Ohne Zubehör	**—**
Mit Abschließvorrichtung bis DN 50	**LD2**
Mit Abschließvorrichtung bis DN 50	**LD4**
Mit Abschließvorrichtung ab DN 65	**LD5**
Mit Abschließvorrichtung LD7 (US-Ausführung)	**LD7**

Siehe Seiten 115-119 für weitere Informationen und Optionen.

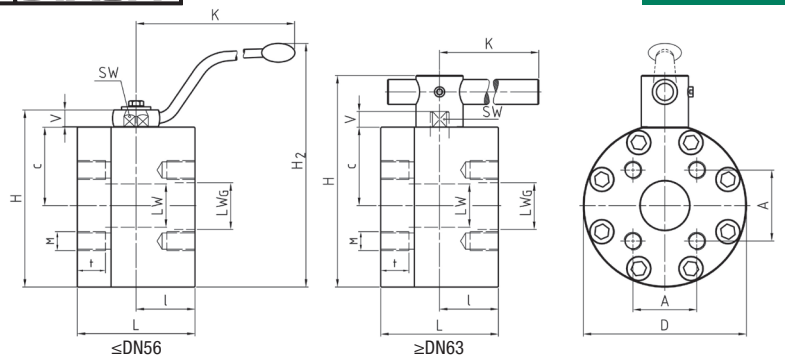

Hochdruck-Flanschkugelhahn ▪ Typ BV-2-CET CETOP-Flanschanschluss (CETOP RP 63 H)

Der in der Tabelle dargestellte Lieferstandard beinhaltet folgende Werkstoffe für diese Baureihe:

- Gehäuse, Kugel und Welle: Stahl
- Schaltgriff: Zink (Nennweite DN 50-DN 56)
  Stahl (Nennweiten DN 60 bis 100)
- Kugelsitz: Delrin® (POM)
- O-Ringe: FKM (Viton®)

Baureihe 250 bar / 3600 PSI (CETOP RP 63 H) ▪ Metrische ISO-Gewinde

STAUFF Größe	Flansch-größe	Nenn-weite DN	Abmessungen (mm/in) LW	LW_G	L	l	D	H	c	V	K	SW	A	M	t	H2	Nenndruck (bar/PSI)	Gewicht (kg/lbs)	Bestellbezeichnungen (Lieferstandard)
32	2	51	48	47	123	58	198	210	94	17	306	17	69,4	M16	24,5	281	250	24,90	BV-2-CET2DN51-0001-M
			1.89	1.85	4.84	2.28	7.80	8.27	3.70	.67	12.04	.67	2.73		.96	11.06	3600	54.78	
-	2-1/2	56	48	58	123	58	198	210	94	17	306	17	83,4	M20	33	281	250	26,60	BV-2-CET2DN56-0001-M
			1.89	2.28	4.84	2.28	7.80	8.27	3.70	.67	12.04	.67	3.28		1.30	11.06	3600	58.52	
40	3	63	63	70	150	75	208	270	100	20	600	16	102,5	M20	33		250	36,90	BV-2-CET2DN63-0001-M [1]
			2.48	2.76	5.91	2.95	8.19	1.63	3.94	.79	23.62	.63	4.04		1.30		3600	81.18	
48	3	80	76	70	170	78	258	318	114,5	26	600	16	102,5	M20	37		250	62,50	BV-2-CET2DN80-0001-M [1]
			2.99	2.76	6.69	3.07	10.16	12.52	4.51	1.02	23.62	.63	4.04		1.46		3600	137.50	
64	4	100	100	90	200	100	258	326	122	26	900	24	113,2	M24	40		250	70,40	BV-2-CET2DN100-0001-M [1]
			3.94	3.54	7.87	3.93	10.16	12.83	4.80	1.02	35.43	.94	4.46		1.57		3600	154.88	

Maße und Ausführung für Edelstahl können abweichen.

Baureihe 400 bar / 5800 PSI (CETOP RP 63 H) ▪ Metrische ISO-Gewinde

STAUFF Größe	Flansch-größe	Nenn-weite DN	Abmessungen (mm/in) LW	LW_G	L	l	D	H	c	V	K	SW	A	M	t	H2	Nenndruck (bar/PSI)		Gewicht (kg/lbs)	Bestellbezeichnungen (Lieferstandard)
32	2	51	48	43	116	58	198	210	94	17	306	17	69,4	M16	24,5	281	250	400	24,90	BV-2-CET4DN51-0001-M
			1.89	1.69	4.57	2.28	7.80	8.27	3.70	.67	12.04	.67	2.73		.96	11.06	3600	5800	54.78	
-	2-1/2	56	48	53	123	58	198	210	94	17	306	17	83,4	M20	33	281	250	400	26,60	BV-2-CET4DN56-0001-M
			1.89	2.09	4.84	2.28	7.80	8.27	3.70	.67	12.04	.67	3.28		1.30	11.06	3600	5800	58.52	
40	3	63	63	58	150	75	224	286	108	20	600	16	102,5	M20	37.5		400		42.53	BV-2-CET4DN63-0001-M [1]
			2.56	2.28	5.91	2.95	8.82	11.26	4.25	.79	23.62	.63	4.04		1.47		5800		93.56	
48	4	80	76	74	170	78	258	315	114,5	26	600	19	113,2	M24	35		400		63,00	BV-2-CET4DN80-0001-M [1]
			2.99	2.91	6.69	3.07	10.15	12.40	4.51	1.02	23.62	.75	4.46		1.38		5800		138.60	

Achtung: Der tatsächliche Druckbereich ist von der Druckstufe der eingesetzten Flansche / Rohre abhängig.

[1] Griff während des Betriebs mittig fixieren. Im Falle von Vibrationen könnte sich der Kugelhahn sonst selbsttätig umschalten.

Maße und Ausführung für Edelstahl können abweichen.

A

Hochdruck-Blockkugelhahn ▪ Typ KHZ-2-C

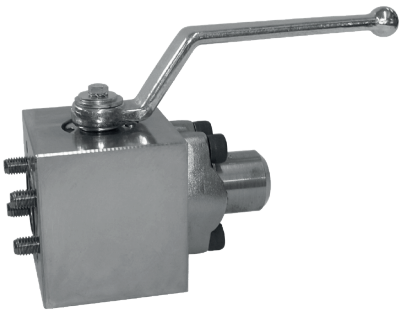

Produktmerkmale

Zwei-Wege-Hochdruck-Blockkugelhähne, konzipiert als Absperrarmaturen für Hydraulikanwendungen

Standard-Ausführung
- Kompakte Zwischenflanschkugelhähne zum Anflanschen an einen Hydraulikblock oder zum Leitungseinbau
- Mit gekröpftem Schaltgriff ausgestattet

Achtung: Kugelhahn muss vor Benutzung mit dem Flansch/Hydraulikblock verbunden werden. Missachtung kann zu schweren Verletzungen oder Tod führen.

Standard-Werkstoffe
- Gehäuse: Stahl, Zink/Eisen-beschichtet
- Kugel: Stahl, hartverchromt
- Welle: Stahl
- Schaltgriff: Stahl
- Kugelsitz: Delrin® (POM)
- O-Ringe: FKM (Viton®)

Standard-Anschlüsse / -Anschlussgrößen
- SAE-Flanschanschluss (3000 PSI)
- SAE-Flanschanschluss (6000 PSI)
- Metrische ISO- oder zöllige Gewinde

Druckbereich
- Druckbereich: bis zu 420 bar / 6000 PSI (abhängig von der Nenngröße und den ausgewählten Werkstoffen)

Achtung: Der tatsächliche Druckbereich ist von der Druckstufe der eingesetzten Flansche / Rohre abhängig.

Temperaturbereich
- Temperatur-Einsatzbereich: -20 °C ... +100 °C / -4 °F ... + 212 °F

Optionen / Zubehör
- Anschlussflansche (siehe Katalog STAUFF Flansche)
- Alternative Griffausführungen/-werkstoffe (siehe Seite 114)
- Abschließvorrichtungen (siehe Seiten 115-117)
- Stellantriebe (siehe Seite 118)
- End-/Näherungsschalter (siehe Seite 118)
- Alternative Kugelsitz- und Dichtungswerkstoffe für höhere Temperaturen oder aggressive Medien
- Dichtungssätze

Bestellschlüssel

KHZ	-	2	-	C3	08	M	-	0	0	0	1	-	M	-	-
①		②		③	④	⑤		⑥	⑦	⑧	⑨		⑩	⑪	⑫

① Typ

Zwischenflanschkugelhahn	KHZ

② Anzahl der Anschlüsse

2 Anschlüsse (Zwei-Wege-Kugelhahn)	2

③ Anschlussart

SAE-Flanschanschluss, Baureihe 3000 PSI	C3
SAE-Flanschanschluss, Baureihe 6000 PSI	C6

Wenden Sie sich an STAUFF für andere Anschlussarten.

④ Anschlussgröße

STAUFF Größe (entsprechend Maßtabelle):

08	12	16	20	24	32

Wenden Sie sich an STAUFF für andere Anschlussgrößen.

⑤ Gewindeart

Flanschanschluss mit metrischen ISO-Gewinden	M
Flanschanschluss mit UNC-Gewinden	U

⑥ Werkstoff / Oberfläche: Gehäuse

Stahl, Zink/Eisen-beschichtet	0

Alternative Werkstoffe / Oberflächen auf Anfrage. Bitte wenden Sie sich an STAUFF.

⑦ Werkstoff: Kugel / Schaltwelle

Kugel: Stahl, hartverchromt Welle: Stahl	0

Alternative Werkstoffe / Oberflächen auf Anfrage. Bitte wenden Sie sich an STAUFF.

⑧ Werkstoff: Kugelsitz

Delrin® (POM)	0

Alternative Werkstoffe auf Anfrage. Bitte wenden Sie sich an STAUFF.

⑨ Werkstoff: O-Ringe

NBR (Buna-N®)	0
FKM (Viton®)	1

Alternative Werkstoffe auf Anfrage. Bitte wenden Sie sich an STAUFF.

⑩ Fertigungsschlüssel

Fertigungsschlüssel für sämtliche Anschlussarten	M

⑪ Schaltgriff-Optionen

Mit Standard-Schaltgriff entsprechend Maßtabelle	—
Ohne Schaltgriff	0

Alternative Schaltgriffe können separat bestellt werden. Siehe Seite 114 für weitere Informationen.

⑫ Optionen / Zubehör

Ohne Zubehör	—

Siehe Seiten 115-119 für weitere Informationen und Optionen.

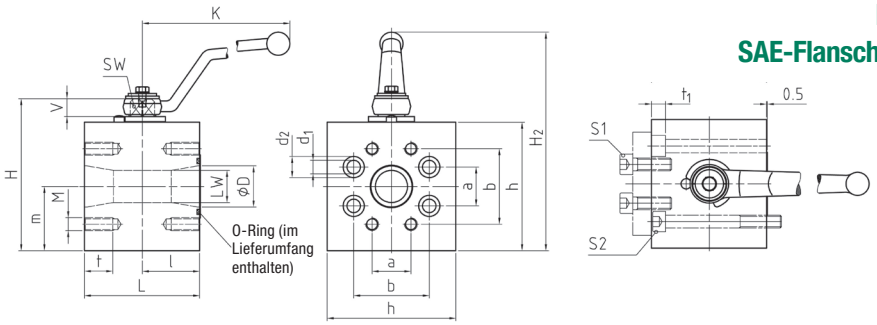

Hochdruck-Blockkugelhahn ▪ Typ KHZ-2-C3
SAE-Flanschanschluss ▪ Baureihe 3000 PSI (ISO 6162-1)

Der in der Tabelle dargestellte Lieferstandard beinhaltet folgende Werkstoffe für diese Baureihe:

- Gehäuse, Kugel und Welle: Stahl
- Schaltgriff: Stahl
- Kugelsitz: Delrin® (POM)
- O-Ringe: FKM (Viton®)

Baureihe 3000 PSI ▪ Metrische ISO-Gewinde

STAUFF Größe	Flansch-größe	Nenn-weite DN	Abmessungen (mm/in) LW	D	L	l	H	h	m	K	SW	V	a	b	M	t	d1	d2	t1	H2	Nenndruck (bar/PSI)	Gewicht (kg/lbs)	Bestellbezeichnungen (Lieferstandard)
08	1/2	13	13	13	68	34	72	58	30	115	9	11	17,5	38,1	M8	15	8,5	13,5	9	109	350	1,80	KHZ-2-C308M-0001-M
			.51	.51	2.68	1.34	2.83	2.28	1.18	4.53	.35	.43	.69	1.50		.59	.33	.53	.35	4,29	5000	3.96	
12	3/4	20	20	20	70	35	93	75	37,5	170	14	14	22,3	47,6	M10	17	10,5	16,5	11	146	350	2,80	KHZ-2-C312M-0001-M
			.79	.79	2.76	1.38	3.66	2.95	1.48	6.69	.55	.55	.88	1.87		.67	.41	.65	.43	5,75	5000	6.16	
16	1	25	25	25	78	39	103	84,5	44	170	14	14	26,2	52,4	M10	17	10,5	16,5	11	155	320	3,90	KHZ-2-C316M-0001-M
			.98	.98	3.07	1.54	4.06	3.33	1.73	6.69	.55	.55	1.03	2.06		.67	.41	.65	.43	6,10	4600	8.58	
20	1-1/4	32	25	32	90	45	118,5	100	50	170	14	14	30,2	58,7	M10	21	10,5	16,5	11	171	280	6,50	KHZ-2-C320M-0001-M
			.98	1.26	3.54	1.77	4.67	3.94	1.97	6.69	.55	.55	1.19	2.31		.83	.41	.65	.43	6,73	4000	14.30	
24	1-1/2	40	32	38	99	49,5	141,5	120	60	306	17	17	35,7	69,9	M12	21	13	19	13	206	210	10,50	KHZ-2-C324M-0001-M
			1.26	1.50	3.90	1.95	5.57	4.72	2.36	12.05	.67	.67	1.41	2.75		.83	.51	.75	.51	8,11	3046	23.10	
32	2	50	38	49	120	60	158,5	137,5	70	306	17	17	42,9	77,8	M12	21	13	19	13	223	210	16,50	KHZ-2-C332M-0001-M
			1.50	1.93	4.72	2.36	6.24	5.41	2.76	12.05	.67	.67	1.69	3.06		.83	.51	.75	.51	8,78	3046	36.30	

Maße und Ausführung für Edelstahl können abweichen.

Baureihe 3000 PSI ▪ UNC-Gewinde

STAUFF Größe	Flansch-größe	Nenn-weite DN	Abmessungen (mm/in) LW	D	L	l	H	h	m	K	SW	V	a	b	M	t	d1	d2	t1	H2	Nenndruck (bar/PSI)	Gewicht (kg/lbs)	Bestellbezeichnungen (Lieferstandard)
08	1/2	13	13	13	68	34	72	58	30	115	9	11	17,5	38,1	5/16–18 UNC	15	8,5	13,5	9	109	350	1,80	KHZ-2-C308U-0001-M
			.51	.51	2.68	1.34	2.83	2.28	1.18	4.53	.35	.43	.69	1.50		.59	.33	.53	.35	4,29	5000	3.96	
12	3/4	20	20	20	70	35	93	75	37,5	170	14	14	22,3	47,6	3/8–16 UNC	17	10,5	16,5	11	146	350	2,80	KHZ-2-C312U-0001-M
			.79	.79	2.76	1.38	3.66	2.95	1.48	6.69	.55	.55	.88	1.87		.67	.41	.65	.43	5,75	5000	6.16	
16	1	25	25	25	78	39	103	84,5	44	170	14	14	26,2	52,4	3/8–16 UNC	17	10,5	16,5	11	155	320	3,90	KHZ-2-C316U-0001-M
			.98	.98	3.07	1.54	4.06	3.33	1.73	6.69	.55	.55	1.03	2.06		.67	.41	.65	.43	6,10	4600	8.58	
20	1-1/4	32	25	32	90	45	118,5	100	50	170	14	14	30,2	58,7	7/16–14 UNC	21	10,5	16,5	11	171	280	6,50	KHZ-2-C320U-0001-M
			.98	1.26	3.54	1.77	4.67	3.94	1.97	6.69	.55	.55	1.19	2.31		.83	.41	.65	.43	6,73	4000	14.30	
24	1-1/2	40	32	38	99	49,5	141,5	120	60	306	17	17	35,7	69,9	1/2–13 UNC	21	13	19	13	206	280	10,50	KHZ-2-C324U-0001-M
			1.26	1.50	3.90	1.95	5.57	4.72	2.36	12.05	.67	.67	1.41	2.75		.83	.51	.75	.51	8,11	4000	23.10	
32	2	50	38	49	120	60	158,5	137,5	70	306	17	17	42,9	77,8	1/2–13 UNC	21	13	19	13	223	280	16,50	KHZ-2-C332U-0001-M
			1.50	1.93	4.72	2.36	6.24	5.41	2.76	12.05	.67	.67	1.69	3.06		.83	.51	.75	.51	8,78	4000	36.30	

Maße und Ausführung für Edelstahl können abweichen.

Empfohlene Schrauben und O-Ringe

STAUFF Größe	Nenn-weite DN	Empfehlungen Schraube S1 (min)	Schraube S2 (min)	O-Ring (im Lieferumfang enthalten)
08	13	M8 x 30 - 10.9	M8 x 70 - 10.9	18,64 x 3,53
		5/16–18 UNC x 1-1/4 - Gr. 8	5/16–18 UNC x 2-3/4 - Gr. 8	
12	20	M10 x 30 - 10.9	M10 x 80 - 10.9	24,99 x 3,53
		3/8–16 UNC x 1-1/4 - Gr. 8	3/8–16 UNC x 3-1/4 - Gr. 8	
16	25	M10 x 30 - 10.9	M10 x 80 - 10.9	32,92 x 3,53
		3/8–16 UNC x 1-1/4 - Gr. 8	3/8–16UNC x 3-1/4 - Gr. 8	
20	32	M10 x 30 - 10.9	M10 x 90 - 10.9	37,69 x 3,53
		7/16–14 UNC x 1-1/4 - Gr. 8	7/16–14 UNC x 3-1/2 - Gr. 8	
24	40	M12 x 35 - 10.9	M12 x 100 - 10.9	47,22 x 3,53
		1/2–13 UNC x 1-1/2 - Gr. 8	1/2–13 UNC x 4 - Gr. 8	
32	50	M12 x 35 - 10.9	M12 x 120 - 10.9	56,74 x 3,53
		1/2–13 UNC x 1-1/2 - Gr. 8	1/2–13 UNC x 4-3/4 - Gr. 8	

Achtung: Der tatsächliche Druckbereich ist von der Druckstufe der eingesetzten Flansche / Rohre abhängig.

Flansche und Schrauben sind nicht im Lieferumfang enthalten.

Maße und Ausführung für Edelstahl können abweichen.

A

Hochdruck-Blockkugelhahn ▪ Typ KHZ-2-C6
SAE-Flanschanschluss ▪ Baureihe 6000 PSI (ISO 6162-2)

Der in der Tabelle dargestellte Lieferstandard beinhaltet folgende Werkstoffe für diese Baureihe:

- Gehäuse, Kugel und Welle: Stahl
- Schaltgriff: Stahl
- Kugelsitz: Delrin® (POM)
- O-Ringe: FKM (Viton®)

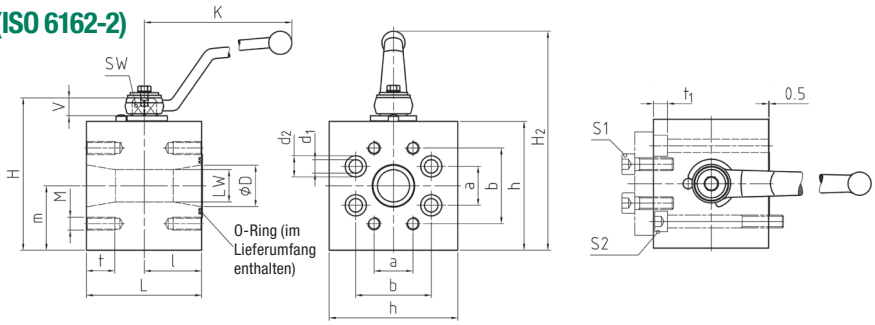

Baureihe 6000 PSI ▪ Metrische ISO-Gewinde

STAUFF Größe	Flansch-größe	Nenn-weite DN	Abmessungen (mm/in) LW	D	L	l	H	h	m	K	SW	V	a	b	M	t	d1	d2	t1	H2	Nenndruck (bar/PSI)	Gewicht (kg/lbs)	Bestellbezeichnungen (Lieferstandard)
08	1/2	13	13	13	68	34	72	58	30	115	9	11	18,2	40,5	M8	15	8,5	13,5	9	109	420	1,80	KHZ-2-C608M-0001-M
			.51	.51	2.68	1.34	2.83	2.28	1.18	4.53	.35	.43	.72	1.59		.59	.33	.53	.35	4.29	6000	3.96	
12	3/4	20	20	20	70	35	93	75	37,5	170	14	14	23,8	50,8	M10	17	10,5	16,5	11	146	420	2,80	KHZ-2-C612M-0001-M
			.79	.79	2.76	1.38	3.66	2.95	1.48	6.69	.55	.55	.94	2.00		.67	.41	.65	.43	5.75	6000	6.16	
16	1	25	25	25	78	39	103	84,5	44	170	14	14	27,8	57,2	M12	21	13	19	13	155	420	3,90	KHZ-2-C616M-0001-M
			.98	.98	3.07	1.54	4.06	3.33	1.73	6.69	.55	.55	1.09	2.25		.83	.51	.75	.51	6.10	6000	8.58	
20	1-1/4	32	25	32	90	45	118,5	100	50	170	14	14	31,8	66,6	M12	20	13	19	13	171	420	6,50	KHZ-2-C620M-0001-M
			.98	1.26	3.54	1.77	4.67	3.94	1.97	6.69	.55	.55	1.25	2.62		.79	.51	.75	.51	6.73	6000	14.30	
24	1-1/2	40	32	38	99	49,5	141,5	120	60	306	17	17	36,5	79,3	M16	26	17	25	17,5	206	420	10,50	KHZ-2-C624M-0001-M
			1.26	1.50	3.90	1.95	5.57	4.72	2.36	12.05	.67	.67	1.44	3.12		1.02	.67	.98	.69	8.11	6000	23.10	
32	2	50	38	49	120	60	158,5	137,5	70	306	17	17	44,5	96,8	M20	34	21	31	21,5	223	420	16,50	KHZ-2-C632M-0001-M
			1.50	1.93	4.72	2.36	6.24	5.41	2.76	12.05	.67	.67	1.75	3.81		1.34	.83	1.22	.85	8.78	6000	36.30	

Maße und Ausführung für Edelstahl können abweichen.

Baureihe 6000 PSI ▪ UNC-Gewinde

STAUFF Größe	Flansch-größe	Nenn-weite DN	Abmessungen (mm/in) LW	D	L	l	H	h	m	K	SW	V	a	b	M	t	d1	d2	t1	H2	Nenndruck (bar/PSI)	Gewicht (kg/lbs)	Bestellbezeichnungen (Lieferstandard)
08	1/2	13	13	13	68	34	72	58	30	115	9	11	18,2	40,5	5/16–18 UNC	15	8,5	13,5	9	109	420	1,80	KHZ-2-C608U-0001-M
			.51	.51	2.68	1.34	2.83	2.28	1.18	4.53	.35	.43	.72	1.59		.59	.33	.53	.35	4.29	6000	3.96	
12	3/4	20	20	20	70	35	93	75	37,5	170	14	14	23,8	50,8	3/8–16 UNC	17	10,5	16,5	11	146	420	2,80	KHZ-2-C612U-0001-M
			.79	.79	2.76	1.38	3.66	2.95	1.48	6.69	.55	.55	.94	2.00		.67	.41	.65	.43	5.75	6000	6.16	
16	1	25	25	25	78	39	103	84,5	44	170	14	14	27,8	57,2	7/16–14 UNC	21	13	19	13	155	420	3,90	KHZ-2-C616U-0001-M
			.98	.98	3.07	1.54	4.06	3.33	1.73	6.69	.55	.55	1.09	2.25		.83	.51	.75	.51	6.10	6000	8.58	
20	1-1/4	32	25	32	90	45	118,5	100	50	170	14	14	31,8	66,6	1/2–13 UNC	20	13	19	13	171	420	6,50	KHZ-2-C620U-0001-M
			.98	1.26	3.54	1.77	4.67	3.94	1.97	6.69	.55	.55	1.25	2.62		.79	.51	.75	.51	6.73	6000	14.30	
24	1-1/2	40	32	38	99	49,5	141,5	120	60	306	17	17	36,5	79,3	5/8–11 UNC	26	17	25	17,5	206	420	10,50	KHZ-2-C624U-0001-M
			1.26	1.50	3.90	1.95	5.57	4.72	2.36	12.05	.67	.67	1.44	3.12		1.02	.67	.98	.69	8.11	6000	23.10	
32	2	50	38	49	120	60	158,5	137,5	70	306	17	17	44,5	96,8	3/4–10 UNC	34	21	31	21,5	223	420	16,50	KHZ-2-C632U-0001-M
			1.50	1.93	4.72	2.36	6.24	5.41	2.76	12.05	.67	.67	1.75	3.81		1.34	.83	1.22	.85	8.78	6000	36.30	

Maße und Ausführung für Edelstahl können abweichen.

Empfohlene Schrauben und O-Ringe

STAUFF Größe	Nenn-weite DN	Empfehlungen Schraube S1 (min)	Schraube S2 (min)	O-Ring (im Lieferumfang enthalten)
08	13	M8 x 30 - 10.9	M8 x 70 - 10.9	18,64 x 3,53
		5/16–18 UNC x 1-1/4 - Gr. 8	5/16–18 UNC x 2-3/4 - Gr. 8	
12	20	M10 x 35 - 12.9	M10 x 80 - 12.9	24,99 x 3,53
		3/8–16UNC x 1-1/2 - Gr. 10	3/8–16UNC x 3-1/4 - Gr. 10	
16	25	M12 x 45 - 10.9	M12 x 80 - 10.9	32,92 x 3,53
		7/16–14 UNC x 1-3/4 - Gr. 8	7/16–14 UNC x 3-1/4 - Gr. 8	
20	32	M12 x 45 - 10.9	M12 x 90 - 10.9	37,69 x 3,53
		7/16–14 UNC x 1-3/4 - Gr. 8	7/16–14 UNC x 3-1/2 - Gr. 8	
24	40	M16 x 55 - 10.9	M16 x 100 - 10.9	47,22 x 3,53
		5/8–11 UNC x 2-1/4- Gr. 8	5/8–11 UNC x 4- Gr. 8	
32	50	M20 x 70 - 10.9	M20 x 130 - 10.9	56,74 x 3,53
		3/4–10 UNC x 2-3/4 - Gr. 8	3/4–10 UNC x 5-1/4 - Gr. 8	

Achtung: Der tatsächliche Druckbereich ist von der Druckstufe der eingesetzten Flansche / Rohre abhängig.

Flansche und Schrauben sind nicht im Lieferumfang enthalten.

Maße und Ausführung für Edelstahl können abweichen.

A

Hochdruck-Blockkugelhahn ▪ Typ MBBV-2

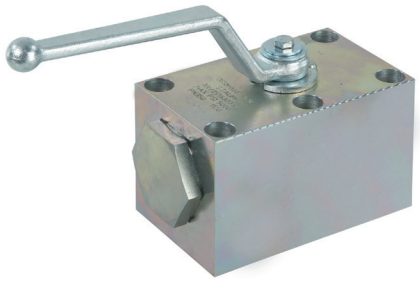

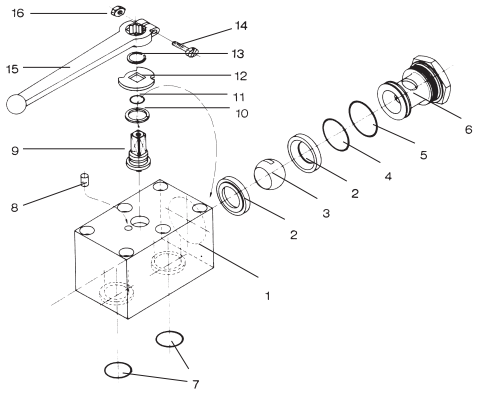

Stückliste

Nr.	Anz.	Beschreibung
1	1	Gehäuse
2*	2	Kugelsitz
3	1	Kugel
4*	1	O-Ring
5*	1	O-Ring
6	1	Verschraubung
7*	2	O-Ring
8	1	Anschlagstift
9	1	Schaltwelle
10*	1	Anlaufscheibe
11*	1	O-Ring und Stützring
12	1	Anschlagscheibe
13	1	Sprengring
14	1	Klemmschraube
15	1	Griff
16	1	Klemmmutter

Produktmerkmale

Zwei-Wege-Hochdruck-Blockkugelhähne, konzipiert als Absperrarmaturen für Hydraulikanwendungen

Standard-Ausführung
- Blockausführung für den Plattenaufbau
- Ausführung vermeidet unnötige Verrohrung, reduziert die Anzahl der Gewinde im Durchgang des Mediums
- Mit Schaltgriff ausgestattet

Standard-Werkstoffe
- Gehäuse: Stahl, Zink/Eisen-beschichtet
- Kugel: Stahl, hartverchromt
- Welle: Stahl
- Schaltgriff: Zink (STAUFF Größen 04 bis 08)
  Stahl (STAUFF Größen 12 bis 32)
- Kugelsitz: Delrin® (POM)
- O-Ringe: FKM (Viton®)

Standard-Anschlüsse / -Anschlussgrößen
- Plattenaufbau
- Entweder mit 4 oder 6 Befestigungsbohrungen (Schrauben sind nicht im Lieferumfang enthalten)

Druckbereich
- Druckbereich: bis zu 500 bar / 7250 PSI (abhängig von der Nenngröße und den ausgewählten Werkstoffen)

Temperaturbereich
- Temperatur-Einsatzbereich:
  -20 °C ... +100 °C / -4 °F ... + 212 °F

Optionen / Zubehör
- 3-Wege-Ausführung mit 90°-Schaltweg (siehe Seiten 52-53)
- 3-Wege-Ausführung mit 180°-Schaltweg (siehe Seiten 54-55)
- Alternative Griffausführungen/-werkstoffe (siehe Seite 114)
- Abschließvorrichtungen (siehe Seiten 115-117)
- Stellantriebe (siehe Seite 118)
- End-/Näherungsschalter (siehe Seite 118)
- Gehäuse aus Edelstahl
- Kugel und Schaltwelle aus Edelstahl
- Alternative Kugelsitz- und Dichtungswerkstoffe für höhere Temperaturen oder aggressive Medien
- Dichtungssätze (enthalten die oben mit * markierten Bauteile)

Bestellschlüssel

M	BBV	-	2	-	08	-	0	0	0	1	-	M	-	-
①	②		③		④		⑤	⑥	⑦	⑧		⑨	⑩	⑪

① Anschlussart

Plattenaufbau	**M**

② Typ

Hochdruck-Blockkugelhahn	**BBV**

③ Anzahl der Anschlüsse

2 Anschlüsse (Zwei-Wege-Kugelhahn)	**2**

④ Anschlussgröße

STAUFF Größe (entsprechend Maßtabelle):

04	06	08	12	16	20	24	32

Wenden Sie sich an STAUFF für andere Anschlussgrößen.

⑤ Werkstoff / Oberfläche: Gehäuse

Stahl, Zink/Eisen-beschichtet	**0**
Edelstahl V4A (AISI 316Ti)	**1**

Hinweis: Edelstahl-Ausführung kann in Maß und Ausführung abweichen.
Alternative Werkstoffe / Oberflächen auf Anfrage.
Bitte wenden Sie sich an STAUFF.

⑥ Werkstoff: Kugel / Schaltwelle

Kugel: Stahl, hartverchromt Welle: Stahl	**0**
Kugel / Welle: Edelstahl V4A (AISI 316Ti)	**1**

Alternative Werkstoffe / Oberflächen auf Anfrage.
Bitte wenden Sie sich an STAUFF.

⑦ Werkstoff: Kugelsitz

Delrin® (POM)	**0**
PEEK	**G**
Delrin® (POM) mit Erosionsschutzring	**H**

Alternative Werkstoffe auf Anfrage.
Bitte wenden Sie sich an STAUFF.

⑧ Werkstoff: O-Ringe

NBR (Buna-N®)	**0**
FKM (Viton®)	**1**
EPDM	**3**
NBR (Buna-N®) für Niedrigtemperatur-Anwendungen	**X**

Alternative Werkstoffe auf Anfrage.
Bitte wenden Sie sich an STAUFF.

⑨ Fertigungsschlüssel

Fertigungsschlüssel für sämtliche Anschlussarten	**M**

⑩ Schaltgriff-Optionen

Mit Standard-Schaltgriff entsprechend Maßtabelle	**—**
Ohne Schaltgriff	**0**

Alternative Schaltgriffe können separat bestellt werden.
Siehe Seite 114 für weitere Informationen.

⑪ Optionen / Zubehör

Ohne Zubehör	**—**
Mit Abschließvorrichtung LD1	**LD1**
Mit Abschließvorrichtung LD4	**LD4**

Siehe Seiten 115-119 für weitere Informationen und Optionen.

A

Hochdruck-Blockkugelhahn ▪ Typ MBBV-2 für den Plattenaufbau

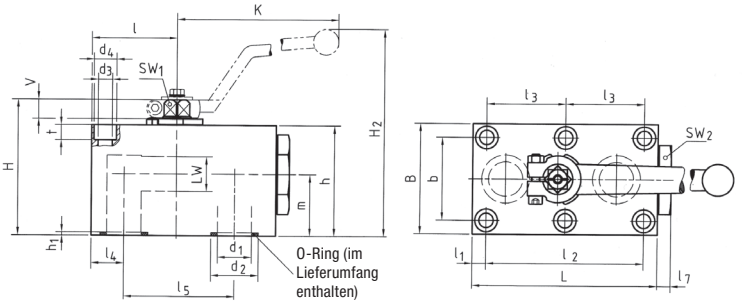

Der in der Tabelle dargestellte Lieferstandard beinhaltet folgende Werkstoffe für diese Baureihe:

- Gehäuse, Kugel und Welle: Stahl
- Schaltgriff: Zink (STAUFF Größen 04 bis 08)
  Stahl (STAUFF Größen 12 bis 32)
- Kugelsitz: Delrin® (POM)
- O-Ringe: FKM (Viton®)

STAUFF Größe	Nenn-weite DN	Abmessungen (mm/in) l	l1	l2	l3	l4	l5	l7	L	B	b	H	h	m	V	SW1	SW2	K	LW	H2	d1	d2	h1	Nenndruck (bar/PSI)	Gewicht (kg/lbs)	Bestellbezeichnungen (Lieferstandard)
04	6	26	8,5	35		8,5	35	6	57	40	27	43	35	19,5	6	7	19	80	6	67	6	11,8	1,9	500	0,60	MBBV-2-04-0001-M
		1.02	.33	1.38		.33	1.38	.24	2.24	1.57	1.06	1.69	1.38	.77	.24	.28	.75	3.15	.24	2.64	.24	.46	.07	7250	1.32	
06	10	29	7,5	55		10	44	10	70	55	40	59	45	24,5	11	9	30	115	10	93	9,5	14,9	1,9	500	1,30	MBBV-2-06-0001-M
		1.14	.30	2.17		.39	1.73	.39	2.76	2.17	1.57	2.32	1.77	.96	.43	.35	1.18	4.53	.39	3.66	.37	.59	.07	7250	2.86	
08	13	42,5	7,5	83	41,5	16	58	10	98	60	45	69	55	34	11	9	32	115	13	104	13	24,9	1,9	420	2,20	MBBV-2-08-0001-M
		1.67	.30	3.27	1.63	.63	2.28	.39	3.86	2.36	1.77	2.72	2.17	1.34	.43	.35	1.26	4.53	.51	4.09	.51	.98	.07	6000	4.84	
12	20	51	10	97	48,5	20	69	10	117	70	51	88	70	37,5	14	14	46	171	20	139	20	29	2	420	3,90	MBBV-2-12-0001-M
		2.01	.39	3.82	1.91	.79	2.72	.39	4.61	2.76	2.01	3.46	2.76	1.48	.55	.55	1.81	6.73	.79	5.47	.79	1.14	.08	6000	8.58	
16	25	62	10	115	57,5	24	81	10	135	80	60	98	80	44,5	14	14	50	171	25	149	25	34,9	2,3	420	5,65	MBBV-2-16-0001-M
		2.44	.39	4.53	2.26	.94	3.19	.39	5.31	3.15	2.36	3.86	3.15	1.75	.55	.55	1.97	6.73	.98	5.87	.98	1.37	.09	6000	12.43	
20	32	75	12	136	68	29	96	10	165	100	78	121	100	54,5	17	17	65	306	32	192	32	40	2	420	11,10	MBBV-2-20-0001-M
		2.95	.47	5.35	2.68	1.14	3.78	.39	6.50	3.94	3.07	4.76	3.94	2.15	.67	.67	2.56	12.05	1.26	7.56	1.26	1.57	.08	6000	24.42	
24	40	84,5	28,5	112	56	28,5	112	17	200	130	95	131	110	57	17	17	80	306	38	202	38	47,7	2,3	420	19,00	MBBV-2-24-0001-M
		3.33	1.12	4.41	2.20	1.12	4.41	.67	7.87	5.12	3.74	5.16	4.33	2.24	.67	.67	3.15	12.05	1.50	7.95	1.50	1.88	.09	6000	41.80	
32	50	106	38	136	68	38	136	15	240	150	112	150	129	71	17	17	90	306	48	221	48	59,8	2,3	420	29,30	MBBV-2-32-0001-M
		4.17	1.50	5.35	2.68	1.50	5.35	.59	9.45	5.91	4.41	5.91	5.08	2.80	.67	.67	3.54	12.05	1.89	8.70	1.89	2.35	.09	6000	64.46	

Maße und Ausführung für Edelstahl können abweichen.

Empfohlene Schrauben, Anzugsmomente und O-Ringe

STAUFF Größe	Nenn-weite DN	Empfehlungen Schraube (min)	Abmessungen (mm/in) d3	d4	t	Anzugs-moment	O-Ring (im Lieferumfang enthalten)
04	6	4 x M6 x 40 - 8.8	6,5	10,5	6,8	9 N·m	7x2,5
		4 x 1/4–20 x 1-1/2 UNC - Gr. 5	.26	.41	.27	10 ft·lb	
06	10	4 x M8 x 50 - 8.8	8,4	13,5	8,5	21 N·m	10x2,5
		4 x 5/16–18 x 2-1/2 UNC - Gr. 5	.33	.53	.33	10 ft·lb	
08	13	6 x M8 x 60 - 10.9	8,4	13,5	7	30 N·m	20x2,5
		6 x 5/16–18 x 2-1/2 UNC - Gr. 8	.33	.53	.28	29 ft·lb	
12	20	6 x M10 x 80 - 10.9	10,5	16,5	10,5	60 N·m	23,47x2,62
		6 x 3/8–16 x 3-1/4 UNC - Gr. 10	.41	.65	.41	58 ft·lb	
16	25	6 x M10 x 90 - 12.9	10,5	16,5	10,5	70 N·m	29x3
		6 x 3/8–16 x 3-1/2 UNC - Gr. 10	.41	.65	.41	58 ft·lb	
20	32	6 x M12 x 110 - 10.9	13	19	12	100 N·m	34,59x2,62
		6 x 7/16–14 x 4-1/2 UNC - Gr. 8	.51	.75	.47	70 ft·lb	
24	40	6 x M16 x 120 - 12.9	16,5	25	19	300 N·m	42x3
		6 x 5/8–11 x 5 UNC - Gr. 8	.65	.98	.75	170 ft·lb	
32	50	6 x M20 x 140 - 10.9	21	31	21,5	600 N·m	54x3
		6 x 3/4–10 x 5-1/2 UNC - Gr. 8	.83	1.22	.85	200 ft·lb	

Schrauben sind nicht im Lieferumfang enthalten.

Wir empfehlen die Verwendung von Innensechskantschrauben nach ISO 4762 oder ANSI / ASME B18.3.

Maße und Ausführung für Edelstahl können abweichen.

Hochdruck-Blockkugelhahn
für den Plattenaufbau
Druckbeaufschlagung nur über den mittleren Anschluss **51-52**

MCBVL-3 — 90°-Schaltweg **52**

Hochdruck-Blockkugelhahn
für den Plattenaufbau
Druckbeaufschlagung über sämtliche Anschlüsse **53-54**

MCBVSL-3 — 180°-Schaltweg **54**

Hochdruck-Blockkugelhahn
3-Wege-Umschaltkugelhahn (L-Bohrung)
Druckbeaufschlagung nur über den mittleren Anschluss **56-59**

CBVL-3-G — BSP-Innengewinde **57**

CBVL-3-N — NPT-Innengewinde **57**

CBVL-3-U — UN/UNF-Innengewinde **58**

CBVL-3-L/S — 24°-Konusanschluss **59**

Hochdruck-Blockkugelhahn
3-Wege-Umschaltkugelhahn (T-Bohrung)
Druckbeaufschlagung nur über den mittleren Anschluss **60-63**

CBVT-3-G — BSP-Innengewinde **61**

CBVT-3-N — NPT-Innengewinde **61**

CBVT-3-U — UN/UNF-Innengewinde **62**

CBVT-3-L/S — 24°-Konusanschluss **63**

Hochdruck-Blockkugelhahn
3-Wege-Umschaltkugelhahn (L-Bohrung)
Druckbeaufschlagung nur über den mittleren Anschluss **64-65**

CBVL-3-C — SAE-Flanschanschluss Baureihe 6000 PSI (ISO 6162-2) **65**

Hochdruck-Blockkugelhahn 66-69
3-Wege-Umschaltkugelhahn (L-Bohrung)
Druckbeaufschlagung über sämtliche Anschlüsse

CBVSL-3-G	BSP-Innengewinde	67
CBVSL-3-N	NPT-Innengewinde	67
CBVSL-3-U	UN/UNF-Innengewinde	68
CBVSL-3-L/S	24°-Konusanschluss	69

Hochdruck-Blockkugelhahn 70-73
3-Wege-Umschaltkugelhahn (T-Bohrung)
Druckbeaufschlagung über sämtliche Anschlüsse

CBVST-3-G	BSP-Innengewinde	71
CBVST-3-N	NPT-Innengewinde	71
CBVST-3-U	UN/UNF-Innengewinde	72
CBVST-3-L/S	24°-Konusanschluss	73

Hochdruck-Blockkugelhahn 74-77
3-Wege-Umschaltkugelhahn (L-Bohrung)
Druckbeaufschlagung über sämtliche Anschlüsse

LBV-3-G	BSP-Innengewinde	75
LBV-3-N	NPT-Innengewinde	75
LBV-3-U	UN/UNF-Innengewinde	76
LBV-3-L/S	24°-Konusanschluss	77

Hochdruck-Blockkugelhahn 78-81
3-Wege-Umschaltkugelhahn (T-Bohrung)
Druckbeaufschlagung über sämtliche Anschlüsse

TBV-3-G	BSP-Innengewinde	79
TBV-3-N	NPT-Innengewinde	79
TBV-3-U	UN/UNF-Innengewinde	80
TBV-3-L/S	24°-Konusanschluss	81

Hochdruck-Blockkugelhahn 82-85
4-Wege-Umschaltkugelhahn (T-Bohrung)
Druckbeaufschlagung über sämtliche Anschlüsse

TBV-4-G	BSP-Innengewinde	83
TBV-4-N	NPT-Innengewinde	83
TBV-4-U	UN/UNF-Innengewinde	84
TBV-4-L/S	24°-Konusanschluss	85

Hochdruck-Blockkugelhahn 86-89
4-Wege-Umschaltkugelhahn (Doppel-L-Bohrung)
Druckbeaufschlagung über sämtliche Anschlüsse

XBV-4-G	BSP-Innengewinde	87
XBV-4-N	NPT-Innengewinde	87
XBV-4-U	UN/UNF-Innengewinde	88
XBV-4-L/S	24°-Konusanschluss	89

B

B

Hochdruck-Blockkugelhahn ▪ Typ MCBVL-3

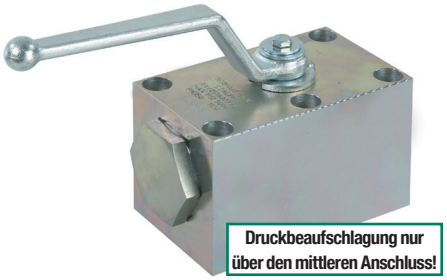

Produktmerkmale

Drei-Wege-Hochdruck-Blockkugelhähne konzipiert als Umschaltarmaturen (L-Bohrung, 90°-Schaltweg) für Hydraulikanwendungen

Standard-Ausführung
- Blockausführung für den Plattenaufbau
- Ausführung vermeidet unnötige Verrohrung, reduziert die Anzahl der Gewinde im Durchgang des Mediums
- Mit Schaltgriff ausgestattet

Standard-Werkstoffe
- Gehäuse: Stahl, Zink/Eisen-beschichtet
- Kugel: Stahl, hartverchromt
- Welle: Stahl
- Schaltgriff: Zink (STAUFF Größen 04 bis 08)
  Stahl (STAUFF Größen 12 bis 32)
- Kugelsitz: Delrin® (POM)
- O-Ringe: FKM (Viton®)

Standard-Anschlüsse / -Anschlussgrößen
- Plattenaufbau
- Entweder mit 4 oder 6 Befestigungsbohrungen (Schrauben sind nicht im Lieferumfang enthalten)

Druckbeaufschlagung nur über den mittleren Anschluss!

Druckbereich
- Druckbereich: bis zu 500 bar / 7250 PSI (abhängig von der Nenngröße und den ausgewählten Werkstoffen)

Temperaturbereich
- Temperatur-Einsatzbereich:
  -20 °C ... +100 °C / -4 °F ... + 212 °F

Optionen / Zubehör
- Alternative Griffausführungen/-werkstoffe (siehe Seite 114)
- Abschließvorrichtungen (siehe Seiten 115-117)
- Stellantriebe (siehe Seite 118)
- End-/Näherungsschalter (siehe Seite 118)
- Gehäuse aus Edelstahl
- Kugel und Schaltwelle aus Edelstahl
- Alternative Kugelsitz- und Dichtungswerkstoffe für höhere Temperaturen oder aggressive Medien

Bohrbild
- Symbol: LLU
- Überdeckung: negativ
- Schaltweg: 90°

P57

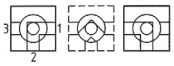

- Anschlag der Endstellung:

Bestellschlüssel

M	CBVL	-	3	-	08	-	0	0	0	1	-	M	-	-
①	②		③		④		⑤	⑥	⑦	⑧		⑨	⑩	⑪

① Anschlussart

Plattenaufbau	**M**

② Typ

Hochdruck-Blockkugelhahn	**CBVL**

③ Anzahl der Anschlüsse

3 Anschlüsse (Drei-Wege-Kugelhahn)	**3**

④ Anschlussgröße

STAUFF Größe (entsprechend Maßtabelle):

04	06	08	12	16	20	24	32

Wenden Sie sich an STAUFF für andere Anschlussgrößen.

⑤ Werkstoff / Oberfläche: Gehäuse

Stahl, Zink/Eisen-beschichtet	**0**
Edelstahl V4A (AISI 316Ti)	**1**

Hinweis: Edelstahl-Ausführung kann in Maß und Ausführung abweichen.
Alternative Werkstoffe / Oberflächen auf Anfrage.
Bitte wenden Sie sich an STAUFF.

⑥ Werkstoff: Kugel / Schaltwelle

Kugel: Stahl, hartverchromt Welle: Stahl	**0**
Kugel / Welle: Edelstahl V4A (AISI 316Ti)	**1**

Alternative Werkstoffe / Oberflächen auf Anfrage.
Bitte wenden Sie sich an STAUFF.

⑦ Werkstoff: Kugelsitz

Delrin® (POM)	**0**
PEEK	**G**
Delrin® (POM) mit Erosionsschutzring	**H**

Alternative Werkstoffe auf Anfrage.
Bitte wenden Sie sich an STAUFF.

⑧ Werkstoff: O-Ringe

NBR (Buna-N®)	**0**
FKM (Viton®)	**1**
EPDM	**3**
NBR (Buna-N®) für Niedrigtemperatur-Anwendungen	**X**

Alternative Werkstoffe auf Anfrage.
Bitte wenden Sie sich an STAUFF.

⑨ Fertigungsschlüssel

Fertigungsschlüssel für sämtliche Anschlussarten	**M**

⑩ Schaltgriff-Optionen

Mit Standard-Schaltgriff entsprechend Maßtabelle	**—**
Ohne Schaltgriff	**0**

Alternative Schaltgriffe können separat bestellt werden.
Siehe Seite 114 für weitere Informationen.

⑪ Optionen / Zubehör

Ohne Zubehör	**—**
Mit Abschließvorrichtung LD1	**LD1**
Mit Abschließvorrichtung LD4	**LD4**

Siehe Seiten 115-119 für weitere Informationen und Optionen.

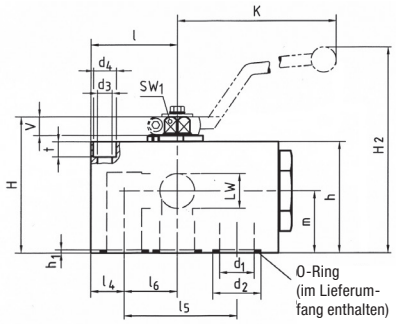

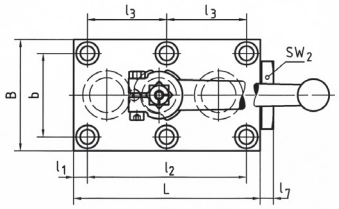

Hochdruck-Blockkugelhahn ▪ Typ MCBVL-3
3-Wege-Umschaltkugelhahn (L-Bohrung) für den Plattenaufbau

Der in der Tabelle dargestellte Lieferstandard beinhaltet folgende Werkstoffe für diese Baureihe:

- Gehäuse, Kugel und Welle: Stahl
- Schaltgriff: Zink (STAUFF Größen 04 bis 08)
  Stahl (STAUFF Größen 12 bis 32)
- Kugelsitz: Delrin® (POM)
- O-Ringe: FKM (Viton®)

Druckbeaufschlagung nur über den mittleren Anschluss ▪ 90°-Schaltweg

STAUFF Größe	Nenn-weite DN	Abmessungen (mm/in) l	l1	l2	l3	l4	l5	l6	l7	L	B	b	H	h	m	V	SW1	SW2	K	LW	H2	d1	d2	h1	Nenndruck (bar/PSI)	Gewicht (kg/lbs)	Bestellbezeichnungen (Lieferstandard)
04	6	26	8,5	35		8,5	35	17,5	6	57	40	27	43	35	19,5	6	7	19	80	6	67	6	11,8	1,9	500	0,60	MCBVL-3-04-0001-M
		1.02	.33	1.38		.33	1.38	.69	.24	2.24	1.57	1.06	1.69	1.38	.77	.24	.28	.75	3.15	.24	2.64	.24	.46	.07	7250	1.32	
06	10	29	7,5	55		10	44	19	10	70	55	40	59	45	24,5	11	9	30	115	10	93	9,5	14,9	1,9	500	1,30	MCBVL-3-06-0001-M
		1.14	.30	2.17		.39	1.73	.75	.39	2.76	2.17	1.57	2.32	1.77	.96	.43	.35	1.18	4.53	.39	3.66	.37	.59	.07	7250	2.86	
08	13	42,5	7,5	83	41,5	16	58	26,5	10	98	60	45	69	55	34	11	9	32	115	13	104	13	24,9	1,9	420	2,20	MCBVL-3-08-0001-M
		1.67	.30	3.27	1.63	.63	2.28	1.04	.39	3.86	2.36	1.77	2.72	2.17	1.34	.43	.35	1.26	4.53	.51	4.09	.51	.98	.07	6000	4.84	
12	20	51	10	97	48,5	20	69	31,5	10	117	70	51	88	70	37,5	14	14	46	171	20	139	20	29	2	420	3,90	MCBVL-3-12-0001-M
		2.01	.39	3.82	1.91	.79	2.72	1.24	.39	4.61	2.76	2.01	3.46	2.76	1.48	.55	.55	1.81	6.73	.79	5.47	.79	1.14	.08	6000	8.58	
16	25	62	10	115	57,5	24	81	38	10	135	80	60	98	80	44,5	14	14	50	171	25	149	25	34,9	2,3	420	5,65	MCBVL-3-16-0001-M
		2.44	.39	4.53	2.26	.94	3.19	1.50	.39	5.31	3.15	2.36	3.86	3.15	1.75	.55	.55	1.97	6.73	.98	5.87	.98	1.37	.09	6000	12.43	
20	32	75	12	136	68	29	96	46	10	165	100	78	121	100	54,5	16,5	17	65	306	32	192	32	40	2	420	11,10	MCBVL-3-20-0001-M
		2.95	.47	5.35	2.68	1.14	3.78	1.81	.39	6.50	3.94	3.07	4.76	3.94	2.15	.65	.67	2.56	12.05	1.26	7.56	1.26	1.57	.08	6000	24.42	
24	40	84,5	28,5	112	56	28,5	112	56	17	200	130	95	131	110	57	16,5	17	80	306	38	202	38	47,7	2,3	420	19,00	MCBVL-3-24-0001-M
		3.33	1.12	4.41	2.20	1.12	4.41	2.20	.67	7.87	5.12	3.74	5.16	4.33	2.24	.65	.67	3.15	12.05	1.50	7.95	1.50	1.88	.09	6000	41.80	
32	50	106	38	136	68	38	136	68	15	240	150	112	150	129	71	16,5	17	90	306	48	221	48	59,8	2,3	420	29,30	MCBVL-3-32-0001-M
		4.17	1.50	5.35	2.68	1.50	5.35	2.68	.59	9.45	5.91	4.41	5.91	5.08	2.80	.65	.67	3.54	12.05	1.89	8.70	1.89	2.35	.09	6000	64.46	

Maße und Ausführung für Edelstahl können abweichen.

Empfohlene Schrauben, Anzugsmomente und O-Ringe

STAUFF Größe	Nenn-weite DN	Empfehlungen Schraube (min)	Abmessungen (mm/in) d3	d4	t	Anzugs-moment	O-Ring (im Lieferumfang enthalten)
04	6	4 x M6 x 40 - 8.8	6,5	10,5	6,8	9 N·m	7x2,5
		4 x 1/4–20 x 1-1/2 UNC - Gr. 5	.26	.41	.27	10 ft·lb	
06	10	4 x M8 x 50 - 8.8	8,4	13,5	8,5	21 N·m	10x2,5
		4 x 5/16–18 x 2-1/2 UNC - Gr. 5	.33	.53	.33	10 ft·lb	
08	13	6 x M8 x 60 - 10.9	8,4	13,5	7	30 N·m	20x2,5
		6 x 5/16–18 x 2-1/2 UNC - Gr. 8	.33	.53	.28	29 ft·lb	
12	20	6 x M10 x 80 - 10.9	10,5	16,5	10,5	60 N·m	23,47x2,62
		6 x 3/8–16 x 3-1/4 UNC - Gr. 10	.41	.65	.41	58 ft·lb	
16	25	6 x M10 x 90 - 12.9	10,5	16,5	10,5	70 N·m	29x3
		6 x 3/8–16 x 3-1/2 UNC - Gr. 10	.41	.65	.41	58 ft·lb	
20	32	6 x M12 x 110 - 10.9	13	19	12	100 N·m	34,59x2,62
		6 x 7/16–14 x 4-1/2 UNC - Gr. 8	.51	.75	.47	70 ft·lb	
24	40	6 x M16 x 120 - 12.9	16,5	25	19	300 N·m	42x3
		6 x 5/8–11 x 5 UNC - Gr. 8	.65	.98	.75	170 ft·lb	
32	50	6 x M20 x 140 - 10.9	21	31	21,5	600 N·m	54x3
		6 x 3/4–10 x 5-1/2 UNC - Gr. 8	.83	1.22	.85	200 ft·lb	

Druckbeaufschlagung nur über den mittleren Anschluss!

Schrauben sind nicht im Lieferumfang enthalten.

Wir empfehlen die Verwendung von Innensechskantschrauben nach ISO 4762 oder ANSI / ASME B18.3.

Maße und Ausführung für Edelstahl können abweichen.

B

Hochdruck-Blockkugelhahn ▪ Typ MCBVSL-3

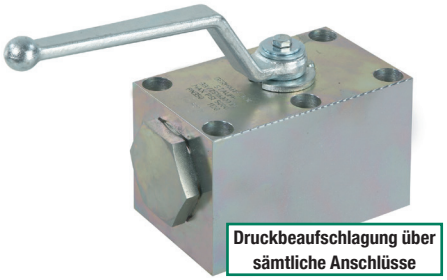

Produktmerkmale

Drei-Wege-Hochdruck-Blockkugelhähne konzipiert als Umschaltarmaturen (L-Bohrung, 180°-Schaltweg) für Hydraulikanwendungen

Standard-Ausführung
- Blockausführung für den Plattenaufbau
- Ausführung vermeidet unnötige Verrohrung, reduziert die Anzahl der Gewinde im Durchgang des Mediums
- Mit Schaltgriff ausgestattet

Standard-Werkstoffe
- Gehäuse: Stahl, Zink/Eisen-beschichtet
- Kugel: Stahl, hartverchromt
- Welle: Stahl
- Schaltgriff: Zink (STAUFF Größen 04 bis 08)
  Stahl (STAUFF Größen 12 bis 32)
- Kugelsitz: Delrin® (POM) vorderseitige Abdichtung
- O-Ringe: FKM (Viton®)

Standard-Anschlüsse / -Anschlussgrößen
- Plattenaufbau
- Entweder mit 4 oder 6 Befestigungsbohrungen (Schrauben sind nicht im Lieferumfang enthalten)

Druckbeaufschlagung über sämtliche Anschlüsse!
Nur druckdifferenzlos schalten!

Druckbereich
- Druckbereich: bis zu 500 bar / 7250 PSI (abhängig von der Nenngröße und den ausgewählten Werkstoffen)

Temperaturbereich
- Temperatur-Einsatzbereich:
  -20 °C ... +100 °C / -4 °F ... + 212 °F

Optionen / Zubehör
- Alternative Griffausführungen/-werkstoffe (siehe Seite 114)
- Abschließvorrichtungen (siehe Seiten 115-117)
- Stellantriebe (siehe Seite 118)
- End-/Näherungsschalter (siehe Seite 118)
- Gehäuse aus Edelstahl
- Kugel und Schaltwelle aus Edelstahl
- Alternative Kugelsitz- und Dichtungswerkstoffe für höhere Temperaturen oder aggressive Medien

Bohrbild
- Symbol: LU
- Überdeckung: positiv
- Schaltweg: 180°

P57

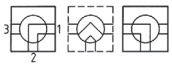

- Anschlag der Endstellung:

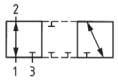

Bestellschlüssel

M	CBVSL	-	3	-	08	-	0	0	8	1	-	M	-	-
①	②		③		④		⑤	⑥	⑦	⑧		⑨	⑩	⑪

① Anschlussart

Plattenaufbau	M

② Typ

Hochdruck-Blockkugelhahn (Druck-beaufschlagung über sämtliche Anschlüsse)	CBVSL

③ Anzahl der Anschlüsse

3 Anschlüsse (Drei-Wege-Kugelhahn)	3

④ Anschlussgröße

STAUFF Größe (entsprechend Maßtabelle):

04	06	08	12	16	20	24	32

Wenden Sie sich an STAUFF für andere Anschlussgrößen.

⑤ Werkstoff / Oberfläche: Gehäuse

Stahl, Zink/Eisen-beschichtet	0
Edelstahl V4A (AISI 316Ti)	1

Hinweis: Edelstahl-Ausführung kann in Maß und Ausführung abweichen.
Alternative Werkstoffe / Oberflächen auf Anfrage.
Bitte wenden Sie sich an STAUFF.

⑥ Werkstoff: Kugel / Schaltwelle

Kugel: Stahl, hartverchromt Welle: Stahl	0
Kugel / Welle: Edelstahl V4A (AISI 316Ti)	1

Alternative Werkstoffe / Oberflächen auf Anfrage.
Bitte wenden Sie sich an STAUFF.

⑦ Werkstoff: Kugelsitz

Delrin® (POM) vorderseitige Abdichtung	8
PEEK	G
Delrin® (POM) mit Erosionsschutzring	H

Alternative Werkstoffe auf Anfrage.
Bitte wenden Sie sich an STAUFF.

⑧ Werkstoff: O-Ringe

NBR (Buna-N®)	0
FKM (Viton®)	1
EPDM	3
NBR (Buna-N®) für Niedrigtemperatur-Anwendungen	X

Alternative Werkstoffe auf Anfrage.
Bitte wenden Sie sich an STAUFF.

⑨ Fertigungsschlüssel

Fertigungsschlüssel für sämtliche Anschlussarten	M

⑩ Schaltgriff-Optionen

Mit Standard-Schaltgriff entsprechend Maßtabelle	—
Ohne Schaltgriff	0

Alternative Schaltgriffe können separat bestellt werden.
Siehe Seite 114 für weitere Informationen.

⑪ Optionen / Zubehör

Ohne Zubehör	—
Mit Abschließvorrichtung LD1 (nicht verfügbar für SW1 = 17 mm / .71 in)	LD1S
Mit Abschließvorrichtung LD4	LD4S

Siehe Seiten 115-119 für weitere Informationen und Optionen.

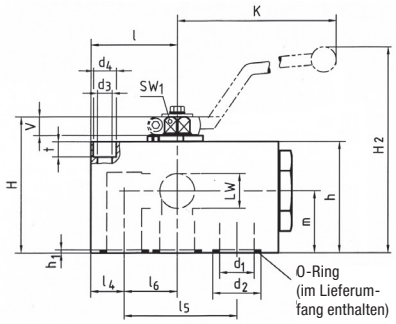

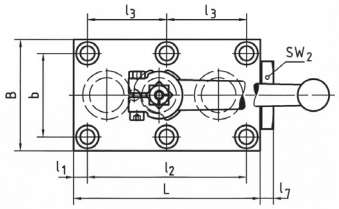

Hochdruck-Blockkugelhahn ▪ Typ MCBVSL-3
3-Wege-Umschaltkugelhahn (L-Bohrung) für den Plattenaufbau

Der in der Tabelle dargestellte Lieferstandard beinhaltet folgende Werkstoffe für diese Baureihe:

- Gehäuse, Kugel und Welle: Stahl
- Schaltgriff: Zink (STAUFF Größen 04 bis 08)
  Stahl (STAUFF Größen 12 bis 32)
- Kugelsitz: Delrin® (POM) vorderseitige Abdichtung
- O-Ringe: FKM (Viton®)

Druckbeaufschlagung über sämtliche Anschlüsse ▪ 180°-Schaltweg

STAUFF Größe	Nenn-weite DN	Abmessungen (mm/in) l	l1	l2	l3	l4	l5	l6	l7	L	B	b	H	h	m	V	SW1	SW2	K	LW	H2	d1	d2	h1	Nenndruck (bar/PSI)	Gewicht (kg/lbs)	Bestellbezeichnungen (Lieferstandard)
04	6	26	8,5	35		8,5	35	17,5	6	57	40	27	43	35	19,5	6	7	19	80	6	67	6	11,8	1,9	250	0,60	MCBVSL-3-04-0081-M
		1.02	.33	1.38		.33	1.38	.69	.24	2.24	1.57	1.06	1.69	1.38	.77	.24	.28	.75	3.15	.24	2.64	.24	.46	.07	3625	1.32	
06	10	29	7,5	55		10	44	19	10	70	55	40	59	45	24,5	11	9	30	115	10	93	9,5	14,9	1,9	500	1,30	MCBVSL-3-06-0081-M
		1.14	.30	2.17		.39	1.73	.75	.39	2.76	2.17	1.57	2.32	1.77	.96	.43	.35	1.18	4.53	.39	3.66	.37	.59	.07	7250	2.86	
08	13	42,5	7,5	83	41,5	16	58	26,5	10	98	60	45	69	55	34	11	9	32	115	13	104	13	24,9	1,9	400	2,20	MCBVSL-3-08-0081-M
		1.67	.30	3.27	1.63	.63	2.28	1.04	.39	3.86	2.36	1.77	2.72	2.17	1.34	.43	.35	1.26	4.53	.51	4.09	.51	.98	.07	5800	4.84	
12	20	51	10	97	48,5	20	69	31,5	10	117	70	51	88	70	37,5	14	14	46	171	20	139	20	29	2	315	3,90	MCBVSL-3-12-0081-M
		2.01	.39	3.82	1.91	.79	2.72	1.24	.39	4.61	2.76	2.01	3.46	2.76	1.48	.55	.55	1.81	6.73	.79	5.47	.79	1.14	.08	4500	8.58	
16	25	62	10	115	57,5	24	81	38	10	135	80	60	98	80	44,5	14	14	50	171	25	149	25	34,9	2,3	315	5,65	MCBVSL-3-16-0081-M
		2.44	.39	4.53	2.26	.94	3.19	1.50	.39	5.31	3.15	2.36	3.86	3.15	1.75	.55	.55	1.97	6.73	.98	5.87	.98	1.37	.09	4500	12.43	
20	32	75	12	136	68	29	96	46	10	165	100	78	121	100	54,5	16,5	17	65	306	32	192	32	40	2	420	11,10	MCBVSL-3-20-0081-M
		2.95	.47	5.35	2.68	1.14	3.78	1.81	.39	6.50	3.94	3.07	4.76	3.94	2.15	.65	.67	2.56	12.05	1.26	7.56	1.26	1.57	.08	6000	24.42	
24	40	84,5	28,5	112	56	28,5	112	56	17	200	130	95	131	110	57	16,5	17	80	306	38	202	38	47,7	2,3	420	19,00	MCBVSL-3-24-0081-M
		3.33	1.12	4.41	2.20	1.12	4.41	2.20	.67	7.87	5.12	3.74	5.16	4.33	2.24	.65	.67	3.15	12.05	1.50	7.95	1.50	1.88	.09	6000	41.80	
32	50	106	38	136	68	38	136	68	15	240	150	112	150	129	71	16,5	17	90	306	48	221	48	59,8	2,3	420	29,30	MCBVSL-3-32-0081-M
		4.17	1.50	5.35	2.68	1.50	5.35	2.68	.59	9.45	5.91	4.41	5.91	5.08	2.80	.65	.67	3.54	12.05	1.89	8.70	1.89	2.35	.09	6000	64.46	

Maße und Ausführung für Edelstahl können abweichen.

Empfohlene Schrauben, Anzugsmomente und O-Ringe

STAUFF Größe	Nenn-weite DN	Empfehlungen Schraube (min)	Abmessungen (mm/in) d3	d4	t	Anzugs-moment	O-Ring (im Lieferumfang enthalten)
04	6	4 x M6 x 40 - 8.8	6,5	10,5	6,8	9 N·m	7x2,5
		4 x 1/4–20 x 1-1/2 UNC - Gr. 5	.26	.41	.27	10 ft·lb	
06	10	4 x M8 x 50 - 8.8	8,4	13,5	8,5	21 N·m	10x2,5
		4 x 5/16–18 x 2-1/2 UNC - Gr. 5	.33	.53	.33	10 ft·lb	
08	13	6 x M8 x 60 - 10.9	8,4	13,5	7	30 N·m	20x2,5
		6 x 5/16–18 x 2-1/2 UNC - Gr. 8	.33	.53	.28	29 ft·lb	
12	20	6 x M10 x 80 - 10.9	10,5	16,5	10,5	60 N·m	23,47x2,62
		6 x 3/8–16 x 3-1/4 UNC - Gr. 10	.41	.65	.41	58 ft·lb	
16	25	6 x M10 x 90 - 12.9	10,5	16,5	10,5	70 N·m	29x3
		6 x 3/8–16 x 3-1/2 UNC - Gr. 10	.41	.65	.41	58 ft·lb	
20	32	6 x M12 x 110 - 10.9	13	19	12	100 N·m	34,59x2,62
		6 x 7/16–14 x 4-1/2 UNC - Gr. 8	.51	.75	.47	70 ft·lb	
24	40	6 x M16 x 120 - 12.9	16,5	25	19	300 N·m	42x3
		6 x 5/8–11 x 5 UNC - Gr. 8	.65	.98	.75	170 ft·lb	
32	50	6 x M20 x 140 - 10.9	21	31	21,5	600 N·m	54x3
		6 x 3/4–10 x 5-1/2 UNC - Gr. 8	.83	1.22	.85	200 ft·lb	

Druckbeaufschlagung über sämtliche Anschlüsse!
Nur druckdifferenzlos schalten!

Schrauben sind nicht im Lieferumfang enthalten.

Wir empfehlen die Verwendung von Innensechskantschrauben nach ISO 4762 oder ANSI / ASME B18.3.

Maße und Ausführung für Edelstahl können abweichen.

B

Hochdruck-Blockkugelhahn ▪ Typ CBVL-3

Druckbeaufschlagung nur über den mittleren Anschluss!

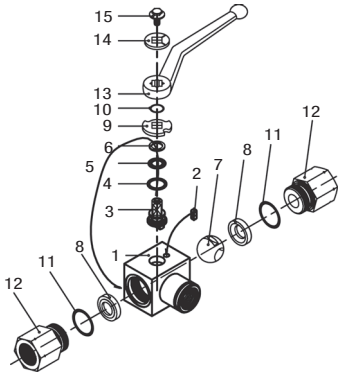

Stückliste

Nr.	Anz.	Beschreibung
1	1	Gehäuse
2	1	Anschlagstift
3*	1	Schaltwelle
4*	1	Anlaufscheibe
5*	1	O-Ring (Schaltwelle)
6*	1	Zusatzring (Schaltwelle)
7	1	Kugel
8*	2	Kugelsitz
9	1	Anschlagscheibe
10	1	Sprengring
11*	2	O-Ring (Verschraubung)
12	2	Verschraubung
13	1	Schaltgriff
14	1	Durchflussrichtungsanzeige
15	1	Schraube (Schaltwelle)

Produktmerkmale

Kompakte Drei-Wege-Hochdruck-Blockkugelhähne konzipiert als Umschaltarmaturen (L-Bohrung, 90°-Schaltweg) für Hydraulikanwendungen

Standard-Ausführung
- Blockausführung für den Rohrleitungseinbau
- Kompakte Verteilerausführung
- Mit gekröpftem Schaltgriff ausgestattet

Standard-Werkstoffe
- Gehäuse: Stahl, Zink/Eisen-beschichtet
- Kugel: Stahl, hartverchromt
- Welle: Stahl
- Schaltgriff: Zink (STAUFF Größen 02 bis 08)
  Stahl (STAUFF Größen 12 bis 32)
- Kugelsitz: Delrin® (POM)
- O-Ringe: FKM (Viton®)

Standard-Anschlüsse / -Anschlussgrößen
- BSP-Innengewinde (DIN ISO 228) >G 2 BSP
- NPT-Innengewinde (ANSI B1.20.1) >2 NPT
- UN/UNF-Innengewinde (SAE J 514) >2-1/2–12 UN (2" SAE)
- 24°-Konusanschluss (DIN 2353 / ISO 8434-1) >35L
- 24°-Konusanschluss (DIN 2353 / ISO 8434-1) >38S

Druckbeaufschlagung nur über den mittleren Anschluss!

Druckbereich
- Druckbereich: bis zu 500 bar / 7250 PSI (abhängig von der Nenngröße und den ausgewählten Werkstoffen)

Temperaturbereich
- Temperatur-Einsatzbereich:
  -20 °C ... +100 °C / -4 °F ... + 212 °F

Optionen / Zubehör
- Alternative Griffausführungen/-werkstoffe (siehe Seite 114)
- Abschließvorrichtungen (siehe Seiten 115-117)
- Stellantriebe (siehe Seite 118)
- End-/Näherungsschalter (siehe Seite 118)
- Befestigungsbohrungen/-gewinde (siehe Seite 119)
- Gehäuse aus Edelstahl
- Kugel und Schaltwelle aus Edelstahl
- Alternative Kugelsitz- und Dichtungswerkstoffe für höhere Temperaturen oder aggressive Medien
- Dichtungssätze (enthalten die oben mit * markierten Bauteile)

Bohrbild
- Symbol: L
- Überdeckung: negativ
- Schaltweg: 90°

P50

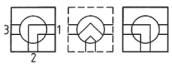

- Anschlag der Endstellung:

Bestellschlüssel

CBVL - 3 - G 02 - 0 0 0 1 - M - -

① ② ③ ④ ⑤ ⑥ ⑦ ⑧ ⑨ ⑩ ⑪

① Typ

Kompakter Hochdruck-Blockkugelhahn	**CBVL**

② Anzahl der Anschlüsse

3 Anschlüsse (Drei-Wege-Kugelhahn)	**3**

③ Anschlussart

BSP-Innengewinde (DIN ISO 228)	**G**
NPT-Innengewinde (ANSI B1.20.1)	**N**
UN/UNF-Innengewinde (SAE J 514)	**U**
24°-Konusanschluss (Leichte / Schwere Baureihe)	**—**

Wenden Sie sich an STAUFF für andere Anschlussarten.

④ Anschlussgröße

STAUFF Größe (entsprechend Maßtabelle)
für Anschlussarten G, N und U:

02	**04**	**06**	**08**	**12**	**16**	**20**	**24**	**32**

Rohrmaß (entsprechend Maßtabelle)
für 24°-Konusanschluss (Leichte Baureihe):

06L	**08L**	**10L**	**12L**	**15L**	**18L**	**22L**	**28L**	**35L**

Rohrmaß (entsprechend Maßtabelle)
für 24°-Konusanschluss (Schwere Baureihe):

08S	**10S**	**12S**	**14S**	**16S**	**20S**	**25S**	**30S**	**38S**

Wenden Sie sich an STAUFF für andere Anschlussgrößen.

⑤ Werkstoff / Oberfläche: Gehäuse

Stahl, Zink/Eisen-beschichtet	**0**
Stahl, Zink/Nickel-beschichtet	**8**
Edelstahl V4A (AISI 316Ti)	**1**

Hinweis: Edelstahl-Ausführung kann in Maß und Ausführung abweichen.
Alternative Werkstoffe / Oberflächen auf Anfrage.
Bitte wenden Sie sich an STAUFF.

⑥ Werkstoff: Kugel / Schaltwelle

Kugel: Stahl, hartverchromt Welle: Stahl	**0**
Kugel / Welle: Edelstahl V4A (AISI 316Ti)	**1**

Alternative Werkstoffe / Oberflächen auf Anfrage.
Bitte wenden Sie sich an STAUFF.

⑦ Werkstoff: Kugelsitz

Delrin® (POM)	**0**

Alternative Werkstoffe auf Anfrage.
Bitte wenden Sie sich an STAUFF.

⑧ Werkstoff: O-Ringe

NBR (Buna-N®)	**0**
FKM (Viton®)	**1**
EPDM	**3**

Alternative Werkstoffe auf Anfrage.
Bitte wenden Sie sich an STAUFF.

⑨ Fertigungsschlüssel

Fertigungsschlüssel für sämtliche Anschlussarten	**M**

⑩ Schaltgriff-Optionen

Mit Standard-Schaltgriff entsprechend Maßtabelle	**—**
Ohne Schaltgriff	**0**

Alternative Schaltgriffe können separat bestellt werden.
Siehe Seite 114 für weitere Informationen.

⑪ Optionen / Zubehör

Ohne Zubehör	**—**
Mit Abschließvorrichtung LD1	**LD1**
Mit Abschließvorrichtung LD2	**LD2**
Mit Abschließvorrichtung LD3	**LD3**
Mit Abschließvorrichtung LD4	**LD4**

Siehe Seiten 115-119 für weitere Informationen und Optionen.

Zink/Nickel-beschichtet

Hochdruck-Blockkugelhahn ▪ Typ CBVL-3
3-Wege-Umschaltkugelhahn (L-Bohrung) ▪ BSP-Innengewinde (DIN ISO 228)

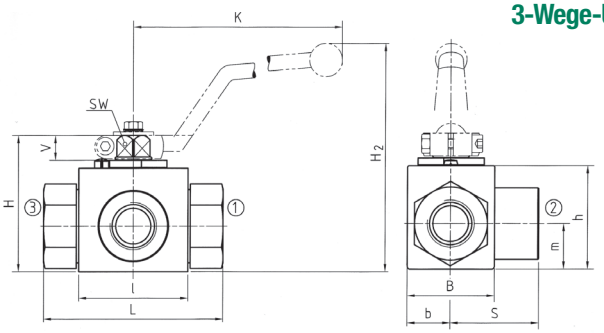

BSP-Innengewinde (DIN ISO 228)

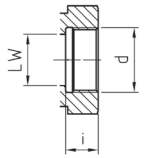

Der in der Tabelle dargestellte Lieferstandard beinhaltet folgende Werkstoffe für diese Baureihe:

- Gehäuse, Kugel und Welle: Stahl
- Schaltgriff: Zink (STAUFF Größen 02 bis 08)
  Stahl (STAUFF Größen 12 bis 32)
- Kugelsitz: Delrin® (POM)
- O-Ringe: FKM (Viton®)

Ab DN32, STAUFF Größe 20 aus einem Block gefertigt

Druckbeaufschlagung nur über den mittleren Anschluss

STAUFF Größe	Anschlussgröße d	Nenn-weite DN	Abmessungen (mm/in) LW	L	l	b	B	H	h	m	S	V	SW	K	i	H2	Nenndruck (bar/PSI)	Gewicht (kg/lbs)	Bestellbezeichnungen (Lieferstandard)
02	G 1/8 BSP	4	5	69	40	13	29	47	33	13,5	34,5	11	9	115	10	82	500	0,40	CBVL-3-G02-8001-M *
			.20	2.72	1.57	.51	1.14	1.85	1.30	.53	1.36	.43	.35	4.53	.39	3.23	7250	.88	
04	G 1/4 BSP	6	6	69	40	13	29	47	33	13,5	34,5	11	9	115	14	82	500	0,46	CBVL-3-G04-8001-M *
			.24	2.72	1.57	.51	1.14	1.85	1.30	.53	1.36	.43	.35	4.53	.55	3.23	7250	1.01	
06	G 3/8 BSP	10	10	72	43	16	35	52	38	17,5	36	11	9	115	14	87	500	0,60	CBVL-3-G06-8001-M *
			.39	2.83	1.69	.63	1.38	2.05	1.50	.69	1.42	.43	.35	4.53	.55	3.42	7250	1.32	
08	G 1/2 BSP	13	13	83	48	17,5	38	54	40	19	41,5	11	9	115	16,3	89	500	0,70	CBVL-3-G08-8001-M *
			.51	3.27	1.89	.69	1.50	2.13	1.57	.75	1.63	.43	.35	4.53	.64	3.50	7250	1.54	
12	G 3/4BSP	20	20	95	62	24,5	52	75	57	24,5	47,5	14	14	170	18	126	315	1,80	CBVL-3-G12-8001-M *
			.79	3.74	2.44	.96	2.05	2.95	2.24	.96	1.87	.55	.55	6.69	.71	4.96	4500	3.96	
16	G 1 BSP	25	25	113	66	29	61	83	65	29,5	56,5	14	14	170	20	134	315	2,40	CBVL-3-G16-8001-M *
			.98	4.45	2.60	1.14	2.40	3.27	2.56	1.16	2.22	.55	.55	6.69	.79	5.73	4500	5.28	
20	G 1-1/4 BSP	32	30	111	81	39		106	84,5	39	55	16,5	17	320	22	170	350	3,80	CBVL-3-G20-0001-M
			1.18	4.37	3.19	1.54		4.17	3.33	1.54	2.17	.65	.67	12.60	.87	6.69	5000	8.36	
24	G 1-1/2 BSP	40	38	130	104	53		127	106	53	65	16,5	17	320	24	191	350	6,20	CBVL-3-G24-0001-M
			1.50	5.12	4.09	2.09		5.00	4.17	2.09	2.56	.65	.67	12.60	.94	7.52	5000	13.64	
32	G 2 BSP	50	48	150	118	58	116	137	116	58	75	16,5	17	320	26	201	350	7,80	CBVL-3-G32-0001-M
			1.89	5.91	4.65	2.28	4.57	5.39	4.57	2.28	2.95	.65	.67	12.60	1.02	7.91	5000	17.16	

Bitte Druckstufe der Rohrverbindung beachten.
Maße und Ausführung für Edelstahl können abweichen.

* Lieferstandard Zink/Nickel

Hochdruck-Blockkugelhahn ▪ Typ CBVL-3
3-Wege-Umschaltkugelhahn (L-Bohrung) ▪ NPT-Innengewinde (ANSI B1.20.1)

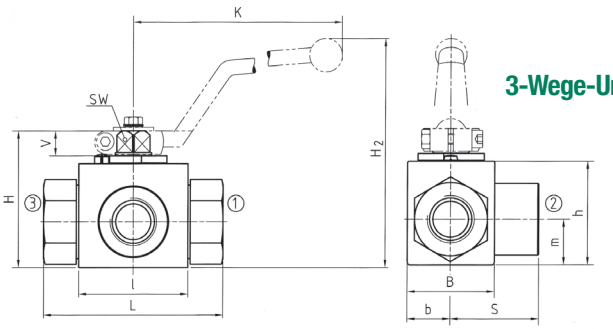

NPT-Innengewinde (ANSI B1.20.1)

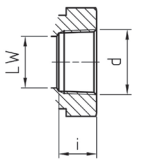

Der in der Tabelle dargestellte Lieferstandard beinhaltet folgende Werkstoffe für diese Baureihe:

- Gehäuse, Kugel und Welle: Stahl
- Schaltgriff: Zink (STAUFF Größen 02 bis 08)
  Stahl (STAUFF Größen 12 bis 32)
- Kugelsitz: Delrin® (POM)
- O-Ringe: FKM (Viton®)

Ab DN32, STAUFF Größe 20 aus einem Block gefertigt

Druckbeaufschlagung nur über den mittleren Anschluss

STAUFF Größe	Anschlussgröße d	Nenn-weite DN	Abmessungen (mm/in) LW	L	l	b	B	H	h	K	S	V	SW	K	i	H2	Nenndruck (bar/PSI)	Gewicht (kg/lbs)	Bestellbezeichnungen (Lieferstandard)
02	1/8 NPT	4	5	69	40	13	29	47	33	13,5	34,5	11	9	115	10,5	82	500	0,40	CBVL-3-N02-0001-M
			.20	2.72	1.57	.51	1.14	1.85	1.30	.53	1.36	.43	.35	4.53	.41	3.23	7250	.88	
04	1/4 NPT	6	6	69	40	13	29	47	33	13,5	34,5	11	9	115	13,7	82	500	0,46	CBVL-3-N04-0001-M
			.24	2.72	1.57	.51	1.14	1.85	1.30	.53	1.36	.43	.35	4.53	.54	3.23	7250	1.01	
06	3/8 NPT	10	10	72	43	16	35	52	38	17,5	36	11	9	115	13,5	87	500	0,60	CBVL-3-N06-0001-M
			.39	2.83	1.69	.63	1.38	2.05	1.50	.69	1.42	.43	.35	4.53	.53	3.42	7250	1.32	
08	1/2 NPT	13	13	83	48	17,5	38	54	40	19	41,5	11	9	115	17	89	500	0,70	CBVL-3-N08-0001-M
			.51	3.27	1.89	.69	1.50	2.13	1.57	.75	1.63	.43	.35	4.53	.67	3.50	7250	1.54	
12	3/4NPT	20	20	95	62	24,5	52	75	57	24,5	47,5	14	14	170	18,3	126	315	1,80	CBVL-3-N12-0001-M
			.79	3.74	2.44	.96	2.05	2.95	2.24	.96	1.87	.55	.55	6.69	.72	4.96	4500	3.96	
16	1 NPT	25	25	113	66	29	61	83	65	29,5	56,5	14	14	170	21,6	134	315	2,40	CBVL-3-N16-0001-M
			.98	4.45	2.60	1.14	2.40	3.27	2.56	1.16	2.22	.55	.55	6.69	.85	5.73	4500	5.28	
20	1-1/4 NPT	32	30	120	81	39		106	84,5	39	55	16,5	17	320	22,1	170	350	3,80	CBVL-3-N20-0001-M
			1.18	4.72	3.19	1.54		4.17	3.33	1.54	2.17	.65	.67	12.60	.87	6.69	5000	8.36	
24	1-1/2 NPT	40	38	140	104	53		127	106	53	65	16,5	17	320	22,1	191	350	6,20	CBVL-3-N24-0001-M
			1.50	5.51	4.09	2.09		5.00	4.17	2.09	2.56	.65	.67	12.60	.87	7.52	5000	13.64	
32	2 NPT	50	48	150	118	58	116	137	116	58	75	16,5	17	320	30,2	201	350	7,80	CBVL-3-N32-0001-M
			1.89	5.91	4.65	2.28	4.57	5.39	4.57	2.28	2.95	.65	.67	12.60	1.19	7.91	5000	17.16	

Bitte Druckstufe der Rohrverbindung beachten.
Maße und Ausführung für Edelstahl können abweichen.

B

Hochdruck-Blockkugelhahn ▪ Typ CBVL-3
3-Wege-Umschaltkugelhahn (L-Bohrung) ▪ UN/UNF-Innengewinde (SAE J 514)

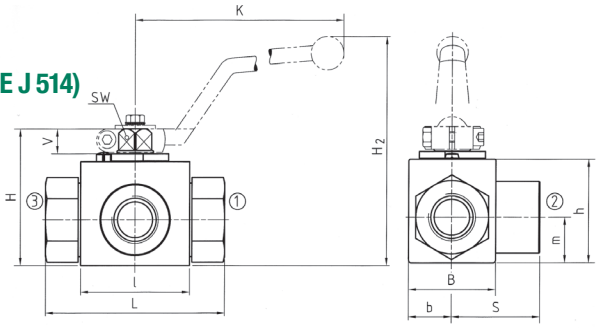

Der in der Tabelle dargestellte Lieferstandard beinhaltet folgende Werkstoffe für diese Baureihe:

- Gehäuse, Kugel und Welle: Stahl
- Schaltgriff: Zink (STAUFF Größen 04 bis 08)
  Stahl (STAUFF Größen 12 bis 32)
- Kugelsitz: Delrin® (POM)
- O-Ringe: FKM (Viton®)

Ab DN32, STAUFF Größe 20 aus einem Block gefertigt

UN/UNF-Innengewinde (SAE J 514)

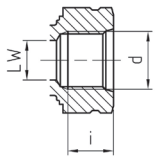

Druckbeaufschlagung nur über den mittleren Anschluss

STAUFF Größe	Anschlussgröße d	Nenn-weite DN	Abmessungen (mm/in) LW	L	l	b	B	H	h	K	S	V	SW	K	i	H2	Nenndruck (bar/PSI)	Gewicht (kg/lbs)	Bestellbezeichnungen (Lieferstandard)
04	7/16–20 UNF	6	5	69	40	13	29	47	33	13,5	34,5	11	9	115	12	82	500	0,46	CBVL-3-U04-0001-M
	(1/4" SAE)		.20	2.72	1.57	.51	1.14	1.85	1.30	.53	1.36	.43	.35	4.53	.47	3.23	7250	1.01	
06	9/16–18 UNF	10	10	72	43	16	35	52	38	17,5	36	11	9	115	13	87	500	0,60	CBVL-3-U06-0001-M
	(3/4" SAE)		.39	2.83	1.69	.63	1.38	2.05	1.50	.69	1.42	.43	.35	4.53	.51	3.42	7250	1.32	
08	3/4–16 UNF	13	13	83	48	17,5	38	54	40	19	41,5	11	9	115	15	89	500	0,70	CBVL-3-U08-0001-M
	(1/2" SAE)		.51	3.27	1.89	.69	1.50	2.13	1.57	.75	1.63	.43	.35	4.53	.59	3.50	7250	1.54	
12	1-1/16–12 UN	20	20	95	62	24,5	52	75	57	24,5	47,5	14	14	170	20	126	315	1,80	CBVL-3-U12-0001-M
	(3/4" SAE)		.79	3.74	2.44	.96	2.05	2.95	2.24	.96	1.87	.55	.55	6.69	.79	4.96	4500	3.96	
16	1-5/16–12 UN	25	25	113	66	29	61	83	65	29,5	56,5	14	14	170	20	134	315	2,40	CBVL-3-U16-0001-M
	(1" SAE)		.98	4.45	2.60	1.14	2.40	3.27	2.56	1.16	2.22	.55	.55	6.69	.79	5.73	4500	5.28	
20	1-5/8–12 UN	32	30	111	81	39		106	84,5	39	55	16,5	17	320	20	170	350	3,80	CBVL-3-U20-0001-M
	(1-1/4" SAE)		1.18	4.37	3.19	1.54		4.17	3.33	1.54	2.17	.65	.67	12.60	.79	6.69	5000	8.36	
24	1-7/8–12 UN	40	38	130	104	53		127	106	53	65	16,5	17	320	20	191	350	6,20	CBVL-3-U24-0001-M
	(1-1/2" SAE)		1.50	5.12	4.09	2.09		5.00	4.17	2.09	2.56	.65	.67	12.60	.79	7.52	5000	13.64	
32	2-1/2–12 UN	50	48	150	118	58	116	137	116	58	75	16,5	17	320	20	201	350	7,80	CBVL-3-U32-0001-M
	(2" SAE)		1.89	5.91	4.65	2.28	4.57	5.39	4.57	2.28	2.95	.65	.67	12.60	.79	7.91	5000	17.16	

Bitte Druckstufe der Rohrverbindung beachten.
Maße und Ausführung für Edelstahl können abweichen.

Zink/Nickel-beschichtet

Hochdruck-Blockkugelhahn ▪ Typ CBVL-3
3-Wege-Umschaltkugelhahn (L-Bohrung) ▪ 24°-Konusanschluss
Leichte Baureihe (DIN 2353 / ISO 8434-1)

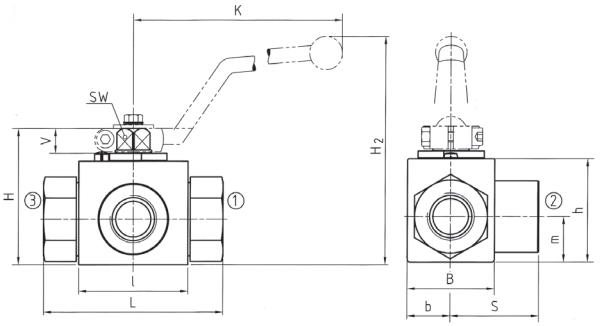

24°-Konusanschluss (DIN 2353 / ISO 8434-1)

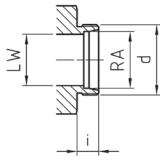

Der in der Tabelle dargestellte Lieferstandard beinhaltet folgende Werkstoffe für diese Baureihe:

- Gehäuse, Kugel und Welle: Stahl
- Schaltgriff: Zink (STAUFF Größen 02 bis 08)
  Stahl (STAUFF Größen 12 bis 20R)
- Kugelsitz: Delrin® (POM)
- O-Ringe: FKM (Viton®)

Druckbeaufschlagung nur über den mittleren Anschluss

Lieferung ohne Muttern und Schneidringe.

STAUFF Größe	Anschlussgröße d	Nenn-weite DN	Abmessungen (mm/in) RA	LW	L	l	b	B	H	h	m	S	V	SW	K	i	H2	Nenndruck (bar/PSI)	Gewicht (kg/lbs)	Bestellbezeichnungen (Lieferstandard)
02	06L / M12 x 1,5	4	6	5	67	40	13	29	47	33	13,5	33,5	11	9	115	10	82	500	0,30	CBVL-3-06L-8001-M
			.24	.20	2.64	1.57	.51	1.14	1.85	1.30	.53	1.32	.43	.35	4.53	.39	3.23	7250	.66	
04	08L / M14 x 1,5	6	8	6	67	40	13	29	47	33	13,5	33,5	11	9	115	10	82	500	0,40	CBVL-3-08L-8001-M
			.31	.24	2.64	1.57	.51	1.14	1.85	1.30	.53	1.32	.43	.35	4.53	.39	3.23	7250	.88	
05	10L / M16 x 1,5	8	10	6	74	40	13	29	47	33	13,5	34,5	11	9	115	11	82	500	0,40	CBVL-3-10L-8001-M
			.39	.24	2.91	1.57	.51	1.14	1.85	1.30	.53	1.36	.43	.35	4.53	.43	3.23	7250	.88	
06	12L / M18 x 1,5	10	12	10	74	43	16	35	52	38	17,5	36,5	11	9	115	11	87	500	0,50	CBVL-3-12L-8001-M
			.47	.39	2.91	1.69	.63	1.38	2.05	1.50	.69	1.44	.43	.35	4.53	.43	3.42	7250	1.10	
08	15L / M22 x 1,5	13	15	13	82	48	17,5	38	54	40	19	41,5	11	9	115	12	89	500	0,65	CBVL-3-15L-8001-M
			.59	.51	3.23	1.89	.69	1.50	2.13	1.57	.75	1.63	.43	.35	4.53	.47	3.50	7250	1.43	
08	18L / M26 x 1,5	13	18	13	82	48	17,5	38	54	40	19	41,5	11	9	115	12	89	500	0,69	CBVL-3-18LDN13-8001-M
			.71	.51	2.23	1.89	.69	1.50	2.13	1.57	.75	1.63	.43	.35	4.53	.47	3.50	7250	1.52	
12	22L / M30 x 2	20	22	20	101	62	24,5	52	75	57	24,5	48	14	14	170	14	126	315	1,50	CBVL-3-22L-8001-M
			.87	.79	3.98	2.44	.96	2.05	2.95	2.24	.96	1.89	.55	.55	6.69	.55	4.96	4500	3.30	
16	28L / M36 x 2	25	28	25	108	66	29	61	83	65	29,5	54	14	14	170	14	134	315	2,10	CBVL-3-28L-8001-M
			1.10	.98	4.25	2.60	1.14	2.40	3.27	2.56	1.16	2.13	.55	.55	6.69	.55	5.73	4500	4.62	
20R	35L / M45 x 2	25/32	35	25	112	66	29	61	83	65	29,5	56	14	14	170	16	134	315	2,50	CBVL-3-35LDN25-8001-M
			1.38	.98	4.41	2.60	1.14	2.40	3.27	2.56	1.16	2.20	.55	.55	6.69	.63	5.73	4500	5.50	

Bitte Druckstufe der Rohrverbindung beachten.

Maße und Ausführung für Edelstahl können abweichen.

Zink/Nickel-beschichtet

Hochdruck-Blockkugelhahn ▪ Typ CBVL-3
3-Wege-Umschaltkugelhahn (L-Bohrung) ▪ 24°-Konusanschluss
Schwere Baureihe (DIN 2353 / ISO 8434-1)

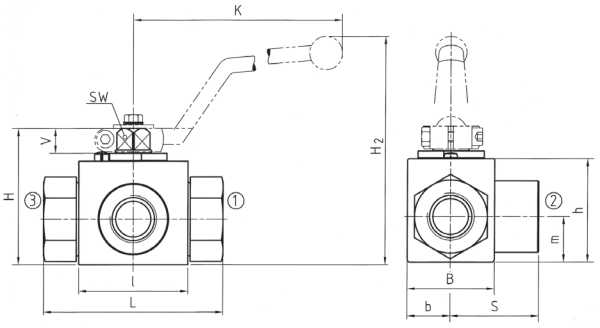

24°-Konusanschluss (DIN 2353 / ISO 8434-1)

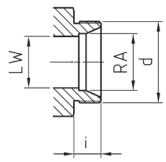

Der in der Tabelle dargestellte Lieferstandard beinhaltet folgende Werkstoffe für diese Baureihe:

- Gehäuse, Kugel und Welle: Stahl
- Schaltgriff: Zink (STAUFF Größen 02 bis 08)
  Stahl (STAUFF Größen 12 bis 20R)
- Kugelsitz: Delrin® (POM)
- O-Ringe: FKM (Viton®)

Druckbeaufschlagung nur über den mittleren Anschluss

Lieferung ohne Muttern und Schneidringe.

STAUFF Größe	Anschlussgröße d	Nenn-weite DN	Abmessungen (mm/in) RA	LW	L	l	b	B	H	h	m	S	V	SW	K	i	H2	Nenndruck (bar/PSI)	Gewicht (kg/lbs)	Bestellbezeichnungen (Lieferstandard)
02	08S / M16 x 1,5	4	8	5	73	40	13	29	47	33	13,5	34,5	11	9	115	12	82	500	0,42	CBVL-3-08S-8001-M
			.31	.20	2.87	1.57	.51	1.14	1.85	1.30	.53	1.36	.43	.35	4.53	.47	3.23	7250	.92	
04	10S / M18 x 1,5	6	10	6	73	40	13	29	47	33	13,5	34,5	11	9	115	12	82	500	0,43	CBVL-3-10S-8001-M
			.39	.24	2.87	1.57	.51	1.14	1.85	1.30	.53	1.36	.43	.35	4.53	.47	3.23	7250	.95	
05	12S / M20 x 1,5	8	12	6	76	40	13	29	47	33	13,5	34,5	11	9	115	12	82	500	0,44	CBVL-3-12S-8001-M
			.47	.24	2.99	1.57	.51	1.14	1.85	1.30	.53	1.36	.43	.35	4.53	.47	3.23	7250	.97	
06	14S / M22 x 1,5	10	14	10	80	43	16	35	52	38	17,5	36,5	11	9	115	14	87	500	0,50	CBVL-3-14S-8001-M
			.55	.39	3.15	1.69	.63	1.38	2.05	1.50	.69	1.43	.43	.35	4.53	.55	3.42	7250	1.10	
08	16S / M24 x 1,5	13	16	13	86	48	17,5	38	54	40	19	43	11	9	115	14	89	500	0,65	CBVL-3-16S-8001-M
			.63	.51	3.39	1.89	.69	1.50	2.13	1.57	.75	1.69	.43	.35	4.53	.55	3.50	7250	1.43	
08	20S / M30 x 2	13	20	13	90	48	17,5	38	54	40	19	43	11	9	115	16	89	500	0,70	CBVL-3-20SDN13-8001-M
			.79	.51	3.54	1.89	.69	1.50	2.13	1.57	.75	1.69	.43	.35	4.53	.63	3.50	7250	1.54	
12	25S / M36 x 2	20	25	20	109	62	24,5	52	75	57	24,5	48	14	14	170	18	126	315	1,70	CBVL-3-25S-8001-M
			.98	.79	4.29	2.44	.96	2.05	2.95	2.24	.96	1.89	.55	.55	6.69	.71	4.96	4500	3.74	
16	30S / M42 x 2	25	30	25	120	66	29	61	83	65	29,5	57,5	14	14	170	20	134	315	2,40	CBVL-3-30S-8001-M
			1.18	.98	4.72	2.60	1.14	2.40	3.27	2.56	1.16	2.26	.55	.55	6.69	.79	5.73	4500	5.28	
20R	38S / M52 x 2	25/32	38	25	124	66	29	61	83	65	29,5	57,5	14	14	170	22	134	315	2,80	CBVL-3-38SDN25-8001-M
			1.50	.98	4.88	2.60	1.14	2.40	3.27	2.56	1.16	2.26	.55	.55	6.69	.87	5.73	4500	6.16	

Bitte Druckstufe der Rohrverbindung beachten.

Maße und Ausführung für Edelstahl können abweichen.

B

Hochdruck-Blockkugelhahn ▪ Typ CBVT-3

Druckbeaufschlagung nur über den mittleren Anschluss!

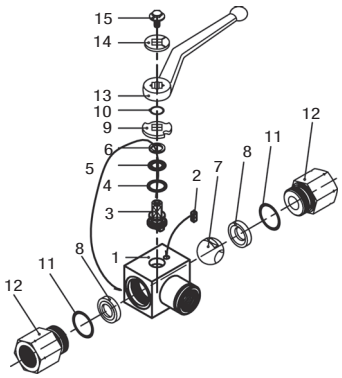

Stückliste

Nr.	Anz.	Beschreibung
1	1	Gehäuse
2	1	Anschlagstift
3*	1	Schaltwelle
4*	1	Anlaufscheibe
5*	1	O-Ring (Schaltwelle)
6*	1	Zusatzring (Schaltwelle)
7	1	Kugel
8*	2	Kugelsitz
9	1	Anschlagscheibe
10	1	Sprengring
11*	2	O-Ring (Verschraubung)
12	2	Verschraubung
13	1	Schaltgriff
14	1	Durchflussrichtungsanzeige
15	1	Schraube (Schaltwelle)

Produktmerkmale

Kompakte Drei-Wege-Hochdruck-Blockkugelhähne konzipiert als Umschaltarmaturen (T-Bohrung, 90°-Schaltweg) für Hydraulikanwendungen

Standard-Ausführung
- Blockausführung für den Rohrleitungseinbau
- Kompakte Verteilerausführung
- Mit gekröpftem Schaltgriff ausgestattet

Standard-Werkstoffe
- Gehäuse: Stahl, Zink/Eisen-beschichtet
- Kugel: Stahl, hartverchromt
- Welle: Stahl
- Schaltgriff: Zink (STAUFF Größen 02 bis 08)
  Stahl (STAUFF Größen 12 bis 32)
- Kugelsitz: Delrin® (POM)
- O-Ringe: FKM (Viton®)

Standard-Anschlüsse / -Anschlussgrößen
- BSP-Innengewinde (DIN ISO 228) >G 2 BSP
- NPT-Innengewinde (ANSI B1.20.1) >2 NPT
- UN/UNF-Innengewinde (SAE J 514) >2-1/2–12 UN (2" SAE)
- 24°-Konusanschluss (DIN 2353 / ISO 8434-1) >35L
- 24°-Konusanschluss (DIN 2353 / ISO 8434-1) >38S

Druckbeaufschlagung nur über den mittleren Anschluss!

Druckbereich
- Druckbereich: bis zu 500 bar / 7250 PSI (abhängig von der Nenngröße und den ausgewählten Werkstoffen)

Temperaturbereich
- Temperatur-Einsatzbereich:
  -20 °C ... +100 °C / -4 °F ... + 212 °F

Optionen / Zubehör
- Alternative Griffausführungen/-werkstoffe (siehe Seite 114)
- Abschließvorrichtungen (siehe Seiten 115-117)
- Stellantriebe (siehe Seite 118)
- End-/Näherungsschalter (siehe Seite 118)
- Befestigungsbohrungen/-gewinde (siehe Seite 119)
- Gehäuse aus Edelstahl
- Kugel und Schaltwelle aus Edelstahl
- Alternative Kugelsitz- und Dichtungswerkstoffe für höhere Temperaturen oder aggressive Medien
- Dichtungssätze (enthalten die oben mit * markierten Bauteile)

Bohrbild
- Symbol: T
- Überdeckung: negativ
- Schaltweg: 90°

P51

- Anschlag der Endstellung:

Bestellschlüssel

CBVT - 3 - G 02 - 0 0 0 1 - M - -

① ② ③ ④ ⑤ ⑥ ⑦ ⑧ ⑨ ⑩ ⑪

① Typ

Kompakter Hochdruck-Blockkugelhahn	**CBVT**

② Anzahl der Anschlüsse

3 Anschlüsse (Drei-Wege-Kugelhahn)	**3**

③ Anschlussart

BSP-Innengewinde (DIN ISO 228)	**G**
NPT-Innengewinde (ANSI B1.20.1)	**N**
UN/UNF-Innengewinde (SAE J 514)	**U**
24°-Konusanschluss (Leichte / Schwere Baureihe)	**—**

Wenden Sie sich an STAUFF für andere Anschlussarten.

④ Anschlussgröße

STAUFF Größe (entsprechend Maßtabelle)
für Anschlussarten G, N und U:

02	**04**	**06**	**08**	**12**	**16**	**20**	**24**	**32**

Rohrmaß (entsprechend Maßtabelle)
für 24°-Konusanschluss (Leichte Baureihe):

06L	**08L**	**10L**	**12L**	**15L**	**18L**	**22L**	**28L**	**35L**

Rohrmaß (entsprechend Maßtabelle)
für 24°-Konusanschluss (Schwere Baureihe):

08S	**10S**	**12S**	**14S**	**16S**	**20S**	**25S**	**30S**	**38S**

Wenden Sie sich an STAUFF für andere Anschlussgrößen.

⑤ Werkstoff / Oberfläche: Gehäuse

Stahl, Zink/Eisen-beschichtet	**0**
Stahl, Zink/Nickel-beschichtet	**8**
Edelstahl V4A (AISI 316Ti)	**1**

Hinweis: Edelstahl-Ausführung kann in Maß und Ausführung abweichen.
Alternative Werkstoffe / Oberflächen auf Anfrage.
Bitte wenden Sie sich an STAUFF.

⑥ Werkstoff: Kugel / Schaltwelle

Kugel: Stahl, hartverchromt Welle: Stahl	**0**
Kugel / Welle: Edelstahl V4A (AISI 316Ti)	**1**

Alternative Werkstoffe / Oberflächen auf Anfrage.
Bitte wenden Sie sich an STAUFF.

⑦ Werkstoff: Kugelsitz

Delrin® (POM)	**0**

Alternative Werkstoffe auf Anfrage.
Bitte wenden Sie sich an STAUFF.

⑧ Werkstoff: O-Ringe

NBR (Buna-N®)	**0**
FKM (Viton®)	**1**
EPDM	**3**

Alternative Werkstoffe auf Anfrage.
Bitte wenden Sie sich an STAUFF.

⑨ Fertigungsschlüssel

Fertigungsschlüssel für sämtliche Anschlussarten	**M**

⑩ Schaltgriff-Optionen

Mit Standard-Schaltgriff entsprechend Maßtabelle	**—**
Ohne Schaltgriff	**0**

Alternative Schaltgriffe können separat bestellt werden.
Siehe Seite 114 für weitere Informationen.

⑪ Optionen / Zubehör

Ohne Zubehör	**—**
Mit Abschließvorrichtung LD1	**LD1**
Mit Abschließvorrichtung LD2	**LD2**
Mit Abschließvorrichtung LD3	**LD3**
Mit Abschließvorrichtung LD4	**LD4**

Siehe Seiten 115-119 für weitere Informationen und Optionen.

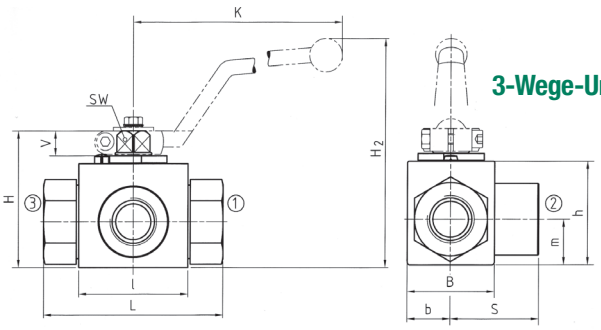

Hochdruck-Blockkugelhahn ▪ Typ CBVT-3
3-Wege-Umschaltkugelhahn (T-Bohrung) ▪ BSP-Innengewinde (DIN ISO 228)

BSP-Innengewinde (DIN ISO 228)

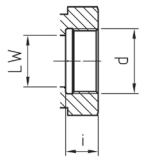

Der in der Tabelle dargestellte Lieferstandard beinhaltet folgende Werkstoffe für diese Baureihe:

- Gehäuse, Kugel und Welle: Stahl
- Schaltgriff: Zink (STAUFF Größen 02 bis 08)
  Stahl (STAUFF Größen 12 bis 32)
- Kugelsitz: Delrin® (POM)
- O-Ringe: FKM (Viton®)

Ab DN32, STAUFF Größe 20 aus einem Block gefertigt

Druckbeaufschlagung nur über den mittleren Anschluss

STAUFF Größe	Anschlussgröße d	Nenn-weite DN	Abmessungen (mm/in) LW	L	l	b	B	H	h	m	S	V	SW	K	i	H2	Nenndruck (bar/PSI)	Gewicht (kg/lbs)	Bestellbezeichnungen (Lieferstandard)
02	G 1/8 BSP	4	5	69	40	13	29	47	33	13,5	34,5	11	9	115	10	82	500	0,40	CBVT-3-G02-0001-M
			.20	2.72	1.57	.51	1.14	1.85	1.30	.53	1.36	.43	.35	4.53	.39	3.23	7250	.88	
04	G 1/4 BSP	6	6	69	40	13	29	47	33	13,5	34,5	11	9	115	14	82	500	0,46	CBVT-3-G04-0001-M
			.24	2.72	1.57	.51	1.14	1.85	1.30	.53	1.36	.43	.35	4.53	.55	3.23	7250	1.01	
06	G 3/8 BSP	10	10	72	43	16	35	52	38	17,5	36	11	9	115	14	87	500	0,60	CBVT-3-G06-0001-M
			.39	2.83	1.69	.63	1.38	2.05	1.50	.69	1.42	.43	.35	4.53	.55	3.42	7250	1.32	
08	G 1/2 BSP	13	13	83	48	17,5	38	54	40	19	41,5	11	9	115	16,3	89	500	0,70	CBVT-3-G08-0001-M
			.51	3.27	1.89	.69	1.50	2.13	1.57	.75	1.63	.43	.35	4.53	.64	3.50	7250	1.54	
12	G 3/4BSP	20	20	95	62	24,5	52	75	57	24,5	47,5	14	14	170	18	126	315	1,80	CBVT-3-G12-0001-M
			.79	3.74	2.44	.96	2.05	2.95	2.24	.96	1.87	.55	.55	6.69	.71	4.96	4500	3.96	
16	G 1 BSP	25	25	113	66	29	61	83	65	29,5	56,5	14	14	170	20	134	315	2,40	CBVT-3-G16-0001-M
			.98	4.45	2.60	1.14	2.40	3.27	2.56	1.16	2.22	.55	.55	6.69	.79	5.73	4500	5.28	
20	G 1-1/4 BSP	32	30	111	81	39		106	84,5	39	55	16,5	17	320	22	170	350	3,80	CBVT-3-G20-0001-M
			1.18	4.37	3.19	1.54		4.17	3.33	1.54	2.17	.65	.67	12.60	.87	6.69	5000	8.36	
24	G 1-1/2 BSP	40	38	130	104	53		127	106	53	65	16,5	17	320	24	191	350	6,20	CBVT-3-G24-0001-M
			1.50	5.12	4.09	2.09		5.00	4.17	2.09	2.56	.65	.67	12.60	.94	7.52	5000	13.64	
32	G 2 BSP	50	48	150	118	58	116	137	116	58	75	16,5	17	320	26	201	350	7,80	CBVT-3-G32-0001-M
			1.89	5.91	4.65	2.28	4.57	5.39	4.57	2.28	2.95	.65	.67	12.60	1.02	7.91	5000	17.16	

Bitte Druckstufe der Rohrverbindung beachten.
Maße und Ausführung für Edelstahl können abweichen.

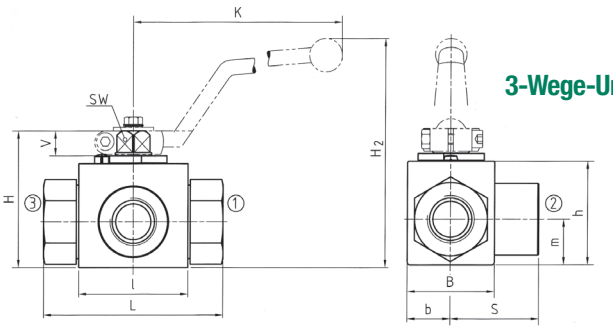

Hochdruck-Blockkugelhahn ▪ Typ CBVT-3
3-Wege-Umschaltkugelhahn (T-Bohrung) ▪ NPT-Innengewinde (ANSI B1.20.1)

NPT-Innengewinde (ANSI B1.20.1)

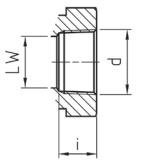

Der in der Tabelle dargestellte Lieferstandard beinhaltet folgende Werkstoffe für diese Baureihe:

- Gehäuse, Kugel und Welle: Stahl
- Schaltgriff: Zink (STAUFF Größen 02 bis 08)
  Stahl (STAUFF Größen 12 bis 32)
- Kugelsitz: Delrin® (POM)
- O-Ringe: FKM (Viton®)

Ab DN32, STAUFF Größe 20 aus einem Block gefertigt

Druckbeaufschlagung nur über den mittleren Anschluss

STAUFF Größe	Anschlussgröße d	Nenn-weite DN	Abmessungen (mm/in) LW	L	l	b	B	H	h	K	S	V	SW	K	i	H2	Nenndruck (bar/PSI)	Gewicht (kg/lbs)	Bestellbezeichnungen (Lieferstandard)
02	1/8 NPT	4	5	69	40	13	29	47	33	13,5	34,5	11	9	115	10,5	82	500	0,40	CBVT-3-N02-0001-M
			.20	2.72	1.57	.51	1.14	1.85	1.30	.53	1.36	.43	.35	4.53	.41	3.23	7250	.88	
04	1/4 NPT	6	6	69	40	13	29	47	33	13,5	34,5	11	9	115	13,7	82	500	0,46	CBVT-3-N04-0001-M
			.24	2.72	1.57	.51	1.14	1.85	1.30	.53	1.36	.43	.35	4.53	.54	3.23	7250	1.01	
06	3/8 NPT	10	10	72	43	16	35	52	38	17,5	36	11	9	115	13,5	87	500	0,60	CBVT-3-N06-0001-M
			.39	2.83	1.69	.63	1.38	2.05	1.50	.69	1.42	.43	.35	4.53	.53	3.42	7250	1.32	
08	1/2 NPT	13	13	83	48	17,5	38	54	40	19	41,5	11	9	115	17	89	500	0,70	CBVT-3-N08-0001-M
			.51	3.27	1.89	.69	1.50	2.13	1.57	.75	1.63	.43	.35	4.53	.67	3.50	7250	1.54	
12	3/4NPT	20	20	95	62	24,5	52	75	57	24,5	47,5	14	14	170	18,3	126	315	1,80	CBVT-3-N12-0001-M
			.79	3.74	2.44	.96	2.05	2.95	2.24	.96	1.87	.55	.55	6.69	.72	4.96	4500	3.96	
16	1 NPT	25	25	113	66	29	61	83	65	29,5	56,5	14	14	170	21,6	134	315	2,40	CBVT-3-N16-0001-M
			.98	4.45	2.60	1.14	2.40	3.27	2.56	1.16	2.22	.55	.55	6.69	.85	5.73	4500	5.28	
20	1-1/4 NPT	32	30	120	81	39		106	84,5	39	55	16,5	17	320	22,1	170	350	3,80	CBVT-3-N20-0001-M
			1.18	4.72	3.19	1.54		4.17	3.33	1.54	2.17	.65	.67	12.60	.87	6.69	5000	8.36	
24	1-1/2 NPT	40	38	140	104	53		127	106	53	65	16,5	17	320	22,1	191	350	6,20	CBVT-3-N24-0001-M
			1.50	5.51	4.09	2.09		5.00	4.17	2.09	2.56	.65	.67	12.60	.87	7.52	5000	13.64	
32	2 NPT	50	48	150	118	58	116	137	116	58	75	16,5	17	320	30,2	201	350	7,80	CBVT-3-N32-0001-M
			1.89	5.91	4.65	2.28	4.57	5.39	4.57	2.28	2.95	.65	.67	12.60	1.19	7.91	5000	17.16	

Bitte Druckstufe der Rohrverbindung beachten.
Maße und Ausführung für Edelstahl können abweichen.

B

Hochdruck-Blockkugelhahn ▪ Typ CBVT-3
3-Wege-Umschaltkugelhahn (T-Bohrung) ▪ UN/UNF-Innengewinde (SAE J 514)

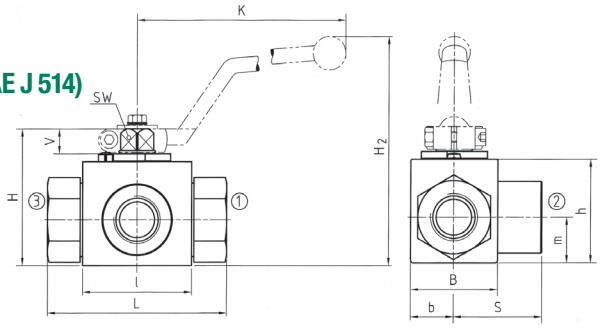

Der in der Tabelle dargestellte Lieferstandard beinhaltet folgende Werkstoffe für diese Baureihe:

- Gehäuse, Kugel und Welle: Stahl
- Schaltgriff: Zink (STAUFF Größen 04 bis 08)
  Stahl (STAUFF Größen 12 bis 32)
- Kugelsitz: Delrin® (POM)
- O-Ringe: FKM (Viton®)

Ab DN32, STAUFF Größe 20 aus einem Block gefertigt

UN/UNF-Innengewinde (SAE J 514)

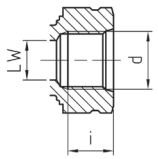

Druckbeaufschlagung nur über den mittleren Anschluss

STAUFF Größe	Anschlussgröße d	Nenn-weite DN	Abmessungen (mm/in) LW	L	l	b	B	H	h	K	S	V	SW	K	i	H2	Nenndruck (bar/PSI)	Gewicht (kg/lbs)	Bestellbezeichnungen (Lieferstandard)
04	7/16–20 UNF	6	5	69	40	13	29	47	33	13,5	34,5	11	9	115	12	82	500	0,46	CBVT-3-U04-0001-M
	(1/4" SAE)		.20	2.72	1.57	.51	1.14	1.85	1.30	.53	1.36	.43	.35	4.53	.47	3.23	7250	1.01	
06	9/16–18 UNF	10	10	72	43	16	35	52	38	17,5	36	11	9	115	13	87	500	0,60	CBVT-3-U06-0001-M
	(3/4" SAE)		.39	2.83	1.69	.63	1.38	2.05	1.50	.69	1.42	.43	.35	4.53	.51	3.42	7250	1.32	
08	3/4–16 UNF	13	13	83	48	17,5	38	54	40	19	41,5	11	9	115	15	89	500	0,70	CBVT-3-U08-0001-M
	(1/2" SAE)		.51	3.27	1.89	.69	1.50	2.13	1.57	.75	1.63	.43	.35	4.53	.59	3.50	7250	1.54	
12	1-1/16–12 UN	20	20	95	62	24,5	52	75	57	24,5	47,5	14	14	170	20	126	315	1,80	CBVT-3-U12-0001-M
	(3/4" SAE)		.79	3.74	2.44	.96	2.05	2.95	2.24	.96	1.87	.55	.55	6.69	.79	4.96	4500	3.96	
16	1-5/16–12 UN	25	25	113	66	29	61	83	65	29,5	56,5	14	14	170	20	134	315	2,40	CBVT-3-U16-0001-M
	(1" SAE)		.98	4.45	2.60	1.14	2.40	3.27	2.56	1.16	2.22	.55	.55	6.69	.79	5.73	4500	5.28	
20	1-5/8–12 UN	32	30	111	81	39		106	84,5	39	55	16,5	17	320	20	170	350	3,80	CBVT-3-U20-0001-M
	(1-1/4" SAE)		1.18	4.37	3.19	1.54		4.17	3.33	1.54	2.17	.65	.67	12.60	.79	6.69	5000	8.36	
24	1-7/8–12 UN	40	38	130	104	53		127	106	53	65	16,5	17	320	20	191	350	6,20	CBVT-3-U24-0001-M
	(1-1/2" SAE)		1.50	5.12	4.09	2.09		5.00	4.17	2.09	2.56	.65	.67	12.60	.79	7.52	5000	13.64	
32	2-1/2–12 UN	50	48	150	118	58	116	137	116	58	75	16,5	17	320	20	201	350	7,80	CBVT-3-U32-0001-M
	(2" SAE)		1.89	5.91	4.65	2.28	4.57	5.39	4.57	2.28	2.95	.65	.67	12.60	.79	7.91	5000	17.16	

Bitte Druckstufe der Rohrverbindung beachten.
Maße und Ausführung für Edelstahl können abweichen.

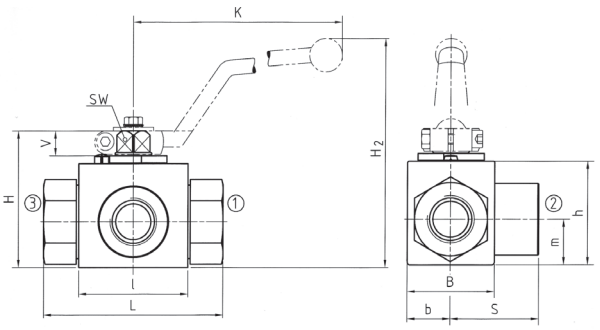

Hochdruck-Blockkugelhahn ▪ Typ CBVT-3
3-Wege-Umschaltkugelhahn (T-Bohrung) ▪ 24°-Konusanschluss
Leichte Baureihe (DIN 2353 / ISO 8434-1)

24°-Konusanschluss (DIN 2353 / ISO 8434-1)

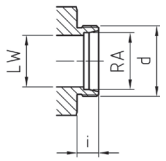

Der in der Tabelle dargestellte Lieferstandard beinhaltet folgende Werkstoffe für diese Baureihe:

- Gehäuse, Kugel und Welle: Stahl
- Schaltgriff: Zink (STAUFF Größen 02 bis 08)
  Stahl (STAUFF Größen 12 bis 20R)
  Kugelsitz: Delrin® (POM)
- O-Ringe: FKM (Viton®)

Lieferung ohne Muttern und Schneidringe.

Druckbeaufschlagung nur über den mittleren Anschluss

STAUFF Größe	Anschlussgröße d	Nenn-weite DN	Abmessungen (mm/in) RA	LW	L	l	b	B	H	h	m	S	V	SW	K	i	H2	Nenndruck (bar/PSI)	Gewicht (kg/lbs)	Bestellbezeichnungen (Lieferstandard)
02	06L / M12 x 1,5	4	6	5	67	40	13	29	47	33	13,5	33,5	11	9	115	10	82	500	0,30	CBVT-3-06L-0001-M
			.24	.20	2.64	1.57	.51	1.14	1.85	1.30	.53	1.32	.43	.35	4.53	.39	3.23	7250	.66	
04	08L / M14 x 1,5	6	8	6	67	40	13	29	47	33	13,5	33,5	11	9	115	10	82	500	0,40	CBVT-3-08L-0001-M
			.31	.24	2.64	1.57	.51	1.14	1.85	1.30	.53	1.32	.43	.35	4.53	.39	3.23	7250	.88	
05	10L / M16 x 1,5	8	10	6	74	40	13	29	47	33	13,5	34,5	11	9	115	11	82	500	0,40	CBVT-3-10L-0001-M
			.39	.24	2.91	1.57	.51	1.14	1.85	1.30	.53	1.36	.43	.35	4.53	.43	3.23	7250	.88	
06	12L / M18 x 1,5	10	12	10	74	43	16	35	52	38	17,5	36,5	11	9	115	11	87	500	0,50	CBVT-3-12L-0001-M
			.47	.39	2.91	1.69	.63	1.38	2.05	1.50	.69	1.44	.43	.35	4.53	.43	3.42	7250	1.10	
08	15L / M22 x 1,5	13	15	13	82	48	17,5	38	54	40	19	41,5	11	9	115	12	89	500	0,65	CBVT-3-15L-0001-M
			.59	.51	3.23	1.89	.69	1.50	2.13	1.57	.75	1.63	.43	.35	4.53	.47	3.50	7250	1.43	
08	18L / M26 x 1,5	13	18	13	82	48	17,5	38	54	40	19	41,5	11	9	115	12	89	500	0,69	CBVT-3-18LDN13-0001-M
			.71	.51	2.23	1.89	.69	1.50	2.13	1.57	.75	1.63	.43	.35	4.53	.47	3.50	7250	1.52	
12	22L / M30 x 2	20	22	20	101	62	24,5	52	75	57	24,5	48	14	14	170	14	126	315	1,50	CBVT-3-22L-0001-M
			.87	.79	3.98	2.44	.96	2.05	2.95	2.24	.96	1.89	.55	.55	6.69	.55	4.96	4500	3.30	
16	28L / M36 x 2	25	28	25	108	66	29	61	83	65	29,5	54	14	14	170	14	134	315	2,10	CBVT-3-28L-0001-M
			1.10	.98	4.25	2.60	1.14	2.40	3.27	2.56	1.16	2.13	.55	.55	6.69	.55	5.73	4500	4.62	
20R	35L / M45 x 2	25/32	35	25	112	66	29	61	83	65	29,5	56	14	14	170	16	134	315	2,50	CBVT-3-35LDN25-0001-M
			1.38	.98	4.41	2.60	1.14	2.40	3.27	2.56	1.16	2.20	.55	.55	6.69	.63	5.73	4500	5.50	

Bitte Druckstufe der Rohrverbindung beachten.
Maße und Ausführung für Edelstahl können abweichen.

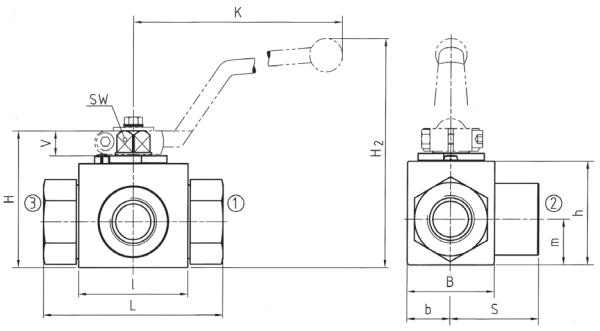

Hochdruck-Blockkugelhahn ▪ Typ CBVT-3
3-Wege-Umschaltkugelhahn (T-Bohrung) ▪ 24°-Konusanschluss
Schwere Baureihe (DIN 2353 / ISO 8434-1)

24°-Konusanschluss (DIN 2353 / ISO 8434-1)

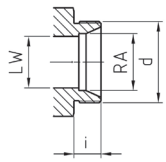

Der in der Tabelle dargestellte Lieferstandard beinhaltet folgende Werkstoffe für diese Baureihe:

- Gehäuse, Kugel und Welle: Stahl
- Schaltgriff: Zink (STAUFF Größen 02 bis 08)
  Stahl (STAUFF Größen 12 bis 20R)
- Kugelsitz: Delrin® (POM)
- O-Ringe: FKM (Viton®)

Lieferung ohne Muttern und Schneidringe.

Druckbeaufschlagung nur über den mittleren Anschluss

STAUFF Größe	Anschlussgröße d	Nenn-weite DN	Abmessungen (mm/in) RA	LW	L	l	b	B	H	h	m	S	V	SW	K	i	H2	Nenndruck (bar/PSI)	Gewicht (kg/lbs)	Bestellbezeichnungen (Lieferstandard)
02	08S / M16 x 1,5	4	8	5	73	40	13	29	47	33	13,5	34,5	11	9	115	12	82	500	0,42	CBVT-3-08S-0001-M
			.31	.20	2.87	1.57	.51	1.14	1.85	1.30	.53	1.36	.43	.35	4.53	.47	3.23	7250	.92	
04	10S / M18 x 1,5	6	10	6	73	40	13	29	47	33	13,5	34,5	11	9	115	12	82	500	0,43	CBVT-3-10S-0001-M
			.39	.24	2.87	1.57	.51	1.14	1.85	1.30	.53	1.36	.43	.35	4.53	.47	3.23	7250	.95	
05	12S / M20 x 1,5	8	12	6	76	40	13	29	47	33	13,5	34,5	11	9	115	12	82	500	0,44	CBVT-3-12S-0001-M
			.47	.24	2.99	1.57	.51	1.14	1.85	1.30	.53	1.36	.43	.35	4.53	.47	3.23	7250	.97	
06	14S / M22 x 1,5	10	14	10	80	43	16	35	52	38	17,5	36,5	11	9	115	14	87	500	0,50	CBVT-3-14S-0001-M
			.55	.39	3.15	1.69	.63	1.38	2.05	1.50	.69	1.43	.43	.35	4.53	.55	3.42	7250	1.10	
08	16S / M24 x 1,5	13	16	13	86	48	17,5	38	54	40	19	43	11	9	115	14	89	500	0,65	CBVT-3-16S-0001-M
			.63	.51	3.39	1.89	.69	1.50	2.13	1.57	.75	1.69	.43	.35	4.53	.55	3.50	7250	1.43	
08	20S / M30 x 2	13	20	13	90	48	17,5	38	54	40	19	43	11	9	115	16	89	500	0,70	CBVT-3-20SDN13-0001-M
			.79	.51	3.54	1.89	.69	1.50	2.13	1.57	.75	1.69	.43	.35	4.53	.63	3.50	7250	1.54	
12	25S / M36 x 2	20	25	20	109	62	24,5	52	75	57	24,5	48	14	14	170	18	126	315	1,70	CBVT-3-25S-0001-M
			.98	.79	4.29	2.44	.96	2.05	2.95	2.24	.96	1.89	.55	.55	6.69	.71	4.96	4500	3.74	
16	30S / M42 x 2	25	30	25	120	66	29	61	83	65	29,5	57,5	14	14	170	20	134	315	2,40	CBVT-3-30S-0001-M
			1.18	.98	4.72	2.60	1.14	2.40	3.27	2.56	1.16	2.26	.55	.55	6.69	.79	5.73	4500	5.28	
20R	38S / M52 x 2	25/32	38	25	124	66	29	61	83	65	29,5	57,5	14	14	170	22	134	315	2,80	CBVT-3-38SDN25-0001-M
			1.50	.98	4.88	2.60	1.14	2.40	3.27	2.56	1.16	2.26	.55	.55	6.69	.87	5.73	4500	6.16	

Bitte Druckstufe der Rohrverbindung beachten.
Maße und Ausführung für Edelstahl können abweichen.

B

Hochdruck-Blockkugelhahn ▪ Typ CBVL-3-C

Produktmerkmale

Kompakte Drei-Wege-Hochdruck-Blockkugelhähne konzipiert als Umschaltarmaturen (L-Bohrung, 90°-Schaltweg) für Hydraulikanwendungen

Standard-Ausführung
- Blockausführung für den Rohrleitungseinbau
- Kompakte Verteilerausführung
- Mit gekröpftem Schaltgriff ausgestattet

Standard-Werkstoffe
- Gehäuse: Stahl, Zink/Eisen-beschichtet
- Kugel: Stahl, hartverchromt
- Welle: Stahl
- Schaltgriff: Stahl
- Kugelsitz: Delrin® (POM)
- O-Ringe: FKM (Viton®)

Standard-Anschlüsse / -Anschlussgrößen
- SAE-Flanschanschluss (6000 PSI)
- Metrische ISO- oder UNC-Gewinde

Druckbeaufschlagung nur über den mittleren Anschluss!

Druckbereich
- Druckbereich: bis zu 420 bar / 6000 PSI (abhängig von der Nenngröße und den ausgewählten Werkstoffen)

Achtung: Der tatsächliche Druckbereich ist von der Druckstufe der eingesetzten Flansche / Rohre abhängig.

Temperaturbereich
- Temperatur-Einsatzbereich: -20 °C ... +100 °C / -4 °F ... + 212 °F

Optionen / Zubehör
- Anschlussflansche (siehe Katalog STAUFF Flansche)
- Alternative Griffausführungen/-werkstoffe (siehe Seite 114)
- Abschließvorrichtungen (siehe Seiten 115-117)
- Stellantriebe (siehe Seite 118)
- End-/Näherungsschalter (siehe Seite 118)
- Gehäuse aus Edelstahl
- Kugel und Schaltwelle aus Edelstahl
- Alternative Kugelsitz- und Dichtungswerkstoffe für höhere Temperaturen oder aggressive Medien

Bohrbild
- Symbol: L
- Überdeckung: negativ
- Schaltweg: 90°

P50

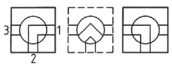

- Anschlag der Endstellung:

Bestellschlüssel

CBVL	-	3	-	C6	08	M	-	0	0	0	1	-	M	-	-
①		②		③	④	⑤		⑥	⑦	⑧	⑨		⑩	⑪	⑫

① Typ

Kompakter Hochdruck-Blockkugelhahn	CBVL

② Anzahl der Anschlüsse

3 Anschlüsse (Drei-Wege-Kugelhahn)	3

③ Anschlussart

SAE-Flanschanschluss, Baureihe 6000 PSI	C6

Wenden Sie sich an STAUFF für andere Anschlussarten.

④ Anschlussgröße

STAUFF Größe (entsprechend Maßtabelle):

08	12	16	20	24	32

Wenden Sie sich an STAUFF für andere Anschlussgrößen.

⑤ Gewindeart

Flanschanschluss mit metrischen ISO-Gewinden	M
Flanschanschluss mit UNC-Gewinden	U

⑥ Werkstoff / Oberfläche: Gehäuse

Stahl, Zink/Eisen-beschichtet	0
Edelstahl V4A (AISI 316Ti)	1

Hinweis: Edelstahl-Ausführung kann in Maß und Ausführung abweichen.
Alternative Werkstoffe / Oberflächen auf Anfrage.
Bitte wenden Sie sich an STAUFF.

⑦ Werkstoff: Kugel / Schaltwelle

Kugel: Stahl, hartverchromt Welle: Stahl	0
Kugel / Welle: Edelstahl V4A (AISI 316Ti)	1

Alternative Werkstoffe / Oberflächen auf Anfrage.
Bitte wenden Sie sich an STAUFF.

⑧ Werkstoff: Kugelsitz

Delrin® (POM)	0

Alternative Werkstoffe auf Anfrage.
Bitte wenden Sie sich an STAUFF.

⑨ Werkstoff: O-Ringe

NBR (Buna-N®)	0
FKM (Viton®)	1
EPDM	3

Alternative Werkstoffe auf Anfrage.
Bitte wenden Sie sich an STAUFF.

⑩ Fertigungsschlüssel

Fertigungsschlüssel für sämtliche Anschlussarten	M

⑪ Schaltgriff-Optionen

Mit Standard-Schaltgriff entsprechend Maßtabelle	—
Ohne Schaltgriff	0

Alternative Schaltgriffe können separat bestellt werden.
Siehe Seite 114 für weitere Informationen.

⑫ Optionen / Zubehör

Ohne Zubehör	—
Mit Abschließvorrichtung LD4	LD4

Siehe Seiten 115-119 für weitere Informationen und Optionen.

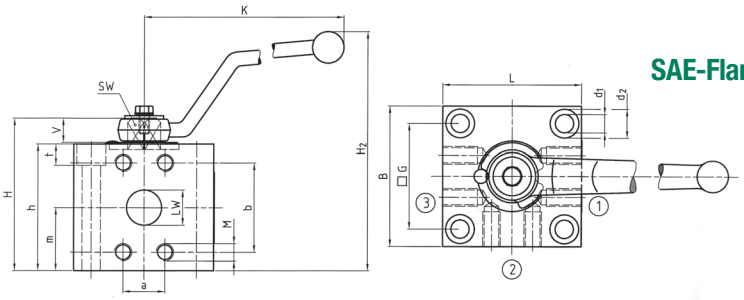

Hochdruck-Blockkugelhahn ▪ Typ CBVL-3-C
3-Wege-Umschaltkugelhahn (L-Bohrung)
SAE-Flanschanschluss ▪ Baureihe 6000 PSI (ISO 6162-2)

Der in der Tabelle dargestellte Lieferstandard beinhaltet folgende Werkstoffe für diese Baureihe:

- Gehäuse, Kugel und Welle: Stahl
- Schaltgriff: Stahl
- Kugelsitz: Delrin® (POM)
- O-Ringe: FKM (Viton®)

Baureihe 6000 PSI ▪ Metrische ISO-Gewinde

STAUFF Größe	SAE Flanschgröße	Nenn-weite DN	Abmessungen (mm/in) LW	L	B	H	h	m	V	SW	K	a	b	M	G	d1	d2	t	H2	Nenndruck (bar/PSI)	Gewicht (kg/lbs)	Bestellbezeichnungen (Lieferstandard)
08	1/2	13	13	70	70	63	56	28	11	9	115	18,2	40,5	M8	43	8,5	13,5	9	101	420	2,00	CBVL-3-C608M-0001-M
			.51	2.76	2.76	2.48	2.20	1.10	.43	.35	4.53	.72	1.59		1.69	.33	.53	.35	3.98	6000	4.40	
12	3/4	20	20	80	80	87	72	36	14	14	170	23,8	50,8	M10	60	10,5	16,5	11	137	420	3,40	CBVL-3-C612M-0001-M
			.79	3.15	3.15	3.43	2.83	1.42	.55	.55	6.69	.94	2.00		2.36	.41	.65	.43	5.39	6000	7.48	
16	1	25	25	94	94	96	81	42	14	14	170	27,8	57,2	M12	70	10,5	16,5	11	147	420	5,40	CBVL-3-C616M-0001-M
			.98	3.70	3.70	3.78	3.19	1.65	.55	.55	6.69	1.09	2.25		2.76	.41	.65	.43	5.79	6000	11.88	
20	1-1/4	32	30	100	100	117	100	50,5	16,5	17	306	31,8	66,6	M12	76	13	19	13	181	420	6,80	CBVL-3-C620M-0001-M
			1.18	3.94	3.94	4.61	3.94	1.99	.65	.67	12.05	1.25	2.62		2.99	.51	.75	.51	7.13	6000	14.96	
24	1-1/2	40	32	110	110	136	115	55	16,5	17	306	36,5	79,4	M16	84	13	19	13	193	420	10,20	CBVL-3-C624RM-0001-M
			1.26	4.33	4.33	5.35	4.53	2.17	.65	.67	12.05	1.44	3.13		3.31	.51	.75	.51	7.60	6000	22.44	
32	2	50	48	135	135	147	135	67,5	16,5	17	306	44,5	96,8	M20	108	13	19	13	211	420	18,50	CBVL-3-C632M-0001-M
			1.89	5.31	5.31	5.79	5.31	2.66	.65	.67	12.05	1.75	3.81		4.25	.51	.75	.51	8.31	6000	40.70	

Maße und Ausführung für Edelstahl können abweichen.

Baureihe 6000 PSI ▪ UNC-Gewinde

STAUFF Größe	SAE Flanschgröße	Nenn-weite DN	Abmessungen (mm/in) LW	L	B	H	h	m	V	SW	K	a	b	M	G	d1	d2	t	H2	Nenndruck (bar/PSI)	Gewicht (kg/lbs)	Bestellbezeichnungen (Lieferstandard)
08	1/2	13	13	70	70	63	56	28	11	9	115	18,2	40,5	5/16–18 UNC	43	8,5	13,5	9	101	420	2,00	CBVL-3-C608U-0001-M
			.51	2.76	2.76	2.48	2.20	1.10	.43	.35	4.53	.72	1.59		1.69	.33	.53	.35	3.98	6000	4.40	
12	3/4	20	20	80	80	87	72	36	14	14	170	23,8	50,8	3/8–16 UNC	60	10,5	16,5	11	137	420	3,40	CBVL-3-C612U-0001-M
			.79	3.15	3.15	3.43	2.83	1.42	.55	.55	6.69	.94	2.00		2.36	.41	.65	.43	5.39	6000	7.48	
16	1	25	25	94	94	96	81	42	14	14	170	27,8	57,2	7/16–14 UNC	70	10,5	16,5	11	147	420	5,40	CBVL-3-C616U-0001-M
			.98	3.70	3.70	3.78	3.19	1.65	.55	.55	6.69	1.09	2.25		2.76	.41	.65	.43	5.79	6000	11.88	
20	1-1/4	32	30	100	100	117	100	50,5	16,5	17	306	31,8	66,6	1/2–13 UNC	76	13	19	13	181	420	6,80	CBVL-3-C620U-0001-M
			1.18	3.94	3.94	4.61	3.94	1.99	.65	.67	12.05	1.25	2.62		2.99	.51	.75	.51	7.13	6000	14.96	
24	1-1/2	40	32	110	110	136	115	55	16,5	17	306	36,5	79,4	5/8–11 UNC	84	13	19	13	193	420	10,20	CBVL-3-C624RU-0001-M
			1.26	4.33	4.33	5.35	4.53	2.17	.65	.67	12.05	1.44	3.13		3.31	.51	.75	.51	7.60	6000	22.44	
32	2	50	48	135	135	147	135	67,5	16,5	17	306	44,5	96,8	3/4–10 UNC	108	13	19	13	211	420	18,50	CBVL-3-C632U-0001-M
			1.89	5.31	5.31	5.79	5.31	2.66	.65	.67	12.05	1.75	3.81		4.25	.51	.75	.51	8.31	6000	40.70	

Achtung: Der tatsächliche Druckbereich ist von der Druckstufe der eingesetzten Flansche / Rohre abhängig.
Maße und Ausführung für Edelstahl können abweichen.

B

Hochdruck-Blockkugelhahn ▪ Typ CBVSL-3

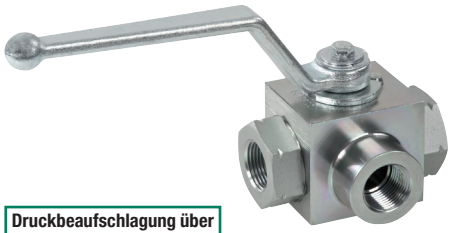

Druckbeaufschlagung über sämtliche Anschlüsse

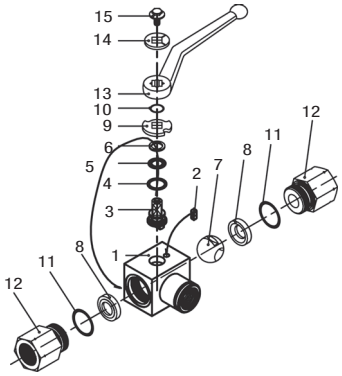

Stückliste

Nr.	Anz.	Beschreibung
1	1	Gehäuse
2	1	Anschlagstift
3*	1	Schaltwelle
4*	1	Anlaufscheibe
5*	1	O-Ring (Schaltwelle)
6*	1	Zusatzring (Schaltwelle)
7	1	Kugel
8*	2	Kugelsitz
9	1	Anschlagscheibe
10	1	Sprengring
11*	2	O-Ring (Verschraubung)
12	2	Verschraubung
13	1	Schaltgriff
14	1	Durchflussrichtungsanzeige
15	1	Schraube (Schaltwelle)

Produktmerkmale

Kompakte Drei-Wege-Hochdruck-Blockkugelhähne konzipiert als Umschaltarmaturen (L-Bohrung, 90°-Schaltweg) für Hydraulikanwendungen

Standard-Ausführung
- Blockausführung für den Rohrleitungseinbau
- Kompakte Verteilerausführung
- Mit gekröpftem Schaltgriff ausgestattet

Standard-Werkstoffe
- Gehäuse: Stahl, Zink/Eisen-beschichtet
- Kugel: Stahl, hartverchromt
- Welle: Stahl
- Schaltgriff: Zink (STAUFF Größen 02 bis 08)
  Stahl (STAUFF Größen 12 bis 32)
- Kugelsitz: Delrin® (POM) vorderseitige Abdichtung
- O-Ringe: FKM (Viton®)

Standard-Anschlüsse / -Anschlussgrößen
- BSP-Innengewinde (DIN ISO 228) >G 2 BSP
- NPT-Innengewinde (ANSI B1.20.1) >2 NPT
- UN/UNF-Innengewinde (SAE J 514) >2-1/2–12 UN (2" SAE)
- 24°-Konusanschluss (DIN 2353 / ISO 8434-1) >35L
- 24°-Konusanschluss (DIN 2353 / ISO 8434-1) >38S

Druckbeaufschlagung über sämtliche Anschlüsse!
Nur druckdifferenzlos schalten!

Druckbereich
- Druckbereich: bis zu 500 bar / 7250 PSI (abhängig von der Nenngröße und den ausgewählten Werkstoffen)

Temperaturbereich
- Temperatur-Einsatzbereich:
  -20 °C ... +100 °C / -4 °F ... + 212 °F

Optionen / Zubehör
- Alternative Griffausführungen/-werkstoffe (siehe Seite 114)
- Abschließvorrichtungen (siehe Seiten 115-117)
- Stellantriebe (siehe Seite 118)
- End-/Näherungsschalter (siehe Seite 118)
- Befestigungsbohrungen/-gewinde (siehe Seite 119)
- Gehäuse aus Edelstahl
- Kugel und Schaltwelle aus Edelstahl
- Alternative Kugelsitz- und Dichtungswerkstoffe für höhere Temperaturen oder aggressive Medien
- Dichtungssätze (enthalten die oben mit * markierten Bauteile)

Bohrbild
- Symbol: L
- Überdeckung: negativ
- Schaltweg: 90°

P55

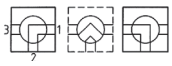

- Anschlag der Endstellung:

Bestellschlüssel

CBVSL	-	3	-	G	02	-	0	0	8	1	-	M	-	-
①		②		③	④		⑤	⑥	⑦	⑧		⑨	⑩	⑪

① Typ

Kompakter Hochdruck-Blockkugelhahn (Druckbeaufschlagung über sämtliche Anschlüsse)	CBVSL

② Anzahl der Anschlüsse

3 Anschlüsse (Drei-Wege-Kugelhahn)	3

③ Anschlussart

BSP-Innengewinde (DIN ISO 228)	G
NPT-Innengewinde (ANSI B1.20.1)	N
UN/UNF-Innengewinde (SAE J 514)	U
24°-Konusanschluss (Leichte / Schwere Baureihe)	—

Wenden Sie sich an STAUFF für andere Anschlussarten.

④ Anschlussgröße

STAUFF Größe (entsprechend Maßtabelle)
für Anschlussarten G, N und U:

02	04	06	08	12	16	20	24	32

Rohrmaß (entsprechend Maßtabelle)
für 24°-Konusanschluss (Leichte Baureihe):

06L	08L	10L	12L	15L	18L	22L	28L	35L

Rohrmaß (entsprechend Maßtabelle)
für 24°-Konusanschluss (Schwere Baureihe):

08S	10S	12S	14S	16S	20S	25S	30S	38S

Wenden Sie sich an STAUFF für andere Anschlussgrößen.

⑤ Werkstoff / Oberfläche: Gehäuse

Stahl, Zink/Eisen-beschichtet	0
Stahl, Zink/Nickel-beschichtet	8
Edelstahl V4A (AISI 316Ti)	1

Hinweis: Edelstahl-Ausführung kann in Maß und Ausführung abweichen.
Alternative Werkstoffe / Oberflächen auf Anfrage.
Bitte wenden Sie sich an STAUFF.

⑥ Werkstoff: Kugel / Schaltwelle

Kugel: Stahl, hartverchromt Welle: Stahl	0
Kugel / Welle: Edelstahl V4A (AISI 316Ti)	1

Alternative Werkstoffe / Oberflächen auf Anfrage.
Bitte wenden Sie sich an STAUFF.

⑦ Werkstoff: Kugelsitz

Delrin® (POM) vorderseitige Abdichtung	8

Alternative Werkstoffe auf Anfrage.
Bitte wenden Sie sich an STAUFF.

⑧ Werkstoff: O-Ringe

NBR (Buna-N®)	0
FKM (Viton®)	1
EPDM	3

Alternative Werkstoffe auf Anfrage.
Bitte wenden Sie sich an STAUFF.

⑨ Fertigungsschlüssel

Fertigungsschlüssel für sämtliche Anschlussarten	M

⑩ Schaltgriff-Optionen

Mit Standard-Schaltgriff entsprechend Maßtabelle	—
Ohne Schaltgriff	0

Alternative Schaltgriffe können separat bestellt werden.
Siehe Seite 114 für weitere Informationen.

⑪ Optionen / Zubehör

Ohne Zubehör	—
Mit Abschließvorrichtung LD1	LD1
Mit Abschließvorrichtung LD4	LD4

Siehe Seiten 115-119 für weitere Informationen und Optionen.

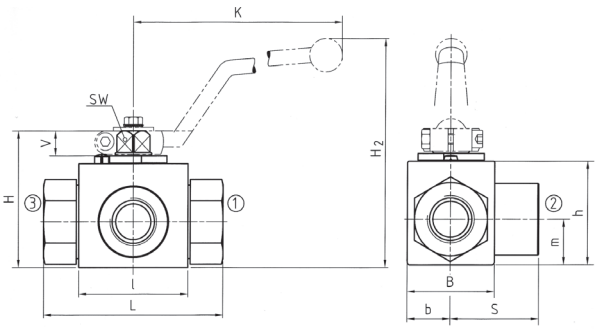

Hochdruck-Blockkugelhahn ▪ Typ CBVSL-3
Umschaltkugelhahn (L-Bohrung) ▪ BSP-Innengewinde (DIN ISO 228)

BSP-Innengewinde (DIN ISO 228)

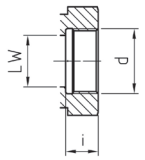

Der in der Tabelle dargestellte Lieferstandard beinhaltet folgende Werkstoffe für diese Baureihe:

- Gehäuse, Kugel und Welle: Stahl
- Schaltgriff: Zink (STAUFF Größen 02 bis 08)
  Stahl (STAUFF Größen 12 bis 32)
- Kugelsitz: Delrin® (POM) vorderseitige Abdichtung
- O-Ringe: FKM (Viton®)

Ab DN32, STAUFF Größe 20 aus einem Block gefertigt

Druckbeaufschlagung über sämtliche Anschlüsse

STAUFF Größe	Anschlussgröße d	Nenn-weite DN	Abmessungen (mm/in) LW	L	l	b	B	H	h	m	S	V	SW	K	i	H2	Nenndruck (bar/PSI)	Gewicht (kg/lbs)	Bestellbezeichnungen (Lieferstandard)
02	G 1/8 BSP	4	5	69	40	13	29	47	33	13,5	34,5	11	9	115	10	82	500	0,40	CBVSL-3-G02-0081-M
			.20	2.72	1.57	.51	1.14	1.85	1.30	.53	1.36	.43	.35	4.53	.39	3.23	7250	.88	
04	G 1/4 BSP	6	6	69	40	13	29	47	33	13,5	34,5	11	9	115	14	82	500	0,46	CBVSL-3-G04-0081-M
			.24	2.72	1.57	.51	1.14	1.85	1.30	.53	1.36	.43	.35	4.53	.55	3.23	7250	1.01	
06	G 3/8 BSP	10	10	72	43	16	35	52	38	17,5	36	11	9	115	14	87	500	0,60	CBVSL-3-G06-0081-M
			.39	2.83	1.69	.63	1.38	2.05	1.50	.69	1.42	.43	.35	4.53	.55	3.42	7250	1.32	
08	G 1/2 BSP	13	13	83	48	17,5	38	54	40	19	41,5	11	9	115	16,3	89	315	0,70	CBVSL-3-G08-0081-M
			.51	3.27	1.89	.69	1.50	2.13	1.57	.75	1.63	.43	.35	4.53	.64	3.50	4500	1.54	
12	G 3/4BSP	20	20	95	62	24,5	52	75	57	24,5	47,5	14	14	170	18	126	315	1,80	CBVSL-3-G12-0081-M
			.79	3.74	2.44	.96	2.05	2.95	2.24	.96	1.87	.55	.55	6.69	.71	4.96	4500	3.96	
16	G 1 BSP	25	25	113	66	29	61	83	65	29,5	56,5	14	14	170	20	134	315	2,40	CBVSL-3-G16-0081-M
			.98	4.45	2.60	1.14	2.40	3.27	2.56	1.16	2.22	.55	.55	6.69	.79	5.73	4500	5.28	
20	G 1-1/4 BSP	32	30	111	81	39		106	84,5	39	55	16,5	17	320	22	170	350	3,80	CBVSL-3-G20-0081-M
			1.18	4.37	3.19	1.54		4.17	3.33	1.54	2.17	.65	.67	12.60	.87	6.69	5000	8.36	
24	G 1-1/2 BSP	40	38	130	104	53		127	106	53	65	16,5	17	320	24	191	350	6,20	CBVSL-3-G24-0081-M
			1.50	5.12	4.09	2.09		5.00	4.17	2.09	2.56	.65	.67	12.60	.94	7.52	5000	13.64	
32	G 2 BSP	50	48	150	118	58	116	137	116	58	75	16,5	17	320	26	201	350	7,80	CBVSL-3-G32-0081-M
			1.89	5.91	4.65	2.28	4.57	5.39	4.57	2.28	2.95	.65	.67	12.60	1.02	7.91	5000	17.16	

Bitte Druckstufe der Rohrverbindung beachten.
Maße und Ausführung für Edelstahl können abweichen.

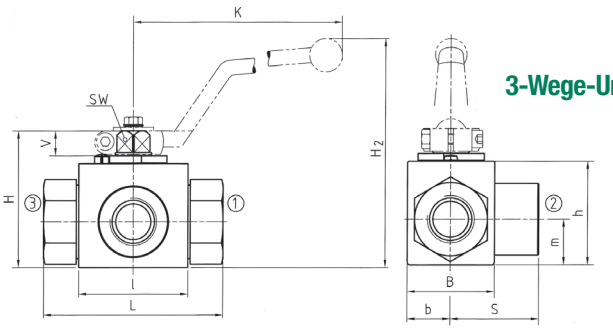

Hochdruck-Blockkugelhahn ▪ Typ CBVSL-3
3-Wege-Umschaltkugelhahn (L-Bohrung) ▪ NPT-Innengewinde (ANSI B1.20.1)

NPT-Innengewinde (ANSI B1.20.1)

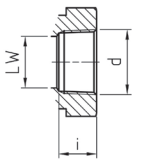

Der in der Tabelle dargestellte Lieferstandard beinhaltet folgende Werkstoffe für diese Baureihe:

- Gehäuse, Kugel und Welle: Stahl
- Schaltgriff: Zink (STAUFF Größen 02 bis 08)
  Stahl (STAUFF Größen 12 bis 32)
- Kugelsitz: Delrin® (POM) vorderseitige Abdichtung
- O-Ringe: FKM (Viton®)

Ab DN32, STAUFF Größe 20 aus einem Block gefertigt

Druckbeaufschlagung über sämtliche Anschlüsse

STAUFF Größe	Anschlussgröße d	Nenn-weite DN	Abmessungen (mm/in) LW	L	l	b	B	H	h	K	S	V	SW	K	i	H2	Nenndruck (bar/PSI)	Gewicht (kg/lbs)	Bestellbezeichnungen (Lieferstandard)
02	1/8 NPT	4	5	69	40	13	29	47	33	13,5	34,5	11	9	115	10,5	82	500	0,40	CBVSL-3-N02-0081-M
			.20	2.72	1.57	.51	1.14	1.85	1.30	.53	1.36	.43	.35	4.53	.41	3.23	7250	.88	
04	1/4 NPT	6	6	69	40	13	29	47	33	13,5	34,5	11	9	115	13,7	82	500	0,46	CBVSL-3-N04-0081-M
			.24	2.72	1.57	.51	1.14	1.85	1.30	.53	1.36	.43	.35	4.53	.54	3.23	7250	1.01	
06	3/8 NPT	10	10	72	43	16	35	52	38	17,5	36	11	9	115	13,5	87	500	0,60	CBVSL-3-N06-0081-M
			.39	2.83	1.69	.63	1.38	2.05	1.50	.69	1.42	.43	.35	4.53	.53	3.42	7250	1.32	
08	1/2 NPT	13	13	83	48	17,5	38	54	40	19	41,5	11	9	115	17	89	315	0,70	CBVSL-3-N08-0081-M
			.51	3.27	1.89	.69	1.50	2.13	1.57	.75	1.63	.43	.35	4.53	.67	3.50	4500	1.54	
12	3/4NPT	20	20	95	62	24,5	52	75	57	24,5	47,5	14	14	170	18,3	126	315	1,80	CBVSL-3-N12-0081-M
			.79	3.74	2.44	.96	2.05	2.95	2.24	.96	1.87	.55	.55	6.69	.72	4.96	4500	3.96	
16	1 NPT	25	25	113	66	29	61	83	65	29,5	56,5	14	14	170	21,6	134	315	2,40	CBVSL-3-N16-0081-M
			.98	4.45	2.60	1.14	2.40	3.27	2.56	1.16	2.22	.55	.55	6.69	.85	5.73	4500	5.28	
20	1-1/4 NPT	32	30	120	81	39		106	84,5	39	55	16,5	17	320	22,1	170	350	3,80	CBVSL-3-N20-0081-M
			1.18	4.72	3.19	1.54		4.17	3.33	1.54	2.17	.65	.67	12.60	.87	6.69	5000	8.36	
24	1-1/2 NPT	40	38	140	104	53		127	106	53	65	16,5	17	320	22,1	191	350	6,20	CBVSL-3-N24-0081-M
			1.50	5.51	4.09	2.09		5.00	4.17	2.09	2.56	.65	.67	12.60	.87	7.52	5000	13.64	
32	2 NPT	50	48	150	118	58	116	137	116	58	75	16,5	17	320	30,2	201	350	7,80	CBVSL-3-N32-0081-M
			1.89	5.91	4.65	2.28	4.57	5.39	4.57	2.28	2.95	.65	.67	12.60	1.19	7.91	5000	17.16	

Bitte Druckstufe der Rohrverbindung beachten.
Maße und Ausführung für Edelstahl können abweichen.

B

Hochdruck-Blockkugelhahn ▪ Typ CBVSL-3
3-Wege-Umschaltkugelhahn (L-Bohrung) ▪ UN/UNF-Innengewinde (SAE J 514)

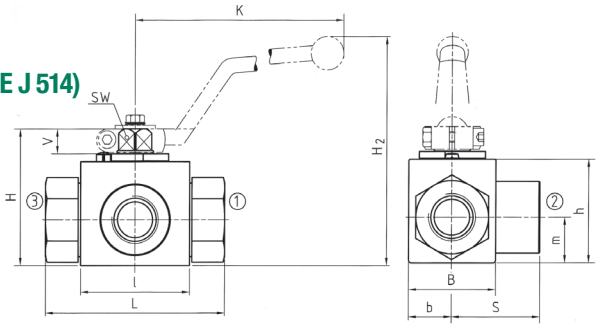

Der in der Tabelle dargestellte Lieferstandard beinhaltet folgende Werkstoffe für diese Baureihe:

- Gehäuse, Kugel und Welle: Stahl
- Schaltgriff: Zink (STAUFF Größen 04 bis 08)
  Stahl (STAUFF Größen 12 bis 32)
- Kugelsitz: Delrin® (POM) vorderseitige Abdichtung
- O-Ringe: FKM (Viton®)

Ab DN32, STAUFF Größe 20 aus einem Block gefertigt

UN/UNF-Innengewinde (SAE J 514)

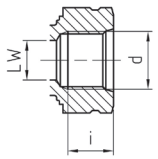

Druckbeaufschlagung über sämtliche Anschlüsse

STAUFF Größe	Anschlussgröße d	Nenn-weite DN	Abmessungen (mm/in) LW	L	l	b	B	H	h	K	S	V	SW	K	i	H2	Nenndruck (bar/PSI)	Gewicht (kg/lbs)	Bestellbezeichnungen (Lieferstandard)
04	7/16–20 UNF	6	5	69	40	13	29	47	33	13,5	34,5	11	9	115	12	82	500	0,46	CBVSL-3-U04-0081-M
	(1/4" SAE)		.20	2.72	1.57	.51	1.14	1.85	1.30	.53	1.36	.43	.35	4.53	.47	3.23	7250	1.01	
06	9/16–18 UNF	10	10	72	43	16	35	52	38	17,5	36	11	9	115	13	87	500	0,60	CBVSL-3-U06-0081-M
	(3/8" SAE)		.39	2.83	1.69	.63	1.38	2.05	1.50	.69	1.42	.43	.35	4.53	.51	3.42	7250	1.32	
08	3/4–16 UNF	13	13	83	48	17,5	38	54	40	19	41,5	11	9	115	15	89	315	0,70	CBVSL-3-U08-0081-M
	(1/2" SAE)		.51	3.27	1.89	.69	1.50	2.13	1.57	.75	1.63	.43	.35	4.53	.59	3.50	4500	1.54	
12	1-1/16–12 UN	20	20	95	62	24,5	52	75	57	24,5	47,5	14	14	170	20	126	315	1,80	CBVSL-3-U12-0081-M
	(3/4" SAE)		.79	3.74	2.44	.96	2.05	2.95	2.24	.96	1.87	.55	.55	6.69	.79	4.96	4500	3.96	
16	1-5/16–12 UN	25	25	113	66	29	61	83	65	29,5	56,5	14	14	170	20	134	315	2,40	CBVSL-3-U16-0081-M
	(1" SAE)		.98	4.45	2.60	1.14	2.40	3.27	2.56	1.16	2.22	.55	.55	6.69	.79	5.73	4500	5.28	
20	1-5/8–12 UN	32	30	111	81	39		106	84,5	39	55	16,5	17	320	20	170	350	3,80	CBVSL-3-U20-0081-M
	(1-1/4" SAE)		1.18	4.37	3.19	1.54		4.17	3.33	1.54	2.17	.65	.67	12.60	.79	6.69	5000	8.36	
24	1-7/8–12 UN	40	38	130	104	53		127	106	53	65	16,5	17	320	20	191	350	6,20	CBVSL-3-U24-0081-M
	(1-1/2" SAE)		1.50	5.12	4.09	2.09		5.00	4.17	2.09	2.56	.65	.67	12.60	.79	7.52	5000	13.64	
32	2-1/2–12 UN	50	48	150	118	58	116	137	116	58	75	16,5	17	320	20	201	350	7,80	CBVSL-3-U32-0081-M
	(2" SAE)		1.89	5.91	4.65	2.28	4.57	5.39	4.57	2.28	2.95	.65	.67	12.60	.79	7.91	5000	17.16	

Bitte Druckstufe der Rohrverbindung beachten.
Maße und Ausführung für Edelstahl können abweichen.

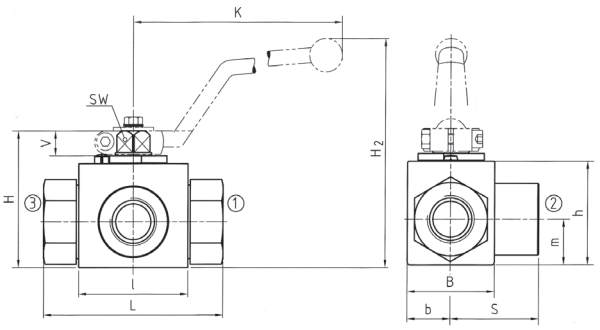

Hochdruck-Blockkugelhahn ▪ Typ CBVSL-3
3-Wege-Umschaltkugelhahn (L-Bohrung) ▪ 24°-Konusanschluss
Leichte Baureihe (DIN 2353 / ISO 8434-1)

24°-Konusanschluss (DIN 2353 / ISO 8434-1)

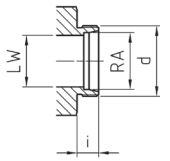

Der in der Tabelle dargestellte Lieferstandard beinhaltet folgende Werkstoffe für diese Baureihe:

- Gehäuse, Kugel und Welle: Stahl
- Schaltgriff: Zink (STAUFF Größen 02 bis 08)
  Stahl (STAUFF Größen 12 bis 20R)
- Kugelsitz: Delrin® (POM) vorderseitige Abdichtung
- O-Ringe: FKM (Viton®)

Lieferung ohne Muttern und Schneidringe.

Druckbeaufschlagung über sämtliche Anschlüsse

STAUFF Größe	Anschlussgröße d	Nenn-weite DN	Abmessungen (mm/in) RA	LW	L	l	b	B	H	h	m	S	V	SW	K	i	H2	Nenndruck (bar/PSI)	Gewicht (kg/lbs)	Bestellbezeichnungen (Lieferstandard)
02	06L / M12 x 1,5	4	6	5	67	40	13	29	47	33	13,5	33,5	11	9	115	10	82	500	0,30	CBVSL-3-06L-0081-M
			.24	.20	2.64	1.57	.51	1.14	1.85	1.30	.53	1.32	.43	.35	4.53	.39	3.23	7250	.66	
04	08L / M14 x 1,5	6	8	6	67	40	13	29	47	33	13,5	33,5	11	9	115	10	82	500	0,40	CBVSL-3-08L-0081-M
			.31	.24	2.64	1.57	.51	1.14	1.85	1.30	.53	1.32	.43	.35	4.53	.39	3.23	7250	.88	
05	10L / M16 x 1,5	8	10	6	74	40	13	29	47	33	13,5	34,5	11	9	115	11	82	500	0,40	CBVSL-3-10L-0081-M
			.39	.24	2.91	1.57	.51	1.14	1.85	1.30	.53	1.36	.43	.35	4.53	.43	3.23	7250	.88	
06	12L / M18 x 1,5	10	12	10	74	43	16	35	52	38	17,5	36,5	11	9	115	11	87	500	0,50	CBVSL-3-12L-0081-M
			.47	.39	2.91	1.69	.63	1.38	2.05	1.50	.69	1.44	.43	.35	4.53	.43	3.42	7250	1.10	
08	15L / M22 x 1,5	13	15	13	82	48	17,5	38	54	40	19	41,5	11	9	115	12	89	315	0,65	CBVSL-3-15L-0081-M
			.59	.51	3.23	1.89	.69	1.50	2.13	1.57	.75	1.63	.43	.35	4.53	.47	3.50	4500	1.43	
08	18L / M26 x 1,5	13	18	13	82	48	17,5	38	54	40	19	41,5	11	9	115	12	89	315	0,69	CBVSL-3-18L-0081-M
			.71	.51	2.23	1.89	.69	1.50	2.13	1.57	.75	1.63	.43	.35	4.53	.47	3.50	4500	1.52	
12	22L / M30 x 2	20	22	20	101	62	24,5	52	75	57	24,5	48	14	14	170	14	126	315	1,50	CBVSL-3-22L-0081-M
			.87	.79	3.98	2.44	.96	2.05	2.95	2.24	.96	1.89	.55	.55	6.69	.55	4.96	4500	3.30	
16	28L / M36 x 2	25	28	25	108	66	29	61	83	65	29,5	54	14	14	170	14	134	315	2,10	CBVSL-3-28L-0081-M
			1.10	.98	4.25	2.60	1.14	2.40	3.27	2.56	1.16	2.13	.55	.55	6.69	.55	5.73	4500	4.62	
20R	35L / M45 x 2	25/32	35	25	112	66	29	61	83	65	29,5	56	14	14	170	16	134	315	2,50	CBVSL-3-35LDN25-0081-M
			1.38	.98	4.41	2.60	1.14	2.40	3.27	2.56	1.16	2.20	.55	.55	6.69	.63	5.73	4500	5.50	

Bitte Druckstufe der Rohrverbindung beachten.
Maße und Ausführung für Edelstahl können abweichen.

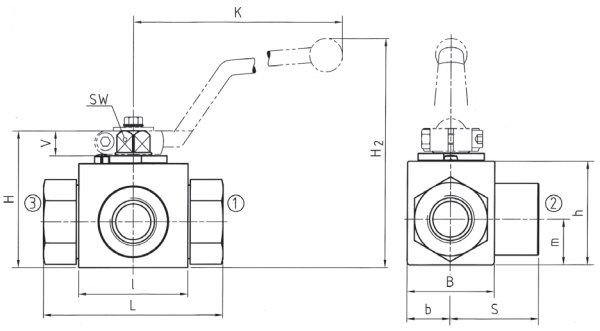

Hochdruck-Blockkugelhahn ▪ Typ CBVSL-3
3-Wege-Umschaltkugelhahn (L-Bohrung) ▪ 24°-Konusanschluss
Schwere Baureihe (DIN 2353 / ISO 8434-1)

24°-Konusanschluss (DIN 2353 / ISO 8434-1)

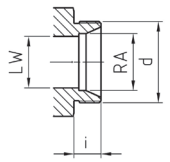

Der in der Tabelle dargestellte Lieferstandard beinhaltet folgende Werkstoffe für diese Baureihe:

- Gehäuse, Kugel und Welle: Stahl
- Schaltgriff: Zink (STAUFF Größen 02 bis 08)
  Stahl (STAUFF Größen 12 bis 20R)
- Kugelsitz: Delrin® (POM) vorderseitige Abdichtung
- O-Ringe: FKM (Viton®)

Lieferung ohne Muttern und Schneidringe.

Druckbeaufschlagung über sämtliche Anschlüsse

STAUFF Größe	Anschlussgröße d	Nenn-weite DN	Abmessungen (mm/in) RA	LW	L	l	b	B	H	h	m	S	V	SW	K	i	H2	Nenndruck (bar/PSI)	Gewicht (kg/lbs)	Bestellbezeichnungen (Lieferstandard)
02	08S / M16 x 1,5	4	8	5	73	40	13	29	47	33	13,5	34,5	11	9	115	12	82	500	0,42	CBVSL-3-08S-0081-M
			.31	.20	2.87	1.57	.51	1.14	1.85	1.30	.53	1.36	.43	.35	4.53	.47	3.23	7250	.92	
04	10S / M18 x 1,5	6	10	6	73	40	13	29	47	33	13,5	34,5	11	9	115	12	82	500	0,43	CBVSL-3-10S-0081-M
			.39	.24	2.87	1.57	.51	1.14	1.85	1.30	.53	1.36	.43	.35	4.53	.47	3.23	7250	.95	
05	12S / M20 x 1,5	8	12	6	76	40	13	29	47	33	13,5	34,5	11	9	115	12	82	500	0,44	CBVSL-3-12S-0081-M
			.47	.24	2.99	1.57	.51	1.14	1.85	1.30	.53	1.36	.43	.35	4.53	.47	3.23	7250	.97	
06	14S / M22 x 1,5	10	14	10	80	43	16	35	52	38	17,5	36,5	11	9	115	14	87	500	0,50	CBVSL-3-14S-0081-M
			.55	.39	3.15	1.69	.63	1.38	2.05	1.50	.69	1.43	.43	.35	4.53	.55	3.42	7250	1.10	
08	16S / M24 x 1,5	13	16	13	86	48	17,5	38	54	40	19	43	11	9	115	14	89	315	0,65	CBVSL-3-16S-0081-M
			.63	.51	3.39	1.89	.69	1.50	2.13	1.57	.75	1.69	.43	.35	4.53	.55	3.50	4500	1.43	
08	20S / M30 x 2	13	20	13	90	48	17,5	38	54	40	19	43	11	9	115	16	89	315	0,70	CBVSL-3-20SDN13-0081-M
			.79	.51	3.54	1.89	.69	1.50	2.13	1.57	.75	1.69	.43	.35	4.53	.63	3.50	4500	1.54	
12	25S / M36 x 2	20	25	20	109	62	24,5	52	75	57	24,5	48	14	14	170	18	126	315	1,70	CBVSL-3-25S-0081-M
			.98	.79	4.29	2.44	.96	2.05	2.95	2.24	.96	1.89	.55	.55	6.69	.71	4.96	4500	3.74	
16	30S / M42 x 2	25	30	25	120	66	29	61	83	65	29,5	57,5	14	14	170	20	134	315	2,40	CBVSL-3-30S-0081-M
			1.18	.98	4.72	2.60	1.14	2.40	3.27	2.56	1.16	2.26	.55	.55	6.69	.79	5.73	4500	5.28	
20R	38S / M52 x 2	25/32	38	25	124	66	29	61	83	65	29,5	57,5	14	14	170	22	134	315	2,80	CBVSL-3-38SDN25-0081-M
			1.50	.98	4.88	2.60	1.14	2.40	3.27	2.56	1.16	2.26	.55	.55	6.69	.87	5.73	4500	6.16	

Bitte Druckstufe der Rohrverbindung beachten.
Maße und Ausführung für Edelstahl können abweichen.

B

Hochdruck-Blockkugelhahn ▪ Typ CBVST-3

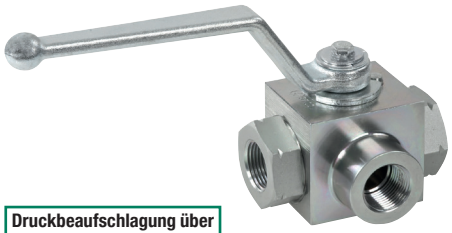

Druckbeaufschlagung über sämtliche Anschlüsse

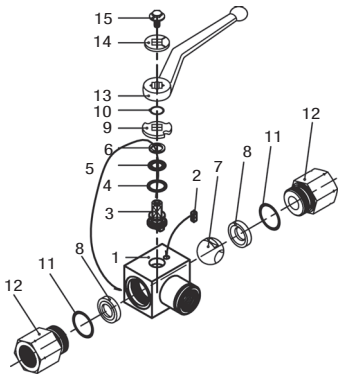

Stückliste

Nr.	Anz.	Beschreibung
1	1	Gehäuse
2	1	Anschlagstift
3*	1	Schaltwelle
4*	1	Anlaufscheibe
5*	1	O-Ring (Schaltwelle)
6*	1	Zusatzring (Schaltwelle)
7	1	Kugel
8*	2	Kugelsitz
9	1	Anschlagscheibe
10	1	Sprengring
11*	2	O-Ring (Verschraubung)
12	2	Verschraubung
13	1	Schaltgriff
14	1	Durchflussrichtungsanzeige
15	1	Schraube (Schaltwelle)

Produktmerkmale

Kompakte Drei-Wege-Hochdruck-Blockkugelhähne konzipiert als Umschaltarmaturen (T-Bohrung, 90°-Schaltweg) für Hydraulikanwendungen

Standard-Ausführung
- Blockausführung für den Rohrleitungseinbau
- Kompakte Verteilerausführung
- Mit gekröpftem Schaltgriff ausgestattet

Standard-Werkstoffe
- Gehäuse: Stahl, Zink/Eisen-beschichtet
- Kugel: Stahl, hartverchromt
- Welle: Stahl
- Schaltgriff: Zink (STAUFF Größen 02 bis 08)
  Stahl (STAUFF Größen 12 bis 32)
- Kugelsitz: Delrin® (POM) vorderseitige Abdichtung
- O-Ringe: FKM (Viton®)

Standard-Anschlüsse / -Anschlussgrößen
- BSP-Innengewinde (DIN ISO 228) >G 2 BSP
- NPT-Innengewinde (ANSI B1.20.1) >2 NPT
- UN/UNF-Innengewinde (SAE J 514) >2-1/2–12 UN (2" SAE)
- 24°-Konusanschluss (DIN 2353 / ISO 8434-1) >35L
- 24°-Konusanschluss (DIN 2353 / ISO 8434-1) >38S

Druckbeaufschlagung über sämtliche Anschlüsse!
Nur druckdifferenzlos schalten!

Druckbereich
- Druckbereich: bis zu 500 bar / 7250 PSI (abhängig von der Nenngröße und den ausgewählten Werkstoffen)

Temperaturbereich
- Temperatur-Einsatzbereich:
  -20 °C ... +100 °C / -4 °F ... + 212 °F

Optionen / Zubehör
- Alternative Griffausführungen/-werkstoffe (siehe Seite 114)
- Abschließvorrichtungen (siehe Seiten 115-117)
- Stellantriebe (siehe Seite 118)
- End-/Näherungsschalter (siehe Seite 118)
- Befestigungsbohrungen/-gewinde (siehe Seite 119)
- Gehäuse aus Edelstahl
- Kugel und Schaltwelle aus Edelstahl
- Alternative Kugelsitz- und Dichtungswerkstoffe für höhere Temperaturen oder aggressive Medien
- Dichtungssätze (enthalten die oben mit * markierten Bauteile)

Bohrbild
- Symbol: T
- Überdeckung: negativ
- Schaltweg: 90°

P56

- Anschlag der Endstellung:

Bestellschlüssel

CBVST	-	3	-	G	02	-	0	0	8	1	-	M	-	-
①		②		③	④		⑤	⑥	⑦	⑧		⑨	⑩	⑪

① Typ

Kompakter Hochdruck-Blockkugelhahn (Druckbeaufschlagung über sämtliche Anschlüsse)	CBVST

② Anzahl der Anschlüsse

3 Anschlüsse (Drei-Wege-Kugelhahn)	3

③ Anschlussart

BSP-Innengewinde (DIN ISO 228)	G
NPT-Innengewinde (ANSI B1.20.1)	N
UN/UNF-Innengewinde (SAE J 514)	U
24°-Konusanschluss (Leichte / Schwere Baureihe)	—

Wenden Sie sich an STAUFF für andere Anschlussarten.

④ Anschlussgröße

STAUFF Größe (entsprechend Maßtabelle)
für Anschlussarten G, N und U:

02	04	06	08	12	16	20	24	32

Rohrmaß (entsprechend Maßtabelle)
für 24°-Konusanschluss (Leichte Baureihe):

06L	08L	10L	12L	15L	18L	22L	28L	35L

Rohrmaß (entsprechend Maßtabelle)
für 24°-Konusanschluss (Schwere Baureihe):

08S	10S	12S	14S	16S	20S	25S	30S	38S

Wenden Sie sich an STAUFF für andere Anschlussgrößen.

⑤ Werkstoff / Oberfläche: Gehäuse

Stahl, Zink/Eisen-beschichtet	0
Stahl, Zink/Nickel-beschichtet	8
Edelstahl V4A (AISI 316Ti)	1

Hinweis: Edelstahl-Ausführung kann in Maß und Ausführung abweichen.
Alternative Werkstoffe / Oberflächen auf Anfrage.
Bitte wenden Sie sich an STAUFF.

⑥ Werkstoff: Kugel / Schaltwelle

Kugel: Stahl, hartverchromt Welle: Stahl	0
Kugel / Welle: Edelstahl V4A (AISI 316Ti)	1

Alternative Werkstoffe / Oberflächen auf Anfrage.
Bitte wenden Sie sich an STAUFF.

⑦ Werkstoff: Kugelsitz

Delrin® (POM) vorderseitige Abdichtung	8

Alternative Werkstoffe auf Anfrage.
Bitte wenden Sie sich an STAUFF.

⑧ Werkstoff: O-Ringe

NBR (Buna-N®)	0
FKM (Viton®)	1
EPDM	3

Alternative Werkstoffe auf Anfrage.
Bitte wenden Sie sich an STAUFF.

⑨ Fertigungsschlüssel

Fertigungsschlüssel für sämtliche Anschlussarten	M

⑩ Schaltgriff-Optionen

Mit Standard-Schaltgriff entsprechend Maßtabelle	—
Ohne Schaltgriff	0

Alternative Schaltgriffe können separat bestellt werden.
Siehe Seite 114 für weitere Informationen.

⑪ Optionen / Zubehör

Ohne Zubehör	—
Mit Abschließvorrichtung LD1	LD1
Mit Abschließvorrichtung LD4	LD4

Siehe Seiten 115-119 für weitere Informationen und Optionen.

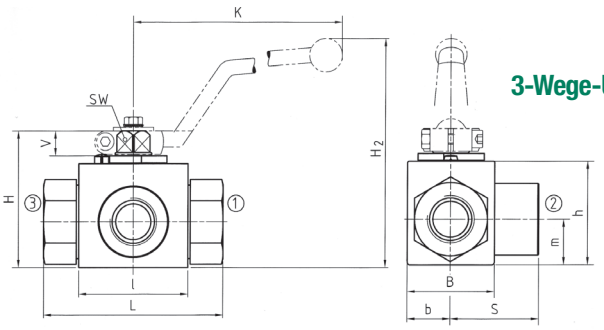

Hochdruck-Blockkugelhahn ▪ Typ CBVST-3
3-Wege-Umschaltkugelhahn (T-Bohrung) ▪ BSP-Innengewinde (DIN ISO 228)

BSP-Innengewinde (DIN ISO 228)

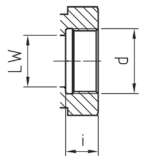

Der in der Tabelle dargestellte Lieferstandard beinhaltet folgende Werkstoffe für diese Baureihe:

- Gehäuse, Kugel und Welle: Stahl
- Schaltgriff: Zink (STAUFF Größen 02 bis 08)
  Stahl (STAUFF Größen 12 bis 32)
- Kugelsitz: Delrin® (POM) vorderseitige Abdichtung
- O-Ringe: FKM (Viton®)

Ab DN32, STAUFF Größe 20 aus einem Block gefertigt

Druckbeaufschlagung über sämtliche Anschlüsse

STAUFF Größe	Anschlussgröße d	Nenn-weite DN	Abmessungen (mm/in) LW	L	l	b	B	H	h	m	S	V	SW	K	i	H2	Nenndruck (bar/PSI)	Gewicht (kg/lbs)	Bestellbezeichnungen (Lieferstandard)
02	G 1/8 BSP	4	5	69	40	13	29	47	33	13,5	34,5	11	9	115	10	82	500	0,40	CBVST-3-G02-0081-M
			.20	2.72	1.57	.51	1.14	1.85	1.30	.53	1.36	.43	.35	4.53	.39	3.23	7250	.88	
04	G 1/4 BSP	6	6	69	40	13	29	47	33	13,5	34,5	11	9	115	14	82	500	0,46	CBVST-3-G04-0081-M
			.24	2.72	1.57	.51	1.14	1.85	1.30	.53	1.36	.43	.35	4.53	.55	3.23	7250	1.01	
06	G 3/8 BSP	10	10	72	43	16	35	52	38	17,5	36	11	9	115	14	87	500	0,60	CBVST-3-G06-0081-M
			.39	2.83	1.69	.63	1.38	2.05	1.50	.69	1.42	.43	.35	4.53	.55	3.42	7250	1.32	
08	G 1/2 BSP	13	13	83	48	17,5	38	54	40	19	41,5	11	9	115	16,3	89	315	0,70	CBVST-3-G08-0081-M
			.51	3.27	1.89	.69	1.50	2.13	1.57	.75	1.63	.43	.35	4.53	.64	3.50	4500	1.54	
12	G 3/4BSP	20	20	95	62	24,5	52	75	57	24,5	47,5	14	14	170	18	126	315	1,80	CBVST-3-G12-0081-M
			.79	3.74	2.44	.96	2.05	2.95	2.24	.96	1.87	.55	.55	6.69	.71	4.96	4500	3.96	
16	G 1 BSP	25	25	113	66	29	61	83	65	29,5	56,5	14	14	170	20	134	315	2,40	CBVST-3-G16-0081-M
			.98	4.45	2.60	1.14	2.40	3.27	2.56	1.16	2.22	.55	.55	6.69	.79	5.73	4500	5.28	
20	G 1-1/4 BSP	32	30	111	81	39		106	84,5	39	55	16,5	17	320	22	170	350	3,80	CBVST-3-G20-0081-M
			1.18	4.37	3.19	1.54		4.17	3.33	1.54	2.17	.65	.67	12.60	.87	6.69	5000	8.36	
24	G 1-1/2 BSP	40	38	130	104	53		127	106	53	65	16,5	17	320	24	191	350	6,20	CBVST-3-G24-0081-M
			1.50	5.12	4.09	2.09		5.00	4.17	2.09	2.56	.65	.67	12.60	.94	7.52	5000	13.64	
32	G 2 BSP	50	48	150	118	58	116	137	116	58	75	16,5	17	320	26	201	350	7,80	CBVST-3-G32-0081-M
			1.89	5.91	4.65	2.28	4.57	5.39	4.57	2.28	2.95	.65	.67	12.60	1.02	7.91	5000	17.16	

Bitte Druckstufe der Rohrverbindung beachten.
Maße und Ausführung für Edelstahl können abweichen.

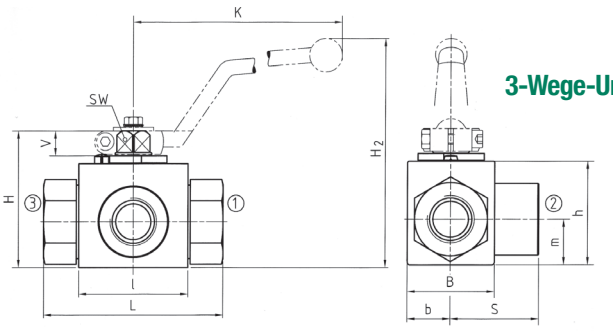

Hochdruck-Blockkugelhahn ▪ Typ CBVST-3
3-Wege-Umschaltkugelhahn (T-Bohrung) ▪ NPT-Innengewinde (ANSI B1.20.1)

NPT-Innengewinde (ANSI B1.20.1)

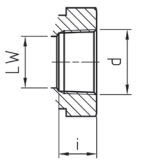

Der in der Tabelle dargestellte Lieferstandard beinhaltet folgende Werkstoffe für diese Baureihe:

- Gehäuse, Kugel und Welle: Stahl
- Schaltgriff: Zink (STAUFF Größen 02 bis 08)
  Stahl (STAUFF Größen 12 bis 32)
- Kugelsitz: Delrin® (POM) vorderseitige Abdichtung
- O-Ringe: FKM (Viton®)

Ab DN32, STAUFF Größe 20 aus einem Block gefertigt

Druckbeaufschlagung über sämtliche Anschlüsse

STAUFF Größe	Anschlussgröße d	Nenn-weite DN	Abmessungen (mm/in) LW	L	l	b	B	H	h	K	S	V	SW	K	i	H2	Nenndruck (bar/PSI)	Gewicht (kg/lbs)	Bestellbezeichnungen (Lieferstandard)
02	1/8 NPT	4	5	69	40	13	29	47	33	13,5	34,5	11	9	115	10,5	82	500	0,40	CBVST-3-N02-0081-M
			.20	2.72	1.57	.51	1.14	1.85	1.30	.53	1.36	.43	.35	4.53	.41	3.23	7250	.88	
04	1/4 NPT	6	6	69	40	13	29	47	33	13,5	34,5	11	9	115	13,7	82	500	0,46	CBVST-3-N04-0081-M
			.24	2.72	1.57	.51	1.14	1.85	1.30	.53	1.36	.43	.35	4.53	.54	3.23	7250	1.01	
06	3/8 NPT	10	10	72	43	16	35	52	38	17,5	36	11	9	115	13,5	87	500	0,60	CBVST-3-N06-0081-M
			.39	2.83	1.69	.63	1.38	2.05	1.50	.69	1.42	.43	.35	4.53	.53	3.42	7250	1.32	
08	1/2 NPT	13	13	83	48	17,5	38	54	40	19	41,5	11	9	115	17	89	315	0,70	CBVST-3-N08-0081-M
			.51	3.27	1.89	.69	1.50	2.13	1.57	.75	1.63	.43	.35	4.53	.67	3.50	4500	1.54	
12	3/4NPT	20	20	95	62	24,5	52	75	57	24,5	47,5	14	14	170	18,3	126	315	1,80	CBVST-3-N12-0081-M
			.79	3.74	2.44	.96	2.05	2.95	2.24	.96	1.87	.55	.55	6.69	.72	4.96	4500	3.96	
16	1 NPT	25	25	113	66	29	61	83	65	29,5	56,5	14	14	170	21,6	134	315	2,40	CBVST-3-N16-0081-M
			.98	4.45	2.60	1.14	2.40	3.27	2.56	1.16	2.22	.55	.55	6.69	.85	5.73	4500	5.28	
20	1-1/4 NPT	32	30	120	81	39		106	84,5	39	55	16,5	17	320	22,1	170	350	3,80	CBVST-3-N20-0081-M
			1.18	4.72	3.19	1.54		4.17	3.33	1.54	2.17	.65	.67	12.60	.87	6.69	5000	8.36	
24	1-1/2 NPT	40	38	140	104	53		127	106	53	65	16,5	17	320	22,1	191	350	6,20	CBVST-3-N24-0081-M
			1.50	5.51	4.09	2.09		5.00	4.17	2.09	2.56	.65	.67	12.60	.87	7.52	5000	13.64	
32	2 NPT	50	48	150	118	58	116	137	116	58	75	16,5	17	320	30,2	201	350	7,80	CBVST-3-N32-0081-M
			1.89	5.91	4.65	2.28	4.57	5.39	4.57	2.28	2.95	.65	.67	12.60	1.19	7.91	5000	17.16	

Bitte Druckstufe der Rohrverbindung beachten.
Maße und Ausführung für Edelstahl können abweichen.

B

Hochdruck-Blockkugelhahn ▪ Typ CBVST-3
3-Wege-Umschaltkugelhahn (T-Bohrung) ▪ UN/UNF-Innengewinde (SAE J 514)

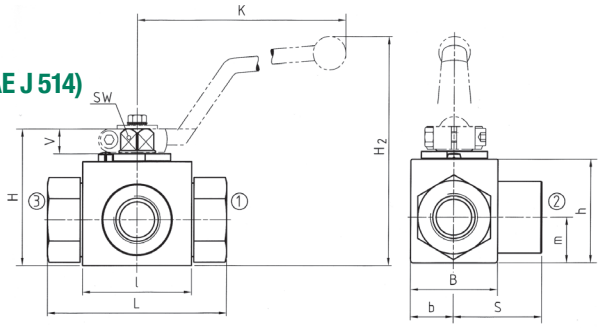

Der in der Tabelle dargestellte Lieferstandard beinhaltet folgende Werkstoffe für diese Baureihe:

- Gehäuse, Kugel und Welle: Stahl
- Schaltgriff: Zink (STAUFF Größen 04 bis 08)
  Stahl (STAUFF Größen 12 bis 32)
- Kugelsitz: Delrin® (POM) vorderseitige Abdichtung
- O-Ringe: FKM (Viton®)

Ab DN32, STAUFF Größe 20 aus einem Block gefertigt

UN/UNF-Innengewinde (SAE J 514)

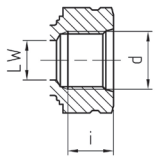

Druckbeaufschlagung über sämtliche Anschlüsse

STAUFF Größe	Anschlussgröße d	Nenn-weite DN	Abmessungen (mm/in) LW	L	l	b	B	H	h	K	S	V	SW	K	i	H2	Nenndruck (bar/PSI)	Gewicht (kg/lbs)	Bestellbezeichnungen (Lieferstandard)
04	7/16–20 UNF	6	5	69	40	13	29	47	33	13,5	34,5	11	9	115	12	82	500	0,46	CBVST-3-U04-0081-M
	(1/4" SAE)		.20	2.72	1.57	.51	1.14	1.85	1.30	.53	1.36	.43	.35	4.53	.47	3.23	7250	1.01	
06	9/16–18 UNF	10	10	72	43	16	35	52	38	17,5	36	11	9	115	13	87	500	0,60	CBVST-3-U06-0081-M
	(3/8" SAE)		.39	2.83	1.69	.63	1.38	2.05	1.50	.69	1.42	.43	.35	4.53	.51	3.42	7250	1.32	
08	3/4–16 UNF	13	13	83	48	17,5	38	54	40	19	41,5	11	9	115	15	89	315	0,70	CBVST-3-U08-0081-M
	(1/2" SAE)		.51	3.27	1.89	.69	1.50	2.13	1.57	.75	1.63	.43	.35	4.53	.59	3.50	4500	1.54	
12	1-1/16–12 UN	20	20	95	62	24,5	52	75	57	24,5	47,5	14	14	170	20	126	315	1,80	CBVST-3-U12-0081-M
	(3/4" SAE)		.79	3.74	2.44	.96	2.05	2.95	2.24	.96	1.87	.55	.55	6.69	.79	4.96	4500	3.96	
16	1-5/16–12 UN	25	25	113	66	29	61	83	65	29,5	56,5	14	14	170	20	134	315	2,40	CBVST-3-U16-0081-M
	(1" SAE)		.98	4.45	2.60	1.14	2.40	3.27	2.56	1.16	2.22	.55	.55	6.69	.79	5.73	4500	5.28	
20	1-5/8–12 UN	32	30	111	81	39		106	84,5	39	55	16,5	17	320	20	170	350	3,80	CBVST-3-U20-0081-M
	(1-1/4" SAE)		1.18	4.37	3.19	1.54		4.17	3.33	1.54	2.17	.65	.67	12.60	.79	6.69	5000	8.36	
24	1-7/8–12 UN	40	38	130	104	53		127	106	53	65	16,5	17	320	20	191	350	6,20	CBVST-3-U24-0081-M
	(1-1/2" SAE)		1.50	5.12	4.09	2.09		5.00	4.17	2.09	2.56	.65	.67	12.60	.79	7.52	5000	13.64	
32	2-1/2–12 UN	50	48	150	118	58	116	137	116	58	75	16,5	17	320	20	201	350	7,80	CBVST-3-U32-0081-M
	(2" SAE)		1.89	5.91	4.65	2.28	4.57	5.39	4.57	2.28	2.95	.65	.67	12.60	.79	7.91	5000	17.16	

Bitte Druckstufe der Rohrverbindung beachten.
Maße und Ausführung für Edelstahl können abweichen.

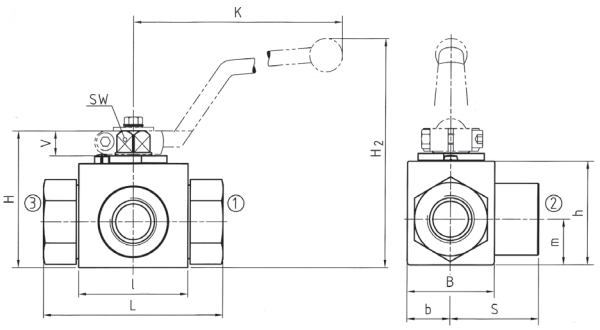

Hochdruck-Blockkugelhahn ▪ Typ CBVST-3
3-Wege-Umschaltkugelhahn (T-Bohrung) ▪ 24°-Konusanschluss
Leichte Baureihe (DIN 2353 / ISO 8434-1)

24°-Konusanschluss (DIN 2353 / ISO 8434-1)

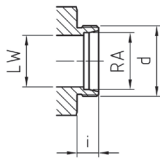

Der in der Tabelle dargestellte Lieferstandard beinhaltet folgende Werkstoffe für diese Baureihe:

- Gehäuse, Kugel und Welle: Stahl
- Schaltgriff: Zink (STAUFF Größen 02 bis 08)
  Stahl (STAUFF Größen 12 bis 20R)
- Kugelsitz: Delrin® (POM) vorderseitige Abdichtung
- O-Ringe: FKM (Viton®)

Lieferung ohne Muttern und Schneidringe.

Druckbeaufschlagung über sämtliche Anschlüsse

STAUFF Größe	Anschlussgröße d	Nenn-weite DN	Abmessungen (mm/in) RA	LW	L	l	b	B	H	h	m	S	V	SW	K	i	H2	Nenndruck (bar/PSI)	Gewicht (kg/lbs)	Bestellbezeichnungen (Lieferstandard)
02	06L / M12 x 1,5	4	6	5	67	40	13	29	47	33	13,5	33,5	11	9	115	10	82	500	0,30	CBVST-3-06L-0081-M
			.24	.20	2.64	1.57	.51	1.14	1.85	1.30	.53	1.32	.43	.35	4.53	.39	3.23	7250	.66	
04	08L / M14 x 1,5	6	8	6	67	40	13	29	47	33	13,5	33,5	11	9	115	10	82	500	0,40	CBVST-3-08L-0081-M
			.31	.24	2.64	1.57	.51	1.14	1.85	1.30	.53	1.32	.43	.35	4.53	.39	3.23	7250	.88	
05	10L / M16 x 1,5	8	10	6	74	40	13	29	47	33	13,5	34,5	11	9	115	11	82	500	0,40	CBVST-3-10L-0081-M
			.39	.24	2.91	1.57	.51	1.14	1.85	1.30	.53	1.36	.43	.35	4.53	.43	3.23	7250	.88	
06	12L / M18 x 1,5	10	12	10	74	43	16	35	52	38	17,5	36,5	11	9	115	11	87	500	0,50	CBVST-3-12L-0081-M
			.47	.39	2.91	1.69	.63	1.38	2.05	1.50	.69	1.44	.43	.35	4.53	.43	3.42	7250	1.10	
08	15L / M22 x 1,5	13	15	13	82	48	17,5	38	54	40	19	41,5	11	9	115	12	89	315	0,65	CBVST-3-15L-0081-M
			.59	.51	3.23	1.89	.69	1.50	2.13	1.57	.75	1.63	.43	.35	4.53	.47	3.50	4500	1.43	
08	18L / M26 x 1,5	13	18	13	82	48	17,5	38	54	40	19	41,5	11	9	115	12	89	315	0,69	CBVST-3-18L-0081-M
			.71	.51	2.23	1.89	.69	1.50	2.13	1.57	.75	1.63	.43	.35	4.53	.47	3.50	4500	1.52	
12	22L / M30 x 2	20	22	20	101	62	24,5	52	75	57	24,5	48	14	14	170	14	126	315	1,50	CBVST-3-22L-0081-M
			.87	.79	3.98	2.44	.96	2.05	2.95	2.24	.96	1.89	.55	.55	6.69	.55	4.96	4500	3.30	
16	28L / M36 x 2	25	28	25	108	66	29	61	83	65	29,5	54	14	14	170	14	134	315	2,10	CBVST-3-28L-0081-M
			1.10	.98	4.25	2.60	1.14	2.40	3.27	2.56	1.16	2.13	.55	.55	6.69	.55	5.73	4500	4.62	
20R	35L / M45 x 2	25/32	35	25	112	66	29	61	83	65	29,5	56	14	14	170	16	134	315	2,50	CBVST-3-35LDN25-0081-M
			1.38	.98	4.41	2.60	1.14	2.40	3.27	2.56	1.16	2.20	.55	.55	6.69	.63	5.73	4500	5.50	

Bitte Druckstufe der Rohrverbindung beachten.
Maße und Ausführung für Edelstahl können abweichen.

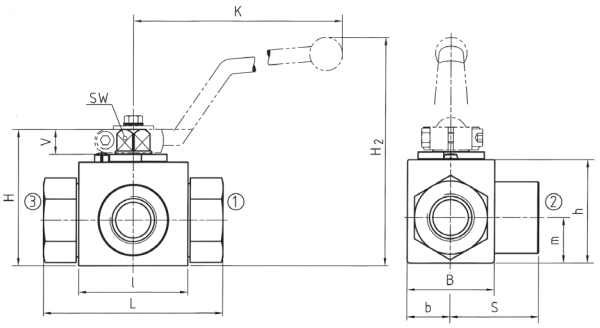

Hochdruck-Blockkugelhahn ▪ Typ CBVST-3
3-Wege-Umschaltkugelhahn (T-Bohrung) ▪ 24°-Konusanschluss
Schwere Baureihe (DIN 2353 / ISO 8434-1)

24°-Konusanschluss (DIN 2353 / ISO 8434-1)

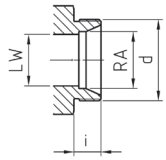

Der in der Tabelle dargestellte Lieferstandard beinhaltet folgende Werkstoffe für diese Baureihe:

- Gehäuse, Kugel und Welle: Stahl
- Schaltgriff: Zink (STAUFF Größen 02 bis 08)
  Stahl (STAUFF Größen 12 bis 20R)
- Kugelsitz: Delrin® (POM) vorderseitige Abdichtung
- O-Ringe: FKM (Viton®)

Lieferung ohne Muttern und Schneidringe.

Druckbeaufschlagung über sämtliche Anschlüsse

STAUFF Größe	Anschlussgröße d	Nenn-weite DN	Abmessungen (mm/in) RA	LW	L	l	b	B	H	h	m	S	V	SW	K	i	H2	Nenndruck (bar/PSI)	Gewicht (kg/lbs)	Bestellbezeichnungen (Lieferstandard)
02	08S / M16 x 1,5	4	8	5	73	40	13	29	47	33	13,5	34,5	11	9	115	12	82	500	0,42	CBVST-3-08S-0081-M
			.31	.20	2.87	1.57	.51	1.14	1.85	1.30	.53	1.36	.43	.35	4.53	.47	3.23	7250	.92	
04	10S / M18 x 1,5	6	10	6	73	40	13	29	47	33	13,5	34,5	11	9	115	12	82	500	0,43	CBVST-3-10S-0081-M
			.39	.24	2.87	1.57	.51	1.14	1.85	1.30	.53	1.36	.43	.35	4.53	.47	3.23	7250	.95	
05	12S / M20 x 1,5	8	12	6	76	40	13	29	47	33	13,5	34,5	11	9	115	12	82	500	0,44	CBVST-3-10S-0081-M
			.47	.24	2.99	1.57	.51	1.14	1.85	1.30	.53	1.36	.43	.35	4.53	.47	3.23	7250	.97	
06	14S / M22 x 1,5	10	14	10	80	43	16	35	52	38	17,5	36,5	11	9	115	14	87	500	0,50	CBVST-3-14S-0081-M
			.55	.39	3.15	1.69	.63	1.38	2.05	1.50	.69	1.43	.43	.35	4.53	.55	3.42	7250	1.10	
08	16S / M24 x 1,5	13	16	13	86	48	17,5	38	54	40	19	43	11	9	115	14	89	315	0,65	CBVST-3-16S-0081-M
			.63	.51	3.39	1.89	.69	1.50	2.13	1.57	.75	1.69	.43	.35	4.53	.55	3.50	4500	1.43	
08	20S / M30 x 2	13	20	13	90	48	17,5	38	54	40	19	43	11	9	115	16	89	315	0,70	CBVST-3-20SDN13-0081-M
			.79	.51	3.54	1.89	.69	1.50	2.13	1.57	.75	1.69	.43	.35	4.53	.63	3.50	4500	1.54	
12	25S / M36 x 2	20	25	20	109	62	24,5	52	75	57	24,5	48	14	14	170	18	126	315	1,70	CBVST-3-25S-0081-M
			.98	.79	4.29	2.44	.96	2.05	2.95	2.24	.96	1.89	.55	.55	6.69	.71	4.96	4500	3.74	
16	30S / M42 x 2	25	30	25	120	66	29	61	83	65	29,5	57,5	14	14	170	20	134	315	2,40	CBVST-3-30S-0081-M
			1.18	.98	4.72	2.60	1.14	2.40	3.27	2.56	1.16	2.26	.55	.55	6.69	.79	5.73	4500	5.28	
20R	38S / M52 x 2	25/32	38	25	124	66	29	61	83	65	29,5	57,5	14	14	170	22	134	315	2,80	CBVST-3-38SDN25-0081-M
			1.50	.98	4.88	2.60	1.14	2.40	3.27	2.56	1.16	2.26	.55	.55	6.69	.87	5.73	4500	6.16	

Bitte Druckstufe der Rohrverbindung beachten.
Maße und Ausführung für Edelstahl können abweichen.

B

Hochdruck-Blockkugelhahn ▪ Typ LBV-3

Druckbeaufschlagung über sämtliche Anschlüsse

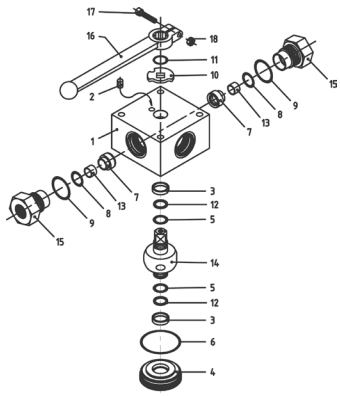

Stückliste

Nr.	Anz.	Beschreibung
1	1	Gehäuse
2	1	Anschlagstift
3*	2	Lager
4	1	Zapfenführung
5*	2	O-Ring (Zapfen)
6*	1	O-Ring (Führung)
7*	3	Kugelsitz
8*	3	O-Ring (Kugelsitz)
9*	3	O-Ring (Verschraubung)
10	1	Anschlagscheibe
11	1	Sprengring
12*	2	Zusatzring (Zapfen)
13	3	Kugelsitzauflage
14	1	Ventilzapfen
15	3	Verschraubung
16	1	Schaltgriff
17	1	Klemmschraube

Produktmerkmale

Drei-Wege-Hochdruck-Blockkugelhähne konzipiert als Umschaltarmaturen (L-Bohrung, 90°-Schaltweg) für Hydraulikanwendungen

Standard-Ausführung
- Blockausführung für den Rohrleitungseinbau
- Mehrwegeventil mit Ventilzapfen
- Mit Schaltgriff ausgestattet

Standard-Werkstoffe
- Gehäuse: Stahl, Zink/Eisen-beschichtet
- Kugel: Stahl, hartverchromt
- Welle: Stahl
- Schaltgriff: Aluminium (STAUFF Größen 02 und 04)
  Stahl (STAUFF Größen 06 bis 24R)
- Kugelsitz: Delrin® (POM)
- O-Ringe: FKM (Viton®)

Standard-Anschlüsse / -Anschlussgrößen
- BSP-Innengewinde (DIN ISO 228) >G 1-1/2 BSP
- NPT-Innengewinde (ANSI B1.20.1) >1-1/2 NPT
- UN/UNF-Innengewinde (SAE J 514) >1-5/16–12 UN (1" SAE)
- 24°-Konusanschluss (DIN 2353 / ISO 8434-1) >35L
- 24°-Konusanschluss (DIN 2353 / ISO 8434-1) >38S

Druckbeaufschlagung über alle Anschlüsse möglich!

Druckbereich
- Druckbereich: bis zu 500 bar / 7250 PSI (abhängig von der Nenngröße und den ausgewählten Werkstoffen)

Temperaturbereich
- Temperatur-Einsatzbereich:
  -20 °C ... +100 °C / -4 °F ... + 212 °F

Optionen / Zubehör
- Alternative Griffausführungen/-werkstoffe (siehe Seite 114)
- Abschließvorrichtungen (siehe Seiten 115-117)
- Stellantriebe (siehe Seite 118)
- End-/Näherungsschalter (siehe Seite 118)
- Gehäuse aus Edelstahl
- Kugel und Schaltwelle aus Edelstahl
- Alternative Kugelsitz- und Dichtungswerkstoffe für höhere Temperaturen oder aggressive Medien
- Dichtungssätze (enthalten die oben mit * markierten Bauteile)

Bohrbild
- Symbol: L **P01**
- Überdeckung: positiv
- Schaltweg: 90°

- Anschlag der Endstellung:

Alternative Bohrbilder finden Sie auf den Seiten 120-121.

Bestellschlüssel

LBV	-	3	-	G	02	-	0	0	0	1	-	M	-	-
①		②		③	④		⑤	⑥	⑦	⑧		⑨	⑩	⑪

① Typ

Mehr-Wege-Kugelhahn mit L-Bohrung	**LBV**

② Anzahl der Anschlüsse

3 Anschlüsse (Drei-Wege-Kugelhahn)	**3**

③ Anschlussart

BSP-Innengewinde (DIN ISO 228)	**G**
NPT-Innengewinde (ANSI B1.20.1)	**N**
UN/UNF-Innengewinde (SAE J 514)	**U**
24°-Konusanschluss (Leichte / Schwere Baureihe)	**—**

Wenden Sie sich an STAUFF für andere Anschlussarten.

④ Anschlussgröße

STAUFF Größe (entsprechend Maßtabelle)
für Anschlussarten G, N und U:

02	**04**	**06**	**08**	**10**	**12**	**16**	**20R**	**24R**

Rohrmaß (entsprechend Maßtabelle)
für 24°-Konusanschluss (Leichte Baureihe):

06L	**08L**	**10L**	**12L**	**15L**	**18L**	**22L**	**28L**	**35L**

Rohrmaß (entsprechend Maßtabelle)
für 24°-Konusanschluss (Schwere Baureihe):

08S	**10S**	**12S**	**14S**	**16S**	**20S**	**25S**	**30S**	**38S**

Wenden Sie sich an STAUFF für andere Anschlussgrößen.

⑤ Werkstoff / Oberfläche: Gehäuse

Stahl, Zink/Eisen-beschichtet	**0**
Edelstahl V4A (AISI 316Ti)	**1**

Hinweis: Edelstahl-Ausführung kann in Maß und Ausführung abweichen.
Alternative Werkstoffe / Oberflächen auf Anfrage.
Bitte wenden Sie sich an STAUFF.

⑥ Werkstoff: Kugel / Schaltwelle

Kugel: Stahl, hartverchromt Welle: Stahl	**0**
Kugel / Welle: Edelstahl V4A (AISI 316Ti)	**1**

Alternative Werkstoffe / Oberflächen auf Anfrage.
Bitte wenden Sie sich an STAUFF.

⑦ Werkstoff: Kugelsitz

Delrin® (POM)	**0**

Alternative Werkstoffe auf Anfrage.
Bitte wenden Sie sich an STAUFF.

⑧ Werkstoff: O-Ringe

NBR (Buna-N®)	**0**
FKM (Viton®)	**1**
EPDM	**3**

Alternative Werkstoffe auf Anfrage.
Bitte wenden Sie sich an STAUFF.

⑨ Fertigungsschlüssel

Fertigungsschlüssel für sämtliche Anschlussarten	**M**

⑩ Schaltgriff-Optionen

Mit Standard-Schaltgriff entsprechend Maßtabelle	**—**
Ohne Schaltgriff	**0**

Alternative Schaltgriffe können separat bestellt werden.
Siehe Seite 114 für weitere Informationen.

⑪ Optionen / Zubehör

Ohne Zubehör	**—**
Mit Abschließvorrichtung LD4	**LD4**

Siehe Seiten 115-119 für weitere Informationen und Optionen.

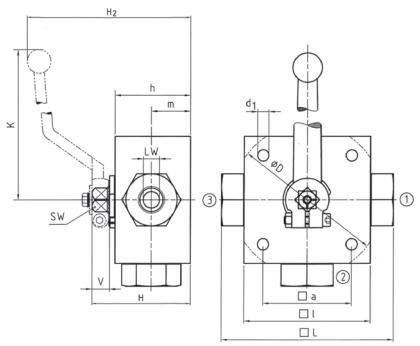

Hochdruck-Blockkugelhahn ▪ Typ LBV-3
3-Wege-Umschaltkugelhahn (L-Bohrung) ▪ BSP-Innengewinde (DIN ISO 228)

BSP-Innengewinde (DIN ISO 228)

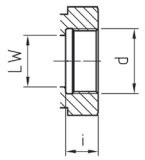

Der in der Tabelle dargestellte Lieferstandard beinhaltet folgende Werkstoffe für diese Baureihe:

- Gehäuse, Kugel und Welle: Stahl
- Schaltgriff: Aluminium (STAUFF Größen 02 und 04)
  Stahl (STAUFF Größen 06 bis 24R)
- Kugelsitz: Delrin® (POM)
- O-Ringe: FKM (Viton®)

STAUFF Größe	Anschlussgröße d	Nenn-weite DN	Abmessungen (mm/in) LW	L	D	l	a	H	h	m	K	V	SW	i	d1	H2	Nenndruck (bar/PSI)	Gewicht (kg/lbs)	Bestellbezeichnungen (Lieferstandard)
02	G 1/8 BSP	4	5	100		70	55	58	40	22	160	14	12	10	6,5	101	500	1,60	LBV-3-G02-0001-M
			.20	3.94		2.76	2.17	2.28	1.57	.87	6.30	.55	.47	.39	.26	3.98	7250	3.52	
04	G 1/4 BSP	6	5	100		70	55	58	40	22	160	14	12	14	6,5	101	500	1,60	LBV-3-G04-0001-M
			.20	3.94		2.76	2.17	2.28	1.57	.87	6.30	.55	.47	.55	.26	3.98	7250	3.52	
06	G 3/8 BSP	10	8	115		80	65	68	50	27	171	14	14	14	6,5	119	500	2,70	LBV-3-G06-0001-M
			.31	4.53		3.15	2.56	2.68	1.97	1.06	6.73	.55	.55	.55	.26	4.69	7250	5.94	
08	G 1/2 BSP	13	13	136		100	80	78	60	31	171	14	14	16,3	9	129	400	4,90	LBV-3-G08-0001-M
			.51	5.35		3.94	3.15	3.07	2.36	1.22	6.73	.55	.55	.64	.35	5.08	5800	10.78	
10	G 5/8 BSP	16	13	139		100	80	78	60	31	171	14	14	18	9	129	400	4,90	LBV-3-G10-0001-M
			.51	5.47		3.94	3.15	3.07	2.36	1.22	6.73	.55	.55	.71	.35	5.08	5800	10.78	
12	G 3/4 BSP	20	18	154	138	113	85	88	67	36,5	306	16,5	17	18	8,5	159	315	6,70	LBV-3-G12-0001-M
			.71	6.06	5.43	4.45	3.35	3.46	2.64	1.44	12.05	.65	.67	.71	.33	6.26	4500	14.74	
16	G 1 BSP	25	23	172	138	119	85	103	82	47,5	306	16,5	17	20	8,5	174	315	8,30	LBV-3-G16-0001-M
			.91	6.77	5.43	4.69	3.35	4.06	3.23	1.87	12.05	.65	.67	.79	.33	6.85	4500	18.26	
20R	G 1-1/4 BSP	25/32	23	180	138	119	85	103	82	47,5	306	16,5	17	22	8,5	174	315	8,50	LBV-3-G20R-0001-M
			.91	7.09	5.43	4.69	3.35	4.06	3.23	1.87	12.05	.65	.67	.87	.33	6.85	4500	18.70	
24R	G 1-1/2 BSP	25/40	23	180	138	119	85	103	82	47,5	306	16,5	17	24	8,5	174	250	8,50	LBV-3-G24R-0001-M
			.91	7.09	5.43	4.69	3.35	4.06	3.23	1.87	12.05	.65	.67	.94	.33	6.85	3600	18.70	

Bitte Druckstufe der Rohrverbindung beachten.
Maße und Ausführung für Edelstahl können abweichen.

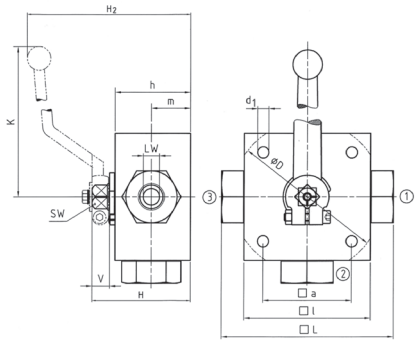

Hochdruck-Blockkugelhahn ▪ Typ LBV-3
3-Wege-Umschaltkugelhahn (L-Bohrung) ▪ NPT-Innengewinde (ANSI B1.20.1)

NPT-Innengewinde (ANSI B1.20.1)

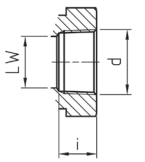

Der in der Tabelle dargestellte Lieferstandard beinhaltet folgende Werkstoffe für diese Baureihe:

- Gehäuse, Kugel und Welle: Stahl
- Schaltgriff: Aluminium (STAUFF Größen 02 und 04)
  Stahl (STAUFF Größen 06 bis 24R)
- Kugelsitz: Delrin® (POM)
- O-Ringe: FKM (Viton®)

STAUFF Größe	Anschlussgröße d	Nenn-weite DN	Abmessungen (mm/in) LW	L	D	l	a	H	h	m	K	V	SW	i	d1	H2	Nenndruck (bar/PSI)	Gewicht (kg/lbs)	Bestellbezeichnungen (Lieferstandard)
02	1/8 NPT	4	5	100		70	55	58	40	22	160	14	12	10,5	6,5	101	500	1,60	LBV-3-N02-0001-M
			.20	3.94		2.76	2.17	2.28	1.57	.87	6.30	.55	.47	.41	.26	3.98	7250	3.52	
04	1/4 NPT	6	5	100		70	55	58	40	22	160	14	12	13,7	6,5	101	500	1,60	LBV-3-N04-0001-M
			.20	3.94		2.76	2.17	2.28	1.57	.87	6.30	.55	.47	.54	.26	3.98	7250	3.52	
06	3/8 NPT	10	8	115		80	65	68	50	27	171	14	14	13,5	6,5	119	500	2,80	LBV-3-N06-0001-M
			.31	4.53		3.15	2.56	2.68	1.97	1.06	6.73	.55	.55	.53	.26	4.69	7250	6.16	
08	1/2 NPT	13	13	136		100	80	78	60	31	171	14	14	17	9	129	400	5,20	LBV-3-N08-0001-M
			.51	5.35		3.94	3.15	3.07	2.36	1.22	6.73	.55	.55	.67	.35	5.08	5800	11.44	
12	3/4NPT	20	18	154	138	113	85	88	67	36,5	306	16,5	17	18,3	8,5	159	315	6,80	LBV-3-N12-0001-M
			.71	6.06	5.43	4.45	3.35	3.46	2.64	1.44	12.05	.65	.67	.72	.33	6.26	4500	14.96	
16	1 NPT	25	23	172	138	119	85	103	82	47,5	306	16,5	17	21,6	8,5	174	315	8,50	LBV-3-N16-0001-M
			.91	6.77	5.43	4.69	3.35	4.06	3.23	1.87	12.05	.65	.67	.85	.33	6.85	4500	18.70	
20R	1-1/4 NPT	25/32	23	180	138	119	85	103	82	47,5	306	16,5	17	22,1	8,5	174	315	8,80	LBV-3-N20R-0001-M
			.91	7.09	5.43	4.69	3.35	4.06	3.23	1.87	12.05	.65	.67	.87	.33	6.85	4500	19.36	
24R	1-1/2 NPT	25/40	23	180	138	119	85	103	82	47,5	306	16,5	17	22,1	8,5	174	250	8,80	LBV-3-N24R-0001-M
			.91	7.09	5.43	4.69	3.35	4.06	3.23	1.87	12.05	.65	.67	.87	.33	6.85	3600	19.36	

Bitte Druckstufe der Rohrverbindung beachten.
Maße und Ausführung für Edelstahl können abweichen.

B

Hochdruck-Blockkugelhahn ▪ Typ LBV-3
3-Wege-Umschaltkugelhahn (L-Bohrung) ▪ UN/UNF-Innengewinde (SAE J 514)

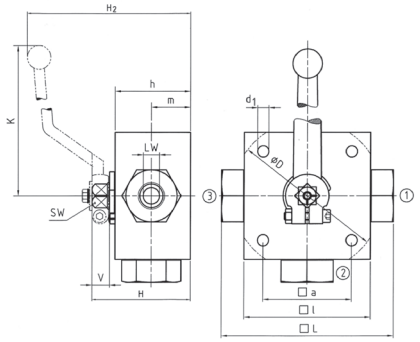

Der in der Tabelle dargestellte Lieferstandard beinhaltet folgende Werkstoffe für diese Baureihe:

- Gehäuse, Kugel und Welle: Stahl
- Schaltgriff: Aluminium (STAUFF Größe 04)
  Stahl (STAUFF Größen 06 und 24R)
- Kugelsitz: Delrin® (POM)
- O-Ringe: FKM (Viton®)

UN/UNF-Innengewinde (SAE J 514)

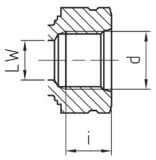

STAUFF Größe	Anschlussgröße d	Nenn-weite DN	Abmessungen (mm/in) LW	L	D	l	a	H	h	m	K	V	SW	i	d1	H2	Nenndruck (bar/PSI)	Gewicht (kg/lbs)	Bestellbezeichnungen (Lieferstandard)
04	7/16–20 UNF	6	5	100		70	55	58	40	22	160	14	12	14	6,5	101	500	1,60	LBV-3-U04-0001-M
	(1/4" SAE)		.20	3.94		2.76	2.17	2.28	1.57	.87	6.30	.55	.47	.55	.26	3.98	7250	3.52	
06	9/16–18 UNF	10	8	115		80	65	68	50	27	171	14	14	14	6,5	119	500	2,80	LBV-3-U06-0001-M
	(3/4" SAE)		.31	4.53		3.15	2.56	2.68	1.97	1.06	6.73	.55	.55	.55	.26	4.69	7250	6.16	
08	3/4–16 UNF	13	13	144		100	80	78	60	31	171	14	14	16,3	9	129	400	5,20	LBV-3-U08-0001-M
	(1/2" SAE)		.51	5.67		3.94	3.15	3.07	2.36	1.22	6.73	.55	.55	.64	.35	5.08	5800	11.44	
12	1-1/16–12 UN	20	18	164	138	113	85	88	67	36,5	306	16,5	17	18	8,5	159	315	6,80	LBV-3-U12-0001-M
	(3/4" SAE)		.71	6.46	5.43	4.45	3.35	3.46	2.64	1.44	12.05	.65	.67	.71	.33	6.26	4500	14.96	
16	1-5/16–12 UN	25	23	180	138	119	85	103	82	47,5	306	16,5	17	20	8,5	174	315	8,50	LBV-3-U16-0001-M
	(1" SAE)		.91	7.09	5.43	4.69	3.35	4.06	3.23	1.87	12.05	.65	.67	.79	.33	6.85	4500	18.70	

Bitte Druckstufe der Rohrverbindung beachten.
Maße und Ausführung für Edelstahl können abweichen.

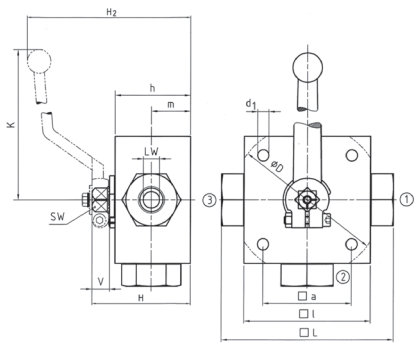

Hochdruck-Blockkugelhahn ▪ Typ LBV-3
3-Wege-Umschaltkugelhahn (L-Bohrung) ▪ 24°-Konusanschluss
Leichte Baureihe (DIN 2353 / ISO 8434-1)

24°-Konusanschluss (DIN 2353 / ISO 8434-1)

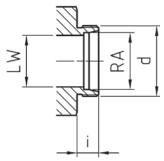

Der in der Tabelle dargestellte Lieferstandard beinhaltet folgende Werkstoffe für diese Baureihe:

- Gehäuse, Kugel und Welle: Stahl
- Schaltgriff: Aluminium (STAUFF Größen 02 und 04)
  Stahl (STAUFF Größen 05 bis 20R)
- Kugelsitz: Delrin® (POM)
- O-Ringe: FKM (Viton®)

Lieferung ohne Muttern und Schneidringe.

STAUFF Größe	Anschlussgröße d	Nenn-weite DN	Abmessungen (mm/in) RA	LW	L	D	l	a	H	h	m	K	V	SW	i	d1	H2	Nenndruck (bar/PSI)	Gewicht (kg/lbs)	Bestellbezeichnungen (Lieferstandard)
02	06L / M12 x 1,5	4	6	5	105		70	55	58	40	22	160	14	12	10	6,5	101	500	1,60	LBV-3-06L-0001-M
			.24	.20	4.13		2.76	2.17	2.28	1.57	.87	6.30	.55	.47	.39	.26	3.98	7250	3.52	
04	08L / M14 x 1,5	6	8	5	105		70	55	58	40	22	160	14	12	10	6,5	101	500	1,80	LBV-3-08L-0001-M
			.31	.20	4.13		2.76	2.17	2.28	1.57	.87	6.30	.55	.47	.39	.26	3.98	7250	3.96	
05	10L / M16 x 1,5	8	10	8	114		80	65	68	50	27	171	14	14	11	6,5	119	500	2,60	LBV-3-10L-0001-M
			.39	.31	4.49		3.15	2.56	2.68	1.97	1.06	6.73	.55	.55	.43	.26	4.69	7250	5.72	
06	12L / M18 x 1,5	10	12	8	114		80	65	68	50	27	171	14	14	11	6,5	119	500	2,60	LBV-3-12L-0001-M
			.47	.31	4.49		3.15	2.56	2.68	1.97	1.06	6.73	.55	.55	.43	.26	4.69	7250	5.72	
08	15L / M22 x 1,5	13	15	13	137		100	80	78	60	31	171	14	14	12	9	129	400	4,70	LBV-3-15L-0001-M
			.59	.51	5.39		3.94	3.15	3.07	2.36	1.22	6.73	.55	.55	.47	.35	5.08	5800	10.34	
10	18L / M26 x 1,5	16	18	18	137		113	85	88	67	36,5	171	16,5	17	12	8,5	129	400	4,70	LBV-3-18LDN16-0001-M
			.71	.71	5.39		4.45	3.35	3.46	2.64	1.44	6.73	.65	.67	.47	.33	5.08	5800	10.34	
12	22L / M30 x 2	20	22	23	152	138	119	85	103	82	47,5	306	16,5	17	14	8,5	159	315	6,60	LBV-3-22L-0001-M
			.87	.91	5.98	5.43	4.69	3.35	4.06	3.23	1.87	12.05	.65	.67	.55	.33	6.26	4500	14.52	
16	28L / M36 x 2	25	28	23	166	138	119	85	103	82	47,5	306	16,5	17	14	8,5	174	315	8,00	LBV-3-28L-0001-M
			1.10	.91	6.54	5.43	4.69	3.35	4.06	3.23	1.87	12.05	.65	.67	.55	.33	6.85	4500	17.60	
20R	35L / M45 x 2	25/32	35	23	170	138	119	85	103	82	47,5	306	16,5	17	16	8,5	174	315	8,12	LBV-3-35LDN25-0001-M
			1.38	.91	6.69	5.43	4.69	3.35	4.06	3.23	1.87	12.05	.65	.67	.63	.33	6.85	4500	17.86	

Bitte Druckstufe der Rohrverbindung beachten.
Maße und Ausführung für Edelstahl können abweichen.

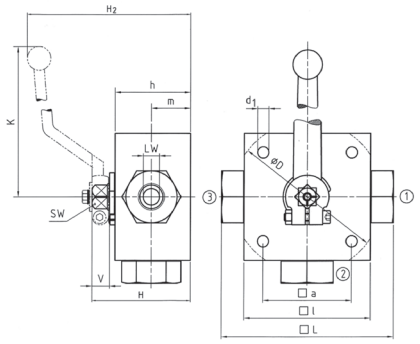

Hochdruck-Blockkugelhahn ▪ Typ LBV-3
3-Wege-Umschaltkugelhahn (L-Bohrung) ▪ 24°-Konusanschluss
Schwere Baureihe (DIN 2353 / ISO 8434-1)

24°-Konusanschluss (DIN 2353 / ISO 8434-1)

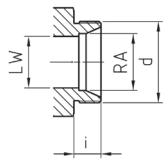

Der in der Tabelle dargestellte Lieferstandard beinhaltet folgende Werkstoffe für diese Baureihe:

- Gehäuse, Kugel und Welle: Stahl
- Schaltgriff: Aluminium (STAUFF Größen 02 und 04)
  Stahl (STAUFF Größen 05 bis 20R)
- Kugelsitz: Delrin® (POM)
- O-Ringe: FKM (Viton®)

Lieferung ohne Muttern und Schneidringe.

STAUFF Größe	Anschlussgröße d	Nenn-weite DN	Abmessungen (mm/in) RA	LW	L	D	l	a	H	h	m	K	V	SW	i	d1	H2	Nenndruck (bar/PSI)	Gewicht (kg/lbs)	Bestellbezeichnungen (Lieferstandard)
02	08S / M16 x 1,5	4	8	5	105		70	55	58	40	22	160	14	12	12	6,5	101	500	1,60	LBV-3-08S-0001-M
			.31	.20	4.13		2.76	2.17	2.28	1.57	.87	6.30	.55	.47	.47	.26	3.98	7250	3.52	
04	10S / M18 x 1,5	6	10	5	105		70	55	58	40	22	160	14	12	12	6,5	101	500	1,80	LBV-3-10S-0001-M
			.39	.20	4.13		2.76	2.17	2.28	1.57	.87	6.30	.55	.47	.47	.26	3.98	7250	3.96	
05	12S / M20 x 1,5	8	12	8	116		80	65	68	50	27	171	14	14	12	6,5	119	500	2,60	LBV-3-12S-0001-M
			.47	.31	4.57		3.15	2.56	2.68	1.97	1.06	6.73	.55	.55	.47	.26	4.69	7250	5.72	
06	14S / M22 x 1,5	10	14	8	120		80	65	68	50	27	171	14	14	14	6,5	119	500	2,60	LBV-3-14S-0001-M
			.55	.31	4.72		3.15	2.56	2.68	1.97	1.06	6.73	.55	.55	.55	.26	4.69	7250	5.72	
08	16S / M24 x 1,5	13	16	13	141		100	80	78	60	31	171	14	14	14	9	129	400	4,70	LBV-3-16S-0001-M
			.63	.51	5.55		3.94	3.15	3.07	2.36	1.22	6.73	.55	.55	.55	.35	5.08	5800	10.34	
10	20S / M30 x 2	16	20	18	145		113	80	88	67	36,5	171	16,5	14	16	8,5	129	400	4,70	LBV-3-20S-0001-M
			.79	.71	5.71		4.45	3.15	3.46	2.64	1.44	6.73	.65	.55	.63	.33	5.08	5800	10.34	
12	25S / M36 x 2	20	25	23	160	138	119	80	103	82	47,5	306	16,5	14	18	8,5	159	315	6,60	LBV-3-25S-0001-M
			.98	.91	6.30	5.43	4.69	3.15	4.06	3.23	1.87	12.05	.65	.55	.71	.33	6.26	4500	14.52	
16	30S / M42 x 2	25	30	23	176	138	119	80	103	82	47,5	306	16,5	14	20	8,5	174	315	8,00	LBV-3-30S-0001-M
			1.18	.91	6.93	5.43	4.69	3.15	4.06	3.23	1.87	12.05	.65	.55	.79	.33	6.85	4500	17.60	
20R	38S / M52 x 2	25/32	38	23	180	138	119	80	103	82	47,5	306	16,5	14	22	8,5	174	315	8,12	LBV-3-38SDN25-0001-M
			1.50	.91	7.09	5.43	4.69	3.15	4.06	3.23	1.87	12.05	.65	.55	.87	.33	6.85	4500	17.86	

Bitte Druckstufe der Rohrverbindung beachten.
Maße und Ausführung für Edelstahl können abweichen.

B

Hochdruck-Blockkugelhahn ▪ Typ TBV-3

Druckbeaufschlagung über sämtliche Anschlüsse

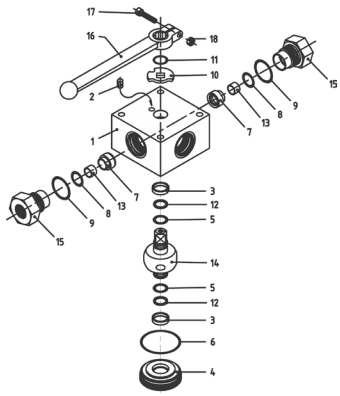

Stückliste

Nr.	Anz.	Beschreibung
1	1	Gehäuse
2	1	Anschlagstift
3*	2	Lager
4	1	Zapfenführung
5*	2	O-Ring (Zapfen)
6*	1	O-Ring (Führung)
7*	3	Kugelsitz
8*	3	O-Ring (Kugelsitz)
9*	3	O-Ring (Verschraubung)
10	1	Anschlagscheibe
11	1	Sprengring
12*	2	Zusatzring (Zapfen)
13	3	Kugelsitzauflage
14	1	Ventilzapfen
15	3	Verschraubung
16	1	Schaltgriff
17	1	Klemmschraube

Produktmerkmale

Drei-Wege-Hochdruck-Blockkugelhähne konzipiert als Umschaltarmaturen (T-Bohrung, 90°-Schaltweg) für Hydraulikanwendungen

Standard-Ausführung
- Blockausführung für den Rohrleitungseinbau
- Mehrwegeventil mit Ventilzapfen
- Mit Schaltgriff ausgestattet

Standard-Werkstoffe
- Gehäuse: Stahl, Zink/Eisen-beschichtet
- Kugel: Stahl, hartverchromt
- Welle: Stahl
- Schaltgriff: Aluminium (STAUFF Größen 02 und 04)
  Stahl (STAUFF Größen 06 bis 24R)
- Kugelsitz: Delrin® (POM)
- O-Ringe: FKM (Viton®)

Standard-Anschlüsse / -Anschlussgrößen
- BSP-Innengewinde (DIN ISO 228) >G 1-1/2 BSP
- NPT-Innengewinde (ANSI B1.20.1) >1-1/2 NPT
- UN/UNF-Innengewinde (SAE J 514) >1-5/16–12 UN (1" SAE)
- 24°-Konusanschluss (DIN 2353 / ISO 8434-1) >35L
- 24°-Konusanschluss (DIN 2353 / ISO 8434-1) >38S

Druckbeaufschlagung über alle Anschlüsse möglich!

Druckbereich
- Druckbereich: bis zu 500 bar / 7250 PSI (abhängig von der Nenngröße und den ausgewählten Werkstoffen)

Temperaturbereich
- Temperatur-Einsatzbereich:
  -20 °C ... +100 °C / -4 °F ... + 212 °F

Optionen / Zubehör
- Alternative Griffausführungen/-werkstoffe (siehe Seite 114)
- Abschließvorrichtungen (siehe Seiten 115-117)
- Stellantriebe (siehe Seite 118)
- End-/Näherungsschalter (siehe Seite 118)
- Gehäuse aus Edelstahl
- Kugel und Schaltwelle aus Edelstahl
- Alternative Kugelsitz- und Dichtungswerkstoffe für höhere Temperaturen oder aggressive Medien
- Dichtungssätze (enthalten die oben mit * markierten Bauteile)

Bohrbild
- Symbol: T **P02**
- Überdeckung: positiv
- Schaltweg: 90°

- Anschlag der Endstellung:

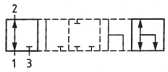

Alternative Bohrbilder finden Sie auf den Seiten 120-121.

Bestellschlüssel

TBV	-	3	-	G	02	-	0	0	0	1	-	M	-	-
①		②		③	④		⑤	⑥	⑦	⑧		⑨	⑩	⑪

① Typ

Mehr-Wege-Kugelhahn mit T-Bohrung	**TBV**

② Anzahl der Anschlüsse

3 Anschlüsse (Drei-Wege-Kugelhahn)	**3**

③ Anschlussart

BSP-Innengewinde (DIN ISO 228)	**G**
NPT-Innengewinde (ANSI B1.20.1)	**N**
UN/UNF-Innengewinde (SAE J 514)	**U**
24°-Konusanschluss (Leichte / Schwere Baureihe)	**—**

Wenden Sie sich an STAUFF für andere Anschlussarten.

④ Anschlussgröße

STAUFF Größe (entsprechend Maßtabelle)
für Anschlussarten G, N und U:

02	**04**	**06**	**08**	**10**	**12**	**16**	**20R**	**24R**

Rohrmaß (entsprechend Maßtabelle)
für 24°-Konusanschluss (Leichte Baureihe):

06L	**08L**	**10L**	**12L**	**15L**	**18L**	**22L**	**28L**	**35L**

Rohrmaß (entsprechend Maßtabelle)
für 24°-Konusanschluss (Schwere Baureihe):

08S	**10S**	**12S**	**14S**	**16S**	**20S**	**25S**	**30S**	**38S**

Wenden Sie sich an STAUFF für andere Anschlussgrößen.

⑤ Werkstoff / Oberfläche: Gehäuse

Stahl, Zink/Eisen-beschichtet	**0**
Edelstahl V4A (AISI 316Ti)	**1**

Hinweis: Edelstahl-Ausführung kann in Maß und Ausführung abweichen.
Alternative Werkstoffe / Oberflächen auf Anfrage.
Bitte wenden Sie sich an STAUFF.

⑥ Werkstoff: Kugel / Schaltwelle

Kugel: Stahl, hartverchromt Welle: Stahl	**0**
Kugel / Welle: Edelstahl V4A (AISI 316Ti)	**1**

Alternative Werkstoffe / Oberflächen auf Anfrage.
Bitte wenden Sie sich an STAUFF.

⑦ Werkstoff: Kugelsitz

Delrin® (POM)	**0**

Alternative Werkstoffe auf Anfrage.
Bitte wenden Sie sich an STAUFF.

⑧ Werkstoff: O-Ringe

NBR (Buna-N®)	**0**
FKM (Viton®)	**1**
EPDM	**3**

Alternative Werkstoffe auf Anfrage.
Bitte wenden Sie sich an STAUFF.

⑨ Fertigungsschlüssel

Fertigungsschlüssel für sämtliche Anschlussarten	**M**

⑩ Schaltgriff-Optionen

Mit Standard-Schaltgriff entsprechend Maßtabelle	**—**
Ohne Schaltgriff	**0**

Alternative Schaltgriffe können separat bestellt werden.
Siehe Seite 114 für weitere Informationen.

⑪ Optionen / Zubehör

Ohne Zubehör	**—**
Mit Abschließvorrichtung LD4	**LD4**

Siehe Seiten 115-119 für weitere Informationen und Optionen.

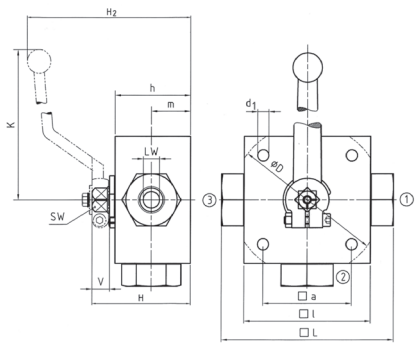

Hochdruck-Blockkugelhahn ▪ Typ TBV-3
3-Wege-Umschaltkugelhahn (T-Bohrung) ▪ BSP-Innengewinde (DIN ISO 228)

BSP-Innengewinde (DIN ISO 228)

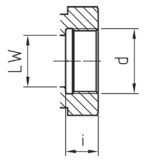

Der in der Tabelle dargestellte Lieferstandard beinhaltet folgende Werkstoffe für diese Baureihe:

- Gehäuse, Kugel und Welle: Stahl
- Schaltgriff: Aluminium (STAUFF Größen 02 und 04)
  Stahl (STAUFF Größen 06 bis 24R)
- Kugelsitz: Delrin® (POM)
- O-Ringe: FKM (Viton®)

B

STAUFF Größe	Anschlussgröße d	Nenn-weite DN	Abmessungen (mm/in) LW	L	D	l	a	H	h	m	K	V	SW	i	d1	H2	Nenndruck (bar/PSI)	Gewicht (kg/lbs)	Bestellbezeichnungen (Lieferstandard)
02	G 1/8 BSP	4	5	100		70	55	58	40	22	160	14	12	10	6,5	101	500	1,60	TBV-3-G02-0001-M
			.20	3.94		2.76	2.17	2.28	1.57	.87	6.30	.55	.47	.39	.26	3.98	7250	3.52	
04	G 1/4 BSP	6	5	100		70	55	58	40	22	160	14	12	14	6,5	101	500	1,60	TBV-3-G04-0001-M
			.20	3.94		2.76	2.17	2.28	1.57	.87	6.30	.55	.47	.55	.26	3.98	7250	3.52	
06	G 3/8 BSP	10	8	115		80	65	68	50	27	171	14	14	14	6,5	119	500	2,70	TBV-3-G06-0001-M
			.31	4.53		3.15	2.56	2.68	1.97	1.06	6.73	.55	.55	.55	.26	4.69	7250	5.94	
08	G 1/2 BSP	13	13	136		100	80	78	60	31	171	14	14	16,3	9	129	400	4,90	TBV-3-G08-0001-M
			.51	5.35		3.94	3.15	3.07	2.36	1.22	6.73	.55	.55	.64	.35	5.08	5800	10.78	
10	G 5/8 BSP	16	13	139		100	80	78	60	31	171	14	14	18	9	129	400	4,90	TBV-3-G10-0001-M
			.51	5.47		3.94	3.15	3.07	2.36	1.22	6.73	.55	.55	.71	.35	5.08	5800	10.78	
12	G 3/4 BSP	20	18	154	138	113	85	88	67	36,5	306	16,5	17	18	8,5	159	315	6,70	TBV-3-G12-0001-M
			.71	6.06	5.43	4.45	3.35	3.46	2.64	1.44	12.05	.65	.67	.71	.33	6.26	4500	14.74	
16	G 1 BSP	25	23	172	138	119	85	103	82	47,5	306	16,5	17	20	8,5	174	315	8,30	TBV-3-G16-0001-M
			.91	6.77	5.43	4.69	3.35	4.06	3.23	1.87	12.05	.65	.67	.79	.33	6.85	4500	18.26	
20R	G 1-1/4 BSP	25/32	23	180	138	119	85	103	82	47,5	306	16,5	17	22	8,5	174	315	8,50	TBV-3-G20R-0001-M
			.91	7.09	5.43	4.69	3.35	4.06	3.23	1.87	12.05	.65	.67	.87	.33	6.85	4500	18.70	
24R	G 1-1/2 BSP	25/40	23	180	138	119	85	103	82	47,5	306	16,5	17	24	8,5	174	250	8,50	TBV-3-G24R-0001-M
			.91	7.09	5.43	4.69	3.35	4.06	3.23	1.87	12.05	.65	.67	.94	.33	6.85	3600	18.70	

Bitte Druckstufe der Rohrverbindung beachten.
Maße und Ausführung für Edelstahl können abweichen.

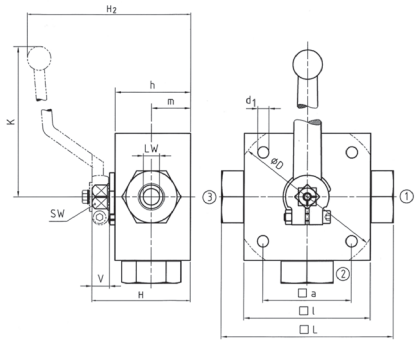

Hochdruck-Blockkugelhahn ▪ Typ TBV-3
3-Wege-Umschaltkugelhahn (T-Bohrung) ▪ NPT-Innengewinde (ANSI B1.20.1)

NPT-Innengewinde (ANSI B1.20.1)

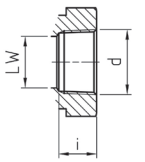

Der in der Tabelle dargestellte Lieferstandard beinhaltet folgende Werkstoffe für diese Baureihe:

- Gehäuse, Kugel und Welle: Stahl
- Schaltgriff: Aluminium (STAUFF Größen 02 und 04)
  Stahl (STAUFF Größen 06 bis 24R)
- Kugelsitz: Delrin® (POM)
- O-Ringe: FKM (Viton®)

STAUFF Größe	Anschlussgröße d	Nenn-weite DN	Abmessungen (mm/in) LW	L	D	l	a	H	h	m	K	V	SW	i	d1	H2	Nenndruck (bar/PSI)	Gewicht (kg/lbs)	Bestellbezeichnungen (Lieferstandard)
02	1/8 NPT	4	5	100		70	55	58	40	22	160	14	12	10,5	6,5	101	500	1,60	TBV-3-N02-0001-M
			.20	3.94		2.76	2.17	2.28	1.57	.87	6.30	.55	.47	.41	.26	3.98	7250	3.52	
04	1/4 NPT	6	5	100		70	55	58	40	22	160	14	12	13,7	6,5	101	500	1,60	TBV-3-N04-0001-M
			.20	3.94		2.76	2.17	2.28	1.57	.87	6.30	.55	.47	.54	.26	3.98	7250	3.52	
06	3/8 NPT	10	8	115		80	65	68	50	27	171	14	14	13,5	6,5	119	500	2,80	TBV-3-N06-0001-M
			.31	4.53		3.15	2.56	2.68	1.97	1.06	6.73	.55	.55	.53	.26	4.69	7250	6.16	
08	1/2 NPT	13	13	136		100	80	78	60	31	171	14	14	17	9	129	400	5,20	TBV-3-N08-0001-M
			.51	5.35		3.94	3.15	3.07	2.36	1.22	6.73	.55	.55	.67	.35	5.08	5800	11.44	
12	3/4NPT	20	18	154	138	113	85	88	67	36,5	306	16,5	17	18,3	8,5	159	315	6,80	TBV-3-N12-0001-M
			.71	6.06	5.43	4.45	3.35	3.46	2.64	1.44	12.05	.65	.67	.72	.33	6.26	4500	14.96	
16	1 NPT	25	23	172	138	119	85	103	82	47,5	306	16,5	17	21,6	8,5	174	315	8,50	TBV-3-N16-0001-M
			.91	6.77	5.43	4.69	3.35	4.06	3.23	1.87	12.05	.65	.67	.85	.33	6.85	4500	18.70	
20R	1-1/4 NPT	25/32	23	180	138	119	85	103	82	47,5	306	16,5	17	22,1	8,5	174	315	8,80	TBV-3-N20R-0001-M
			.91	7.09	5.43	4.69	3.35	4.06	3.23	1.87	12.05	.65	.67	.87	.33	6.85	4500	19.36	
24R	1-1/2 NPT	25/40	23	180	138	119	85	103	82	47,5	306	16,5	17	22,1	8,5	174	250	8,80	TBV-3-N24R-0001-M
			.91	7.09	5.43	4.69	3.35	4.06	3.23	1.87	12.05	.65	.67	.87	.33	6.85	3600	19.36	

Bitte Druckstufe der Rohrverbindung beachten.
Maße und Ausführung für Edelstahl können abweichen.

B

Hochdruck-Blockkugelhahn ▪ Typ TBV-3
3-Wege-Umschaltkugelhahn (T-Bohrung) ▪ UN/UNF-Innengewinde (SAE J 514)

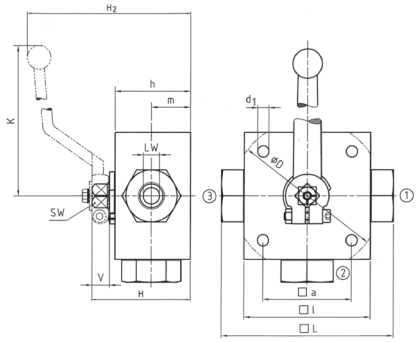

Der in der Tabelle dargestellte Lieferstandard beinhaltet folgende Werkstoffe für diese Baureihe:

- Gehäuse, Kugel und Welle: Stahl
- Schaltgriff: Aluminium (STAUFF Größe 04)
  Stahl (STAUFF Größen 06 und 16)
- Kugelsitz: Delrin® (POM)
- O-Ringe: FKM (Viton®)

UN/UNF-Innengewinde (SAE J 514)

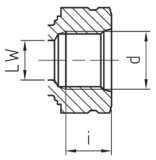

STAUFF Größe	Anschlussgröße d	Nenn-weite DN	Abmessungen (mm/in) LW	L	D	l	a	H	h	m	K	V	SW	i	d1	H2	Nenndruck (bar/PSI)	Gewicht (kg/lbs)	Bestellbezeichnungen (Lieferstandard)
04	7/16–20 UNF	6	5	100		70	55	58	40	22	160	14	12	14	6,5	101	500	1,60	TBV-3-U04-0001-M
	(1/4" SAE)		0,20	3,94		2,76	2,17	2,28	1,57	0,87	6,30	0,55	0,47	0,55	0,26	3,98	7250	3.52	
06	9/16–18 UNF	10	8	115		80	65	68	50	27	171	14	14	14	6,5	119	500	2,80	TBV-3-U06-0001-M
	(3/8" SAE)		0,31	4,53		3,15	2,56	2,68	1,97	1,06	6.73	0,55	0,55	0,55	0,26	4.69	7250	6.16	
08	3/4–16 UNF	13	13	144		100	80	78	60	31	171	14	14	16,3	9	129	400	5,20	TBV-3-U08-0001-M
	(1/2" SAE)		0,51	5.67		3,94	3,15	3,07	2,36	1,22	6.73	0,55	0,55	0,64	0,35	5.08	5800	11.44	
12	1-1/16–12 UN	20	18	164	138	113	85	88	67	36,5	306	16,5	17	18	8,5	159	315	6,80	TBV-3-U12-0001-M
	(3/4" SAE)		0,71	6.46	5,43	4,45	3,35	3,46	2,64	1,44	12.05	0,65	0,67	0,71	0,33	6.26	4500	14.96	
16	1-5/16–12 UN	25	23	180	138	119	85	103	82	47,5	306	16,5	17	20	8,5	174	315	8,50	TBV-3-U16-0001-M
	(1" SAE)		0,91	7.09	5,43	4,69	3,35	4,06	3,23	1,87	12.05	0,65	0,67	0,79	0,33	6.85	4500	18.70	

Bitte Druckstufe der Rohrverbindung beachten.
Maße und Ausführung für Edelstahl können abweichen.

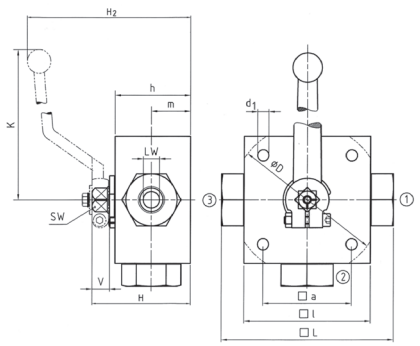

Hochdruck-Blockkugelhahn ▪ Typ TBV-3
3-Wege-Umschaltkugelhahn (T-Bohrung) ▪ 24°-Konusanschluss
Leichte Baureihe (DIN 2353 / ISO 8434-1)

24°-Konusanschluss (DIN 2353 / ISO 8434-1)

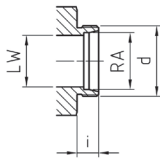

Der in der Tabelle dargestellte Lieferstandard beinhaltet folgende Werkstoffe für diese Baureihe:

- Gehäuse, Kugel und Welle: Stahl
- Schaltgriff: Aluminium (STAUFF Größen 02 und 04)
  Stahl (STAUFF Größen 05 bis 20R)
- Kugelsitz: Delrin® (POM)
- O-Ringe: FKM (Viton®)

Lieferung ohne Muttern und Schneidringe.

STAUFF Größe	Anschlussgröße d	Nenn-weite DN	Abmessungen (mm/in) RA	LW	L	D	l	a	H	h	m	K	V	SW	i	d1	H2	Nenndruck (bar/PSI)	Gewicht (kg/lbs)	Bestellbezeichnungen (Lieferstandard)
02	06L / M12 x 1,5	4	6	5	105		70	55	58	40	22	160	14	12	10	6,5	101	500	1,60	TBV-3-06L-0001-M
			.24	.20	4.13		2.76	2.17	2.28	1.57	.87	6.30	.55	.47	.39	.26	3.98	7250	3.52	
04	08L / M14 x 1,5	6	8	5	105		70	55	58	40	22	160	14	12	10	6,5	101	500	1,80	TBV-3-08L-0001-M
			.31	.20	4.13		2.76	2.17	2.28	1.57	.87	6.30	.55	.47	.39	.26	3.98	7250	3.96	
05	10L / M16 x 1,5	8	10	8	114		80	65	68	50	27	171	14	14	11	6,5	119	500	2,60	TBV-3-10L-0001-M
			.39	.31	4.49		3.15	2.56	2.68	1.97	1.06	6.73	.55	.55	.43	.26	4.69	7250	5.72	
06	12L / M18 x 1,5	10	12	8	114		80	65	68	50	27	171	14	14	11	6,5	119	500	2,60	TBV-3-12L-0001-M
			.47	.31	4.49		3.15	2.56	2.68	1.97	1.06	6.73	.55	.55	.43	.26	4.69	7250	5.72	
08	15L / M22 x 1,5	13	15	13	137		100	80	78	60	31	171	14	14	12	9	129	400	4,70	TBV-3-15L-0001-M
			.59	.51	5.39		3.94	3.15	3.07	2.36	1.22	6.73	.55	.55	.47	.35	5.08	5800	10.34	
10	18L / M26 x 1,5	16	18	18	137		113	85	88	67	36,5	171	16,5	17	12	8,5	129	400	4,70	TBV-3-18LDN16-0001-M
			.71	.71	5.39		4.45	3.35	3.46	2.64	1.44	6.73	.65	.67	.47	.33	5.08	5800	10.34	
12	22L / M30 x 2	20	22	23	152	138	119	85	103	82	47,5	306	16,5	17	14	8,5	159	315	6,60	TBV-3-22L-0001-M
			.87	.91	5.98	5.43	4.69	3.35	4.06	3.23	1.87	12.05	.65	.67	.55	.33	6.26	4500	14.52	
16	28L / M36 x 2	25	28	23	166	138	119	85	103	82	47,5	306	16,5	17	14	8,5	174	315	8,00	TBV-3-28L-0001-M
			1.10	.91	6.54	5.43	4.69	3.35	4.06	3.23	1.87	12.05	.65	.67	.55	.33	6.85	4500	17.60	
20R	35L / M45 x 2	25/32	35	23	170	138	119	85	103	82	47,5	306	16,5	17	16	8,5	174	315	8,12	TBV-3-35LDN25-0001-M
			1.38	.91	6.69	5.43	4.69	3.35	4.06	3.23	1.87	12.05	.65	.67	.63	.33	6.85	4500	17.86	

Bitte Druckstufe der Rohrverbindung beachten.
Maße und Ausführung für Edelstahl können abweichen.

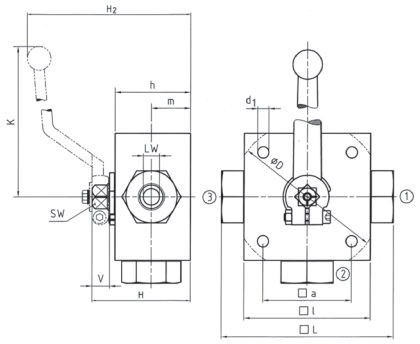

Hochdruck-Blockkugelhahn ▪ Typ TBV-3
3-Wege-Umschaltkugelhahn (T-Bohrung) ▪ 24°-Konusanschluss
Schwere Baureihe (DIN 2353 / ISO 8434-1)

24°-Konusanschluss (DIN 2353 / ISO 8434-1)

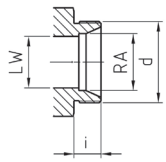

Der in der Tabelle dargestellte Lieferstandard beinhaltet folgende Werkstoffe für diese Baureihe:

- Gehäuse, Kugel und Welle: Stahl
- Schaltgriff: Aluminium (STAUFF Größen 02 und 04)
  Stahl (STAUFF Größen 05 bis 20R)
- Kugelsitz: Delrin® (POM)
- O-Ringe: FKM (Viton®)

Lieferung ohne Muttern und Schneidringe.

STAUFF Größe	Anschlussgröße d	Nenn-weite DN	Abmessungen (mm/in) RA	LW	L	D	l	a	H	h	m	K	V	SW	i	d1	H2	Nenndruck (bar/PSI)	Gewicht (kg/lbs)	Bestellbezeichnungen (Lieferstandard)
02	08S / M16 x 1,5	4	8	5	105		70	55	58	40	22	160	14	12	12	6,5	101	500	1,60	TBV-3-08S-0001-M
			.31	.20	4.13		2.76	2.17	2.28	1.57	.87	6.30	.55	.47	.47	.26	3.98	7250	3.52	
04	10S / M18 x 1,5	6	10	5	105		70	55	58	40	22	160	14	12	12	6,5	101	500	1,80	TBV-3-10S-0001-M
			.39	.20	4.13		2.76	2.17	2.28	1.57	.87	6.30	.55	.47	.47	.26	3.98	7250	3.96	
05	12S / M20 x 1,5	8	12	8	116		80	65	68	50	27	171	14	14	12	6,5	119	500	2,60	TBV-3-12S-0001-M
			.47	.31	4.57		3.15	2.56	2.68	1.97	1.06	6.73	.55	.55	.47	.26	4.69	7250	5.72	
06	14S / M22 x 1,5	10	14	8	120		80	65	68	50	27	171	14	14	14	6,5	119	500	2,60	TBV-3-14S-0001-M
			.55	.31	4.72		3.15	2.56	2.68	1.97	1.06	6.73	.55	.55	.55	.26	4.69	7250	5.72	
08	16S / M24 x 1,5	13	16	13	141		100	80	78	60	31	171	14	14	14	9	129	400	4,70	TBV-3-16S-0001-M
			.63	.51	5.55		3.94	3.15	3.07	2.36	1.22	6.73	.55	.55	.55	.35	5.08	5800	10.34	
10	20S / M30 x 2	16	20	18	145		113	80	88	67	36,5	171	16,5	14	16	8,5	129	400	4,70	TBV-3-20S-0001-M
			.79	.71	5.71		4.45	3.15	3.46	2.64	1.44	6.73	.65	.55	.63	.33	5.08	5800	10.34	
12	25S / M36 x 2	20	25	23	160	138	119	80	103	82	47,5	306	16,5	14	18	8,5	159	315	6,60	TBV-3-25S-0001-M
			.98	.91	6.30	5.43	4.69	3.15	4.06	3.23	1.87	12.05	.65	.55	.71	.33	6.26	4500	14.52	
16	30S / M42 x 2	25	30	23	176	138	119	80	103	82	47,5	306	16,5	14	20	8,5	174	315	8,00	TBV-3-30S-0001-M
			1.18	.91	6.93	5.43	4.69	3.15	4.06	3.23	1.87	12.05	.65	.55	.79	.33	6.85	4500	17.60	
20R	38S / M52 x 2	25/32	38	23	180	138	119	80	103	82	47,5	306	16,5	14	22	8,5	174	315	8,12	TBV-3-38SDN25-0001-M
			1.50	.91	7.09	5.43	4.69	3.15	4.06	3.23	1.87	12.05	.65	.55	.87	.33	6.85	4500	17.86	

Bitte Druckstufe der Rohrverbindung beachten.
Maße und Ausführung für Edelstahl können abweichen.

B

Hochdruck-Blockkugelhahn ▪ Typ TBV-4

Druckbeaufschlagung über sämtliche Anschlüsse

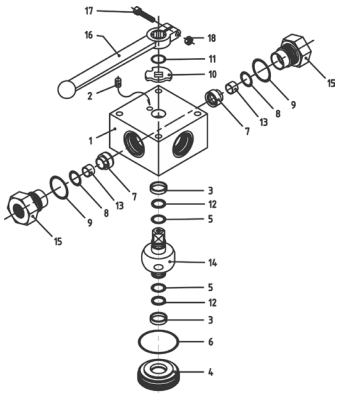

Stückliste

Nr.	Anz.	Beschreibung
1	1	Gehäuse
2	1	Anschlagstift
3*	2	Lager
4	1	Zapfenführung
5*	2	O-Ring (Zapfen)
6*	1	O-Ring (Führung)
7*	4	Kugelsitz
8*	4	O-Ring (Kugelsitz)
9*	4	O-Ring (Verschraubung)
10	1	Anschlagscheibe
11	1	Sprengring
12*	2	Zusatzring (Zapfen)
13	4	Kugelsitzauflage
14	1	Ventilzapfen
15	4	Verschraubung
16	1	Schaltgriff
17	1	Klemmschraube

Produktmerkmale

Vier-Wege-Hochdruck-Blockkugelhähne konzipiert als Umschaltarmaturen (T-Bohrung, 90°-Schaltweg) für Hydraulikanwendungen

Standard-Ausführung
- Blockausführung für den Rohrleitungseinbau
- Mehrwegeventil mit Ventilzapfen
- Mit Schaltgriff ausgestattet

Standard-Werkstoffe
- Gehäuse: Stahl, Zink/Eisen-beschichtet
- Kugel: Stahl, hartverchromt
- Welle: Stahl
- Schaltgriff: Aluminium (STAUFF Größen 02 und 04)
  Stahl (STAUFF Größen 06 bis 24R)
- Kugelsitz: Delrin® (POM)
- O-Ringe: FKM (Viton®)

Standard-Anschlüsse / -Anschlussgrößen
- BSP-Innengewinde (DIN ISO 228) >G 1-1/2 BSP
- NPT-Innengewinde (ANSI B1.20.1) >1-1/2 NPT
- UN/UNF-Innengewinde (SAE J 514) >1-5/16–12 UN (1" SAE)
- 24°-Konusanschluss (DIN 2353 / ISO 8434-1) >35L
- 24°-Konusanschluss (DIN 2353 / ISO 8434-1) >38S

Druckbeaufschlagung über alle Anschlüsse möglich!

Druckbereich
- Druckbereich: bis zu 500 bar / 7250 PSI (abhängig von der Nenngröße und den ausgewählten Werkstoffen)

Temperaturbereich
- Temperatur-Einsatzbereich:
  -20 °C ... +100 °C / -4 °F ... + 212 °F

Optionen / Zubehör
- Alternative Griffausführungen/-werkstoffe (siehe Seite 114)
- Abschließvorrichtungen (siehe Seiten 115-117)
- Stellantriebe (siehe Seite 118)
- End-/Näherungsschalter (siehe Seite 118)
- Gehäuse aus Edelstahl
- Kugel und Schaltwelle aus Edelstahl
- Alternative Kugelsitz- und Dichtungswerkstoffe für höhere Temperaturen oder aggressive Medien
- Dichtungssätze (enthalten die oben mit * markierten Bauteile)

Bohrbild
- Symbol: T **P13**
- Überdeckung: positiv
- Schaltweg: 90°

- Anschlag der Endstellung:

Alternative Bohrbilder finden Sie auf den Seiten 120-121.

Bestellschlüssel

TBV	-	4	-	G	02	-	0	0	0	1	-	M	-	-
①		②		③	④		⑤	⑥	⑦	⑧		⑨	⑩	⑪

① Typ

Mehr-Wege-Kugelhahn mit T-Bohrung	**TBV**

② Anzahl der Anschlüsse

4 Anschlüsse (Vier-Wege-Kugelhahn)	**4**

③ Anschlussart

BSP-Innengewinde (DIN ISO 228)	**G**
NPT-Innengewinde (ANSI B1.20.1)	**N**
UN/UNF-Innengewinde (SAE J 514)	**U**
24°-Konusanschluss (Leichte / Schwere Baureihe)	**—**

Wenden Sie sich an STAUFF für andere Anschlussarten.

④ Anschlussgröße

STAUFF Größe (entsprechend Maßtabelle)
für Anschlussarten G, N und U:

02	04	06	08	10	12	16	20R	24R

Rohrmaß (entsprechend Maßtabelle)
für 24°-Konusanschluss (Leichte Baureihe):

06L	08L	10L	12L	15L	18L	22L	28L	35L

Rohrmaß (entsprechend Maßtabelle)
für 24°-Konusanschluss (Schwere Baureihe):

08S	10S	12S	14S	16S	20S	25S	30S	38S

Wenden Sie sich an STAUFF für andere Anschlussgrößen.

⑤ Werkstoff / Oberfläche: Gehäuse

Stahl, Zink/Eisen-beschichtet	**0**
Edelstahl V4A (AISI 316Ti)	**1**

Hinweis: Edelstahl-Ausführung kann in Maß und Ausführung abweichen.
Alternative Werkstoffe / Oberflächen auf Anfrage.
Bitte wenden Sie sich an STAUFF.

⑥ Werkstoff: Kugel / Schaltwelle

Kugel: Stahl, hartverchromt Welle: Stahl	**0**
Kugel / Welle: Edelstahl V4A (AISI 316Ti)	**1**

Alternative Werkstoffe / Oberflächen auf Anfrage.
Bitte wenden Sie sich an STAUFF.

⑦ Werkstoff: Kugelsitz

Delrin® (POM)	**0**

Alternative Werkstoffe auf Anfrage.
Bitte wenden Sie sich an STAUFF.

⑧ Werkstoff: O-Ringe

NBR (Buna-N®)	**0**
FKM (Viton®)	**1**
EPDM	**3**

Alternative Werkstoffe auf Anfrage.
Bitte wenden Sie sich an STAUFF.

⑨ Fertigungsschlüssel

Fertigungsschlüssel für sämtliche Anschlussarten	**M**

⑩ Schaltgriff-Optionen

Mit Standard-Schaltgriff entsprechend Maßtabelle	**—**
Ohne Schaltgriff	**0**

Alternative Schaltgriffe können separat bestellt werden.
Siehe Seite 114 für weitere Informationen.

⑪ Optionen / Zubehör

Ohne Zubehör	**—**
Mit Abschließvorrichtung LD4	**LD4**

Siehe Seiten 115-119 für weitere Informationen und Optionen.

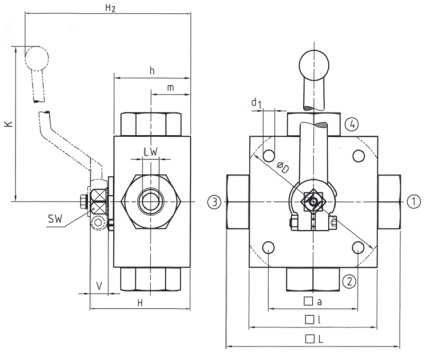

Hochdruck-Blockkugelhahn ▪ Typ TBV-4
4-Wege-Umschaltkugelhahn (T-Bohrung) ▪ BSP-Innengewinde (DIN ISO 228)

BSP-Innengewinde (DIN ISO 228)

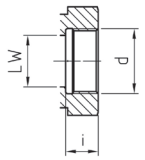

Der in der Tabelle dargestellte Lieferstandard beinhaltet folgende Werkstoffe für diese Baureihe:

- Gehäuse, Kugel und Welle: Stahl
- Schaltgriff: Aluminium (STAUFF Größen 02 und 04)
  Stahl (STAUFF Größen 06 bis 24R)
- Kugelsitz: Delrin® (POM)
- O-Ringe: FKM (Viton®)

B

STAUFF Größe	Anschlussgröße d	Nenn-weite DN	Abmessungen (mm/in) LW	L	D	l	a	H	h	m	K	V	SW	i	d1	H2	Nenndruck (bar/PSI)	Gewicht (kg/lbs)	Bestellbezeichnungen (Lieferstandard)
02	G 1/8 BSP	4	5	100		70	55	58	40	22	160	14	12	10	6,5	101	500	1,60	TBV-4-G02-0001-M
			.20	3.94		2.76	2.17	2.28	1.57	.87	6.30	.55	.47	.39	.26	3.98	7250	3.52	
04	G 1/4 BSP	6	5	100		70	55	58	40	22	160	14	12	14	6,5	101	500	1,60	TBV-4-G04-0001-M
			.20	3.94		2.76	2.17	2.28	1.57	.87	6.30	.55	.47	.55	.26	3.98	7250	3.52	
06	G 3/8 BSP	10	8	115		80	65	68	50	27	171	14	14	14	6,5	119	500	2,80	TBV-4-G06-0001-M
			.31	4.53		3.15	2.56	2.68	1.97	1.06	6.73	.55	.55	.55	.26	4.69	7250	6.16	
08	G 1/2 BSP	13	13	136		100	80	78	60	31	171	14	14	16,3	9	129	400	4,90	TBV-4-G08-0001-M
			.51	5.35		3.94	3.15	3.07	2.36	1.22	6.73	.55	.55	.64	.35	5.08	5800	10.78	
10	G 5/8 BSP	16	13	139		100	80	78	60	31	171	14	14	18	9	129	400	4,90	TBV-4-G10-0001-M
			.51	5.47		3.94	3.15	3.07	2.36	1.22	6.73	.55	.55	.71	.35	5.08	5800	10.78	
12	G 3/4 BSP	20	18	154	138	113	85	88	67	36,5	306	16,5	17	18	8,5	159	315	6,80	TBV-4-G12-0001-M
			.71	6.06	5.43	4.45	3.35	3.46	2.64	1.44	12.05	.65	.67	.71	.33	6.26	4500	14.96	
16	G 1 BSP	25	23	172	138	119	85	103	82	47,5	306	16,5	17	20	8,5	174	315	8,50	TBV-4-G16-0001-M
			.91	6.77	5.43	4.69	3.35	4.06	3.23	1.87	12.05	.65	.67	.79	.33	6.85	4500	18.70	
20R	G 1-1/4 BSP	25/32	23	180	138	119	85	103	82	47,5	306	16,5	17	22	8,5	174	315	8,80	TBV-4-G20R-0001-M
			.91	7.09	5.43	4.69	3.35	4.06	3.23	1.87	12.05	.65	.67	.87	.33	6.85	4500	19.36	
24R	G 1-1/2 BSP	25/40	23	180	138	119	85	103	82	47,5	306	16,5	17	24	8,5	174	250	8,80	TBV-4-G24R-0001-M
			.91	7.09	5.43	4.69	3.35	4.06	3.23	1.87	12.05	.65	.67	.94	.33	6.85	3600	19.36	

Bitte Druckstufe der Rohrverbindung beachten.
Maße und Ausführung für Edelstahl können abweichen.

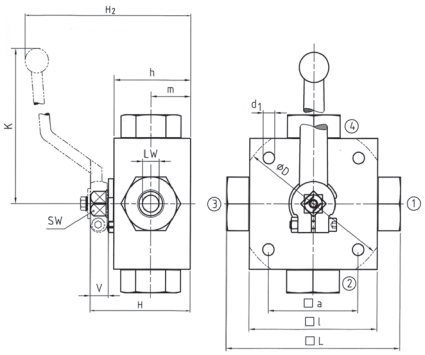

Hochdruck-Blockkugelhahn ▪ Typ TBV-4
4-Wege-Umschaltkugelhahn (T-Bohrung) ▪ NPT-Innengewinde (ANSI B1.20.1)

NPT-Innengewinde (ANSI B1.20.1)

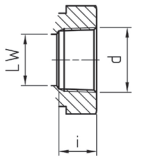

Der in der Tabelle dargestellte Lieferstandard beinhaltet folgende Werkstoffe für diese Baureihe:

- Gehäuse, Kugel und Welle: Stahl
- Schaltgriff: Aluminium (STAUFF Größen 02 und 04)
  Stahl (STAUFF Größen 06 bis 24R)
- Kugelsitz: Delrin® (POM)
- O-Ringe: FKM (Viton®)

STAUFF Größe	Anschlussgröße d	Nenn-weite DN	Abmessungen (mm/in) LW	L	D	l	a	H	h	m	K	V	SW	i	d1	H2	Nenndruck (bar/PSI)	Gewicht (kg/lbs)	Bestellbezeichnungen (Lieferstandard)
02	1/8 NPT	4	5	100		70	55	58	40	22	160	14	12	10,5	6,5	101	500	1,60	TBV-4-N02-0001-M
			.20	3.94		2.76	2.17	2.28	1.57	.87	6.30	.55	.47	.41	.26	3.98	7250	3.52	
04	1/4 NPT	6	5	100		70	55	58	40	22	160	14	12	13,7	6,5	101	500	1,60	TBV-4-N04-0001-M
			.20	3.94		2.76	2.17	2.28	1.57	.87	6.30	.55	.47	.54	.26	3.98	7250	3.52	
06	3/8 NPT	10	8	115		80	65	68	50	27	171	14	14	13,5	6,5	119	500	2,80	TBV-4-N06-0001-M
			.31	4.53		3.15	2.56	2.68	1.97	1.06	6.73	.55	.55	.53	.26	4.69	7250	6.16	
08	1/2 NPT	13	13	136		100	80	78	60	31	171	14	14	17	9	129	400	4,90	TBV-4-N08-0001-M
			.51	5.35		3.94	3.15	3.07	2.36	1.22	6.73	.55	.55	.67	.35	5.08	5800	10.78	
12	3/4NPT	20	18	154	138	113	85	88	67	36,5	306	16,5	17	18,3	8,5	159	315	6,80	TBV-4-N12-0001-M
			.71	6.06	5.43	4.45	3.35	3.46	2.64	1.44	12.05	.65	.67	.72	.33	6.26	4500	14.96	
16	1 NPT	25	23	172	138	119	85	103	82	47,5	306	16,5	17	21,6	8,5	174	315	8,50	TBV-4-N16-0001-M
			.91	6.77	5.43	4.69	3.35	4.06	3.23	1.87	12.05	.65	.67	.85	.33	6.85	4500	18.70	
20R	1-1/4 NPT	25/32	23	180	138	119	85	103	82	47,5	306	16,5	17	22,1	8,5	174	315	8,80	TBV-4-N20R-0001-M
			.91	7.09	5.43	4.69	3.35	4.06	3.23	1.87	12.05	.65	.67	.87	.33	6.85	4500	19.36	
24R	1-1/2 NPT	25/40	23	180	138	119	85	103	82	47,5	306	16,5	17	22,1	8,5	174	250	8,80	TBV-4-N24R-0001-M
			.91	7.09	5.43	4.69	3.35	4.06	3.23	1.87	12.05	.65	.67	.87	.33	6.85	3600	19.36	

Bitte Druckstufe der Rohrverbindung beachten.
Maße und Ausführung für Edelstahl können abweichen.

B

Hochdruck-Blockkugelhahn ▪ Typ TBV-4
4-Wege-Umschaltkugelhahn (T-Bohrung) ▪ UN/UNF-Innengewinde (SAE J 514)

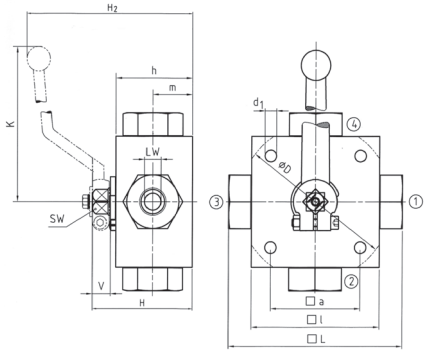

Der in der Tabelle dargestellte Lieferstandard beinhaltet folgende Werkstoffe für diese Baureihe:

- Gehäuse, Kugel und Welle: Stahl
- Schaltgriff: Aluminium (STAUFF Größe 04)
  Stahl (STAUFF Größen 06 und 16)
- Kugelsitz: Delrin® (POM)
- O-Ringe: FKM (Viton®)

UN/UNF-Innengewinde (SAE J 514)

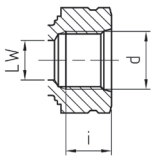

STAUFF Größe	Anschlussgröße d	Nenn-weite DN	Abmessungen (mm/in) LW	L	D	l	a	H	h	m	K	V	SW	i	d1	H2	Nenndruck (bar/PSI)	Gewicht (kg/lbs)	Bestellbezeichnungen (Lieferstandard)
04	7/16–20 UNF	6	5	100		70	55	58	40	22	160	14	12	14	6,5	101	500	1,60	TBV-4-U04-0001-M
	(1/4" SAE)		0,20	3,94		2,76	2,17	2,28	1,57	0,87	6,30	0,55	0,47	0,55	0,26	3,98	7250	3.52	
06	9/16–18 UNF	10	8	115		80	65	68	50	27	171	14	14	14	6,5	119	500	2,80	TBV-4-U06-0001-M
	(3/8" SAE)		0,31	4,53		3,15	2,56	2,68	1,97	1,06	6.73	0,55	0,55	0,55	0,26	4.69	7250	6.16	
08	3/4–16 UNF	13	13	144		100	80	78	60	31	171	14	14	16,3	9	129	400	5,20	TBV-4-U08-0001-M
	(1/2" SAE)		0,51	5.67		3,94	3,15	3,07	2,36	1,22	6.73	0,55	0,55	0,64	0,35	5.08	5800	11.44	
12	1-1/16–12 UN	20	18	164	138	113	85	88	67	36,5	306	16,5	17	18	8,5	159	315	6,80	TBV-4-U12-0001-M
	(3/4" SAE)		0,71	6.46	5,43	4,45	3,35	3,46	2,64	1,44	12.05	0,65	0,67	0,71	0,33	6.26	4500	14.96	
16	1-5/16–12 UN	25	23	180	138	119	85	103	82	47,5	306	16,5	17	20	8,5	174	315	8,50	TBV-4-U16-0001-M
	(1" SAE)		0,91	7.09	5,43	4,69	3,35	4,06	3,23	1,87	12.05	0,65	0,67	0,79	0,33	6.85	4500	18.70	

Bitte Druckstufe der Rohrverbindung beachten.
Maße und Ausführung für Edelstahl können abweichen.

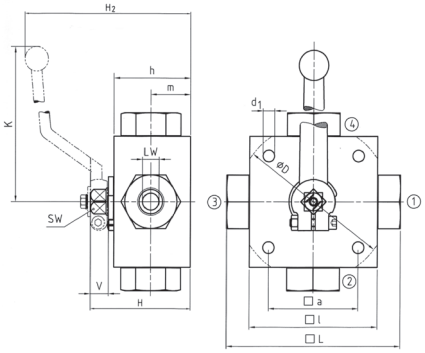

Hochdruck-Blockkugelhahn ▪ Typ TBV-4
4-Wege-Umschaltkugelhahn (T-Bohrung) ▪ 24°-Konusanschluss
Leichte Baureihe (DIN 2353 / ISO 8434-1)

Lieferung ohne Muttern und Schneidringe.

24°-Konusanschluss (DIN 2353 / ISO 8434-1)

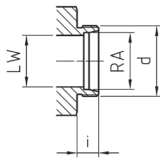

Der in der Tabelle dargestellte Lieferstandard beinhaltet folgende Werkstoffe für diese Baureihe:

- Gehäuse, Kugel und Welle: Stahl
- Schaltgriff: Aluminium (STAUFF Größen 02 und 04)
  Stahl (STAUFF Größen 05 bis 20R)
- Kugelsitz: Delrin® (POM)
- O-Ringe: FKM (Viton®)

STAUFF Größe	Anschlussgröße d	Nenn-weite DN	Abmessungen (mm/in) RA	LW	L	D	l	a	H	h	m	K	V	SW	i	d1	H2	Nenndruck (bar/PSI)	Gewicht (kg/lbs)	Bestellbezeichnungen (Lieferstandard)
02	06L / M12 x 1,5	4	6	5	105		70	55	58	40	22	160	14	12	10	6,5	101	500	1,60	TBV-4-06L-0001-M
			.24	.20	4.13		2.76	2.17	2.28	1.57	.87	6.30	.55	.47	.39	.26	3.98	7250	3.52	
04	08L / M14 x 1,5	6	8	5	105		70	55	58	40	22	160	14	12	10	6,5	101	500	1,80	TBV-4-08L-0001-M
			.31	.20	4.13		2.76	2.17	2.28	1.57	.87	6.30	.55	.47	.39	.26	3.98	7250	3.96	
05	10L / M16 x 1,5	8	10	8	114		80	65	68	50	27	171	14	14	11	6,5	119	500	2,60	TBV-4-10L-0001-M
			.39	.31	4.49		3.15	2.56	2.68	1.97	1.06	6.73	.55	.55	.43	.26	4.69	7250	5.72	
06	12L / M18 x 1,5	10	12	8	114		80	65	68	50	27	171	14	14	11	6,5	119	500	2,60	TBV-4-12L-0001-M
			.47	.31	4.49		3.15	2.56	2.68	1.97	1.06	6.73	.55	.55	.43	.26	4.69	7250	5.72	
08	15L / M22 x 1,5	13	15	13	137		100	80	78	60	31	171	14	14	12	9	129	400	4,70	TBV-4-15L-0001-M
			.59	.51	5.39		3.94	3.15	3.07	2.36	1.22	6.73	.55	.55	.47	.35	5.08	5800	10.34	
10	18L / M26 x 1,5	16	18	18	137		113	85	88	67	36,5	171	16,5	17	12	8,5	129	400	4,70	TBV-4-18LDN16-0001-M
			.71	.71	5.39		4.45	3.35	3.46	2.64	1.44	6.73	.65	.67	.47	.33	5.08	5800	10.34	
12	22L / M30 x 2	20	22	23	152	138	119	85	103	82	47,5	306	16,5	17	14	8,5	159	315	6,60	TBV-4-22L-0001-M
			.87	.91	5.98	5.43	4.69	3.35	4.06	3.23	1.87	12.05	.65	.67	.55	.33	6.26	4500	14.52	
16	28L / M36 x 2	25	28	23	166	138	119	85	103	82	47,5	306	16,5	17	14	8,5	174	315	8,00	TBV-4-28L-0001-M
			1.10	.91	6.54	5.43	4.69	3.35	4.06	3.23	1.87	12.05	.65	.67	.55	.33	6.85	4500	17.60	
20R	35L / M45 x 2	25/32	35	23	170	138	119	85	103	82	47,5	306	16,5	17	16	8,5	174	315	8,12	TBV-4-35LDN25-0001-M
			1.38	.91	6.69	5.43	4.69	3.35	4.06	3.23	1.87	12.05	.65	.67	.63	.33	6.85	4500	17.86	

Bitte Druckstufe der Rohrverbindung beachten.
Maße und Ausführung für Edelstahl können abweichen.

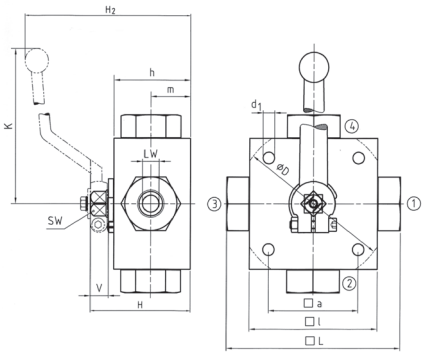

Hochdruck-Blockkugelhahn ▪ Typ TBV-4
4-Wege-Umschaltkugelhahn (T-Bohrung) ▪ 24°-Konusanschluss
Schwere Baureihe (DIN 2353 / ISO 8434-1)

Lieferung ohne Muttern und Schneidringe.

24°-Konusanschluss (DIN 2353 / ISO 8434-1)

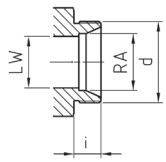

Der in der Tabelle dargestellte Lieferstandard beinhaltet folgende Werkstoffe für diese Baureihe:

- Gehäuse, Kugel und Welle: Stahl
- Schaltgriff: Aluminium (STAUFF Größen 02 und 04)
  Stahl (STAUFF Größen 05 bis 20R)
- Kugelsitz: Delrin® (POM)
- O-Ringe: FKM (Viton®)

STAUFF Größe	Anschlussgröße d	Nenn-weite DN	Abmessungen (mm/in) RA	LW	L	D	l	a	H	h	m	K	V	SW	i	d1	H2	Nenndruck (bar/PSI)	Gewicht (kg/lbs)	Bestellbezeichnungen (Lieferstandard)
02	08S / M16 x 1,5	4	8	5	105		70	55	58	40	22	160	14	12	12	6,5	101	500	1,60	TBV-4-08S-0001-M
			.31	.20	4.13		2.76	2.17	2.28	1.57	.87	6.30	.55	.47	.47	.26	3.98	7250	3.52	
04	10S / M18 x 1,5	6	10	5	105		70	55	58	40	22	160	14	12	12	6,5	101	500	1,80	TBV-4-10S-0001-M
			.39	.20	4.13		2.76	2.17	2.28	1.57	.87	6.30	.55	.47	.47	.26	3.98	7250	3.96	
05	12S / M20 x 1,5	8	12	8	116		80	65	68	50	27	171	14	14	12	6,5	119	500	2,60	TBV-4-12S-0001-M
			.47	.31	4.57		3.15	2.56	2.68	1.97	1.06	6.73	.55	.55	.47	.26	4.69	7250	5.72	
06	14S / M22 x 1,5	10	14	8	120		80	65	68	50	27	171	14	14	14	6,5	119	500	2,60	TBV-4-14S-0001-M
			.55	.31	4.72		3.15	2.56	2.68	1.97	1.06	6.73	.55	.55	.55	.26	4.69	7250	5.72	
08	16S / M24 x 1,5	13	16	13	141		100	80	78	60	31	171	14	14	14	9	129	400	4,70	TBV-4-16S-0001-M
			.63	.51	5.55		3.94	3.15	3.07	2.36	1.22	6.73	.55	.55	.55	.35	5.08	5800	10.34	
10	20S / M30 x 2	16	20	18	145		113	80	88	67	36,5	171	16,5	14	16	8,5	129	400	4,70	TBV-4-20S-0001-M
			.79	.71	5.71		4.45	3.15	3.46	2.64	1.44	6.73	.65	.55	.63	.33	5.08	5800	10.34	
12	25S / M36 x 2	20	25	23	160	138	119	80	103	82	47,5	306	16,5	14	18	8,5	159	315	6,60	TBV-4-25S-0001-M
			.98	.91	6.30	5.43	4.69	3.15	4.06	3.23	1.87	12.05	.65	.55	.71	.33	6.26	4500	14.52	
16	30S / M42 x 2	25	30	23	176	138	119	80	103	82	47,5	306	16,5	14	20	8,5	174	315	8,00	TBV-4-30S-0001-M
			1.18	.91	6.93	5.43	4.69	3.15	4.06	3.23	1.87	12.05	.65	.55	.79	.33	6.85	4500	17.60	
20R	38S / M52 x 2	25/32	38	23	180	138	119	80	103	82	47,5	306	16,5	14	22	8,5	174	315	8,12	TBV-4-38SDN25-0001-M
			1.50	.91	7.09	5.43	4.69	3.15	4.06	3.23	1.87	12.05	.65	.55	.87	.33	6.85	4500	17.86	

Bitte Druckstufe der Rohrverbindung beachten.
Maße und Ausführung für Edelstahl können abweichen.

B

Hochdruck-Blockkugelhahn ▪ Typ XBV-4

Druckbeaufschlagung über sämtliche Anschlüsse

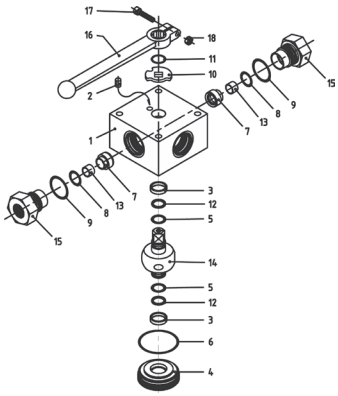

Stückliste

Nr.	Anz.	Beschreibung
1	1	Gehäuse
2	1	Anschlagstift
3*	2	Lager
4	1	Zapfenführung
5*	2	O-Ring (Zapfen)
6*	1	O-Ring (Führung)
7*	4	Kugelsitz
8*	4	O-Ring (Kugelsitz)
9*	4	O-Ring (Verschraubung)
10	1	Anschlagscheibe
11	1	Sprengring
12*	2	Zusatzring (Zapfen)
13	4	Kugelsitzauflage
14	1	Ventilzapfen
15	4	Verschraubung
16	1	Schaltgriff
17	1	Klemmschraube

Produktmerkmale

Vier-Wege-Hochdruck-Blockkugelhähne konzipiert als Umschaltarmaturen (Doppel-L-Bohrung, 90°-Schaltweg mit Sperrstellung) für Hydraulikanwendungen

Standard-Ausführung
- Blockausführung für den Rohrleitungseinbau
- Mehrwegeventil mit Ventilzapfen
- Mit Schaltgriff ausgestattet

Standard-Werkstoffe
- Gehäuse: Stahl, Zink/Eisen-beschichtet
- Kugel: Stahl, hartverchromt
- Welle: Stahl
- Schaltgriff: Aluminium (STAUFF Größen 02 und 04)
  Stahl (STAUFF Größen 06 bis 24R)
- Kugelsitz: Delrin® (POM)
- O-Ringe: FKM (Viton®)

Standard-Anschlüsse / -Anschlussgrößen
- BSP-Innengewinde (DIN ISO 228) >G 1-1/2 BSP
- NPT-Innengewinde (ANSI B1.20.1) >1-1/2 NPT
- UN/UNF-Innengewinde (SAE J 514) >1-5/16–12 UN (1" SAE)
- 24°-Konusanschluss (DIN 2353 / ISO 8434-1) >35L
- 24°-Konusanschluss (DIN 2353 / ISO 8434-1) >38S

Druckbeaufschlagung über alle Anschlüsse möglich!

Druckbereich
- Druckbereich: bis zu 500 bar / 7250 PSI (abhängig von der Nenngröße und den ausgewählten Werkstoffen)

Temperaturbereich
- Temperatur-Einsatzbereich:
  -20 °C ... +100 °C / -4 °F ... + 212 °F

Optionen / Zubehör
- Alternative Griffausführungen/-werkstoffe (siehe Seite 114)
- Abschließvorrichtungen (siehe Seiten 115-117)
- Stellantriebe (siehe Seite 118)
- End-/Näherungsschalter (siehe Seite 118)
- Gehäuse aus Edelstahl
- Kugel und Schaltwelle aus Edelstahl
- Alternative Kugelsitz- und Dichtungswerkstoffe für höhere Temperaturen oder aggressive Medien
- Dichtungssätze (enthalten die oben mit * markierten Bauteile)

Bohrbild
- Symbol: X
- Überdeckung: negativ
- Schaltweg: 90° mit Sperrstellung
- Anschlag der Endstellung:

P14

Alternative Bohrbilder finden Sie auf den Seiten 120-121.

Bestellschlüssel

XBV	-	4	-	G	02	-	0	0	0	1	-	M	-	-
①		②		③	④		⑤	⑥	⑦	⑧		⑨	⑩	⑪

① Typ

Mehr-Wege-Kugelhahn mit Doppel-L-Bohrung	**XBV**

② Anzahl der Anschlüsse

4 Anschlüsse (Vier-Wege-Kugelhahn)	**4**

③ Anschlussart

BSP-Innengewinde (DIN ISO 228)	**G**
NPT-Innengewinde (ANSI B1.20.1)	**N**
UN/UNF-Innengewinde (SAE J 514)	**U**
24°-Konusanschluss (Leichte / Schwere Baureihe)	**—**

Wenden Sie sich an STAUFF für andere Anschlussarten.

④ Anschlussgröße

STAUFF Größe (entsprechend Maßtabelle)
für Anschlussarten G, N und U:

02	**04**	**06**	**08**	**10**	**12**	**16**	**20R**	**24R**

Rohrmaß (entsprechend Maßtabelle)
für 24°-Konusanschluss (Leichte Baureihe):

06L	**08L**	**10L**	**12L**	**15L**	**18L**	**22L**	**28L**	**35L**

Rohrmaß (entsprechend Maßtabelle)
für 24°-Konusanschluss (Schwere Baureihe):

08S	**10S**	**12S**	**14S**	**16S**	**20S**	**25S**	**30S**	**38S**

Wenden Sie sich an STAUFF für andere Anschlussgrößen.

⑤ Werkstoff / Oberfläche: Gehäuse

Stahl, Zink/Eisen-beschichtet	**0**
Edelstahl V4A (AISI 316Ti)	**1**

Hinweis: Edelstahl-Ausführung kann in Maß und Ausführung abweichen.
Alternative Werkstoffe / Oberflächen auf Anfrage.
Bitte wenden Sie sich an STAUFF.

⑥ Werkstoff: Kugel / Schaltwelle

Kugel: Stahl, hartverchromt Welle: Stahl	**0**
Kugel / Welle: Edelstahl V4A (AISI 316Ti)	**1**

Alternative Werkstoffe / Oberflächen auf Anfrage.
Bitte wenden Sie sich an STAUFF.

⑦ Werkstoff: Kugelsitz

Delrin® (POM)	**0**

Alternative Werkstoffe auf Anfrage.
Bitte wenden Sie sich an STAUFF.

⑧ Werkstoff: O-Ringe

NBR (Buna-N®)	**0**
FKM (Viton®)	**1**
EPDM	**3**

Alternative Werkstoffe auf Anfrage.
Bitte wenden Sie sich an STAUFF.

⑨ Fertigungsschlüssel

Fertigungsschlüssel für sämtliche Anschlussarten	**M**

⑩ Schaltgriff-Optionen

Mit Standard-Schaltgriff entsprechend Maßtabelle	**—**
Ohne Schaltgriff	**0**

Alternative Schaltgriffe können separat bestellt werden.
Siehe Seite 114 für weitere Informationen.

⑪ Optionen / Zubehör

Ohne Zubehör	**—**
Mit Abschließvorrichtung LD4	**LD4**

Siehe Seiten 115-119 für weitere Informationen und Optionen.

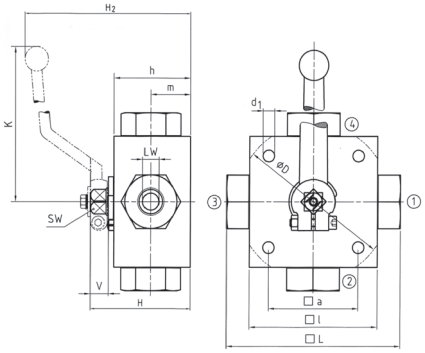

Hochdruck-Blockkugelhahn ▪ Typ XBV-4
4-Wege-Umschaltkugelhahn (Doppel-L-Bohrung)
BSP-Innengewinde (DIN ISO 228)

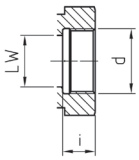

Der in der Tabelle dargestellte Lieferstandard beinhaltet folgende Werkstoffe für diese Baureihe:

- Gehäuse, Kugel und Welle: Stahl
- Schaltgriff: Aluminium (STAUFF Größen 02 und 04)
  Stahl (STAUFF Größen 06 bis 24R)
- Kugelsitz: Delrin® (POM)
- O-Ringe: FKM (Viton®)

STAUFF Größe	Anschlussgröße d	Nenn-weite DN	Abmessungen (mm/in) LW	L	D	l	a	H	h	m	K	V	SW	i	d1	H2	Nenndruck (bar/PSI)	Gewicht (kg/lbs)	Bestellbezeichnungen (Lieferstandard)
02	G 1/8 BSP	4	4	100		70	55	58	40	22	160	14	12	10	6,5	101	500	1,60	XBV-4-G02-0001-M
			.16	3.94		2.76	2.17	2.28	1.57	.87	6.30	.55	.47	.39	.26	3.98	7250	3.52	
04	G 1/4 BSP	6	4	100		70	55	58	40	22	160	14	12	14	6,5	101	500	1,60	XBV-4-G04-0001-M
			.16	3.94		2.76	2.17	2.28	1.57	.87	6.30	.55	.47	.55	.26	3.98	7250	3.52	
06	G 3/8 BSP	10	7	115		80	65	68	50	27	171	14	14	14	6,5	119	500	2,80	XBV-4-G06-0001-M
			.28	4.53		3.15	2.56	2.68	1.97	1.06	6.73	.55	.55	.55	.26	4.69	7250	6.16	
08	G 1/2 BSP	13	10	136		100	80	78	60	31	171	14	14	16,3	9	129	400	4,90	XBV-4-G08-0001-M
			.39	5.35		3.94	3.15	3.07	2.36	1.22	6.73	.55	.55	.64	.35	5.08	5800	10.78	
10	G 5/8 BSP	16	10	139		100	80	78	60	31	171	14	14	18	9	129	400	4,90	XBV-4-G10-0001-M
			.39	5.47		3.94	3.15	3.07	2.36	1.22	6.73	.55	.55	.71	.35	5.08	5800	10.78	
12	G 3/4 BSP	20	14	154	138	113	85	88	67	36,5	306	16,5	17	18	8,5	159	315	6,80	XBV-4-G12-0001-M
			.55	6.06	5.43	4.45	3.35	3.46	2.64	1.44	12.05	.65	.67	.71	.33	6.26	4500	14.96	
16	G 1 BSP	25	17	172	138	119	85	103	82	47,5	306	16,5	17	20	8,5	174	315	8,50	XBV-4-G16-0001-M
			.67	6.77	5.43	4.69	3.35	4.06	3.23	1.87	12.05	.65	.67	.79	.33	6.85	4500	18.70	
20R	G 1-1/4 BSP	25/32	17	180	138	119	85	103	82	47,5	306	16,5	17	22	8,5	174	315	8,80	XBV-4-G20R-0001-M
			.67	7.09	5.43	4.69	3.35	4.06	3.23	1.87	12.05	.65	.67	.87	.33	6.85	4500	19.36	
24R	G 1-1/2 BSP	25/40	17	180	138	119	85	103	82	47,5	306	16,5	17	24	8,5	174	250	8,80	XBV-4-G24R-0001-M
			.67	7.09	5.43	4.69	3.35	4.06	3.23	1.87	12.05	.65	.67	.94	.33	6.85	3600	19.36	

Bitte Druckstufe der Rohrverbindung beachten.
Maße und Ausführung für Edelstahl können abweichen.

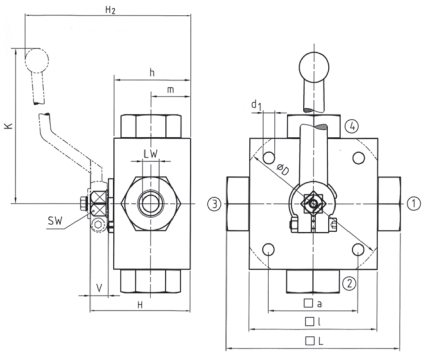

Hochdruck-Blockkugelhahn ▪ Typ XBV-4
4-Wege-Umschaltkugelhahn (Doppel-L-Bohrung)
NPT-Innengewinde (ANSI B1.20.1)

NPT-Innengewinde (ANSI B1.20.1)

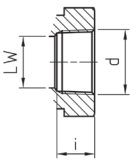

Der in der Tabelle dargestellte Lieferstandard beinhaltet folgende Werkstoffe für diese Baureihe:

- Gehäuse, Kugel und Welle: Stahl
- Schaltgriff: Aluminium (STAUFF Größen 02 und 04)
  Stahl (STAUFF Größen 06 bis 24R)
- Kugelsitz: Delrin® (POM)
- O-Ringe: FKM (Viton®)

STAUFF Größe	Anschlussgröße d	Nenn-weite DN	Abmessungen (mm/in) LW	L	D	l	a	H	h	m	K	V	SW	i	d1	H2	Nenndruck (bar/PSI)	Gewicht (kg/lbs)	Bestellbezeichnungen (Lieferstandard)
02	1/8 NPT	4	4	100		70	55	58	40	22	160	14	12	10,5	6,5	101	500	1,60	XBV-4-N02-0001-M
			.16	3.94		2.76	2.17	2.28	1.57	.87	6.30	.55	.47	.41	.26	3.98	7250	3.52	
04	1/4 NPT	6	4	100		70	55	58	40	22	160	14	12	13,7	6,5	101	500	1,60	XBV-4-N04-0001-M
			.16	3.94		2.76	2.17	2.28	1.57	.87	6.30	.55	.47	.54	.26	3.98	7250	3.52	
06	3/8 NPT	10	7	115		80	65	68	50	27	171	14	14	13,5	6,5	119	500	2,80	XBV-4-N06-0001-M
			.28	4.53		3.15	2.56	2.68	1.97	1.06	6.73	.55	.55	.53	.26	4.69	7250	6.16	
08	1/2 NPT	13	10	136		100	80	78	60	31	171	14	14	17	9	129	400	4,90	XBV-4-N08-0001-M
			.39	5.35		3.94	3.15	3.07	2.36	1.22	6.73	.55	.55	.67	.35	5.08	5800	10.78	
12	3/4NPT	20	14	154	138	113	85	88	67	36,5	306	16,5	17	18,3	8,5	159	315	6,80	XBV-4-N12-0001-M
			.55	6.06	5.43	4.45	3.35	3.46	2.64	1.44	12.05	.65	.67	.72	.33	6.26	4500	14.96	
16	1 NPT	25	17	172	138	119	85	103	82	47,5	306	16,5	17	21,6	8,5	174	315	8,50	XBV-4-N16-0001-M
			.67	6.77	5.43	4.69	3.35	4.06	3.23	1.87	12.05	.65	.67	.85	.33	6.85	4500	18.70	
20R	1-1/4 NPT	25/32	17	180	138	119	85	103	82	47,5	306	16,5	17	22,1	8,5	174	315	8,80	XBV-4-N20R-0001-M
			.67	7.09	5.43	4.69	3.35	4.06	3.23	1.87	12.05	.65	.67	.87	.33	6.85	4500	19.36	
24R	1-1/2 NPT	25/40	17	180	138	119	85	103	82	47,5	306	16,5	17	22,1	8,5	174	250	8,80	XBV-4-N24R-0001-M
			.67	7.09	5.43	4.69	3.35	4.06	3.23	1.87	12.05	.65	.67	.87	.33	6.85	3600	19.36	

Bitte Druckstufe der Rohrverbindung beachten.
Maße und Ausführung für Edelstahl können abweichen.

B

Hochdruck-Blockkugelhahn ▪ Typ XBV-4
4-Wege-Umschaltkugelhahn (Doppel-L-Bohrung)
UN/UNF-Innengewinde (SAE J 514)

Der in der Tabelle dargestellte Lieferstandard beinhaltet folgende Werkstoffe für diese Baureihe:

- Gehäuse, Kugel und Welle: Stahl
- Schaltgriff: Aluminium (STAUFF Größe 04)
  Stahl (STAUFF Größen 06 und 16)
- Kugelsitz: Delrin® (POM)
- O-Ringe: FKM (Viton®)

UN/UNF-Innengewinde (SAE J 514)

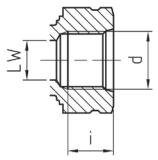

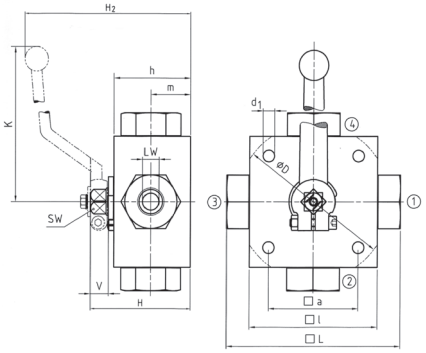

STAUFF Größe	Anschlussgröße d	Nenn-weite DN	Abmessungen (mm/in) LW	L	D	l	a	H	h	m	K	V	SW	i	d1	H2	Nenndruck (bar/PSI)	Gewicht (kg/lbs)	Bestellbezeichnungen (Lieferstandard)
04	7/16–20 UNF	6	4	100		70	55	58	40	22	160	14	12	14	6,5	101	500	1,60	XBV-4-U04-0001-M
	(1/4" SAE)		.16	3,94		2,76	2,17	2,28	1,57	0,87	6,30	0,55	0,47	0,55	0,26	3,98	7250	3.52	
06	9/16–18 UNF	10	7	115		80	65	68	50	27	171	14	14	14	6,5	119	500	2,80	XBV-4-U06-0001-M
	(3/8" SAE)		.28	4,53		3,15	2,56	2,68	1,97	1,06	6.73	0,55	0,55	0,55	0,26	4.69	7250	6.16	
08	3/4–16 UNF	13	10	144		100	80	78	60	31	171	14	14	16,3	9	129	400	5,20	XBV-4-U08-0001-M
	(1/2" SAE)		.39	5.67		3,94	3,15	3,07	2,36	1,22	6.73	0,55	0,55	0,64	0,35	5.08	5800	11.44	
12	1-1/16–12 UN	20	14	164	138	113	85	88	67	36,5	306	16,5	17	18	8,5	159	315	6,80	XBV-4-U12-0001-M
	(3/4" SAE)		.55	6.46	5,43	4,45	3,35	3,46	2,64	1,44	12.05	0,65	0,67	0,71	0,33	6.26	4500	14.96	
16	1-5/16–12 UN	25	17	180	138	119	85	103	82	47,5	306	16,5	17	20	8,5	174	315	8,50	XBV-4-U16-0001-M
	(1" SAE)		.67	7.09	5,43	4,69	3,35	4,06	3,23	1,87	12.05	0,65	0,67	0,79	0,33	6.85	4500	18.70	

Bitte Druckstufe der Rohrverbindung beachten.
Maße und Ausführung für Edelstahl können abweichen.

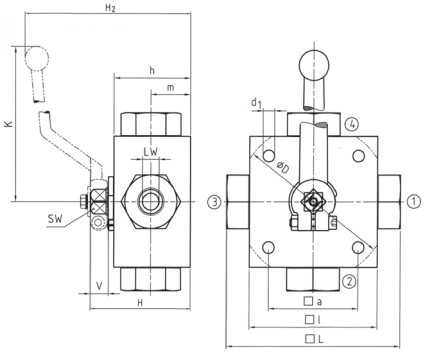

Hochdruck-Blockkugelhahn ▪ Typ XBV-4
4-Wege-Umschaltkugelhahn (Doppel-L-Bohrung) ▪ 24°-Konusanschluss
Leichte Baureihe (DIN 2353 / ISO 8434-1)

24°-Konusanschluss (DIN 2353 / ISO 8434-1)

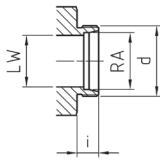

Der in der Tabelle dargestellte Lieferstandard beinhaltet folgende Werkstoffe für diese Baureihe:

- Gehäuse, Kugel und Welle: Stahl
- Schaltgriff: Aluminium (STAUFF Größen 02 und 04)
  Stahl (STAUFF Größen 05 bis 20R)
- Kugelsitz: Delrin® (POM)
- O-Ringe: FKM (Viton®)

Lieferung ohne Muttern und Schneidringe.

STAUFF Größe	Anschlussgröße d	Nenn-weite DN	Abmessungen (mm/in) RA	LW	L	D	l	a	H	h	m	K	V	SW	i	d1	H2	Nenndruck (bar/PSI)	Gewicht (kg/lbs)	Bestellbezeichnungen (Lieferstandard)
02	06L / M12 x 1,5	4	6	4	105		70	55	58	40	22	160	14	12	10	6,5	101	500	1,60	XBV-4-06L-0001-M
			.24	.16	4.13		2.76	2.17	2.28	1.57	.87	6.30	.55	.47	.39	.26	3.98	7250	3.52	
04	08L / M14 x 1,5	6	8	4	105		70	55	58	40	22	160	14	12	10	6,5	101	500	1,80	XBV-4-08L-0001-M
			.31	.16	4.13		2.76	2.17	2.28	1.57	.87	6.30	.55	.47	.39	.26	3.98	7250	3.96	
05	10L / M16 x 1,5	8	10	7	114		80	65	68	50	27	171	14	14	11	6,5	119	500	2,60	XBV-4-10L-0001-M
			.39	.28	4.49		3.15	2.56	2.68	1.97	1.06	6.73	.55	.55	.43	.26	4.69	7250	5.72	
06	12L / M18 x 1,5	10	12	7	114		80	65	68	50	27	171	14	14	11	6,5	119	500	2,60	XBV-4-12L-0001-M
			.47	.28	4.49		3.15	2.56	2.68	1.97	1.06	6.73	.55	.55	.43	.26	4.69	7250	5.72	
08	15L / M22 x 1,5	13	15	10	137		100	80	78	60	31	171	14	14	12	9	129	400	4,70	XBV-4-15L-0001-M
			.59	.39	5.39		3.94	3.15	3.07	2.36	1.22	6.73	.55	.55	.47	.35	5.08	5800	10.34	
10	18L / M26 x 1,5	16	18	10	137		113	85	88	67	36,5	171	16,5	17	12	8,5	129	400	4,70	XBV-4-18LDN16-0001-M
			.71	.39	5.39		4.45	3.35	3.46	2.64	1.44	6.73	.65	.67	.47	.33	5.08	5800	10.34	
12	22L / M30 x 2	20	22	14	152	138	119	85	103	82	47,5	306	16,5	17	14	8,5	159	315	6,60	XBV-4-22L-0001-M
			.87	.55	5.98	5.43	4.69	3.35	4.06	3.23	1.87	12.05	.65	.67	.55	.33	6.26	4500	14.52	
16	28L / M36 x 2	25	28	17	166	138	119	85	103	82	47,5	306	16,5	17	14	8,5	174	315	8,00	XBV-4-28L-0001-M
			1.10	.67	6.54	5.43	4.69	3.35	4.06	3.23	1.87	12.05	.65	.67	.55	.33	6.85	4500	17.60	
20R	35L / M45 x 2	25/32	35	17	170	138	119	85	103	82	47,5	306	16,5	17	16	8,5	174	315	8,12	XBV-4-35LDN25-0001-M
			1.38	.67	6.69	5.43	4.69	3.35	4.06	3.23	1.87	12.05	.65	.67	.63	.33	6.85	4500	17.86	

Bitte Druckstufe der Rohrverbindung beachten.
Maße und Ausführung für Edelstahl können abweichen.

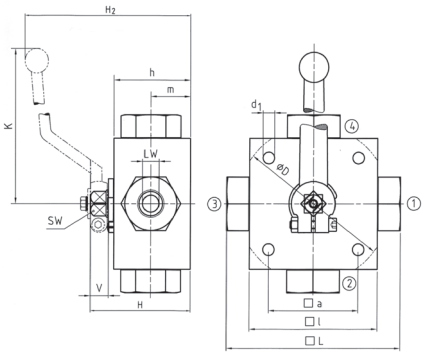

Hochdruck-Blockkugelhahn ▪ Typ XBV-4
4-Wege-Umschaltkugelhahn (Doppel-L-Bohrung) ▪ 24°-Konusanschluss
Schwere Baureihe (DIN 2353 / ISO 8434-1)

24°-Konusanschluss (DIN 2353 / ISO 8434-1)

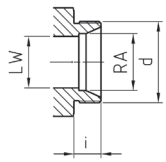

Der in der Tabelle dargestellte Lieferstandard beinhaltet folgende Werkstoffe für diese Baureihe:

- Gehäuse, Kugel und Welle: Stahl
- Schaltgriff: Aluminium (STAUFF Größen 02 und 04)
  Stahl (STAUFF Größen 05 bis 20R)
- Kugelsitz: Delrin® (POM)
- O-Ringe: FKM (Viton®)

Lieferung ohne Muttern und Schneidringe.

STAUFF Größe	Anschlussgröße d	Nenn-weite DN	Abmessungen (mm/in) RA	LW	L	D	l	a	H	h	m	K	V	SW	i	d1	H2	Nenndruck (bar/PSI)	Gewicht (kg/lbs)	Bestellbezeichnungen (Lieferstandard)
02	08S / M16 x 1,5	4	8	4	105		70	55	58	40	22	160	14	12	12	6,5	101	500	1,60	XBV-4-08S-0001-M
			.31	.16	4.13		2.76	2.17	2.28	1.57	.87	6.30	.55	.47	.47	.26	3.98	7250	3.52	
04	10S / M18 x 1,5	6	10	4	105		70	55	58	40	22	160	14	12	12	6,5	101	500	1,80	XBV-4-10S-0001-M
			.39	.16	4.13		2.76	2.17	2.28	1.57	.87	6.30	.55	.47	.47	.26	3.98	7250	3.96	
05	12S / M20 x 1,5	8	12	7	116		80	65	68	50	27	171	14	14	12	6,5	119	500	2,60	XBV-4-12S-0001-M
			.47	.28	4.57		3.15	2.56	2.68	1.97	1.06	6.73	.55	.55	.47	.26	4.69	7250	5.72	
06	14S / M22 x 1,5	10	14	7	120		80	65	68	50	27	171	14	14	14	6,5	119	500	2,60	XBV-4-14S-0001-M
			.55	.28	4.72		3.15	2.56	2.68	1.97	1.06	6.73	.55	.55	.55	.26	4.69	7250	5.72	
08	16S / M24 x 1,5	13	16	10	141		100	80	78	60	31	171	14	14	14	9	129	400	4,70	XBV-4-16S-0001-M
			.63	.39	5.55		3.94	3.15	3.07	2.36	1.22	6.73	.55	.55	.55	.35	5.08	5800	10.34	
10	20S / M30 x 2	16	20	10	145		113	80	88	67	36,5	171	16,5	14	16	8,5	129	400	4,70	XBV-4-20S-0001-M
			.79	.39	5.71		4.45	3.15	3.46	2.64	1.44	6.73	.65	.55	.63	.33	5.08	5800	10.34	
12	25S / M36 x 2	20	25	14	160	138	119	80	103	82	47,5	306	16,5	14	18	8,5	159	315	6,60	XBV-4-25S-0001-M
			.98	.55	6.30	5.43	4.69	3.15	4.06	3.23	1.87	12.05	.65	.55	.71	.33	6.26	4500	14.52	
16	30S / M42 x 2	25	30	17	176	138	119	80	103	82	47,5	306	16,5	14	20	8,5	174	315	8,00	XBV-4-30S-0001-M
			1.18	.67	6.93	5.43	4.69	3.15	4.06	3.23	1.87	12.05	.65	.55	.79	.33	6.85	4500	17.60	
20R	38S / M52 x 2	25/32	38	17	180	138	119	80	103	82	47,5	306	16,5	14	22	8,5	174	315	8,12	XBV-4-38SDN25-0001-M
			1.50	.67	7.09	5.43	4.69	3.15	4.06	3.23	1.87	12.05	.65	.55	.87	.33	6.85	4500	17.86	

Bitte Druckstufe der Rohrverbindung beachten.
Maße und Ausführung für Edelstahl können abweichen.

Drosselventil (Rohrleitungseinbau) DV — 92

Drosselrückschlagventil (Rohrleitungseinbau) DRV — 93

Drosselventil (Plattenaufbau) DVP — 94

Drosselrückschlagventil (Plattenaufbau) DRVP — 95

Drosselventil (Steuerblockeinbau) DVE — 96

Druckkompensiertes Drosselventil (Rohrleitungseinbau) PNDRV — 97

Rückschlagventil (Rohrleitungseinbau) RV — 98

Rückschlagventil (Rohrleitungseinbau) RVM — 99

Durchflusskennlinien — 100

C

C

Drosselventil ▪ Typ DV (Rohrleitungseinbau)

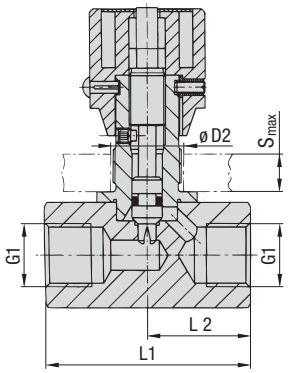

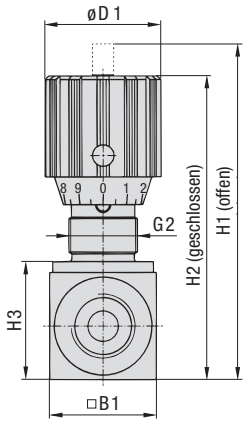

Produktmerkmale

Drosseln oder Absperren flüssiger Medienströme in beide Richtungen

Charakteristik

- Konzipiert für den Rohrleitungseinbau mit BSP-, NPT- oder UN/UNF-Innengewinde
- Optional mit Zubehör für den Schalttafeleinbau
- Abgestufter Drehknopf und kodierte Spindel ermöglichen präzises Drosseln
- Seitlich am Drehknopf angebrachte Stellschraube ermöglicht Arretierung

Medienkompatibilität

- Geeignet zur Verwendung mit Hydraulikfluiden

Vor Verwendung mit anderen Medien bitte Rücksprache.

Werkstoffe

- Gehäuse und Spindel aus Stahl (1.0715), Zink/Eisen-beschichtet (Fe/Zn Fe Co 8 C) und frei von sechswertigem Chrom CrVI (Lieferstandard); Ausführung aus Edelstahl (1.4571) erhältlich
- Drehknopf aus Polyamid (PA)
- O-Ringe aus NBR (Buna-N®); FPM (Viton®) und EPDM optional erhältlich

Alternative Werkstoffe auf Anfrage erhältlich.

Technische Daten

- Maximaler Betriebsdruck: 350 bar / 5000 PSI (für alle Baugrößen)
- Temperatur-Einsatzbereich: -20 °C ... +100 °C / -4 °F ... +212 °F

Durchflusskennlinien siehe Seite 100.

Abmessungen

Typ + Nenngröße	Gewinde-optionen G1	Abmessungen (mm/in) G2	H1	H2	H3	B1	ØD1	ØD2	S (Max.)	L1	L2	Gewicht (kg/lbs)
DV-06	G1/8 BSP 1/8 NPT	PG 7	64	59	18	16	24	13	4	38	19	0,12
			2.52	2.32	.71	.63	.94	.51	.16	1.50	.75	.26
DV-08	G1/4 BSP 1/4 NPT 7/16–20 UNF (1/4" SAE)	PG 11	83,5	77,5	27	25	29	19	7	48	24	0,25
			3.29	3.05	1.06	.98	1.14	.75	.28	1.89	.94	.55
DV-10	G3/8 BSP 3/8 NPT 9/16–18 UNF (3/8" SAE)	PG 11	90	83	32	30	29	19	7	58	29	0,40
			3.54	3.27	1.26	1.18	1.14	.75	.28	2.28	1.14	.88
DV-12	G1/2 BSP 1/2 NPT 3/4–16 UNF (1/2" SAE)	PG 16	109,5	99,5	38,5	35	38	23	7	68	34	0,60
			4.31	3.92	1.51	1.38	1.50	.91	.28	2.68	1.34	1.32
DV-16	G3/4 BSP 3/4 NPT 1-1/16–12 UN (3/4" SAE)	PG 16	128,5	118,5	48,5	45	38	23	7	78	39	1,10
			5.06	4.67	1.90	1.77	1.50	.91	.28	3.07	1.54	2.43
DV-20	G1 BSP 1 NPT 1-5/16–12 UN (1" SAE)	PG 29	159	146	55	50	49	38	10	108	54	2,40
			6.26	5.75	2.17	1.97	1.93	1.50	.39	4.25	2.13	5.29
DV-25	G1-1/4 BSP 1-1/4 NPT 1-5/8–12 UN (1-1/4" SAE)	PG 29	169	156	65	60	49	38	10	108	54	2,80
			6.65	6.14	2.56	2.36	1.93	1.50	.39	4.25	2.13	6.17
DV-30	G1-1/2 BSP 1-1/2 NPT 1-7/8–12 UN (1-1/2" SAE)	PG 29	179	166	75	70	49	38	10	108	54	3,50
			7.04	6.54	2.95	2.76	1.93	1.50	.39	4.25	2.13	7.72
DV-40	G2 BSP 2 NPT 2-1/2–12 UN (2" SAE)	PG 29	199	186	95	90	49	38	10	120	60	6,30
			7.83	7.32	3.74	3.54	1.93	1.50	.39	4.72	2.36	13.89

Bestellschlüssel

DV - 25 - B - G - W5 - PM

① ② ③ ④ ⑤ ⑥

① Typ

Drosselventil (Rohrleitungseinbau)	**DV**

② Nennweite DN

06	**08**	**10**	**12**	**16**	**20**	**25**	**30**	**40**

③ Dichtungswerkstoff

NBR (Buna-N®) (Lieferstandard)	**B**
FKM (Viton®)	**V**
EPDM	**E**

④ Anschluss

BSP-Innengewinde (ISO 228)	**G**
NPT-Innengewinde (ANSI B1.20.1)	**N**
UN/UNF-Innengewinde (SAE J514)	**U**

⑤ Gehäuse-/Spindelwerkstoff

Stahl, Zink/Eisen-beschichtet (Lieferstandard)	**—**
Edelstahl	**W5**

⑥ Zubehör für den Schalttafeleinbau

Ohne Kontermutter (Lieferstandard)	**—**
Mit Kontermutter	**PM**

Drosselrückschlagventil ▪ Typ DRV (Rohrleitungseinbau)

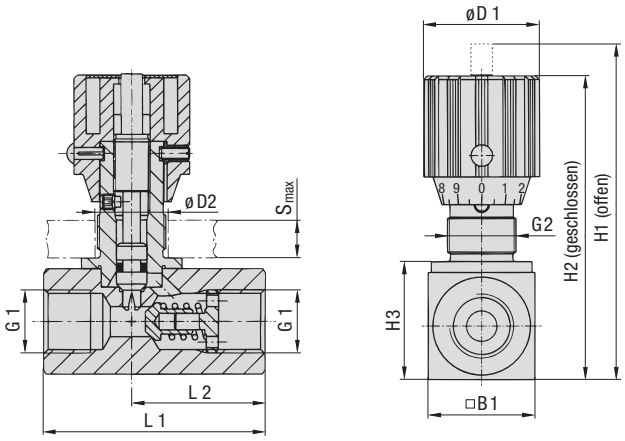

Abmessungen

Typ + Nenngröße	Gewinde-optionen G1	Abmessungen (mm/in) G2	H1	H2	H3	B1	ØD1	ØD2	S (Max.)	L1	L2	Gewicht (kg/lbs)
DRV-06	G1/8 BSP 1/8 NPT	PG 7	64	59	18	16	24	13	4	45	26	0,10
			2.52	2.32	.71	.63	.94	.51	.16	1.77	1.02	.22
DRV-08	G1/4 BSP 1/4 NPT 7/16–20 UNF (1/4" SAE)	PG 11	83,5	77,5	27	25	29	19	7	55	33,5	0,30
			3.29	3.05	1.06	.98	1.14	.75	.28	2.17	1.32	.66
DRV-10	G3/8 BSP 3/8 NPT 9/16–18 UNF (3/8" SAE)	PG 11	90	83	32	30	29	19	7	65	41	0,45
			3.54	3.27	1.26	1.18	1.14	.75	.28	2.56	1.61	.99
DRV-12	G1/2 BSP 1/2 NPT 3/4–16 UNF (1/2" SAE)	PG 16	109,5	99,5	38,5	35	38	23	7	73	44	0,70
			4.31	3.92	1.51	1.38	1.50	.91	.28	2.87	1.73	1.54
DRV-16	G3/4 BSP 3/4 NPT 1-1/16–12 UN (3/4" SAE)	PG 16	128,5	118,5	48,5	45	38	23	7	88	57	1,26
			5.06	4.67	1.90	1.77	1.50	.91	.28	3.46	2.24	2.78
DRV-20	G1 BSP 1 NPT 1-5/16–12 UN (1" SAE)	PG 29	159	146	55	50	49	38	10	127	77	2,60
			6.26	5.75	2.17	1.97	1.93	1.50	.39	5.00	3.03	5.73
DRV-25	G1-1/4 BSP 1-1/4 NPT 1-5/8–12 UN (1-1/4" SAE)	PG 29	169	156	65	60	49	38	10	143	93	3,70
			6.65	6.14	2.56	2.36	1.93	1.50	.39	5.63	3.66	8.16
DRV-30	G1-1/2 BSP 1-1/2 NPT 1-7/8–12 UN (1-1/2" SAE)	PG 29	179	166	75	70	49	38	10	143	91	4,76
			7.04	6.54	2.95	2.76	1.93	1.50	.39	5.63	3.58	10.49
DRV-40	G2 BSP 2 NPT 2-1/2–12 UN (2" SAE)	PG 29	199	186	95	90	49	38	10	165	111	8,52
			7.83	7.32	3.74	3.54	1.93	1.50	.39	6.50	4.37	18.78

Bestellschlüssel

DRV - **25** - **B** - **G** - **W5** - **PM**

① ② ③ ④ ⑤ ⑥

① Typ

Drosselrückschlagventil (Rohrleitungseinbau)	**DRV**

② Nennweite DN

06	**08**	**10**	**12**	**16**	**20**	**25**	**30**	**40**

③ Dichtungswerkstoff

NBR (Buna-N®) (Lieferstandard)	**B**
FKM (Viton®)	**V**
EPDM	**E**

④ Anschluss

BSP-Innengewinde (ISO 228)	**G**
NPT-Innengewinde (ANSI B1.20.1)	**N**
UN/UNF-Innengewinde (SAE J514)	**U**

⑤ Gehäuse-/Spindelwerkstoff

Stahl, Zink/Eisen-beschichtet (Lieferstandard)	**—**
Edelstahl	**W5**

⑥ Zubehör für den Schalttafeleinbau

Ohne Kontermutter (Lieferstandard)	**—**
Mit Kontermutter	**PM**

Produktmerkmale

Drosseln oder Absperren flüssiger Medienströme in Richtung A-B (freier Durchfluss in Gegenrichtung)

Charakteristik

- Konzipiert für den Rohrleitungseinbau mit BSP-, NPT- oder UN/UNF-Innengewinde
- Optional mit Zubehör für den Schalttafeleinbau
- Abgestufter Drehknopf und kodierte Spindel ermöglichen präzises Drosseln
- Seitlich am Drehknopf angebrachte Stellschraube ermöglicht Arretierung

Medienkompatibilität

- Geeignet zur Verwendung mit Hydraulikfluiden

Vor Verwendung mit anderen Medien bitte Rücksprache.

Werkstoffe

- Gehäuse und Spindel aus Stahl (1.0715), Zink/Eisen-beschichtet (Fe/Zn Fe Co 8 C) und frei von sechswertigem Chrom CrVI (Lieferstandard); Ausführung aus Edelstahl (1.4571) erhältlich
- Drehknopf aus Polyamid (PA)
- O-Ringe aus NBR (Buna-N®); FPM (Viton®) und EPDM optional erhältlich

Alternative Werkstoffe auf Anfrage erhältlich.

Technische Daten

- Öffnungsdruck: 0,5 bar / 7 PSI (4,5 bar / 65 PSI auf Anfrage erhältlich)
- Maximaler Betriebsdruck: 350 bar / 5000 PSI (für alle Baugrößen)
- Temperatur-Einsatzbereich: -20 °C ... +100 °C / -4 °F ... +212 °F

Durchflusskennlinien siehe Seite 100.

C

Drosselventil ▪ Typ DVP (Plattenaufbau)

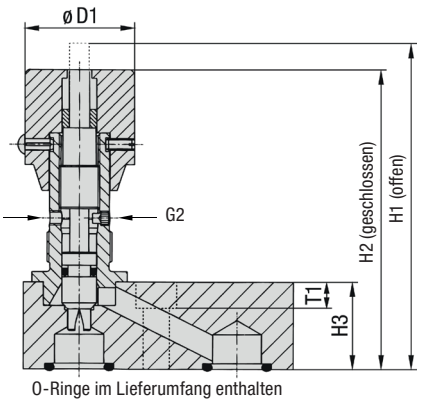

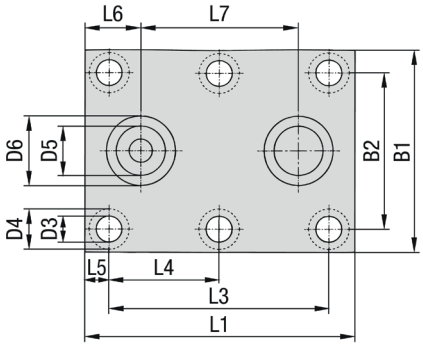

Produktmerkmale

Drosseln oder Absperren flüssiger Medienströme in beide Richtungen

Charakteristik
- Konzipiert für den Plattenaufbau
- Optional mit Zubehör für den Schalttafeleinbau
- Abgestufter Drehknopf und kodierte Spindel ermöglichen präzises Drosseln
- Seitlich am Drehknopf angebrachte Stellschraube ermöglicht Arretierung

Medienkompatibilität
- Geeignet zur Verwendung mit Hydraulikfluiden

Vor Verwendung mit anderen Medien bitte Rücksprache.

Werkstoffe
- Gehäuse und Spindel aus Stahl (1.0715), Zink/Eisen-beschichtet (Fe/Zn Fe Co 8 C) und frei von sechswertigem Chrom CrVI (Lieferstandard); Ausführung aus Edelstahl (1.4571) erhältlich
- Drehknopf aus Polyamid (PA)
- O-Ringe aus FPM (Viton®); NBR (Buna-N®) und EPDM optional erhältlich

Alternative Werkstoffe auf Anfrage erhältlich.

Technische Daten
- Maximaler Betriebsdruck: 350 bar / 5000 PSI (für alle Baugrößen)
- Temperatur-Einsatzbereich: -20 °C ... +100 °C / -4 °F ... +212 °F

Durchflusskennlinien siehe Seite 100.

Empfohlene Schrauben / Anzugsmomente
- Innensechskantschrauben entsprechend ISO 4762 oder ANSI / ASME B18.3 (nicht im Lieferumfang enthalten):

DVP-06	M6 x 20 - 8.8 (9 N·m) 1/4–20 UNC x 3/4 - Gr. 5 (10 ft·lb)
DVP-08	M6 x 25 - 8.8 (9 N·m) 1/4–20 UNC x 1 - Gr. 5 (10 ft·lb)
DVP-10	M6 x 30 - 10.9 (12 N·m) 1/4–20 UNC x 1-1/4 - Gr. 8 (12 ft·lb)
DVP-12	M6 x 30 - 12.9 (15 N·m) 1/4–20 UNC x 1-1/4 - Gr. 10 (14 ft·lb)
DVP-16	M8 x 35 - 10.9 (30 N·m) 5/16–18 UNC x 1-1/2 - Gr. 8 (24 ft·lb)
DVP-20	M8 x 50 - 12.9 (35 N·m) 5/16–18 UNC x 2 - Gr. 10 (29 ft·lb)
DVP-25	M10 x 50 - 12.9 (70 N·m) 3/8–16 UNC x 2 - Gr. 10 (58 ft·lb)
DVP-30	M12 x 60 - 10.9 (100 N·m) 7/16–14 UNC x 2-1/2 - Gr. 8 (63 ft·lb)

Abmessungen

Für den Schalttafeleinbau, siehe Abmessungen G2, D2 und S (max.) auf Seite 92.

Typ + Nenngröße	Abmessungen (mm/in) G2	ØD1	ØD3	ØD4	ØD5	ØD6	L1	L3	L4	L5	L6	L7	B1	B2	T1	H1	H2	H3	O-Ring	Gew. (kg/lbs)
DVP-06	PG 7	24	6,5	10,5	5	9,8	35	19		8	9,5	16	41,5	28,5	6,8	64	59	16	6,35 x 1,78	0,20
		.94	.26	.41	.20	.39	1.38	.75		.31	.37	.63	1.63	1.12	.27	2.52	2.32	.63		.44
DVP-08	PG 11	29	6,5	10,5	7	12,4	47,5	35		6,5	11	25,5	46	33,5	6,8	79	72	20	8,5 x 2	0,40
		1.14	.26	.41	.28	.49	1.87	1.38		.26	.43	1.00	1.81	1.32	.27	3.11	2.83	.79		.88
DVP-10	PG 11	29	6,5	10,5	10	15,7	51	33,5		8,5	12,7	25,5	51	38	6,8	84	78	25	12 x 2	0,60
		1.14	.26	.41	.39	.62	2.01	1.32		.33	.50	1.00	2.01	1.50	.27	3.31	3.07	.98		1.32
DVP-12	PG 16	38	6,5	10,5	13	18,7	75	38		18,5	22,5	30	57,5	44,5	6,8	100	89	25	15 x 2	1,00
		1.50	.26	.41	.51	.74	2.95	1.50		.73	.89	1.18	2.26	1.75	.27	3.94	3.50	.98		2.20
DVP-16	PG 16	38	8,5	13,5	17	23,9	93,5	76	38	8,5	19,5	54	70	54	9	113	103	30	19 x 2,5	1,50
		1.50	.33	.53	.67	.94	3.68	2.99	1.50	.33	.77	2.13	2.76	2.13	.35	4.45	4.06	1.18		3.31
DVP-20	PG 29	49	8,5	13,5	22	30,5	111	95	47,5	8	27	57	76,5	60	9	154	142	45	25 x 3	3,40
		1.93	.33	.53	.87	1.20	4.37	3.74	1.87	.31	1.06	2.24	3.01	2.36	.35	6.06	5.59	1.77		7.50
DVP-25	PG 29	49	10,5	16,5	28,5	37,5	143	120	60	11	32	79,5	100	76	11	154	142	45	32 x 3	5,15
		1.93	.41	.65	1.12	1.48	5.63	4.72	2.36	.43	1.26	3.13	3.94	2.99	.43	6.06	5.59	1.77		11.35
DVP-30	PG 29	49	13	19	35	43,5	171	143	71,5	15	39	95	115	92	13	159	147	50	38 x 3	7,50
		1.93	.51	.75	1.38	1.71	6.73	5.63	2.81	.59	1.54	3.74	4.53	3.62	.51	6.26	5.79	1.97		16.53

Bestellschlüssel

DVP - **25** - **V** - **W5** - **PM**

① ② ③ ④ ⑤

① Typ

Drosselventil (Plattenaufbau)	**DVP**

② Nennweite DN

06	**08**	**10**	**12**	**16**	**20**	**25**	**30**

③ Dichtungswerkstoff

FKM (Viton®) (Lieferstandard)	**V**
NBR (Buna-N®)	**B**
EPDM	**E**

⑤ Gehäuse-/Spindelwerkstoff

Stahl, Zink/Eisen-beschichtet (Lieferstandard)	**—**
Edelstahl	**W5**

⑤ Zubehör für den Schalttafeleinbau

Ohne Kontermutter (Lieferstandard)	**—**
Mit Kontermutter	**PM**

Drosselrückschlagventil ▪ Typ DRVP (Plattenaufbau)

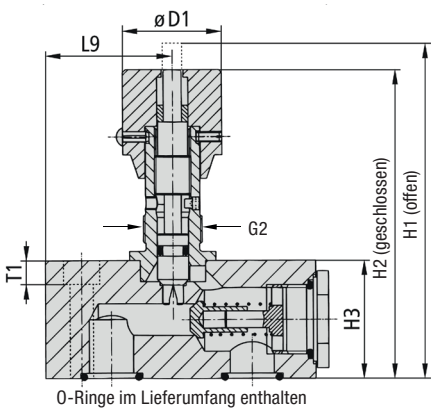

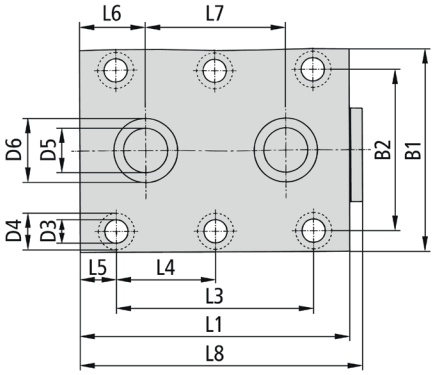

Abmessungen

Für den Schalttafeleinbau, siehe Abmessungen G2, D2 und S (max.) auf Seite 93.

Typ + Nenngröße	Abmessungen (mm/in) G2	ØD1	ØD3	ØD4	ØD5	ØD6	L1	L3	L4	L5	L6	L7	L8	L9	B1	B2	T1	H1	H2	H3	O-Ring	Gew. (kg/lbs)
DRVP-06	PG 7	24	6,5	10,5	5	9,8	41,5	19		6,4	8	16	47	13,5	41,5	28,5	6,8	64	59	16	6,35 x 1,78	0,26
		.94	.26	.41	.20	.39	1.63	.75		.25	.31	.63	1.85	.53	1.63	1.12	.27	2.52	2.32	.63		.57
DRVP-08	PG 11	29	6,5	10,5	7	12,4	63,5	35		14,2	18,7	25,5	70	31	46	33,5	6,8	79	72	20	8,5 x 2	0,50
		1.14	.26	.41	.28	.49	2.50	1.38		.56	.74	1.00	2.76	1.22	1.81	1.32	.27	3.11	2.83	.79		1.10
DRVP-10	PG 11	29	6,5	10,5	10	15,7	70	33,5		18	22,0	25,5	75	29,5	51	38	6,8	84	78	25	12 x 2	0,80
		1.14	.26	.41	.39	.62	2.76	1.32		.71	.87	1.00	2.95	1.16	2.01	1.50	.27	3.31	3.07	.98		1.76
DRVP-12	PG 16	38	6,5	10,5	13	18,7	80	38		21	25,0	30	86	36,5	57,5	44,5	6,8	107	96	32	15 x 2	1,20
		1.50	.26	.41	.51	.74	3.15	1.50		.83	.98	1.18	3.39	1.44	2.26	1.75	.27	4.21	3.78	1.26		2.65
DRVP-16	PG 16	38	8,5	13,5	17	23,9	104	76	38	14	25,4	54	110	49	70	54	9	128	118	45	19 x 2,5	2,50
		1.50	.33	.53	.67	.94	4.09	2.99	1.50	.55	1.00	2.13	4.33	1.93	2.76	2.13	.35	5.04	4.65	1.77		5.51
DRVP-20	PG 29	49	8,5	13,5	22	30,5	127	95	47,5	16	35	57	133	49	76,5	60	9	159	147	50	25 x 3	3,90
		1.93	.33	.53	.87	1.20	5.00	3.74	1.87	.63	1.38	2.24	5.24	1.93	3.01	2.36	.35	6.26	5.79	1.97		8.60
DRVP-25	PG 29	49	10,5	16,5	28,5	37,5	165	120	60	15	35,6	79,5	171	77	100	76	11	164	152	55	32 x 3	6,70
		1.93	.41	.65	1.12	1.48	6.50	4.72	2.36	.59	1.40	3.13	6.73	3.03	3.94	2.99	.43	6.46	5.98	2.17		14.77
DRVP-30	PG 29	49	13	19	35	43,5	186	143	71,5	15	38,8	95	192	85	115	92	13	184	172	75	38 x 3	11,00
		1.93	.51	.75	1.38	1.71	7.32	5.63	2.81	.59	1.53	3.74	7.56	3.35	4.53	3.62	.51	7.24	6.77	2.95		24.25
DRVP-40	PG 29	49	13	19	47,5	57,5	192	133,5	67,5	16	41,5	89	197	64	140	111	13	209	197	100	52 x 3	18,80
		1.93	.51	.75	1.87	2.26	7.56	5.25	2.66	.63	1.63	3.50	7.76	2.52	5.51	4.37	.51	8.23	7.76	3.94		41.45

Bestellschlüssel

DRVP - **25** - **V** - **W5** - **PM**

① ② ③ ④ ⑤

① Typ

Drosselrückschlagventil (Plattenaufbau)	**DRVP**

② Nennweite DN

06	08	10	12	16	20	25	30	40

③ Dichtungswerkstoff

FKM (Viton®) (Lieferstandard)	**V**
NBR (Buna-N®)	**B**
EPDM	**E**

④ Gehäuse-/Spindelwerkstoff

Stahl, Zink/Eisen-beschichtet (Lieferstandard)	**—**
Edelstahl	**W5**

⑤ Zubehör für den Schalttafeleinbau

Ohne Kontermutter (Lieferstandard)	**—**
Mit Kontermutter	**PM**

Produktmerkmale

Drosseln oder Absperren flüssiger Medienströme in Richtung A-B (freier Durchfluss in Gegenrichtung)

Charakteristik

- Konzipiert für den Plattenaufbau
- Optional mit Zubehör für den Schalttafeleinbau
- Abgestufter Drehknopf und kodierte Spindel ermöglichen präzises Drosseln
- Seitlich am Drehknopf angebrachte Stellschraube ermöglicht Arretierung

Medienkompatibilität

- Geeignet zur Verwendung mit Hydraulikfluiden

Vor Verwendung mit anderen Medien bitte Rücksprache.

Werkstoffe

- Gehäuse und Spindel aus Stahl (1.0715), Zink/Eisen-beschichtet (Fe/Zn Fe Co 8 C) und frei von sechswertigem Chrom CrVI (Lieferstandard); Ausführung aus Edelstahl (1.4571) erhältlich
- Drehknopf aus Polyamid (PA)
- O-Ringe aus FPM (Viton®); NBR (Buna-N®) und EPDM optional erhältlich

Alternative Werkstoffe auf Anfrage erhältlich.

Technische Daten

- Öffnungsdruck: 0,5 bar / 7 PSI (4,5 bar / 65 PSI auf Anfrage erhältlich)
- Maximaler Betriebsdruck: 350 bar / 5000 PSI (für alle Baugrößen)
- Temperatur-Einsatzbereich: -20 °C ... +100 °C / -4 °F ... +212 °F

Durchflusskennlinien siehe Seite 100.

Empfohlene Schrauben / Anzugsmomente

- Innensechskantschrauben entsprechend ISO 4762 oder ANSI / ASME B18.3 (nicht im Lieferumfang enthalten):

DRVP-06	M6 x 20 - 8.8 (9 N·m) 1/4–20 UNC x 3/4 - Gr. 5 (10 ft·lb)
DRVP-08	M6 x 25 - 8.8 (9 N·m) 1/4–20 UNC x 1 - Gr. 5 (10 ft·lb)
DRVP-10	M6 x 30 - 10.9 (12 N·m) 1/4–20 UNC x 1-1/4 - Gr. 8 (12 ft·lb)
DRVP-12	M6 x 35 - 12.9 (15 N·m) 1/4–20 UNC x 1-1/2 - Gr. 10 (14 ft·lb)
DRVP-16	M8 x 50 - 10.9 (30 N·m) 5/16–18 UNC x 2 - Gr. 8 (24 ft·lb)
DRVP-20	M8 x 55 - 12.9 (35 N·m) 5/16–18 UNC x 2-1/4 - Gr. 10 (29 ft·lb)
DRVP-25	M10 x 60 - 12.9 (70 N·m) 3/8–16 UNC x 2-1/2 - Gr. 10 (58 ft·lb)
DRVP-30	M12 x 85 - 10.9 (100 N·m) 7/16–14 x 3-1/2 - Gr. 8 (63 ft·lb)
DRVP-40	M12 x 100 - 12.9 (130 N·m) 7/16–14 x 4 - Gr. 10 (70 ft·lb)

C

Drosselventil ▪ Typ DVE (Steuerblockeinbau)

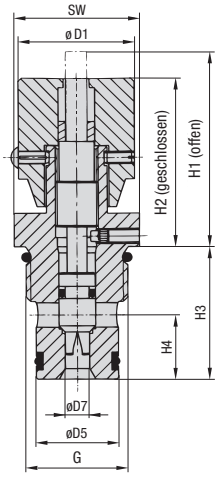

Einbauraum

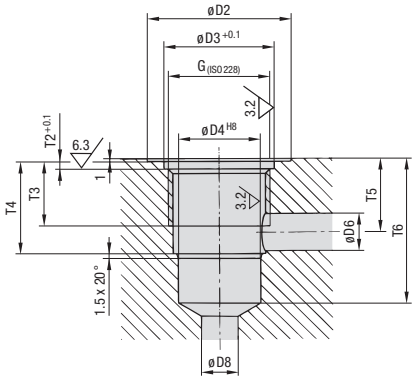

Produktmerkmale

Drosseln oder Absperren flüssiger Medienströme in beide Richtungen

Charakteristik

- Konzipiert für den direkten Einbau in hydraulische Steuerblöcke
- Abgestufter Drehknopf und kodierte Spindel ermöglichen präzises Drosseln
- Seitlich am Drehknopf angebrachte Stellschraube ermöglicht Arretierung

Medienkompatibilität

- Geeignet zur Verwendung mit Hydraulikfluiden

Vor Verwendung mit anderen Medien bitte Rücksprache.

Werkstoffe

- Gehäuse und Spindel aus Stahl (1.0715), Zink/Eisen-beschichtet (Fe/Zn Fe Co 8 C) und frei von sechswertigem Chrom CrVI (Lieferstandard); Ausführung aus Edelstahl (1.4571) erhältlich
- Drehknopf aus Polyamid (PA)
- O-Ringe aus NBR (Buna-N®); FPM (Viton®) und EPDM optional erhältlich

Alternative Werkstoffe auf Anfrage erhältlich.

Technische Daten

- Maximaler Betriebsdruck: 350 bar / 5000 PSI (für alle Baugrößen)
- Temperatur-Einsatzbereich: -20 °C ... +100 °C / -4 °F ... +212 °F

Durchflusskennlinien siehe Seite 100.

Abmessungen

Typ + Nenngröße	Gewinde-optionen G1	Abmessungen (mm/in) H1	H2	H3	H4	ØD1	ØD2	ØD3	ØD4	ØD5	ØD6	ØD7	ØD8	SW	T2	T3	T4	T5	T6	Gew. (kg/lbs)
DVE-08	G1/2 BSP	47	41	28	12,0	29	32	24	14	14	5	5	5	27	1,9	14	17,5	15	29	0,15
		1.85	1.61	1.08	.47	1.14	1.26	.94	.55	.55	.20	.20	.20	1.06	.07	.55	.69	.59	1.14	.33
DVE-10	G1/2 BSP	64	54	31	14,5	38	32	24	16	16	8	6	8	27	1,9	14	20,5	17	33	0,25
		2.52	2.13	1.21	.57	1.50	1.26	.94	.63	.63	.31	.24	.31	1.06	.07	.55	.81	.67	1.30	.55
DVE-12	G3/4 BSP	65	55	40	17,5	38	37	30	19	19	10	8	10	32	1,9	21	29,0	24	43	0,50
		2.56	2.17	1.57	.69	1.50	1.46	1.18	.75	.75	.39	.31	.39	1.26	.07	.83	1.14	.94	1.69	1.10
DVE-16	G1 BSP	65	55	44	21,1	38	47	36	27	27	12	8	12	41	1,9	21	30,0	24	47	0,70
		2.56	2.17	1.71	.83	1.50	1.85	1.42	1.06	1.06	.47	.31	.47	1.61	.07	.83	1.18	.94	1.85	1.54

Bestellschlüssel

DVE - 16 - B - B - W5

① ② ③ ④ ⑤

① Typ

Drosselventil (Plattenaufbau)	**DVE**

② Nennweite DN

08	**10**	**12**	**16**

③ Dichtungswerkstoff

NBR (Buna-N®) (Lieferstandard)	**B**
FKM (Viton®)	**V**
EPDM	**E**

④ Anschluss

BSP-Außengewinde(ISO 228)	**B**

⑤ Gehäuse-/Spindelwerkstoff

Stahl, Zink/Eisen-beschichtet (Lieferstandard)	**—**
Edelstahl	**W5**

Maßzeichnungen: Alle Abmessungen in mm.

Druckkompensiertes Drosselventil ▪ Typ PNDRV (Rohrleitungseinbau)

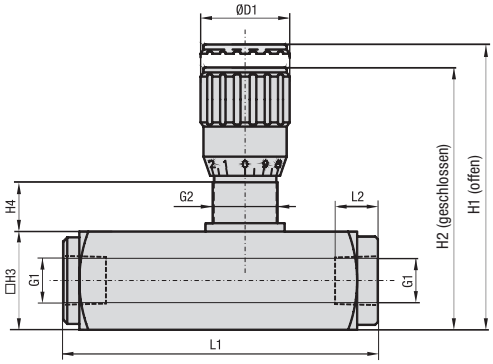

Abmessungen

Typ + Nenngröße	Gewinde-optionen G1	Abmessungen (mm/in) L1	L2	H1	H2	H3	H4	G2	Gew. (kg/lbs)
PNDRV-08	G1/4 BSP	94	12,5	88,5	81,5	30	15	M20 x 1	0,58
	1/4 NPT								
	7/16–20 UNF (1/4" SAE)	3.70	.49	3.48	3.21	1.18	.59		.77
PNDRV-10	G3/8 BSP	110,5	13	103	94,5	35	17	M25 x 1,5	0,94
	3/8 NPT								
	9/16–18 UNF (3/8" SAE)	4.35	.51	4.06	3.72	1.38	.67		2.09
PNDRV-12	G1/2 BSP	137	15,5	122	112	45	18	M30 x 1,5*	1,83
	1/2 NPT								
	3/4–16 UNF (1/2" SAE)	5.39	.61	4.80	4.41	1.77	.71		4.07
PNDRV-16	3/4 NPT	163	17	150	138	55	24	M40 x 1,5	3,35
	G3/4 BSP								
	1-1/16–12 UN (3/4" SAE)	6.42	.67	5.91	5.43	2.17	.94		7.44

* M25 x 1,5 für Version mit UN/UNF-Innengewinde (SAE J514)

Bestellschlüssel

PNDRV - 12 - B - G - W5 - PM

① ② ③ ④ ⑤ ⑥

① Typ

Druckkompensiertes Drosselventil (Rohrleitungseinbau)	**PNDRV**

② Nennweite DN

08	**10**	**12**	**16**

③ Dichtungswerkstoff

NBR (Buna-N®) (Lieferstandard)	**B**
FKM (Viton®)	**V**

④ Anschluss

BSP-Innengewinde (ISO 228)	**G**
NPT-Innengewinde (ANSI B1.20.1)	**N**
UN/UNF-Innengewinde (SAE J514)	**U**

⑤ Gehäuse Material

Stahl, phosphated (Lieferstandard)	**—**
Edelstahl	**W5**

⑥ Zubehör für den Schalttafeleinbau

Ohne Kontermutter (Lieferstandard)	**—**
Mit Kontermutter	**PM**

Produktmerkmale

Drosseln oder Absperren flüssiger Medienströme in Richtung A-B (freier Durchfluss in Gegenrichtung) mit eingebautem Kegelventil zur Druck-kompensation

Charakteristik

- Konzipiert für den Rohrleitungseinbau mit BSP-, NPT- oder UN/UNF-Innengewinde
- Optional mit Zubehör für den Schalttafeleinbau
- Abgestufter Drehknopf ermöglicht präzises Drosseln
- Seitlich am Drehknopf angebrachte Stellschraube ermöglicht Arretierung

Medienkompatibilität

- Geeignet zur Verwendung mit Hydraulikfluiden

Vor Verwendung mit anderen Medien bitte Rücksprache.

Werkstoffe

- Gehäuse aus Stahl, phosphatiert
- Innenliegende Komponenten aus Edelstahl
- Drehknopf aus Aluminium
- O-Ringe aus NBR (Buna-N®)
- Anti-Extrusionsring aus PTFE

Alternative Werkstoffe auf Anfrage erhältlich.

Technische Daten

- Maximaler Betriebsdruck: 210 bar / 3000 PSI (für alle Baugrößen)
- Temperatur-Einsatzbereich: -20 °C ... +120 °C / -4 °F ... +248 °F
- Mindest-Filtergrad: 25 µm (absolut) um die korrekte Funktion sicherzustellen und die Lebensdauer des Ventils zur verlängern

Durchflusskennlinien

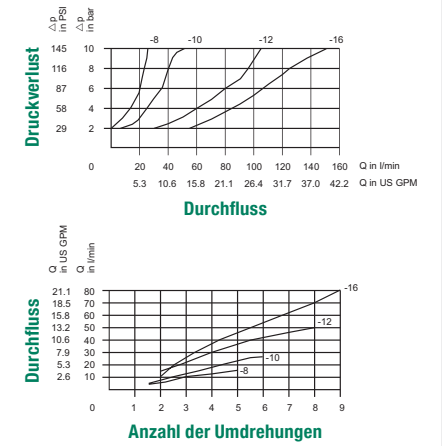

C

Rückschlagventil ▪ Typ RV (Rohrleitungseinbau)

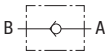

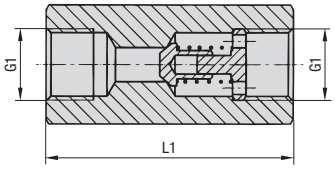

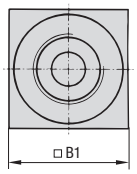

Produktmerkmale

Gestattet Durchfluss in nur eine Richtung

Charakteristik
- Konzipiert für den Rohrleitungseinbau mit BSP-, NPT- oder UN/UNF-Innengewinde
- Metallische Abdichtung

Medienkompatibilität
- Geeignet zur Verwendung mit Hydraulikfluiden

Vor Verwendung mit anderen Medien bitte Rücksprache.

Werkstoffe
- Gehäuse aus Stahl (1.0715), Zink/Eisen-beschichtet (Fe/Zn Fe Co 8 C) und frei von sechswertigem Chrom CrVI (Lieferstandard); Ausführung aus Edelstahl (1.4571) erhältlich

Technische Daten
- Öffnungsdruck: 0,5 bar / 7 PSI (4,5 bar / 65 PSI auf Anfrage erhältlich)
- Maximaler Betriebsdruck: 500 bar / 7250 PSI (in Abhängigkeit von der Baugröße)
- Temperatur-Einsatzbereich: -20 °C ... +100 °C / -4 °F ... +212 °F

Durchflusskennlinien siehe Seite 100.

Abmessungen

Typ + Nenngröße	Gewinde-optionen G1	Abmessungen (mm/in) L1 nur BSP / NPT	L1 nur SAE	B1	Betriebsdruck PN (bar/PSI) Stahl	Edelstahl	Gewicht (kg/lbs)
RV-06	G1/8 BSP 1/8 NPT	45		16	500	350	0,10
		1.77		.63	7250	5076	.22
RV-08	G1/4 BSP 1/4 NPT 7/16–20 UNF (1/4" SAE)	55	54,5	25	500	350	0,20
		2.17	2.15	.98	7250	5076	.44
RV-10	G3/8 BSP 3/8 NPT 9/16–18 UNF (3/8" SAE)	65	65	30	500	350	0,40
		2.56	2.56	1.18	7250	5076	.88
RV-12	G1/2 BSP 1/2 NPT 3/4–16 UNF (1/2" SAE)	73	73	35	500	350	0,70
		2.87	2.87	1.38	7250	5076	1.54
RV-16	G3/4 BSP 3/4 NPT 1-1/16–12 UN (3/4" SAE)	88	97,5	45	500	350	1,20
		3.46	3.84	1.77	7250	5076	2.64
RV-20	G1 BSP 1 NPT 1-5/16–12 UN (1" SAE)	127	127,5	50	500	350	2,00
		5.00	5.02	1.97	7250	5076	4.40
RV-25	G1-1/4 BSP 1-1/4 NPT 1-5/8–12 UN (1-1/4" SAE)	143	141,5	60	400	350	3,30
		5.63	5.57	2.36	5800	5076	7.26
RV-30	G1-1/2 BSP 1-1/2 NPT 1-7/8–12 UN (1-1/2" SAE)	143	139,5	70	350	350	4,20
		5.63	54.92	2.75	5000	5076	9.24
RV-40	G2 BSP 2 NPT 2-1/2–12 UN (2" SAE)	165	165	90	350	350	7,20
		6.49	6.50	3.54	5000	5076	15.84

Bestellschlüssel

RV - 25 - B0.5 - G - W5

① ② ③ ④ ⑤

① Typ

Rückschlagventil (Rohrleitungseinbau)	**RV**

② Nennweite DN

06	**08**	**10**	**12**	**16**	**20**	**25**	**30**	**40**

③ Öffnungsdruck

0,5 bar / 7 PSI (Lieferstandard)	**B0.5**
4,5 bar / 65 PSI	**B4.5**

Alternative Öffnungsdrücke auf Anfrage.

④ Anschluss

BSP-Innengewinde (ISO 228)	**G**
NPT-Innengewinde (ANSI B1.20.1)	**N**
UN/UNF-Innengewinde (SAE J514)	**U**

⑤ Gehäuse Material

Stahl, Zink/Eisen-beschichtet (Lieferstandard)	**—**
Edelstahl	**W5**

Rückschlagventil ▪ Typ RVM (Rohrleitungseinbau)

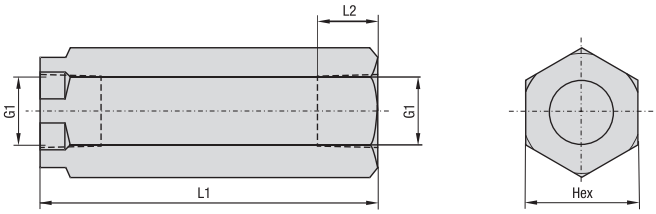

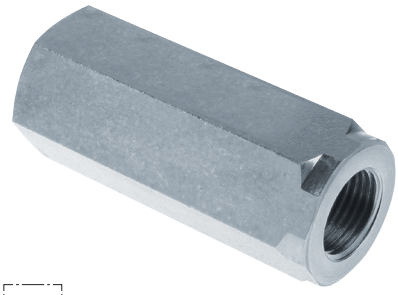

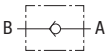

Abmessungen

Typ + Nenngröße	Gewinde-optionen G1	Abmessungen (mm/in) L1	L2	Hex	Betriebsdruck PN (bar/PSI)	Gewicht (kg/lbs)
RVM-08	G1/4 BSP 1/4 NPT	63,0	12,5	22	400	0,17
		2.48	.49	.87	5800	.38
RVM-10	G3/8 BSP 3/8 NPT	69,0	12,5	27	400	0,26
		2.72	.49	1.06	5800	.58
RVM-12	G1/2 BSP 1/2 NPT	80,5	15,5	32	400	0,42
		3.17	.61	1.26	5800	.93
RVM-16	G3/4 BSP 3/4 NPT	99,5	17,0	36	400	0,61
		3.92	.67	1.42	5800	1.36

Bestellschlüssel

RVM - 12 - B0.5 - G

① ② ③ ④

① Typ

Rückschlagventil (Rohrleitungseinbau)	**RVM**

② Nennweite DN

08	**10**	**12**	**16**

③ Öffnungsdruck

0,5 bar / 7 PSI (Lieferstandard)	**B0.5**
2 bar / 30 PSI	**B2.0**
4 bar / 60 PSI	**B4.0**

Alternative Öffnungsdrücke auf Anfrage.

④ Anschluss

BSP-Innengewinde (ISO 228)	**G**
NPT-Innengewinde (ANSI B1.20.1)	**N**

Produktmerkmale

Gestattet Durchfluss in nur eine Richtung

Charakteristik

- Konzipiert für den Rohrleitungseinbau mit BSP-, NPT- oder UN/UNF-Innengewinde
- Ideal für mittelschwere Anwendungen
- Metallische Abdichtung

Medienkompatibilität

- Geeignet zur Verwendung mit Hydraulikfluiden

Vor Verwendung mit anderen Medien bitte Rücksprache.

Werkstoffe

- Gehäuse aus Stahl, verzinkt (frei von sechswertigem Chrom CrVI)
- Kugel aus Edelstahl

Technische Daten

- Öffnungsdruck: 0,5 bar / 7 PSI
- Vor Ort austauschbare Federn mit einem Öffnungsdruck von 2 bar / 30 PSI oder 4 bar / 60 PSI
- Maximaler Betriebsdruck: 400 bar / 5800 PSI (für alle Baugrößen)
- Temperatur-Einsatzbereich: -20 °C ... +100 °C / -4 °F ... +212 °F

Durchflusskennlinien

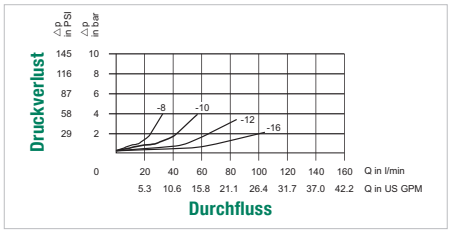

Alternative Öffnungsdrücke auf Anfrage.

Durchflusskennlinien

DV[4]
DRV[1, 3]
DVP[4]
DRVP[1, 3]
DVE[4]

DN 06

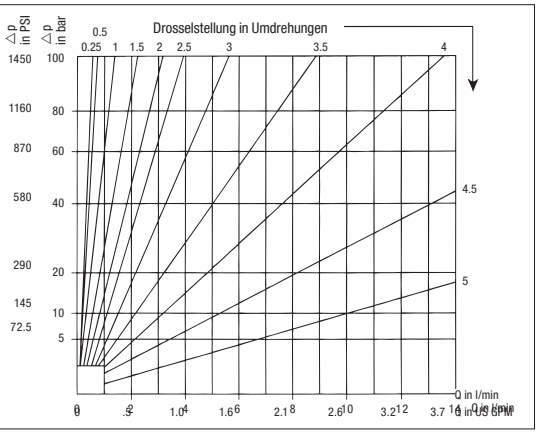

DV[4]
DRV[1, 3]
DVP[4]
DRVP[1, 3]
DVE[4]

DN 08

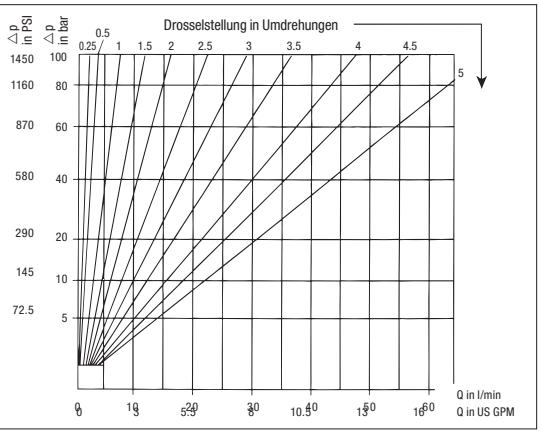

DV[4]
DRV[1, 3]
DVP[4]
DRVP[1, 3]
DVE[4]

DN 10

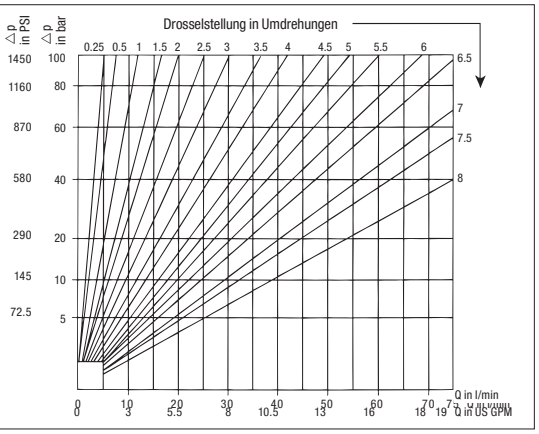

DV[4]
DRV[1, 3]
DVP[4]
DRVP[1, 3]
DVE[4]

DN 12

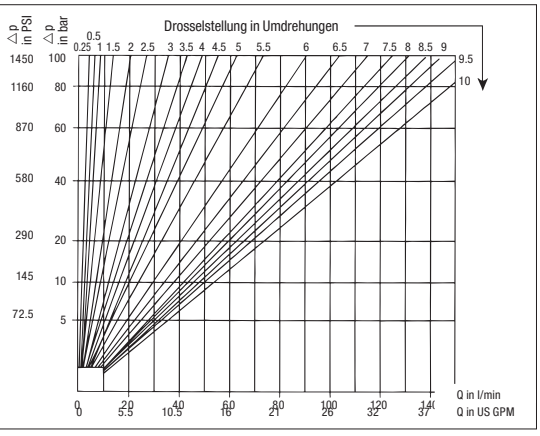

DV[4]
DRV[1, 3]
DVP[4]
DRVP[1, 3]
DVE[4]

DN 16

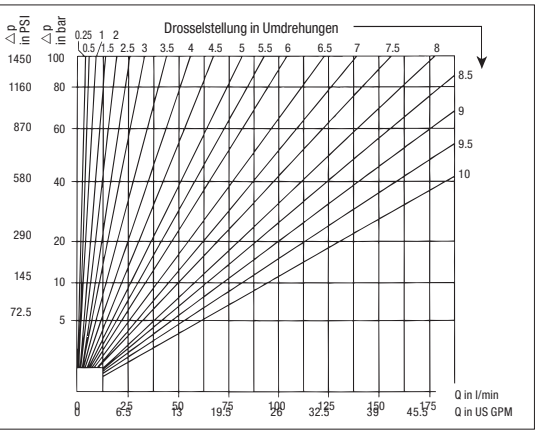

DV[4]
DRV[1, 3]
DVP[4]
DRVP[1, 3]
DVE[4]

DN 20-40

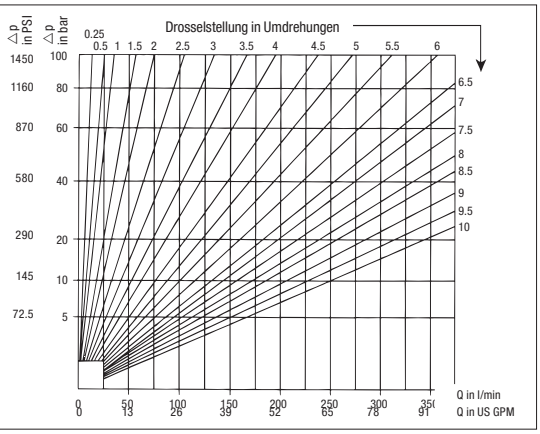

DRV[1,3]
DRVP[1, 3]
RV[1,2]

DN 06-40

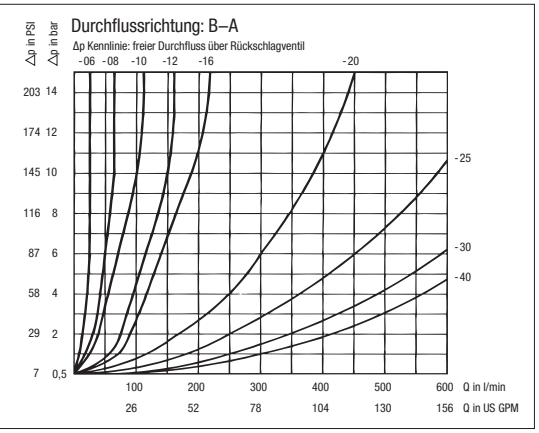

Bitte beachten Sie: Die au dieser Seite dargestellten Kennlinien gelten für Mineralöle mit einer Dichte von 0,86 kg/dm³ und der kinematischen Viskosität 35 mm²/s (35 cSt).

Die Kurven wurden gemäß ISO 3968 ermittelt.

[1]Aufgrund von Feder- und Fertigungstoleranzen können die Öffnungsdrücke um ± 30% abweichen

[2]Leckrate des Rückschlagventils DIN EN 12266 - Leckrate C-D (Prüfmedium Wasser)

[3]Durchflussregelventile sollten nicht als Absperrorgan verwendet werden.
Bei vollständig geschlossener Stellung können geringe Leckraten auftreten.
(DIN EN 12266 - Leckrate A-B - Prüfmedium Wasser)
Leckrate des Rückschlagventils - DIN EN 12266 - Leckrate C-D

[4]Durchflussregelventile sollten nicht als Absperrorgan verwendet werden.
Geringe Leckraten können in vollständig geschlossener Stellung auftreten.
(DIN EN 12266 - Leckagerate A-B - Prüfmedium Wasser)

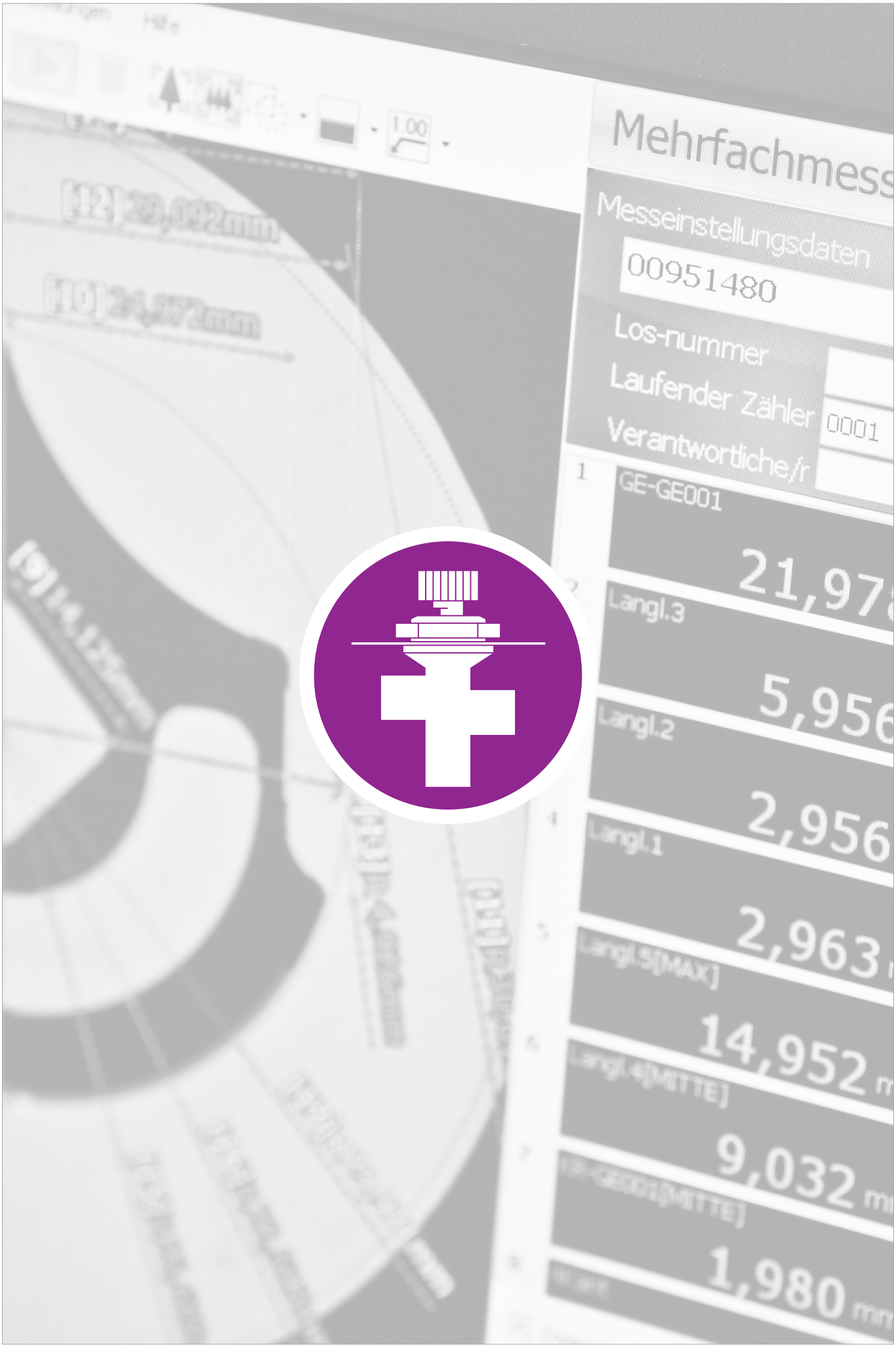
Mehrfachmess
Messeinstellungsdaten
00951480
Los-nummer
Laufender Zähler
0001
Verantwortliche/r
GE-GE001
Langl.3
5,956
Langl.2
2,956
Langl.1
2,963
Langl.5[MAX]
14,952
Langl.4[MITTE]
9,032
1,980

Manometerschutzventil
SWS-S1 **104**

Manometerwahlschalter
SWS-M **104**

Manometerschutzventil (Nadel-Ausführung)
SWS-A1 **105**

Manometerschutzventil (Nadel-Ausführung)
SWS-A2 **105**

D

D

Manometerschutzventil ▪ Typ SWS-S1

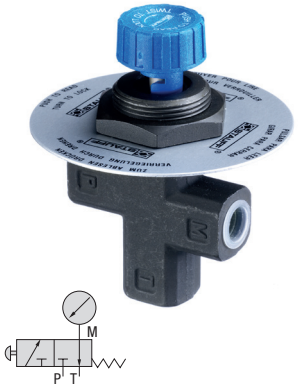

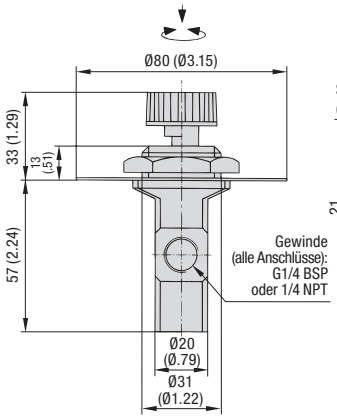

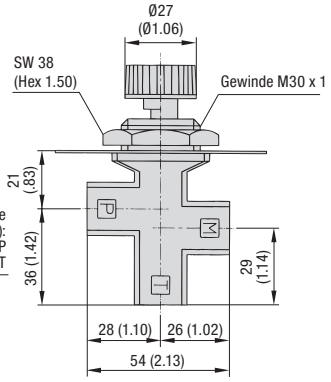

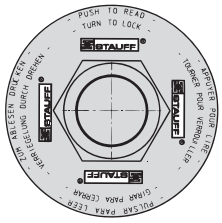

Produktmerkmale

Effektiver Schutz des Manometers vor Überlastung durch Druckstöße

Charakteristik
- Für den Schalttafeleinbau geeignet
- Max. Stärke der Schalttafel von 5 mm / .20 in
- Mit Sechskantmutter gesichert
- Zum Ablesen Knopf drücken; Verriegelung durch Drehen
- Mehrsprachige Anleitung auf der Blende aufgedruckt

Medienkompatibilität
- Geeignet zur Verwendung mit Hydraulikfluiden

Vor Verwendung mit anderen Medien bitte Rücksprache.

Werkstoffe
- Gehäuse aus Gusseisen
- Spindel aus Stahl
- Druck-/Drehknopf aus Polyamid (PA)
- Blende aus Aluminium
- O-Ringe aus NBR (Buna-N®)

Technische Daten
- Maximaler Betriebsdruck: 400 bar / 5800 PSI
- Temperatur-Einsatzbereich: -30 °C ... +115 °C / -22 °F ... +239 °F

Bestellschlüssel

SWS - S1 - G04
① ② ③

① Typ

Manometerschutzventil	**SWS**

② Ausführung

Manometerschutzventil	**S1**

③ Anschlussgewinde

Innengewinde G1/4 BSP (für alle Anschlüsse)	**G04**
Innengewinde 1/4 NPT (für alle Anschlüsse)	**N04**

Manometerwahlschalter ▪ Typ SWS-M

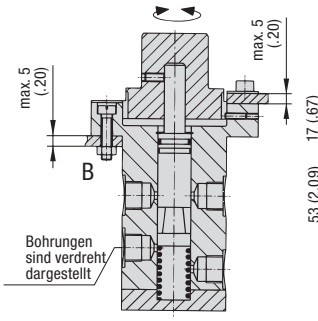

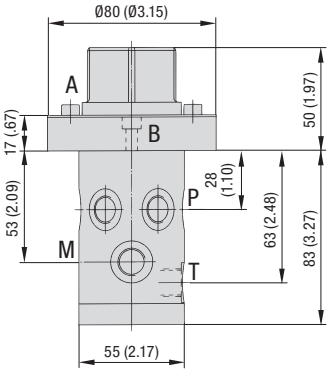

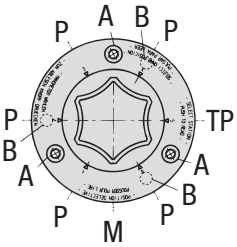

Befestigungsbohrungen (ø6 mm / .24 in)
- **A** 3 Bohrungen, abstandsgleich (120°), LK ø65 mm / 2.56 in
- **B** 3 Bohrungen, abstandsgleich (120°), LK ø65 mm / 2.56 in

Anschluss (G1/4 BSP oder 7/16–20 UNF)
- **P** 6 Bohrungen, abstandsgleich (60°)
- **M** 1 Bohrung
- **T** 1 Bohrung

Produktmerkmale

Druckmessung an 6 möglichen Stellen im Hydrauliksysteme mit nur einem Druckmessgerät

Charakteristik
- Für den Schalttafeleinbau geeignet
- Max. Stärke der Schalttafel von 5 mm / .20 in
- Befestigung mit Anschlussflansch und Schrauben: 3 Außensechskantschrauben M5 x 10 (DIN 933) zur Befestigung der Blende sowie 3 Innensechskantschrauben M5 x 25 (DIN 912) mit Federringen (DIN 127) und Muttern (DIN 934) zur Schalttafelbefestigung im Lieferumfang enthalten
- Zum Auswählen der Position Knopf drehen
- Mehrsprachige Anleitung auf der Blende aufgedruckt

Medienkompatibilität
- Geeignet zur Verwendung mit Hydraulikfluiden

Vor Verwendung mit anderen Medien bitte Rücksprache.

Werkstoffe
- Gehäuse aus Gusseisen
- Spindel aus Stahl
- Druck-/Drehknopf aus Polyamid (PA)
- Blende und Endabdeckung aus Aluminium
- O-Ringe aus NBR (Buna-N®)

Technische Daten
- Maximaler Betriebsdruck: 400 bar / 5800 PSI
- Temperatur-Einsatzbereich: -30 °C ... +115 °C / -22 °F ... +239 °F

Hinweis:
Vor Verwendung sind alle Gewindeschutzstopfen zu entfernen. Nicht benutzte Anschlussgewinde P sind mit geeigneter Verschlussschraube (z.B. DIN 908) dicht zu verschließen. Verschlussschrauben sind nicht im Lieferumfang enthalten.

Bestellschlüssel

SWS - M - G04
① ② ③

① Typ

Manometerschutzventil	**SWS**

② Ausführung

Manometerwahlschalter	**M**

③ Anschlussgewinde

Innengewinde G1/4 BSP (für alle Anschlüsse)	**G04**
Innengewinde 7/16–20 UNF (für alle Anschlüsse)	**U04**

Manometerschutzventil ▪ Typen SWS-A1/A2 (Nadel-Ausführung)

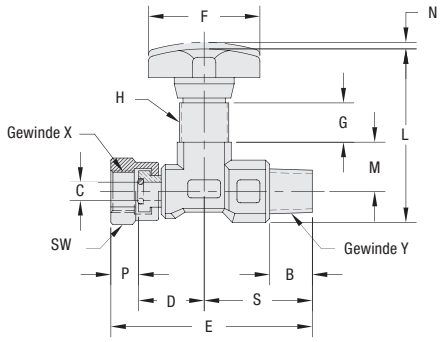

Gerade Ausführung

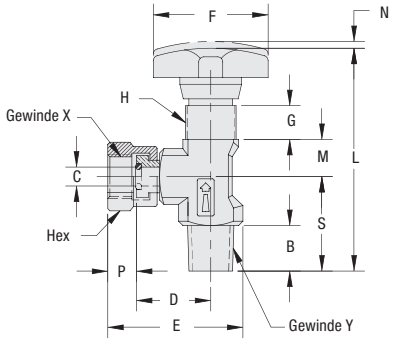

90°-Ausführung

Abmessungen

Typ	Gewinde X (Innen)	Gewinde Y (Außen)	Abmessungen (mm/in) B	C	D	E	F	G	H	L	M	N	P	S	SW	Gewicht (kg/lbs)
SWS-A1	G1/4 BSP 1/4 NPT	1/4 BSPT 1/4 NPT	13	5,6	20	61,5	34	12	M15 x 1	53	15	2	8,5	33	18	0,13
			.51	.22	.78	2.42	1.34	.47		2.09	.59	.08	.33	1.30	.71	.22
SWS-A2	G1/4 BSP 1/4 NPT	1/4 BSPT 1/4 NPT	13,5	5,6	22	40	34	10	M15 x 1	66	11	2	8,5	28	18	0,11
			.53	.22	.87	1.57	1.34	.39		2.60	.43	.08	.33	1.10	.71	.44

Bestellschlüssel

SWS - **A1** - **G04/B04** - **PM**

① ② ③ ④

① Typ

Manometerschutzventil	**SWS**

② Ausführung

Gerade Ausführung	**A1**
90°-Ausführung	**A2**

③ Anschlussgewinde

G1/4 BSP Innen und 1/4 BSPT Außen	**G04/B04**
1/4 NPT Innen und 1/4 NPT Außen	**N04F/N04M**

④ Schalttafeleinbau

Ohne Zubehör (Lieferstandard)	**-**
Mit Kontermutter für den Schalttafeleinbau	**PM**

Produktmerkmale

Effektiver Schutz des Manometers vor Überlastung durch Druckstöße

Charakteristik

- Konzipiert für den Rohrleitungseinbau in gerader Ausführung (Typ A1) oder 90°-Ausführung (Typ A2) mit BSP-/BSPT- oder NPT- Gewindeanschlüssen
- Optional mit Zubehör für den Schalttafeleinbau
- Optimale Ausrichtung des Manometers dank drehbarer Überwurfmutter

Werkstoffe

- Gehäuse aus Stahl, verzinkt (frei von sechswertigem Chrom CrVI)
- Spindel aus Stahl
- Drehgriff aus Polyamid (PA)
- O-Ringe aus NBR (Buna-N®)
- Anti-Extrusionsring aus PTFE

Alternative Werkstoffe auf Anfrage erhältlich.

Technische Daten

- Maximaler Betriebsdruck: 400 bar / 5800 PSI (für alle Baugrößen)
- Temperatur-Einsatzbereich: -20 °C ... +100 °C / -4 °F ... +212 °F

Materials in Scene
Material Library
HP LP2065

Kugelhähne für Höchstdruck-Anwendungen	108
Kugelhähne für Hochtemperatur-Anwendungen	108
Kugelhähne für Gas-Anwendungen	109
Kugelhähne für Farben und Lacke	110
Kugelhähne für Isocyanat	110
Kugelhähne mit Brandschutzfreigabe	111
Kugelhähne für Anwendungen im Stahlwerk	111

Kugelhähne für Höchstdruck-Anwendungen

800 bar / 1200 PSI Kugelhahn-Kombination für wechselnde Druckbeanspruchung von 6 bar / 87 PSI bis 800 bar / 12000 PSI für einen Schlauchprüfstand.

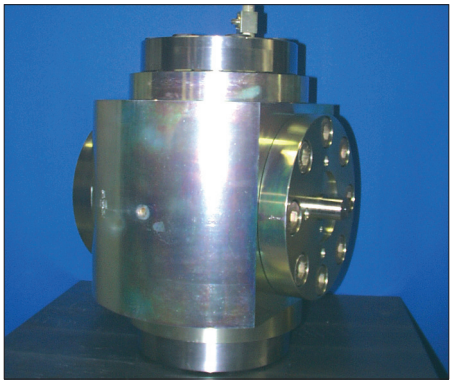

Kugelhahn für einen Prüfstand: Die Kundenforderung bestand darin, hohen Druck und großes Volumen in kurzer Zeit auf einen Prüfling aufzubringen.

Entzunderung von Stahlblechen und Profilen.

E

Für Höchstdruck-Anwendungen bis 800 bar / 12000 PSI hat sich das STAUFF Programm bestens bewährt.

Die hohen Anforderungen an den Kugelhahn werden durch den Einsatz von hochwertigen Werkstoffen nach STAUFF Spezifikation erfüllt. Die extreme Belastung der Dichtungen durch die hohen Drücke wird durch eine spezielle Kammerung aufgefangen. Gleichzeitig schützt das STAUFF Dichtsystem die Kunststoff-Dichtungen vor Erosion und damit vor schnellem Verschleiß.

Eingesetzt werden die Kugelhähne in Prüfständen, Stahlwerken, Reinigungs- und Schneidanlagen.

Eingesetzt werden die Kugelhähne:

Für Hochdruckreinigung
- Innenreinigung von Reaktoren, Behältern und Mischern
- Kanalreinigung
- Rohrreinigung
- Oberflächenbearbeitung, wie Entgraten, Entzundern, Entlacken

Für Prozess- und Industrietechnik
- CO2 – Extraktion
- Hydroforming
- Prüfstandtechnik
- Wasserstrahlschneidanlagen

Kugelhähne für Hochtemperatur-Anwendungen

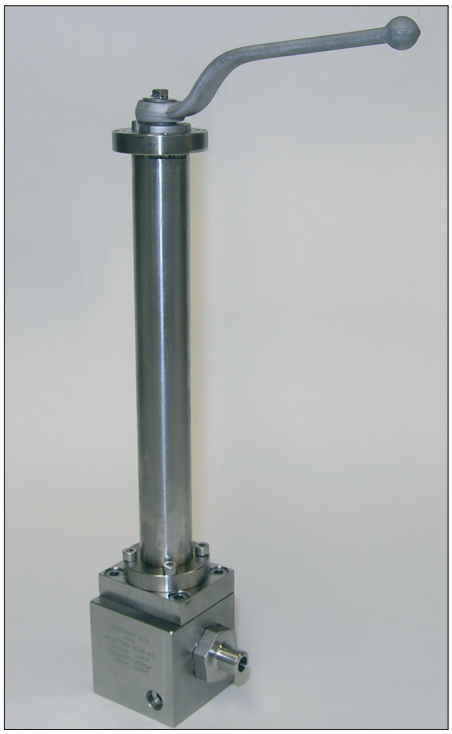

Hochtemperaturkugelhähne mit Heizkanälen in der Polymerproduktion.

Um die Vorteile eines Kugelhahnes auch bei hohen Temperaturen zu ermöglichen, hat STAUFF die Kugelhähne der Baureihe FBVT entwickelt.

Die Kugelhähne sind mit einer Stopfbuchsenpackung aus speziellem Werkstoff ausgeführt. Diese Abdichtung erlaubt den Einsatz bei hohen Drücken und gleichzeitig hohen Temperaturen.

Bis zu einer Temperatur von +260 °C / +500 °F werden hochwertige Kunststoffdichtungen eingesetzt, die mit ihrer bewährten Kammerung für hohe Druck- und Temperaturbelastung geeignet sind.

Für Temperaturen bis +500 °C / +932 °F wird ein eigens entwickeltes Dichtsystem mit metallischen Dichtungen eingesetzt. Neben den Anforderungen an Druckfestigkeit, Verschleißfestigkeit und Korrosionsbeständigkeit bei hohen Temperaturen dürfen die Kugelhähne gegenüber konventionellen Dichtungen keine höheren Leckraten aufweisen.

Kugelhähne für Gas-Anwendungen

STAUFF Kugelhähne werden für vielfältige Gasanwendungen eingesetzt:

- allgemeine Gasversorgungsanlagen,
- Abfüllanlagen,
- Verdichterstationen,
- Tankstellen,
- Analyseeinrichtungen

Die Auslegung erfolgt nach der Druckgeräterichtlinie 97/23/EC.

Die ATEX Richtlinie für explosionsgefährdete Bereiche EX II 2G c wird bei Bedarf durch Einzelprüfungen nachgewiesen.

Die Werkstoffe für Gehäuse, Kugel und Dichtungen richten sich nach dem verwendeten Gas unter Berücksichtigung der Regelwerke

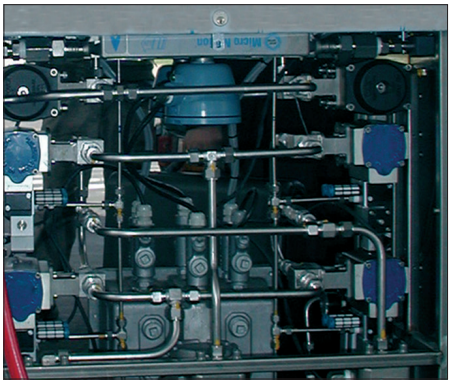

Kugelhähne mit pneumatischem Stellantrieb in Erdgastankstellen.

DN	PN (bar)	Zugelassene Werkstoff-Kombinationen (Werkstoffe und Ausführungen: Gehäuse / Kugel + Schaltwelle / Kugelsitz / O-Ringe) für Gas-Anwendungen	für explosionsgefährdete Bereiche EXII 2G c (ATEX)	Kugelhahn Typ
6 - 25	16	Stahl / Stahl / Delrin® (POM) / NBR (Buna-N®) Stahl / Stahl / Delrin® (POM) with Erosion Protection Ring / NBR (Buna-N®)	Stahl / Stahl / PEEK with ATEX Approval / NBR (Buna-N®) Stahl / Stahl / Delrin® (POM) with ATEX Approval / NBR (Buna-N®)	**BBV**
32 - 50	16	Stahl / Stahl / Delrin® (POM) / NBR (Buna-N®) Stahl / Stahl / Delrin® (POM) with Erosion Protection Ring / NBR (Buna-N®)	Stahl / Stahl / PEEK with ATEX Approval / NBR (Buna-N®)	**FBV**
6 - 25	500 315*	Stahl / Edelstahl / Delrin® (POM) / NBR (Buna-N®) Edelstahl / Edelstahl / Delrin® (POM) with Erosion Protection Ring / NBR (Buna-N®)	Stahl / Edelstahl / PEEK with ATEX Approval / NBR (Buna-N®) Edelstahl / Edelstahl / PEEK with ATEX Approval / NBR (Buna-N®) Stahl / Edelstahl / Delrin® (POM) with ATEX Approval / NBR (Buna-N®) Edelstahl / Edelstahl / Delrin® (POM) with ATEX Approval / NBR (Buna-N®)	**BBV**
32 - 50	315*	Stahl / Edelstahl / Delrin® (POM) / NBR (Buna-N®) Edelstahl / Edelstahl / Delrin® (POM) with Erosion Protection Ring / NBR (Buna-N®)	Stahl / Edelstahl / PEEK with ATEX Approval / NBR (Buna-N®) Edelstahl / Edelstahl / PEEK with ATEX Approval / NBR (Buna-N®) Edelstahl / Edelstahl / Delrin® (POM) with ATEX Approval / NBR (Buna-N®)	**FBV**

* Druck bis zum max. zugelassenen Nenndruck des Kugelhahnes

Weitere Kugelhähne bis DN 200 mit Flanschanschluss, sowie als 3/2-Wege-Umschaltkugelhähne, Mehrwegekugelhähne und Kugelhähne für Plattenaufbau und -einbau sind lieferbar.

Die Anforderungen und Prüfungen entsprechen der DIN 3230 Teil 5, Prüfgruppe PG1 oder PG2, Material- und Prüfzeugnisse DIN EN 10204-3.1, Bescheinigung nach Druckgeräterichtlinie 97/23/EG.

Die Dichtheit kann mit einem Helium-Leckagetestgerät bis zu einer Leckrate von 10^{-9} mbar x l/sec nachgewiesen werden.

STAUFF empfiehlt den Einsatz der Dichtungsvariante mit Erosionsschutzring zur Verlängerung der Lebensdauer der Dichtungen siehe Seite 130.

Nur wenn alle wichtigen Parameter wie Druck, Medium, Temperatur, Medium-Konzentration und Schalthäufigkeit bekannt sind, kann die optimale Werkstoffkombination und die wirtschaftlichste Lösung vorgeschlagen werden.

Neben den grundsätzlichen Vorschlägen für die Werkstoffkombinationen müssen die chemische Beständigkeit und weitere Regelwerke berücksichtigt werden. Bei Medien wie Sauerstoff, Wasserstoff, Argon, Helium, Sauergas bitten wir um Rücksprache.

Sauergasanwendungen: Für Medien mit Schwefelwasserstoff (H_2S) – anteilen können Kugelhähne nach NACE Standard MRO175 geliefert werden.

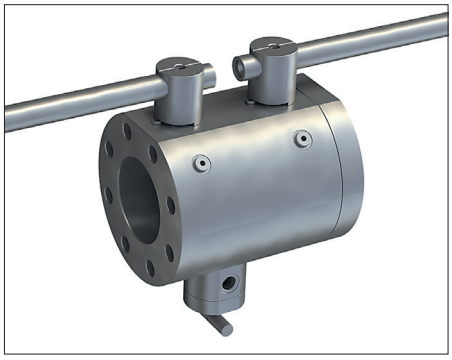

"Double block and bleed valve" für die Probeentnahme.

Filterstation für die Filtration von Gasen mit STAUFF 3-Wege-Umschaltkugelhähnen für 250 bar / 3600 PSI und +200 °C / +392 °F.

Erdgastankstellen:
Für Erdgaszapfsäulen sind Kugelhähne mit schwimmender Kugel und mit gelagertem Küken lieferbar. Entscheidend für die Ausführung ist hierbei die Schalthäufigkeit bei Betrieb mit Stellantrieben, welche mit Aufbau nach ISO 5211 und mit direktem Aufbau geliefert werden können.

Kugelhähne für Analysetechnik und Probeentnahme
Kugelhähne sind als "double block and bleed valve" lieferbar. Zu dieser Produktgruppe gehören auch die TALFIRE – Kugelhähne. Sie erfüllen die Forderungen der TA-Luft und werden bei luftverschmutzenden Substanzen eingesetzt.

Im Wartungsfall wird vor dem Tausch der Filterelemente der Gasstrom mit einer 3-Wege-Umschaltkugelhahn-Kombination umgeleitet. Der Kugelhahn ist durch den guten KV-Wert in Verbindung mit der hohen Dichtheit das ideale Umschaltelement.

Kugelhähne für Farben und Lacke

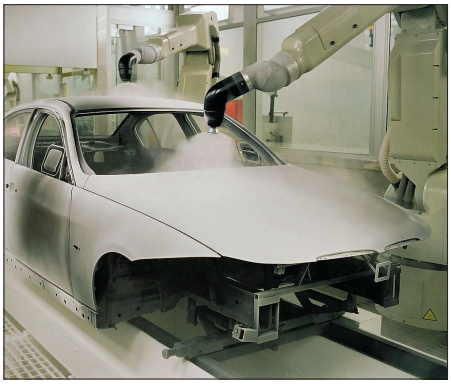

Kugelhähne in Airless- Spritzgeräten.

E

Kugelhähne für Farben und Lacke müssen den unterschiedlichen Viskositäten und Farbstoffen widerstehen.

Für die optimale Standzeit ist die Dichtungsausführung entscheidend. Die Wahl der Dichtungsform ist abhängig von der geforderten Schalthäufigkeit, unter Berücksichtigung der Druckdifferenz.
Werden die Kugelhähne druckdifferenzlos betätigt, kann eine Standarddichtung eingesetzt werden.

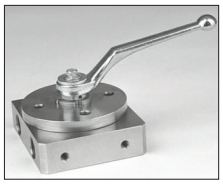

Zur Erhöhung der Standzeit empfehlen wir den Einsatz der Dichtungsvariante mit Erosionsschutzring. Eine weitere Erhöhung der Standzeit und damit der Verfügbarkeit von Anlagen kann durch den Einsatz von metallischen Dichtungen erzielt werden.

Die aufgeführten Werkstoffkombinationen sind für die meisten Anwendungen geeignet.

Bei der Auswahl des Kugelhahnes ist die chemische Beständigkeit gegenüber den verwendeten Lösungsmitteln zu prüfen.

Die Zu- und Rücklaufleitungen in Farbspritzanlagen müssen für den Wartungs- und Reparaturfall absperrbar sein. Durch Öffnen des Bypasskugelhahnes muss ein druckloser Umlauf gewährleistet sein.

Die Absperrfunktion und das Öffnen der Bypassleitung erfolgt mit einem Handgriff, eine fehlerhafte Bedienung ist dadurch ausgeschlossen.

Kugelhähne für Isocyanat

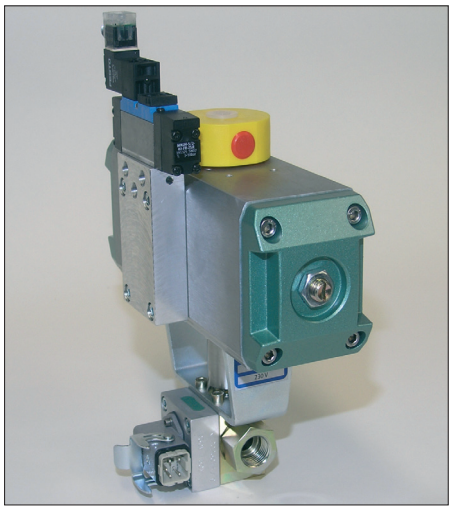

Isocyanat reagiert mit Feuchtigkeit und bildet Kristalle. Einerseits muss der Kugelhahn extrem dicht sein, damit keine Feuchtigkeit von außen mit Isocyanat in Verbindung kommt.

Andererseits dürfen Kristalle im Medium die Dichtungen nicht zerstören. Es werden spezielle Dichtungen verwendet, da herkömmliche Dichtungen durch die Kristalle zerstört werden.

Mit diesem Dichtsystem von STAUFF werden hohe Standzeiten erzielt.

Eingesetzt werden diese Kugelhähne in Schaumstoffanlagen und Klebeanlagen. Die Kugelhähne werden auch mit Temperaturfühlern und Heizung geliefert, um beim Verarbeiten die optimale Temperatur zu halten. Ausgerüstet mit Antrieben und Stellungsüberwachung werden sie in Roboterstationen eingesetzt.

Kugelhähne mit Brandschutzfreigabe

Beim Umgang mit brennbaren Flüssigkeiten ist es erforderlich, diese unter allen Umständen sicher zu handhaben. Deshalb werden an die Konstruktion von Kugelhähnen mit Brand-schutzfreigabe besondere Anforderungen gestellt.

Dies hat insbesondere Bedeutung in der:

- Chemie
- Petrochemie
- Erdölförderung
- On-Shore- und Off-Shore-Anlagen
- Ölraffinerie

Um einen Brand in solchen Anlagen zu begrenzen, darf das Feuer durch auslaufende brennbare Flüssigkeiten keine zusätzliche Nahrung erhalten.
Die Absperrarmatur muss auch unter Wärmeeinwirkung folgende Bedingungen erfüllen:

- sichere Betätigung / Schaltbarkeit
- ausreichende Dichtheit im Durchgang
- ausreichende Dichtheit nach außen

Kugelhähne sind aufgrund ihrer schnellen Betätigung mit 90°-Schaltweg besonders geeignet, die hohen Anforderungen zu erreichen.

Im Brandfall übernehmen metallische Dichtkanten an den Kugeldichtungen die Dichtfunktion der verbrannten Weichdichtungen. Zusätzlich werden Gehäuse und Schaltwellen mit hitzebeständigen Dichtungen abgedichtet.

Die Kugelhähne werden der Brandschutzprüfung mit einer Temperatur im Flammbereich von +760 °C / +1400 °F beaufschlagt, wobei sich der Kugelhahn auf eine Durchschnittstemperatur von min. +650 °C / +1202 °F aufheizt.

Die Konstruktion ist so ausgelegt, dass nach einer Brenndauer von 30 min. unter obigen Bedingungen der Kugelhahn sicher zu betätigen und eine ausreichende Notabdichtung gewährleistet ist.

Die Prüfbedingungen für Absperrarmaturen, die den Brandschutzfreigabe-Anforderungen entsprechen, sind in unterschiedlichen Normen beschrieben.

STAUFF Kugelhähne der Baureihe BBV wurden mit Erfolg einer Brandschutzprüfung nach British Standard BS 6755 T.2, API 6 FA und ISO 10497 unterzogen und eine entsprechende Bescheinigung durch den TÜV ausgestellt.

Zur Zeit sind STAUFF Kugelhähne der Baureihe BBV mit Gewindeanschlüssen und Nennweiten von DN 25 bis DN 50 und der Baureihe BBV mit Flanschanschluss und Nennweiten DN 25 bis DN 125 und Druckstufen 260 ... 420 bar / 3700 PSI ... 6000 PSI zertifiziert.

Der Werkstoff der Weichdichtungen der Kugelhähne wird entsprechend der chemischen Beständigkeit gegenüber dem Durchflussmedium und den Bedingungen im Normalfall angepasst.

Die Adapter der Kugelhähne können in allen üblichen Anschlussarten und nach Normen angepasst werden. Optional können die Kugelhähne auch für weitere Bedingungen wie z.B. antistatic ausgelegt werden.

E

Kugelhähne für Anwendungen im Stahlwerk

Entlüftungsventil für Systemsicherheit

Bei der Wartung einer Hydraulikanlage ist das sichere Druckablassen ein entscheidender Schritt. In vielen Ländern ist das Wartungspersonal angehalten, Hydraulikkreisläufe zu unterbrechen und zu sperren, bevor Wartungsarbeiten durchgeführt werden.

Mit dem STAUFF-Entlüftungsventil für Systemsicherheit wird gewährleistet, dass dieser Prozess während der Routine-Maschinenwartung richtig und sicher ausgeführt wird.

Das Ventil kann nur in der Schließstellung geschlossen und gesperrt werden, nachdem das integrierte Entlüftungsventil bedient und der Druck aus dem betroffenen Teil der Hydraulikanlage abgelassen wurde. Die ineinandergreifenden Anschlagscheiben sorgen für einen korrekten Funktionsablauf. Erst nachdem alle Schlösser aus der Anschlagscheibe entfernt wurden, kann das Hauptventil wieder geöffnet werden.

Kugelhahn zum Druckausgleich

Große Hochdruck-Kugelhähne sind unter Druck schwer zu öffnen, vor allem, wenn sie lange geschlossen waren. Diese Problematik wurde in der Vergangenheit u.a. durch mehrere Ventile mit platzraubender externer Verrohrung gelöst.

Der STAUFF Kugelhahn zum Druckausgleich ist mit einem zusätzlichen integrierten Ventil ausgestattet (Bypass), das sich direkt im Ventilkörper befindet und im Inneren ohne zusätzliche Verschraubungen oder Leitungen befestigt ist.

Sobald das verschließbare Bypassventil geöffnet wird, wird der Druck sowohl an der An- als auch an der Abströmseite des Hauptkugelhahns ausgeglichen.

Das kann die zur Bedienung des Ventils erforderliche Betätigungskraft um bis zu 70% reduzieren. Auf diese Weise wird auch das potentielle Beschädigungsrisiko des Ventils durch ein übermäßiges Losbrechmoment reduziert.

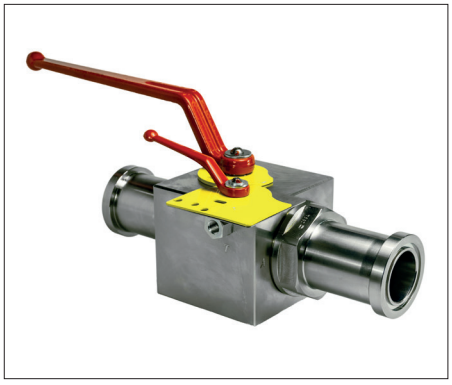

Schaltgriffe	**114**
Abschließvorrichtungen LD	**115-117**
Pneumatischer Stellantrieb (doppeltwirkend) AD	**118**
Pneumatischer Stellantrieb (einfachwirkend) AS	**118**
Elektrischer Stellantrieb AE	**118**
End-/Näherungsschalter	**118**
Kugelhähne mit Rasterung DT	**119**
Kugelhähne mit Befestigungsbohrungen SM	**119**
Kugelhähne mit Befestigungsgewinden PM	**119**
Standard- und abweichende Bohrbilder	**120-121**

Schaltgriffe

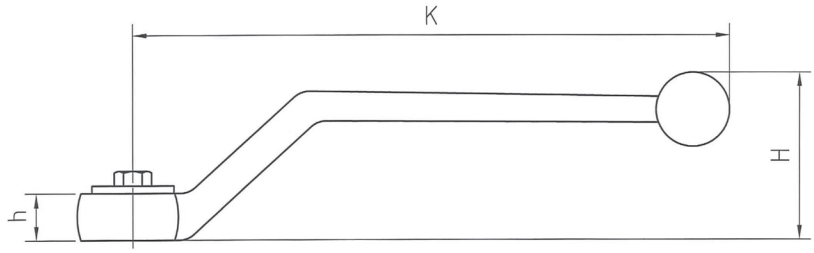

Zink ▪ Gekröpfte Ausführung

SW	Abmessungen (mm/in) K	h	H	Gewicht (kg/lbs)	Bestell-bezeichnungen
7	80	6,5	30	0,03	Griff-BV-SW07-ZNO
	3.15	.26	1.18	.07	
9	115	8,7	45	0,09	Griff-BV-SW09-ZNO
	4.52	.34	1.77	.20	

Stahl ▪ Gekröpfte Ausführung

SW	Abmessungen (mm/in) K	h	H	Gewicht (kg/lbs)	Bestell-bezeichnungen
7	80	6,5	30	0,05	Griff-BV-SW07-CSO
	3.15	.26	1.18	.11	
9	115	9	47	0,09	Griff-BV-SW09-CSO
	4.52	.35	1.85	.20	
14	170	12	64	0,23	Griff-BV-SW14-CSO
	6.73	.47	2.52	.51	
17	306	17	80	0,66	Griff-BV-SW17-CSO
	12.04	.69	3.15	1.45	

Edelstahl V4A ▪ Gekröpfte Ausführung

SW	Abmessungen (mm/in) K	h	H	Gewicht (kg/lbs)	Bestell-bezeichnungen
7	60	6,5	22	0,04	Griff-BV-SW07-W50
	2.36	.26	.87	.09	
9	115	9	47	0,10	Griff-BV-SW09-W50
	4.52	.35	1.85	.22	
14	173	12	64	0,23	Griff-BV-SW14-W50
	6.80	.47	2.52	.51	
17	227,5	15	90	0,66	Griff-BV-SW17-W50
	8.96	.59	3.54	1.45	

F

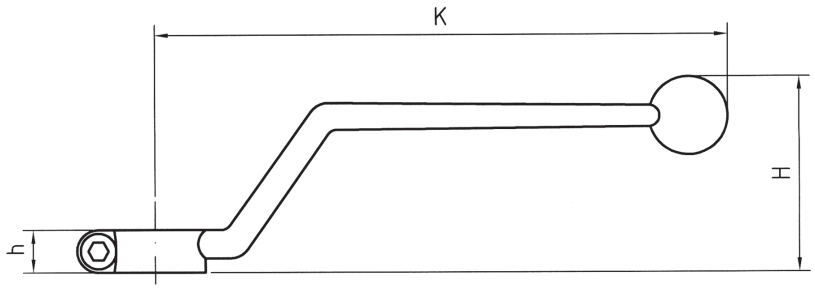

Aluminium ▪ Gekröpfte Ausführung

SW	Abmessungen (mm/in) K	h	H	Gewicht (kg/lbs)	Bestell-bezeichnungen
12	160	12	55	0,07	Griff-BV-SW12-ALO
	6.30	.47	2.17	.16	

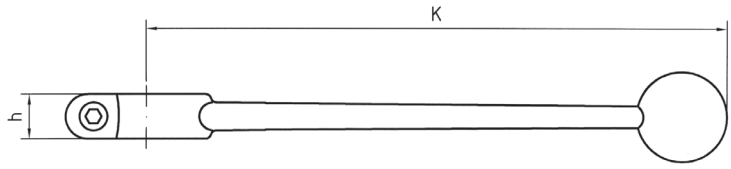

Zink ▪ Gerade Ausführung

SW	Abmessungen (mm/in) K	h	Gewicht (kg/lbs)	Bestell-bezeichnungen
9	155	10	0,09	Griff-BV-SW09-ZNS
	6.10	.29	.20	
14	200	14	0,22	Griff-BV-SW14-ZNS
	7.87	.55	.48	

Aluminium ▪ Gerade Ausführung

SW	Abmessungen (mm/in) K	h	Gewicht (kg/lbs)	Bestell-bezeichnungen
9	150	11	0,06	Griff-BV-SW09-ALS
	5.91	.43	.13	
14	200	12	0,11	Griff-BV-SW14-ALS
	7.87	.47	.24	
17	320	16	0,27	Griff-BV-SW17-ALS
	12.60	.63	.59	

Bitte beachten Sie: Vom Lieferstandard abweichende Schaltgriffausführungen und -werkstoffe können bei Bestellung von Kugelhähnen durch Ergänzung von -ZNO, -CSO, -W50, -ALO, -ZNS oder -ALS am Ende der Bestellbezeichnungen angegeben werden (z.B. FBV-2-G20-0001-M-W50).

Abschließvorrichtung ▪ Typ LD1

Abmessungen / Bestellschlüssel

Nenn-weite DN	SW	Abmessungen (mm/in) B	L1	Bestellbezeichnungen 90°-Schaltweg	180°-Schaltweg
4-13	9	9	25	LD1-SW09	LD1S-SW09
		.35	.98		
16	12	12	40	LD1-SW12	LD1S-SW12
		.47	1.57		
20-25	14	14	40	LD1-SW14	LD1S-SW14
		.55	1.57		
32-50	17	17	50	LD1-SW17	LD1S-SW17
		.67	1.97		

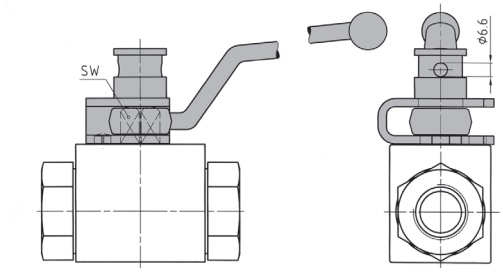

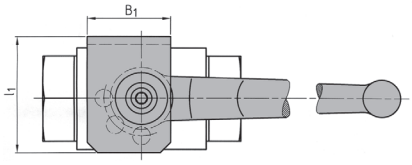

Produktmerkmale

Montagesatz bestehend aus Bügel, Schiebehülse, Verbindungsstück mit Schraube und Stahlgriff.

Charakterisik

- Universell nachrüstbare Abschließvorrichtung
- Kann im verschlossenen Zustand nicht entfernt werden

Bestellbeispiel

BBV-2-G10-0001-M-LD01

Kompatibilität

Typ	Beschreibung
BBV	Blockkugelhähne mit Gewindeanschlüssen (SW 9-14)
FBV	Muffenkugelhähne mit Gewindeanschlüssen (SW 17)
HBV	Höchstdruck-Blockkugelhähne mit Gewindeanschlüssen (SW 9-14)
BBV-2-F	Blockkugelhähne mit SAE-Flanschadaptern (SW 9-14)
FBV-2-F	Schmiedekugelhähne mit SAE-Flanschadaptern (SW 17)

Typ	Beschreibung
BBV	Blockkugelhähne mit SAE-Flanschanschlüssen (SW 9-14)
FBV	Schmiedekugelhähne mit SAE-Flanschanschlüssen (SW 17)
MBBV-2	Zwei-Wege-Blockkugelhähne für Plattenaufbau (SW 9-17)
MCBVL-3	Drei-Wege-Blockkugelhähne für Plattenaufbau (SW 9-17)
MCBVSL-3	Drei-Wege-Blockkugelhähne für Plattenaufbau (SW 9-17)

Typ	Beschreibung
CBV	Drei-Wege-Blockkugelhähne mit Gewindeanschlüssen (SW 9-17)
CBVS	Drei-Wege-Blockkugelhähne mit Gewindeanschlüssen (SW 9-17)

F

Abschließvorrichtung ▪ Typ LD2

Abmessungen / Bestellschlüssel

Nenn-weite DN	SW	Abmessungen (mm/in) H	B1	B2	B3	Bestellbez. Einzelteil
4-8	9	3,5	61	24	10	LD2-SW09-DN4-8
		.14	2.41	.94	.39	
10-13	9	3,5	61	24	10	LD2-SW09-DN10-13
		.14	2.41	.94	.39	
16	12	4,5	64	25,5	12	LD2-SW12
		.18	2.52	1.00	.47	
20-25	14	4,5	84	35,5	14	LD2-SW14
		.18	3.31	1.40	.55	
32-50	17	4,5	136	61,5	15	LD2-SW17
		.18	5.35	2.42	.59	

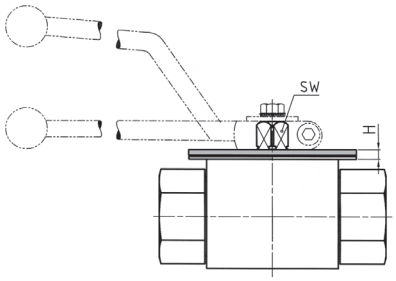

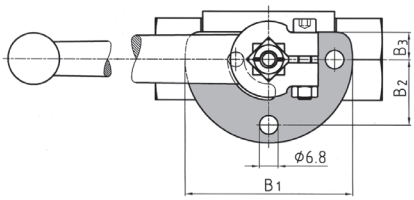

Produktmerkmale

Montagesatz bestehend aus Arretierblech, Anschlagscheibe und Distanzring.

Charakterisik

- Universell nachrüstbare Abschließvorrichtung
- Kann nach Demontage des Griffs entfernt werden

Bestellbeispiel

BBV-2-G10-0001-M-LD02

Kompatibilität

Typ	Beschreibung
BBV	Blockkugelhähne mit Gewindeanschlüssen (SW 9-14)
FBV	Schmiedekugelhähne mit Gewindeanschlüssen (SW 17)

Typ	Beschreibung
BBV-2-F	Blockkugelhähne mit SAE-Flanschadaptern (SW 9-14)
FBV-2-F	Schmiedekugelhähne mit SAE-Flanschadaptern (SW 17)

Typ	Beschreibung
CBV (≤DN25)	Drei-Wege-Blockkugelhähne mit Gewindeanschlüssen (SW 9-17)
BV-2	Flanschkugelhähne mit Flanschanschlüssen bis DN 50 (nach SAE, ISO, CETOP)

Abschließvorrichtung ▪ Typ LD3

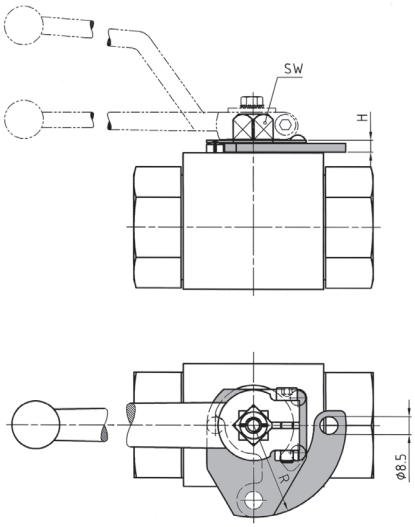

Abmessungen / Bestellschlüssel

Nenn-weite DN	SW	Abmessungen (mm/in) H	R
4-13	9	4	37
		.16	1.47
16	12	4,3	40
		.17	1.57
20-25	14	5,5	43,5
		.22	1.71
32-50	17	6	69,5
		.24	2.74

Produktmerkmale

Nur in Verbindung mit Kugelhähnen erhältlich.

Charakterisik

- Werkseitig montierte Abschließvorrichtung
- Kann im verschlossenen Zustand nicht entfernt werden

Bestellbeispiel

FBV-2-G20-0001-M-LD3

F

Kompatibilität

Typ	Beschreibung
BBV	Blockkugelhähne mit Gewindeanschlüssen

Typ	Beschreibung
FBV	Schmiedekugelhähne mit Gewindeanschlüssen

Typ	Beschreibung
CBV (≤DN25)	Drei-Wege-Blockkugelhähne mit Gewindeanschlüssen (SW 9-17)

Abschließvorrichtung ▪ Typ LD4

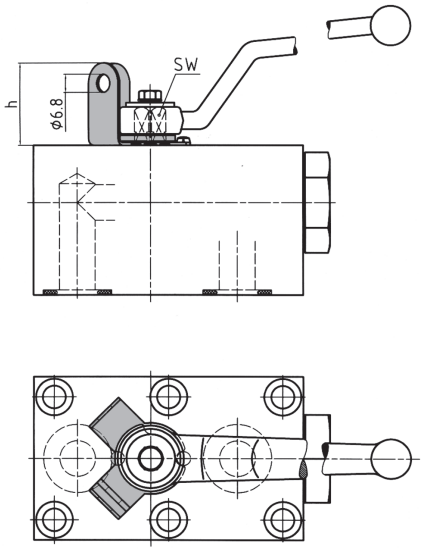

Abmessungen / Bestellschlüssel

SW	Abmessungen (mm/in) H	Bestellbezeichnungen 90°-Schaltweg	180°-Schaltweg
7	24	LD4-SW07-SS	LD4S-SW07-SS
	.94		
9 *	28	LD4-SW09-SS	LD4S-SW09-SS
	1.10		
14 *	34,5	LD4-SW14-SS	LD4S-SW14-SS
	1.36		
17	44	LD4-SW17-SS	LD4S-SW17-SS
	1.73		

* Griff um 180° verdreht

Produktmerkmale

Montagesatz bestehend aus Arretierblech, Anschlagscheibe und Distanzring.

Charakterisik

- Universell nachrüstbar (bei gekröpfter Ausführung des Griffs) Ausnahme Typ BV-2, werkseitig montiert, nur in Verbindung mit Kugelhahn erhältlich
- Kann nach Demontage des Griffs entfernt werden

Bestellbeispiel

BBV-2-G10-0001-M-LD04

Kompatibilität

Typ	Beschreibung
BBV	Blockkugelhähne mit Gewindeanschlüssen
FBV	Schmiedekugelhähne mit Gewindeanschlüssen
HBV	Höchstdruck-Blockkugelhähne mit Gewindeanschlüssen
BV-2-C	Flanschkugelhähne mit SAE-Flanschanschlüssen bis DN 50 (nur für Edelstahl)
BV-2-ISO	Flanschkugelhähne mit ISO-Flanschanschlüssen bis DN 50 (nur für Edelstahl)
BV-2-CET	Flanschkugelhähne mit CETOP-Flanschanschlüssen bis DN 50 (nur für Edelstahl)

Typ	Beschreibung
MBBV-2	Zwei-Wege-Blockkugelhähne für Plattenaufbau
MCBVL-3	Drei-Wege-Blockkugelhähne für Plattenaufbau
CBV	Drei-Wege-Blockkugelhähne mit Gewindeanschlüssen
CBV	Drei-Wege-Blockkugelhähne mit SAE-Flanschanschlüssen
CBVS	Drei-Wege-Blockkugelhähne mit Gewindeanschlüssen
LBV	Drei-Wege-Blockkugelhähne mit Gewindeanschlüssen
TBV	Drei-Wege-Blockkugelhähne mit Gewindeanschlüssen
TBV	Vier-Wege-Blockkugelhähne mit Gewindeanschlüssen
XBV	Vier-Wege-Blockkugelhähne mit Gewindeanschlüssen

Abschließvorrichtung ▪ Typ LD5

Abmessungen

STAUFF Größe	Abmessungen (mm/in) A1	D	H	M	t
40	62,5	145	71,5	M6	10
	2.46	5.71	2.81		.39
48	62,5	145	71,5	M8	12
	2.46	5.71	2.81		.47
64	67,5	155	74,5	M8	12
	2.66	6.10	2.93		.47
80	72,5	165	104,5	M8	12
	2.85	6.50	4.11		.47

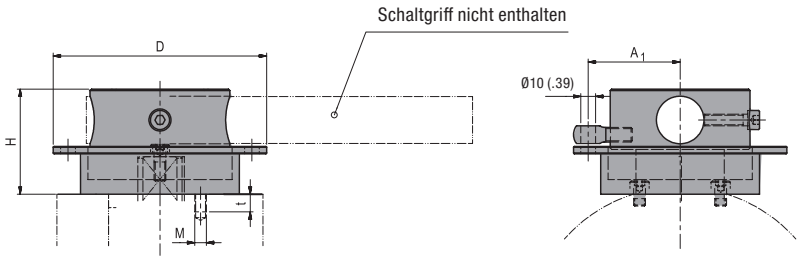

Produktmerkmale

Nur in Verbindung mit Kugelhähnen erhältlich.
Erfordert bauliche Änderungen am Kugelhahn.

Bestellbeispiel

BV-2-C340U-0001-M-LD5

Kompatibilität

Typ	Beschreibung
BV-2-C	Flanschkugelhähne
BV-2-CET	Flanschkugelhähne
BV-2-ISO	Flanschkugelhähne

F

Abschließvorrichtung ▪ Typ LD6 US-Ausführung

Kompatibilität

Typ	Beschreibung
FBV	Schmiedekugelhähne mit Gewindeanschlüssen
FBV-2-F	Schmiedekugelhähne mit SAE-Flanschadaptern
FBV	Schmiedekugelhähne mit SAE-Flanschanschlüssen

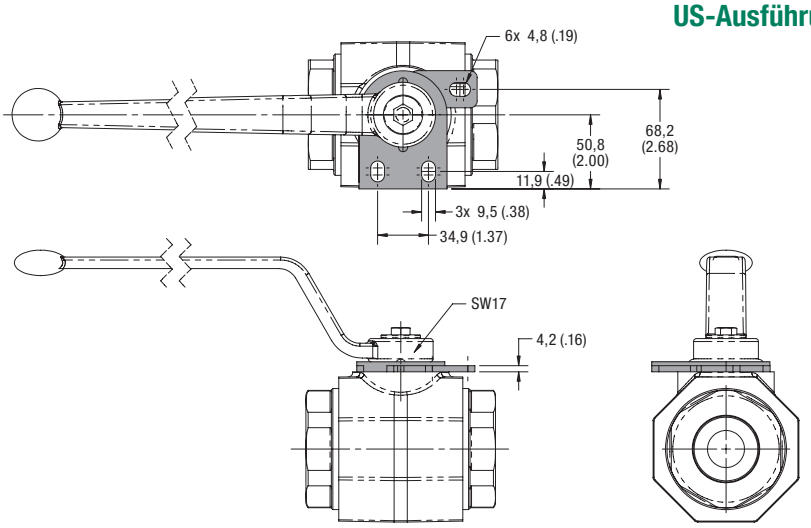

Produktmerkmale

Nur in Verbindung mit Kugelhähnen erhältlich.

Bestellbeispiel

FBV-2-G20-0001-M-LD6

Abschließvorrichtung ▪ Typ LD7 US-Ausführung

Abmessungen

STAUFF Größe	SW	Abmessungen (mm/in) ØA	B	h	h2
08	12	8,5	59	2	
		.33	2.32	.08	
12-16	14	8,5	64	2	
		.33	2.52	.08	
20-32	17	9,5	83	2	
		.37	3.27	.08	
40	16	9,5	102	3	
		.37	4.01	.12	
48	19	9,5	93		27
		.37	3.66		1.06
64	24	9,5	113	3	
		.37	4.45	.12	
80	36	9,5	134	3	
		.37	5.28	.12	

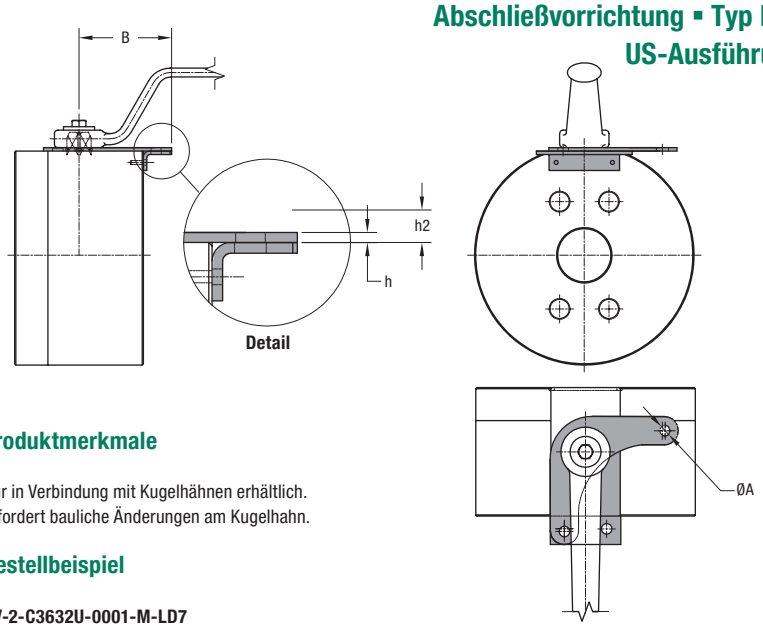

Kompatibilität

Typ	Beschreibung
BV-2-C	Flanschkugelhähne

Für Informationen zur Verwendung mit den Baureihen BV-2-ISO und BV-2-CET wenden Sie sich bitte an STAUFF.

Maßzeichnungen: Alle Abmessungen in mm (in).

Produktmerkmale

Nur in Verbindung mit Kugelhähnen erhältlich.
Erfordert bauliche Änderungen am Kugelhahn.

Bestellbeispiel

BV-2-C3632U-0001-M-LD7

Pneumatischer Stellantrieb (doppeltwirkend) ▪ Typ AD
Pneumatischer Stellantrieb (einfachwirkend) ▪ Typ AS
Elektrischer Stellantrieb ▪ Typ AE

Sämtliche STAUFF Kugelhähne können werksseitig mit kompakten und effizient arbeitenden pneumatischen oder elektrischen Stellantrieben ausgestattet werden, die sowohl im Hochdruck- als auch im Niederdruckbereich eingesetzt werden können.

Die Stellantriebe überzeugen insbesondere durch ihre robuste Bauweise und eignen sich auch für regelmäßige Betätigung.

Bitte beachten Sie: Pneumatische Stellantriebe haben üblicherweise einen Druckluftbedarf von 5,5 bar / 80 PSI. Sie dienen zur Absperrerung des Medienstroms und dürfen nicht zur Drosselung verwendet werden.

Für weitere Informationen wenden Sie sich bitte an STAUFF.

F

End-/Näherungsschalter

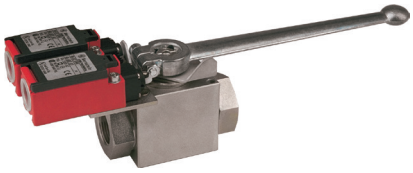

Enschalter

Erhältliche Optionen / Konfigurationen

-SO geöffnet
-SC geschlossen
-SOC geöffnet/geschlossen

Für weitere Informationen wenden Sie sich bitte an STAUFF.

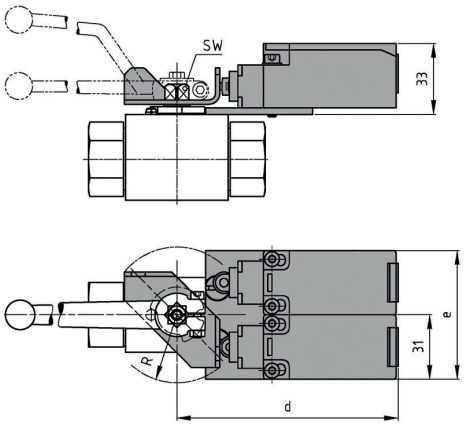

STAUFF Größe	Nenn-weite DN	Abmessungen (mm/in) SW	d	e	R
02-05	4-8	9	102	60	32
		.35	4.02	2.36	1.26
06	10	9	102	60	32
		.35	4.02	2.36	1.26
08	13	9	102	60	32
		.35	4.02	2.36	1.26
10	16	12	108	73	40
		.47	4.25	2.87	1.57
12	20	14	106	70	37,5
		.55	4.17	2.76	1.48
16	25	14	106	70	37,5
		.55	4.17	2.76	1.48
20-32	32-50	17	114	85	49
		.67	4.49	3.35	1.93

Näherungsschalter

Erhältliche Optionen / Konfigurationen

-PO geöffnet
-PC geschlossen
-POC geöffnet/geschlossen

Für weitere Informationen wenden Sie sich bitte an STAUFF.

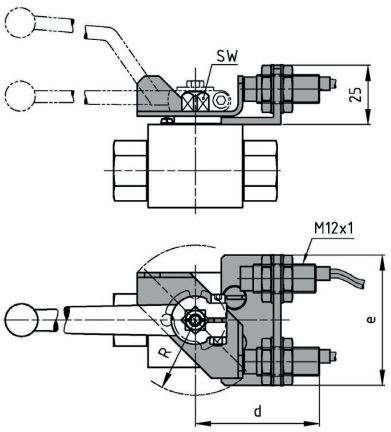

STAUFF Größe	Nenn-weite DN	Abmessungen (mm/in) SW	d	e	R
02-05	4-8	9	54	55	32
		.35	2.13	2.17	1.26
06	10	9	54	55	32
		.35	2.13	2.17	1.26
08	13	9	54	55	32
		.35	2.13	2.17	1.26
10	16	12	60	68	40
		.47	2.36	2.68	1.57
12	20	14	58	64	37,5
		.55	2.38	2.52	1.48
16	25	14	58	64	37,5
		.55	2.38	2.52	1.48
20-32	32-50	17	66	80	49
		.67	2.60	3.15	1.93

Kugelhähne mit Rasterung ▪ Typ DT...

Abmessungen

Mehr-Wege-Kugelhähne (Typen LBV / TBV / XBV)

STAUFF Größe	Nenn-weite DN	Abmessungen (mm/in) SW	K	H	R	g	t
02	4	12	175	45	20	6	7
		.47	6.89	1.77	.79	.24	.28
04	6	12	175	45	20	6	7
		.47	6.89	1.77	.79	.24	.28
05	8	14	200	45	29	6	4
		.55	7.87	1.77	1.14	.24	.16
06	10	14	200	45	29	6	4
		.55	7.87	1.77	1.14	.24	.16
08	13	14	200	45	29	6	4
		.55	7.87	1.77	1.14	.24	.16
10	16	17	200	45	29	6	4
		.67	7.87	1.77	1.14	.24	.16
12	20	17	240	45	28	6	4
		.67	9.45	1.77	1.10	.24	.16
16	25	17	240	45	28	6	4
		.67	9.45	1.77	1.10	.24	.16

Für weitere Informationen wenden Sie sich bitte an STAUFF.

Bestellbeispiel

LBV-3-G06-0001-M-D1

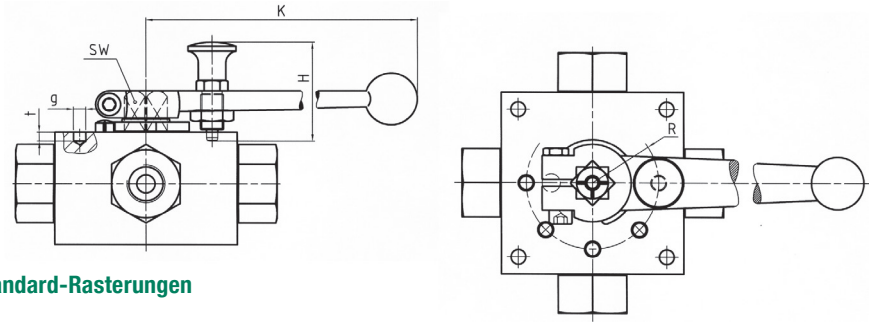

Standard-Rasterungen

-D1	0° / 90° (im Uhrzeigersinn)
-D2	0° / 45° (im Uhrzeigersinn)
-D3	0° / 45° / 90° (im Uhrzeigersinn)
-D4	0° / 45° / 90° / 135° (im Uhrzeigersinn)
-D5	0° / 90° / 180° (im Uhrzeigersinn)

F

Kugelhähne mit Befestigungsbohrungen ▪ Typ SM

Abmessungen

Blockkugelhähne (Typen BBV / CBV / CBVS)

STAUFF Größe	Nenn-weite DN	Abmessungen (mm/in) SW	a	g	t
02	4	9	31	4,3	4,5
		.35	1.22	.17	.18
04	6	9	31	4,3	4,5
		.35	1.22	.17	.18
05	8	9	31	4,3	4,5
		.35	1.22	.17	.18
06	10	9	32	4,3	4
		.35	1.26	.17	.16
08	13	9	32	4,3	4
		.35	1.26	.17	.16
10	16	12	32	5,2	6
		.47	1.26	.20	.24
12	20	14	44	6,2	6
		.55	1.73	.44	.24
16	25	14	44	6,3	6
		.55	1.73	.25	.24

Für weitere Informationen wenden Sie sich bitte an STAUFF.

Bestellbeispiel

BBV-2-G06-0001-M-SM

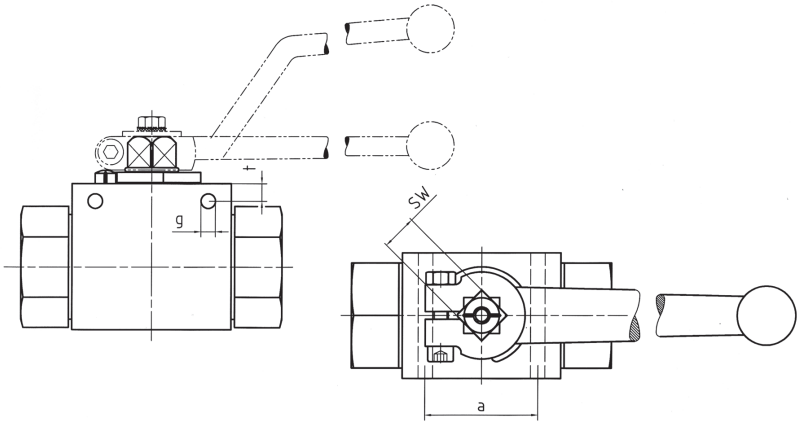

Kugelhähne mit Befestigungsgewinden ▪ Typ PM

Abmessungen

Blockkugelhähne (Typen BBV / HBV / CBV / CBVS bis STAUFF Größe 16)
Schmiedekugelhähne (Typen FBV ab STAUFF Größe 20)

STAUFF Größe	Nenn-weite DN	Abmessungen (mm/in) SW	LK	g	t1	t2	w	ISO 5211
02	4	9	36	M5	6	7,5	30° *	F03 *
		.35	1.42		.24	.30		
04	6	9	36	M5	6	7,5	30° *	F03 *
		.35	1.42		.24	.30		
05	8	9	36	M5	6	7,5	30° *	F03 *
		.35	1.42		.24	.30		
06	10	9	36	M5	7	9	45°	F03
		.35	1.42		.28	.35		
08	13	9	36	M5	6	8	45°	F03
		.35	1.42		.24	.31		
10	16	12	42	M5	8	10	45°	F04
		.47	1.65		.31	.39		
12	20	14	50	M6	10	14	45°	F05
		.55	1.97		.39	.55		
16	25	14	50	M6	10	12	45°	F05
		.55	1.97		.39	.47		
20	32	17	50	M6	8	12	45°	F05
		.67	1.97		.31	.47		
24	40	17	50	M6	8	12	45°	F05
		.67	1.97		.31	.47		
32	50	17	50	M6	8	12	45°	F05
		.67	1.97		.31	.47		

Bestellbeispiel

BBV-2-G06-0001-M-PM

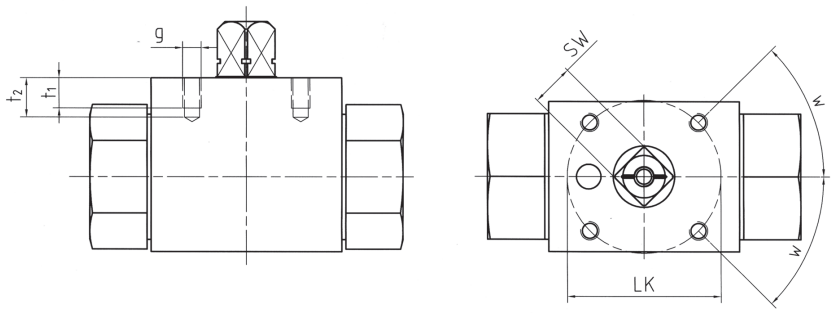

* 30° nicht entsprechend ISO 5211
Lieferstandard ohne Anschlagstift, Scheibe und Griff.
Für weitere Informationen wenden Sie sich bitte an STAUFF.

Bohrbilder

Typ	Symbol	Bohrbild	Code	Anschlag der Endstellung	Schaltweg	Überdeckung
MCBVL-3	LLu		**P58**		90°	negativ
MCBVSL-3	Lu		**P57**		180°	positiv
		* Druckbeaufschlagung über sämtliche Anschlüsse! Must be operated without pressure!				
CBVL	L		**P50**		90°	negativ
CBVT	T		**P51**		90°	negativ
CBVSL	L		**P55 ***		90°	negativ
CBVST	T		**P56 ***		90°	negativ
		* Druckbeaufschlagung über sämtliche Anschlüsse! Must be operated without pressure!				
Nicht gestattet	T	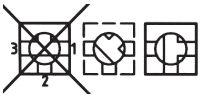		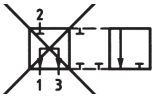		
LBV-3	L		**P01**		90°	positiv
TBV-3	T		**P02**		90°	positiv

Alternative Bohrbilder LBV-3 / TBV-3

-LL45		**P03**		45°	negativ
-TL45		**P04**	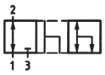	45°	negativ
-LI90-1		**P06**		90°	negativ
-TL90-1		**P08**		90°	negativ
-TI90		**P09**		90°	negativ
T	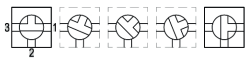	**P99**		90°	positiv

Bei abweichenden Bohrbildern bitte Symbolbezeichnung (z.B. **-P03**) an die Bestellbezeichnung anhängen!

Bohrbilder

Typ	Symbol	Bohrbild	Code	Anschlag der Endstellung	Schaltweg	Überdeckung
TBV-4	T		**P13**		90°	positiv
XBV-4	X		**P14**	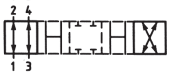	90°	negativ mit Sperrstellung

Alternative Bohrbilder TBV-4 / XBV-4 / LBV-4

-X45		**P15**	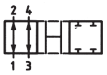	45°	negativ
-XI45		**P16**	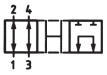	45°	negativ
-XI90		**P17**	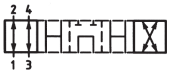	90°	negativ
-LI90		**P18**		90°	negativ
-XT90		**P19**		90°	negativ
-TL90-2		**P21**		90°	negativ
-XL90-1		**P22**		90°	negativ
-XL90-2		**P23**		90°	negativ
-L180		**P27**		180°	positive

Bei abweichenden Bohrbildern bitte Symbolbezeichnung (z.B. **-P03**) an die Bestellbezeichnung anhängen!

F

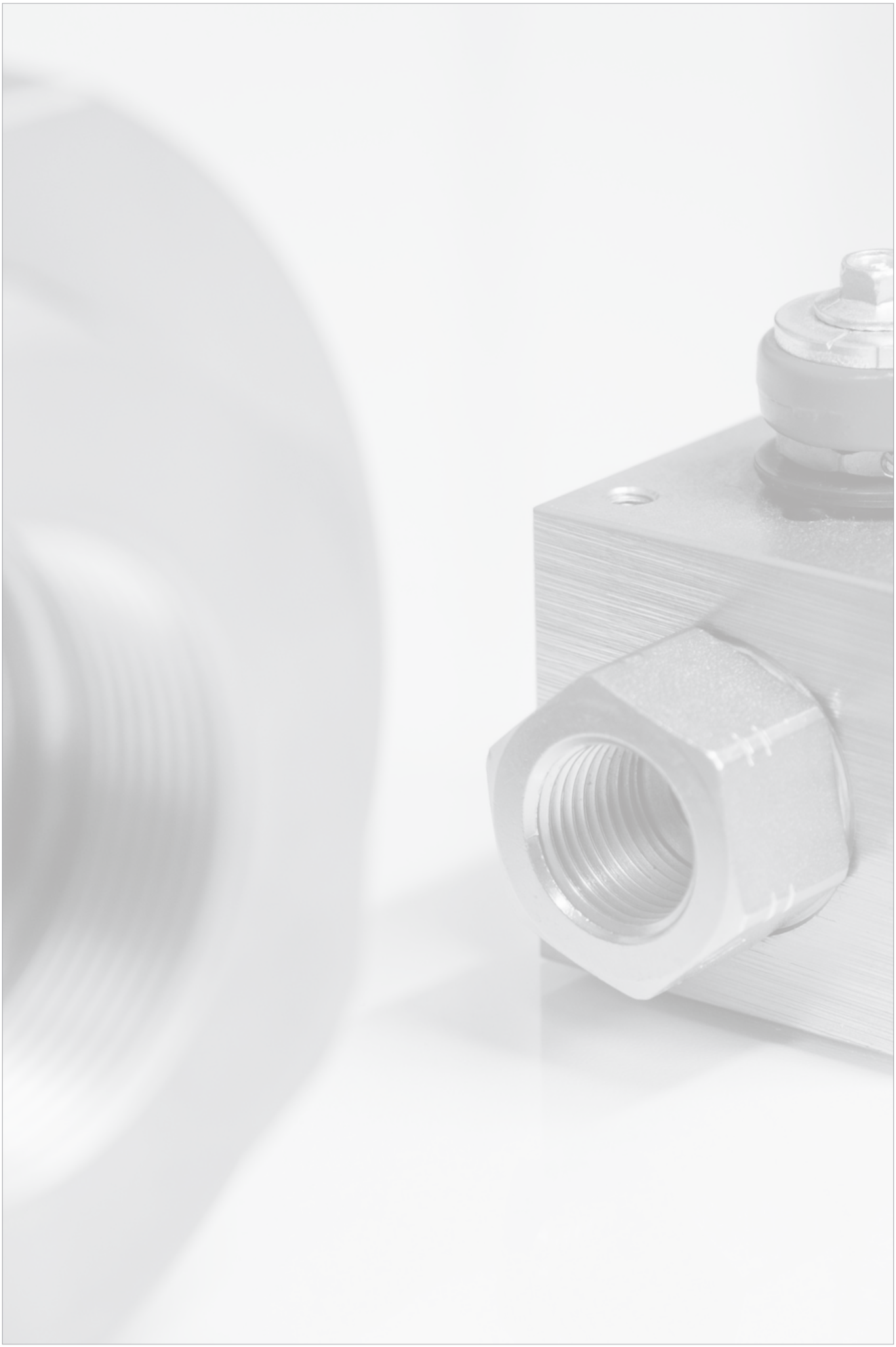

Nomenklatur / Begriffe	124
Standard-Werkstoffe	124
Zulässige Betriebsdrücke	125
Oberflächenbehandlungen	125
Ermittlung der Nennweite	126
Durchflusskennlinien	127
Drehmomentkurven	128
Druckgeräterichtlinie CE-Kennzeichnung von STAUFF Ventilen	129
Lagerungs- und Einbauhinweise	129
Dichtungsvarianten	130

Nomenklatur / Begriffe

Nenndruck PN

Der Nenndruck beziffert die Druckstufe eines hydraulischen Bauteils bei fortlaufender dynamischer Anwendung. Die Ziffer wird gerundet, um den international vorgeschriebenen Werten zu entsprechen.

Diese Nenndruckwerte sind international anerkannt und dienen zur Bestimmung gebräuchlicher Komponentengrößen untereinander.
Für alle Kugelhähne gilt ein Auslegungs- und Prüfdruck von 1,5 x PN gemäß DIN 3230 T5 und ISO 5108 für Gehäuse. Für Dichtungen gilt 1,1 x PN.

Der Nenndruck gibt den zulässigen Betriebsüberdruck bei +20°C / +68°F an. Bei höheren Temperaturen sind Druckabschläge zu berücksichtigen.

Maximaler Arbeitsdruck $P_{max.}$

$P_{max.}$ ist der maximale Arbeitsdruck einer Komponente einschließlich der Druckspitzen für beschränkte Dauer dynamischer Anwendung bzw. der maximale Arbeitsdruck, der Temperaturabschläge berücksichtigt.

Berstdruck P_{Burst}

Belastungsprüfungen auf Berstdruck betragen mindestens das 2,4 fache des Nenndrucks.
P_{Burst} = 2.4 x PN

Nennweite DN

Die Nennweite ist eine numerische Größenbezeichnung zueinander passender Teile, für die nicht der Rohr-Außendurchmesser oder die Gewindegröße angegeben sind, wie z.B. Flansche. Die Nennweiten entsprechen annähernd den lichten Durchmessern in mm der Kugelhähne.

Reduzierte Durchmesser werden von STAUFF gekennzeichnet durch z.B. DN25/32:
Der Kugelhahn entspricht DN 25, der Anschluss entspricht DN 32.

Leckrate

Leckrate für Kugelhähne mit Kunststoffdichtungen:

DIN EN 12266 Leckrate A - Keine sichtbar feststellbare Undichtheit während der Dauer der Prüfung mit Flüssigkeit oder Luft.

G

Standard-Werkstoffe

Gehäuse, Verschraubungen, Schaltwelle und Kugel

Beschreibung	Norm	Temperaturbereich [1]	Anwendungen
Automatenstahl 11SMn30 (zuvor: 9SMn28K)	1.0715 / DIN EN 10277-3 (SAE 1213)	-20°C ... +120°C -4°F ... +248°F	Allgemeine Ölhydraulik ohne besondere Anforderungen an den Werkstoff
Niedrig legierter Stahl S355J2G3 (formerly St52-3)	1.0570 / DIN EN 10025	-40°C ... +120°C -40°F ... +248°F	Allgemeine Öl- und Wasserhydraulik sowie Gasanwendungen mit besonderen Anforderungen an die Zähigkeit
Edelstahl X6CrNiMoTi17-12-2 X5CrNiMo17-12-2 X2CrNiMo17-13-2	DIN EN 10088 1.4571 (AISI 316 Ti) 1.4401 (AISI 316) 1.4404 (AISI 316 L)	-200°C ... +200°C -328°F ... +392°F	Spezieller Einsatz in der Chemie- und Kraftwerkindustrie bei hohen Anforderungen an den Werkstoff und an den Korrosionsschutz Kugelwerkstoff für Ölhydraulik

Kugeldichtungen

Beschreibung	Handelsname	Temperaturbereich	Anwendungen
Polyacetal POM	Delrin Hostaform C Ultraform	-30°C ... +100°C -86°F ... +212°F	Hohe Druck- und Abriebsfestigkeit, geringe Wasseraufnahme, besonders geeignet für Hydrauliköle, sonstige Öle und schwer entflammbare Flüssigkeiten
Polytetrafluorethylene PTFE	Teflon Hostflon Fluon	-200°C bis +220°C [2] -328°F ... +428°F [2]	Hervorragende chemische Beständigkeit bei fast allen Medien, keine Wasseraufnahme, gute Gleitfähigkeit. (Lebensmittel zugelassen FDA-US Food and Drug Administration)
Polyvinylidenfluorid PVDF	Dyflor Kynar Solef	-40°C ... +120°C [2] -40°F ... +302°F [2]	Mechanische Eigenschaften wie PTFE bei höherer Steifigkeit, jedoch geringerer thermischer Belastbarkeit, beständig gegen Ketone und Ester bei höheren Temperaturen
Polyetheretherketone PEEK	Arlon Victrex	-40°C ... +250°C -40°F ... +482°F	Gute chemische Beständigkeit bei vielen Medien, geeignet für Dampf, hohe Temperaturbeständigkeit, hohe Verschleißfestigkeit
Cast iron GG25	0.60257 DIN 1651	-40°C ... +250°C -40°F ... +482°F	Einsatz bei abrasiven Medien

Dichtungswerkstoffe an Schaltwelle und Verschraubungen

Beschreibung	Handelsname	Temperaturbereich	Anwendungen
Acrylonitrile Butadiene Rubber **NBR**	Buna N Perbunan Hycar Chemigum	-30°C ... +100°C -86°F ... +212°F	Gute technologische Eigenschaften, besonders für Öle und gasförmige Medien
Fluor Rubber **FPM**	Viton Fuorel Tecnoflon	-20°C ... +200°C -4°C ... +392°F	Hohe chemische Stabilität gegen viele Medien, besonders Mineralöle, Kraftstoffe, konzentrierte Säuren
Ethylene Propylene Diene Monomer Rubber **EPDM**	Buna AP Nordel	-50°C ... +130°C -58°C ... 266°F	Gute Alterungsbeständigkeit, geringer Abrieb, besonders geeignet für Acetylen, Bremsflüssigkeit, Heißwasser und Heißdampf, kühle Gase, schwerentflammbare Flüssigkeiten auf Phosphorsäureester-Basis
Polytetrafluorethylene **PTFE**	Teflon Hostflon Fluon	-200°C ... +220°C [2] -328°F ... +428°F [2]	Hervorragende chemische Beständigkeit bei fast allen Medien, keine Wasseraufnahme, gute Gleitfähigkeit. (Lebensmittel zugelassen FDA-US Food and Drug Administration) Verstärkte Compounds lieferbar

[1] Allgemeine Temperaturgrenzen: Unter Berücksichtigung der Temperaturabschläge ist eine Auslegung außerhalb der angegebenen Grenzen möglich.
[2] Druck/Temperatur-Diagramm beachten.

Zulässige Betriebsdrücke

Kugeldichtung aus PTFE

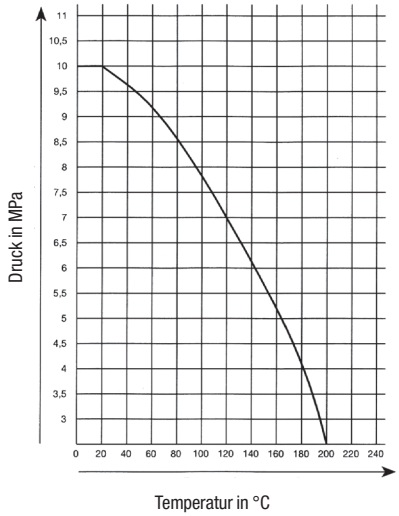

Kugeldichtung aus PTFE
Glasfaserverstärkt

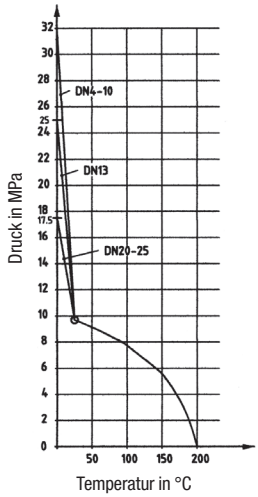

Kugeldichtung aus PVDV

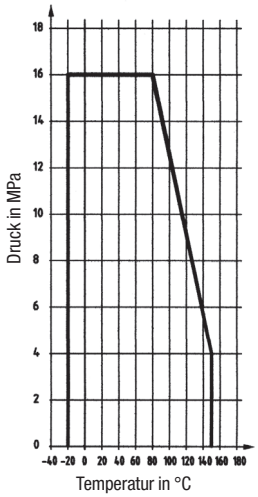

Oberflächenbehandlungen

G

Zink/Eisen-Beschichtung

Bauteile aus Stahl werden standardmäßig einheitlich mit einer hochwertigen Zink/Eisen-Beschichtung ausgeliefert. Hierbei handelt es sich um einen galvanisch aufgebrachten Oberflächenschutz, der allen Anforderungen gemäß geltenden EU-Richtlinien der Automobilindustrie, sowie der RoHS-Verordnung entspricht.

- Fe / ZnFe8 / Cn entsprechend DIN 50979
- Rund 96 Stunden Beständigkeit gegen Weißrost im Salzsprühnebeltest nach DIN EN ISO 9227
- Rund 300 Stunden Beständigkeit gegen Rotrost im Salzsprühnebeltest nach DIN EN ISO 9227
- Frei von sechswertigen Chrom Cr(VI)
- Entsprechend EU-Direktive 2002/95/EC (RoHS, "Restrictions of the Use of Hazardous Substances")
- Entsprechend EU-Direktive 2000/53/EC (ELV, "End of Life Vehicles Directive")

STAUFF kann darüber hinaus folgende Oberflächenbehandlungen für Gehäusewerkstoffe liefern:

Stahl
- Zink/Nickel-beschichtet
- chemisch vernickelt
- lackiert

Edelstahl
- Dreh- bzw. Ziehqualität
- glasperlengestrahlt
- elektropoliert
- keramofinished

Aluminium
- eloxiert
- hart eloxiert

STAUFF Zink/Eisen-Beschichtung

Rund **96 Stunden** Beständigkeit gegen Weißrost
Rund **300 Stunden** Beständigkeit gegen Rotrost
im Salzsprühnebeltest nach DIN EN ISO 9227

Gelb-Chromatierung

Korrision nach **154 Stunden** im Salzsprühnebeltest nach DIN EN ISO 9227 bereits deutlich erkennbar

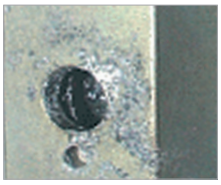

Phosphatierung

Korrision nach **19,5 Stunden** im Salzsprühnebeltest nach DIN EN ISO 9227 bereits deutlich erkennbar

STAUFF Zink/Nickel Oberfläche

Schichtaufbau
- Versiegelung
- Passivierung
- Zink/Nickel
- Stahl

Mit mindestens 1200 Stunden Beständigkeit gegen Rotrost bietet die spezielle STAUFF Zink/Nickel-Oberfläche zuverlässigen Korrosionsschutz für Komponenten aus Stahl – selbst nach Transport, Verarbeitung und Montage dieser. Dies bestätigen Prüfungen in der Salzsprühnebel-Kammer entsprechend DIN EN ISO 9227.

Anwender profitieren branchen- und applikations-übergreifend von einer in der als äußerst anspruchsvoll geltenden Automobilindustrie seit Jahren bewährten Technologie, die STAUFF bereits seit 2007 für weite Teile des Produktprogramms in Stahl erfolgreich anwendet.

- Mindestens 1200 Stunden Beständigkeit gegen Rotrost / Grundmetallkorrosion unter praxisnahen Bedingungen in der Salzsprühnebel-Kammer entsprechend DIN EN ISO 9227
- Auftreten von Weißrost nur als leichter Grauschleier
- Übertrifft die im VDMA-Einheitsblatt 24576 für Rohrverbindungen definierten Anforderungen für die höchste Korrosionsschutzklasse K5 (360 Stunden Beständigkeit gegen Weißrost / 720 Stunden Beständigkeit gegen Rotrost)
- Frei von sechswertigem Chrom Cr(VI)
- ELV-konform entsprechend 2000/53/EC (End of Life Vehicles Directive)
- REACH-konform entsprechend 1907/2006/EC (Registration, Evaluation and Authorization of Chemical Substances)
- RoHS-konform entsprechend 2002/95/EC (Restrictions of the Use of Hazardous Substances)
- Hochwertige Optik und Farbgebung durch helle und leicht glänzende Oberfläche – vergleichbar mit Edelstahl
- Reduzierte Tendenz zu Kontaktkorrosion in Verbindung mit anderen Metallen (wie Aluminium oder Edelstahl)
- Verbesserte Abnutzungsbeständigkeit / Verschleißfestigkeit dank hoher Duktilität / plastischer Verformbarkeit der Oberfläche
- Geringes Allergierisiko dank minimaler Nickellässigkeit, die um ein Vielfaches unter den gesetzlich geregelten Grenzwerten für jene Gegenstände liegt, die unmittelbar und permanent mit der Haut in Berührung kommen (unabhängig bewertete Ergebnisse des Referenzprüfverfahrens entsprechend DIN EN 1811 sind auf Anfrage erhältlich)
- Unproblematische Überlackierbarkeit
- Beständigkeit gegenüber allen gängigen Druckflüssigkeiten

Ermittlung der Nennweite

Verwendung eines Nomograms

Dieses Nomogramm gibt einen Anhaltspunkt bei der Bestimmung der erforderlichen Nennweite (DN). Wir empfehlen folgende Ölgeschwindigkeit als Richtwerte anzunehmen:

Saugleitungen:	0,5 ... 0,8 m/sec	(.15 ... .24 ft/sec)
Rücklaufleitungen:	2,0 ... 4,0 m/sec	(.61 ... 1.22 ft/sec)
Druckleitungen >10 MPa:	2,0 ... 4,0 m/sec	(.61 ... 1.22 ft/sec)
Druckleitungen >50 MPa:	3,0 ... 12,0 m/sec	(.91 ... 3.66 ft/sec)

Beispiel 1

Geschwindigkeit v = 8 m/sec (2.44 ft/sec)
Durchflussrate Q = 150 l/min (40 US GPM)

Die geradlinige Verbindung dieser beiden Werte auf den äußeren Skalen ergibt auf der mittleren Skala die Nennweite DN 20.

Beispiel 2

Geschwindigkeit v = 5,5 m/sec (1.68 ft/sec)
Durchflussrate Q = 66 l/min (17 US GPM)

Die geradlinige Verbindung dieser beiden Werte auf den äußeren Skalen ergibt auf der mittleren Skala die Nennweite DN 16.

Bitte beachten Sie:

Der Widerstand der Rohre, der Krümmer und Ventile sowie Viskosität, Temperatureinflüsse auf die Viskosität und andere Faktoren sind nicht berücksichtigt.

Bitte wenden Sie sich an STAUFF für weitere Informationen.

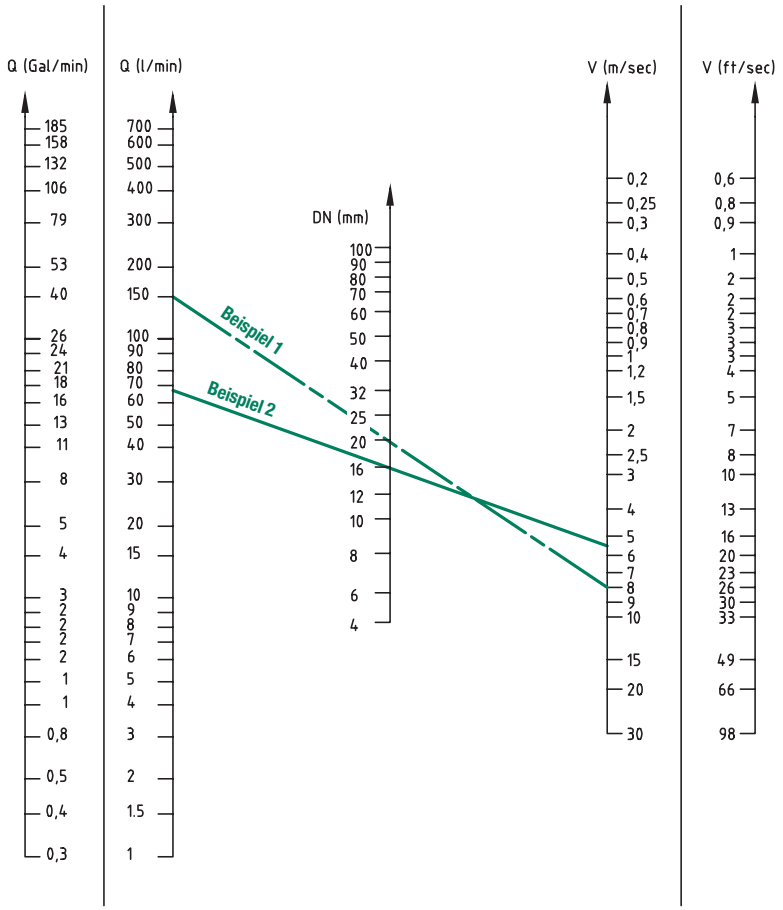

Ermittlung der Nennweite

Verwendung von Listen mit Nenndurchflüssen

Die aufgeführten Durchflussmengen wurden mit Wasser für Kugelhähne in geöffnetem Zustand bei einer Temperatur von +15°C / +60°F ermittelt.

Koeffizient K_v

Der Durchflusskoeffizient K_v nach VDI/VDE 2173 gibt die Wassermenge in Kubikmeter pro Stunde (m^3/h) an, bei

Δp = 1 bar / 14.5 PSI und 35 mm^2/s (cSt)
bei +5 ... +30°C / +41 ... +86°F.

Koeffizient C_v

Der in den USA immer noch übliche C_v-Koeffizient gibt an, wie viele Gallonen Wasser pro Minute (US GPM) durch das Ventil fließen, bei

Δp = 1 bar / 14.5 PSI bei +15°C / +60°F.

Bitte wenden Sie sich an STAUFF für weitere Informationen.

Nennweite DN		K_v	C_v
(mm)	(in)	(m^3/h)	(US GPM)
15	1/2	19,4	22,6
20	3/4	45,6	53,0
25	1	71,5	83,1
32	1-1/4	105	122,1
40	1-1/2	170	197,7
50	2	275	319,8
65	2-1/2	507	589,5
80	3	905	1052,3
100	4	1414	1644,2
125	5	2362	2746,5
150	6	3694	4295,3

Durchflusskennlinien

Die nachfolgenden Kennlinien gelten für Mineralöle mit einer Dichte von 0,85 kg/dm³ und der kinematischen Viskosität von 35 mm²/s (35 cSt).

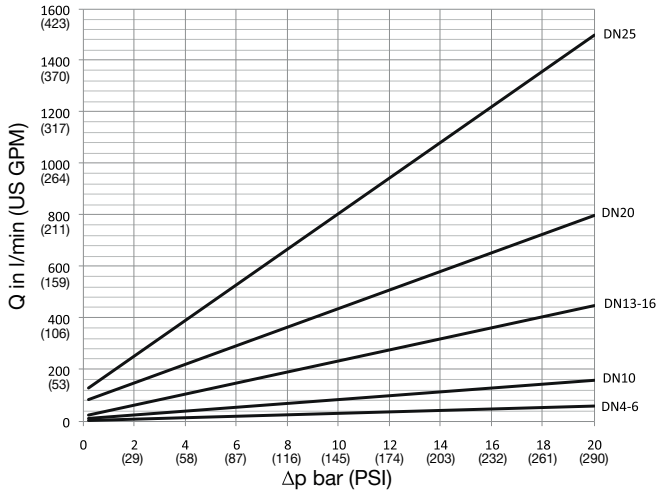

LBV-3 / TBV-3 / XBV-4

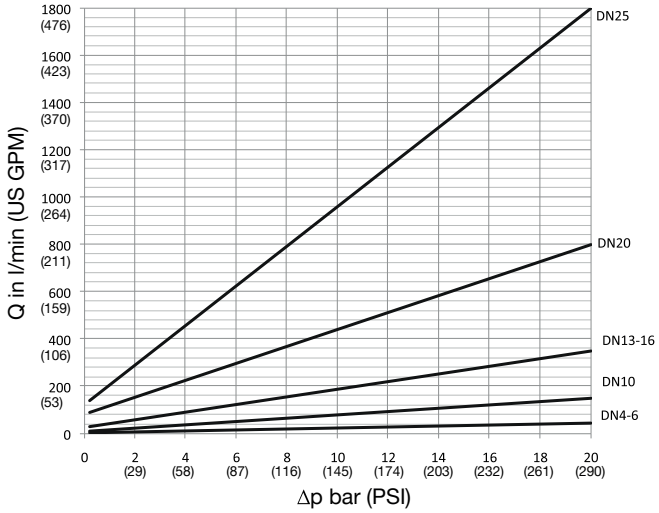

XBV-4

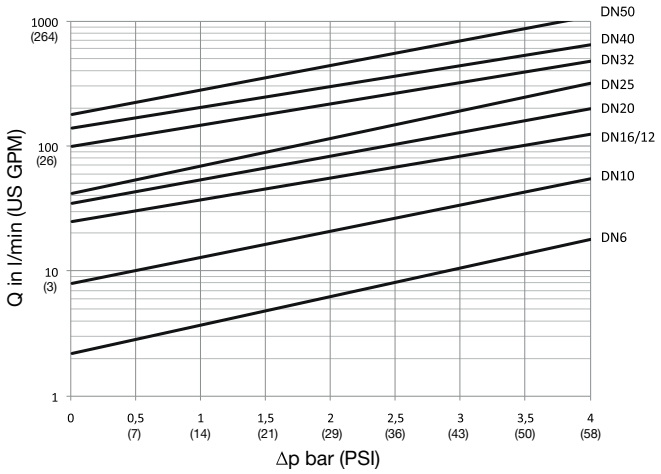

MBBV-2

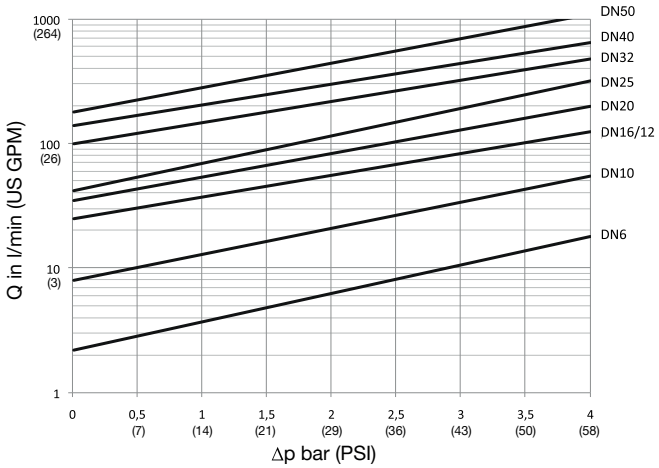

MCBVL-3

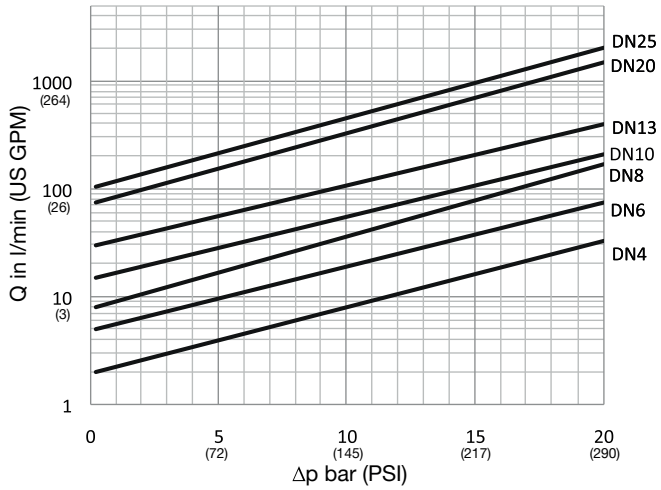

CBVL / CBVT

G

Drehmomentkurven

Schaltdrehmomente

Schaltdrehmoment von Kugelhähnen (in Abhängigkeit vom Druck) mit Kugelsitzen aus Delrin® (POM)

BBV
CBV

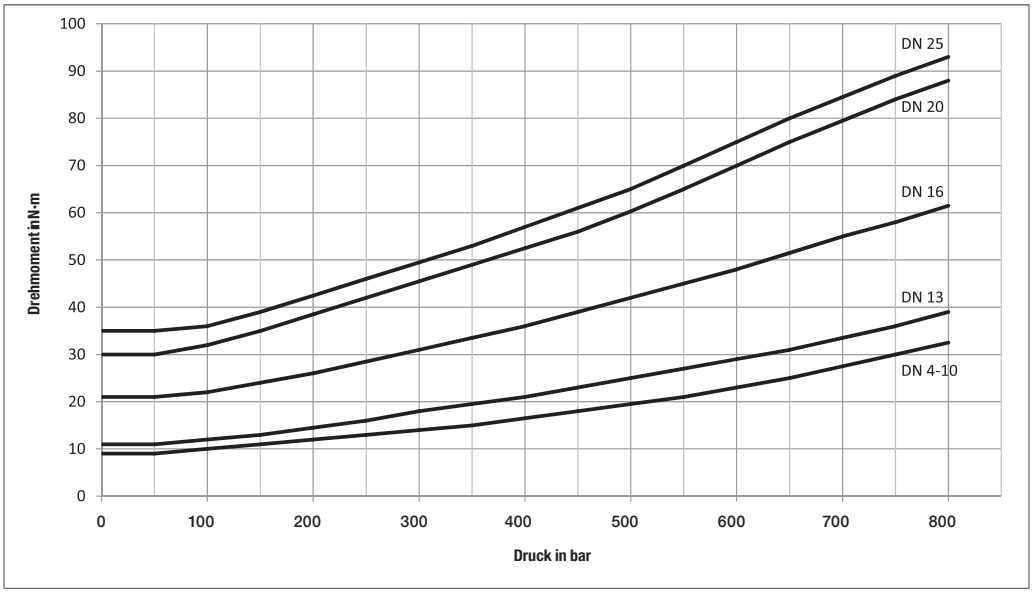

G

Schaltdrehmoment von Kugelhähnen (in Abhängigkeit vom Druck) mit Kugelsitzen aus Delrin® (POM)

FBV

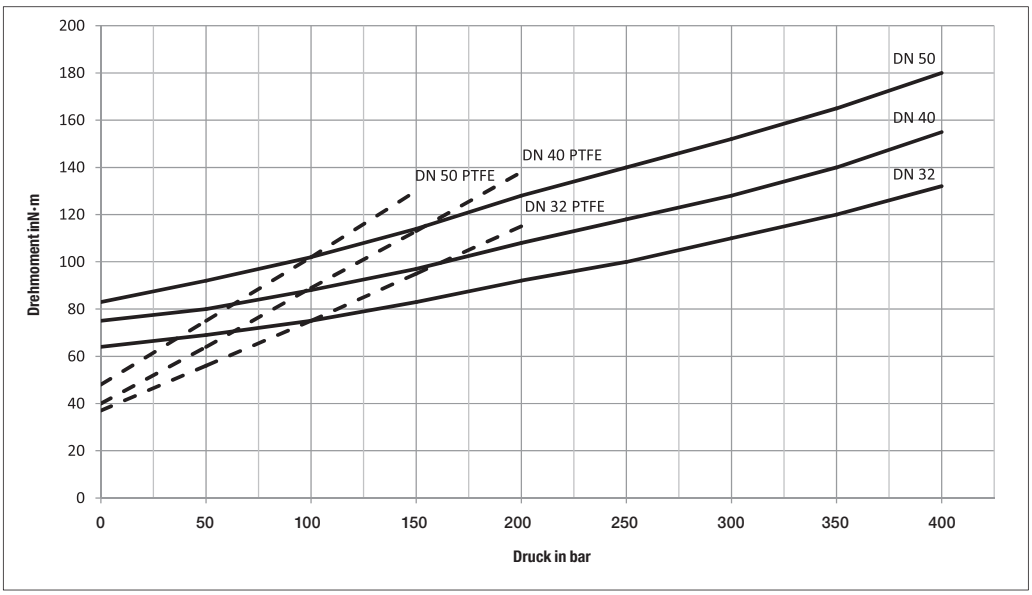

Schaltdrehmoment von Kugelhähnen (in Abhängigkeit vom Druck) mit Kugelsitzen aus Delrin® (POM)

LBV
TBV
XBV

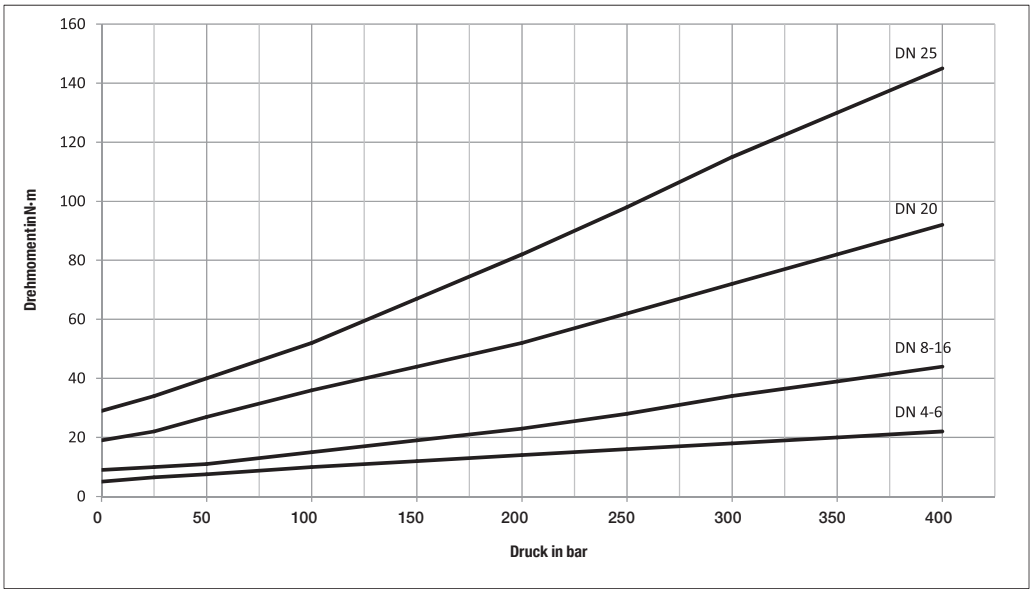

Testmedium: Wasserglykol

Die angegebenen Drehmomente (MD) beinhalten keine Sicherheitsfaktoren. Wir empfehlen die Hinzugabe folgender Faktoren:

Fettende Medien (z.b. Öl)	MD x 1.5
Nicht-fettende Medien (z.b. Gas, Wasser)	MD x 2.0

Druckgeräterichtlinie
CE-Kennzeichnung von STAUFF Ventilen

Information zur Druckgeräterichtlinie (DGR 97/23/EG) sowie zur CE-Kennzeichnung von STAUFF Ventilen

Die Anwendung der Druckgeräterichtlinie 97/23/EG ist seit dem 29.05.2002 verbindlich. Die Anwendung der Druckgeräterichtlinie ist gesetzlich vorgeschrieben.

Verantwortung

Der Hersteller ist verpflichtet, sicherzustellen, dass ein Produkt, das auf dem Gemeinschaftsmarkt in Verkehr gebracht werden soll, entsprechend den Richtlinien entworfen und hergestellt wird.

Der Arbeitgeber darf nur Druckgeräte beschaffen oder benutzen, die den Bestimmungen der Druckgeräterichtlinie entsprechen.

Vorgehensweise

Ventile werden nach zunehmendem Gefahrenpotential in Kategorien (Kategorie I bis III) eingestuft. Kategorie I entspricht der niedrigsten, Kategorie III der höchsten, gefährlichsten Kategorie.

Für diese Einstufung werden folgende Kriterien herangezogen:

- Durchmesser
- Druck
- Medium (gefährliche/ungefährliche Gase oder Flüssigkeiten)

Gruppe 1 umfasst gefährliche Medien:

- explosionsgefährlich
- hochentzündlich
- leicht entzündlich
- entzündlich (wenn die max. zulässige Temperatur über dem Flammpunkt liegt)
- sehr giftig
- giftig
- brandfördernd

Gruppe 2 umfasst alle ungefährlichen Medien, die unter Gruppe 1 nicht genannt sind, wie Hydrauliköl, Wasser, Luft, Stickstoff.

Auswirkungen

Keine CE-Kennzeichnung für:

- Alle Ventile < DN200 für ungefährliche Flüssigkeiten der Gruppe 2 (z.B. Hydrauliköl, Wasser).
- Alle Ventile bis einschließlich DN 25 für alle Medien der Gruppe 1 und 2, gasförmig und flüssig.

CE-Kennzeichnung für Ventile ≥ DN 32:

- STAUFF erstellt eine Konformitätsbescheinigung für Ventile der Kategorie I und II.
- Für Ventile der Kategorie III ist eine externe Beurteilung erforderlich. Kosten, die extern entstehen, werden im Angebot
- durch STAUFF berücksichtigt.

Für Ventile der Kategorie I bis III gilt:

- Der Lieferung ist eine Konformitätsbescheinigung beizufügen
- Jeder Verpackungseinheit ist eine Betriebsanleitung beizufügen Die Rückverfolgbarkeit muss gewährleistet sein.

G

Lagerungs- und Einbauhinweise

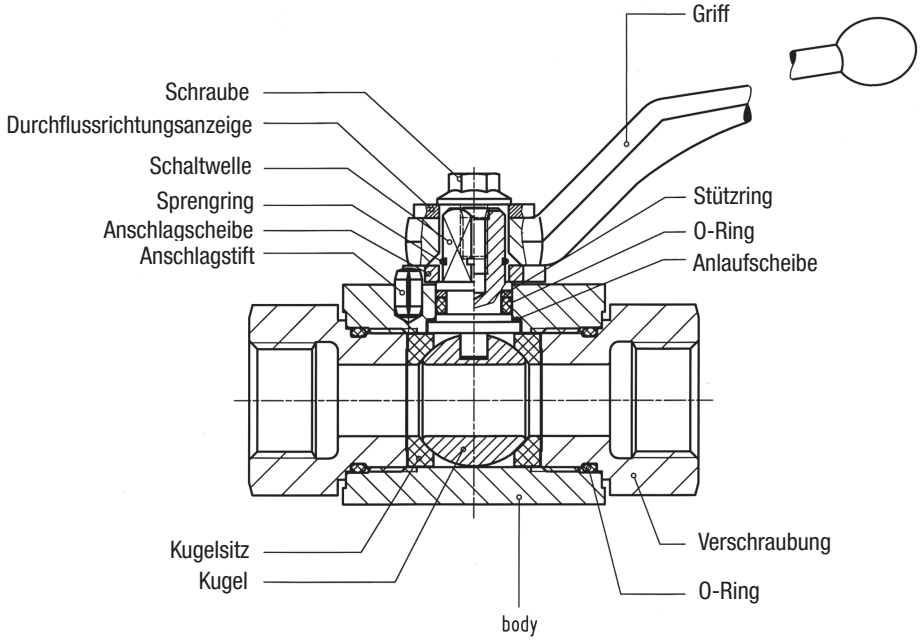

Die Montage hat so zu erfolgen, dass die Kerbe der Schaltwelle mit der Kerbe der Scheibe richtungsidentisch ist.

STAUFF liefert Kugelhähne von höchster Qualität. Dies gewährleisten wir durch größtmögliche Sorgfalt bei Konstruktion und Herstellung unserer Produkte. Alle STAUFF Produkte durchlaufen unser strenges Qualitätssicherungssystem.

Um eine einwandfreie Funktion unserer Produkte zu gewährleisten, ist die Beachtung folgender Empfehlungen notwendig (die Nichtbeachtung kann zum Erlöschen der Gewährleistung führen):

1. Nach Erhalt der Ware muss Feuchtigkeit, Erosion und Thermoschock vermieden werden
2. Die Kugelhähne werden in Schaltstellung „offen“ geliefert. Trocken und schmutzfrei lagern. Schutzkappen während der Lagerung nicht entfernen.
3. Vor der Montage der Kugelhähne Rohrleitungen gründlich spülen. (Schmutz und andere Rückstände können die Dichtungen beschädigen).
4. Wenn nötig, nach Montage Anschlagscheibe versetzen, um Schließ- und Öffnungsrichtung umzukehren.
5. Beim Einschrauben von Rohrleitungen oder Anschrauben von Schneidringverschraubungen ist darauf zu achten, dass die Verschraubung des Kugelhähne am Sechskant mit geeignetem Werkzeug (Gabelschlüssel) gegengehalten wird. Ohne diese Maßnahme kann es zu einem Überdehnen der Kugelhahnverschraubung kommen.
6. Druckprüfung max. mit 1,1 x PN bei geschlossenem Kugelhahn; 1,5 x PN bei halb geöffnetem Kugelhahn.

Flansch- oder Gewinde-Kugelhähne größerer Nennweiten müssen spannungsfrei eingebaut werden. Beim Einschweißen von Kugelhähnen ist darauf zu achten, dass die Temperatur am Gehäuse +200°C / +392°C nicht übersteigt.

In eine Entleerung des Rohrleitungssystems, z.B. bei Frostgefahr, ist der Kugelhahn durch 45°-Stellung mit einzubeziehen.

Im Falle eines Defektes ist eine Reparatur des Kugelhähne nur nach vorheriger Rücksprache mit uns gestattet.

Dichtungsvarianten

Mehr-Wege-Kugelhähne

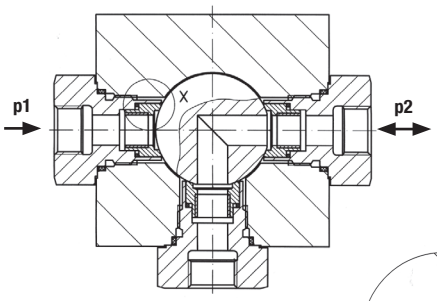

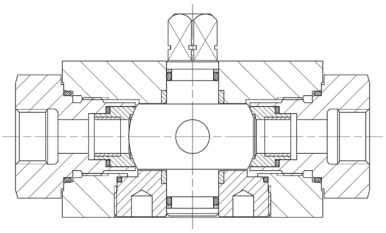

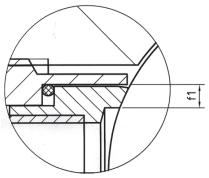

X3:1

Der Kugelhahn hat ein geführtes Kugelküken.

Das Dichtelement dichtet eingangsseitig ab. Es ist unter allen Druckverhältnissen garantiert, dass das Dichtelement gegen die Kugel gedrückt wird und abdichtet.

Zwei-Wege-Kugelhähne (Typ LBV)

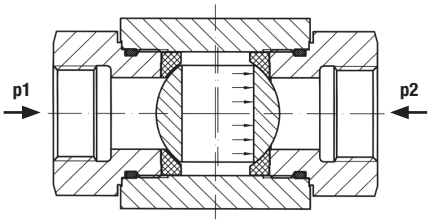

Der Kugelhahn hat eine schwimmende Kugel.

Die Kugeldichtungen sind gleichzeitig die Lagerschalen für die Kugel. Die Kugel wird vom Druck p1 in die abgangsseitige Dichtung gedrückt und dichtet dort druckunterstützt ab.

Drucklos ist die Dichtheit durch die Vorspannung der Dichtelemente gewährleistet.

G

Drei-Wege-Kugelhähne (Typ CBVL)

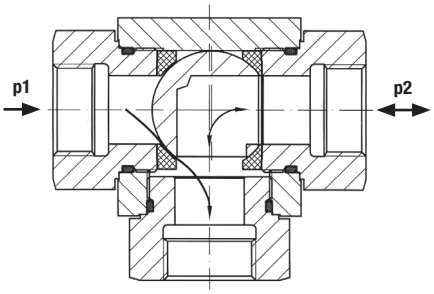

Der Umschaltkugelhahn hat 2 Dichtungen und eine schwimmende Kugel.

Steht p1 am geschlossenen Anschluss an, der größer als p2 ist, drückt sich die Kugel an das gegenüberliegende Dichtelement.

Es bildet sich ein Spalt - der Kugelhahn ist undicht.

Drei-Wege-Kugelhähne (Typ CBVSL)

Der Umschaltkugelhahn hat 2 eingangsseitige Dichtungen und eine schwimmende Kugel

p1 > p2

Das linke Dichtelement wird durch die sich bildende Ringfläche „f1“ und den Druck (p1 - p2) gegen die Kugel gedrückt und dichtet ab. Die „schwimmende“ Kugel wandert gegen die rechte Dichtfläche - der Kugelhahn bleibt dicht.

Druckbeaufschlagung an allen Anschlüssen möglich! Nur druckdifferenzlos schalten!

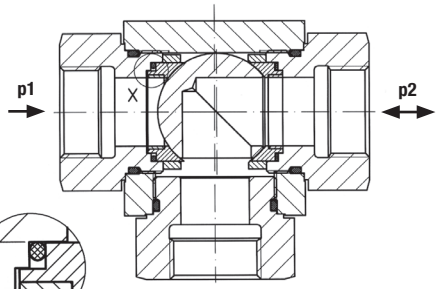

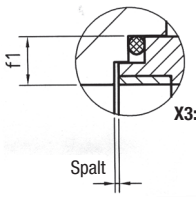

X3:1

p1 < p2

Das linke Dichtelement wird ebenfalls gegen die Kugel gedrückt und dichtet ab und zwar durch die sich bildende Ringfläche „f2“ und den Druck (p2 - p1). Die „schwimmende“ Kugel wandert gegen die linke Dichtfläche - der Kugelhahn bleibt dicht.

Druckbeaufschlagung an allen Anschlüssen möglich! Nur druckdifferenzlos schalten!

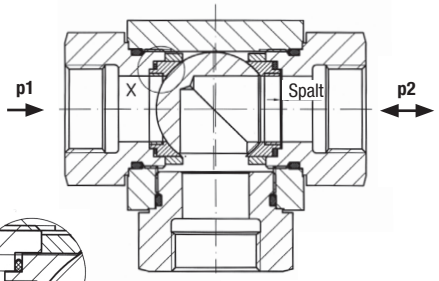

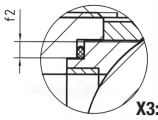

X3:1

Besonders geschützte Kugeldichtungen

Für kompressive und abrasive Medien werden Dichtungen mit speziellem Innenring eingesetzt.

Bei der ersten Teilöffnung eines Kugelhahnes liegen Standard Kunststoffdichtungen ungeschützt im kritischen Querschnitt.

Bei Gasen und allen kompressiven Medien ensteht in engen Querschnitten eine hohe Strömungsgeschwindigkeit, die zu Erosion an den Dichtungen führt. Ebenso ist bei feststoffhaltigen Medien, wie Farben, die Abrasionsgefahr im ersten Öffnungsquerschnitt sehr hoch.

Ein Kugelhahn mit Standard – Dichtungen wird schnell unbrauchbar.

Das STAUFF Dichtprinzip sieht für diese Einsatzbedingungen einen Erosionsschutzring vor. Dieser Ring aus einem speziellen Werkstoff verhindert, dass die hohen Strömungskräfte und die abrasiven Feststoffe ungehindert auf die Kunststoffdichtungen treffen.

Versuche und jahrelange Erfahrungen in der Anwendung haben zu höheren Standzeiten für Kugelhähne mit dieser Dichtungsausführung geführt.

Ausfallzeiten werden verringert und Wartungs- und Reparaturzeiten reduziert. Eine weitere Erhöhung der Standzeit wird durch Verwendung von metallischen Dichtungen erreicht.

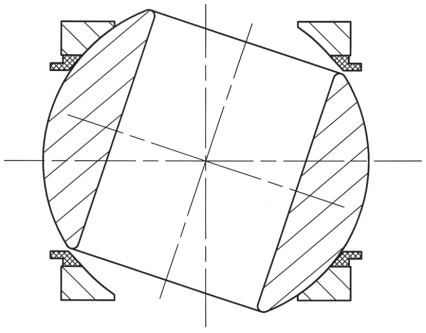

Der Ring aus speziellem Werkstoff schützt die Dichtung vor Erosion

G

G

G

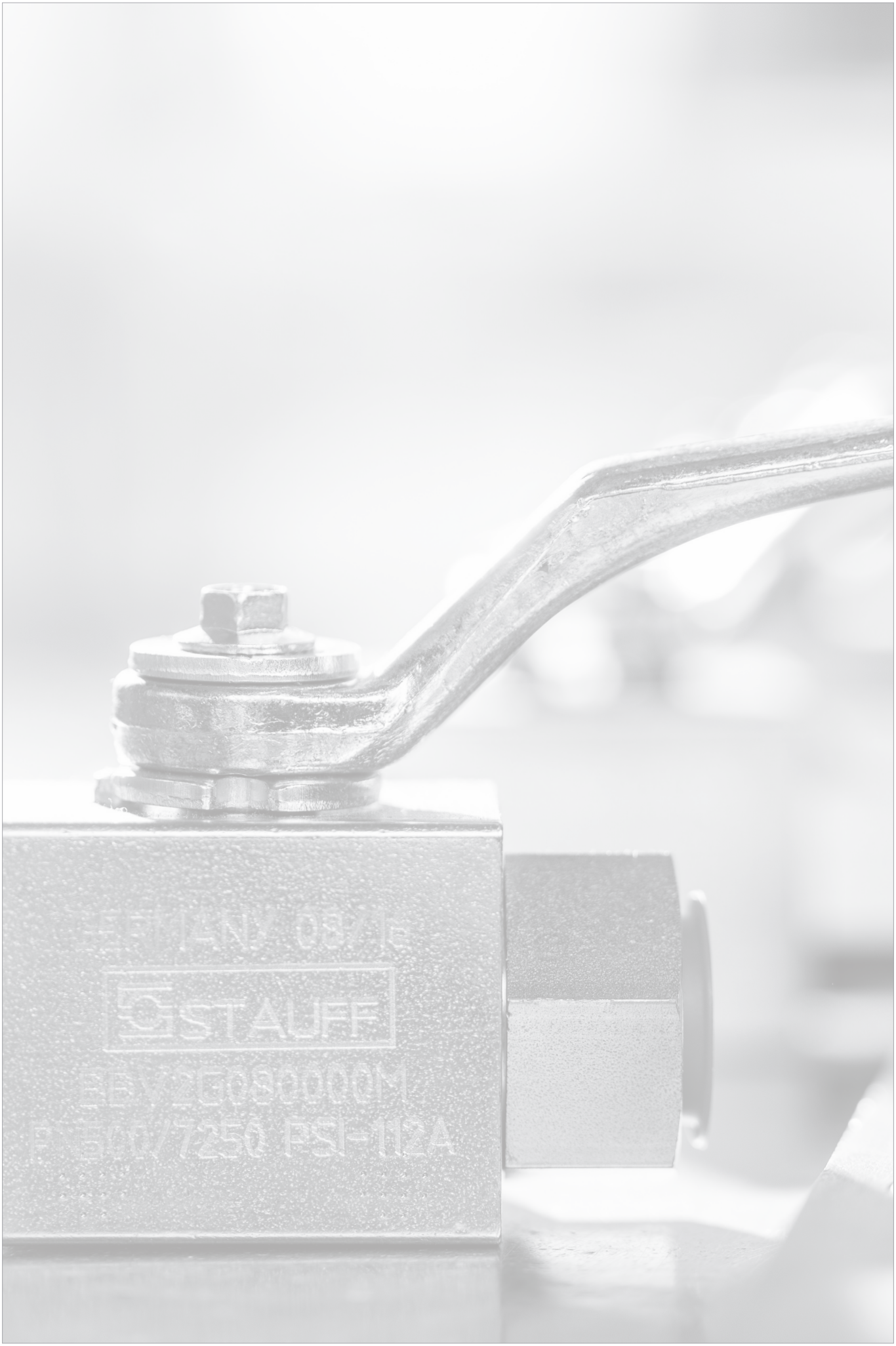

Produktspezifische Kurzbezeichnungen 136

Globales Kontaktverzeichnis 138

H

Produktspezifische Kurzbezeichnungen

Bezeichnung	Produktkategorie	Produktbeschreibung	Seite
AD	Ersatzteile / Zubehör / Optionen	Pneumatischer Stellantrieb (doppeltwirkend)	118
AE	Ersatzteile / Zubehör / Optionen	Elektrischer Stellantrieb	118
AS	Ersatzteile / Zubehör / Optionen	Pneumatischer Stellantrieb (einfachwirkend)	118
BBV-2-C3	Zwei-Wege-Kugelhähne	Hochdruck-Blockkugelhahn mit SAE-Flanschanschlüssen, Baureihe 3000 PSI (ISO 6162-1)	33
BBV-2-C6	Zwei-Wege-Kugelhähne	Hochdruck-Blockkugelhahn mit SAE-Flanschanschlüssen, Baureihe 6000 PSI (ISO 6162-2)	33
BBV-2-F/C3	Zwei-Wege-Kugelhähne	Hochdruck-Blockkugelhahn mit SAE-Flanschadaptern/-anschlüssenn, Baureihe 3000 PSI (ISO 6162-1)	29
BBV-2-F/C6	Zwei-Wege-Kugelhähne	Hochdruck-Blockkugelhahn mit SAE-Flanschadaptern/-anschlüssenn, Baureihe 6000 PSI (ISO 6162-2)	29
BBV-2-F3	Zwei-Wege-Kugelhähne	Hochdruck-Blockkugelhahn mit SAE-Flanschadaptern, Baureihe 3000 PSI (ISO 6162-1)	25
BBV-2-F6	Zwei-Wege-Kugelhähne	Hochdruck-Blockkugelhahn mit SAE-Flanschadaptern, Baureihe 6000 PSI (ISO 6162-2)	25
BBV-2-G	Zwei-Wege-Kugelhähne	Hochdruck-Blockkugelhahn mit BSP-Innengewinden	15
BBV-2-L/S	Zwei-Wege-Kugelhähne	Hochdruck-Blockkugelhahn mit 24°-Konusanschlüssen	17
BBV-2-N	Zwei-Wege-Kugelhähne	Hochdruck-Blockkugelhahn mit NPT-Innengewinden	15
BBV-2-ORFS	Zwei-Wege-Kugelhähne	Hochdruck-Blockkugelhahn mit ORFS-Anschlüssen	16
BBV-2-U	Zwei-Wege-Kugelhähne	Hochdruck-Blockkugelhahn mit UN/UNF-Innengewinden	16
BV-2-C3	Zwei-Wege-Kugelhähne	Hochdruck-Flanschkugelhahn mit SAE-Flanschanschlüssen, Baureihe 3000 PSI (ISO 6162-1) - Einfaches Bohrbild	39
BV-2-C3/6	Zwei-Wege-Kugelhähne	Hochdruck-Flanschkugelhahn mit SAE-Flanschanschlüssen, Baureihen 3000/6000 PSI (ISO 6162-1/2) - Doppeltes Bohrbild	37
BV-2-C6	Zwei-Wege-Kugelhähne	Hochdruck-Flanschkugelhahn mit SAE-Flanschanschlüssen, Baureihe 6000 PSI (ISO 6162-2) - Einfaches Bohrbild	39
BV-2-CET2	Zwei-Wege-Kugelhähne	Hochdruck-Flanschkugelhahn mit CETOP-Flanschanschlüssen, Baureihe 250 bar / 3600 PSI (CETOP RP 63 H)	43
BV-2-CET4	Zwei-Wege-Kugelhähne	Hochdruck-Flanschkugelhahn mit CETOP-Flanschanschlüssen, Baureihe 400 bar / 5800 PSI (CETOP RP 63 H)	43
BV-2-ISO2	Zwei-Wege-Kugelhähne	Hochdruck-Flanschkugelhahn mit ISO-Flanschanschlüssen, Baureihe 250 bar / 3600 PSI (ISO 6164)	41
BV-2-ISO3	Zwei-Wege-Kugelhähne	Hochdruck-Flanschkugelhahn mit ISO-Flanschanschlüssen, Baureihe 350 bar / 5000 PSI (nicht Bestandteil der ISO 6164)	41
BV-2-ISO4	Zwei-Wege-Kugelhähne	Hochdruck-Flanschkugelhahn mit ISO-Flanschanschlüssen, Baureihe 400 bar / 5800 PSI (ISO 6164)	41
CBVL-3-C	Mehr-Wege-Kugelhähne	Hochdruck-Blockkugelhahn mit SAE-Flanschanschlüssen, Baureihe 6000 PSI (ISO 6162-2)	65
CBVL-3-G	Mehr-Wege-Kugelhähne	Hochdruck-Blockkugelhahn mit BSP-Innengewinden - 3-Wege-Umschaltkugelhahn (L-Bohrung)	57
CBVL-3-L/S	Mehr-Wege-Kugelhähne	Hochdruck-Blockkugelhahn mit 24°-Konusanschlüssen - 3-Wege-Umschaltkugelhahn (L-Bohrung)	59
CBVL-3-N	Mehr-Wege-Kugelhähne	Hochdruck-Blockkugelhahn mit NPT-Innengewinde - 3-Wege-Umschaltkugelhahn (L-Bohrung)	57
CBVL-3-U	Mehr-Wege-Kugelhähne	Hochdruck-Blockkugelhahn mit UN/UNF-Innengewinden - 3-Wege-Umschaltkugelhahn (L-Bohrung)	58
CBVSL-3-G	Mehr-Wege-Kugelhähne	Hochdruck-Blockkugelhahn mit BSP-Innengewinden - 3-Wege-Umschaltkugelhahn (L-Bohrung)	67
CBVSL-3-L/S	Mehr-Wege-Kugelhähne	Hochdruck-Blockkugelhahn mit 24°-Konusanschlüssen - 3-Wege-Umschaltkugelhahn (L-Bohrung)	69
CBVSL-3-N	Mehr-Wege-Kugelhähne	Hochdruck-Blockkugelhahn mit NPT-Innengewinde - 3-Wege-Umschaltkugelhahn (L-Bohrung)	67
CBVSL-3-U	Mehr-Wege-Kugelhähne	Hochdruck-Blockkugelhahn mit UN/UNF-Innengewinden - 3-Wege-Umschaltkugelhahn (L-Bohrung)	68
CBVST-3-G	Mehr-Wege-Kugelhähne	Hochdruck-Blockkugelhahn mit BSP-Innengewinden - 3-Wege-Umschaltkugelhahn (T-Bohrung)	71
CBVST-3-L/S	Mehr-Wege-Kugelhähne	Hochdruck-Blockkugelhahn mit 24°-Konusanschlüssen - 3-Wege-Umschaltkugelhahn (T-Bohrung)	73
CBVST-3-N	Mehr-Wege-Kugelhähne	Hochdruck-Blockkugelhahn mit NPT-Innengewinde - 3-Wege-Umschaltkugelhahn (T-Bohrung)	71
CBVST-3-U	Mehr-Wege-Kugelhähne	Hochdruck-Blockkugelhahn mit UN/UNF-Innengewinden - 3-Wege-Umschaltkugelhahn (T-Bohrung)	72
CBVT-3-G	Mehr-Wege-Kugelhähne	Hochdruck-Blockkugelhahn mit BSP-Innengewinden - 3-Wege-Umschaltkugelhahn (T-Bohrung)	61
CBVT-3-L/S	Mehr-Wege-Kugelhähne	Hochdruck-Blockkugelhahn mit 24°-Konusanschlüssen - 3-Wege-Umschaltkugelhahn (T-Bohrung)	63
CBVT-3-N	Mehr-Wege-Kugelhähne	Hochdruck-Blockkugelhahn mit NPT-Innengewinde - 3-Wege-Umschaltkugelhahn (T-Bohrung)	61
CBVT-3-U	Mehr-Wege-Kugelhähne	Hochdruck-Blockkugelhahn mit UN/UNF-Innengewinden - 3-Wege-Umschaltkugelhahn (T-Bohrung)	62
DRV	Stromventile	Drosselrückschlagventil (Rohrleitungseinbau)	93
DRVP	Stromventile	Drosselrückschlagventil (Plattenaufbau)	95
DV	Stromventile	Drosselventil (Rohrleitungseinbau)	92
DVE	Stromventile	Drosselventil (Steuerblockeinbau)	96
DVP	Stromventile	Drosselventil (Plattenaufbau)	94
FBV-2-C3	Zwei-Wege-Kugelhähne	Hochdruck-Schmiedekugelhahn mit SAE-Flanschanschlüssen, Baureihe 3000 PSI (ISO 6162-1)	35
FBV-2-C6	Zwei-Wege-Kugelhähne	Hochdruck-Schmiedekugelhahn mit SAE-Flanschanschlüssen, Baureihe 6000 PSI (ISO 6162-2)	35
FBV-2-F/C3	Zwei-Wege-Kugelhähne	Hochdruck-Schmiedekugelhahn mit SAE-Flanschadaptern/-anschlüssenn, Baureihe 3000 PSI (ISO 6162-1)	31
FBV-2-F/C6	Zwei-Wege-Kugelhähne	Hochdruck-Schmiedekugelhahn mit SAE-Flanschadaptern/-anschlüssenn, Baureihe 6000 PSI (ISO 6162-2)	31
FBV-2-F3	Zwei-Wege-Kugelhähne	Hochdruck-Schmiedekugelhahn mit SAE-Flanschadaptern, Baureihe 3000 PSI (ISO 6162-1)	27
FBV-2-F6	Zwei-Wege-Kugelhähne	Hochdruck-Schmiedekugelhahn mit SAE-Flanschadaptern, Baureihe 6000 PSI (ISO 6162-2)	27
FBV-2-G	Zwei-Wege-Kugelhähne	Hochdruck-Schmiedekugelhahn mit BSP-Innengewinden	19
FBV-2-L/S	Zwei-Wege-Kugelhähne	Hochdruck-Schmiedekugelhahn mit 24°-Konusanschlüssen	21
FBV-2-N	Zwei-Wege-Kugelhähne	Hochdruck-Schmiedekugelhahn mit NPT-Innengewinden	19
FBV-2-ORFS	Zwei-Wege-Kugelhähne	Hochdruck-Schmiedekugelhahn mit ORFS-Anschlüssen	20
FBV-2-U	Zwei-Wege-Kugelhähne	Hochdruck-Schmiedekugelhahn mit UN/UNF-Innengewinden	20
HBV-2-N	Zwei-Wege-Kugelhähne	Höchstdruck-Blockkugelhahn (800 bar / 12000 PSI) mit BSP-Innengewinden	23
HBV-2-S	Zwei-Wege-Kugelhähne	Höchstdruck-Blockkugelhahn (800 bar / 12000 PSI) mit 24°-Konusanschlüssen	23
KHZ-2-C3	Zwei-Wege-Kugelhähne	Hochdruck-Blockkugelhahn mit SAE-Flanschanschlüssen, Baureihe 3000 PSI (ISO 6162-1)	45
KHZ-2-C6	Zwei-Wege-Kugelhähne	Hochdruck-Blockkugelhahn mit SAE-Flanschanschlüssen, Baureihe 6000 PSI (ISO 6162-2)	46
LBV-3-G	Mehr-Wege-Kugelhähne	Hochdruck-Blockkugelhahn mit BSP-Innengewinden - 3-Wege-Umschaltkugelhahn (L-Bohrung)	75
LBV-3-L/S	Mehr-Wege-Kugelhähne	Hochdruck-Blockkugelhahn mit 24°-Konusanschlüssen - 3-Wege-Umschaltkugelhahn (L-Bohrung)	77
LBV-3-N	Mehr-Wege-Kugelhähne	Hochdruck-Blockkugelhahn mit NPT-Innengewinde - 3-Wege-Umschaltkugelhahn (L-Bohrung)	75
LBV-3-U	Mehr-Wege-Kugelhähne	Hochdruck-Blockkugelhahn mit UN/UNF-Innengewinden - 3-Wege-Umschaltkugelhahn (L-Bohrung)	76
LD	Ersatzteile / Zubehör / Optionen	Abschließvorrichtung	115

Produktspezifische Kurzbezeichnungen

Bezeichnung	Produktkategorie	Produktbeschreibung	Seite
MBBV-2	Zwei-Wege-Kugelhähne	Hochdruck-Blockkugelhahn für den Plattenaufbau	**48**
MCBVL-3	Mehr-Wege-Kugelhähne	Hochdruck-Blockkugelhahn für den Plattenaufbau	**52**
MCBVSL-3	Mehr-Wege-Kugelhähne	Hochdruck-Blockkugelhahn für den Plattenaufbau	**54**
PNDRV	Stromventile	Druckkompensiertes Drosselrückschlagventil (Rohrleitungseinbau)	**97**
RV	Stromventile	Rückschlagventil (Rohrleitungseinbau)	**98**
RVM	Stromventile	Rückschlagventil (Rohrleitungseinbau)	**99**
SWS-A1	Manometerschutzventile/-wahlschalter	Manometerschutzventil (Nadel-Ausführung)	**105**
SWS-A2	Manometerschutzventile/-wahlschalter	Manometerschutzventil (Nadel-Ausführung)	**105**
SWS-M	Manometerschutzventile/-wahlschalter	Manometerwahlschalter	**104**
SWS-S1	Manometerschutzventile/-wahlschalter	Manometerschutzventil	**104**
TBV-3-G	Mehr-Wege-Kugelhähne	Hochdruck-Blockkugelhahn mit BSP-Innengewinden - 3-Wege-Umschaltkugelhahn (T-Bohrung)	**79**
TBV-3-L/S	Mehr-Wege-Kugelhähne	Hochdruck-Blockkugelhahn mit 24°-Konusanschlüssen - 3-Wege-Umschaltkugelhahn (T-Bohrung)	**81**
TBV-3-N	Mehr-Wege-Kugelhähne	Hochdruck-Blockkugelhahn mit NPT-Innengewinde - 3-Wege-Umschaltkugelhahn (T-Bohrung)	**79**
TBV-3-U	Mehr-Wege-Kugelhähne	Hochdruck-Blockkugelhahn mit UN/UNF-Innengewinden - 3-Wege-Umschaltkugelhahn (T-Bohrung)	**80**
TBV-4-G	Mehr-Wege-Kugelhähne	Hochdruck-Blockkugelhahn mit BSP-Innengewinden - 4-Wege-Umschaltkugelhahn (T-Bohrung)	**83**
TBV-4-L/S	Mehr-Wege-Kugelhähne	Hochdruck-Blockkugelhahn mit 24°-Konusanschlüssen - 4-Wege-Umschaltkugelhahn (T-Bohrung)	**85**
TBV-4-N	Mehr-Wege-Kugelhähne	Hochdruck-Blockkugelhahn mit NPT-Innengewinde - 4-Wege-Umschaltkugelhahn (T-Bohrung)	**83**
TBV-4-U	Mehr-Wege-Kugelhähne	Hochdruck-Blockkugelhahn mit UN/UNF-Innengewinden - 4-Wege-Umschaltkugelhahn (T-Bohrung)	**84**
XBV-4-G	Mehr-Wege-Kugelhähne	Hochdruck-Blockkugelhahn mit BSP-Innengewinden - 4-Wege-Umschaltkugelhahn (Doppel-L-Bohrung)	**87**
XBV-4-L/S	Mehr-Wege-Kugelhähne	Hochdruck-Blockkugelhahn mit 24°-Konusanschlüssen - 4-Wege-Umschaltkugelhahn (Doppel-L-Bohrung)	**99**
XBV-4-N	Mehr-Wege-Kugelhähne	Hochdruck-Blockkugelhahn mit NPT-Innengewinde - 4-Wege-Umschaltkugelhahn (Doppel-L-Bohrung)	**87**
XBV-4-U	Mehr-Wege-Kugelhähne	Hochdruck-Blockkugelhahn mit UN/UNF-Innengewinden - 4-Wege-Umschaltkugelhahn (Doppel-L-Bohrung)	**88**

Globales Kontaktverzeichnis

STAUFF Produkte und Dienstleistungen sind über eigene Niederlassungen sowie ein flächendeckendes Netzwerk aus autorisierten Handelspartnern und Werksvertretungen in sämtlichen wichtigen Industrieregionen weltweit verfügbar.

Unter Umständen unterliegen die auf dieser Seite gelisteten Kontaktinformationen laufenden Änderungen und Ergänzungen. Regelmäßig aktualisierte und vollständige Konktaktinformationen finden Sie stets unter www.stauff.com.

Deutschland

Walter Stauffenberg GmbH & Co. KG
Im Ehrenfeld 4
58791 Werdohl
www.stauff.com/kontakt

www.stauff.com

Logistikzentrum Neuenrade-Küntrop
Wasserburgstraße 35
58809 Neuenrade

Produktionsstandort Plettenberg-Ohle
Lennestraße 2
58840 Plettenberg

Produktionsstandort Meinerzhagen
Neugrünenthal
58540 Meinerzhagen

Produktionsstandort Meinerzhagen
Am Rottland 7
58540 Meinerzhagen

STAUFF Digital
Phoenixplatz 3
44263 Dortmund

Europa

Frankreich

STAUFF S.A.S.
230, Avenue du Grain d'Or
Z.I. de Vineuil - Blois Sud
41354 Vineuil-cedex
Tel.: +33 2 54 50 55 50
Fax: +33 2 54 42 29 19
E-Mail: direction@stauffsa.com
www.stauff.fr

Irland

STAUFF UK Ltd.
Block B, 9 Ferguson Drive
Knockmore Hill Industrial Estate
Lisburn, County Antrim, BT28 2EX
Tel.: +44 2892 60 69 00
Fax: +44 2892 60 26 88
E-Mail: sales@stauffireland.com
www.stauff.co.uk

Italien

STAUFF Italia s.r.l
Via Borima 21 (Frazione Borima)
23867 Suello (LC)

Tel.: +39 031 65 84 94
Fax: +39 031 65 50 05
E-Mail: sales@stauff.it
www.stauff.it

Polen

STAUFF Polska Sp. z o.o.
Miszewko 43 A
80-297 Banino

Tel.: +48 58 660 11 60
Fax: +48 58 629 79 52
E-Mail: sales@stauff.pl
www.stauff.pl

Russische Föderation

STAUFF LLC
Building 1
19, Leninskaya Sloboda
Moscow, 115280
Tel.: +7 495 276 16 50
Fax: +7 495 276 16 51
E-Mail: sales@stauff.ru
www.stauff.ru

Weitere Niederlassungen in
Engels, Volzhskiy, Magnitogorsk,
Nizhny Novgorod und St. Petersburg.

Vereinigtes Königreich

STAUFF UK Ltd.
500, Carlisle Street East
Off Downgate Drive
Sheffield, S4 8BS
Tel.: +44 114 251 85 18
Fax: +44 114 251 85 19
E-Mail: sales@stauff.co.uk
www.stauff.co.uk

STAUFF UK Ltd.
Badentoy Avenue
Badentoy Industrial Estate
Portlethen, Aberdeen, AB12 4YB
Tel.: +44 1224 78 61 66
Fax: +44 1224 78 61 77
E-Mail: sales@stauffscotland.co.uk
www.stauff.co.uk

Globales Kontaktverzeichnis

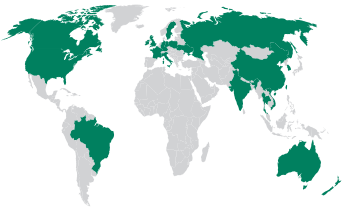

Nordamerika

Kanada

STAUFF Canada Ltd.
866 Milner Avenue
Scarborough
Ontario M1B 5N7
Tel.: +1 416 282 46 08
Fax: +1 416 282 30 39
E-Mail: sales@stauffcanada.com
www.stauffcanada.com

Vereinigte Staaten

STAUFF Corporation
7 Wm. Demarest Place
Waldwick, 07463-1542
New Jersey
Tel.: +1 201 444 78 00
Fax: +1 201 444 78 52
E-Mail: sales@stauffusa.com
www.stauffusa.com

Weitere Niederlassung in
Canton, Michigan.

Südamerika

Brasilien

STAUFF Brasil Ltda.
Avenida Gupê 10767
Galpão 2 - Bloco A
Barueri, São Paulo, CEP 06422-120
Tel.: +55 11 47 72 72 00
Fax: +55 11 47 72 72 10
E-Mail: stauff@stauffbrasil.com
www.stauffbrasil.com

Asien

China

STAUFF CHINA
Building 8, No. 1698, Minyi Road
Songjiang District,
Shanghai, 201612
Tel.: +86 21 68 18 70 00
Fax: +86 21 68 18 71 36
E-Mail: info@stauff.com.cn
www.stauff.com.cn

Weitere Niederlassungen in Beijing, Changsha, Chengdu, Changchun, Chongqing, Jinan, Harbin, Guangzhou, Shenyang, Wuhan, Xian und Xuzhou.

Indien

STAUFF India Pvt. Ltd.
Gat no. 26/1 & 27, Sanghar Warehousing
Pune - Nagar Road
Lonikand - 412216
Tel.: +91 20 6731 4900
Fax: +91 20 6731 4905
E-Mail: sales@stauffindia.com
www.stauffindia.com

Korea

STAUFF Korea Ltd.
105, Hwajeonsandan 5-ro
Gangseo-gu
Busan, 46739
Tel.: +82 51 266 6666
Fax: +82 51 266 8866
E-Mail: info@stauff.co.kr
www.stauff.co.kr

Singapur

STAUFF (SEA) Pte. Ltd.
128 Joo Seng Road #02-01
Singapore 368356
Tel.: +65 62 44 61 68
E-Mail: sales_sg@stauff.com
www.stauff.com.sg

Thailand

STAUFF (Thailand) Co., Ltd.
10 Soi On-Nut 74/4
Pravet District
Bangkok 10250
Tel.: +66 2 721 73 23 / 24
Fax: +66 2 721 73 35
E-Mail: sales@stauff.co.th
www.stauff.co.th

Vietnam

STAUFF Vietnam Ltd.
8th Floor, Qunimex Building
28 Nguyen Thi Dieu
District 3, Ho Chi Minh City
Tel.: +84 8 3948 10 41 / 42
Fax: +84 8 3948 10 44
E-Mail: sales@stauff.com.vn
www.stauff.com.vn

Ozeanien

Australien

STAUFF Corporation Pty Ltd
24-26 Doyle Avenue
Unanderra NSW 2526

Tel.: +61 2 4271 9000
Fax: +61 2 4271 8432
E-Mail: sales@stauff.com.au
www.stauff.com.au

Weitere Niederlassungen in
Adelaide, Brisbane, Melbourne
und Sydney.

Neuseeland

STAUFF Corporation (NZ) Ltd.
Unit D, 103 Harris Road
East Tamaki, Auckland 2013

Tel.: +64 9 912 1530
Fax: +64 9 912 1531
E-Mail: sales@stauff.co.nz
www.stauff.co.nz

Einleitung

Zwei-Wege-Kugelhähne

Mehr-Wege-Kugelhähne

Stromventile

Manometerschutzventile / -wahlschalter

Anwendungsspezifische Kugelhähne

Ersatzteile / Zubehör / Optionen

Technischer Anhang

Anhang

Katalog 6

STAUFF Ventile

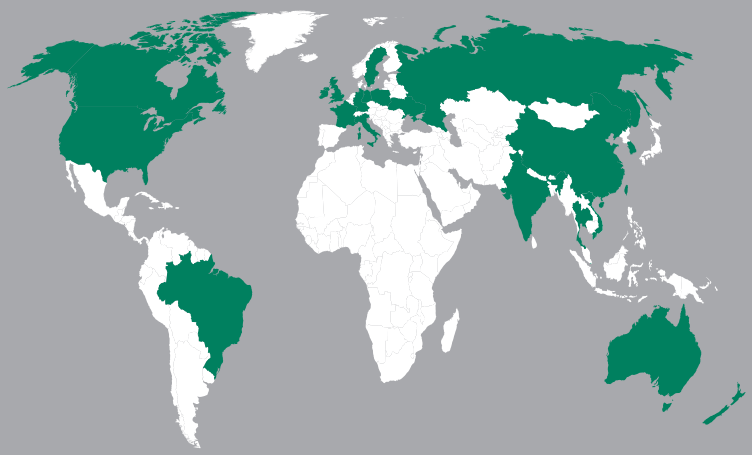

Deutschland

Walter Stauffenberg GmbH & Co. KG
Im Ehrenfeld 4
58791 Werdohl

STAUFF Produkte und Dienstleistungen sind über eigene Niederlassungen sowie ein flächendeckendes Netzwerk aus autorisierten Handelspartnern und Werksvertretungen in sämtlichen wichtigen Industrieregionen weltweit verfügbar.

Kontaktieren Sie STAUFF:

www.stauff.com/kontakt

Katalog 6 STAUFF Ventile ▪ Deutsch ▪ 9910000406 ▪ 06/2024