# EP series

Rossi

Planetary gear reducers and gearmotors

# Contents


| | | |
|---|---|---|
| | Overview | IV |
| 1 | Introduction | 1.1 |
| 2 | Design features | 2.1 |
| 3 | Selection tables | 3.1 |
| 4 | Summary of performance, dimensions and details | 4.1 |
| 5 | Further options | 5.1 |
| 6 | Mounting positions, oil quantities and tanks | 6.1 |
| 7 | Input, options and cooling systems | 7.1 |
| 8 | Installation and maintenance | 8.1 |

# Rossi for You

## Innovation
Rossi S.p.A. offers a wide range of solutions for an evolving industry, flexible and innovative gear reducers and gearmotors for customer tailored solutions to maximize performances and minimize the Total Cost of Ownership (TCO).

## High quality, 3 years warranty
Our drive is to innovate and boost operations by manufacturing performing, precise, reliable and high-quality products all over the world. We are always one step forward in offering and developing solutions that can satisfy an unlimited number of application needs, even in the most demanding conditions.

## Reliability
We are a reliable company with the right flexibility and know-how to respond to worldwide market requests, in all application fields, without leaving aside our commitment for the environment and value on human safety, to protect everyone's future.

## Tools and processes
We continue to invest in new tools and processes, so our highly skilled specialist team in different fields are supporting you to find the best solution suitable for your demands, always by your side on every step of the project.

## After-sale service
Highly trained mechanics and support teams can ensure a fast and efficient after-sale service providing support worldwide.

## Digital support
Alongside our 24/7 Rossi for You portal you have a suite of digital support tools enabling real time access to your order tracking, invoices, spare part tables download and contact to our service.

## Experience
70 YEARS

Shaped by more than 60 years of history Rossi meets your unique needs whether you need a standard design or a customized solution.



2634-22.11-0

ROSSI

# Global presence local service

**Local support**
Sales, customer service,
technical support, spare parts

**15 branches***

**Worldwide distribution network** *

A global network of subsidiaries and dealers.
From design and execution to after sales service.
Rossi S.p.A. is always close to you, a local reliable and flexible partner.

Alongside our 24/7 **Rossi for You** portal you have a suite of digital support tools enabling real time access to your order tracking, invoices, spare part tables download and contact to our service.

*All contacts available on **www.rossi.com**

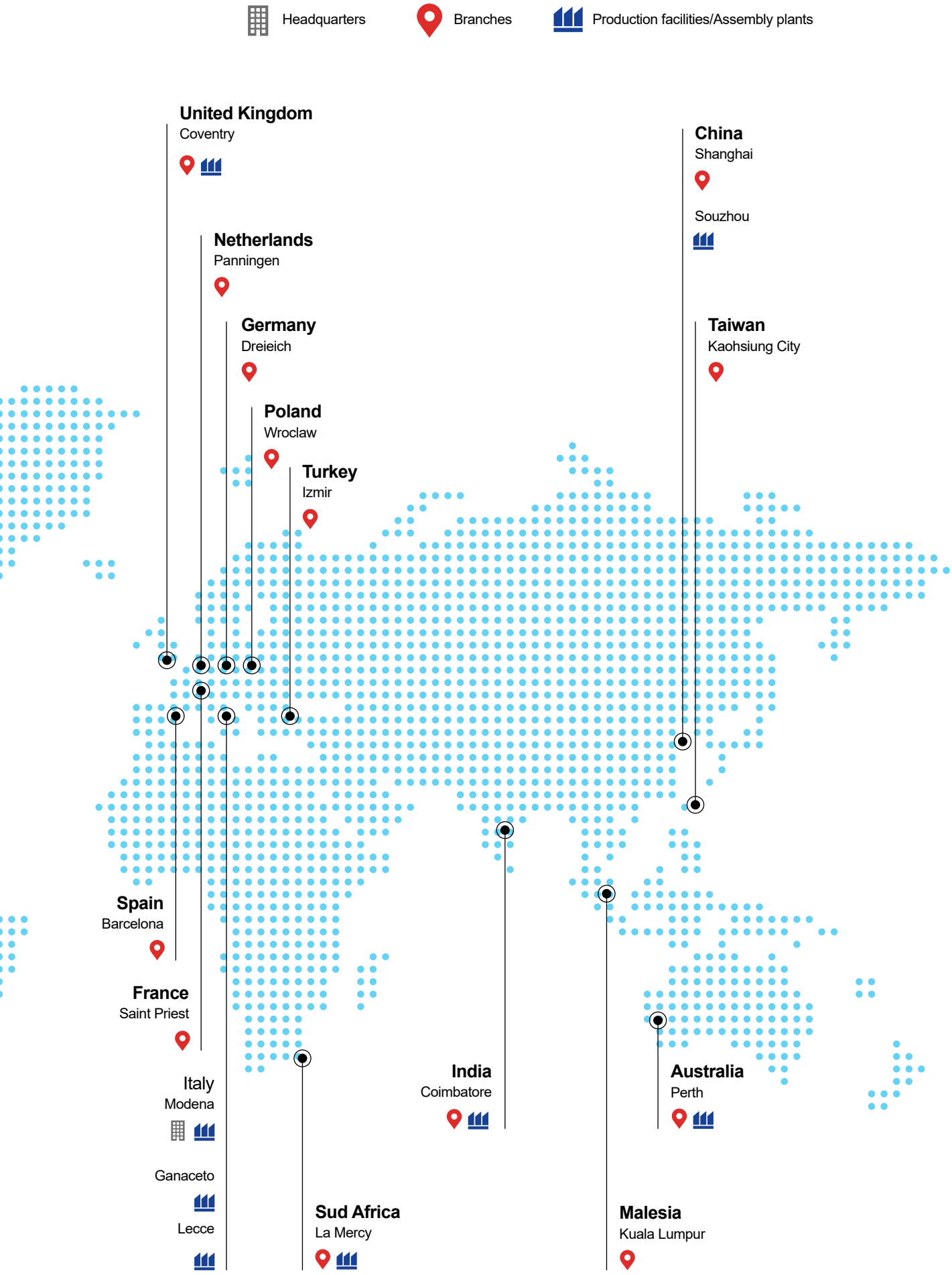
Headquarters
Branches
Production facilities/Assembly plants
United Kingdom
Coventry
Netherlands
Panningen
Germany
Dreieich
Poland
Wroclaw
Turkey
Izmir
China
Shanghai
Souzhou
Taiwan
Kaohsiung City
Spain
Barcelona
France
Saint Priest
Italy
Modena
Ganaceto
Lecce
India
Coimbatore
Australia
Perth
Sud Africa
La Mercy
Malesia
Kuala Lumpur

# Product Overview

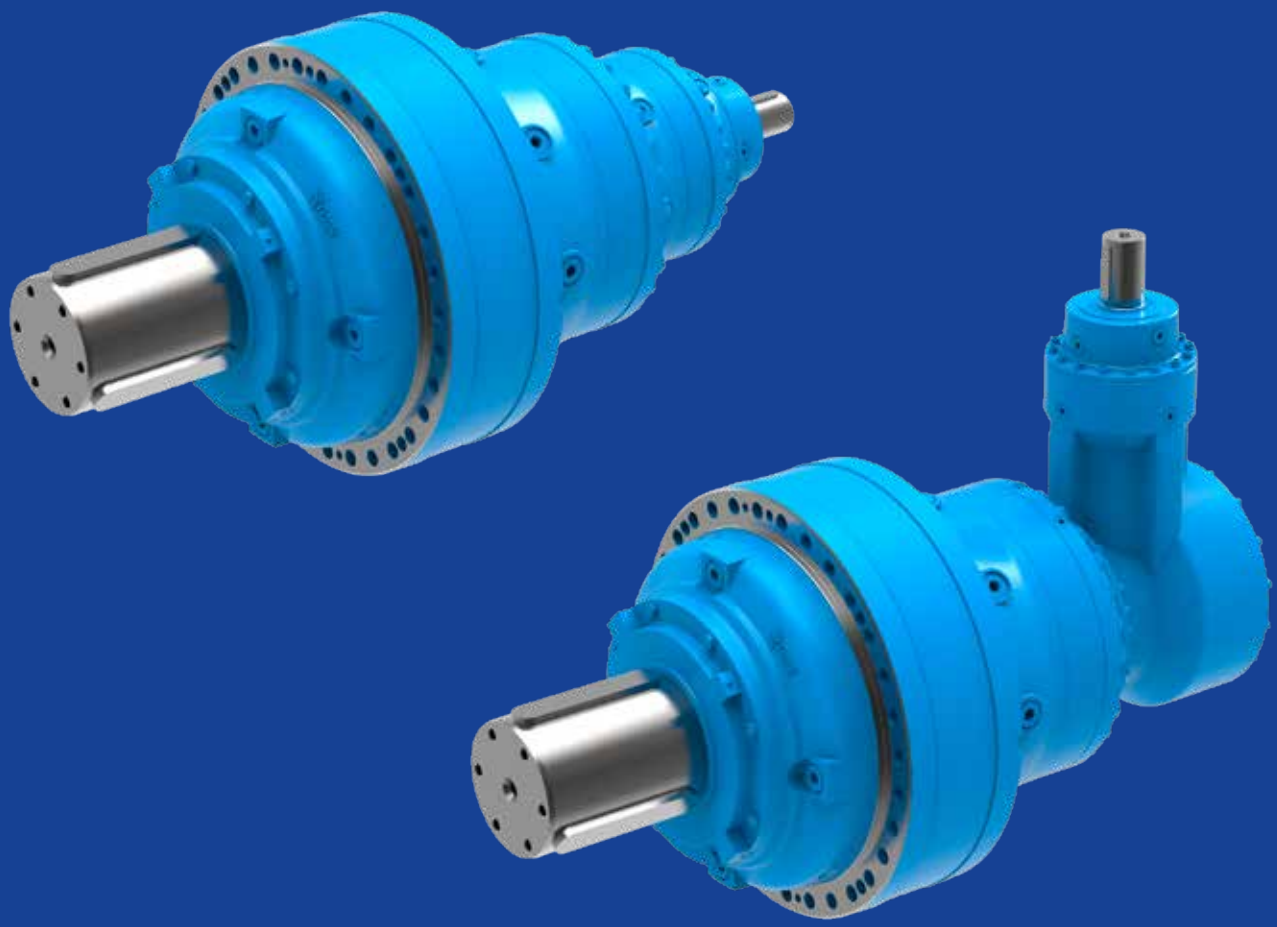

## Section contents


| | |
|---|---|
| Features & Benefits | X |
| Electric motors | XII |
| Inverter | XIII |
| Product overview | XIV |
| Symbols and units of measure | XVI |
| Icons | XVIII |

# Features & Benefits

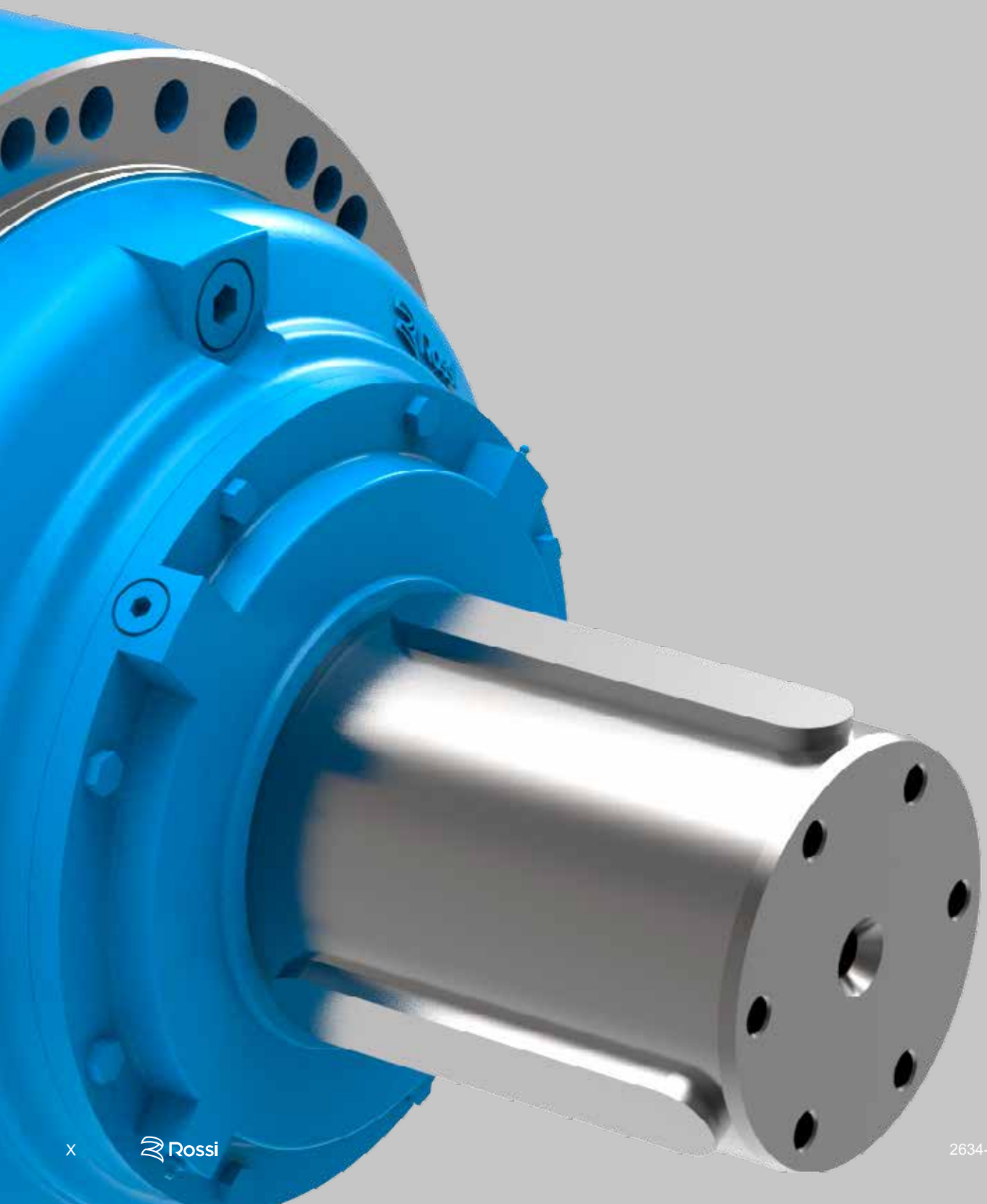

## Maximum performance

We drive the heaviest applications worldwide

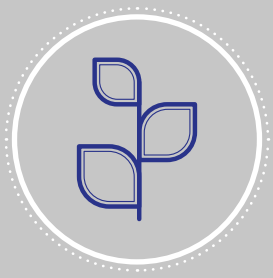

## Sustainability

We care about environment

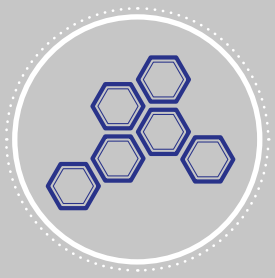

## Modular system

For cost–effective and high quality solutions

## Innovation

We are constantly thinking forward, solutions for an evolving industry

## Digitalization

**Rossi for You** is always at your disposal for any info

## Know-how

We support you through interdisciplinary know-how

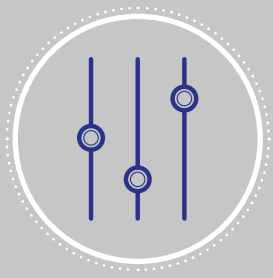

## Customization

Cost-effective solutions starting from standard products

# Electric motors

- Standard and brake motors
- IE3 class of the international efficiency standard (IEC 60034-30) ≥ 0,75 kW
- IE2 class of the international efficiency standard (IEC 60034-30) ≤ 0,55 kW
- Multivoltage, 2, 4 and 6 poles
- Aluminium frame sizes 63 ... 132
- Aluminium frame sizes 160 ... 200 (available soon)
- Cable entry possible from two sides (at 180°)
- Motor insulation class F, rise temperature B

## COMPLIANCE

- Test documents
- c UL us motors certified to UL
- Machinery Directive 2006/42/EC
- Directive 2011/65/EC RoHS
- Directive «ErP» 2009/125/EC

## PROTECTION/PAINTING

- Blue RAL 5010 paint with corrosivity class C3 as standard (hard and smooth clinging painting)
- IP 55, IP 66 for the motor

## OPTIONS

- Motor insulation class H
- Bi-metal type and thermistor type (PTC) thermal probes
- Motor with connectors
- Anti-condensation heater
- Forced fan cooling (IC 416)
- Drip-proof cover
- Double shaft extension
- Incremental encoder sin/cos
- Brake: manual release, manual release lever with different orientation, separate brake power supply
- Optional painting

For other specifications and details see specific documentation or contact Rossi S.p.A.

# Inverter

- Max overloads: up to 200%
- Best sensor-less ability to handle overloads
- Flexibility in motor-mounted or wall-mounted installation
- Full "Plug & Play"
- Autotuning, software programming and updating included
- In compliance with IE2 class ECODESIGN EN 50598 IEC/EN 60034-30-1 and Ecodesign Directive in accordance with IEC 61800-9-2
- Remote commissioning, monitoring and diagnostics, Bluetooth, App and Safety (STO)
- Communication and connection among several inverters
- A wide range of Field buses
- Comprehensive options range, components and design concept guarantee the best reliability and vibration resistance.  Dust-tight and protected against water jets (IP 65).

For other specifications and details see specific documentation or contact Rossi S.p.A.

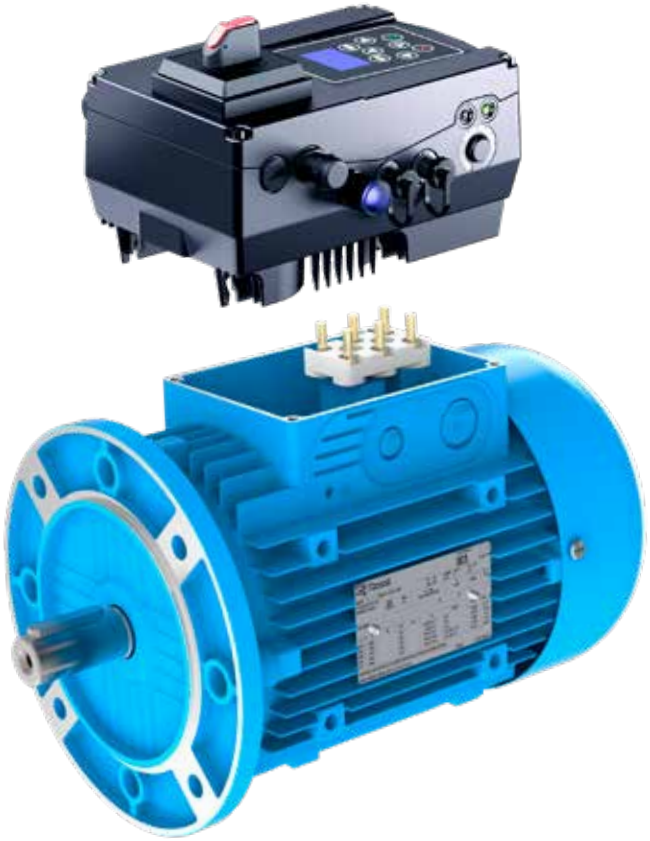

# Product overview



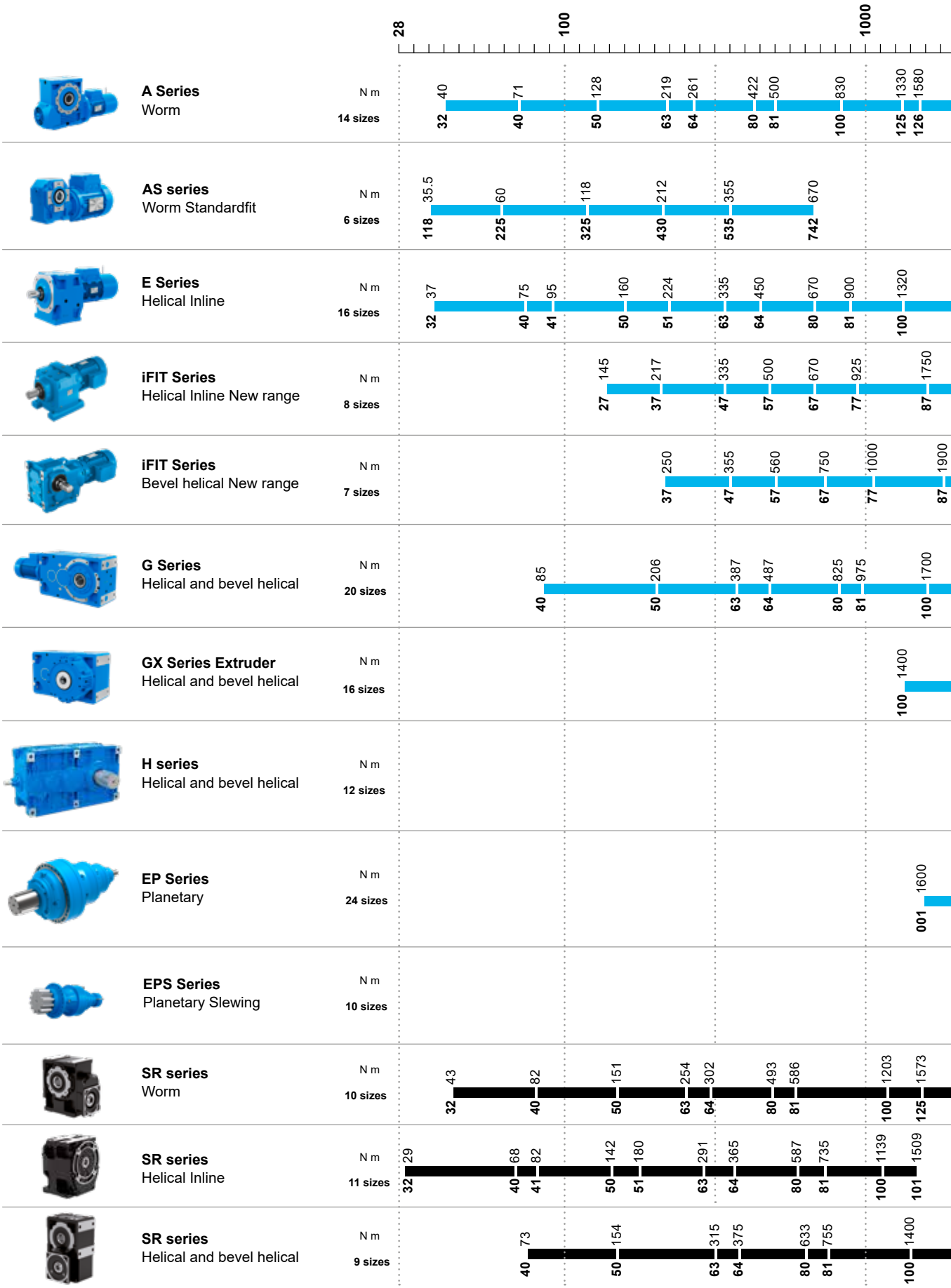

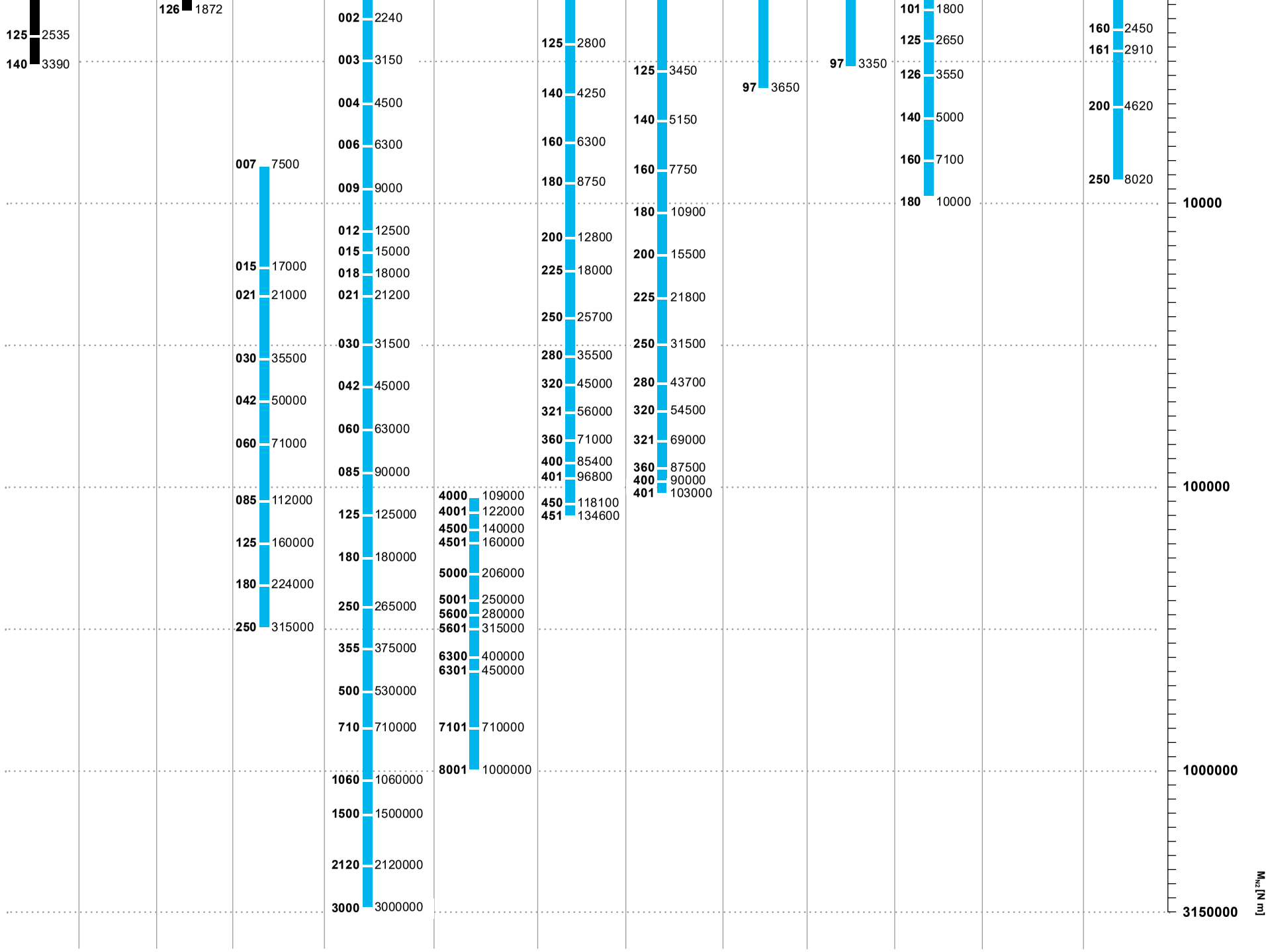
125 2535
140 3390
126 1872
007 7500
015 17000
021 21000
030 35500
042 50000
060 71000
085 112000
125 160000
180 224000
250 315000
002 2240
003 3150
004 4500
006 6300
009 9000
012 12500
015 15000
018 18000
021 21200
030 31500
042 45000
060 63000
085 90000
125 125000
180 180000
250 265000
355 375000
500 530000
710 710000
1060 1060000
1500 1500000
2120 2120000
3000 3000000
4000 109000
4001 122000
4500 140000
4501 160000
5000 206000
5001 250000
5600 280000
5601 315000
6300 400000
6301 450000
7101 710000
8001 1000000
125 2800
140 4250
160 6300
180 8750
200 12800
225 18000
250 25700
280 35500
320 45000
321 56000
360 71000
400 85400
401 96800
450 118100
451 134600
125 3450
140 5150
160 7750
180 10900
200 15500
225 21800
250 31500
280 43700
320 54500
321 69000
360 87500
400 90000
401 103000
97 3650
97 3350
101 1800
125 2650
126 3550
140 5000
160 7100
180 10000
160 2450
161 2910
200 4620
250 8020
10000
100000
1000000
3150000
$M_{N2}$ [N m]

# Symbols and units of measure

| Symbol | Description | Unit of Measure |
|---|---|---|
| $f$ | frequency | Hz |
| $fs$ | service factor | - |
| $ft$ | thermal factor | - |
| $F$ | force | N |
| $F_{r1}$ | radial loads on high speed shaft | N |
| $F_{r2}$ | radial loads on low speed shaft | N |
| $F_{a1}$ | axial loads on high speed shaft | N |
| $F_{a2}$ | axial loads on low speed shaft | N |
| $f_L$ | service life factor | - |
| $g$ | acceleration of gravity | $m/s^2$ |
| $G$ | weight (weight force) | N |
| $i$ | transmission ratio | - |
| $J$ | moment of inertia | $kg\ m^2$ |
| $K_2$ | gear reducer torsional stiffness referred to the low speed shaft | N m/° |
| $L_h$ | bearing life | h |
| $m$ | mass | kg |
| $M$ | torque | N m |
| $M_{N2}$ | nominal output torque of gear reducer, for a specific angular velocity | N m |
| $M_{2U}$ | maximum value of output torque, for a specific output design | N m |
| $M_{N2max}$ | maximum value of nominal output torque, for a specific transmission ratio | N m |
| $M_{N2,ref}$ | nominal output torque referred to $n_2 \times L_h$ | N m |
| $M_2$ | nominal output torque of gear reducer, derived from input power applied | N m |
| $M_{2max}$ | maximum torque admissible on gear reducer low speed shaft | N m |
| $M_{2eq}$ | equivalent torque in the cycle, referred to gear reducer low speed shaft | N m |
| $n$ | angular speed | $min^{-1}$ |
| $n_{2\,1}$ ... $n_{2\,n}$ | low speed shaft in the interval 1 ... n in the operation cycle | $min^{-1}$ |
| $P$ | power | kW |
| $Pt$ | thermal power | kW |
| $P_1$ | input power applied on gear reducer | kW |
| $P_{N2}$ | nominal power produced by gear reducer, referred to low speed shaft | kW |
| $P_{1th}$ | equival. thermal power in the operation cycle, applied on gear reducer high speed shaft | kW |
| $Q_R$ | gear reducer oil quantity at correct level | l |
| $T$ | Celsius temperature | °C |
| $T_{amb}$ | ambient temperature | °C |
| $T_{oil}$ | oil temperature | °C |
| $t$ | time | s (min, h, d) |
| $t_1$ ... $t_n$ | duration of load cycles 1 ... n | h |
| $U$ | voltage | V |
| $W$ | work, energy | J |
| $z$ | frequency of overloads per hour | starts/h |
| $\alpha$ | angular acceleration | $rad/s^2$ |
| $V_g$ | displacement per revolution | $cm^3$ |
| $q_v$ | input flow | $l/min^{-1}$ |

# Symbols and units of measure

| Symbols | Description | Unit of Measure |
|---|---|---|
| $\eta$ | efficiency | - |
| $\eta_v$ | volumetric efficiency | - |
| $\eta_{mh}$ | mechanical hydraulic efficiency | - |
| $\eta_t$ | total efficiency ($\eta_v \cdot \eta_{mh}$) | - |
| $\varphi$ | plane angle | ° |
| $\Delta\varphi$ | backlash on gear reducer low speed shaft | ['] arcmin |
| $\Delta p$ | different pressure | Pa |
| $\omega$ | angular velocity | rad/s |

| Index and other symbols | Description |
|---|---|
| N | nominal |
| 1 | relating to high speed shaft (input) |
| 2 | relating to low speed shaft (output) |
| max | maximum |
| min | minimum |
| eq | equivalent |
| th | thermal |
| c | cycle |
| ÷ | from ... to |
| ≈ | approximately equal to |
| ≥ | greater than or equal to |
| ≤ | less than or equal to |

# Icons

## Danger

The paragraphs marked with symbols shown below contain dispositions to be strictly respected in order to assure personal **safety** and to avoid any **heavy damages** to the machine or to the system (e.g.: works on live parts, on lifting machines, etc.); the responsible for the installation or maintenance must scrupulously **follow all instructions contained in present handbook.**

| Icons | Description |
|---|---|
| | Dangerous situation, the operator must take all safety measures to avoid serious damage or injury |
| | Attention |
| | Do not use for lifting. Lifting and handling incorrect |
| | Suspended loads. Do not stand under suspended loads |

## General

| Icons | Description |
|---|---|
| | Refer to page ... |
| | Refer to chapter ... |
| | Mass |
| | Alternative output design |
| | Shaft subjected to torque only |
| | Shaft subjected to both torque and radial load |
| 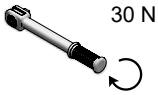  | Tightening torque |
| 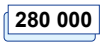  | Reference number |
| - | Not available |
| | Recycling |

page intentionally left blank

1

# Introduction

## Index


| | |
|---|---|
| Features and benefits | 1.2 |
| Product range | 1.6 |
| Introduction | 1.12 |
| 1.1 Design principles | 1.12 |
| 1.2 Main planetary gear reducer features | 1.12 |
| 1.3 Competitive advantages | 1.13 |
| Application fields | 1.14 |
| 1.4 Main structural features | 1.16 |
| Electric motor | 1.18 |

# Features and benefits

Rational, modern, and essential design, high stiffness

Special design and calculation of every single component

Wide range of possible versions on low speed shaft designs

Regular and closer size steps

IEC, NEMA and main hydraulic motor adapters

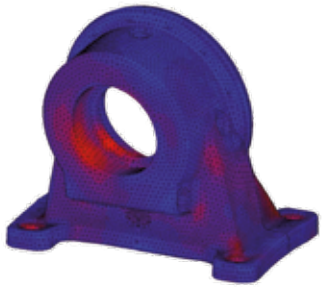

1

- **High performance, guaranteed for long life, easy maintenance for the end user**
- **Torque unit cost reduction**
- **Innovative solutions responding to the application's real needs in the most demanding industrial sectors**
- **Customer tailored solutions for the easiest and most cost effective design**
- **Precise and efficient selections provide important energy savings**

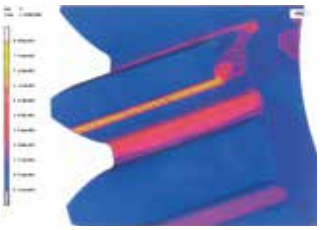

Wide range of accessories and designs, specifically studied for every size

Fluorinated seal rings

Lifting lugs as standard

Magnetic plugs with OR

Enhanced internal lubrication

New support of planet gears

- **The solution for applications is facilitated by the designs presented in the catalog, especially studied to enhance performance**
- **Improved reliability of oil seals**
- **Easy and safe handling**
- **Nearly maintenance-free**
- **Reduction of running temperatures**
- **Increased smooth and even running**

# Features and benefits

Competent assistance and technical support during design/selection stages

- **Skilled pre and after-sale service**
- **Calculation and selection tools**
- **Selection optimization: performance, reliability, cost-efficiency**

Products tested at the end of the assembly line

All external gears are ground

Gear reducers supplied filled with PAO (polyalphaolefine) synthetic oil up to size 021

- **High quality and reliability standards**
- **High performance**
- **Low noise**
- **Reduced angular backlash**
- **Gear reducers ready to use**
- **Design for longer lubrication intervals**

Clearance for bolts

Lifting lugs

- **Easier to assemble**

Design that allows full oil replacement

Push off oil port for hollow shaft shrink disc design

- **Easier to service**

Double seal on the output shaft (as standard from size 030A ... 710A)

- **Reduced maintenance**

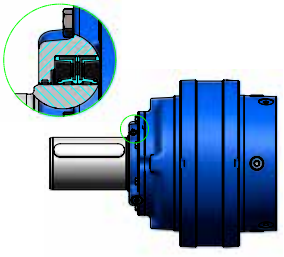

# Features and benefits

1

## Compact design

**Drastically decreased rotational inertia as compared to typical caliper brake systems**

## Direct coupling with standard "U" flanges

**Most of the hydraulic motor flanges, NEMA electric motors and U-IEC available as standard**

## Modularity

**On the same housing, wide range of braking torque**

**PB90 possibility to install behind a reduction stage**

## Customizable braking torque

**Possibility to adjust braking torque within a set range**

**Wider braking torque available on Customer request to optimize the design**

# Features and benefits

Totally enclosed

**Ideal for out-door operation and sparking free**

Thorough quality control

Thorough material testing

Product tested at the end of the assembly line

**Safety**

**High quality and reliability standards**

# Product range

1

Sizes

| | |
|---|---|
| 001A | 1 600 |
| 002A | 2 240 |
| 003A | 3 150 |
| 004A | 4 500 |
| 006A | 6 300 |
| 009A | 9 000 |
| 012A | 12 500 |
| 015A | 15 000 |
| 018A | 18 000 |
| 021A | 21 200 |
| 030A | 30 000 |
| 042A | 45 000 |
| 060A | 63 000 |
| 085A | |
| 125A | |
| 180A | |
| 250A | |
| 355A | |
| 500A | |
| 710A | |

ON REQUEST

1060A
1500A
2120A
3000A

90 000
125 000
180 000
265 000
375 000
530 000
710 000
1 060 000
1 500 000
2 120 000
3 000 000
Torque $M_{N2}$ [N m]

# Product range

## Train of gears - Inline

Sizes

| | $M_{N2}$ [N m], $M_{2max}$ [N m]<br>$F_{r2}$[1)] [N] (C ...), $F_{r2}$[1)] [N] (S ...) | 1 EL<br>$i_N$ = 3,55 ...7,1 | 2 EL<br>$i_N$ = 12,5 ...50 | 3 EL<br>$i_N$ = 50 ...250 | 4 EL<br>$i_N$ = 180 ...3550 |
|---|---|---|---|---|---|
| 001A | 1 600, 1 900<br>17 000, 20 000 | | | | |
| 002A | 2 240, 2 650<br>20 000, 23 600 | | | | |
| 003A | 3 150, 3 750<br>28 000, 33 500 | | | | |
| 004A | 4 500, 5 300<br>35 500, 40 000 | | | | |
| 006A | 6 300, 7 500<br>42 500, 47 500 | | | | |
| 009A | 9 000, 10 600<br>56 000 , 63 000 | | | | |
| 012A | 12 500, 15 000<br>71 000, 80 000 | | | | |
| 015A | 15 000, 18 000<br>63 000, 80 000 | | | | |
| 018A | 18 000, 21 200<br>85 000, 106 000 | 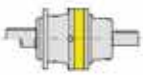 | 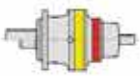 | | |
| 021A | 21 200, 28 000<br>85 000, 106 000 | | | | |
| 030A | 31 500, 45 000<br>100 000, 106 000 | | | | |
| 042A | 45 000, 67 000<br>132 000, 140 000 | | | | 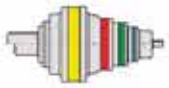 |
| 060A | 63 000, 90 000<br>140 000, 160 000 | | 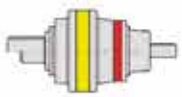 | | |
| 085A | 90 000, 140 000<br>200 000, 224 000 | | | | |

1) Radial loads valid for cylindrical shaft end (C ...) and splined shaft end (S ...), respectively.

# Product range

## Train of gears - Bevel Helical

Sizes

| | $M_{N2}$ [N m], $M_{2max}$ [N m]<br>$F_{r2}$[1)] [N] (C ...), $F_{r2}$[1)] [N] (S ...) | 2 EB<br>$i_N$ = 9 ...31,5 | 3 EB<br>$i_N$ = 31,5 ...200 | 4 EB<br>$i_N$ = 160 ...2240 |
|---|---|---|---|---|
| 001A | **1 600, 1 900**<br>17 000, 20 000 | | | |
| 002A | **2 240, 2 650**<br>20 000, 23 600 | | | |
| 003A | **3 150, 3 750**<br>28 000, 33 500 | | | |
| 004A | **4 500, 5 300**<br>35 500, 40 000 | | | |
| 006A | **6 300, 7 500**<br>42 500, 47 500 | | | |
| 009A | **9 000, 10 600**<br>56 000, 63 000 | 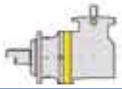 | 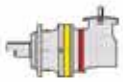 | |
| 012A | **12 500, 15 000**<br>71 000, 80 000 | | | |
| 015A | **15 000, 18 000**<br>63 000, 80 000 | | 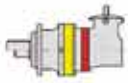 | |
| 018A | **18 000, 21 200**<br>85 000, 106 000 | 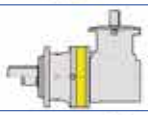 | 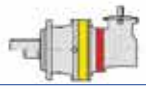 | 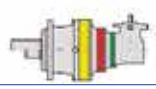 |
| 021A | **21 200, 28 000**<br>85 000, 106 000 | 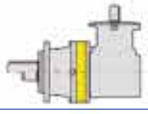 | 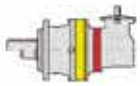 | 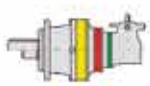 |
| 030A | **31 500, 45 000**<br>100 000, 106 000 | 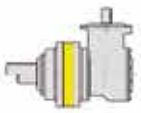 | 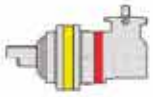 | |
| 042A | **45 000, 67 000**<br>132 000, 140 000 | 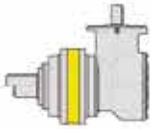 | 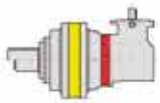 | 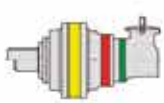 |
| 060A | **63 000, 90 000**<br>140 000, 160 000 | 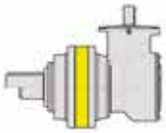 | 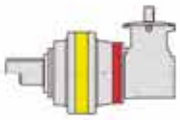 | 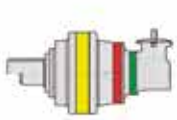 |
| 085A | **90 000, 140 000**<br>200 000, 224 000 | 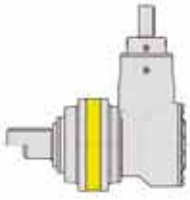 | 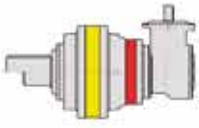 | 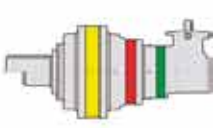 |

1) Radial loads valid for cylindrical shaft end (C ...) and splined shaft end (S ...), respectively.

# Product range

**Train of gears - Inline**

**Sizes**

| | $M_{N2}$ [N m], $M_{2max}$ [N m]<br>$F_{r2}$[1)] [N] (C ...), $F_{r2}$[1)] [N] (S ...) | 2 EL<br>$i_N$ = 18 ...31,5 | 3 EL<br>$i_N$ = 63 ...250 | 4 EL<br>$i_N$ = 250 ...1800 |
|---|---|---|---|---|
| 125A | **125 000, 200 000**<br>250 000, 280 000 | | 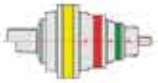 | 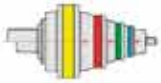 |
| 180A | **180 000, 280 000**<br>355 000, 375 000 | 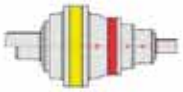 | 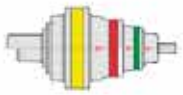 | 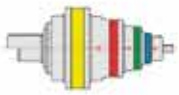 |
| 250A | **265 000, 400 000**<br>375 000, 425 000 | 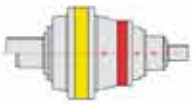 | 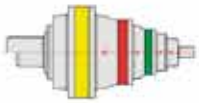 | 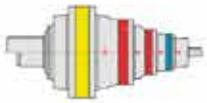 |
| 355A | **375 000, 560 000**<br>530 000, 560 000 | 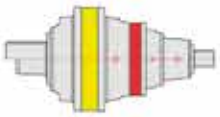 | 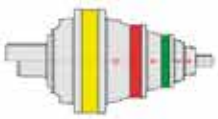 | |
| 500A | **530 000, 800 000**<br>670 000, 710 000 | 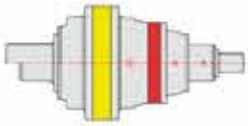 | 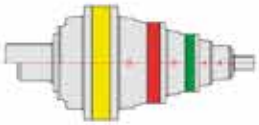 | 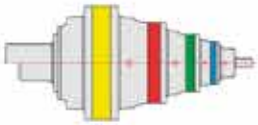 |
| 710A | **710 000, 1 120 000**<br>800 000, 850 000 | 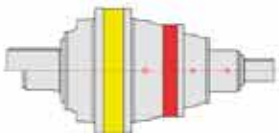 | 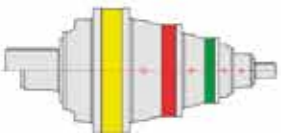 | 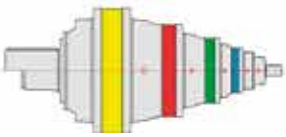 |

1) Radial loads valid for cylindrical shaft end (C ...) and splined shaft end (S ...), respectively.

# Product range

## Train of gears - Bevel Helical

Sizes

| | $M_{N2}$ [N m], $M_{2max}$ [N m]<br>$F_{r2}$[1] [N] (C ...), $F_{r2}$[1] [N] (S ...) | 2 EB<br>$i_N$ = 10 ...25 | 3 EB<br>$i_N$ = 45 ...160 | 4 EB<br>$i_N$ = 160 ...1250 |
|---|---|---|---|---|
| 125A | **125 000, 200 000**<br>250 000, 280 000 | 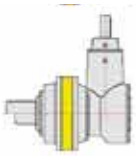 | 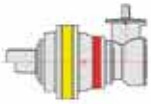 | |
| 180A | **180 000, 280 000**<br>355 000, 375 000 | | 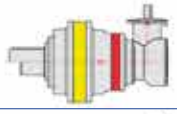 | |
| 250A | **265 000, 400 000**<br>375 000, 425 000 | | 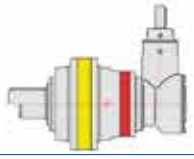 | 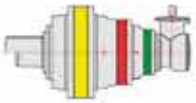 |
| 355A | **375 000, 560 000**<br>530 000, 560 000 | | 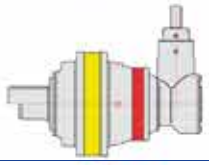 | 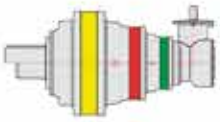 |
| 500A | **530 000, 800 000**<br>670 000, 710 000 | | | 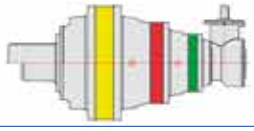 |
| 710A | **710 000, 1 120 000**<br>800 000, 850 000 | | | 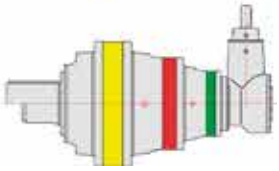 |

1

1) Radial loads valid for cylindrical shaft end (C ...) and splined shaft end (S ...), respectively.

# Introduction

## 1.1

## Design principles

Rossi planetary gear reducers offer cutting edge technology solutions, exploiting the experience done on all most severe applications, with a comprehensive gear reducer range in every product typology for the industrial sectors. Since over 60 years Rossi is worldwide known for its high quality products.

Applications are studied and developed thinking about the continuous development of the product in terms of:

- Flexibility
- Reliability
- Sustainability
- Total cost of use
- Performance
- Strength
- User-friendly installation, transport and maintenance
- Service
- Safety



## 1.2

## Main planetary gear reducer features

### General

- 20 sizes with modular system
- Nominal torques $M_{N2}$ according to R40/6 (interval by 40%)
- Inline and bevel helical design
- Fastening with through holes flange (B5), integral feet, shaft mounting with torque arm
- Regular size and transmission ratio steps, according to catalog
- Application flexibility more than expected from catalog
- Modularity and adaptation
- Cylindrical or splined male shafts, cylindrical or splined female shafts, shaft mounting and more
- Comprehensive transmission ratio range from >3,5 to over 10 000
- Comprehensive accessories range (more than 20 different types)
- Direct coupling with electric, hydraulic motors, male shaft
- Option combined with other Rossi gear units

### Finishing

- Rational, clean and easy lines
- Compactness
- Machining quality

### Design strength

- Torque peaks resistance
- Resistance to radial and axial loads on shafts
- High torsional stiffness
- High thermal capacitance in the category

## 1.3 Competitive advantages

### Regular size and transmission ratio steps

- Realizing a range of machines or plants and rationalizing the costs
- Featuring rational and clean design of our gear units, cutting edge technology, quality safety, cleaning, precision and perfection image of the machine on which they are installed
- Facilitating assembly and periodical maintenance
- Improving painting resistance
- Compactness (dimensions and weight)
- Reducing transport costs
- Maximizing machine design optimization



### Modular system

- Quick deliveries and service worldwide
- Excellent ratio in terms of solution reliability / cost

### Quality and precision

- Safety
- Nearly maintenance free
- Low use cost
- Low noise
- Increased performance with the same dimensions and weights
- Value and strength perception

### Easy installation, transport and maintenance

- Reducing machine assembly times
- Reducing maintenance times

# Industrial sector applications

1

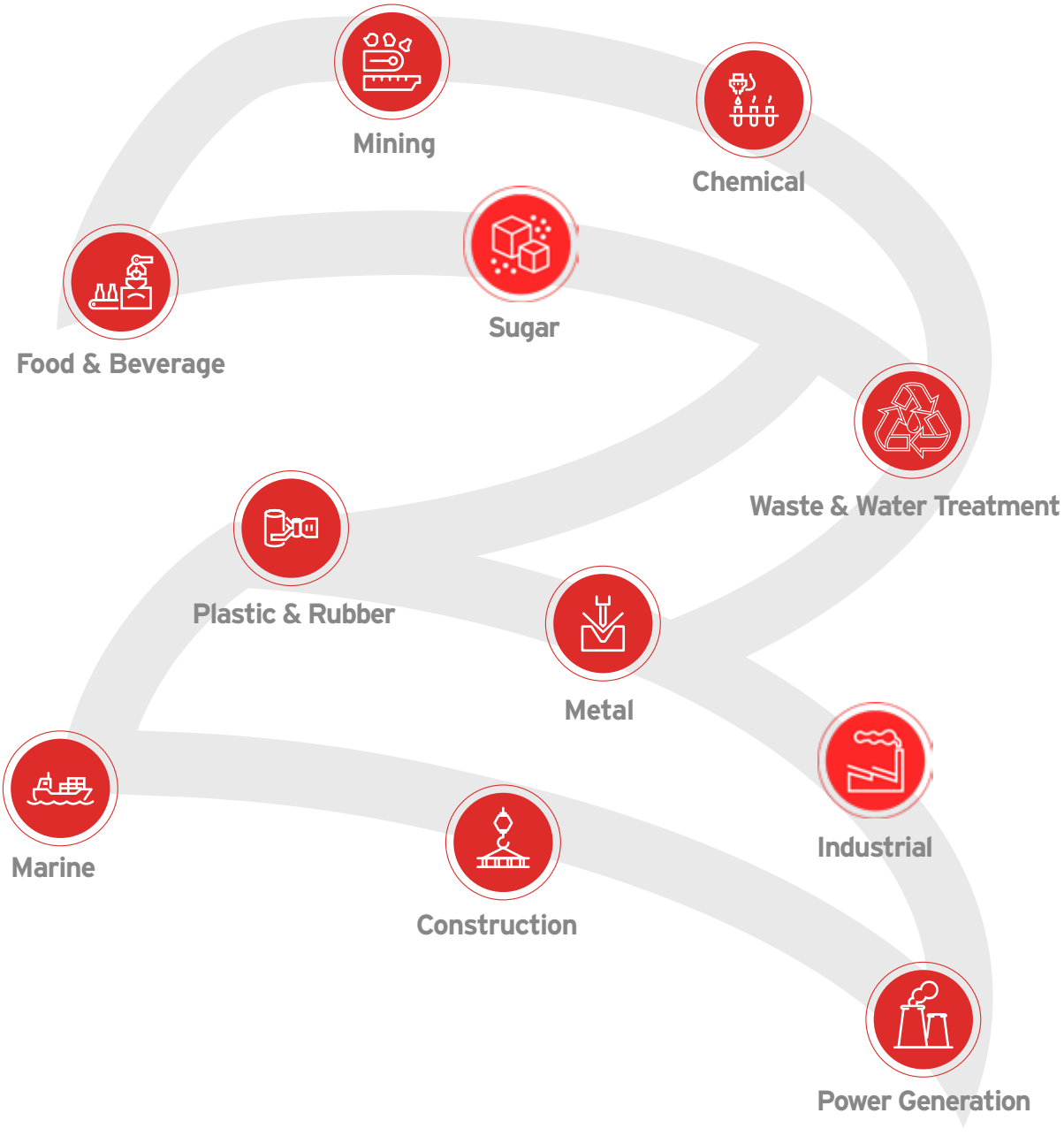

# Application fields

1

# 1.4

## Main structural features

### Modular system

- **20 sizes with modular system**
- Nominal torques $M_{N2}$ according to R 40/6 (stepped by 40%)
- Fastening with through holes flange (B5), with integral feet, shaft mounting with torque arm

### Train of gears

- 1, 2, 3 or 4 reduction stages for inline and 2, 3 or 4 stages for bevel design (5 and 6 stages on request)
- Nominal transmission ratios to R 20 (3,55 ... 3 550) for helical inline, R 20 (9 ... 2 240) for bevel helical
- External gear pair made of casehardened and hardened steel; internal gear made of nitrided steel
- Cylindrical spur gears with **ground** profile and flank modification
- GLEASON spiral bevel gear pairs with **ground** profile
- Floating or supported planet carrier in through hardened steel or nodular cast iron according to gear reducer size

### Bearings

- **Low speed shaft**, according to gear reducer size: taper roller bearings or spherical roller bearings for cylindrical and splined shaft end; taper roller bearings or full complement cylindrical roller bearings for hollow shaft with shrink disc and flange shaft; ball bearings or full complement cylindrical roller bearings for splined hollow shaft and hollow with keyway
- **High speed shaft**: ball or cylindrical roller bearings according to sizes
- **Planet gears**: full complement roller bearings for the highest support stifness

### Housing

- Made of nodular cast iron

### Lubrication

- Internal protection in synthetic paint appropriate for resistance to mineral oil or to polyalphaolefines synthetic oil (PAO)
- Oil bath lubrication; PAO based synthetic oil included in the supply for sizes 001A ... 021A (see ch. 8.6) with filler plug with valve; drain and level plug; sealed

### Seals

- Fluorinated seal rings on high speed shaft as standard

### Paint

Products are painted with single compound ester epoxy or phenolic resin basis primer (pre-painted) and water based dual-compound polyurethane enamel colour blue RAL 5010 DIN 1843.
Paint resistant to atmospheric and aggressive agents (atmospheric corrosivity category C3 according to ISO 12944-2)

### Specific standards

- Shaft heights to UNI 2946-68 (DIN 747-76, ISO 496-73)
- Nominal transmission ratios and main dimensions according to UNI 2016 standard numbers (DIN 323-74, ISO 3-73)
- Toothing profile to UNI 6587-69 (DIN 867-86, ISO 53-74)
- (long or short) cylindrical shaft ends derived from UNI ISO 775-88 (DIN 748, ISO/R 775); splined to DIN 5482 or DIN 5480
- Keys to UNI 6604-69 (DIN 6855-BI.1-68, ISO/R 773-69)
- Mounting positions derived from CEI 2-14 (DIN EN 60034-7, IEC 34.7)
- Gear load capacity verified to ISO 6336
- Bearing load capacity verified according to ISO 281-2008

This page is intentionally left blank.

# Electric motor

Gearmotor dimensions and masses of present catalog (see ch. 3 and 4) refer to HB and HBZ motors (cat. TX).

## Main structural features (HB motor and HBZ brake motor)

- Motor **standardized to IEC**
- Asynchronous three-phase, totally-enclosed, externally ventilated, with cage rotor
- Single polarity, frequency 50 Hz, voltage Δ 230 V Y 400 V (size ≤ 132), Δ 400 V (size ≥ 160)
- **IP 55** protection, **insulation class F**, temperature rise class **B**
- Rated power delivered on continuous duty S1 (excluding some cases of motor sizes with power not according to standard; see specific documentation) and referred to nominal voltage and frequency; maximum ambient temperature 40 °C and altitude 1 000 m
- Capacity to withstand one or more overloads up to 1,6 times the nominal load for a maximum total period of 2 min per single hour
- Starting torque with direct on-line start at least 1,6 times the nominal one (it is usually higher)
- Mounting position B5 and derivates as shown in the following table
- **Suitable for inverter duty** (generous electromagnetic sizing, low-loss electrical stamping, phase separators, etc.)
- Designs available for every application need: flywheel, independent cooling fan, independent cooling fan and encoder, etc.

## Constructive features of HBZ brake motor

- Particularly strong construction to withstand braking stresses; **maximum reduction of noise level**
- Spring-loaded d.c. electromagnetic brake; feeding from the terminal box; brake can also be independently fed directly from the line
- Braking torque proportioned to motor torque (usually $M_f \approx 2\ M_N$) and adjustable by adding or removing spring pairs
- Possibility of high frequency of starting
- Quick and rapid stop
- Hand lever for manual release with automatic return (on request for size ≤ 160S); removable lever rod

For other specifications and details see **specific documentation of cat. TX**.

## Main coupling dimensions

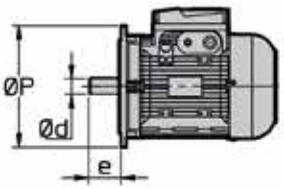


IEC 60072
(UNEL 13117-17, DIN 43677 Bl. 1.A-65)
Motor mounting position

| Motor size | IM **B5** Ød × e - ØP | **B5R** Ød × e - ØP | **B5A** Ød × e - ØP |
|---|---|---|---|
| **63** | 11 × 23 - 140 | – | – |
| **71** | 14 × 30 - 160 | 11 × 23 - 140 | 14 × 30 - 140 |
| **80** | 19 × 40 - 200 | 14 × 30 - 160 | 19 × 40 - 160 |
| **90** | 24 × 50 - 200 | 19 × 40 - 200 | – |
| **100, 112** | 28 × 60 - 250 | 24 × 50 - 200 | – |
| **132** | 38 × 80 - 300 | 28 × 60 - 250 | – |
| **160** | 42 × 110 - 350 | 38 × 80 - 300 | – |
| **180** | 48 × 110 - 350 | – | – |
| **200** | 55 × 110 - 400 | 48 × 110 - 350 | – |
| **225** | 60 × 140 - 450 | – | – |
| **250** | 65 × 140 - 550 | 60 × 140 - 450 | – |
| **280** | 75 × 140 - 550 | – | – |
| **315** | 80 × 170 - 660 | 75 × 140 - 550 | – |

### Short time duty (S2) and intermittent periodic duty (S3); duty cycles S4 ... S10

In case of a duty-requirement type S2 ... S10 the motor power can be increased as per the following table; starting torque keeps unchanged.

**Short time duty (S2)** – Running at constant load for a given period of time less than that necessary to reach normal running temperature, followed by a rest period long enough for motor's return to ambient temperature.

**Intermittent periodic duty (S3)** – Succession of identical work cycles consisting of a period of running at constant load and a rest period. Current peaks on starting are not to be of an order that will influence motor heat to any significant extent.

Cyclic duration factor = $\frac{N}{N+R} \cdot 100\%$

where:

N being running time at constant load,

R the rest period and N + R = 10 min (if longer consult us).



| Duty | | | Motor size[1)] | | |
|---|---|---|---|---|---|
| | | | **63 ... 90** | **100 ... 132** | **160 ... 315** |
| **S2** | duration of running | **90 min** | 1 | 1 | 1,06 |
| | | **60 min** | 1 | 1,06 | 1,12 |
| | | **30 min** | 1,12 | 1,18 | 1,25 |
| | | **10 min** | 1,25 | 1,25 | 1,32 |
| **S3** | cyclic duration factor | **60%** | 1,12 | | |
| | | **40%** | 1,18 | | |
| | | **25%** | 1,25 | | |
| | | **15%** | 1,32 | | |
| **S4 ... S10** | | | consult us | | |

### Frequency 60 Hz

**Normal** motors up to size 132 wound for 50 Hz can be fed at 60 Hz; in this case speed increases by 20%. If input-voltage corresponds to winding voltage, power remains unchanged, providing that higher temperature rise values are acceptable and that the power requirement is not unduly demanding, whilst starting and maximum torques decrease by 17%. If input-voltage is 20% higher than winding voltage, power increases by 20% whilst starting and maximum torques keep unchanged.

**For brake motors, see specific literature.**

From size 160 upwards motors – both standard and brake ones – should be wound for 60 Hz exploiting the 20% power increase as a matter of course.

**Power available with high ambient temperature or high altitude**

When motor has to run at an ambient temperature higher than 40 °C or at altitude above sea level higher than 1 000 m, it has to be derated according to the following tables:

| Ambient temperature °C | **30** | **40** | **45** | **50** | **55** | **60** |
|---|---|---|---|---|---|---|
| $P / P_N$ [%] | 106 | 100 | 96,5 | 93 | 90 | 86,5 |

| Altitude a.s.l. m | **1 000** | **1 500** | **2 000** | **2 500** | **3 000** | **3 500** | **4 000** |
|---|---|---|---|---|---|---|---|
| $P / P_N$ [%] | 100 | 96 | 92 | 88 | 84 | 80 | 76 |

# Electric motor

## Specific standards

Motors comply with following standards (except for any different description of each specification).

**Nominal powers and dimensions:**
- for mounting position IM B3 and derivatives (CENELEC HD 231, IEC 60072-1, CNR-CEI UNEL 13113-71, DIN 42673, NF C51-110, BS 5000-10 and BS 4999-141);
- for mounting position IM B5, IM B14 and derivatives IEC 60072-1, (CENELEC HD 231, CNR-CEI UNEL 13117-71 and 13118-71, DIN 42677, NF C51-120, BS 5000-10 and BS 4999-141).

**Nominal performances and running specifications:**
CEI EN 60034-1, EN 60034-1, IEC 60034-2.

**Protection of the housings:**
CEI EN 60034-5, EN 60034-5, IEC 60034-5.

**Mounting positions:**
CEI EN 60034-7, EN 60034-7, IEC 60034-7.

**Cylindrical shaft ends:**
- ISO 775-88 (UNI-ISO 775-88, DIN 748, NF E22.051, BS 4506-70) except diameters up to 28 mm which are in tolerance j6;
- tapped butt-end hole to UNI 9321, DIN 332BI.2-70, NF E22.056;
- keyway to CNR-CEI UNEL 13502-72.

**Terminal markings and direction of rotation:**
CEI 2-8, CENELEC HD 52.8, IEC 60034-8.

**Sound levels:**
CEI EN 60034-9, EN 60034-9, IEC 60034-9.

**Mechanical vibrations:**
CEI EN 60034-14, EN 60034-14, IEC 60034-14.

**Cooling systems:**
CEI EN 60034-6, EN 60034-6, IEC 60034-6.

**Mating tolerances:**
IEC 60072-1, (CNR-CEI UNEL 13501-69 DIN 42955).

**Determining of efficiency:**
CEI EN 60034-2-1, EN 60034-2-1, IEC 60034-2-2.

# Electric motor

## HB - HE

**Asynchronous three-phase motor**

Advanced design motors sharing the **same stator windings**, the same **rotors**, the same **housings**, the same **flanges**, the same performance, and the majority of technical solutions with its twin brake motor series **(HBZ, HEZ, HBF, and HBV)**.

The generous electromagnetic sizing allow to achieve **high efficiency values** complying **with different energy saving regulations**:

- Efficiency class **IIE2 - E3 (ErP)**;

The electric design (terminal block, name plate, etc.) has been studied to comply, as standard, also with **NEMA MG1-12** for the maximum application flexibility and facility.

The strength and the precision of mechanical construction, the generous bearings and the wide range of non-standard designs available on catalog make this motor particularly suitable for coupling with gearmotors.

## HBZ - HEZ

Asynchronous three-phase
**brake motor** with **d.c. brake**

Thanks to its outstanding **low noise**, **progressivity** and **dynamic** characteristics, it is specifically suitable for **coupling with gearmotor minimizing the dynamic overloads** deriving from **starting and braking phases** (especially in case of motion reversals) and maintaining a **very good braking torque value**.

The excellent **operation progressivity** - when starting and braking - is assured by the brake anchor which is less quick in the impact (compared to a.c. HBF) and by the slight quickness of d.c. brakes.

Offering a comprehensive **range of accessories and non-standard designs** in order to satisfy all possible gearmotor application fields.

## HBF

Asynchronous three-phase
**brake motor** with **a.c. brake**

The **high reactivity** typical of **a.c. brake** and the **high braking capacity** make this brake motor **particularly suitable for heavy duties** requiring **quick brakings** and a **high number of operations** (e.g.: lifts with high frequency of starting, usually for size < 132, and/or for jog operations).

Vice versa, its very **high dynamic characteristics** (rapidity and frequency of starting) **are not advisable for the use** in **gearmotor** coupling, especially when these features are not strictly necessary for the application (avoiding useless overloads on the whole transmission).

Comprehensive **range of accessories and non-standard designs** in order to satisfy all application needs of gearmotors (in particular for HBF: IP 56, IP 65, encoder, independent cooling fan, independent cooling fan and encoder, double extension shaft, etc.).

## HBV

Asynchronous three-phase
**brake motor** with **d.c. safety brake**

Featuring **maximum economy**, **very reduced overall dimensions and moderate braking torque**, it is suitable for the coupling with gearmotor and can be applied as brake for **safety or parking stops** (e.g. cutting machines) and for operations at deceleration ramp end **during the running with inverter**.

The standard cast iron fan supplies a flywheel effect increasing the very good progressivity of starting and braking (typical of d.c. brake) being particularly **suitable for «light»**[1] **traverse movements**.

1) Mechanism group M4 (max 180 starts/h) and on-load running L1 (light) or L2 (moderate) to ISO 4301/1, F.E.M./II 1997.

2

# Design features

## Index


| | | |
|---|---|---|
| 2.1 | Designation | 2.2 |
| 2.2 | Technical details | 2.4 |
| 2.2.1 | Performance | 2.4 |
| 2.2.2 | Service factor *f*s | 2.4 |
| 2.2.3 | Thermal power *P*t | 2.8 |
| 2.2.4 | Speed limits | 2.10 |
| 2.2.5 | Efficiency η | 2.10 |
| 2.2.6 | Overloads | 2.11 |
| 2.2.7 | Load peaks | 2.11 |
| 2.2.8 | Angular backlash | 2.11 |
| 2.2.9 | Directions of rotation | 2.12 |
| 2.2.10 | Radial loads $F_{r2}$ and axial loads $F_{a2}$ on low speed shaft end | 2.12 |
| 2.2.11 | Radial loads $F_{r1}$ on high speed shaft end | 2.13 |
| 2.2.12 | Torsional stiffness | 2.14 |
| 2.2.13 | Moment of inertia of mass $J_1$ | 2.15 |
| 2.3 | Selection | 2.16 |
| 2.4 | Gearmotor selection | 2.17 |
| 2.5 | Gear reducer selection | 2.18 |
| 2.6 | Verifications | 2.21 |

# Design features

## 2.1

### Designation

Gear reducer size and ratio

| R | 3EL | 018 | A | 61,3 | Y |
|---|---|---|---|---|---|
| Machine | Train of gears PLANETARY | Size | Stage composition [1] | Transmission ratio [1] | Type of ratio |

**Train of gears PLANETARY**

**1EL** — 1 stage inline

**2EL** — 2 stages inline

**2EB** — 1 planet. and 1 bevel stage

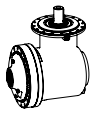

**3EL** — 3 stages inline

**3EB** — 2 planet. stages and 1 bevel stage

**4EL** — 4 stages inline

**4EB** — 3 planet. stages and 1 bevel stage

**Size**

001 … 002 … 018 … 710

**Stage composition [1]**

**A** — catalog stage composition

**X** — stage composition other than catalog

**Transmission ratio [1]**

3,52 … 4,17 … 61,3 … 3868

**Type of ratio**

**Y** — catalog ratio

**Z** — ratio composition other than catalog

### Designation example:

**R 2EL 002A 45,2Y C042M1 F10a C30x58 B5 ,...**
**R 2EL 009A 25,9Y S070M1 P10c I55x400 B3 ,...**
**R 3EB 030A 68,3Y H120M1 A10e J38x58 B53 ,...**

1) More stage compositions and ratios are available on request. Use selection software or contact Rossi S.p.A..

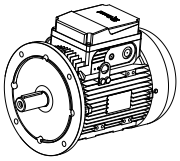

When gearmotor is supplied with a Rossi standard motor, please state motor designation according to catalog TX. For terminal box position refer to ch. 6.

# Design features

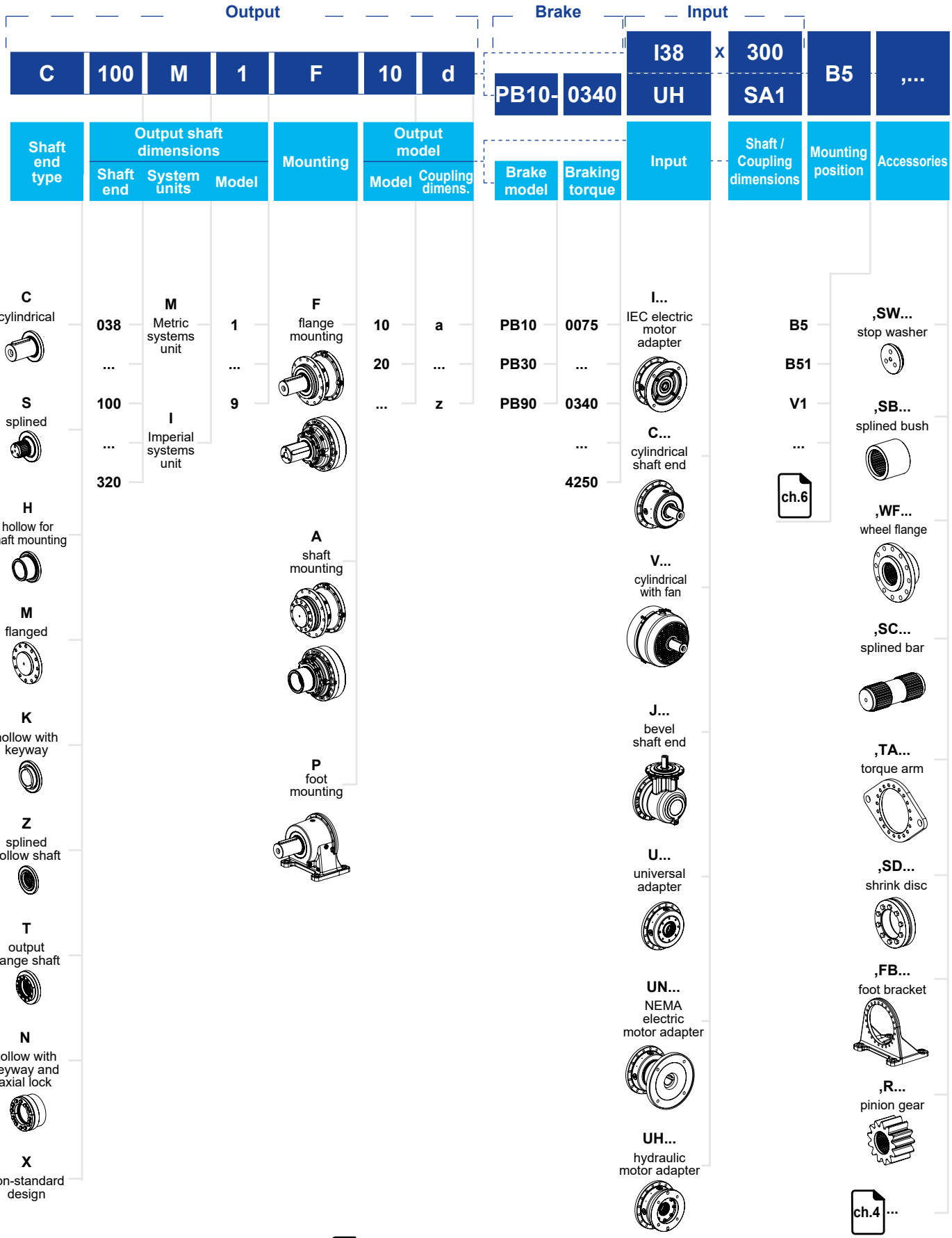


Note: for ATEX environment see details on ch.7

# 2.2

## Technical details

### 2.2.1 Performance

Performance ratings (torque, radial and axial loads, thermal power, etc.) contained in this catalog are valid for a standard product, unless otherwise stated,considering:

- service factor ***fs*** = 1;
- continuous duty S1;
- earth environment up to 1 000 m altitude above sea level;
- environment protected from solar radiation;
- ambient temperature range -20 °C ÷ +50 °C (see also operation condition chapter 8.2);
- installed in an environment allowing a radial and axial ventilation without obstacles.



The selection tables relevant to gear reducers with electric motor refer to nominal values (power, torque, speed, etc.).
Motor performance depends on specific running and supplying conditions; please refer to specific motor catalogs.
Avoid the over and the underdimensioning of the motor as much as possible, since deviations from the values shown in the catalog may cause malfunction, safety and efficiency condition worsening of the application, if not properly considered.
For every different condition, contact Rossi technical department, stating all available data, without any omission, for the most correct determination of a.m. conditions.

### 2.2.2 Service factor *fs*

Service factor ***fs*** takes into account the different running conditions (type of load, running time, frequency of starting, other considerations) which must be referred to when performing calculations of gear reducer selection and verification.
The powers and torques shown in the catalog are nominal values (valid for ***fs*** = 1).

**Service factor $fs_1$** based on the **type of load** and **frequency** of starting, braking, overloads

$fs_1$

| Type of load[1) of the driven machine | | Frequency of starting, braking, overloads ***z*** per hour | | | | | | |
|---|---|---|---|---|---|---|---|---|
| **Ref.** | **Description** | **≤ 2** | **4** | **8** | **16** | **32** | **63** | **125** |
| **a** | **Uniform** | **1** | 1,06 | 1,12 | 1,18 | 1,25 | 1,32 | 1,4 |
| **b** | **Moderate overloads** (1,6 x operating load) | 1,25 | 1,25 | 1,32 | 1,4 | 1,5 | 1,6 | 1,7 |
| **c** | **Heavy overloads** (2,5 x operating load) | 1,7 | 1,7 | 1,7 | 1,8 | 1,9 | 2 | 2,12 |

1) 2.6

**Service factor $fs_2$** based on the **type of motor**

$fs_2$

| Motor type | | $fs_2$ |
|---|---|---|
| **Electric three-phase** | $P_1$ ≤ 9,2 kW | **1** |
| | $P_1$ > 9,2 kW[2) | 1,06 |
| **Electric three-phase with brake** | | 1,06 |
| **Hydraulic motor** | | 1 |
| **Internal combustion** | Multicylinder | 1,25 |
| | Single-cylinder | 1,5 |

2) For Y-Δ starting, inverter supply or use of «soft start» device, choose $fs_2$ = 1

# Design features

**Service factor $fs_3$** based on the **reliability level** and **type of lubricant.** For lubricant conditions see ch. 8.6.

$fs_3$

| Reliability level | Lubricant type | |
|---|---|---|
| | **Synthetic (PAO)** | **Mineral** |
| **Normal** | **1** | 1,12 |
| **High** | 1,25 | 1,4 |
| **Extreme** | 1,4 | 1,5 |

**Service factor $fs_4$** based on **running time** [3)]

$fs_4$

| Running time [h] | | | | | |
|---|---|---|---|---|---|
| **1 250** | **2 500** | **10 000** | **25 000** | **50 000** | **80 000** |
| 0,85 | 0,9 | **1** | 1,32 | 1,6 | 1,9 |

3) Do not use it for $n_2 \times L_h$ selection.

The **minimum service factor required** is:

$$fs = fs_1 \cdot fs_2 \cdot fs_3 \cdot fs_4$$

or

$$fs = fs_1 \cdot fs_2 \cdot fs_3 \qquad \text{for } n_2 \times L_h \text{ selection.}$$

**Always** do the verifications of ch. 2.6

### Details and considerations about service factor.

***fs*** values stated in the previous table are valid for:

- maximum time for overloads on starting, braking, operating, 3 s; if longer be considered as a load level of a variable load cycle (see ch. 2.5);
- frequency of overloads not multiple or submultiple of that of low speed shaft rotation.

Motors having a starting torque not exceeding nominal values (star-delta starting, particular types of motor operating on direct current, and single-phase motors), and particular types of coupling between gear reducer and motor, and gear reducer and driven machine (flexible, centrifugal, fluid and safety couplings, clutches and belt drives) affect service factor favourably, allowing its reduction in certain heavy-duty applications; consult us, if need be.

# Design features

The following table has been developed from our experience and from that of gearmotor users in common applications. However it should be used only after taking into account all of the external influences which may affect the operation of the gear motors. Variations at the classification may be possible only where an exact knowledge of duty cycle is available. For driven machines not included in this table, please contact us.

### Classification of loads according to application

| Application | Load ref. |
|---|---|
| **Stirrers and mixers** | |
| liquids: | |
| constant density | a |
| varying density, solids in suspension, high viscosity | b |
| concrete mixers, mullers, flash mixers | c |
| **Feeders and batchers** | |
| rotary (roller, table, sector) | a |
| belt, screw, plate | a, b |
| reciprocating, vibrator | c |
| **Compressors** | |
| centrifugal (single-stage, multi-stage) | a |
| rotary (vane, lobe, screw) | b |
| axial | b |
| reciprocating: | |
| multi-cylinder | b |
| single-cylinder | c |
| **Elevators** | |
| belt, centrifugal or gravity discharge, screw jacks, escalators | a, b |
| bucket, arm and tray elevators, paddle wheel, hoists, skips | b |
| man lifts, mobile scaffolding, passenger transport (cable cars, chair, ski, gondola lifts etc.) | a, b |
| **Excavators and dredges** | |
| cable reels, conveyors, pumps, winches (manoeuvring and utility), stackers, draining wheels | b |
| cutter head drives, cutters, excavators (bucket ladder, paddle wheel, cutter) | c |
| vehicles: | |
| on rails | b |
| crawlers | c |
| **Crushers and granulators** | |
| sugar cane, rubber, plastics | b |
| minerals, stone | c |
| **Cranes, winches and travelling lifts** | |
| travel (bridge, trolley, forks) [1)]<br>1): In the traverse movement of the bridge usually it is necessary to have at least *fs* > 1,6 and in the storeyard cranes *fs* > 2 (container handling). | b |
| slewing | b |
| hoist | a, b |
| **Food industry** | |
| cookers (cereals and malt), mash tubs | a |
| slicers, dough mixers, meat grinders, beet slicers, centrifuges, peelers, winemaking plant, bottle/bin/cratewashers, rinsers, fillers, corkers, cappers, extruders, crate filling and emptying equipment | b |
| **Paper mills** | |
| winders, suction rolls, dryers, embossing machinery, bleachers, press rolls, coating rolls, paper rolls, beaters, and pulpers | a |
| agitators, mixers, extruders, chip feeders, calenders, felt dryers and stretchers, rag grinders, washers, thickeners | b |
| cutters, chippers, calenders (super), felt whippers, glazing machines, presses | c |
| **Lumber and woodworking industries** | |
| mechanical loaders, pallet stackers | a, b |
| conveyors: | |
| boards, chips, waste | b |
| logs | c |
| machine tools (planing, cutting, cross-cut and re-sawing, tenoning, bevelling, moulding, sanding, sizing and scratch-brushing machinery etc.): | |
| feed drive | b |
| cutter drive | b, c |
| barkers: | |
| mechanical and hydraulic | b |
| drum | c |
| **Oil industry** | |
| paraffin filter presses, chillers | b |
| rotary drilling equipment pumping equipment | c |

# Design features

| | |
|---|---|
| **Textile industry** | |
| calenders, cards, pickers, dryers, nappers, spinners, slashers, pads, soapers, washers, mangles, tenter frames, looms (Jacquard), warping machines, winders, knitting machines, dyeing machines, twisting frames, gig mills, cutters | b |
| **Clay working machinery** | |
| pug mills, extruders, rotary deslimers | b |
| brick and tile presses | c |
| **Rubber and plastics industries** | |
| extruders: | |
| plastics | b |
| rubber | c |
| mixing mills, warming mills, friction calenders, refiners, tubers and strainers, rolling mills | b |
| crackers, masticators | c |
| **Wrapping and stacking machinery** | |
| wrapping (film, cardboard), binding, strapping and labelling equipment | a |
| palletizing/depalletizing and stacking/unstacking machinery, palletizing robots | b |
| **Engineering machine tools** | |
| boring, shaping, planing, broaching, gear cutting and FMS machines, etc.: | |
| main drivers (cut and feed) | b |
| auxiliary drives (tools magazine, chip conveyor, workpiece infeed) | a |
| **Mechanisms** | |
| indexing, crank and slotted link, Maltese cross, articulated parallelogram | b |
| palletizing/depalletizing and stacking/unstacking machinery, palletizing robots | c |
| **Metal mills** | |
| shears: | |
| trimming, cropping, facing | b |
| for sheet/plate, ingots, billets | c |
| transverse drive rollers, draw, benches, coilers, inverters, draglines, flattening rolls, bending rolls | b |
| pushers, descaling equipment, pipe welders, mill roll train drives, rolling mills, forging presses, billet croppers, power hammers, punches, impact extruders, tapping machines, straightening presses | c |
| roller ways | c |
| **Mills** | |
| rotary (rod, roller, pebble, ball) | b |
| hammer, pin crusher, centrifugal, impact, rolling (ball or roller) | c |
| **Pumps** | |
| rotary (gear, screw, lobe, vane) and axial | a, b |
| centrifugal: | |
| liquids, constant density | a |
| liquids, variable density or high viscosity | b |
| proportioning | b |
| reciprocating: | |
| single acting (≥ 3 cylinders), double acting (≥ 2 cylinders) | b |
| single acting (≤ 2 cylinders), double acting single cylinder | c |
| **Rotating drums** | |
| dryers, chillers, rotary kilns, washing machines | b |
| tumblers, cement kilns | c |
| **Conveyors** | |
| belts (plastic, rubber, metal) for: | |
| fine grade loose material | a |
| coarse grade loose material or discrete items | b |
| belt, apron, bucket, slat, tray, roller, screw, chain, overhead rail, assembly | b |
| drag (slat, flight, chain, Redler, etc.) ground level chain, flow accumulating | b |
| reciprocating, shaker | c |
| overhead power rail | c |
| **Sewage treatment** | |
| biological tanks (revolving disk) | a |
| dewatering screws, collectors, rotary screens, thickeners, vacuum filters, anaerobic digestion tanks | b |
| aerators, rotary breakers | c |
| **Screen and riddles** | |
| air washing, travelling water intake | a |
| rotary (stone, gravel, cereals) | b |
| vibrating screens, riddles, jigs | c |
| **Fans** | |
| small diameter (centrifugal, axial-flow) | a |
| large diameter (mines, furnaces, etc.) cooling towers (inducted or forced draft), ducted, piston | b |

## 2.2.3 Thermal power *Pt*

**Nominal thermal power $Pt_N$**, written in red in the table, is that which can be applied at the gear reducer input, without exceeding 95 °C approximately oil temperature[1] when operating in following running conditions:

- input speed $n_1$ = 1 400 min$^{-1}$;
- horizontal mounting position;
- continuous duty S1;
- maximum ambient temperature of 40 °C (table also includes values referred to 20 °C);
- maximum altitude 1 000 m;
- air speed on the housing 1,25 m/s.

1) The corresponding temperature in the housing surface is approx. 85° C, but in some areas may achieves a local temperature equal to the oil one.

Nominal thermal power $Pt_N$

| Gear reducer size | Train of gears $Pt_N$ kW | | | | | | | | | | | | | |
|---|---|---|---|---|---|---|---|---|---|---|---|---|---|---|
| | 1EL | | 2EL | | 3EL | | 4EL | | 2EB | | 3EB | | 4EB | |
| | 20 °C | 40 °C | 20 °C | 40 °C | 20 °C | 40 °C | 20 °C | 40 °C | 20 °C | 40 °C | 20 °C | 40 °C | 20 °C | 40 °C |
| **001A** | 11,8 | 9 | 8,5 | 6,3 | 6,3 | 4,75 | 5,6 | 4,25 | 9 | 6,7 | 7,1 | 5,3 | 6 | 4,5 |
| **002A** | 11,8 | 9 | 8,5 | 6,3 | 6,3 | 4,75 | 5,6 | 4,25 | 9,5 | 7,1 | 7,5 | 5,6 | 6,3 | 4,75 |
| **003A** | 17 | 12,5 | 11,2 | 8,5 | 8,5 | 6,3 | 7,5 | 5,6 | 12,5 | 9,5 | 9 | 6,7 | 7,5 | 5,6 |
| **004A** | 18 | 14 | 12,5 | 9,5 | 9 | 6,7 | 8 | 6 | 13,2 | 10 | 9,5 | 7,1 | 8 | 6 |
| **006A** | 18 | 14 | 12,5 | 9,5 | 9,5 | 7,1 | 8 | 6 | 13,2 | 10 | 10 | 7,5 | 8,5 | 6,3 |
| **009A** | 28 | 21,2 | 18 | 14 | 14 | 10,6 | 11,8 | 9 | 20 | 15 | 14 | 10,6 | 11,2 | 8,5 |
| **012A** | 28 | 21,2 | 20 | 15 | 14 | 10,6 | 11,8 | 9 | 21,2 | 16 | 15 | 11,2 | 11,8 | 9 |
| **015A** | 28 | 21,2 | 20 | 15 | 14 | 10,6 | 11,8 | 9 | 21,2 | 16 | 15 | 11,2 | 11,8 | 9 |
| **018A** | 40 | 30 | 23,6 | 18 | 17 | 13,2 | 15 | 11,2 | 26,5 | 20 | 17 | 13,2 | 14 | 10,6 |
| **021A** | 40 | 30 | 23,6 | 18 | 17 | 13,2 | 15 | 11,2 | 26,5 | 20 | 17 | 13,2 | 14 | 10,6 |
| **022A** | - | - | 26,5 | 20 | 18 | 14 | 16 | 11,8 | 26,5 | 20 | 17 | 13,2 | 14 | 10,6 |
| **030A** | 42,5 | 31,5 | 31,5 | 23,6 | 21,2 | 16 | 17 | 12,5 | 28 | 21,2 | 20 | 15 | 16 | 11,8 |
| **031A** | 45 | 33,5 | 35,5 | 26,5 | 25 | 19 | 20 | 15 | 33,5 | 25 | 22,4 | 17 | 18 | 14 |
| **042A** | 56 | 42,5 | 40 | 30 | 26,5 | 20 | 21,2 | 16 | 33,5 | 25 | 25 | 19 | 20 | 15 |
| **043A** | 56 | 42,5 | 42,5 | 31,5 | 30 | 22,4 | 22,4 | 17 | 33,5 | 25 | 25 | 19 | 20 | 15 |
| **060A** | - | - | 50 | 37,5 | 33,5 | 25 | 23,6 | 18 | 37,5 | 28 | 28 | 21,2 | 22,4 | 17 |
| **061A** | - | - | 50 | 37,5 | 33,5 | 25 | 26,6 | 18 | 50 | 37,5 | 36,5 | 26,5 | 28 | 21,2 |
| **085A** | - | - | 60 | 45 | 42,5 | 31,5 | 30 | 22,4 | 50 | 37,5 | 35,5 | 26,5 | 28 | 21,2 |
| **125A** | - | - | 71 | 53 | 50 | 37,5 | 35,5 | 26,5 | 56 | 42,5 | 42,5 | 31,5 | 33,5 | 25 |
| **180A** | - | - | 85 | 63 | 60 | 45 | 42,5 | 31,5 | - | - | 50 | 37,5 | 40 | 30 |
| **250A** | - | - | 100 | 75 | 75 | 56 | 50 | 37,5 | - | - | 67 | 50 | 50 | 37,5 |
| **355A** | - | - | 125 | 95 | 90 | 67 | 60 | 45 | - | - | 80 | 60 | 60 | 45 |
| **500A** | - | - | 160 | 118 | 106 | 80 | 71 | 53 | - | - | - | - | 71 | 53 |
| **710A** | - | - | 200 | 150 | 125 | 95 | 80 | 60 | - | - | - | - | 90 | 67 |

Values are referred to $n_1 = n_{1\,max}$.

If the running conditions are different than the ones previously listed, thermal power ***Pt*** may differ from the nominal power $Pt_N$ described above according to the formula:

$$Pt = Pt_N \cdot ft_1 \cdot ft_2 \cdot ft_3 \cdot ft_4 \cdot ft_5$$

where $ft_1$, $ft_2$, $ft_3$, $ft_4$ and $ft_5$ are stated in the following tables:

**Thermal factor $ft_1$** as dependent on mounting position and input speed

$ft_1$

| Mounting position | Input speed $n_1$ [min$^{-1}$] | | | | | | | | | | |
|---|---|---|---|---|---|---|---|---|---|---|---|
| | ≤ 355 | 450 | 560 | 710 | 900 | 1 120 | 1 400 | 1 800 | 2 240 | 2 800 | 3 150 |
| **Horizontal (B...)** | 2 | 1,8 | 1,6 | 1,4 | 1,25 | 1,12 | **1** | 0,71 | 0,56 | 0,4 | 0,355 |
| **Vertical * (V...)** | 1,6 | 1,4 | 1,25 | 1,12 | 1 | 0,9 | 0,8 | 0,56 | 0,45 | 0,355 | 0,28 |

*) Included B51, B52, B31, B32, B61, B62, B71, B72, B81, B82.

# Design features

**Thermal factor $ft_2$** as dependent on ambient temperature and type of duty

$ft_2$

| Maximum ambient temperature °C | continuous S1 | on intermittent load S3 ... S6 Cyclic duration factor [%] for 60 min running[4)] | | | |
|---|---|---|---|---|---|
| | | **60** | **40** | **25** | **15** |
| **50** | 0,8 | 0,95 | 1,06 | 1,25 | 1,32 |
| **40** | **1** | 1,18 | 1,32 | 1,5 | 1,7 |
| **30** | 1,18 | 1,4 | 1,6 | 1,8 | 2 |
| **20** | 1,32 | 1,6 | 1,8 | 2 | 2,24 |
| **10** | 1,5 | 1,8 | 2 | 2,24 | 2,5 |

4) $\frac{\text{Duration of running on load [min]}}{60} \cdot 100\ [\%]$

**Thermal factor $ft_3$** as dependent on cooling system and input speed

$ft_3$

| Cooling system | $n_1$ [min$^{-1}$] ≥ | | | | | | | |
|---|---|---|---|---|---|---|---|---|
| | **710** | **900** | **1 120** | **1 400** | **1 800** | **2 240** | **2 800** | **3 150** |
| **None** | **1** | | | | | | | |
| **Fan cooling** (see ch 7.6) | 1,06 | 1,18 | 1,32 | 1,5 | 1,7 | 1,9 | 2,12 | 2,24 |
| **Water cooling** (see ch 7.6) | 2 | | | | | | | |

**Thermal factor $ft_4$** according to installation altitude

$ft_4$

| Altitude a.s.l. m | $ft_4$ |
|---|---|
| **≤ 1 000** | **1** |
| **1 000 ÷ 2 000** | 0,95 |
| **2 000 ÷ 3 000** | 0,9 |
| **3 000 ÷ 4 000** | 0,85 |
| **> 4 000** | 0,8 |

**Thermal factor $ft_5$** as dependent on air speed on the housing

$ft_5$

| Air speed m/s | Working environment | $ft_5$ |
|---|---|---|
| **< 0,63** | very small<br>no air movement<br>gear reducer shielded | 1) |
| **0,63** | small with limited air movement | 0,71 |
| **1** | large, no ventilation | 0,90 |
| **1,25** | large, slight ventilation (e.g. gearmotor with self-cooled motor) | **1,00** |
| **2,5** | outdoor ventilated | 1,18 |
| **4** | strong air movement | 1,32 |

1) Contact Rossi S.p.A.

Calculation of the **equivalent applied power $P_{1th}$**

When the exact duty cycle is known, it is possible, or rather recommended, to calculate the equivalent applied power with the formula below.

However, when having at least a load level with power $P_{2i} > Pt$, **applied for a duration equal or longer than $t_i \geq 20$ min, it is necessary to consider this load level as S1 when dimensioning power $P_{th}$.**

$$P_{1th} = \frac{1}{\eta} \cdot \sqrt[3]{\frac{P_{21}^3 \cdot t_1 + P_{22}^3 \cdot t_2 + \ldots + P_{2i}^3 \cdot t_i + \ldots + P_{2n}^3 \cdot t_n}{t_c}}$$

where:

| | |
|---|---|
| $P_{1th}$ [kW] | is the equivalent applied power of the load cycle |
| $\eta$ | is the gear reducer efficiency. |
| $P_{2i}$ [kW] | is the power, referred to low speed shaft, required in the time interval $t_i$. |
| $t_c$ | is the total duration of cycle ($t_c = t_1 + t_2 + \ldots + t_n$) |

In this case choose factor $ft_2$ from the continuous duty column **S1**.

2

Check that the applied power $P_1$ (or $P_{1th}$) is lower than or equal to the thermal one $Pt$.

$$P_1 \text{ (or } P_{1th}) \leq Pt$$

If the thermal verification is not satisfied, it is possible to install an integrated cooling system (see ch. 7.6). Whenever the thermal verification should not be satisfied, in spite of the prearrangement of the integrated cooling system, it is possible to install an independent cooling unit with **heat exchanger** (for dimensions, accessories, designation and further details ch. 7.8 and ch. 8.10).

### Heat exchanger power required $P_S$

For the heat exchanger power required by the independent cooling unit:

$$P_S \geq (P_{1max} - Pt_N \cdot ft_1 \cdot ft_2 \cdot ft_3 \cdot ft_4 \cdot ft_5) \cdot (1 - \eta) \cdot K_1$$

where:

| | |
|---|---|
| $P_S$ [kW] | nominal power of the independent cooling unit (see ch. 7.8); |
| $P_{1max}$ [kW] | maximum power absorbed by the driven machine (when missing sure data about the absorbed power, adopt the installed power $P_1$); |
| $Pt_N$ [kW] | nominal thermal power (see ch. 2.2.3); |
| $ft_1, ft_2, ft_3, ft_4, ft_5$ | thermal factors (see ch. 2.2.3); |
| $\eta$ | gear reducer efficiency (see ch. 2.2.5); |
| $K_1$ | = 1,18 (takes into account the decrease of the exchanger efficiency due to dirt on the external surface); |

see independent cooling units on ch. 7.8.

## 2.2.4 Speed limits

The maximum input speed is for continuous duty S1, according to the train of gears. Values are stated in «Data and performance summary» ch. 4.
For intermittent duty or for particular needs, higher speeds are possible, but always lower than $n_{1peak}$ values.
Peak speed is admitted for a maximum duration of 15 s, including a proper rest period for the cooling of gear reducer, especially on high speed shaft side.
When the output speed $n_2$ is lower than 0,5 $min^{-1}$, the gear reducer must be completely filled with oil.
When the output speed $n_2$ is lower than 0,15 $min^{-1}$, consult us.

## 2.2.5 Efficiency η

The values are indicative because function of the trasmitted power, operating speed, oil temperature, etc..
For $M_2 \ll M_{N2}$, $\eta$ could considerably decrease (consult us).

| Train of gears | | | |
|---|---|---|---|
| **1EL** | **2EL, 2EB** | **3EL, 3EB** | **4EL, 4EB** |
| 0,97 | 0,94 | 0,91 | 0,89 |

## 2.2.6 Overloads

Overloads value must be lower than the minimum value between $M_{2max}$ and 2 · $M_{N2}$.

Overloads are normally generated when:

- starting or braking on full load (especially for high inertias and low transmission ratios);
- the low speed shaft becomes driving member due to driven machine inertia;
- applied motor power higher than that required;
- other static or dynamic causes.

These general observations on overloads are accompanied by some formulae for carrying out evaluations in certain typical instances.

- Starting torque:

  In the absence of specific values, the starting torque can be calculated with the following formula:

$$M_2 \text{ start} = \left(\frac{M \text{ start}}{M_N} \cdot M_2 \text{ available} - M_2 \text{ required}\right) \frac{J}{J + J_0} + M_2 \text{ required}$$

  where:

  $M_2$ required — is the torque absorbed by the machine through work and frictions;
  $M_2$ available — is the output torque due to the motor's nominal power;
  $J_0$ — is the moment of inertia (of mass) of the motor;
  $J$ — is the external moment of inertia (of mass) – gear reducers, couplings, driven machine – referred to the motor shaft;
  $M$ start / $M_N$ — is the ratio of motor peak (see our cat. TX).

  NOTE: when seeking to verify that starting torque is sufficiently high for starting, take into account starting friction, if any, in evaluating $M_2$ required.

- Stopping machines with high kinetic energy (high moments of inertia combined with high speeds) with brake motor:

  Verify braking stress by means of the formula:

$$\left(\frac{Mf}{\eta} \cdot i + M_2 \text{ required}\right) \frac{J}{J + J_0} - M_2 \text{ required}$$

  where:

  $Mf$ is the braking torque setting. For other symbols see our electrical motor catalog.

## 2.2.7 Load peaks

The maximum static or dinamic overloads that can happen occasionally during the life of gear reducer must be lower than $M_{2max}$.

## 2.2.8 Angular backlash

A rough guide for the angular backlash $\Delta\varphi$ (high speed shaft being locked) is given in the table.
On request, gear reducers with **reduced backlash** are available.

| Gear reducer size | $\Delta\varphi$ ['] standard | $\Delta\varphi$ ['] reduced | Code |
|---|---|---|---|
| **001A ... 002A** | 42,5 | 21,2 | **...,GR1** |
| **003A ... 006A** | 33,5 | 19,0 | |
| **009A ... 015A** | 25,0 | 16,0 | |
| **018A ... 021A** | 22,4 | 14,0 | |
| **030A** | 16,0 | – | – |
| **042A** | 16,0 | | |
| **060A** | 16,0 | | |
| **085A ... 250A** | 14,0 | | |
| **355A ... 710A** | 12,5 | | |

## 2.2.9 Direction of rotation

The direction of rotations of all inline gear reducers (train 1EL ... 4EL) keeps same direction on both high speed and low speed shaft. For bevel helical gear reducers (train 2EB ... 4EB) the direction of rotation can reverse depending on the size and train of gear, see table below:

| Gear reducer size | Inline | Bevel helical | | |
|---|---|---|---|---|
| | **1EL ... 4EL** | **2EB** | **3EB** | **4EB** |
| **001A ... 021A** | K | K | K | K |
| **022A** | K | K | K | K |
| **030A** | K | R | K | K |
| **031A** | K | R | K | K |
| **042A** | K | R | K | K |
| **043A** | K | R | K | K |
| **060A - 061A** | K | R | K | K |
| **085A** | K | R | R | K |
| **125A** | K | R | R | K |
| **180A** | K | – | R | K |
| **250A** | K | – | R | R |
| **355A** | K | – | R | R |
| **500A** | K | – | – | R |
| **710A** | K | – | – | R |

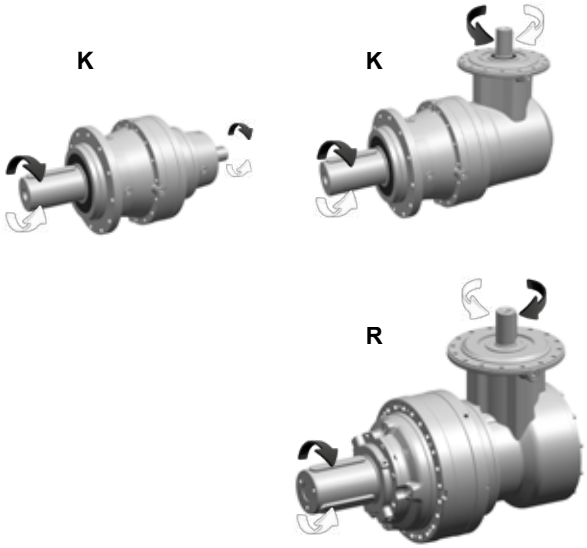


## 2.2.10 Radial loads $F_{r2}$ and axial loads $F_{a2}$ on low speed shaft end

Radial loads generated on the shaft end by a drive connecting gear reducer and machine, must be lower than or equal to those given in the relevant tables in the ch. 4.
The radial load $F_{r2}$ given by the following formula refers to the most common drives:

$$F_{r2} = \frac{19\,100 \cdot P_2}{d \cdot n_2} \cdot f_R \text{ [N]}$$

where:

| | |
|---|---|
| $P_2$ [kW] | is the power required at the low speed shaft. |
| $n_2$ [min$^{-1}$] | is the speed. |
| $d$ [m] | is the pitch diameter of the unit keyed onto the shaft end. |
| $f_R$ | is the factor taking into account the drive type: |

- 1 for chain drive;
- 1,5 for timing belt drive;
- 1,06 for cylindrical gear pair drive;
- 3,55 for friction wheel drive (rubber on metal).

Radial $F_{r2\ adm}$ and axial $F_{a2\ adm}$ loads given in ch. 4 are valid only if acting **not simultaneously** and referring to the conditions stated in the single graphs, i.e. radial load operating on center line of low speed shaft end and axial load operating on the axis of the shaft end in the stated direction.
They are expressed according to the product of angular speed $n_2$ [min$^{-1}$] by bearing life $L_h$ [h] required.
For values $n_2 \times L_h < 18\,000$ refer, for the loads admitted, to the last table line (**max**).

Verify that:

$$F_{r2} \cdot S_R \le F_{r2\ adm}$$
$$F_{a2} \cdot S_R \le F_{a2\ adm}$$

where $S_R$ is stated in table below.

| | Type of load | | |
|---|---|---|---|
| | **Uniform** | **Moderate overloads** (1,6 x operating load) | **Heavy overloads** (2,5 x operating load) |
| $S_R$ | 1 | 1,06 | 1,25 |

If radial load $F_{r2}$ is not operating on shaft center line and/or if a radial load $F_{r2}$ and an axial load $F_{a2}$ are simultaneaously operating, it is necessary to use the graphs as follows:

- calculate the ratio **e** between axial load $F_{a2}$ and radial load $F_{r2}$;

$$e = F_{a2} / F_{r2}$$

- identify the distance **x** of radial load application point from shaft shoulder;
- according to the values (**x, e**) identify the relevant $k_R$ value (for $F_{a2} = 0$ select the curve $e \leq 0{,}4$ or $e \leq 0{,}2$ or $e = 0$ according to size), in the graph relevant to the output option considered;
- identify in the table the radial $F_{r2\ adm}$ and axial loads $F_{a2\ adm}$ admitted for the gear reducer size considered, according to the factor $n_2 \times L_h$ required;
- verify that:

$$F_{r2} \cdot S_R \leq k_R \cdot F_{r2\,adm}$$

$$F_{a2} \cdot S_R \leq F_{a2\,adm}$$

However $F_{r2} \cdot S_R$ and $F_{a2} \cdot S_R$ may not exceed the relevant maximum values stated on last table line.
Unless otherwise stated, the radial $F_{r2\,adm}$ and axial loads $F_{a2\,adm}$ given in the tables are valid also for foot mounting designs (**P ...**).



The hollow shaft designs with keyway (**K ...**) and the splined hollow shaft designs (**Z ...**) do not admit any radial/axial loads.

The hollow shaft designs with shrink disc (**H ...**), flanged shaft (**M ...**), female shafts with axial lock (**N ...** and **T ...**) have been conceived for shaft mounting solutions and for this reason are suitable to withstand the radial loads deriving from the reaction produced by support.

## 2.2.11 Radial loads $F_{r1}$ on high speed shaft end

Radial loads generated on the shaft end by a drive connecting gear reducer and motor, must be lower than or equal to those given in the table of ch. 4.
The radial load $F_{r1}$ given by the following formula refers to most common drives:

$$F_{r1} = \frac{28\,650 \cdot P_1}{d \cdot n_1}\ [N] \qquad \text{for timing belt drive}$$

$$F_{r1} = \frac{47\,750 \cdot P_1}{d \cdot n_1}\ [N] \qquad \text{for V-belt drive}$$

where:

| | | |
|---|---|---|
| $P_1$ | [kW] | is the power required at the high speed shaft. |
| $n_1$ | [$min^{-1}$] | is the speed. |
| $d$ | [m] | is the pitch diameter of the unit keyed onto the shaft end. |

Permissible radial loads for inline gear reducers (see tables on ch. 4) are based on the product of speed $n_1$ [$min^{-1}$] multiplied by bearing life $L_h$ [h] required, and refer to three different positions of the load (abutting with flange (A), on shaft center line (B), on shaft end (C)).

Admitted radial loads for bevel helical gear reducers (see tables on ch. 4) refer to the load operating on the high speed shaft end center line, i.e. operating at a distance from shoulder of 0,5 · e (e = shaft end length); if they operate at 0,315 · e, multiply by 1,25; if they operate at 0,8 · e, multiply by 0,8.

No axial loads on high speed shaft end are admitted.

# Design features

## 2.2.12 Torsional stiffness

The table shows approximate average values of torsional stiffness on low speed shaft, with locked high speed shaft.

| Gear reducer size | Average stiffness $K_2$ [N m / °] Inline | | | |
|---|---|---|---|---|
| | 1EL | 2EL | 3EL | 4EL |
| 001 | 3 420 | 3 390 | 3 390 | 3 370 |
| 002 | 4 050 | 4 050 | 4 040 | 4 000 |
| 003 | 7 660 | 7 530 | 7 470 | 7 460 |
| 004 | 8 430 | 8 280 | 8 220 | 8 210 |
| 006 | 9 110 | 9 000 | 8 980 | 8 970 |
| 007 | 9 850 | 9 780 | 9 730 | 9 680 |
| 009 | 24 220 | 23 650 | 23 580 | 23 430 |
| 012 | 25 940 | 25 360 | 25 170 | 25 080 |
| 015 | 28 440 | 27 960 | 27 870 | 27 770 |
| 018 | 50 290 | 49 430 | 49 270 | 49 100 |
| 021 | 55 310 | 54 380 | 54 200 | 54 010 |
| 022 | 55 310 | 54 380 | 54 200 | 54 010 |
| 030 | 75 850 | 74 560 | 74 320 | 74 060 |
| 031 | 75 850 | 74 560 | 74 320 | 74 060 |
| 042 | 143 790 | 141 360 | 140 900 | 140 400 |
| 043 | 140 920 | 139 240 | 138 640 | 138 290 |
| 060 | 222 460 | 218 690 | 217 980 | 217 210 |
| 061 | 189 090 | 192 450 | 196 180 | 197 660 |
| 085 | 395 740 | 389 040 | 387 770 | 386 400 |
| 125 | 622 270 | 611 730 | 609 730 | 607 580 |
| 180 | 924 200 | 908 550 | 905 580 | 902 390 |
| 250 | 1 486 130 | 1 460 960 | 1 456 180 | 1 451 060 |
| 355 | 2 333 020 | 2 293 510 | 2 286 010 | 2 277 970 |
| 500 | 3 409 980 | 3 352 250 | 3 341 280 | 3 329 530 |
| 710 | 4 938 900 | 4 855 280 | 4 839 390 | 4 822 370 |

| Gear reducer size | Average stiffness $K_2$ [N m / °] Bevel helical | | | |
|---|---|---|---|---|
| | - | 2EB | 3EB | 4EB |
| 001 | | 2 910 | 3 230 | 3 330 |
| 002 | | 3 200 | 3 560 | 3 660 |
| 003 | | 6 800 | 7 560 | 7 780 |
| 004 | | 7 480 | 8 310 | 8 560 |
| 006 | | 8 230 | 9 140 | 9 410 |
| 007 | | 8 870 | 9 180 | 9 010 |
| 009 | | 20 750 | 22 750 | 22 240 |
| 012 | | 21 360 | 24 130 | 24 450 |
| 015 | | 25 090 | 26 600 | 26 950 |
| 018 | | 44 370 | 47 030 | 47 650 |
| 021 | | 48 810 | 51 730 | 52 410 |
| 022 | | 48 810 | 51 730 | 52 410 |
| 030 | | 66 930 | 70 930 | 71 860 |
| 031 | | 66 930 | 70.930 | 71.860 |
| 042 | | 112 360 | 128 750 | 131 480 |
| 043 | | 110 120 | 126 820 | 129.370 |
| 060 | | 173 830 | 199 190 | 203 400 |
| 061 | | 147 760 | 175 290 | 183 060 |
| 085 | | 309 240 | 388 090 | 396 300 |
| 125 | | 486 240 | 610 240 | 623 150 |
| 180 | | 722 180 | 906 340 | 925 510 |
| 250 | | 1 161 280 | 1 457 410 | 1 488 230 |
| 355 | | 1 823 050 | 2 287 940 | 2 336 310 |
| 500 | | 2 664 610 | 3 344 100 | 3 414 800 |
| 710 | | 3 859 320 | 4 843 480 | 4 945 880 |

# Design features

## 2.2.13 Moment of inertia of mass $J_1$ [kg m$^2$]

The table shows the approximate values of moment of inertia considering gear reducer with cylindrical input shaft.
For the range of transmission ratios indicated, the table shows average moment of inertia values.

For further request, please contact Rossi S.p.A..

| $i_N$ | 001 | 002 | 003 | 004 | 006 | 009 | 012 | 015 | 018 | 021 022 | 030 031 | 042 043 | 060 061 | 085 | 125 | 180 | 250 | 355 | 500 | 710 |
|---|---|---|---|---|---|---|---|---|---|---|---|---|---|---|---|---|---|---|---|---|
| | | | | | | | | | | **1EL** | | | | | | | | | | |
| **3.55** | 0.0020 | 0.0022 | 0.0060 | 0.0063 | 0.0078 | 0.0203 | 0.0235 | 0.0248 | 0.0402 | 0.0417 | - | - | - | - | - | - | - | - | - | - |
| **4.25** | 0.0018 | 0.0019 | 0.0052 | 0.0055 | 0.0065 | 0.0173 | 0.0195 | 0.0207 | 0.0319 | 0.0335 | 0.0843 | 0.1219 | - | - | - | - | - | - | - | - |
| **5** | 0.0016 | 0.0017 | 0.0051 | 0.0048 | 0.0055 | 0.0146 | 0.0160 | 0.0167 | 0.0255 | 0.0269 | 0.0722 | 0.1054 | - | - | - | - | - | - | - | - |
| **6** | 0.0016 | 0.0016 | 0.0042 | 0.0044 | 0.0049 | 0.0135 | 0.0145 | 0.0155 | 0.0230 | 0.0253 | - | - | - | - | - | - | - | - | - | - |
| **7.1** | 0.0015 | 0.0015 | 0.0040 | 0.0041 | 0.0044 | 0.0122 | 0.0129 | - | 0.0199 | - | - | - | - | - | - | - | - | - | - | - |
| | | | | | | | | | | **2EL** | | | | | | | | | | |
| **12.5 ... 16** | 0,0016 | 0,0016 | 0,0020 | 0,0021 | 0,0024 | 0,0061 | 0,0066 | 0,0081 | 0,0089 | 0,0090 | 0,0222 | 0,0260 | 0,0427 | 0,0847 | 0,1591 | 0,2792 | 0,4429 | 1,2178 | 1,1487 | 2,8076 |
| **18 ... 25** | 0,0014 | 0,0014 | 0,0018 | 0,0018 | 0,0019 | 0,0051 | 0,0052 | 0,0062 | 0,0065 | 0,0077 | 0,0176 | 0,0188 | 0,0326 | 0,0709 | 0,1098 | 0,2196 | 0,3156 | 0,6542 | 0,8233 | 1,6700 |
| **28 ... 31.5** | 0,0012 | 0,0012 | 0,0016 | 0,0016 | 0,0016 | 0,0045 | 0,0044 | 0,0049 | 0,0051 | 0,0054 | 0,0138 | 0,0144 | 0,0253 | 0,0712 | 0,0998 | 0,2188 | 0,2800 | 0,6295 | 0,8142 | 1,6519 |
| **35.5** | 0,0012 | 0,0012 | 0,0015 | 0,0015 | 0,0016 | 0,0040 | 0,0041 | 0,0046 | 0,0046 | 0,0045 | 0,0138 | 0,0135 | 0,0253 | - | - | - | - | - | - | - |
| | | | | | | | | | | **3EL** | | | | | | | | | | |
| **50** | 0,0016 | 0,0016 | 0,0016 | 0,0016 | 0,0016 | 0,0020 | 0,0021 | 0,0025 | 0,0025 | 0,0025 | 0,0068 | 0,0086 | 0,0098 | - | - | - | - | - | - | - |
| **56 ... 63** | 0,0015 | 0,0015 | 0,0014 | 0,0014 | 0,0015 | 0,0020 | 0,0020 | 0,0021 | 0,0021 | 0,0028 | 0,0065 | 0,0071 | 0,0122 | 0,0250 | 0,0328 | 0,0485 | - | - | - | - |
| **71 ... 100** | 0,0013 | 0,0013 | 0,0014 | 0,0014 | 0,0014 | 0,0018 | 0,0018 | 0,0018 | 0,0018 | 0,0021 | 0,0054 | 0,0055 | 0,0060 | 0,0190 | 0,0218 | 0,0351 | 0,0851 | 0,1379 | 0,2566 | 0,4096 |
| **112 ... 160** | 0,0013 | 0,0013 | 0,0013 | 0,0013 | 0,0013 | 0,0016 | 0,0016 | 0,0016 | 0,0016 | 0,0017 | 0,0043 | 0,0050 | 0,0056 | 0,0155 | 0,0181 | 0,0274 | 0,0696 | 0,1023 | 0,2229 | 0,3299 |
| **180 ... 250** | 0,0012 | 0,0012 | 0,0012 | 0,0012 | 0,0012 | 0,0015 | 0,0015 | 0,0015 | 0,0015 | 0,0016 | 0,0041 | 0,0045 | 0,0046 | 0,0134 | 0,0150 | 0,0242 | 0,0666 | 0,0917 | 0,2169 | 0,2701 |
| | | | | | | | | | | **4EL** | | | | | | | | | | |
| **180 ... 280** | 0,0014 | 0,0014 | 0,0015 | 0,0015 | 0,0015 | 0,0015 | 0,0015 | 0,0015 | 0,0015 | 0,0016 | 0,0020 | 0,0022 | 0,0026 | 0,0059 | 0,0074 | 0,0101 | 0,0233 | 0,0286 | 0,0437 | 0,0933 |
| **315 ... 560** | 0,0013 | 0,0013 | 0,0013 | 0,0013 | 0,0013 | 0,0013 | 0,0013 | 0,0013 | 0,0014 | 0,0014 | 0,0016 | 0,0018 | 0,0018 | 0,0050 | 0,0060 | 0,0060 | 0,0158 | 0,0179 | 0,0280 | 0,0733 |
| **630 ... 1120** | 0,0012 | 0,0012 | 0,0012 | 0,0012 | 0,0012 | 0,0012 | 0,0012 | 0,0012 | 0,0012 | 0,0012 | 0,0015 | 0,0015 | 0,0016 | 0,0041 | 0,0044 | 0,0047 | 0,0132 | 0,0138 | 0,0215 | 0,0663 |
| **1250 ... 2240** | 0,0012 | 0,0012 | 0,0012 | 0,0012 | 0,0012 | 0,0012 | 0,0012 | 0,0012 | 0,0012 | 0,0012 | 0,0015 | 0,0015 | 0,0015 | 0,0040 | 0,0045 | 0,0044 | 0,0129 | 0,0133 | 0,0203 | - |
| **2500 ... 3550** | 0,0012 | 0,0012 | 0,0012 | 0,0012 | 0,0012 | 0,0012 | 0,0012 | 0,0012 | 0,0012 | 0,0012 | 0,0015 | - | - | - | - | - | - | - | - | - |

| $i_N$ | 001 | 002 | 003 | 004 | 006 | 009 | 012 | 015 | 018 | 021 022 | 030 031 | 042 043 | 060 061 | 085 | 125 | 180 | 250 | 355 | 500 | 710 |
|---|---|---|---|---|---|---|---|---|---|---|---|---|---|---|---|---|---|---|---|---|
| | | | | | | | | | | **2EB** | | | | | | | | | | |
| **9 ... 12.5** | 0,0023 | 0,0023 | 0,0047 | 0,0047 | 0,0049 | 0,0148 | 0,0152 | 0,0154 | 0,0595 | 0,0545 | 0,0480 | 0,1267 | 0,1334 | 0,4298 | 0,5110 | - | - | - | - | - |
| **14 ... 20** | 0,0022 | 0,0022 | 0,0043 | 0,0043 | 0,0044 | 0,0132 | 0,0133 | 0,0134 | 0,0625 | 0,0627 | 0,0389 | 0,0927 | 0,1187 | 0,3459 | 0,3573 | - | - | - | - | - |
| **22.4 ... 25** | 0,0019 | 0,0019 | 0,0034 | 0,0034 | 0,0035 | 0,0098 | 0,0099 | 0,0100 | 0,0285 | 0,0286 | 0,0958 | 0,0685 | 0,0770 | 0,1928 | 0,1986 | - | - | - | - | - |
| **28 ... 31.5** | 0,0018 | 0,0018 | 0,0023 | 0,0023 | 0,0024 | 0,0067 | 0,0068 | 0,0068 | 0,0216 | 0,0217 | 0,0263 | - | - | - | - | - | - | - | - | - |
| | | | | | | | | | | **3EB** | | | | | | | | | | |
| **31.5 ... 40** | 0,0024 | 0,0024 | 0,0024 | 0,0024 | 0,0025 | 0,0047 | 0,0048 | 0,0050 | 0,0051 | 0,0050 | 0,0163 | 0,0170 | 0,0472 | 0,0490 | 0,1364 | 0,1376 | 0,4425 | - | - | - |
| **45 ... 63** | 0,0022 | 0,0022 | 0,0022 | 0,0023 | 0,0023 | 0,0044 | 0,0044 | 0,0048 | 0,0050 | 0,0050 | 0,0145 | 0,0156 | 0,0545 | 0,0470 | 0,1163 | 0,1336 | 0,4335 | - | - | - |
| **71 ... 100** | 0,0019 | 0,0019 | 0,0019 | 0,0020 | 0,0020 | 0,0038 | 0,0038 | 0,0038 | 0,0039 | 0,0044 | 0,0112 | 0,0132 | 0,0544 | 0,0413 | 0,0939 | 0,1064 | 0,3172 | - | - | - |
| **112 ... 125** | 0,0018 | 0,0018 | 0,0018 | 0,0018 | 0,0018 | 0,0023 | 0,0023 | 0,0024 | 0,0032 | 0,0032 | 0,0067 | 0,0087 | 0,0285 | 0,0264 | 0,0687 | 0,0768 | 0,1921 | - | - | - |
| **140 ... 200** | - | - | 0,0018 | 0,0018 | 0,0018 | 0,0023 | 0,0023 | 0,0023 | 0,0024 | 0,0024 | 0,0067 | - | - | - | - | - | - | - | - | - |
| | | | | | | | | | | **4EB** | | | | | | | | | | |
| **160 ... 250** | 0,0021 | 0,0021 | 0,0021 | 0,0021 | 0,0021 | 0,0021 | 0,0021 | 0,0021 | 0,0021 | 0,0021 | 0,0048 | 0,0049 | 0,0051 | 0,0156 | 0,0167 | 0,0463 | 0,0488 | 0,1249 | 0,1358 | 0,4422 |
| **280 ... 560** | 0,0019 | 0,0019 | 0,0019 | 0,0019 | 0,0019 | 0,0019 | 0,0019 | 0,0019 | 0,0019 | 0,0019 | 0,0032 | 0,0035 | 0,0041 | 0,0111 | 0,0120 | 0,0401 | 0,0626 | 0,0815 | 0,0983 | 0,2758 |
| **630 ... 2240** | 0,0018 | 0,0018 | 0,0018 | 0,0018 | 0,0018 | 0,0018 | 0,0018 | 0,0018 | 0,0018 | 0,0018 | 0,0025 | 0,0023 | 0,0025 | 0,0071 | 0,0073 | 0,0216 | 0,0493 | 0,0682 | 0,0694 | 0,1563 |

# Design features

## 2.3

### Selection

According to the available input data, the catalog suggests 3 different types of selection:

| Available input data | Selection tool |
|---|---|
| Motor power $P_1$<br>Required output speed $n_2$<br>Minimal required service factor $fs$ | Gearmotor selection tables<br>(ch 3.1 and 3.2) |
| Required output speed $n_2$<br>Required input speed $n_1$<br>Required output torque or power $M_2$ or $P_2$<br>Minimal required service factor $fs$ | Gear reducer selection tables<br>(ch 3.3 and 3.4) |
| Required output speed $n_2$<br>Required running time $L_h$<br>Required transmission ratio $i$<br>Required output torque $M_2$<br>Minimal required service factor $fs$ | Gear reducer selection tables $n_2 \times L_h$<br>(ch 3.3 and 3.4) |

2

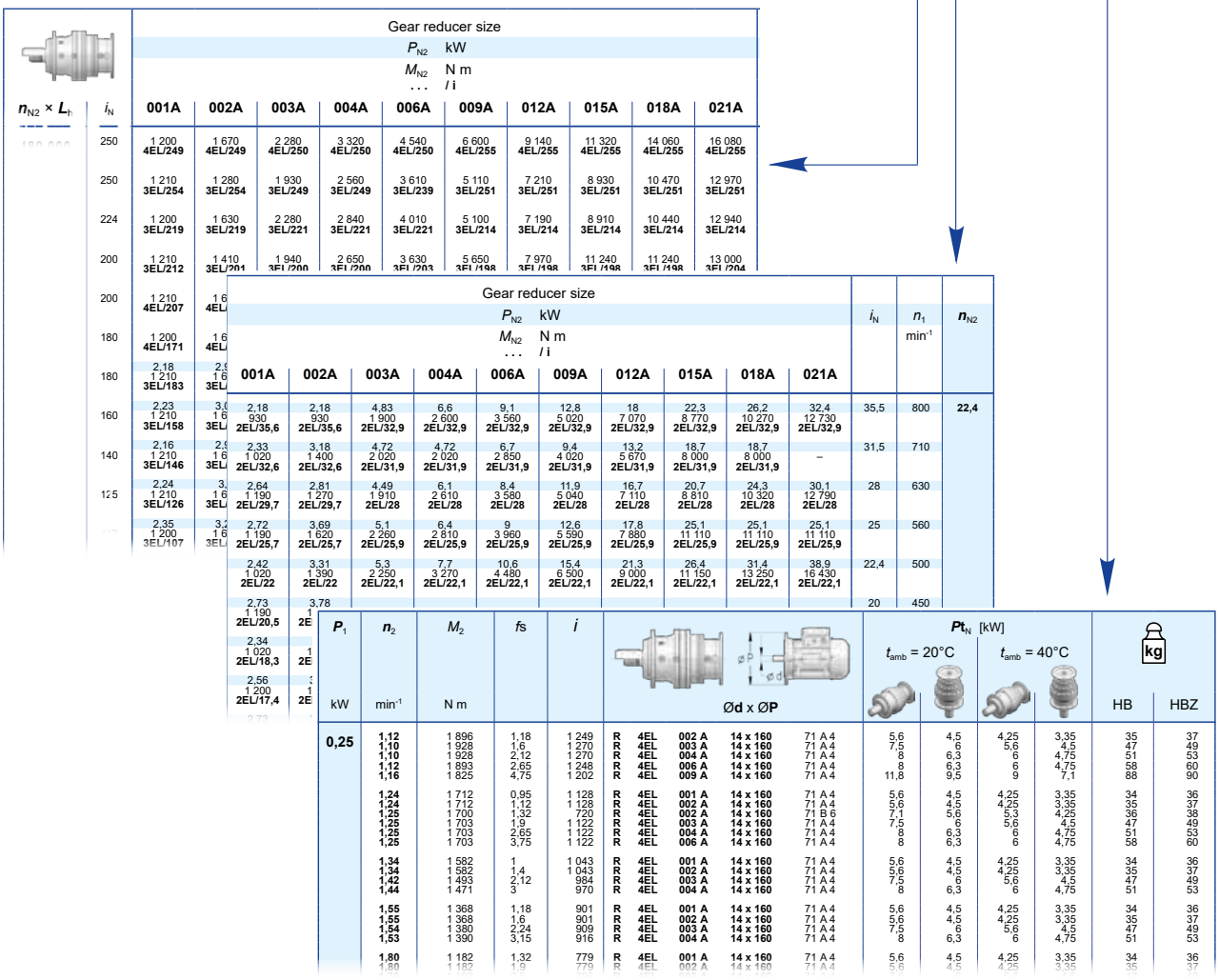

Gear reducer size

$P_{N2}$ kW

$M_{N2}$ N m

... / i

| $n_{N2} \times L_h$ | $i_N$ | 001A | 002A | 003A | 004A | 006A | 009A | 012A | 015A | 018A | 021A |
|---|---|---|---|---|---|---|---|---|---|---|---|
| | 250 | 1 200<br>4EL/249 | 1 670<br>4EL/249 | 2 280<br>4EL/250 | 3 320<br>4EL/250 | 4 540<br>4EL/250 | 6 600<br>4EL/255 | 9 140<br>4EL/255 | 11 320<br>4EL/255 | 14 060<br>4EL/255 | 16 080<br>4EL/255 |
| | 250 | 1 210<br>3EL/254 | 1 280<br>3EL/254 | 1 930<br>3EL/249 | 2 560<br>3EL/249 | 3 610<br>3EL/239 | 5 110<br>3EL/251 | 7 210<br>3EL/251 | 8 930<br>3EL/251 | 10 470<br>3EL/251 | 12 970<br>3EL/251 |
| | 224 | 1 200<br>3EL/219 | 1 630<br>3EL/219 | 2 280<br>3EL/221 | 2 840<br>3EL/221 | 4 010<br>3EL/221 | 5 100<br>3EL/214 | 7 190<br>3EL/214 | 8 910<br>3EL/214 | 10 440<br>3EL/214 | 12 940<br>3EL/214 |
| | 200 | 1 210<br>3EL/212 | 1 410<br>3EL/201 | 1 940<br>3EL/200 | 2 650<br>3EL/200 | 3 630<br>3EL/203 | 5 650<br>3EL/198 | 7 970<br>3EL/198 | 11 240<br>3EL/198 | 11 240<br>3EL/198 | 13 000<br>3EL/204 |
| | 200 | 1 210<br>4EL/207 | 1 6<br>4EL | | | | | | | | |
| | 180 | 1 200<br>4EL/171 | 1 6<br>4EL | | | | | | | | |
| | 180 | 2,18<br>1 210<br>3EL/183 | 2,9<br>1 6<br>3EL | | | | | | | | |
| | 160 | 2,23<br>1 210<br>3EL/158 | 3,0<br>1 6<br>3EL | 2,18<br>930<br>2EL/35,6 | 2,18<br>930<br>2EL/35,6 | 4,83<br>1 900<br>2EL/32,9 | 6,6<br>2 600<br>2EL/32,9 | 9,1<br>3 560<br>2EL/32,9 | 12,8<br>5 020<br>2EL/32,9 | 18<br>7 070<br>2EL/32,9 | 22,3<br>8 770<br>2EL/32,9 | 26,2<br>10 270<br>2EL/32,9 | 32,4<br>12 730<br>2EL/32,9 |
| | 140 | 2,16<br>1 210<br>3EL/146 | 2,9<br>1 6<br>3EL | 2,33<br>1 020<br>2EL/32,6 | 3,18<br>1 400<br>2EL/32,6 | 4,72<br>2 020<br>2EL/31,9 | 4,72<br>2 020<br>2EL/31,9 | 6,7<br>2 850<br>2EL/31,9 | 9,4<br>4 020<br>2EL/31,9 | 13,2<br>5 670<br>2EL/31,9 | 18,7<br>8 000<br>2EL/31,9 | 18,7<br>8 000<br>2EL/31,9 | – |
| | 125 | 2,24<br>1 210<br>3EL/126 | 3,<br>1 6<br>3EL | 2,64<br>1 190<br>2EL/29,7 | 2,81<br>1 270<br>2EL/29,7 | 4,49<br>1 910<br>2EL/28 | 6,1<br>2 610<br>2EL/28 | 8,4<br>3 580<br>2EL/28 | 11,9<br>5 040<br>2EL/28 | 16,7<br>7 110<br>2EL/28 | 20,7<br>8 810<br>2EL/28 | 24,3<br>10 320<br>2EL/28 | 30,1<br>12 790<br>2EL/28 |
| | | 2,35<br>1 200<br>3EL/107 | 3,2<br>1 6<br>3EL | 2,72<br>1 190<br>2EL/25,7 | 3,69<br>1 620<br>2EL/25,7 | 5,1<br>2 260<br>2EL/25,9 | 6,4<br>2 810<br>2EL/25,9 | 9<br>3 960<br>2EL/25,9 | 12,6<br>5 590<br>2EL/25,9 | 17,8<br>7 880<br>2EL/25,9 | 25,1<br>11 110<br>2EL/25,9 | 25,1<br>11 110<br>2EL/25,9 | 25,1<br>11 110<br>2EL/25,9 |
| | | | | 2,42<br>1 020<br>2EL/22 | 3,31<br>1 390<br>2EL/22 | 5,3<br>2 250<br>2EL/22,1 | 7,7<br>3 270<br>2EL/22,1 | 10,6<br>4 480<br>2EL/22,1 | 15,4<br>6 500<br>2EL/22,1 | 21,3<br>9 000<br>2EL/22,1 | 26,4<br>11 150<br>2EL/22,1 | 31,4<br>13 250<br>2EL/22,1 | 38,9<br>16 430<br>2EL/22,1 |
| | | | | 2,73<br>1 190<br>2EL/20,5 | 3,78<br>1<br>2E | | | | | | | | |
| | | | | 2,34<br>1 020<br>2EL/18,3 | 1<br>2E | | | | | | | | |
| | | | | 2,56<br>1 200<br>2EL/17,4 | 3<br>1<br>2E | | | | | | | | |

Gear reducer size

$P_{N2}$ kW

$M_{N2}$ N m

... / i

| 001A | 002A | 003A | 004A | 006A | 009A | 012A | 015A | 018A | 021A | $i_N$ | $n_1$ min$^{-1}$ | $n_{N2}$ |
|---|---|---|---|---|---|---|---|---|---|---|---|---|
| 2,18<br>930<br>2EL/35,6 | 2,18<br>930<br>2EL/35,6 | 4,83<br>1 900<br>2EL/32,9 | 6,6<br>2 600<br>2EL/32,9 | 9,1<br>3 560<br>2EL/32,9 | 12,8<br>5 020<br>2EL/32,9 | 18<br>7 070<br>2EL/32,9 | 22,3<br>8 770<br>2EL/32,9 | 26,2<br>10 270<br>2EL/32,9 | 32,4<br>12 730<br>2EL/32,9 | 35,5 | 800 | **22,4** |
| 2,33<br>1 020<br>2EL/32,6 | 3,18<br>1 400<br>2EL/32,6 | 4,72<br>2 020<br>2EL/31,9 | 4,72<br>2 020<br>2EL/31,9 | 6,7<br>2 850<br>2EL/31,9 | 9,4<br>4 020<br>2EL/31,9 | 13,2<br>5 670<br>2EL/31,9 | 18,7<br>8 000<br>2EL/31,9 | 18,7<br>8 000<br>2EL/31,9 | – | 31,5 | 710 | |
| 2,64<br>1 190<br>2EL/29,7 | 2,81<br>1 270<br>2EL/29,7 | 4,49<br>1 910<br>2EL/28 | 6,1<br>2 610<br>2EL/28 | 8,4<br>3 580<br>2EL/28 | 11,9<br>5 040<br>2EL/28 | 16,7<br>7 110<br>2EL/28 | 20,7<br>8 810<br>2EL/28 | 24,3<br>10 320<br>2EL/28 | 30,1<br>12 790<br>2EL/28 | 28 | 630 | |
| 2,72<br>1 190<br>2EL/25,7 | 3,69<br>1 620<br>2EL/25,7 | 5,1<br>2 260<br>2EL/25,9 | 6,4<br>2 810<br>2EL/25,9 | 9<br>3 960<br>2EL/25,9 | 12,6<br>5 590<br>2EL/25,9 | 17,8<br>7 880<br>2EL/25,9 | 25,1<br>11 110<br>2EL/25,9 | 25,1<br>11 110<br>2EL/25,9 | 25,1<br>11 110<br>2EL/25,9 | 25 | 560 | |
| 2,42<br>1 020<br>2EL/22 | 3,31<br>1 390<br>2EL/22 | 5,3<br>2 250<br>2EL/22,1 | 7,7<br>3 270<br>2EL/22,1 | 10,6<br>4 480<br>2EL/22,1 | 15,4<br>6 500<br>2EL/22,1 | 21,3<br>9 000<br>2EL/22,1 | 26,4<br>11 150<br>2EL/22,1 | 31,4<br>13 250<br>2EL/22,1 | 38,9<br>16 430<br>2EL/22,1 | 22,4 | 500 | |
| 2,73<br>1 190<br>2EL/20,5 | 3,78<br>1<br>2E | | | | | | | | | 20 | 450 | |
| 2,34<br>1 020<br>2EL/18,3 | 1<br>2E | | | | | | | | | | | |
| 2,56<br>1 200<br>2EL/17,4 | 3<br>1<br>2E | | | | | | | | | | | |

| $P_1$ kW | $n_2$ min$^{-1}$ | $M_2$ N m | fs | $i$ | Ød x ØP | $Pt_N$ [kW] $t_{amb}$ = 20°C | | $t_{amb}$ = 40°C | | kg HB | kg HBZ |
|---|---|---|---|---|---|---|---|---|---|---|---|
| **0,25** | **1,12** | 1 896 | 1,18 | 1 249 | R 4EL 002 A 14 x 160 71 A 4 | 5,6 | 4,5 | 4,25 | 3,35 | 35 | 37 |
| | **1,10** | 1 928 | 1,6 | 1 270 | R 4EL 003 A 14 x 160 71 A 4 | 7,5 | 6 | 5,6 | 4,5 | 47 | 49 |
| | **1,10** | 1 928 | 2,12 | 1 270 | R 4EL 004 A 14 x 160 71 A 4 | 8 | 6,3 | 6 | 4,75 | 51 | 53 |
| | **1,12** | 1 893 | 2,65 | 1 248 | R 4EL 006 A 14 x 160 71 A 4 | 8 | 6,3 | 6 | 4,75 | 58 | 60 |
| | **1,16** | 1 825 | 4,75 | 1 202 | R 4EL 009 A 14 x 160 71 A 4 | 11,8 | 9,5 | 9 | 7,1 | 88 | 90 |
| | **1,24** | 1 712 | 0,95 | 1 128 | R 4EL 001 A 14 x 160 71 A 4 | 5,6 | 4,5 | 4,25 | 3,35 | 34 | 36 |
| | **1,24** | 1 712 | 1,12 | 1 128 | R 4EL 002 A 14 x 160 71 A 4 | 5,6 | 4,5 | 4,25 | 3,35 | 35 | 37 |
| | **1,25** | 1 700 | 1,32 | 720 | R 4EL 002 A 14 x 160 71 B 6 | 7,1 | 5,6 | 5,3 | 4,25 | 36 | 38 |
| | **1,25** | 1 703 | 1,9 | 1 122 | R 4EL 003 A 14 x 160 71 A 4 | 7,5 | 6 | 5,6 | 4,5 | 47 | 49 |
| | **1,25** | 1 703 | 2,65 | 1 122 | R 4EL 004 A 14 x 160 71 A 4 | 8 | 6,3 | 6 | 4,75 | 51 | 53 |
| | **1,25** | 1 703 | 3,75 | 1 122 | R 4EL 006 A 14 x 160 71 A 4 | 8 | 6,3 | 6 | 4,75 | 58 | 60 |
| | **1,34** | 1 582 | 1 | 1 043 | R 4EL 001 A 14 x 160 71 A 4 | 5,6 | 4,5 | 4,25 | 3,35 | 34 | 36 |
| | **1,34** | 1 582 | 1,4 | 1 043 | R 4EL 002 A 14 x 160 71 A 4 | 5,6 | 4,5 | 4,25 | 3,35 | 35 | 37 |
| | **1,42** | 1 493 | 2,12 | 984 | R 4EL 003 A 14 x 160 71 A 4 | 7,5 | 6 | 5,6 | 4,5 | 47 | 49 |
| | **1,44** | 1 471 | 3 | 970 | R 4EL 004 A 14 x 160 71 A 4 | 8 | 6,3 | 6 | 4,75 | 51 | 53 |
| | **1,55** | 1 368 | 1,18 | 901 | R 4EL 001 A 14 x 160 71 A 4 | 5,6 | 4,5 | 4,25 | 3,35 | 34 | 36 |
| | **1,55** | 1 368 | 1,6 | 901 | R 4EL 002 A 14 x 160 71 A 4 | 7,5 | 6 | 5,6 | 4,5 | 47 | 49 |
| | **1,54** | 1 380 | 2,24 | 909 | R 4EL 003 A 14 x 160 71 A 4 | 8 | 6,3 | 6 | 4,75 | 51 | 53 |
| | **1,53** | 1 390 | 3,15 | 916 | R 4EL 004 A 14 x 160 71 A 4 | | | | | | |
| | **1,80** | 1 182 | 1,32 | 779 | R 4EL 001 A 14 x 160 71 A 4 | 5,6 | 4,5 | 4,25 | 3,35 | 34 | 36 |

In the first 2 cases, the tables show performance for an approx. duration of $L_h$ = 10 000 h.
For different running duration requirements, refer as a rough guide to factor $fs_4$ (ch. 2.2); or, more precisely, use the 3rd method of selection and the factor $n_2 \times L_h$.
The selection with factor $n_2 \times L_h$ is the only way to select in presence of load cycles variable in time.

- Make available all necessary data: required output power $P_2$ of gearmotor, speed $n_2$, running conditions (type of load, running time, frequency of starting **z**, other considerations).
- Determine service factor **fs** on the basis of running conditions (see page 2.4).
- Select in the selection tables the gearmotor size on the basis of $n_2$, **fs** and of a power $P_1$ greater than or equal $P_2$ (ch. 3).

If power $P_2$ required is the result of a precise calculation, the gearmotor should be selected on the basis of a power $P_1$ equal to or greater than $\frac{P_2}{\eta}$, where η (see page 2.10) is gear reducer efficiency.
The torque value $M_2$ has been calculated taking into account the efficiency.

When power $P_1$ available in catalog is much greater than the power $P_2$ required, the gearmotor can be selected on the basis of a lower service factor $\left(fs \cdot \frac{P_2}{P_1}\right)$ provided that it is certain that this excess power available will never be required and frequency of starting **z** is low enough not to affect service factor.
Calculations can also be made on the basis of torque instead of power; this method is even preferable for low $n_2$ values.



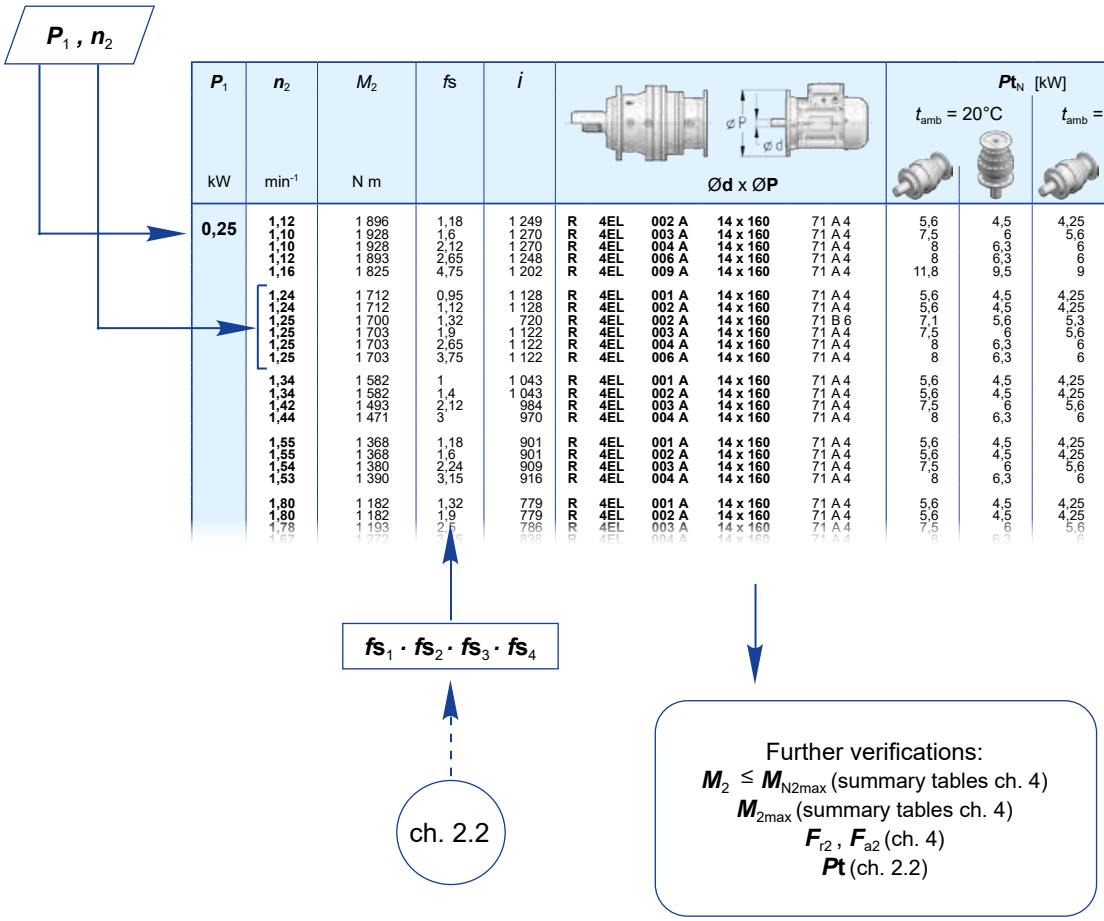


| $P_1$ kW | $n_2$ min$^{-1}$ | $M_2$ N m | fs | $i$ | Ød x ØP | $Pt_N$ [kW] $t_{amb}$ = 20°C | | $Pt_N$ [kW] $t_{amb}$ = 40°C | | kg HB | kg HBZ |
|---|---|---|---|---|---|---|---|---|---|---|---|
| 0,25 | **1,12** | 1 896 | 1,18 | 1 249 | R 4EL 002 A 14 x 160 71 A 4 | 5,6 | 4,5 | 4,25 | 3,35 | 35 | 37 |
| | **1,10** | 1 928 | 1,6 | 1 270 | R 4EL 003 A 14 x 160 71 A 4 | 7,5 | 6 | 5,6 | 4,5 | 47 | 49 |
| | **1,10** | 1 928 | 2,12 | 1 270 | R 4EL 004 A 14 x 160 71 A 4 | 8 | 6,3 | 6 | 4,75 | 51 | 53 |
| | **1,12** | 1 893 | 2,65 | 1 248 | R 4EL 006 A 14 x 160 71 A 4 | 8 | 6,3 | 6 | 4,75 | 58 | 60 |
| | **1,16** | 1 825 | 4,75 | 1 202 | R 4EL 009 A 14 x 160 71 A 4 | 11,8 | 9,5 | 9 | 7,1 | 88 | 90 |
| | **1,24** | 1 712 | 0,95 | 1 128 | R 4EL 001 A 14 x 160 71 A 4 | 5,6 | 4,5 | 4,25 | 3,35 | 34 | 36 |
| | **1,24** | 1 712 | 1,12 | 1 128 | R 4EL 002 A 14 x 160 71 A 4 | 5,6 | 4,5 | 4,25 | 3,35 | 35 | 37 |
| | **1,25** | 1 700 | 1,32 | 720 | R 4EL 002 A 14 x 160 71 B 6 | 7,1 | 5,6 | 5,3 | 4,25 | 36 | 38 |
| | **1,25** | 1 703 | 1,9 | 1 122 | R 4EL 003 A 14 x 160 71 A 4 | 7,5 | 6 | 5,6 | 4,5 | 47 | 49 |
| | **1,25** | 1 703 | 2,65 | 1 122 | R 4EL 004 A 14 x 160 71 A 4 | 8 | 6,3 | 6 | 4,75 | 51 | 53 |
| | **1,25** | 1 703 | 3,75 | 1 122 | R 4EL 006 A 14 x 160 71 A 4 | 8 | 6,3 | 6 | 4,75 | 58 | 60 |
| | **1,34** | 1 582 | 1 | 1 043 | R 4EL 001 A 14 x 160 71 A 4 | 5,6 | 4,5 | 4,25 | 3,35 | 34 | 36 |
| | **1,34** | 1 582 | 1,4 | 1 043 | R 4EL 002 A 14 x 160 71 A 4 | 5,6 | 4,5 | 4,25 | 3,35 | 35 | 37 |
| | **1,42** | 1 493 | 2,12 | 984 | R 4EL 003 A 14 x 160 71 A 4 | 7,5 | 6 | 5,6 | 4,5 | 47 | 49 |
| | **1,44** | 1 471 | 3 | 970 | R 4EL 004 A 14 x 160 71 A 4 | 8 | 6,3 | 6 | 4,75 | 51 | 53 |
| | **1,55** | 1 368 | 1,18 | 901 | R 4EL 001 A 14 x 160 71 A 4 | 5,6 | 4,5 | 4,25 | 3,35 | 34 | 36 |
| | **1,55** | 1 368 | 1,6 | 901 | R 4EL 002 A 14 x 160 71 A 4 | 5,6 | 4,5 | 4,25 | 3,35 | 35 | 37 |
| | **1,54** | 1 380 | 2,24 | 909 | R 4EL 003 A 14 x 160 71 A 4 | 7,5 | 6 | 5,6 | 4,5 | 47 | 49 |
| | **1,53** | 1 390 | 3,15 | 916 | R 4EL 004 A 14 x 160 71 A 4 | 8 | 6,3 | 6 | 4,75 | 51 | 53 |
| | **1,80** | 1 182 | 1,32 | 779 | R 4EL 001 A 14 x 160 71 A 4 | 5,6 | 4,5 | 4,25 | 3,35 | 34 | 36 |
| | **1,80** | 1 182 | 1,9 | 779 | R 4EL 002 A 14 x 160 71 A 4 | 5,6 | 4,5 | 4,25 | 3,35 | 35 | 37 |
| | **1,78** | 1 193 | 2,6 | 786 | R 4EL 003 A 14 x 160 71 A 4 | 7,5 | 6 | 5,6 | 4,5 | 47 | 49 |
| | **1,67** | 1 272 | 3,55 | 838 | R 4EL 004 A 14 x 160 71 A 4 | 8 | 6,3 | 6 | 4,75 | 51 | 53 |

## 2.5

## Gear reducer selection

### Determining the gear reducer size by $n_2$, $n_1$

- Make available all necessary data: required output power $P_2$ of gear reducer, speed $n_2$, running conditions (type of load, running time, frequency of starting **z**, other considerations).
- Determine service factor **fs** on the basis of running conditions (see page 2.4).
- Select in the selection tables (ch. 3.3 or 3.4) the gear reducer size (also, the train of gears and transmission ratio **i** at the same time) on the basis of $n_2$, $n_1$ and of a power $P_{N2}$ greater than or equal to $P_2 \cdot fs$. If between the motor and the gear reducer there is a belt drive, it is advised during the selection to examine several input speeds $n_1$ ( the catalog facilitates this way of selection, as it offers in the same table more input speeds $n_1$ for a specific output speed $n_{N2}$) in order to find the best technical and economical solution
- Calculate power $P_1$ required at input side of gear reducer using the formula $\frac{P_2}{\eta}$ , where η (see page 2.10) is gear reducer efficiency. When power $P_1$ applied at input side of gear reducer turns out to be higher than the power required (considering motor/gear reducer efficiency), it must be certain that this excess power applied will never be required, and frequency of starting **z** is so low as not to affect service factor.
  Otherwise, make the selection by multiplying $P_{N2}$ by $\frac{P_1 \text{ applied}}{P_1 \text{ required}}$ .

  Calculations can also be made on the basis of torque instead of power; this method is even preferable for low $n_2$ values.



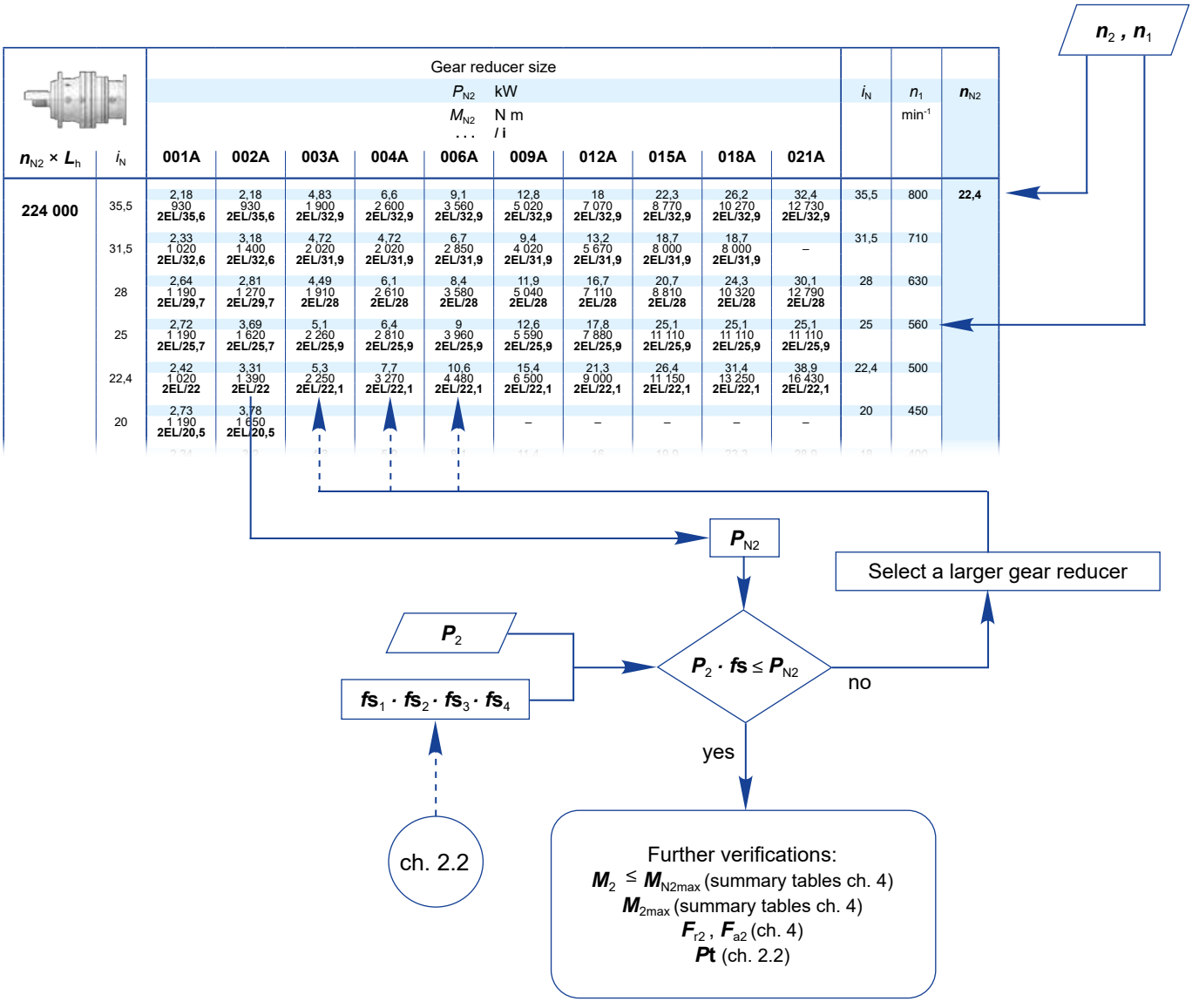

# Design features

### Determining the gear reducer size by life factor ($n_2 \times L_h$)

- Make available all necessary data: required output torque $M_2$ of gear reducer, speed $n_2$, required transmission ratio $i$, running conditions (type of load, running time, frequency of starting **z**, other considerations)
- Determine service factor **fs** on the basis of running conditions (see page 2.4)
- Calculate the life factor: $n_2 \times L_h$

  where:

  $n_2$ is output required speed [$min^{-1}$]

  $L_h$ is required gear reducer life [h]
- Select the gear reducer size (also, the train of gears and trasmission ratio $i$ at the same time) on the basis of $n_2 \times L_h$, $i_N$ and of a torque $M_{N2}$ greater than or equal to $M_2 \cdot fs$
- Calculate power $P_1$ required at input side of gear reducer using the formula $\frac{P_2}{\eta}$ where "η" is gear reducer efficiency (see page 2.10). When power $P_1$ applied at input side of gear reducer turns out to be higher than the power required (considering motor/gear reducer efficiency), it must be certain that this excess power applied will never be required, and frequency of starting **z** is so low as not to affect service factor.

Otherwise, make the selection by multiplying $P_{N2}$ by $\frac{P_1 \text{ applied}}{P_1 \text{ required}}$



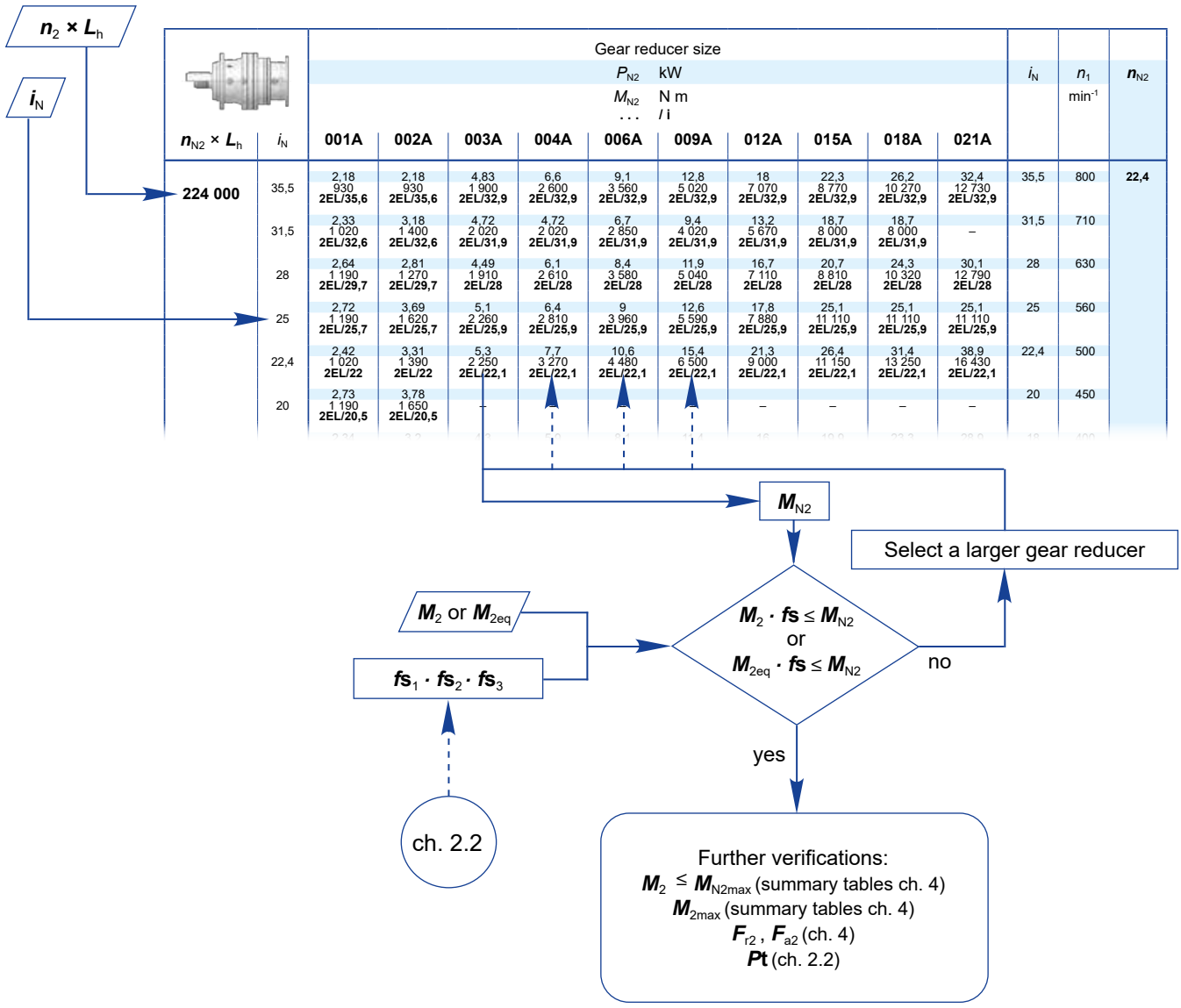


The highlighted values of $P_{N2}$ are applicable only for $L_h$ = 10 000 h; ignore them in the other cases.

# Design features

If life factor $n_2 \times L_h > 280\,000$ and the required ratio are not included in the tables (ch. 3.3 and 3.4), the following rule can be applied:

$$M_{N2} = M_{N2,ref} \times f_L$$

where:
$M_{N2,ref}$ is the nominal output torque referred to $n_2 \times L_h = 280\,000$ for required $i_N$;
$f_L$ is the service life factor stated in the table below.

| | $n_2 \times L_h$ (× 1 000) | | | | | | | | | | | | | | | |
|---|---|---|---|---|---|---|---|---|---|---|---|---|---|---|---|---|
| | **280** | **355** | **450** | **560** | **710** | **900** | **1 120** | **1 400** | **1 800** | **2 240** | **2 800** | **3 550** | **4 500** | **5 600** | **7 100** | **9 000** |
| $f_L$ | **1** | 0,95 | 0,85 | 0,8 | 0,75 | 0,71 | 0,67 | 0,63 | 0,56 | 0,53 | 0,5 | 0,475 | 0,425 | 0,4 | 0,375 | 0,355 |

## Determining gear reducer size by life factor ($n_2 \times L_h$) - Variable load

2

In presence of required torque $M_2$ and/or angular speed $n_2$ variable in time, according a given load cycle, calculate the equivalent torque and speed with the following formula:

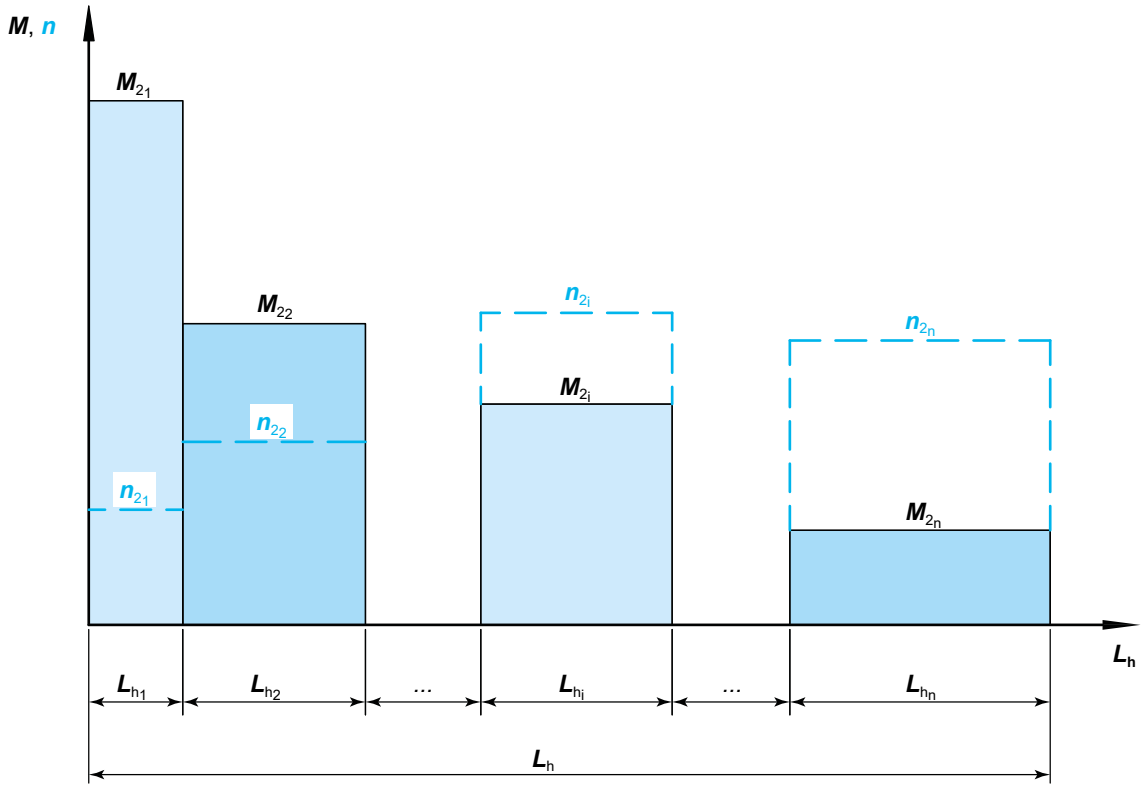


$$M_{2eq} = \sqrt[p]{\frac{M_{21}^p \cdot n_{21} \cdot L_{h1} + M_{22}^p \cdot n_{22} \cdot L_{h2} + \ \ldots + M_{2i}^p \cdot n_{2i} \cdot L_{hi} + \ \ldots + M_{2n}^p \cdot n_{2n} \cdot L_{hn}}{n_{2eq} \cdot L_h}}$$

$$n_{2eq} = \frac{n_{21} \cdot L_{h1} + n_{22} \cdot L_{h2} + \ \ldots + n_{2i} \cdot L_{hi} + \ \ldots + n_{2n} \cdot L_{hn}}{L_h}$$

where:

| | |
|---|---|
| $M_{2eq}$ [N m ] | is the load cycle equivalent torque |
| $M_{2i}$ [N m ] | is the output required torque (constant) during interval ***i*** |
| $n_{2eq}$ [$min^{-1}$] | is the load cycle equivalent speed |
| $n_{2i}$ [$min^{-1}$] | is the output shaft speed (constant) in the interval ***i*** |
| $L_{hi}$ [h] | is the duration of interval ***i*** |
| $L_h$ [h] | is the total duration of load cycle ($L_h = L_{h1} + ... + L_{hi} + ... + L_{hn}$) |
| ***p*** | = 3,33 if $n_{2eq} \times L_h > 280\,000$. |
| ***p*** | = 6,61 if $n_{2eq} \times L_h \leq 280\,000$. |

Determine service factor ***fs*** on the basis of running conditions (see page 2.4);
Use $M_{2eq} \cdot fs$ and $n_{2eq} \times L_h$ to make selection as a costant load (see instructions and flow chart above);

Always verify, for each interval ***i***, that $M_{2i} \leq M_{N2max}$ and $n_{1i} \leq n_{1max}$ (being $n_{1i}$ the input speed corresponding to the output shaft speed $n_{2i}$ in the interval *i*).



## 2.6 Verifications

- Verify the overloads due to startings, brakings, etc. (see page 2.11).
- Verify gear reducer thermal power ***Pt*** (see page 2.8)
- Verify, when ***fs*** < 1, that the torque $M_2$ is lower than or equal to the value of $M_{N2\,max}$ stated in «Data and performance summary» ch. 4.
- Verify that the maximum input speed is lower than or equal to the value stated in «Data and performance summary» ch. 4.
- For the motor, verify the frequency of starting ***z*** when higher than that normally permissible. For the gear motor referring to directions and values given in our TX catalog; this will normally be required for brake motors only.
- Verify possible radial loads $F_{r1}$, $F_{r2}$ and axial load $F_{a2}$ by referring to instructions and values given in ch. 4.

3

# Selection tables

## Index


| | | |
|---|---|---|
| 3.1 | Inline gearmotor selection tables | 3.2 |
| 3.2 | Bevel helical gearmotor selection tables | 3.52 |
| 3.3 | Inline gear reducer selection tables | 3.100 |
| 3.4 | Bevel helical gear reducer selection tables | 3.178 |


**Important note.**

The gearmotor weights in the following pages are based on the models with output design Cxxxxx Fxxx and Rossi's aluminum alloy IEC frame electric motors found in the TX catalog. These weights are valid for sizes 71 up to 132. For larger motor sizes the values are approximate and may vary based on the actual motor selected. For any questions consult us. For any other models and gearmotors without motor refer to chapter 4.

| $P_1$ | $n_2$ | $M_2$ | fs | $i$ | Ød x ØP | $Pt_N$ [kW] $t_{amb}$ = 20°C | | $t_{amb}$ = 40°C | | kg | |
|---|---|---|---|---|---|---|---|---|---|---|---|
| kW | min$^{-1}$ | N m | | | | | | | | HB | HBZ |
| **0,18** | **0,305** | 5 010 | 1 | 2 947 | **R 4EL 006 A 14 x 160** 71 A 6 | 10 | 8 | 7,5 | 6 | 58 | 61 |
| | **0,291** | 5 260 | 1,18 | 3 094 | **R 4EL 009 A 14 x 160** 71 A 6 | 15 | 11,8 | 11,2 | 9 | 88 | 91 |
| | **0,291** | 5 260 | 1,7 | 3 094 | **R 4EL 012 A 14 x 160** 71 A 6 | 16 | 11,8 | 11,8 | 9 | 99 | 102 |
| | **0,308** | 4 966 | 2,12 | 2 921 | **R 4EL 015 A 14 x 160** 71 A 6 | 16 | 11,8 | 11,8 | 9 | 103 | 106 |
| | **0,291** | 5 260 | 2,36 | 3 094 | **R 4EL 018 A 14 x 160** 71 A 6 | 18 | 16 | 14 | 11,8 | 140 | 143 |
| | **0,375** | 4 077 | 0,9 | 2 399 | **R 4EL 004 A 14 x 160** 71 A 6 | 10 | 8 | 7,5 | 6 | 51 | 54 |
| | **0,375** | 4 077 | 1,32 | 2 399 | **R 4EL 006 A 14 x 160** 71 A 6 | 10 | 8 | 7,5 | 6 | 58 | 61 |
| | **0,341** | 4 481 | 1,6 | 2 636 | **R 4EL 009 A 14 x 160** 71 A 6 | 15 | 11,8 | 11,2 | 9 | 88 | 91 |
| | **0,341** | 4 481 | 2,24 | 2 636 | **R 4EL 012 A 14 x 160** 71 A 6 | 16 | 11,8 | 11,8 | 9 | 99 | 102 |
| | **0,476** | 3 215 | 1 | 1 891 | **R 4EL 003 A 14 x 160** 71 A 6 | 9,5 | 7,5 | 7,1 | 5,6 | 47 | 50 |
| | **0,450** | 3 402 | 1,12 | 2 001 | **R 4EL 004 A 14 x 160** 71 A 6 | 10 | 8 | 7,5 | 6 | 51 | 54 |
| | **0,440** | 3 474 | 1,5 | 2 043 | **R 4EL 006 A 14 x 160** 71 A 6 | 10 | 8 | 7,5 | 6 | 58 | 61 |
| | **0,473** | 3 232 | 2,12 | 1 901 | **R 4EL 009 A 14 x 160** 71 A 6 | 15 | 11,8 | 11,2 | 9 | 88 | 91 |
| | **0,559** | 2 739 | 1,18 | 1 611 | **R 4EL 003 A 14 x 160** 71 A 6 | 9,5 | 7,5 | 7,1 | 5,6 | 47 | 50 |
| | **0,559** | 2 739 | 1,6 | 1 611 | **R 4EL 004 A 14 x 160** 71 A 6 | 10 | 8 | 7,5 | 6 | 51 | 54 |
| | **0,559** | 2 739 | 2 | 1 611 | **R 4EL 006 A 14 x 160** 71 A 6 | 10 | 8 | 7,5 | 6 | 58 | 61 |
| | **0,666** | 2 297 | 0,95 | 1 351 | **R 4EL 002 A 14 x 160** 71 A 6 | 7,1 | 5,6 | 5,3 | 4,25 | 35 | 38 |
| | **0,660** | 2 318 | 1,32 | 1 364 | **R 4EL 003 A 14 x 160** 71 A 6 | 9,5 | 7,5 | 7,1 | 5,6 | 47 | 50 |
| | **0,669** | 2 285 | 2 | 1 344 | **R 4EL 004 A 14 x 160** 71 A 6 | 10 | 8 | 7,5 | 6 | 51 | 54 |
| | **0,720** | 2 124 | 1,06 | 1 249 | **R 4EL 002 A 14 x 160** 71 A 6 | 7,1 | 5,6 | 5,3 | 4,25 | 35 | 38 |
| | **0,709** | 2 159 | 1,5 | 1 270 | **R 4EL 003 A 14 x 160** 71 A 6 | 9,5 | 7,5 | 7,1 | 5,6 | 47 | 50 |
| | **0,709** | 2 159 | 2 | 1 270 | **R 4EL 004 A 14 x 160** 71 A 6 | 10 | 8 | 7,5 | 6 | 51 | 54 |
| | **0,798** | 1 917 | 1,06 | 1 128 | **R 4EL 002 A 14 x 160** 71 A 6 | 7,1 | 5,6 | 5,3 | 4,25 | 35 | 38 |
| | **0,802** | 1 907 | 1,7 | 1 122 | **R 4EL 003 A 14 x 160** 71 A 6 | 9,5 | 7,5 | 7,1 | 5,6 | 47 | 50 |
| | **0,802** | 1 907 | 2,36 | 1 122 | **R 4EL 004 A 14 x 160** 71 A 6 | 10 | 8 | 7,5 | 6 | 51 | 54 |
| | **0,999** | 1 532 | 1,06 | 901 | **R 4EL 001 A 14 x 160** 71 A 6 | 7,1 | 5,6 | 5,3 | 4,25 | 34 | 37 |
| | **0,999** | 1 532 | 1,5 | 901 | **R 4EL 002 A 14 x 160** 71 A 6 | 7,1 | 5,6 | 5,3 | 4,25 | 35 | 38 |
| | **0,990** | 1 546 | 2 | 909 | **R 4EL 003 A 14 x 160** 71 A 6 | 9,5 | 7,5 | 7,1 | 5,6 | 47 | 50 |
| | **1,16** | 1 324 | 1,18 | 779 | **R 4EL 001 A 14 x 160** 71 A 6 | 7,1 | 5,6 | 5,3 | 4,25 | 34 | 37 |
| | **1,16** | 1 324 | 1,7 | 779 | **R 4EL 002 A 14 x 160** 71 A 6 | 7,1 | 5,6 | 5,3 | 4,25 | 35 | 38 |
| | **1,15** | 1 336 | 2,36 | 786 | **R 4EL 003 A 14 x 160** 71 A 6 | 9,5 | 7,5 | 7,1 | 5,6 | 47 | 50 |
| | **1,45** | 1 058 | 1,5 | 622 | **R 4EL 001 A 14 x 160** 71 A 6 | 7,1 | 5,6 | 5,3 | 4,25 | 34 | 37 |
| | **1,45** | 1 058 | 2,12 | 622 | **R 4EL 002 A 14 x 160** 71 A 6 | 7,1 | 5,6 | 5,3 | 4,25 | 35 | 38 |
| | **1,65** | 928 | 1,7 | 546 | **R 4EL 001 A 14 x 160** 71 A 6 | 7,1 | 5,6 | 5,3 | 4,25 | 34 | 37 |
| | **1,65** | 928 | 2 | 546 | **R 4EL 002 A 14 x 160** 71 A 6 | 7,1 | 5,6 | 5,3 | 4,25 | 35 | 38 |
| | **2,02** | 757 | 2,12 | 445 | **R 4EL 001 A 14 x 160** 71 A 6 | 7,1 | 5,6 | 5,3 | 4,25 | 34 | 37 |
| | **2,53** | 604 | 2,5 | 356 | **R 4EL 001 A 14 x 160** 71 A 6 | 7,1 | 5,6 | 5,3 | 4,25 | 34 | 37 |
| | **3,05** | 501 | 3 | 295 | **R 4EL 001 A 14 x 160** 71 A 6 | 7,1 | 5,6 | 5,3 | 4,25 | 34 | 37 |
| | **4,10** | 381 | 3,75 | 219 | **R 3EL 001 A 14 x 160** 71 A 6 | 8 | 6,3 | 6 | 4,75 | 30 | 33 |
| | **4,91** | 318 | 4,25 | 183 | **R 3EL 001 A 14 x 160** 71 A 6 | 8 | 6,3 | 6 | 4,75 | 30 | 33 |
| | **5,25** | 291 | 4,75 | 171 | **R 4EL 001 A 14 x 160** 71 A 6 | 7,1 | 5,6 | 5,3 | 4,25 | 34 | 37 |
| | **5,69** | 275 | 5 | 158 | **R 3EL 001 A 14 x 160** 71 A 6 | 8 | 6,3 | 6 | 4,75 | 30 | 33 |
| | **6,15** | 254 | 5,3 | 146 | **R 3EL 001 A 14 x 160** 71 A 6 | 8 | 6,3 | 6 | 4,75 | 30 | 33 |
| **0,25** | **0,291** | 7 305 | 1,25 | 3 094 | **R 4EL 012 A 14 x 160** 71 B 6 | 16 | 11,8 | 11,8 | 9 | 100 | 102 |
| | **0,308** | 6 897 | 1,5 | 2 921 | **R 4EL 015 A 14 x 160** 71 B 6 | 16 | 11,8 | 11,8 | 9 | 104 | 106 |
| | **0,291** | 7 305 | 1,7 | 3 094 | **R 4EL 018 A 14 x 160** 71 B 6 | 18 | 16 | 14 | 11,8 | 141 | 143 |
| | **0,375** | 5 663 | 0,95 | 2 399 | **R 4EL 006 A 14 x 160** 71 B 6 | 10 | 8 | 7,5 | 6 | 59 | 61 |
| | **0,341** | 6 224 | 1,12 | 2 636 | **R 4EL 009 A 14 x 160** 71 B 6 | 15 | 11,8 | 11,2 | 9 | 89 | 91 |
| | **0,341** | 6 224 | 1,6 | 2 636 | **R 4EL 012 A 14 x 160** 71 B 6 | 16 | 11,8 | 11,8 | 9 | 100 | 102 |
| | **0,341** | 6 224 | 2 | 2 636 | **R 4EL 015 A 14 x 160** 71 B 6 | 16 | 11,8 | 11,8 | 9 | 104 | 106 |
| | **0,420** | 5 065 | 1,5 | 2 145 | **R 4EL 009 A 14 x 160** 71 B 6 | 15 | 11,8 | 11,2 | 9 | 89 | 91 |
| | **0,420** | 5 065 | 2,12 | 2 145 | **R 4EL 012 A 14 x 160** 71 B 6 | 16 | 11,8 | 11,8 | 9 | 100 | 102 |
| | **0,475** | 4 473 | 1,06 | 2 947 | **R 4EL 006 A 14 x 160** 71 A 4 | 8 | 6,3 | 6 | 4,75 | 58 | 60 |
| | **0,452** | 4 696 | 1,32 | 3 094 | **R 4EL 009 A 14 x 160** 71 A 4 | 11,8 | 9,5 | 9 | 7,1 | 88 | 90 |
| | **0,473** | 4 488 | 1,5 | 1 901 | **R 4EL 009 A 14 x 160** 71 B 6 | 15 | 11,8 | 11,2 | 9 | 89 | 91 |
| | **0,452** | 4 696 | 1,9 | 3 094 | **R 4EL 012 A 14 x 160** 71 A 4 | 11,8 | 10 | 9 | 7,5 | 99 | 101 |
| | **0,479** | 4 434 | 2,36 | 2 921 | **R 4EL 015 A 14 x 160** 71 A 4 | 11,8 | 10 | 9 | 7,5 | 103 | 105 |
| | **0,452** | 4 696 | 2,65 | 3 094 | **R 4EL 018 A 14 x 160** 71 A 4 | 16 | 11,8 | 11,8 | 9 | 140 | 142 |
| | **0,584** | 3 640 | 1,06 | 2 399 | **R 4EL 004 A 14 x 160** 71 A 4 | 8 | 6,3 | 6 | 4,75 | 51 | 53 |
| | **0,584** | 3 640 | 1,5 | 2 399 | **R 4EL 006 A 14 x 160** 71 A 4 | 8 | 6,3 | 6 | 4,75 | 58 | 60 |
| | **0,531** | 4 001 | 1,6 | 2 636 | **R 4EL 009 A 14 x 160** 71 A 4 | 11,8 | 9,5 | 9 | 7,1 | 88 | 90 |
| | **0,532** | 3 993 | 1,9 | 1 691 | **R 4EL 009 A 14 x 160** 71 B 6 | 15 | 11,8 | 11,2 | 9 | 89 | 91 |
| | **0,531** | 4 001 | 2,36 | 2 636 | **R 4EL 012 A 14 x 160** 71 A 4 | 11,8 | 10 | 9 | 7,5 | 99 | 101 |
| | **0,531** | 4 001 | 3,15 | 2 636 | **R 4EL 015 A 14 x 160** 71 A 4 | 11,8 | 10 | 9 | 7,5 | 103 | 105 |
| | **0,660** | 3 220 | 1 | 1 364 | **R 4EL 003 A 14 x 160** 71 B 6 | 9,5 | 7,5 | 7,1 | 5,6 | 48 | 50 |
| | **0,669** | 3 174 | 1,4 | 1 344 | **R 4EL 004 A 14 x 160** 71 B 6 | 10 | 8 | 7,5 | 6 | 52 | 54 |
| | **0,669** | 3 174 | 2 | 1 344 | **R 4EL 006 A 14 x 160** 71 B 6 | 10 | 8 | 7,5 | 6 | 59 | 61 |
| | **0,653** | 3 256 | 2,36 | 2 145 | **R 4EL 009 A 14 x 160** 71 A 4 | 11,8 | 9,5 | 9 | 7,1 | 88 | 90 |
| | **0,653** | 3 256 | 3,35 | 2 145 | **R 4EL 012 A 14 x 160** 71 A 4 | 11,8 | 10 | 9 | 7,5 | 99 | 101 |
| | **0,740** | 2 870 | 1,12 | 1 891 | **R 4EL 003 A 14 x 160** 71 A 4 | 7,5 | 6 | 5,6 | 4,5 | 47 | 49 |
| | **0,699** | 3 038 | 1,25 | 2 001 | **R 4EL 004 A 14 x 160** 71 A 4 | 8 | 6,3 | 6 | 4,75 | 51 | 53 |
| | **0,685** | 3 101 | 1,7 | 2 043 | **R 4EL 006 A 14 x 160** 71 A 4 | 8 | 6,3 | 6 | 4,75 | 58 | 60 |
| | **0,736** | 2 885 | 2,12 | 1 901 | **R 4EL 009 A 14 x 160** 71 A 4 | 11,8 | 9,5 | 9 | 7,1 | 88 | 90 |
| | **0,736** | 2 885 | 3 | 1 901 | **R 4EL 012 A 14 x 160** 71 A 4 | 11,8 | 10 | 9 | 7,5 | 99 | 101 |
| | **0,802** | 2 648 | 1,18 | 1 122 | **R 4EL 003 A 14 x 160** 71 B 6 | 9,5 | 7,5 | 7,1 | 5,6 | 48 | 50 |
| | **0,809** | 2 625 | 1,4 | 1 730 | **R 4EL 004 A 14 x 160** 71 A 4 | 8 | 6,3 | 6 | 4,75 | 51 | 53 |
| | **0,802** | 2 648 | 1,7 | 1 122 | **R 4EL 004 A 14 x 160** 71 B 6 | 10 | 8 | 7,5 | 6 | 52 | 54 |
| | **0,809** | 2 625 | 2 | 1 730 | **R 4EL 006 A 14 x 160** 71 A 4 | 8 | 6,3 | 6 | 4,75 | 58 | 60 |
| | **0,802** | 2 648 | 2,36 | 1 122 | **R 4EL 006 A 14 x 160** 71 B 6 | 10 | 8 | 7,5 | 6 | 59 | 61 |
| | **0,782** | 2 717 | 2,8 | 1 790 | **R 4EL 009 A 14 x 160** 71 A 4 | 11,8 | 9,5 | 9 | 7,1 | 88 | 90 |
| | **0,863** | 2 461 | 0,9 | 1 043 | **R 4EL 002 A 14 x 160** 71 B 6 | 7,1 | 5,6 | 5,3 | 4,25 | 36 | 38 |
| | **0,869** | 2 445 | 1,32 | 1 611 | **R 4EL 003 A 14 x 160** 71 A 4 | 7,5 | 6 | 5,6 | 4,5 | 47 | 49 |
| | **0,869** | 2 445 | 1,8 | 1 611 | **R 4EL 004 A 14 x 160** 71 A 4 | 8 | 6,3 | 6 | 4,75 | 51 | 53 |
| | **0,869** | 2 445 | 2,12 | 1 611 | **R 4EL 006 A 14 x 160** 71 A 4 | 8 | 6,3 | 6 | 4,75 | 58 | 60 |
| | **0,828** | 2 567 | 2,8 | 1 691 | **R 4EL 009 A 14 x 160** 71 A 4 | 11,8 | 9,5 | 9 | 7,1 | 88 | 90 |
| | **1,04** | 2 051 | 0,95 | 1 351 | **R 4EL 002 A 14 x 160** 71 A 4 | 5,6 | 4,5 | 4,25 | 3,35 | 35 | 37 |
| | **1,03** | 2 070 | 1,5 | 1 364 | **R 4EL 003 A 14 x 160** 71 A 4 | 7,5 | 6 | 5,6 | 4,5 | 47 | 49 |
| | **1,04** | 2 040 | 2,24 | 1 344 | **R 4EL 004 A 14 x 160** 71 A 4 | 8 | 6,3 | 6 | 4,75 | 51 | 53 |
| | **1,04** | 2 040 | 3,15 | 1 344 | **R 4EL 006 A 14 x 160** 71 A 4 | 8 | 6,3 | 6 | 4,75 | 58 | 60 |

| $P_1$ | $n_2$ | $M_2$ | fs | $i$ | Ød x ØP | $Pt_N$ [kW] $t_{amb}$ = 20°C | | $Pt_N$ [kW] $t_{amb}$ = 40°C | | kg | |
|---|---|---|---|---|---|---|---|---|---|---|---|
| kW | min$^{-1}$ | N m | | | | | | | | HB | HBZ |
| **0,25** | **1,12** | 1 896 | 1,18 | 1 249 | **R 4EL 002 A 14 x 160** 71 A 4 | 5,6 | 4,5 | 4,25 | 3,35 | 35 | 37 |
| | **1,10** | 1 928 | 1,6 | 1 270 | **R 4EL 003 A 14 x 160** 71 A 4 | 7,5 | 6 | 5,6 | 4,5 | 47 | 49 |
| | **1,10** | 1 928 | 2,12 | 1 270 | **R 4EL 004 A 14 x 160** 71 A 4 | 8 | 6,3 | 6 | 4,75 | 51 | 53 |
| | **1,12** | 1 893 | 2,65 | 1 248 | **R 4EL 006 A 14 x 160** 71 A 4 | 8 | 6,3 | 6 | 4,75 | 58 | 60 |
| | **1,16** | 1 825 | 4,75 | 1 202 | **R 4EL 009 A 14 x 160** 71 A 4 | 11,8 | 9,5 | 9 | 7,1 | 88 | 90 |
| | **1,24** | 1 712 | 0,95 | 1 128 | **R 4EL 001 A 14 x 160** 71 A 4 | 5,6 | 4,5 | 4,25 | 3,35 | 34 | 36 |
| | **1,24** | 1 712 | 1,12 | 1 128 | **R 4EL 002 A 14 x 160** 71 A 4 | 5,6 | 4,5 | 4,25 | 3,35 | 35 | 37 |
| | **1,25** | 1 700 | 1,32 | 720 | **R 4EL 002 A 14 x 160** 71 B 6 | 7,1 | 5,6 | 5,3 | 4,25 | 36 | 38 |
| | **1,25** | 1 703 | 1,9 | 1 122 | **R 4EL 003 A 14 x 160** 71 A 4 | 7,5 | 6 | 5,6 | 4,5 | 47 | 49 |
| | **1,25** | 1 703 | 2,65 | 1 122 | **R 4EL 004 A 14 x 160** 71 A 4 | 8 | 6,3 | 6 | 4,75 | 51 | 53 |
| | **1,25** | 1 703 | 3,75 | 1 122 | **R 4EL 006 A 14 x 160** 71 A 4 | 8 | 6,3 | 6 | 4,75 | 58 | 60 |
| | **1,34** | 1 582 | 1 | 1 043 | **R 4EL 001 A 14 x 160** 71 A 4 | 5,6 | 4,5 | 4,25 | 3,35 | 34 | 36 |
| | **1,34** | 1 582 | 1,4 | 1 043 | **R 4EL 002 A 14 x 160** 71 A 4 | 5,6 | 4,5 | 4,25 | 3,35 | 35 | 37 |
| | **1,42** | 1 493 | 2,12 | 984 | **R 4EL 003 A 14 x 160** 71 A 4 | 7,5 | 6 | 5,6 | 4,5 | 47 | 49 |
| | **1,44** | 1 471 | 3 | 970 | **R 4EL 004 A 14 x 160** 71 A 4 | 8 | 6,3 | 6 | 4,75 | 51 | 53 |
| | **1,55** | 1 368 | 1,18 | 901 | **R 4EL 001 A 14 x 160** 71 A 4 | 5,6 | 4,5 | 4,25 | 3,35 | 34 | 36 |
| | **1,55** | 1 368 | 1,6 | 901 | **R 4EL 002 A 14 x 160** 71 A 4 | 5,6 | 4,5 | 4,25 | 3,35 | 35 | 37 |
| | **1,54** | 1 380 | 2,24 | 909 | **R 4EL 003 A 14 x 160** 71 A 4 | 7,5 | 6 | 5,6 | 4,5 | 47 | 49 |
| | **1,53** | 1 390 | 3,15 | 916 | **R 4EL 004 A 14 x 160** 71 A 4 | 8 | 6,3 | 6 | 4,75 | 51 | 53 |
| | **1,80** | 1 182 | 1,32 | 779 | **R 4EL 001 A 14 x 160** 71 A 4 | 5,6 | 4,5 | 4,25 | 3,35 | 34 | 36 |
| | **1,80** | 1 182 | 1,9 | 779 | **R 4EL 002 A 14 x 160** 71 A 4 | 5,6 | 4,5 | 4,25 | 3,35 | 35 | 37 |
| | **1,78** | 1 193 | 2,5 | 786 | **R 4EL 003 A 14 x 160** 71 A 4 | 7,5 | 6 | 5,6 | 4,5 | 47 | 49 |
| | **1,67** | 1 272 | 3,55 | 838 | **R 4EL 004 A 14 x 160** 71 A 4 | 8 | 6,3 | 6 | 4,75 | 51 | 53 |
| | **1,94** | 1 093 | 1,4 | 720 | **R 4EL 001 A 14 x 160** 71 A 4 | 5,6 | 4,5 | 4,25 | 3,35 | 34 | 36 |
| | **1,94** | 1 093 | 2 | 720 | **R 4EL 002 A 14 x 160** 71 A 4 | 5,6 | 4,5 | 4,25 | 3,35 | 35 | 37 |
| | **1,91** | 1 111 | 2,65 | 732 | **R 4EL 003 A 14 x 160** 71 A 4 | 7,5 | 6 | 5,6 | 4,5 | 47 | 49 |
| | **1,91** | 1 111 | 4 | 732 | **R 4EL 004 A 14 x 160** 71 A 4 | 8 | 6,3 | 6 | 4,75 | 51 | 53 |
| | **2,25** | 944 | 1,6 | 622 | **R 4EL 001 A 14 x 160** 71 A 4 | 5,6 | 4,5 | 4,25 | 3,35 | 34 | 36 |
| | **2,25** | 944 | 2,24 | 622 | **R 4EL 002 A 14 x 160** 71 A 4 | 5,6 | 4,5 | 4,25 | 3,35 | 35 | 37 |
| | **2,23** | 953 | 3,15 | 628 | **R 4EL 003 A 14 x 160** 71 A 4 | 7,5 | 6 | 5,6 | 4,5 | 47 | 49 |
| | **2,56** | 829 | 1,8 | 546 | **R 4EL 001 A 14 x 160** 71 A 4 | 5,6 | 4,5 | 4,25 | 3,35 | 34 | 36 |
| | **2,56** | 829 | 2,24 | 546 | **R 4EL 002 A 14 x 160** 71 A 4 | 5,6 | 4,5 | 4,25 | 3,35 | 35 | 37 |
| | **2,47** | 859 | 3,35 | 566 | **R 4EL 003 A 14 x 160** 71 A 4 | 7,5 | 6 | 5,6 | 4,5 | 47 | 49 |
| | **2,82** | 754 | 2 | 497 | **R 4EL 001 A 14 x 160** 71 A 4 | 5,6 | 4,5 | 4,25 | 3,35 | 34 | 36 |
| | **2,82** | 754 | 2,8 | 497 | **R 4EL 002 A 14 x 160** 71 A 4 | 5,6 | 4,5 | 4,25 | 3,35 | 35 | 37 |
| | **3,15** | 676 | 2,12 | 445 | **R 4EL 001 A 14 x 160** 71 A 4 | 5,6 | 4,5 | 4,25 | 3,35 | 34 | 36 |
| | **3,15** | 676 | 3 | 445 | **R 4EL 002 A 14 x 160** 71 A 4 | 5,6 | 4,5 | 4,25 | 3,35 | 35 | 37 |
| | **3,33** | 638 | 2,24 | 420 | **R 4EL 001 A 14 x 160** 71 A 4 | 5,6 | 4,5 | 4,25 | 3,35 | 34 | 36 |
| | **3,33** | 638 | 3,15 | 420 | **R 4EL 002 A 14 x 160** 71 A 4 | 5,6 | 4,5 | 4,25 | 3,35 | 35 | 37 |
| | **3,94** | 540 | 2,65 | 356 | **R 4EL 001 A 14 x 160** 71 A 4 | 5,6 | 4,5 | 4,25 | 3,35 | 34 | 36 |
| | **4,10** | 530 | 2,65 | 219 | **R 3EL 001 A 14 x 160** 71 B 6 | 8 | 6,3 | 6 | 4,75 | 31 | 33 |
| | **3,94** | 540 | 3,55 | 356 | **R 4EL 002 A 14 x 160** 71 A 4 | 5,6 | 4,5 | 4,25 | 3,35 | 35 | 37 |
| | **4,58** | 464 | 3 | 306 | **R 4EL 001 A 14 x 160** 71 A 4 | 5,6 | 4,5 | 4,25 | 3,35 | 34 | 36 |
| | **4,25** | 512 | 2,8 | 212 | **R 3EL 001 A 14 x 160** 71 B 6 | 8 | 6,3 | 6 | 4,75 | 31 | 33 |
| | **4,75** | 447 | 3,15 | 295 | **R 4EL 001 A 14 x 160** 71 A 4 | 5,6 | 4,5 | 4,25 | 3,35 | 34 | 36 |
| | **4,91** | 442 | 3,15 | 183 | **R 3EL 001 A 14 x 160** 71 B 6 | 8 | 6,3 | 6 | 4,75 | 31 | 33 |
| | **5,61** | 378 | 3,55 | 249 | **R 4EL 001 A 14 x 160** 71 A 4 | 5,6 | 4,5 | 4,25 | 3,35 | 34 | 36 |
| | **5,69** | 382 | 3,55 | 158 | **R 3EL 001 A 14 x 160** 71 B 6 | 8 | 6,3 | 6 | 4,75 | 31 | 33 |
| | **6,38** | 341 | 4 | 219 | **R 3EL 001 A 14 x 160** 71 A 4 | 6,3 | 5 | 4,75 | 3,75 | 30 | 32 |
| | **6,61** | 329 | 4 | 212 | **R 3EL 001 A 14 x 160** 71 A 4 | 6,3 | 5 | 4,75 | 3,75 | 30 | 32 |
| | **6,77** | 314 | 4,25 | 207 | **R 4EL 001 A 14 x 160** 71 A 4 | 5,6 | 4,5 | 4,25 | 3,35 | 34 | 36 |
| | **7,64** | 284 | 4,5 | 183 | **R 3EL 001 A 14 x 160** 71 A 4 | 6,3 | 5 | 4,75 | 3,75 | 30 | 32 |
| | **8,17** | 260 | 5 | 171 | **R 4EL 001 A 14 x 160** 71 A 4 | 5,6 | 4,5 | 4,25 | 3,35 | 34 | 36 |
| | **8,85** | 246 | 5 | 158 | **R 3EL 001 A 14 x 160** 71 A 4 | 6,3 | 5 | 4,75 | 3,75 | 30 | 32 |
| | **9,57** | 227 | 5,6 | 146 | **R 3EL 001 A 14 x 160** 71 A 4 | 6,3 | 5 | 4,75 | 3,75 | 30 | 32 |
| | **11,8** | 183 | 5,6 | 76,0 | **R 3EL 001 A 14 x 160** 71 B 6 | 8 | 6,3 | 6 | 4,75 | 31 | 33 |
| **0,37** | **0,308** | 10 210 | 1,06 | 2 921 | **R 4EL 015 A 19 x 200** 80 A 6 | 16 | 11,8 | 11,8 | 9 | 107 | 111 |
| | **0,291** | 10 810 | 1,18 | 3 094 | **R 4EL 018 A 19 x 200** 80 A 6 | 18 | 16 | 14 | 11,8 | 144 | 148 |
| | **0,341** | 9 211 | 1,06 | 2 636 | **R 4EL 012 A 19 x 200** 80 A 6 | 16 | 11,8 | 11,8 | 9 | 103 | 107 |
| | **0,341** | 9 211 | 1,32 | 2 636 | **R 4EL 015 A 19 x 200** 80 A 6 | 16 | 11,8 | 11,8 | 9 | 107 | 111 |
| | **0,341** | 9 211 | 1,5 | 2 636 | **R 4EL 018 A 19 x 200** 80 A 6 | 18 | 16 | 14 | 11,8 | 144 | 148 |
| | **0,379** | 8 306 | 1,8 | 2 377 | **R 4EL 021 A 19 x 200** 80 A 6 | 18 | 16 | 14 | 11,8 | 147 | 151 |
| | **0,420** | 7 496 | 1 | 2 145 | **R 4EL 009 A 19 x 200** 80 A 6 | 15 | 11,8 | 11,2 | 9 | 92 | 96 |
| | **0,420** | 7 496 | 1,4 | 2 145 | **R 4EL 012 A 19 x 200** 80 A 6 | 16 | 11,8 | 11,8 | 9 | 103 | 107 |
| | **0,420** | 7 496 | 1,7 | 2 145 | **R 4EL 015 A 19 x 200** 80 A 6 | 16 | 11,8 | 11,8 | 9 | 107 | 111 |
| | **0,420** | 7 496 | 2 | 2 145 | **R 4EL 018 A 19 x 200** 80 A 6 | 18 | 16 | 14 | 11,8 | 144 | 148 |
| | **0,452** | 6 950 | 0,9 | 3 094 | **R 4EL 009 A 14 x 160** 71 B 4 | 11,8 | 9,5 | 9 | 7,1 | 88 | 91 |
| | **0,452** | 6 950 | 1,32 | 3 094 | **R 4EL 012 A 14 x 160** 71 B 4 | 11,8 | 10 | 9 | 7,5 | 99 | 102 |
| | **0,452** | 6 950 | 1,8 | 3 094 | **R 4EL 018 A 14 x 160** 71 B 4 | 16 | 11,8 | 11,8 | 9 | 140 | 143 |
| | **0,520** | 6 044 | 0,9 | 1 730 | **R 4EL 006 A 19 x 200** 80 A 6 | 10 | 8 | 7,5 | 6 | 62 | 66 |
| | **0,503** | 6 255 | 1,18 | 1 790 | **R 4EL 009 A 19 x 200** 80 A 6 | 15 | 11,8 | 11,2 | 9 | 92 | 96 |
| | **0,492** | 6 386 | 1,7 | 1 827 | **R 4EL 012 A 19 x 200** 80 A 6 | 16 | 11,8 | 11,8 | 9 | 103 | 107 |
| | **0,479** | 6 562 | 1,6 | 2 921 | **R 4EL 015 A 14 x 160** 71 B 4 | 11,8 | 10 | 9 | 7,5 | 103 | 106 |
| | **0,492** | 6 386 | 2 | 1 827 | **R 4EL 015 A 19 x 200** 80 A 6 | 16 | 11,8 | 11,8 | 9 | 107 | 111 |
| | **0,584** | 5 388 | 1 | 2 399 | **R 4EL 006 A 14 x 160** 71 B 4 | 8 | 6,3 | 6 | 4,75 | 58 | 61 |
| | **0,531** | 5 921 | 1,12 | 2 636 | **R 4EL 009 A 14 x 160** 71 B 4 | 11,8 | 9,5 | 9 | 7,1 | 88 | 91 |
| | **0,532** | 5 910 | 1,32 | 1 691 | **R 4EL 009 A 19 x 200** 80 A 6 | 15 | 11,8 | 11,2 | 9 | 92 | 96 |
| | **0,531** | 5 921 | 1,6 | 2 636 | **R 4EL 012 A 14 x 160** 71 B 4 | 11,8 | 10 | 9 | 7,5 | 99 | 102 |
| | **0,532** | 5 910 | 1,8 | 1 691 | **R 4EL 012 A 19 x 200** 80 A 6 | 16 | 11,8 | 11,8 | 9 | 103 | 107 |
| | **0,531** | 5 921 | 2,12 | 2 636 | **R 4EL 015 A 14 x 160** 71 B 4 | 11,8 | 10 | 9 | 7,5 | 103 | 106 |
| | **0,531** | 5 921 | 2,24 | 2 636 | **R 4EL 018 A 14 x 160** 71 B 4 | 16 | 11,8 | 11,8 | 9 | 140 | 143 |
| | **0,589** | 5 340 | 2,8 | 2 377 | **R 4EL 021 A 14 x 160** 71 B 4 | 16 | 11,8 | 11,8 | 9 | 143 | 146 |
| | **0,669** | 4 697 | 0,95 | 1 344 | **R 4EL 004 A 19 x 200** 80 A 6 | 10 | 8 | 7,5 | 6 | 55 | 59 |
| | **0,685** | 4 590 | 1,18 | 2 043 | **R 4EL 006 A 14 x 160** 71 B 4 | 8 | 6,3 | 6 | 4,75 | 58 | 61 |
| | **0,653** | 4 819 | 1,6 | 2 145 | **R 4EL 009 A 14 x 160** 71 B 4 | 11,8 | 9,5 | 9 | 7,1 | 88 | 91 |
| | **0,625** | 5 034 | 1,8 | 1 441 | **R 4EL 009 A 19 x 200** 80 A 6 | 15 | 11,8 | 11,2 | 9 | 92 | 96 |
| | **0,653** | 4 819 | 2,24 | 2 145 | **R 4EL 012 A 14 x 160** 71 B 4 | 11,8 | 10 | 9 | 7,5 | 99 | 102 |
| | **0,653** | 4 819 | 2,65 | 2 145 | **R 4EL 015 A 14 x 160** 71 B 4 | 11,8 | 10 | 9 | 7,5 | 103 | 106 |
| | **0,653** | 4 819 | 3,15 | 2 145 | **R 4EL 018 A 14 x 160** 71 B 4 | 16 | 11,8 | 11,8 | 9 | 140 | 143 |

| $P_1$ | $n_2$ | $M_2$ | fs | $i$ | Ød x ØP | $Pt_N$ [kW] $t_{amb}$ = 20°C | | $t_{amb}$ = 40°C | | kg | |
|---|---|---|---|---|---|---|---|---|---|---|---|
| kW | min$^{-1}$ | N m | | | | | | | | HB | HBZ |
| **0,37** | **0,709** | 4 438 | 0,95 | 1 270 | **R 4EL 004 A 19 x 200** 80 A 6 | 10 | 8 | 7,5 | 6 | 55 | 59 |
| | **0,736** | 4 270 | 1,5 | 1 901 | **R 4EL 009 A 14 x 160** 71 B 4 | 11,8 | 9,5 | 9 | 7,1 | 88 | 91 |
| | **0,749** | 4 201 | 2,12 | 1 202 | **R 4EL 009 A 19 x 200** 80 A 6 | 15 | 11,8 | 11,2 | 9 | 92 | 96 |
| | **0,736** | 4 270 | 2,12 | 1 901 | **R 4EL 012 A 14 x 160** 71 B 4 | 11,8 | 10 | 9 | 7,5 | 99 | 102 |
| | **0,809** | 3 886 | 0,95 | 1 730 | **R 4EL 004 A 14 x 160** 71 B 4 | 8 | 6,3 | 6 | 4,75 | 51 | 54 |
| | **0,802** | 3 920 | 1,12 | 1 122 | **R 4EL 004 A 19 x 200** 80 A 6 | 10 | 8 | 7,5 | 6 | 55 | 59 |
| | **0,809** | 3 886 | 1,4 | 1 730 | **R 4EL 006 A 14 x 160** 71 B 4 | 8 | 6,3 | 6 | 4,75 | 58 | 61 |
| | **0,802** | 3 920 | 1,6 | 1 122 | **R 4EL 006 A 19 x 200** 80 A 6 | 10 | 8 | 7,5 | 6 | 62 | 66 |
| | **0,782** | 4 021 | 1,9 | 1 790 | **R 4EL 009 A 14 x 160** 71 B 4 | 11,8 | 9,5 | 9 | 7,1 | 88 | 91 |
| | **0,792** | 3 969 | 2,24 | 1 136 | **R 4EL 009 A 19 x 200** 80 A 6 | 15 | 11,8 | 11,2 | 9 | 92 | 96 |
| | **0,766** | 4 105 | 2,65 | 1 827 | **R 4EL 012 A 14 x 160** 71 B 4 | 11,8 | 10 | 9 | 7,5 | 99 | 102 |
| | **0,766** | 4 105 | 3 | 1 827 | **R 4EL 015 A 14 x 160** 71 B 4 | 11,8 | 10 | 9 | 7,5 | 103 | 106 |
| | **0,915** | 3 437 | 0,9 | 984 | **R 4EL 003 A 19 x 200** 80 A 6 | 9,5 | 7,5 | 7,1 | 5,6 | 51 | 55 |
| | **0,869** | 3 619 | 1,25 | 1 611 | **R 4EL 004 A 14 x 160** 71 B 4 | 8 | 6,3 | 6 | 4,75 | 51 | 54 |
| | **0,869** | 3 619 | 1,5 | 1 611 | **R 4EL 006 A 14 x 160** 71 B 4 | 8 | 6,3 | 6 | 4,75 | 58 | 61 |
| | **0,928** | 3 388 | 1,9 | 970 | **R 4EL 006 A 19 x 200** 80 A 6 | 10 | 8 | 7,5 | 6 | 62 | 66 |
| | **0,828** | 3 799 | 1,9 | 1 691 | **R 4EL 009 A 14 x 160** 71 B 4 | 11,8 | 9,5 | 9 | 7,1 | 88 | 91 |
| | **0,828** | 3 799 | 2,65 | 1 691 | **R 4EL 012 A 14 x 160** 71 B 4 | 11,8 | 10 | 9 | 7,5 | 99 | 102 |
| | **0,828** | 3 799 | 3,75 | 1 691 | **R 4EL 015 A 14 x 160** 71 B 4 | 11,8 | 10 | 9 | 7,5 | 103 | 106 |
| | **1,03** | 3 063 | 1 | 1 364 | **R 4EL 003 A 14 x 160** 71 B 4 | 7,5 | 6 | 5,6 | 4,5 | 47 | 50 |
| | **1,04** | 3 020 | 1,5 | 1 344 | **R 4EL 004 A 14 x 160** 71 B 4 | 8 | 6,3 | 6 | 4,75 | 51 | 54 |
| | **1,04** | 3 020 | 2,12 | 1 344 | **R 4EL 006 A 14 x 160** 71 B 4 | 8 | 6,3 | 6 | 4,75 | 58 | 61 |
| | **0,972** | 3 236 | 2,8 | 1 441 | **R 4EL 009 A 14 x 160** 71 B 4 | 11,8 | 9,5 | 9 | 7,1 | 88 | 91 |
| | **1,10** | 2 853 | 1,12 | 1 270 | **R 4EL 003 A 14 x 160** 71 B 4 | 7,5 | 6 | 5,6 | 4,5 | 47 | 50 |
| | **1,10** | 2 853 | 1,5 | 1 270 | **R 4EL 004 A 14 x 160** 71 B 4 | 8 | 6,3 | 6 | 4,75 | 51 | 54 |
| | **1,12** | 2 802 | 1,8 | 1 248 | **R 4EL 006 A 14 x 160** 71 B 4 | 8 | 6,3 | 6 | 4,75 | 58 | 61 |
| | **1,07** | 2 928 | 2,12 | 838 | **R 4EL 006 A 19 x 200** 80 A 6 | 10 | 8 | 7,5 | 6 | 62 | 66 |
| | **1,16** | 2 701 | 3,15 | 1 202 | **R 4EL 009 A 14 x 160** 71 B 4 | 11,8 | 9,5 | 9 | 7,1 | 88 | 91 |
| | **1,25** | 2 520 | 1,25 | 1 122 | **R 4EL 003 A 14 x 160** 71 B 4 | 7,5 | 6 | 5,6 | 4,5 | 47 | 50 |
| | **1,25** | 2 520 | 1,8 | 1 122 | **R 4EL 004 A 14 x 160** 71 B 4 | 8 | 6,3 | 6 | 4,75 | 51 | 54 |
| | **1,25** | 2 520 | 2,5 | 1 122 | **R 4EL 006 A 14 x 160** 71 B 4 | 8 | 6,3 | 6 | 4,75 | 58 | 61 |
| | **1,23** | 2 552 | 3,55 | 1 136 | **R 4EL 009 A 14 x 160** 71 B 4 | 11,8 | 9,5 | 9 | 7,1 | 88 | 91 |
| | **1,34** | 2 342 | 0,95 | 1 043 | **R 4EL 002 A 14 x 160** 71 B 4 | 5,6 | 4,5 | 4,25 | 3,35 | 35 | 38 |
| | **1,42** | 2 209 | 1,4 | 984 | **R 4EL 003 A 14 x 160** 71 B 4 | 7,5 | 6 | 5,6 | 4,5 | 47 | 50 |
| | **1,44** | 2 178 | 2,12 | 970 | **R 4EL 004 A 14 x 160** 71 B 4 | 8 | 6,3 | 6 | 4,75 | 51 | 54 |
| | **1,44** | 2 178 | 2,8 | 970 | **R 4EL 006 A 14 x 160** 71 B 4 | 8 | 6,3 | 6 | 4,75 | 58 | 61 |
| | **1,55** | 2 024 | 1,12 | 901 | **R 4EL 002 A 14 x 160** 71 B 4 | 5,6 | 4,5 | 4,25 | 3,35 | 35 | 38 |
| | **1,54** | 2 042 | 1,5 | 909 | **R 4EL 003 A 14 x 160** 71 B 4 | 7,5 | 6 | 5,6 | 4,5 | 47 | 50 |
| | **1,53** | 2 058 | 2,24 | 916 | **R 4EL 004 A 14 x 160** 71 B 4 | 8 | 6,3 | 6 | 4,75 | 51 | 54 |
| | **1,53** | 2 058 | 3 | 916 | **R 4EL 006 A 14 x 160** 71 B 4 | 8 | 6,3 | 6 | 4,75 | 58 | 61 |
| | **1,80** | 1 749 | 0,9 | 779 | **R 4EL 001 A 14 x 160** 71 B 4 | 5,6 | 4,5 | 4,25 | 3,35 | 34 | 37 |
| | **1,80** | 1 749 | 1,25 | 779 | **R 4EL 002 A 14 x 160** 71 B 4 | 5,6 | 4,5 | 4,25 | 3,35 | 35 | 38 |
| | **1,78** | 1 765 | 1,7 | 786 | **R 4EL 003 A 14 x 160** 71 B 4 | 7,5 | 6 | 5,6 | 4,5 | 47 | 50 |
| | **1,67** | 1 882 | 2,36 | 838 | **R 4EL 004 A 14 x 160** 71 B 4 | 8 | 6,3 | 6 | 4,75 | 51 | 54 |
| | **1,67** | 1 882 | 3,15 | 838 | **R 4EL 006 A 14 x 160** 71 B 4 | 8 | 6,3 | 6 | 4,75 | 58 | 61 |
| | **1,94** | 1 617 | 1 | 720 | **R 4EL 001 A 14 x 160** 71 B 4 | 5,6 | 4,5 | 4,25 | 3,35 | 34 | 37 |
| | **1,94** | 1 617 | 1,32 | 720 | **R 4EL 002 A 14 x 160** 71 B 4 | 5,6 | 4,5 | 4,25 | 3,35 | 35 | 38 |
| | **1,91** | 1 644 | 1,8 | 732 | **R 4EL 003 A 14 x 160** 71 B 4 | 7,5 | 6 | 5,6 | 4,5 | 47 | 50 |
| | **1,91** | 1 644 | 2,65 | 732 | **R 4EL 004 A 14 x 160** 71 B 4 | 8 | 6,3 | 6 | 4,75 | 51 | 54 |
| | **1,91** | 1 644 | 3,55 | 732 | **R 4EL 006 A 14 x 160** 71 B 4 | 8 | 6,3 | 6 | 4,75 | 58 | 61 |
| | **2,25** | 1 398 | 1,12 | 622 | **R 4EL 001 A 14 x 160** 71 B 4 | 5,6 | 4,5 | 4,25 | 3,35 | 34 | 37 |
| | **2,25** | 1 398 | 1,5 | 622 | **R 4EL 002 A 14 x 160** 71 B 4 | 5,6 | 4,5 | 4,25 | 3,35 | 35 | 38 |
| | **2,23** | 1 410 | 2,12 | 628 | **R 4EL 003 A 14 x 160** 71 B 4 | 7,5 | 6 | 5,6 | 4,5 | 47 | 50 |
| | **2,29** | 1 372 | 3,15 | 611 | **R 4EL 004 A 14 x 160** 71 B 4 | 8 | 6,3 | 6 | 4,75 | 51 | 54 |
| | **2,56** | 1 227 | 1,25 | 546 | **R 4EL 001 A 14 x 160** 71 B 4 | 5,6 | 4,5 | 4,25 | 3,35 | 34 | 37 |
| | **2,56** | 1 227 | 1,5 | 546 | **R 4EL 002 A 14 x 160** 71 B 4 | 5,6 | 4,5 | 4,25 | 3,35 | 35 | 38 |
| | **2,53** | 1 243 | 1,7 | 356 | **R 4EL 002 A 19 x 200** 80 A 6 | 7,1 | 5,6 | 5,3 | 4,25 | 39 | 43 |
| | **2,47** | 1 272 | 2,24 | 566 | **R 4EL 003 A 14 x 160** 71 B 4 | 7,5 | 6 | 5,6 | 4,5 | 47 | 50 |
| | **2,47** | 1 272 | 3,35 | 566 | **R 4EL 004 A 14 x 160** 71 B 4 | 8 | 6,3 | 6 | 4,75 | 51 | 54 |
| | **2,82** | 1 117 | 1,32 | 497 | **R 4EL 001 A 14 x 160** 71 B 4 | 5,6 | 4,5 | 4,25 | 3,35 | 34 | 37 |
| | **2,82** | 1 117 | 1,9 | 497 | **R 4EL 002 A 14 x 160** 71 B 4 | 5,6 | 4,5 | 4,25 | 3,35 | 35 | 38 |
| | **2,71** | 1 160 | 2,5 | 517 | **R 4EL 003 A 14 x 160** 71 B 4 | 7,5 | 6 | 5,6 | 4,5 | 47 | 50 |
| | **2,71** | 1 160 | 3,55 | 517 | **R 4EL 004 A 14 x 160** 71 B 4 | 8 | 6,3 | 6 | 4,75 | 51 | 54 |
| | **3,15** | 1 000 | 1,5 | 445 | **R 4EL 001 A 14 x 160** 71 B 4 | 5,6 | 4,5 | 4,25 | 3,35 | 34 | 37 |
| | **3,15** | 1 000 | 2 | 445 | **R 4EL 002 A 14 x 160** 71 B 4 | 5,6 | 4,5 | 4,25 | 3,35 | 35 | 38 |
| | **3,09** | 1 016 | 2,8 | 452 | **R 4EL 003 A 14 x 160** 71 B 4 | 7,5 | 6 | 5,6 | 4,5 | 47 | 50 |
| | **3,33** | 944 | 1,5 | 420 | **R 4EL 001 A 14 x 160** 71 B 4 | 5,6 | 4,5 | 4,25 | 3,35 | 34 | 37 |
| | **3,61** | 871 | 1,7 | 249 | **R 4EL 001 A 19 x 200** 80 A 6 | 7,1 | 5,6 | 5,3 | 4,25 | 38 | 42 |
| | **3,33** | 944 | 2,12 | 420 | **R 4EL 002 A 14 x 160** 71 B 4 | 5,6 | 4,5 | 4,25 | 3,35 | 35 | 38 |
| | **3,32** | 947 | 3 | 422 | **R 4EL 003 A 14 x 160** 71 B 4 | 7,5 | 6 | 5,6 | 4,5 | 47 | 50 |
| | **3,94** | 799 | 1,8 | 356 | **R 4EL 001 A 14 x 160** 71 B 4 | 5,6 | 4,5 | 4,25 | 3,35 | 34 | 37 |
| | **4,10** | 784 | 1,8 | 219 | **R 3EL 001 A 19 x 200** 80 A 6 | 8 | 6,3 | 6 | 4,75 | 34 | 38 |
| | **3,94** | 799 | 2,5 | 356 | **R 4EL 002 A 14 x 160** 71 B 4 | 5,6 | 4,5 | 4,25 | 3,35 | 35 | 38 |
| | **3,93** | 801 | 3,35 | 357 | **R 4EL 003 A 14 x 160** 71 B 4 | 7,5 | 6 | 5,6 | 4,5 | 47 | 50 |
| | **4,58** | 687 | 2 | 306 | **R 4EL 001 A 14 x 160** 71 B 4 | 5,6 | 4,5 | 4,25 | 3,35 | 34 | 37 |
| | **4,25** | 757 | 1,8 | 212 | **R 3EL 001 A 19 x 200** 80 A 6 | 8 | 6,3 | 6 | 4,75 | 34 | 38 |
| | **4,58** | 687 | 2,8 | 306 | **R 4EL 002 A 14 x 160** 71 B 4 | 5,6 | 4,5 | 4,25 | 3,35 | 35 | 38 |
| | **4,75** | 662 | 2,12 | 295 | **R 4EL 001 A 14 x 160** 71 B 4 | 5,6 | 4,5 | 4,25 | 3,35 | 34 | 37 |
| | **4,91** | 654 | 2,12 | 183 | **R 3EL 001 A 19 x 200** 80 A 6 | 8 | 6,3 | 6 | 4,75 | 34 | 38 |
| | **4,75** | 662 | 2,8 | 295 | **R 4EL 002 A 14 x 160** 71 B 4 | 5,6 | 4,5 | 4,25 | 3,35 | 35 | 38 |
| | **5,61** | 560 | 2,36 | 249 | **R 4EL 001 A 14 x 160** 71 B 4 | 5,6 | 4,5 | 4,25 | 3,35 | 34 | 37 |
| | **5,69** | 565 | 2,36 | 158 | **R 3EL 001 A 19 x 200** 80 A 6 | 8 | 6,3 | 6 | 4,75 | 34 | 38 |
| | **5,61** | 560 | 3,35 | 249 | **R 4EL 002 A 14 x 160** 71 B 4 | 5,6 | 4,5 | 4,25 | 3,35 | 35 | 38 |
| | **6,38** | 504 | 2,65 | 219 | **R 3EL 001 A 14 x 160** 71 B 4 | 6,3 | 5 | 4,75 | 3,75 | 30 | 33 |
| | **6,38** | 504 | 3,55 | 219 | **R 3EL 002 A 14 x 160** 71 B 4 | 6,3 | 5 | 4,75 | 3,75 | 31 | 34 |
| | **6,61** | 487 | 2,65 | 212 | **R 3EL 001 A 14 x 160** 71 B 4 | 6,3 | 5 | 4,75 | 3,75 | 30 | 33 |
| | **6,77** | 464 | 2,8 | 207 | **R 4EL 001 A 14 x 160** 71 B 4 | 5,6 | 4,5 | 4,25 | 3,35 | 34 | 37 |
| | **6,97** | 461 | 3,15 | 201 | **R 3EL 002 A 14 x 160** 71 B 4 | 6,3 | 5 | 4,75 | 3,75 | 31 | 34 |
| | **7,64** | 421 | 3 | 183 | **R 3EL 001 A 14 x 160** 71 B 4 | 6,3 | 5 | 4,75 | 3,75 | 30 | 33 |
| | **8,17** | 385 | 3,35 | 171 | **R 4EL 001 A 14 x 160** 71 B 4 | 5,6 | 4,5 | 4,25 | 3,35 | 34 | 37 |
| | **8,85** | 364 | 3,55 | 158 | **R 3EL 001 A 14 x 160** 71 B 4 | 6,3 | 5 | 4,75 | 3,75 | 30 | 33 |
| | **9,57** | 336 | 3,75 | 146 | **R 3EL 001 A 14 x 160** 71 B 4 | 6,3 | 5 | 4,75 | 3,75 | 30 | 33 |
| | **11,1** | 290 | 4,25 | 126 | **R 3EL 001 A 14 x 160** 71 B 4 | 6,3 | 5 | 4,75 | 3,75 | 30 | 33 |

| $P_1$ | $n_2$ | $M_2$ | fs | $i$ | Ød x ØP | | | | | $Pt_N$ [kW] $t_{amb}$ = 20°C | | $Pt_N$ [kW] $t_{amb}$ = 40°C | | kg | |
|---|---|---|---|---|---|---|---|---|---|---|---|---|---|---|---|
| kW | min$^{-1}$ | N m | | | | | | | | | | | | HB | HBZ |
| **0,37** | **13,1** | 246 | 5 | 107 | **R** | **3EL** | **001 A** | **14 x 160** | 71 B 4 | 6,3 | 5 | 4,75 | 3,75 | 30 | 33 |
| | **13,9** | 232 | 5,3 | 101 | **R** | **3EL** | **001 A** | **14 x 160** | 71 B 4 | 6,3 | 5 | 4,75 | 3,75 | 30 | 33 |
| | **15,0** | 214 | 5,6 | 59,9 | **R** | **3EL** | **001 A** | **19 x 200** | 80 A 6 | 8 | 6,3 | 6 | 4,75 | 34 | 38 |
| | **17,0** | 196 | 4 | 53,1 | **R** | **2EL** | **001 A** | **19 x 200** | 80 A 6 | 10,6 | 8,5 | 8 | 6,3 | 30 | 34 |
| **0,55** | **0,341** | 13 690 | 0,9 | 2 636 | **R** | **4EL** | **015 A** | **19 x 200** | 80 B 6 | 16 | 11,8 | 11,8 | 9 | 108 | 112 |
| | **0,341** | 13 690 | 1 | 2 636 | **R** | **4EL** | **018 A** | **19 x 200** | 80 B 6 | 18 | 16 | 14 | 11,8 | 145 | 149 |
| | **0,379** | 12 350 | 1,18 | 2 377 | **R** | **4EL** | **021 A** | **19 x 200** | 80 B 6 | 18 | 16 | 14 | 11,8 | 148 | 152 |
| | **0,385** | 12 140 | 2,24 | 2 338 | **R** | **4EL** | **030 A** | **19 x 200** | 80 B 6 | 21,2 | 17 | 16 | 13,2 | 186 | 190 |
| | **0,420** | 11 140 | 0,95 | 2 145 | **R** | **4EL** | **012 A** | **19 x 200** | 80 B 6 | 16 | 11,8 | 11,8 | 9 | 104 | 108 |
| | **0,420** | 11 140 | 1,12 | 2 145 | **R** | **4EL** | **015 A** | **19 x 200** | 80 B 6 | 16 | 11,8 | 11,8 | 9 | 108 | 112 |
| | **0,420** | 11 140 | 1,32 | 2 145 | **R** | **4EL** | **018 A** | **19 x 200** | 80 B 6 | 18 | 16 | 14 | 11,8 | 145 | 149 |
| | **0,420** | 11 140 | 1,6 | 2 145 | **R** | **4EL** | **021 A** | **19 x 200** | 80 B 6 | 18 | 16 | 14 | 11,8 | 148 | 152 |
| | **0,473** | 9 874 | 0,95 | 1 901 | **R** | **4EL** | **012 A** | **19 x 200** | 80 B 6 | 16 | 11,8 | 11,8 | 9 | 104 | 108 |
| | **0,479** | 9 754 | 1,06 | 2 921 | **R** | **4EL** | **015 A** | **14 x 160** | 71 C 4 | 11,8 | 10 | 9 | 7,5 | 104 | 107 |
| | **0,479** | 9 754 | 1,06 | 2 921 | **R** | **4EL** | **015 A** | **19 x 200** | 80 A 4 | 11,8 | 10 | 9 | 7,5 | 106 | 110 |
| | **0,452** | 10 330 | 1,18 | 3 094 | **R** | **4EL** | **018 A** | **14 x 160** | 71 C 4 | 16 | 11,8 | 11,8 | 9 | 141 | 144 |
| | **0,452** | 10 330 | 1,18 | 3 094 | **R** | **4EL** | **018 A** | **19 x 200** | 80 A 4 | 16 | 11,8 | 11,8 | 9 | 143 | 147 |
| | **0,473** | 9 882 | 2,8 | 1 902 | **R** | **4EL** | **030 A** | **19 x 200** | 80 B 6 | 21,2 | 17 | 16 | 13,2 | 186 | 190 |
| | **0,492** | 9 492 | 1,12 | 1 827 | **R** | **4EL** | **012 A** | **19 x 200** | 80 B 6 | 16 | 11,8 | 11,8 | 9 | 104 | 108 |
| | **0,492** | 9 492 | 1,32 | 1 827 | **R** | **4EL** | **015 A** | **19 x 200** | 80 B 6 | 16 | 11,8 | 11,8 | 9 | 108 | 112 |
| | **0,503** | 9 298 | 1,6 | 1 790 | **R** | **4EL** | **018 A** | **19 x 200** | 80 B 6 | 18 | 16 | 14 | 11,8 | 145 | 149 |
| | **0,492** | 9 492 | 1,9 | 1 827 | **R** | **4EL** | **021 A** | **19 x 200** | 80 B 6 | 18 | 16 | 14 | 11,8 | 148 | 152 |
| | **0,538** | 8 687 | 4,5 | 1 673 | **R** | **4EL** | **042 A** | **19 x 200** | 80 B 6 | 26,5 | 21,2 | 20 | 16 | 244 | 248 |
| | **0,531** | 8 802 | 1,06 | 2 636 | **R** | **4EL** | **012 A** | **14 x 160** | 71 C 4 | 11,8 | 10 | 9 | 7,5 | 100 | 103 |
| | **0,531** | 8 802 | 1,06 | 2 636 | **R** | **4EL** | **012 A** | **19 x 200** | 80 A 4 | 11,8 | 10 | 9 | 7,5 | 102 | 106 |
| | **0,531** | 8 802 | 1,4 | 2 636 | **R** | **4EL** | **015 A** | **14 x 160** | 71 C 4 | 11,8 | 10 | 9 | 7,5 | 104 | 107 |
| | **0,531** | 8 802 | 1,4 | 2 636 | **R** | **4EL** | **015 A** | **19 x 200** | 80 A 4 | 11,8 | 10 | 9 | 7,5 | 106 | 110 |
| | **0,532** | 8 784 | 1,7 | 1 691 | **R** | **4EL** | **015 A** | **19 x 200** | 80 B 6 | 16 | 11,8 | 11,8 | 9 | 108 | 112 |
| | **0,531** | 8 802 | 1,5 | 2 636 | **R** | **4EL** | **018 A** | **14 x 160** | 71 C 4 | 16 | 11,8 | 11,8 | 9 | 141 | 144 |
| | **0,531** | 8 802 | 1,5 | 2 636 | **R** | **4EL** | **018 A** | **19 x 200** | 80 A 4 | 16 | 11,8 | 11,8 | 9 | 143 | 147 |
| | **0,590** | 7 921 | 1,9 | 1 525 | **R** | **4EL** | **018 A** | **19 x 200** | 80 B 6 | 18 | 16 | 14 | 11,8 | 145 | 149 |
| | **0,589** | 7 937 | 1,9 | 2 377 | **R** | **4EL** | **021 A** | **19 x 200** | 80 A 4 | 16 | 11,8 | 11,8 | 9 | 146 | 150 |
| | **0,599** | 7 806 | 3,15 | 2 338 | **R** | **4EL** | **030 A** | **19 x 200** | 80 A 4 | 17 | 14 | 13,2 | 10,6 | 184 | 188 |
| | **0,669** | 6 983 | 0,9 | 1 344 | **R** | **4EL** | **006 A** | **19 x 200** | 80 B 6 | 10 | 8 | 7,5 | 6 | 63 | 67 |
| | **0,653** | 7 163 | 1,06 | 2 145 | **R** | **4EL** | **009 A** | **14 x 160** | 71 C 4 | 11,8 | 9,5 | 9 | 7,1 | 89 | 92 |
| | **0,653** | 7 163 | 1,06 | 2 145 | **R** | **4EL** | **009 A** | **19 x 200** | 80 A 4 | 11,8 | 9,5 | 9 | 7,1 | 91 | 95 |
| | **0,653** | 7 163 | 1,5 | 2 145 | **R** | **4EL** | **012 A** | **14 x 160** | 71 C 4 | 11,8 | 10 | 9 | 7,5 | 100 | 103 |
| | **0,653** | 7 163 | 1,5 | 2 145 | **R** | **4EL** | **012 A** | **19 x 200** | 80 A 4 | 11,8 | 10 | 9 | 7,5 | 102 | 106 |
| | **0,653** | 7 163 | 1,7 | 2 145 | **R** | **4EL** | **015 A** | **14 x 160** | 71 C 4 | 11,8 | 10 | 9 | 7,5 | 104 | 107 |
| | **0,653** | 7 163 | 1,7 | 2 145 | **R** | **4EL** | **015 A** | **19 x 200** | 80 A 4 | 11,8 | 10 | 9 | 7,5 | 106 | 110 |
| | **0,625** | 7 484 | 2 | 1 441 | **R** | **4EL** | **015 A** | **19 x 200** | 80 B 6 | 16 | 11,8 | 11,8 | 9 | 108 | 112 |
| | **0,653** | 7 163 | 2,12 | 2 145 | **R** | **4EL** | **018 A** | **19 x 200** | 80 A 4 | 16 | 11,8 | 11,8 | 9 | 143 | 147 |
| | **0,653** | 7 163 | 2,5 | 2 145 | **R** | **4EL** | **021 A** | **19 x 200** | 80 A 4 | 16 | 11,8 | 11,8 | 9 | 146 | 150 |
| | **0,736** | 6 348 | 1 | 1 901 | **R** | **4EL** | **009 A** | **14 x 160** | 71 C 4 | 11,8 | 9,5 | 9 | 7,1 | 89 | 92 |
| | **0,736** | 6 348 | 1 | 1 901 | **R** | **4EL** | **009 A** | **19 x 200** | 80 A 4 | 11,8 | 9,5 | 9 | 7,1 | 91 | 95 |
| | **0,749** | 6 245 | 1,4 | 1 202 | **R** | **4EL** | **009 A** | **19 x 200** | 80 B 6 | 15 | 11,8 | 11,2 | 9 | 93 | 97 |
| | **0,736** | 6 348 | 1,4 | 1 901 | **R** | **4EL** | **012 A** | **14 x 160** | 71 C 4 | 11,8 | 10 | 9 | 7,5 | 100 | 103 |
| | **0,736** | 6 348 | 1,4 | 1 901 | **R** | **4EL** | **012 A** | **19 x 200** | 80 A 4 | 11,8 | 10 | 9 | 7,5 | 102 | 106 |
| | **0,715** | 6 539 | 1,6 | 1 259 | **R** | **4EL** | **012 A** | **19 x 200** | 80 B 6 | 16 | 11,8 | 11,8 | 9 | 104 | 108 |
| | **0,710** | 6 581 | 1,9 | 1 267 | **R** | **4EL** | **015 A** | **19 x 200** | 80 B 6 | 16 | 11,8 | 11,8 | 9 | 108 | 112 |
| | **0,736** | 6 353 | 4,5 | 1 902 | **R** | **4EL** | **030 A** | **19 x 200** | 80 A 4 | 17 | 14 | 13,2 | 10,6 | 184 | 188 |
| | **0,809** | 5 776 | 0,9 | 1 730 | **R** | **4EL** | **006 A** | **14 x 160** | 71 C 4 | 8 | 6,3 | 6 | 4,75 | 59 | 62 |
| | **0,809** | 5 776 | 0,9 | 1 730 | **R** | **4EL** | **006 A** | **19 x 200** | 80 A 4 | 8 | 6,3 | 6 | 4,75 | 61 | 65 |
| | **0,802** | 5 827 | 1,06 | 1 122 | **R** | **4EL** | **006 A** | **19 x 200** | 80 B 6 | 10 | 8 | 7,5 | 6 | 63 | 67 |
| | **0,782** | 5 977 | 1,25 | 1 790 | **R** | **4EL** | **009 A** | **14 x 160** | 71 C 4 | 11,8 | 9,5 | 9 | 7,1 | 89 | 92 |
| | **0,782** | 5 977 | 1,25 | 1 790 | **R** | **4EL** | **009 A** | **19 x 200** | 80 A 4 | 11,8 | 9,5 | 9 | 7,1 | 91 | 95 |
| | **0,792** | 5 900 | 1,5 | 1 136 | **R** | **4EL** | **009 A** | **19 x 200** | 80 B 6 | 15 | 11,8 | 11,2 | 9 | 93 | 97 |
| | **0,766** | 6 102 | 1,7 | 1 827 | **R** | **4EL** | **012 A** | **14 x 160** | 71 C 4 | 11,8 | 10 | 9 | 7,5 | 100 | 103 |
| | **0,766** | 6 102 | 1,7 | 1 827 | **R** | **4EL** | **012 A** | **19 x 200** | 80 A 4 | 11,8 | 10 | 9 | 7,5 | 102 | 106 |
| | **0,768** | 6 090 | 2 | 1 172 | **R** | **4EL** | **012 A** | **19 x 200** | 80 B 6 | 16 | 11,8 | 11,8 | 9 | 104 | 108 |
| | **0,766** | 6 102 | 2 | 1 827 | **R** | **4EL** | **015 A** | **19 x 200** | 80 A 4 | 11,8 | 10 | 9 | 7,5 | 106 | 110 |
| | **0,782** | 5 977 | 2,5 | 1 790 | **R** | **4EL** | **018 A** | **19 x 200** | 80 A 4 | 16 | 11,8 | 11,8 | 9 | 143 | 147 |
| | **0,766** | 6 102 | 3 | 1 827 | **R** | **4EL** | **021 A** | **19 x 200** | 80 A 4 | 16 | 11,8 | 11,8 | 9 | 146 | 150 |
| | **0,928** | 5 036 | 0,9 | 970 | **R** | **4EL** | **004 A** | **19 x 200** | 80 B 6 | 10 | 8 | 7,5 | 6 | 56 | 60 |
| | **0,869** | 5 379 | 1 | 1 611 | **R** | **4EL** | **006 A** | **14 x 160** | 71 C 4 | 8 | 6,3 | 6 | 4,75 | 59 | 62 |
| | **0,869** | 5 379 | 1 | 1 611 | **R** | **4EL** | **006 A** | **19 x 200** | 80 A 4 | 8 | 6,3 | 6 | 4,75 | 61 | 65 |
| | **0,928** | 5 036 | 1,25 | 970 | **R** | **4EL** | **006 A** | **19 x 200** | 80 B 6 | 10 | 8 | 7,5 | 6 | 63 | 67 |
| | **0,828** | 5 647 | 1,25 | 1 691 | **R** | **4EL** | **009 A** | **14 x 160** | 71 C 4 | 11,8 | 9,5 | 9 | 7,1 | 89 | 92 |
| | **0,828** | 5 647 | 1,25 | 1 691 | **R** | **4EL** | **009 A** | **19 x 200** | 80 A 4 | 11,8 | 9,5 | 9 | 7,1 | 91 | 95 |
| | **0,901** | 5 188 | 1,7 | 999 | **R** | **4EL** | **009 A** | **19 x 200** | 80 B 6 | 15 | 11,8 | 11,2 | 9 | 93 | 97 |
| | **0,828** | 5 647 | 1,8 | 1 691 | **R** | **4EL** | **012 A** | **14 x 160** | 71 C 4 | 11,8 | 10 | 9 | 7,5 | 100 | 103 |
| | **0,828** | 5 647 | 1,8 | 1 691 | **R** | **4EL** | **012 A** | **19 x 200** | 80 A 4 | 11,8 | 10 | 9 | 7,5 | 102 | 106 |
| | **0,901** | 5 188 | 2,36 | 999 | **R** | **4EL** | **012 A** | **19 x 200** | 80 B 6 | 16 | 11,8 | 11,8 | 9 | 104 | 108 |
| | **0,828** | 5 647 | 2,5 | 1 691 | **R** | **4EL** | **015 A** | **19 x 200** | 80 A 4 | 11,8 | 10 | 9 | 7,5 | 106 | 110 |
| | **0,918** | 5 092 | 3 | 1 525 | **R** | **4EL** | **018 A** | **19 x 200** | 80 A 4 | 16 | 11,8 | 11,8 | 9 | 143 | 147 |
| | **1,04** | 4 489 | 1 | 1 344 | **R** | **4EL** | **004 A** | **14 x 160** | 71 C 4 | 8 | 6,3 | 6 | 4,75 | 52 | 55 |
| | **1,04** | 4 489 | 1 | 1 344 | **R** | **4EL** | **004 A** | **19 x 200** | 80 A 4 | 8 | 6,3 | 6 | 4,75 | 54 | 58 |
| | **1,04** | 4 489 | 1,4 | 1 344 | **R** | **4EL** | **006 A** | **14 x 160** | 71 C 4 | 8 | 6,3 | 6 | 4,75 | 59 | 62 |
| | **1,04** | 4 489 | 1,4 | 1 344 | **R** | **4EL** | **006 A** | **19 x 200** | 80 A 4 | 8 | 6,3 | 6 | 4,75 | 61 | 65 |
| | **0,972** | 4 811 | 1,9 | 1 441 | **R** | **4EL** | **009 A** | **19 x 200** | 80 A 4 | 11,8 | 9,5 | 9 | 7,1 | 91 | 95 |
| | **0,972** | 4 811 | 2,36 | 1 441 | **R** | **4EL** | **012 A** | **19 x 200** | 80 A 4 | 11,8 | 10 | 9 | 7,5 | 102 | 106 |
| | **0,972** | 4 811 | 3,15 | 1 441 | **R** | **4EL** | **015 A** | **19 x 200** | 80 A 4 | 11,8 | 10 | 9 | 7,5 | 106 | 110 |
| | **1,10** | 4 241 | 1 | 1 270 | **R** | **4EL** | **004 A** | **14 x 160** | 71 C 4 | 8 | 6,3 | 6 | 4,75 | 52 | 55 |
| | **1,10** | 4 241 | 1 | 1 270 | **R** | **4EL** | **004 A** | **19 x 200** | 80 A 4 | 8 | 6,3 | 6 | 4,75 | 54 | 58 |
| | **1,12** | 4 166 | 1,18 | 1 248 | **R** | **4EL** | **006 A** | **14 x 160** | 71 C 4 | 8 | 6,3 | 6 | 4,75 | 59 | 62 |
| | **1,12** | 4 166 | 1,18 | 1 248 | **R** | **4EL** | **006 A** | **19 x 200** | 80 A 4 | 8 | 6,3 | 6 | 4,75 | 61 | 65 |
| | **1,07** | 4 352 | 1,4 | 838 | **R** | **4EL** | **006 A** | **19 x 200** | 80 B 6 | 10 | 8 | 7,5 | 6 | 63 | 67 |
| | **1,16** | 4 015 | 2,12 | 1 202 | **R** | **4EL** | **009 A** | **19 x 200** | 80 A 4 | 11,8 | 9,5 | 9 | 7,1 | 91 | 95 |
| | **1,11** | 4 204 | 2,36 | 1 259 | **R** | **4EL** | **012 A** | **19 x 200** | 80 A 4 | 11,8 | 10 | 9 | 7,5 | 102 | 106 |
| | **1,11** | 4 230 | 2,8 | 1 267 | **R** | **4EL** | **015 A** | **19 x 200** | 80 A 4 | 11,8 | 10 | 9 | 7,5 | 106 | 110 |
| | **1,25** | 3 746 | 1,18 | 1 122 | **R** | **4EL** | **004 A** | **14 x 160** | 71 C 4 | 8 | 6,3 | 6 | 4,75 | 52 | 55 |
| | **1,25** | 3 746 | 1,18 | 1 122 | **R** | **4EL** | **004 A** | **19 x 200** | 80 A 4 | 8 | 6,3 | 6 | 4,75 | 54 | 58 |
| | **1,25** | 3 746 | 1,7 | 1 122 | **R** | **4EL** | **006 A** | **14 x 160** | 71 C 4 | 8 | 6,3 | 6 | 4,75 | 59 | 62 |
| | **1,25** | 3 746 | 1,7 | 1 122 | **R** | **4EL** | **006 A** | **19 x 200** | 80 A 4 | 8 | 6,3 | 6 | 4,75 | 61 | 65 |
| | **1,23** | 3 793 | 2,36 | 1 136 | **R** | **4EL** | **009 A** | **19 x 200** | 80 A 4 | 11,8 | 9,5 | 9 | 7,1 | 91 | 95 |
| | **1,19** | 3 915 | 3 | 1 172 | **R** | **4EL** | **012 A** | **19 x 200** | 80 A 4 | 11,8 | 10 | 9 | 7,5 | 102 | 106 |
| | **1,42** | 3 284 | 0,95 | 984 | **R** | **4EL** | **003 A** | **14 x 160** | 71 C 4 | 7,5 | 6 | 5,6 | 4,5 | 48 | 51 |
| | **1,42** | 3 284 | 0,95 | 984 | **R** | **4EL** | **003 A** | **19 x 200** | 80 A 4 | 7,5 | 6 | 5,6 | 4,5 | 50 | 54 |
| | **1,44** | 3 237 | 1,4 | 970 | **R** | **4EL** | **004 A** | **14 x 160** | 71 C 4 | 8 | 6,3 | 6 | 4,75 | 52 | 55 |
| | **1,44** | 3 237 | 1,4 | 970 | **R** | **4EL** | **004 A** | **19 x 200** | 80 A 4 | 8 | 6,3 | 6 | 4,75 | 54 | 58 |
| | **1,44** | 3 237 | 1,9 | 970 | **R** | **4EL** | **006 A** | **19 x 200** | 80 A 4 | 8 | 6,3 | 6 | 4,75 | 61 | 65 |
| | **1,40** | 3 335 | 2,5 | 999 | **R** | **4EL** | **009 A** | **19 x 200** | 80 A 4 | 11,8 | 9,5 | 9 | 7,1 | 91 | 95 |
| | **1,40** | 3 335 | 3,55 | 999 | **R** | **4EL** | **012 A** | **19 x 200** | 80 A 4 | 11,8 | 10 | 9 | 7,5 | 102 | 106 |

| $P_1$ | $n_2$ | $M_2$ | fs | $i$ | Ød x ØP | | | | $Pt_N$ [kW] $t_{amb}$ = 20°C | | $t_{amb}$ = 40°C | | kg | |
|---|---|---|---|---|---|---|---|---|---|---|---|---|---|---|
| kW | min$^{-1}$ | N m | | | | | | | | | | | HB | HBZ |
| **0,55** | **1,54** | 3 036 | 1 | 909 | **R** | **4EL** | **003 A** | **14 x 160** | 71 C 4 | 7,5 | 6 | 5,6 | 4,5 | 48 | 51 |
| | **1,54** | 3 036 | 1 | 909 | **R** | **4EL** | **003 A** | **19 x 200** | 80 A 4 | 7,5 | 6 | 5,6 | 4,5 | 50 | 54 |
| | **1,53** | 3 059 | 1,5 | 916 | **R** | **4EL** | **004 A** | **14 x 160** | 71 C 4 | 8 | 6,3 | 6 | 4,75 | 52 | 55 |
| | **1,53** | 3 059 | 1,5 | 916 | **R** | **4EL** | **004 A** | **19 x 200** | 80 A 4 | 8 | 6,3 | 6 | 4,75 | 54 | 58 |
| | **1,53** | 3 059 | 2 | 916 | **R** | **4EL** | **006 A** | **19 x 200** | 80 A 4 | 8 | 6,3 | 6 | 4,75 | 61 | 65 |
| | **1,51** | 3 087 | 3 | 924 | **R** | **4EL** | **009 A** | **19 x 200** | 80 A 4 | 11,8 | 9,5 | 9 | 7,1 | 91 | 95 |
| | **1,78** | 2 624 | 1,18 | 786 | **R** | **4EL** | **003 A** | **14 x 160** | 71 C 4 | 7,5 | 6 | 5,6 | 4,5 | 48 | 51 |
| | **1,78** | 2 624 | 1,18 | 786 | **R** | **4EL** | **003 A** | **19 x 200** | 80 A 4 | 7,5 | 6 | 5,6 | 4,5 | 50 | 54 |
| | **1,67** | 2 798 | 1,6 | 838 | **R** | **4EL** | **004 A** | **14 x 160** | 71 C 4 | 8 | 6,3 | 6 | 4,75 | 52 | 55 |
| | **1,67** | 2 798 | 1,6 | 838 | **R** | **4EL** | **004 A** | **19 x 200** | 80 A 4 | 8 | 6,3 | 6 | 4,75 | 54 | 58 |
| | **1,67** | 2 798 | 2,12 | 838 | **R** | **4EL** | **006 A** | **19 x 200** | 80 A 4 | 8 | 6,3 | 6 | 4,75 | 61 | 65 |
| | **1,78** | 2 630 | 3,35 | 788 | **R** | **4EL** | **009 A** | **19 x 200** | 80 A 4 | 11,8 | 9,5 | 9 | 7,1 | 91 | 95 |
| | **1,94** | 2 404 | 0,9 | 720 | **R** | **4EL** | **002 A** | **14 x 160** | 71 C 4 | 5,6 | 4,5 | 4,25 | 3,35 | 36 | 39 |
| | **1,94** | 2 404 | 0,9 | 720 | **R** | **4EL** | **002 A** | **19 x 200** | 80 A 4 | 5,6 | 4,5 | 4,25 | 3,35 | 38 | 42 |
| | **1,91** | 2 444 | 1,25 | 732 | **R** | **4EL** | **003 A** | **14 x 160** | 71 C 4 | 7,5 | 6 | 5,6 | 4,5 | 48 | 51 |
| | **1,91** | 2 444 | 1,25 | 732 | **R** | **4EL** | **003 A** | **19 x 200** | 80 A 4 | 7,5 | 6 | 5,6 | 4,5 | 50 | 54 |
| | **1,91** | 2 444 | 1,8 | 732 | **R** | **4EL** | **004 A** | **14 x 160** | 71 C 4 | 8 | 6,3 | 6 | 4,75 | 52 | 55 |
| | **1,91** | 2 444 | 1,8 | 732 | **R** | **4EL** | **004 A** | **19 x 200** | 80 A 4 | 8 | 6,3 | 6 | 4,75 | 54 | 58 |
| | **1,91** | 2 444 | 2,5 | 732 | **R** | **4EL** | **006 A** | **19 x 200** | 80 A 4 | 8 | 6,3 | 6 | 4,75 | 61 | 65 |
| | **1,94** | 2 405 | 3,35 | 720 | **R** | **4EL** | **009 A** | **19 x 200** | 80 A 4 | 11,8 | 9,5 | 9 | 7,1 | 91 | 95 |
| | **2,25** | 2 077 | 1,06 | 622 | **R** | **4EL** | **002 A** | **14 x 160** | 71 C 4 | 5,6 | 4,5 | 4,25 | 3,35 | 36 | 39 |
| | **2,25** | 2 077 | 1,06 | 622 | **R** | **4EL** | **002 A** | **19 x 200** | 80 A 4 | 5,6 | 4,5 | 4,25 | 3,35 | 38 | 42 |
| | **2,23** | 2 096 | 1,4 | 628 | **R** | **4EL** | **003 A** | **14 x 160** | 71 C 4 | 7,5 | 6 | 5,6 | 4,5 | 48 | 51 |
| | **2,23** | 2 096 | 1,4 | 628 | **R** | **4EL** | **003 A** | **19 x 200** | 80 A 4 | 7,5 | 6 | 5,6 | 4,5 | 50 | 54 |
| | **2,29** | 2 039 | 2,12 | 611 | **R** | **4EL** | **004 A** | **19 x 200** | 80 A 4 | 8 | 6,3 | 6 | 4,75 | 54 | 58 |
| | **2,29** | 2 039 | 2,8 | 611 | **R** | **4EL** | **006 A** | **19 x 200** | 80 A 4 | 8 | 6,3 | 6 | 4,75 | 61 | 65 |
| | **2,56** | 1 823 | 1 | 546 | **R** | **4EL** | **002 A** | **14 x 160** | 71 C 4 | 5,6 | 4,5 | 4,25 | 3,35 | 36 | 39 |
| | **2,56** | 1 823 | 1 | 546 | **R** | **4EL** | **002 A** | **19 x 200** | 80 A 4 | 5,6 | 4,5 | 4,25 | 3,35 | 38 | 42 |
| | **2,53** | 1 847 | 1,12 | 356 | **R** | **4EL** | **002 A** | **19 x 200** | 80 B 6 | 7,1 | 5,6 | 5,3 | 4,25 | 40 | 44 |
| | **2,47** | 1 891 | 1,5 | 566 | **R** | **4EL** | **003 A** | **14 x 160** | 71 C 4 | 7,5 | 6 | 5,6 | 4,5 | 48 | 51 |
| | **2,47** | 1 891 | 1,5 | 566 | **R** | **4EL** | **003 A** | **19 x 200** | 80 A 4 | 7,5 | 6 | 5,6 | 4,5 | 50 | 54 |
| | **2,47** | 1 891 | 2,24 | 566 | **R** | **4EL** | **004 A** | **19 x 200** | 80 A 4 | 8 | 6,3 | 6 | 4,75 | 54 | 58 |
| | **2,47** | 1 891 | 3 | 566 | **R** | **4EL** | **006 A** | **19 x 200** | 80 A 4 | 8 | 6,3 | 6 | 4,75 | 61 | 65 |
| | **2,82** | 1 660 | 0,9 | 497 | **R** | **4EL** | **001 A** | **14 x 160** | 71 C 4 | 5,6 | 4,5 | 4,25 | 3,35 | 35 | 38 |
| | **2,82** | 1 660 | 0,9 | 497 | **R** | **4EL** | **001 A** | **19 x 200** | 80 A 4 | 5,6 | 4,5 | 4,25 | 3,35 | 37 | 41 |
| | **2,82** | 1 660 | 1,25 | 497 | **R** | **4EL** | **002 A** | **14 x 160** | 71 C 4 | 5,6 | 4,5 | 4,25 | 3,35 | 36 | 39 |
| | **2,82** | 1 660 | 1,25 | 497 | **R** | **4EL** | **002 A** | **19 x 200** | 80 A 4 | 5,6 | 4,5 | 4,25 | 3,35 | 38 | 42 |
| | **2,71** | 1 725 | 1,7 | 517 | **R** | **4EL** | **003 A** | **14 x 160** | 71 C 4 | 7,5 | 6 | 5,6 | 4,5 | 48 | 51 |
| | **2,71** | 1 725 | 1,7 | 517 | **R** | **4EL** | **003 A** | **19 x 200** | 80 A 4 | 7,5 | 6 | 5,6 | 4,5 | 50 | 54 |
| | **2,71** | 1 725 | 2,36 | 517 | **R** | **4EL** | **004 A** | **19 x 200** | 80 A 4 | 8 | 6,3 | 6 | 4,75 | 54 | 58 |
| | **2,71** | 1 725 | 3,35 | 517 | **R** | **4EL** | **006 A** | **19 x 200** | 80 A 4 | 8 | 6,3 | 6 | 4,75 | 61 | 65 |
| | **3,15** | 1 486 | 1 | 445 | **R** | **4EL** | **001 A** | **14 x 160** | 71 C 4 | 5,6 | 4,5 | 4,25 | 3,35 | 35 | 38 |
| | **3,15** | 1 486 | 1 | 445 | **R** | **4EL** | **001 A** | **19 x 200** | 80 A 4 | 5,6 | 4,5 | 4,25 | 3,35 | 37 | 41 |
| | **3,15** | 1 486 | 1,4 | 445 | **R** | **4EL** | **002 A** | **14 x 160** | 71 C 4 | 5,6 | 4,5 | 4,25 | 3,35 | 36 | 39 |
| | **3,15** | 1 486 | 1,4 | 445 | **R** | **4EL** | **002 A** | **19 x 200** | 80 A 4 | 5,6 | 4,5 | 4,25 | 3,35 | 38 | 42 |
| | **3,09** | 1 511 | 1,8 | 452 | **R** | **4EL** | **003 A** | **14 x 160** | 71 C 4 | 7,5 | 6 | 5,6 | 4,5 | 48 | 51 |
| | **3,09** | 1 511 | 1,8 | 452 | **R** | **4EL** | **003 A** | **19 x 200** | 80 A 4 | 7,5 | 6 | 5,6 | 4,5 | 50 | 54 |
| | **3,09** | 1 511 | 2,65 | 452 | **R** | **4EL** | **004 A** | **19 x 200** | 80 A 4 | 8 | 6,3 | 6 | 4,75 | 54 | 58 |
| | **3,09** | 1 511 | 3,75 | 452 | **R** | **4EL** | **006 A** | **19 x 200** | 80 A 4 | 8 | 6,3 | 6 | 4,75 | 61 | 65 |
| | **3,33** | 1 404 | 1,06 | 420 | **R** | **4EL** | **001 A** | **14 x 160** | 71 C 4 | 5,6 | 4,5 | 4,25 | 3,35 | 35 | 38 |
| | **3,33** | 1 404 | 1,06 | 420 | **R** | **4EL** | **001 A** | **19 x 200** | 80 A 4 | 5,6 | 4,5 | 4,25 | 3,35 | 37 | 41 |
| | **3,33** | 1 404 | 1,4 | 420 | **R** | **4EL** | **002 A** | **14 x 160** | 71 C 4 | 5,6 | 4,5 | 4,25 | 3,35 | 36 | 39 |
| | **3,33** | 1 404 | 1,4 | 420 | **R** | **4EL** | **002 A** | **19 x 200** | 80 A 4 | 5,6 | 4,5 | 4,25 | 3,35 | 38 | 42 |
| | **3,32** | 1 408 | 2 | 422 | **R** | **4EL** | **003 A** | **19 x 200** | 80 A 4 | 7,5 | 6 | 5,6 | 4,5 | 50 | 54 |
| | **3,32** | 1 408 | 2,8 | 422 | **R** | **4EL** | **004 A** | **19 x 200** | 80 A 4 | 8 | 6,3 | 6 | 4,75 | 54 | 58 |
| | **3,94** | 1 187 | 1,18 | 356 | **R** | **4EL** | **001 A** | **14 x 160** | 71 C 4 | 5,6 | 4,5 | 4,25 | 3,35 | 35 | 38 |
| | **3,94** | 1 187 | 1,18 | 356 | **R** | **4EL** | **001 A** | **19 x 200** | 80 A 4 | 5,6 | 4,5 | 4,25 | 3,35 | 37 | 41 |
| | **4,10** | 1 166 | 1,18 | 219 | **R** | **3EL** | **001 A** | **19 x 200** | 80 B 6 | 8 | 6,3 | 6 | 4,75 | 35 | 39 |
| | **3,94** | 1 187 | 1,7 | 356 | **R** | **4EL** | **002 A** | **14 x 160** | 71 C 4 | 5,6 | 4,5 | 4,25 | 3,35 | 36 | 39 |
| | **3,94** | 1 187 | 1,7 | 356 | **R** | **4EL** | **002 A** | **19 x 200** | 80 A 4 | 5,6 | 4,5 | 4,25 | 3,35 | 38 | 42 |
| | **4,10** | 1 166 | 1,5 | 219 | **R** | **3EL** | **002 A** | **19 x 200** | 80 B 6 | 8 | 6,3 | 6 | 4,75 | 36 | 40 |
| | **3,93** | 1 191 | 2,24 | 357 | **R** | **4EL** | **003 A** | **19 x 200** | 80 A 4 | 7,5 | 6 | 5,6 | 4,5 | 50 | 54 |
| | **4,06** | 1 176 | 2,24 | 221 | **R** | **3EL** | **003 A** | **19 x 200** | 80 B 6 | 10,6 | 8,5 | 8 | 6,3 | 48 | 52 |
| | **3,93** | 1 191 | 3,35 | 357 | **R** | **4EL** | **004 A** | **19 x 200** | 80 A 4 | 8 | 6,3 | 6 | 4,75 | 54 | 58 |
| | **4,58** | 1 022 | 1,32 | 306 | **R** | **4EL** | **001 A** | **14 x 160** | 71 C 4 | 5,6 | 4,5 | 4,25 | 3,35 | 35 | 38 |
| | **4,58** | 1 022 | 1,32 | 306 | **R** | **4EL** | **001 A** | **19 x 200** | 80 A 4 | 5,6 | 4,5 | 4,25 | 3,35 | 37 | 41 |
| | **4,25** | 1 125 | 1,25 | 212 | **R** | **3EL** | **001 A** | **19 x 200** | 80 B 6 | 8 | 6,3 | 6 | 4,75 | 35 | 39 |
| | **4,58** | 1 022 | 1,9 | 306 | **R** | **4EL** | **002 A** | **19 x 200** | 80 A 4 | 5,6 | 4,5 | 4,25 | 3,35 | 38 | 42 |
| | **4,48** | 1 066 | 1,5 | 201 | **R** | **3EL** | **002 A** | **19 x 200** | 80 B 6 | 8 | 6,3 | 6 | 4,75 | 36 | 40 |
| | **4,41** | 1 059 | 2,5 | 317 | **R** | **4EL** | **003 A** | **19 x 200** | 80 A 4 | 7,5 | 6 | 5,6 | 4,5 | 50 | 54 |
| | **4,51** | 1 061 | 2 | 200 | **R** | **3EL** | **003 A** | **19 x 200** | 80 B 6 | 10,6 | 8,5 | 8 | 6,3 | 48 | 52 |
| | **4,41** | 1 059 | 3,55 | 317 | **R** | **4EL** | **004 A** | **19 x 200** | 80 A 4 | 8 | 6,3 | 6 | 4,75 | 54 | 58 |
| | **4,75** | 984 | 1,4 | 295 | **R** | **4EL** | **001 A** | **14 x 160** | 71 C 4 | 5,6 | 4,5 | 4,25 | 3,35 | 35 | 38 |
| | **4,75** | 984 | 1,4 | 295 | **R** | **4EL** | **001 A** | **19 x 200** | 80 A 4 | 5,6 | 4,5 | 4,25 | 3,35 | 37 | 41 |
| | **4,91** | 973 | 1,4 | 183 | **R** | **3EL** | **001 A** | **19 x 200** | 80 B 6 | 8 | 6,3 | 6 | 4,75 | 35 | 39 |
| | **4,75** | 984 | 1,9 | 295 | **R** | **4EL** | **002 A** | **19 x 200** | 80 A 4 | 5,6 | 4,5 | 4,25 | 3,35 | 38 | 42 |
| | **4,91** | 973 | 1,8 | 183 | **R** | **3EL** | **002 A** | **19 x 200** | 80 B 6 | 8 | 6,3 | 6 | 4,75 | 36 | 40 |
| | **4,73** | 987 | 2,65 | 296 | **R** | **4EL** | **003 A** | **19 x 200** | 80 A 4 | 7,5 | 6 | 5,6 | 4,5 | 50 | 54 |
| | **4,73** | 987 | 3,75 | 296 | **R** | **4EL** | **004 A** | **19 x 200** | 80 A 4 | 8 | 6,3 | 6 | 4,75 | 54 | 58 |
| | **5,61** | 833 | 1,6 | 249 | **R** | **4EL** | **001 A** | **14 x 160** | 71 C 4 | 5,6 | 4,5 | 4,25 | 3,35 | 35 | 38 |
| | **5,61** | 833 | 1,6 | 249 | **R** | **4EL** | **001 A** | **19 x 200** | 80 A 4 | 5,6 | 4,5 | 4,25 | 3,35 | 37 | 41 |
| | **5,69** | 841 | 1,6 | 158 | **R** | **3EL** | **001 A** | **19 x 200** | 80 B 6 | 8 | 6,3 | 6 | 4,75 | 35 | 39 |
| | **5,61** | 833 | 2,24 | 249 | **R** | **4EL** | **002 A** | **19 x 200** | 80 A 4 | 5,6 | 4,5 | 4,25 | 3,35 | 38 | 42 |
| | **5,69** | 841 | 2,12 | 158 | **R** | **3EL** | **002 A** | **19 x 200** | 80 B 6 | 8 | 6,3 | 6 | 4,75 | 36 | 40 |
| | **5,60** | 835 | 3 | 250 | **R** | **4EL** | **003 A** | **19 x 200** | 80 A 4 | 7,5 | 6 | 5,6 | 4,5 | 50 | 54 |
| | **6,38** | 749 | 1,8 | 219 | **R** | **3EL** | **001 A** | **14 x 160** | 71 C 4 | 6,3 | 5 | 4,75 | 3,75 | 31 | 34 |
| | **6,38** | 749 | 1,8 | 219 | **R** | **3EL** | **001 A** | **19 x 200** | 80 A 4 | 6,3 | 5 | 4,75 | 3,75 | 33 | 37 |
| | **6,38** | 749 | 2,36 | 219 | **R** | **3EL** | **002 A** | **19 x 200** | 80 A 4 | 6,3 | 5 | 4,75 | 3,75 | 34 | 38 |
| | **6,32** | 756 | 3,35 | 221 | **R** | **3EL** | **003 A** | **19 x 200** | 80 A 4 | 8,5 | 6,7 | 6,3 | 5 | 46 | 50 |
| | **6,61** | 723 | 1,8 | 212 | **R** | **3EL** | **001 A** | **14 x 160** | 71 C 4 | 6,3 | 5 | 4,75 | 3,75 | 31 | 34 |
| | **6,61** | 723 | 1,8 | 212 | **R** | **3EL** | **001 A** | **19 x 200** | 80 A 4 | 6,3 | 5 | 4,75 | 3,75 | 33 | 37 |
| | **6,77** | 690 | 1,9 | 207 | **R** | **4EL** | **001 A** | **19 x 200** | 80 A 4 | 5,6 | 4,5 | 4,25 | 3,35 | 37 | 41 |
| | **6,97** | 685 | 2,24 | 201 | **R** | **3EL** | **002 A** | **19 x 200** | 80 A 4 | 6,3 | 5 | 4,75 | 3,75 | 34 | 38 |
| | **6,77** | 690 | 2,65 | 207 | **R** | **4EL** | **002 A** | **19 x 200** | 80 A 4 | 5,6 | 4,5 | 4,25 | 3,35 | 38 | 42 |
| | **7,01** | 682 | 3 | 200 | **R** | **3EL** | **003 A** | **19 x 200** | 80 A 4 | 8,5 | 6,7 | 6,3 | 5 | 46 | 50 |
| | **6,75** | 692 | 3,55 | 207 | **R** | **4EL** | **003 A** | **19 x 200** | 80 A 4 | 7,5 | 6 | 5,6 | 4,5 | 50 | 54 |
| | **7,64** | 625 | 2 | 183 | **R** | **3EL** | **001 A** | **19 x 200** | 80 A 4 | 6,3 | 5 | 4,75 | 3,75 | 33 | 37 |
| | **8,17** | 572 | 2,24 | 171 | **R** | **4EL** | **001 A** | **19 x 200** | 80 A 4 | 5,6 | 4,5 | 4,25 | 3,35 | 37 | 41 |
| | **8,41** | 568 | 2,24 | 107 | **R** | **3EL** | **001 A** | **19 x 200** | 80 B 6 | 8 | 6,3 | 6 | 4,75 | 35 | 39 |
| | **7,64** | 625 | 2,8 | 183 | **R** | **3EL** | **002 A** | **19 x 200** | 80 A 4 | 6,3 | 5 | 4,75 | 3,75 | 34 | 38 |
| | **8,17** | 572 | 3,15 | 171 | **R** | **4EL** | **002 A** | **19 x 200** | 80 A 4 | 5,6 | 4,5 | 4,25 | 3,35 | 38 | 42 |

| $P_1$ | $n_2$ | $M_2$ | fs | $i$ | ØdxØP | | | | | $Pt_N$ [kW] $t_{amb}$ = 20°C | | $Pt_N$ [kW] $t_{amb}$ = 40°C | | kg | |
|---|---|---|---|---|---|---|---|---|---|---|---|---|---|---|---|
| kW | min$^{-1}$ | N m | | | | | | | | | | | | HB | HBZ |
| **0,55** | **8,85** | 540 | 2,36 | 158 | **R** | **3EL** | **001 A** | **19 x 200** | 80 A 4 | 6,3 | 5 | 4,75 | 3,75 | 33 | 37 |
| | **8,85** | 540 | 3,15 | 158 | **R** | **3EL** | **002 A** | **19 x 200** | 80 A 4 | 6,3 | 5 | 4,75 | 3,75 | 34 | 38 |
| | **9,57** | 500 | 2,5 | 146 | **R** | **3EL** | **001 A** | **19 x 200** | 80 A 4 | 6,3 | 5 | 4,75 | 3,75 | 33 | 37 |
| | **9,57** | 500 | 3,55 | 146 | **R** | **3EL** | **002 A** | **19 x 200** | 80 A 4 | 6,3 | 5 | 4,75 | 3,75 | 34 | 38 |
| | **11,1** | 432 | 2,8 | 126 | **R** | **3EL** | **001 A** | **19 x 200** | 80 A 4 | 6,3 | 5 | 4,75 | 3,75 | 33 | 37 |
| | **13,1** | 365 | 3,35 | 107 | **R** | **3EL** | **001 A** | **19 x 200** | 80 A 4 | 6,3 | 5 | 4,75 | 3,75 | 33 | 37 |
| | **13,9** | 345 | 3,55 | 101 | **R** | **3EL** | **001 A** | **19 x 200** | 80 A 4 | 6,3 | 5 | 4,75 | 3,75 | 33 | 37 |
| | **15,8** | 303 | 4 | 88,7 | **R** | **3EL** | **001 A** | **19 x 200** | 80 A 4 | 6,3 | 5 | 4,75 | 3,75 | 33 | 37 |
| | **18,4** | 259 | 4 | 76,0 | **R** | **3EL** | **001 A** | **19 x 200** | 80 A 4 | 6,3 | 5 | 4,75 | 3,75 | 33 | 37 |
| | **17,0** | 291 | 2,65 | 53,1 | **R** | **2EL** | **001 A** | **19 x 200** | 80 B 6 | 10,6 | 8,5 | 8 | 6,3 | 31 | 35 |
| | **18,1** | 264 | 4,5 | 49,7 | **R** | **3EL** | **001 A** | **19 x 200** | 80 B 6 | 8 | 6,3 | 6 | 4,75 | 35 | 39 |
| | **19,8** | 242 | 5 | 70,8 | **R** | **3EL** | **001 A** | **19 x 200** | 80 A 4 | 6,3 | 5 | 4,75 | 3,75 | 33 | 37 |
| | **19,9** | 248 | 4,25 | 45,2 | **R** | **2EL** | **001 A** | **19 x 200** | 80 B 6 | 10,6 | 8,5 | 8 | 6,3 | 31 | 35 |
| | **22,2** | 215 | 4,75 | 63,0 | **R** | **3EL** | **001 A** | **19 x 200** | 80 A 4 | 6,3 | 5 | 4,75 | 3,75 | 33 | 37 |
| | **23,9** | 207 | 5 | 37,7 | **R** | **2EL** | **001 A** | **19 x 200** | 80 B 6 | 10,6 | 8,5 | 8 | 6,3 | 31 | 35 |
| | **23,4** | 205 | 5,6 | 59,9 | **R** | **3EL** | **001 A** | **19 x 200** | 80 A 4 | 6,3 | 5 | 4,75 | 3,75 | 33 | 37 |
| | **25,3** | 196 | 4,75 | 35,6 | **R** | **2EL** | **001 A** | **19 x 200** | 80 B 6 | 10,6 | 8,5 | 8 | 6,3 | 31 | 35 |
| | **26,4** | 187 | 4 | 53,1 | **R** | **2EL** | **001 A** | **19 x 200** | 80 A 4 | 8,5 | 6,7 | 6,3 | 5 | 29 | 33 |
| | **27,6** | 179 | 5,6 | 32,6 | **R** | **2EL** | **001 A** | **19 x 200** | 80 B 6 | 10,6 | 8,5 | 8 | 6,3 | 31 | 35 |
| **0,75** | **0,379** | 16 840 | 0,9 | 2 377 | **R** | **4EL** | **021 A** | **24 x 200** | 90 S 6 | 18 | 16 | 14 | 11,8 | 152 | 156 |
| | **0,385** | 16 560 | 1,6 | 2 338 | **R** | **4EL** | **030 A** | **24 x 200** | 90 S 6 | 21,2 | 17 | 16 | 13,2 | 190 | 194 |
| | **0,420** | 15 190 | 1 | 2 145 | **R** | **4EL** | **018 A** | **24 x 200** | 90 S 6 | 18 | 16 | 14 | 11,8 | 149 | 153 |
| | **0,420** | 15 190 | 1,18 | 2 145 | **R** | **4EL** | **021 A** | **24 x 200** | 90 S 6 | 18 | 16 | 14 | 11,8 | 152 | 156 |
| | **0,452** | 14 090 | 0,9 | 3 094 | **R** | **4EL** | **018 A** | **14 x 160** | 71 D 4 | 16 | 11,8 | 11,8 | 9 | 142 | 145 |
| | **0,452** | 14 090 | 0,9 | 3 094 | **R** | **4EL** | **018 A** | **19 x 200** | 80 B 4 | 16 | 11,8 | 11,8 | 9 | 145 | 149 |
| | **0,473** | 13 480 | 2,12 | 1 902 | **R** | **4EL** | **030 A** | **24 x 200** | 90 S 6 | 21,2 | 17 | 16 | 13,2 | 190 | 194 |
| | **0,492** | 12 940 | 0,95 | 1 827 | **R** | **4EL** | **015 A** | **24 x 200** | 90 S 6 | 16 | 11,8 | 11,8 | 9 | 112 | 116 |
| | **0,503** | 12 680 | 1,18 | 1 790 | **R** | **4EL** | **018 A** | **24 x 200** | 90 S 6 | 18 | 16 | 14 | 11,8 | 149 | 153 |
| | **0,492** | 12 940 | 1,4 | 1 827 | **R** | **4EL** | **021 A** | **24 x 200** | 90 S 6 | 18 | 16 | 14 | 11,8 | 152 | 156 |
| | **0,532** | 11 980 | 0,9 | 1 691 | **R** | **4EL** | **012 A** | **24 x 200** | 90 S 6 | 16 | 11,8 | 11,8 | 9 | 108 | 112 |
| | **0,531** | 12 000 | 1,06 | 2 636 | **R** | **4EL** | **015 A** | **14 x 160** | 71 D 4 | 11,8 | 10 | 9 | 7,5 | 105 | 108 |
| | **0,531** | 12 000 | 1,06 | 2 636 | **R** | **4EL** | **015 A** | **19 x 200** | 80 B 4 | 11,8 | 10 | 9 | 7,5 | 108 | 112 |
| | **0,532** | 11 980 | 1,25 | 1 691 | **R** | **4EL** | **015 A** | **24 x 200** | 90 S 6 | 16 | 11,8 | 11,8 | 9 | 112 | 116 |
| | **0,531** | 12 000 | 1,06 | 2 636 | **R** | **4EL** | **018 A** | **14 x 160** | 71 D 4 | 16 | 11,8 | 11,8 | 9 | 142 | 145 |
| | **0,531** | 12 000 | 1,06 | 2 636 | **R** | **4EL** | **018 A** | **19 x 200** | 80 B 4 | 16 | 11,8 | 11,8 | 9 | 145 | 149 |
| | **0,590** | 10 800 | 1,4 | 1 525 | **R** | **4EL** | **018 A** | **24 x 200** | 90 S 6 | 18 | 16 | 14 | 11,8 | 149 | 153 |
| | **0,589** | 10 820 | 1,4 | 2 377 | **R** | **4EL** | **021 A** | **14 x 160** | 71 D 4 | 16 | 11,8 | 11,8 | 9 | 145 | 148 |
| | **0,589** | 10 820 | 1,4 | 2 377 | **R** | **4EL** | **021 A** | **19 x 200** | 80 B 4 | 16 | 11,8 | 11,8 | 9 | 148 | 152 |
| | **0,590** | 10 800 | 1,7 | 1 525 | **R** | **4EL** | **021 A** | **24 x 200** | 90 S 6 | 18 | 16 | 14 | 11,8 | 152 | 156 |
| | **0,555** | 11 480 | 2,5 | 1 621 | **R** | **4EL** | **030 A** | **24 x 200** | 90 S 6 | 21,2 | 17 | 16 | 13,2 | 190 | 194 |
| | **0,625** | 10 210 | 0,9 | 1 441 | **R** | **4EL** | **009 A** | **24 x 200** | 90 S 6 | 15 | 11,8 | 11,2 | 9 | 97 | 101 |
| | **0,653** | 9 767 | 1,06 | 2 145 | **R** | **4EL** | **012 A** | **14 x 160** | 71 D 4 | 11,8 | 10 | 9 | 7,5 | 101 | 104 |
| | **0,653** | 9 767 | 1,06 | 2 145 | **R** | **4EL** | **012 A** | **19 x 200** | 80 B 4 | 11,8 | 10 | 9 | 7,5 | 104 | 108 |
| | **0,653** | 9 767 | 1,25 | 2 145 | **R** | **4EL** | **015 A** | **14 x 160** | 71 D 4 | 11,8 | 10 | 9 | 7,5 | 105 | 108 |
| | **0,653** | 9 767 | 1,25 | 2 145 | **R** | **4EL** | **015 A** | **19 x 200** | 80 B 4 | 11,8 | 10 | 9 | 7,5 | 108 | 112 |
| | **0,625** | 10 210 | 1,5 | 1 441 | **R** | **4EL** | **015 A** | **24 x 200** | 90 S 6 | 16 | 11,8 | 11,8 | 9 | 112 | 116 |
| | **0,653** | 9 767 | 1,5 | 2 145 | **R** | **4EL** | **018 A** | **14 x 160** | 71 D 4 | 16 | 11,8 | 11,8 | 9 | 142 | 145 |
| | **0,653** | 9 767 | 1,5 | 2 145 | **R** | **4EL** | **018 A** | **19 x 200** | 80 B 4 | 16 | 11,8 | 11,8 | 9 | 145 | 149 |
| | **0,653** | 9 767 | 1,8 | 2 145 | **R** | **4EL** | **021 A** | **14 x 160** | 71 D 4 | 16 | 11,8 | 11,8 | 9 | 145 | 148 |
| | **0,653** | 9 767 | 1,8 | 2 145 | **R** | **4EL** | **021 A** | **19 x 200** | 80 B 4 | 16 | 11,8 | 11,8 | 9 | 148 | 152 |
| | **0,599** | 10 650 | 2,36 | 2 338 | **R** | **4EL** | **030 A** | **19 x 200** | 80 B 4 | 17 | 14 | 13,2 | 10,6 | 186 | 190 |
| | **0,749** | 8 516 | 1,06 | 1 202 | **R** | **4EL** | **009 A** | **24 x 200** | 90 S 6 | 15 | 11,8 | 11,2 | 9 | 97 | 101 |
| | **0,736** | 8 656 | 1 | 1 901 | **R** | **4EL** | **012 A** | **14 x 160** | 71 D 4 | 11,8 | 10 | 9 | 7,5 | 101 | 104 |
| | **0,736** | 8 656 | 1 | 1 901 | **R** | **4EL** | **012 A** | **19 x 200** | 80 B 4 | 11,8 | 10 | 9 | 7,5 | 104 | 108 |
| | **0,715** | 8 917 | 1,18 | 1 259 | **R** | **4EL** | **012 A** | **24 x 200** | 90 S 6 | 16 | 11,8 | 11,8 | 9 | 108 | 112 |
| | **0,710** | 8 974 | 1,4 | 1 267 | **R** | **4EL** | **015 A** | **24 x 200** | 90 S 6 | 16 | 11,8 | 11,8 | 9 | 112 | 116 |
| | **0,710** | 8 974 | 1,7 | 1 267 | **R** | **4EL** | **018 A** | **24 x 200** | 90 S 6 | 18 | 16 | 14 | 11,8 | 149 | 153 |
| | **0,710** | 8 974 | 2 | 1 267 | **R** | **4EL** | **021 A** | **24 x 200** | 90 S 6 | 18 | 16 | 14 | 11,8 | 152 | 156 |
| | **0,736** | 8 663 | 3,15 | 1 902 | **R** | **4EL** | **030 A** | **19 x 200** | 80 B 4 | 17 | 14 | 13,2 | 10,6 | 186 | 190 |
| | **0,782** | 8 150 | 0,9 | 1 790 | **R** | **4EL** | **009 A** | **14 x 160** | 71 D 4 | 11,8 | 9,5 | 9 | 7,1 | 90 | 93 |
| | **0,782** | 8 150 | 0,9 | 1 790 | **R** | **4EL** | **009 A** | **19 x 200** | 80 B 4 | 11,8 | 9,5 | 9 | 7,1 | 93 | 97 |
| | **0,792** | 8 046 | 1,12 | 1 136 | **R** | **4EL** | **009 A** | **24 x 200** | 90 S 6 | 15 | 11,8 | 11,2 | 9 | 97 | 101 |
| | **0,766** | 8 321 | 1,25 | 1 827 | **R** | **4EL** | **012 A** | **14 x 160** | 71 D 4 | 11,8 | 10 | 9 | 7,5 | 101 | 104 |
| | **0,766** | 8 321 | 1,25 | 1 827 | **R** | **4EL** | **012 A** | **19 x 200** | 80 B 4 | 11,8 | 10 | 9 | 7,5 | 104 | 108 |
| | **0,768** | 8 305 | 1,5 | 1 172 | **R** | **4EL** | **012 A** | **24 x 200** | 90 S 6 | 16 | 11,8 | 11,8 | 9 | 108 | 112 |
| | **0,766** | 8 321 | 1,5 | 1 827 | **R** | **4EL** | **015 A** | **14 x 160** | 71 D 4 | 11,8 | 10 | 9 | 7,5 | 105 | 108 |
| | **0,766** | 8 321 | 1,5 | 1 827 | **R** | **4EL** | **015 A** | **19 x 200** | 80 B 4 | 11,8 | 10 | 9 | 7,5 | 108 | 112 |
| | **0,768** | 8 305 | 1,8 | 1 172 | **R** | **4EL** | **015 A** | **24 x 200** | 90 S 6 | 16 | 11,8 | 11,8 | 9 | 112 | 116 |
| | **0,782** | 8 150 | 1,8 | 1 790 | **R** | **4EL** | **018 A** | **14 x 160** | 71 D 4 | 16 | 11,8 | 11,8 | 9 | 142 | 145 |
| | **0,782** | 8 150 | 1,8 | 1 790 | **R** | **4EL** | **018 A** | **19 x 200** | 80 B 4 | 16 | 11,8 | 11,8 | 9 | 145 | 149 |
| | **0,766** | 8 321 | 2,12 | 1 827 | **R** | **4EL** | **021 A** | **19 x 200** | 80 B 4 | 16 | 11,8 | 11,8 | 9 | 148 | 152 |
| | **0,837** | 7 616 | 5 | 1 673 | **R** | **4EL** | **042 A** | **19 x 200** | 80 B 4 | 21,2 | 17 | 16 | 13,2 | 244 | 248 |
| | **0,928** | 6 867 | 0,9 | 970 | **R** | **4EL** | **006 A** | **24 x 200** | 90 S 6 | 10 | 8 | 7,5 | 6 | 67 | 71 |
| | **0,828** | 7 701 | 0,9 | 1 691 | **R** | **4EL** | **009 A** | **14 x 160** | 71 D 4 | 11,8 | 9,5 | 9 | 7,1 | 90 | 93 |
| | **0,828** | 7 701 | 0,9 | 1 691 | **R** | **4EL** | **009 A** | **19 x 200** | 80 B 4 | 11,8 | 9,5 | 9 | 7,1 | 93 | 97 |
| | **0,901** | 7 075 | 1,25 | 999 | **R** | **4EL** | **009 A** | **24 x 200** | 90 S 6 | 15 | 11,8 | 11,2 | 9 | 97 | 101 |
| | **0,828** | 7 701 | 1,32 | 1 691 | **R** | **4EL** | **012 A** | **14 x 160** | 71 D 4 | 11,8 | 10 | 9 | 7,5 | 101 | 104 |
| | **0,828** | 7 701 | 1,32 | 1 691 | **R** | **4EL** | **012 A** | **19 x 200** | 80 B 4 | 11,8 | 10 | 9 | 7,5 | 104 | 108 |
| | **0,901** | 7 075 | 1,8 | 999 | **R** | **4EL** | **012 A** | **24 x 200** | 90 S 6 | 16 | 11,8 | 11,8 | 9 | 108 | 112 |
| | **0,828** | 7 701 | 1,8 | 1 691 | **R** | **4EL** | **015 A** | **14 x 160** | 71 D 4 | 11,8 | 10 | 9 | 7,5 | 105 | 108 |
| | **0,828** | 7 701 | 1,8 | 1 691 | **R** | **4EL** | **015 A** | **19 x 200** | 80 B 4 | 11,8 | 10 | 9 | 7,5 | 108 | 112 |
| | **0,918** | 6 944 | 2,12 | 1 525 | **R** | **4EL** | **018 A** | **19 x 200** | 80 B 4 | 16 | 11,8 | 11,8 | 9 | 145 | 149 |
| | **0,918** | 6 944 | 2,65 | 1 525 | **R** | **4EL** | **021 A** | **19 x 200** | 80 B 4 | 16 | 11,8 | 11,8 | 9 | 148 | 152 |
| | **0,864** | 7 380 | 3,75 | 1 621 | **R** | **4EL** | **030 A** | **19 x 200** | 80 B 4 | 17 | 14 | 13,2 | 10,6 | 186 | 190 |
| | **1,04** | 6 121 | 1 | 1 344 | **R** | **4EL** | **006 A** | **14 x 160** | 71 D 4 | 8 | 6,3 | 6 | 4,75 | 60 | 63 |
| | **1,04** | 6 121 | 1 | 1 344 | **R** | **4EL** | **006 A** | **19 x 200** | 80 B 4 | 8 | 6,3 | 6 | 4,75 | 63 | 67 |
| | **0,972** | 6 560 | 1,4 | 1 441 | **R** | **4EL** | **009 A** | **14 x 160** | 71 D 4 | 11,8 | 9,5 | 9 | 7,1 | 90 | 93 |
| | **0,972** | 6 560 | 1,4 | 1 441 | **R** | **4EL** | **009 A** | **19 x 200** | 80 B 4 | 11,8 | 9,5 | 9 | 7,1 | 93 | 97 |
| | **0,972** | 6 560 | 1,7 | 1 441 | **R** | **4EL** | **012 A** | **14 x 160** | 71 D 4 | 11,8 | 10 | 9 | 7,5 | 101 | 104 |
| | **0,972** | 6 560 | 1,7 | 1 441 | **R** | **4EL** | **012 A** | **19 x 200** | 80 B 4 | 11,8 | 10 | 9 | 7,5 | 104 | 108 |
| | **0,972** | 6 560 | 2,24 | 1 441 | **R** | **4EL** | **015 A** | **19 x 200** | 80 B 4 | 11,8 | 10 | 9 | 7,5 | 108 | 112 |
| | **0,972** | 6 560 | 2,5 | 1 441 | **R** | **4EL** | **018 A** | **19 x 200** | 80 B 4 | 16 | 11,8 | 11,8 | 9 | 145 | 149 |
| | **1,06** | 6 001 | 3 | 1 318 | **R** | **4EL** | **021 A** | **19 x 200** | 80 B 4 | 16 | 11,8 | 11,8 | 9 | 148 | 152 |

| $P_1$ | $n_2$ | $M_2$ | fs | $i$ | Ød x ØP | | | | $Pt_N$ [kW] $t_{amb}$ = 20°C | | $t_{amb}$ = 40°C | | kg | |
|---|---|---|---|---|---|---|---|---|---|---|---|---|---|---|
| kW | min$^{-1}$ | N m | | | | | | | | | | | HB | HBZ |
| **0,75** | **1,12** | 5 680 | 0,9 | 1 248 | **R** | **4EL** | **006 A** | **14 x 160** | 71 D 4 | 8 | 6,3 | 6 | 4,75 | 60 | 63 |
| | **1,12** | 5 680 | 0,9 | 1 248 | **R** | **4EL** | **006 A** | **19 x 200** | 80 B 4 | 8 | 6,3 | 6 | 4,75 | 63 | 67 |
| | **1,07** | 5 935 | 1,06 | 838 | **R** | **4EL** | **006 A** | **24 x 200** | 90 S 6 | 10 | 8 | 7,5 | 6 | 67 | 71 |
| | **1,16** | 5 474 | 1,6 | 1 202 | **R** | **4EL** | **009 A** | **14 x 160** | 71 D 4 | 11,8 | 9,5 | 9 | 7,1 | 90 | 93 |
| | **1,16** | 5 474 | 1,6 | 1 202 | **R** | **4EL** | **009 A** | **19 x 200** | 80 B 4 | 11,8 | 9,5 | 9 | 7,1 | 93 | 97 |
| | **1,11** | 5 732 | 1,7 | 1 259 | **R** | **4EL** | **012 A** | **14 x 160** | 71 D 4 | 11,8 | 10 | 9 | 7,5 | 101 | 104 |
| | **1,11** | 5 732 | 1,7 | 1 259 | **R** | **4EL** | **012 A** | **19 x 200** | 80 B 4 | 11,8 | 10 | 9 | 7,5 | 104 | 108 |
| | **1,14** | 5 578 | 2,24 | 788 | **R** | **4EL** | **012 A** | **24 x 200** | 90 S 6 | 16 | 11,8 | 11,8 | 9 | 108 | 112 |
| | **1,11** | 5 769 | 2,12 | 1 267 | **R** | **4EL** | **015 A** | **19 x 200** | 80 B 4 | 11,8 | 10 | 9 | 7,5 | 108 | 112 |
| | **1,11** | 5 769 | 2,5 | 1 267 | **R** | **4EL** | **018 A** | **19 x 200** | 80 B 4 | 16 | 11,8 | 11,8 | 9 | 145 | 149 |
| | **1,11** | 5 769 | 3 | 1 267 | **R** | **4EL** | **021 A** | **19 x 200** | 80 B 4 | 16 | 11,8 | 11,8 | 9 | 148 | 152 |
| | **1,25** | 5 108 | 0,9 | 1 122 | **R** | **4EL** | **004 A** | **14 x 160** | 71 D 4 | 8 | 6,3 | 6 | 4,75 | 53 | 56 |
| | **1,25** | 5 108 | 0,9 | 1 122 | **R** | **4EL** | **004 A** | **19 x 200** | 80 B 4 | 8 | 6,3 | 6 | 4,75 | 56 | 60 |
| | **1,25** | 5 108 | 1,25 | 1 122 | **R** | **4EL** | **006 A** | **14 x 160** | 71 D 4 | 8 | 6,3 | 6 | 4,75 | 60 | 63 |
| | **1,25** | 5 108 | 1,25 | 1 122 | **R** | **4EL** | **006 A** | **19 x 200** | 80 B 4 | 8 | 6,3 | 6 | 4,75 | 63 | 67 |
| | **1,23** | 5 172 | 1,7 | 1 136 | **R** | **4EL** | **009 A** | **14 x 160** | 71 D 4 | 11,8 | 9,5 | 9 | 7,1 | 90 | 93 |
| | **1,23** | 5 172 | 1,7 | 1 136 | **R** | **4EL** | **009 A** | **19 x 200** | 80 B 4 | 11,8 | 9,5 | 9 | 7,1 | 93 | 97 |
| | **1,19** | 5 339 | 2,24 | 1 172 | **R** | **4EL** | **012 A** | **19 x 200** | 80 B 4 | 11,8 | 10 | 9 | 7,5 | 104 | 108 |
| | **1,19** | 5 339 | 2,8 | 1 172 | **R** | **4EL** | **015 A** | **19 x 200** | 80 B 4 | 11,8 | 10 | 9 | 7,5 | 108 | 112 |
| | **1,44** | 4 414 | 1 | 970 | **R** | **4EL** | **004 A** | **14 x 160** | 71 D 4 | 8 | 6,3 | 6 | 4,75 | 53 | 56 |
| | **1,44** | 4 414 | 1 | 970 | **R** | **4EL** | **004 A** | **19 x 200** | 80 B 4 | 8 | 6,3 | 6 | 4,75 | 56 | 60 |
| | **1,44** | 4 414 | 1,4 | 970 | **R** | **4EL** | **006 A** | **14 x 160** | 71 D 4 | 8 | 6,3 | 6 | 4,75 | 60 | 63 |
| | **1,44** | 4 414 | 1,4 | 970 | **R** | **4EL** | **006 A** | **19 x 200** | 80 B 4 | 8 | 6,3 | 6 | 4,75 | 63 | 67 |
| | **1,40** | 4 548 | 1,9 | 999 | **R** | **4EL** | **009 A** | **19 x 200** | 80 B 4 | 11,8 | 9,5 | 9 | 7,1 | 93 | 97 |
| | **1,40** | 4 548 | 2,5 | 999 | **R** | **4EL** | **012 A** | **19 x 200** | 80 B 4 | 11,8 | 10 | 9 | 7,5 | 104 | 108 |
| | **1,40** | 4 548 | 3,35 | 999 | **R** | **4EL** | **015 A** | **19 x 200** | 80 B 4 | 11,8 | 10 | 9 | 7,5 | 108 | 112 |
| | **1,53** | 4 171 | 1,06 | 916 | **R** | **4EL** | **004 A** | **14 x 160** | 71 D 4 | 8 | 6,3 | 6 | 4,75 | 53 | 56 |
| | **1,53** | 4 171 | 1,06 | 916 | **R** | **4EL** | **004 A** | **19 x 200** | 80 B 4 | 8 | 6,3 | 6 | 4,75 | 56 | 60 |
| | **1,53** | 4 171 | 1,5 | 916 | **R** | **4EL** | **006 A** | **14 x 160** | 71 D 4 | 8 | 6,3 | 6 | 4,75 | 60 | 63 |
| | **1,53** | 4 171 | 1,5 | 916 | **R** | **4EL** | **006 A** | **19 x 200** | 80 B 4 | 8 | 6,3 | 6 | 4,75 | 63 | 67 |
| | **1,51** | 4 209 | 2,12 | 924 | **R** | **4EL** | **009 A** | **19 x 200** | 80 B 4 | 11,8 | 9,5 | 9 | 7,1 | 93 | 97 |
| | **1,51** | 4 209 | 3 | 924 | **R** | **4EL** | **012 A** | **19 x 200** | 80 B 4 | 11,8 | 10 | 9 | 7,5 | 104 | 108 |
| | **1,67** | 3 815 | 1,18 | 838 | **R** | **4EL** | **004 A** | **14 x 160** | 71 D 4 | 8 | 6,3 | 6 | 4,75 | 53 | 56 |
| | **1,67** | 3 815 | 1,18 | 838 | **R** | **4EL** | **004 A** | **19 x 200** | 80 B 4 | 8 | 6,3 | 6 | 4,75 | 56 | 60 |
| | **1,67** | 3 815 | 1,6 | 838 | **R** | **4EL** | **006 A** | **14 x 160** | 71 D 4 | 8 | 6,3 | 6 | 4,75 | 60 | 63 |
| | **1,67** | 3 815 | 1,6 | 838 | **R** | **4EL** | **006 A** | **19 x 200** | 80 B 4 | 8 | 6,3 | 6 | 4,75 | 63 | 67 |
| | **1,78** | 3 586 | 2,5 | 788 | **R** | **4EL** | **009 A** | **19 x 200** | 80 B 4 | 11,8 | 9,5 | 9 | 7,1 | 93 | 97 |
| | **1,78** | 3 586 | 3,35 | 788 | **R** | **4EL** | **012 A** | **19 x 200** | 80 B 4 | 11,8 | 10 | 9 | 7,5 | 104 | 108 |
| | **1,91** | 3 332 | 0,9 | 732 | **R** | **4EL** | **003 A** | **14 x 160** | 71 D 4 | 7,5 | 6 | 5,6 | 4,5 | 49 | 52 |
| | **1,91** | 3 332 | 0,9 | 732 | **R** | **4EL** | **003 A** | **19 x 200** | 80 B 4 | 7,5 | 6 | 5,6 | 4,5 | 52 | 56 |
| | **1,91** | 3 332 | 1,32 | 732 | **R** | **4EL** | **004 A** | **14 x 160** | 71 D 4 | 8 | 6,3 | 6 | 4,75 | 53 | 56 |
| | **1,91** | 3 332 | 1,32 | 732 | **R** | **4EL** | **004 A** | **19 x 200** | 80 B 4 | 8 | 6,3 | 6 | 4,75 | 56 | 60 |
| | **1,91** | 3 332 | 1,8 | 732 | **R** | **4EL** | **006 A** | **14 x 160** | 71 D 4 | 8 | 6,3 | 6 | 4,75 | 60 | 63 |
| | **1,91** | 3 332 | 1,8 | 732 | **R** | **4EL** | **006 A** | **19 x 200** | 80 B 4 | 8 | 6,3 | 6 | 4,75 | 63 | 67 |
| | **1,94** | 3 280 | 2,5 | 720 | **R** | **4EL** | **009 A** | **19 x 200** | 80 B 4 | 11,8 | 9,5 | 9 | 7,1 | 93 | 97 |
| | **1,94** | 3 280 | 3,35 | 720 | **R** | **4EL** | **012 A** | **19 x 200** | 80 B 4 | 11,8 | 10 | 9 | 7,5 | 104 | 108 |
| | **2,23** | 2 859 | 1 | 628 | **R** | **4EL** | **003 A** | **14 x 160** | 71 D 4 | 7,5 | 6 | 5,6 | 4,5 | 49 | 52 |
| | **2,23** | 2 859 | 1 | 628 | **R** | **4EL** | **003 A** | **19 x 200** | 80 B 4 | 7,5 | 6 | 5,6 | 4,5 | 52 | 56 |
| | **2,29** | 2 781 | 1,5 | 611 | **R** | **4EL** | **004 A** | **14 x 160** | 71 D 4 | 8 | 6,3 | 6 | 4,75 | 53 | 56 |
| | **2,29** | 2 781 | 1,5 | 611 | **R** | **4EL** | **004 A** | **19 x 200** | 80 B 4 | 8 | 6,3 | 6 | 4,75 | 56 | 60 |
| | **2,29** | 2 781 | 2,12 | 611 | **R** | **4EL** | **006 A** | **19 x 200** | 80 B 4 | 8 | 6,3 | 6 | 4,75 | 63 | 67 |
| | **2,13** | 2 992 | 2,8 | 657 | **R** | **4EL** | **009 A** | **19 x 200** | 80 B 4 | 11,8 | 9,5 | 9 | 7,1 | 93 | 97 |
| | **2,47** | 2 578 | 1,12 | 566 | **R** | **4EL** | **003 A** | **14 x 160** | 71 D 4 | 7,5 | 6 | 5,6 | 4,5 | 49 | 52 |
| | **2,47** | 2 578 | 1,12 | 566 | **R** | **4EL** | **003 A** | **19 x 200** | 80 B 4 | 7,5 | 6 | 5,6 | 4,5 | 52 | 56 |
| | **2,47** | 2 578 | 1,6 | 566 | **R** | **4EL** | **004 A** | **14 x 160** | 71 D 4 | 8 | 6,3 | 6 | 4,75 | 53 | 56 |
| | **2,47** | 2 578 | 1,6 | 566 | **R** | **4EL** | **004 A** | **19 x 200** | 80 B 4 | 8 | 6,3 | 6 | 4,75 | 56 | 60 |
| | **2,47** | 2 578 | 2,24 | 566 | **R** | **4EL** | **006 A** | **19 x 200** | 80 B 4 | 8 | 6,3 | 6 | 4,75 | 63 | 67 |
| | **2,46** | 2 586 | 3,15 | 568 | **R** | **4EL** | **009 A** | **19 x 200** | 80 B 4 | 11,8 | 9,5 | 9 | 7,1 | 93 | 97 |
| | **2,82** | 2 263 | 0,9 | 497 | **R** | **4EL** | **002 A** | **14 x 160** | 71 D 4 | 5,6 | 4,5 | 4,25 | 3,35 | 37 | 40 |
| | **2,82** | 2 263 | 0,9 | 497 | **R** | **4EL** | **002 A** | **19 x 200** | 80 B 4 | 5,6 | 4,5 | 4,25 | 3,35 | 40 | 44 |
| | **2,71** | 2 352 | 1,18 | 517 | **R** | **4EL** | **003 A** | **14 x 160** | 71 D 4 | 7,5 | 6 | 5,6 | 4,5 | 49 | 52 |
| | **2,71** | 2 352 | 1,18 | 517 | **R** | **4EL** | **003 A** | **19 x 200** | 80 B 4 | 7,5 | 6 | 5,6 | 4,5 | 52 | 56 |
| | **2,71** | 2 352 | 1,8 | 517 | **R** | **4EL** | **004 A** | **14 x 160** | 71 D 4 | 8 | 6,3 | 6 | 4,75 | 53 | 56 |
| | **2,71** | 2 352 | 1,8 | 517 | **R** | **4EL** | **004 A** | **19 x 200** | 80 B 4 | 8 | 6,3 | 6 | 4,75 | 56 | 60 |
| | **2,71** | 2 352 | 2,36 | 517 | **R** | **4EL** | **006 A** | **19 x 200** | 80 B 4 | 8 | 6,3 | 6 | 4,75 | 63 | 67 |
| | **2,70** | 2 359 | 3,55 | 518 | **R** | **4EL** | **009 A** | **19 x 200** | 80 B 4 | 11,8 | 9,5 | 9 | 7,1 | 93 | 97 |
| | **3,15** | 2 027 | 1 | 445 | **R** | **4EL** | **002 A** | **14 x 160** | 71 D 4 | 5,6 | 4,5 | 4,25 | 3,35 | 37 | 40 |
| | **3,15** | 2 027 | 1 | 445 | **R** | **4EL** | **002 A** | **19 x 200** | 80 B 4 | 5,6 | 4,5 | 4,25 | 3,35 | 40 | 44 |
| | **3,09** | 2 060 | 1,32 | 452 | **R** | **4EL** | **003 A** | **14 x 160** | 71 D 4 | 7,5 | 6 | 5,6 | 4,5 | 49 | 52 |
| | **3,09** | 2 060 | 1,32 | 452 | **R** | **4EL** | **003 A** | **19 x 200** | 80 B 4 | 7,5 | 6 | 5,6 | 4,5 | 52 | 56 |
| | **3,09** | 2 060 | 2 | 452 | **R** | **4EL** | **004 A** | **19 x 200** | 80 B 4 | 8 | 6,3 | 6 | 4,75 | 56 | 60 |
| | **3,09** | 2 060 | 2,65 | 452 | **R** | **4EL** | **006 A** | **19 x 200** | 80 B 4 | 8 | 6,3 | 6 | 4,75 | 63 | 67 |
| | **3,13** | 2 039 | 4 | 448 | **R** | **4EL** | **009 A** | **19 x 200** | 80 B 4 | 11,8 | 9,5 | 9 | 7,1 | 93 | 97 |
| | **3,33** | 1 914 | 1,06 | 420 | **R** | **4EL** | **002 A** | **14 x 160** | 71 D 4 | 5,6 | 4,5 | 4,25 | 3,35 | 37 | 40 |
| | **3,33** | 1 914 | 1,06 | 420 | **R** | **4EL** | **002 A** | **19 x 200** | 80 B 4 | 5,6 | 4,5 | 4,25 | 3,35 | 40 | 44 |
| | **3,32** | 1 920 | 1,4 | 422 | **R** | **4EL** | **003 A** | **14 x 160** | 71 D 4 | 7,5 | 6 | 5,6 | 4,5 | 49 | 52 |
| | **3,32** | 1 920 | 1,4 | 422 | **R** | **4EL** | **003 A** | **19 x 200** | 80 B 4 | 7,5 | 6 | 5,6 | 4,5 | 52 | 56 |
| | **3,32** | 1 920 | 2,12 | 422 | **R** | **4EL** | **004 A** | **19 x 200** | 80 B 4 | 8 | 6,3 | 6 | 4,75 | 56 | 60 |
| | **3,32** | 1 920 | 2,8 | 422 | **R** | **4EL** | **006 A** | **19 x 200** | 80 B 4 | 8 | 6,3 | 6 | 4,75 | 63 | 67 |
| | **4,10** | 1 589 | 0,9 | 219 | **R** | **3EL** | **001 A** | **24 x 200** | 90 S 6 | 8 | 6,3 | 6 | 4,75 | 39 | 43 |
| | **3,94** | 1 619 | 1,18 | 356 | **R** | **4EL** | **002 A** | **14 x 160** | 71 D 4 | 5,6 | 4,5 | 4,25 | 3,35 | 37 | 40 |
| | **3,94** | 1 619 | 1,18 | 356 | **R** | **4EL** | **002 A** | **19 x 200** | 80 B 4 | 5,6 | 4,5 | 4,25 | 3,35 | 40 | 44 |
| | **4,10** | 1 589 | 1,12 | 219 | **R** | **3EL** | **002 A** | **24 x 200** | 90 S 6 | 8 | 6,3 | 6 | 4,75 | 40 | 44 |
| | **3,93** | 1 624 | 1,7 | 357 | **R** | **4EL** | **003 A** | **14 x 160** | 71 D 4 | 7,5 | 6 | 5,6 | 4,5 | 49 | 52 |
| | **3,93** | 1 624 | 1,7 | 357 | **R** | **4EL** | **003 A** | **19 x 200** | 80 B 4 | 7,5 | 6 | 5,6 | 4,5 | 52 | 56 |
| | **4,06** | 1 604 | 1,7 | 221 | **R** | **3EL** | **003 A** | **24 x 200** | 90 S 6 | 10,6 | 8,5 | 8 | 6,3 | 52 | 56 |
| | **3,93** | 1 624 | 2,36 | 357 | **R** | **4EL** | **004 A** | **19 x 200** | 80 B 4 | 8 | 6,3 | 6 | 4,75 | 56 | 60 |
| | **4,06** | 1 604 | 1,9 | 221 | **R** | **3EL** | **004 A** | **24 x 200** | 90 S 6 | 11,2 | 9 | 8,5 | 6,7 | 56 | 60 |
| | **3,93** | 1 624 | 3,35 | 357 | **R** | **4EL** | **006 A** | **19 x 200** | 80 B 4 | 8 | 6,3 | 6 | 4,75 | 63 | 67 |
| | **4,58** | 1 393 | 1 | 306 | **R** | **4EL** | **001 A** | **14 x 160** | 71 D 4 | 5,6 | 4,5 | 4,25 | 3,35 | 36 | 39 |
| | **4,58** | 1 393 | 1 | 306 | **R** | **4EL** | **001 A** | **19 x 200** | 80 B 4 | 5,6 | 4,5 | 4,25 | 3,35 | 39 | 43 |
| | **4,25** | 1 535 | 0,9 | 212 | **R** | **3EL** | **001 A** | **24 x 200** | 90 S 6 | 8 | 6,3 | 6 | 4,75 | 39 | 43 |
| | **4,58** | 1 393 | 1,4 | 306 | **R** | **4EL** | **002 A** | **14 x 160** | 71 D 4 | 5,6 | 4,5 | 4,25 | 3,35 | 37 | 40 |
| | **4,58** | 1 393 | 1,4 | 306 | **R** | **4EL** | **002 A** | **19 x 200** | 80 B 4 | 5,6 | 4,5 | 4,25 | 3,35 | 40 | 44 |
| | **4,48** | 1 454 | 1,12 | 201 | **R** | **3EL** | **002 A** | **24 x 200** | 90 S 6 | 8 | 6,3 | 6 | 4,75 | 40 | 44 |
| | **4,41** | 1 444 | 1,8 | 317 | **R** | **4EL** | **003 A** | **14 x 160** | 71 D 4 | 7,5 | 6 | 5,6 | 4,5 | 49 | 52 |
| | **4,41** | 1 444 | 1,8 | 317 | **R** | **4EL** | **003 A** | **19 x 200** | 80 B 4 | 7,5 | 6 | 5,6 | 4,5 | 52 | 56 |
| | **4,51** | 1 446 | 1,5 | 200 | **R** | **3EL** | **003 A** | **24 x 200** | 90 S 6 | 10,6 | 8,5 | 8 | 6,3 | 52 | 56 |
| | **4,41** | 1 444 | 2,65 | 317 | **R** | **4EL** | **004 A** | **19 x 200** | 80 B 4 | 8 | 6,3 | 6 | 4,75 | 56 | 60 |
| | **4,51** | 1 446 | 2 | 200 | **R** | **3EL** | **004 A** | **19 x 200** | 80 C 6 | 11,2 | 9 | 8,5 | 6,7 | 54 | 58 |
| | **4,51** | 1 446 | 2 | 200 | **R** | **3EL** | **004 A** | **24 x 200** | 90 S 6 | 11,2 | 9 | 8,5 | 6,7 | 56 | 60 |
| | **4,41** | 1 444 | 3,55 | 317 | **R** | **4EL** | **006 A** | **19 x 200** | 80 B 4 | 8 | 6,3 | 6 | 4,75 | 63 | 67 |

| $P_1$ | $n_2$ | $M_2$ | fs | $i$ | Ød x ØP | | | | | $Pt_N$ [kW] $t_{amb}$ = 20°C | | $t_{amb}$ = 40°C | | kg | |
|---|---|---|---|---|---|---|---|---|---|---|---|---|---|---|---|
| kW | min$^{-1}$ | N m | | | | | | | | | | | | HB | HBZ |
| **0,75** | **4,75** | 1 342 | 1 | 295 | **R** | **4EL** | **001 A** | **14 x 160** | 71 D 4 | 5,6 | 4,5 | 4,25 | 3,35 | 36 | 39 |
| | **4,75** | 1 342 | 1 | 295 | **R** | **4EL** | **001 A** | **19 x 200** | 80 B 4 | 5,6 | 4,5 | 4,25 | 3,35 | 39 | 43 |
| | **4,91** | 1 326 | 1,06 | 183 | **R** | **3EL** | **001 A** | **24 x 200** | 90 S 6 | 8 | 6,3 | 6 | 4,75 | 39 | 43 |
| | **5,25** | 1 214 | 1,12 | 171 | **R** | **4EL** | **001 A** | **24 x 200** | 90 S 6 | 7,1 | 5,6 | 5,3 | 4,25 | 43 | 47 |
| | **4,75** | 1 342 | 1,4 | 295 | **R** | **4EL** | **002 A** | **14 x 160** | 71 D 4 | 5,6 | 4,5 | 4,25 | 3,35 | 37 | 40 |
| | **4,75** | 1 342 | 1,4 | 295 | **R** | **4EL** | **002 A** | **19 x 200** | 80 B 4 | 5,6 | 4,5 | 4,25 | 3,35 | 40 | 44 |
| | **4,91** | 1 326 | 1,32 | 183 | **R** | **3EL** | **002 A** | **24 x 200** | 90 S 6 | 8 | 6,3 | 6 | 4,75 | 40 | 44 |
| | **5,25** | 1 214 | 1,6 | 171 | **R** | **4EL** | **002 A** | **24 x 200** | 90 S 6 | 7,1 | 5,6 | 5,3 | 4,25 | 44 | 48 |
| | **4,73** | 1 346 | 1,9 | 296 | **R** | **4EL** | **003 A** | **19 x 200** | 80 B 4 | 7,5 | 6 | 5,6 | 4,5 | 52 | 56 |
| | **4,87** | 1 338 | 1,9 | 185 | **R** | **3EL** | **003 A** | **24 x 200** | 90 S 6 | 10,6 | 8,5 | 8 | 6,3 | 52 | 56 |
| | **4,73** | 1 346 | 2,8 | 296 | **R** | **4EL** | **004 A** | **19 x 200** | 80 B 4 | 8 | 6,3 | 6 | 4,75 | 56 | 60 |
| | **5,61** | 1 135 | 1,18 | 249 | **R** | **4EL** | **001 A** | **14 x 160** | 71 D 4 | 5,6 | 4,5 | 4,25 | 3,35 | 36 | 39 |
| | **5,61** | 1 135 | 1,18 | 249 | **R** | **4EL** | **001 A** | **19 x 200** | 80 B 4 | 5,6 | 4,5 | 4,25 | 3,35 | 39 | 43 |
| | **5,69** | 1 146 | 1,18 | 158 | **R** | **3EL** | **001 A** | **24 x 200** | 90 S 6 | 8 | 6,3 | 6 | 4,75 | 39 | 43 |
| | **5,61** | 1 135 | 1,6 | 249 | **R** | **4EL** | **002 A** | **14 x 160** | 71 D 4 | 5,6 | 4,5 | 4,25 | 3,35 | 37 | 40 |
| | **5,61** | 1 135 | 1,6 | 249 | **R** | **4EL** | **002 A** | **19 x 200** | 80 B 4 | 5,6 | 4,5 | 4,25 | 3,35 | 40 | 44 |
| | **5,69** | 1 146 | 1,5 | 158 | **R** | **3EL** | **002 A** | **24 x 200** | 90 S 6 | 8 | 6,3 | 6 | 4,75 | 40 | 44 |
| | **5,60** | 1 139 | 2,24 | 250 | **R** | **4EL** | **003 A** | **19 x 200** | 80 B 4 | 7,5 | 6 | 5,6 | 4,5 | 52 | 56 |
| | **5,63** | 1 157 | 2,24 | 160 | **R** | **3EL** | **003 A** | **24 x 200** | 90 S 6 | 10,6 | 8,5 | 8 | 6,3 | 52 | 56 |
| | **5,60** | 1 139 | 3,35 | 250 | **R** | **4EL** | **004 A** | **19 x 200** | 80 B 4 | 8 | 6,3 | 6 | 4,75 | 56 | 60 |
| | **6,38** | 1 022 | 1,32 | 219 | **R** | **3EL** | **001 A** | **14 x 160** | 71 D 4 | 6,3 | 5 | 4,75 | 3,75 | 32 | 35 |
| | **6,38** | 1 022 | 1,32 | 219 | **R** | **3EL** | **001 A** | **19 x 200** | 80 B 4 | 6,3 | 5 | 4,75 | 3,75 | 35 | 39 |
| | **6,38** | 1 022 | 1,7 | 219 | **R** | **3EL** | **002 A** | **14 x 160** | 71 D 4 | 6,3 | 5 | 4,75 | 3,75 | 33 | 36 |
| | **6,38** | 1 022 | 1,7 | 219 | **R** | **3EL** | **002 A** | **19 x 200** | 80 B 4 | 6,3 | 5 | 4,75 | 3,75 | 36 | 40 |
| | **6,32** | 1 031 | 2,5 | 221 | **R** | **3EL** | **003 A** | **19 x 200** | 80 B 4 | 8,5 | 6,7 | 6,3 | 5 | 48 | 52 |
| | **6,32** | 1 031 | 3 | 221 | **R** | **3EL** | **004 A** | **19 x 200** | 80 B 4 | 9 | 7,1 | 6,7 | 5,3 | 52 | 56 |
| | **6,61** | 986 | 1,32 | 212 | **R** | **3EL** | **001 A** | **14 x 160** | 71 D 4 | 6,3 | 5 | 4,75 | 3,75 | 32 | 35 |
| | **6,77** | 941 | 1,4 | 207 | **R** | **4EL** | **001 A** | **14 x 160** | 71 D 4 | 5,6 | 4,5 | 4,25 | 3,35 | 36 | 39 |
| | **6,61** | 986 | 1,32 | 212 | **R** | **3EL** | **001 A** | **19 x 200** | 80 B 4 | 6,3 | 5 | 4,75 | 3,75 | 35 | 39 |
| | **6,77** | 941 | 1,4 | 207 | **R** | **4EL** | **001 A** | **19 x 200** | 80 B 4 | 5,6 | 4,5 | 4,25 | 3,35 | 39 | 43 |
| | **6,97** | 935 | 1,6 | 201 | **R** | **3EL** | **002 A** | **14 x 160** | 71 D 4 | 6,3 | 5 | 4,75 | 3,75 | 33 | 36 |
| | **6,97** | 935 | 1,6 | 201 | **R** | **3EL** | **002 A** | **19 x 200** | 80 B 4 | 6,3 | 5 | 4,75 | 3,75 | 36 | 40 |
| | **6,77** | 941 | 1,9 | 207 | **R** | **4EL** | **002 A** | **19 x 200** | 80 B 4 | 5,6 | 4,5 | 4,25 | 3,35 | 40 | 44 |
| | **7,12** | 916 | 2 | 126 | **R** | **3EL** | **002 A** | **24 x 200** | 90 S 6 | 8 | 6,3 | 6 | 4,75 | 40 | 44 |
| | **7,01** | 930 | 2,24 | 200 | **R** | **3EL** | **003 A** | **19 x 200** | 80 B 4 | 8,5 | 6,7 | 6,3 | 5 | 48 | 52 |
| | **6,75** | 944 | 2,65 | 207 | **R** | **4EL** | **003 A** | **19 x 200** | 80 B 4 | 7,5 | 6 | 5,6 | 4,5 | 52 | 56 |
| | **7,01** | 930 | 3 | 200 | **R** | **3EL** | **004 A** | **19 x 200** | 80 B 4 | 9 | 7,1 | 6,7 | 5,3 | 52 | 56 |
| | **6,75** | 944 | 3,75 | 207 | **R** | **4EL** | **004 A** | **19 x 200** | 80 B 4 | 8 | 6,3 | 6 | 4,75 | 56 | 60 |
| | **7,64** | 853 | 1,5 | 183 | **R** | **3EL** | **001 A** | **14 x 160** | 71 D 4 | 6,3 | 5 | 4,75 | 3,75 | 32 | 35 |
| | **8,17** | 780 | 1,6 | 171 | **R** | **4EL** | **001 A** | **14 x 160** | 71 D 4 | 5,6 | 4,5 | 4,25 | 3,35 | 36 | 39 |
| | **7,64** | 853 | 1,5 | 183 | **R** | **3EL** | **001 A** | **19 x 200** | 80 B 4 | 6,3 | 5 | 4,75 | 3,75 | 35 | 39 |
| | **8,17** | 780 | 1,6 | 171 | **R** | **4EL** | **001 A** | **19 x 200** | 80 B 4 | 5,6 | 4,5 | 4,25 | 3,35 | 39 | 43 |
| | **7,64** | 853 | 2 | 183 | **R** | **3EL** | **002 A** | **19 x 200** | 80 B 4 | 6,3 | 5 | 4,75 | 3,75 | 36 | 40 |
| | **8,17** | 780 | 2,24 | 171 | **R** | **4EL** | **002 A** | **19 x 200** | 80 B 4 | 5,6 | 4,5 | 4,25 | 3,35 | 40 | 44 |
| | **8,41** | 775 | 2,24 | 107 | **R** | **3EL** | **002 A** | **24 x 200** | 90 S 6 | 8 | 6,3 | 6 | 4,75 | 40 | 44 |
| | **7,58** | 860 | 2,8 | 185 | **R** | **3EL** | **003 A** | **19 x 200** | 80 B 4 | 8,5 | 6,7 | 6,3 | 5 | 48 | 52 |
| | **8,01** | 796 | 3 | 175 | **R** | **4EL** | **003 A** | **19 x 200** | 80 B 4 | 7,5 | 6 | 5,6 | 4,5 | 52 | 56 |
| | **8,85** | 737 | 1,7 | 158 | **R** | **3EL** | **001 A** | **14 x 160** | 71 D 4 | 6,3 | 5 | 4,75 | 3,75 | 32 | 35 |
| | **8,85** | 737 | 1,7 | 158 | **R** | **3EL** | **001 A** | **19 x 200** | 80 B 4 | 6,3 | 5 | 4,75 | 3,75 | 35 | 39 |
| | **8,85** | 737 | 2,36 | 158 | **R** | **3EL** | **002 A** | **19 x 200** | 80 B 4 | 6,3 | 5 | 4,75 | 3,75 | 36 | 40 |
| | **8,77** | 744 | 3,15 | 160 | **R** | **3EL** | **003 A** | **19 x 200** | 80 B 4 | 8,5 | 6,7 | 6,3 | 5 | 48 | 52 |
| | **9,57** | 681 | 1,8 | 146 | **R** | **3EL** | **001 A** | **14 x 160** | 71 D 4 | 6,3 | 5 | 4,75 | 3,75 | 32 | 35 |
| | **9,57** | 681 | 1,8 | 146 | **R** | **3EL** | **001 A** | **19 x 200** | 80 B 4 | 6,3 | 5 | 4,75 | 3,75 | 35 | 39 |
| | **9,57** | 681 | 2,5 | 146 | **R** | **3EL** | **002 A** | **19 x 200** | 80 B 4 | 6,3 | 5 | 4,75 | 3,75 | 36 | 40 |
| | **10,3** | 634 | 3,75 | 136 | **R** | **3EL** | **003 A** | **19 x 200** | 80 B 4 | 8,5 | 6,7 | 6,3 | 5 | 48 | 52 |
| | **11,1** | 589 | 2,12 | 126 | **R** | **3EL** | **001 A** | **19 x 200** | 80 B 4 | 6,3 | 5 | 4,75 | 3,75 | 35 | 39 |
| | **11,1** | 589 | 3 | 126 | **R** | **3EL** | **002 A** | **19 x 200** | 80 B 4 | 6,3 | 5 | 4,75 | 3,75 | 36 | 40 |
| | **13,1** | 498 | 2,5 | 107 | **R** | **3EL** | **001 A** | **19 x 200** | 80 B 4 | 6,3 | 5 | 4,75 | 3,75 | 35 | 39 |
| | **13,1** | 498 | 3,35 | 107 | **R** | **3EL** | **002 A** | **19 x 200** | 80 B 4 | 6,3 | 5 | 4,75 | 3,75 | 36 | 40 |
| | **13,9** | 470 | 2,65 | 101 | **R** | **3EL** | **001 A** | **19 x 200** | 80 B 4 | 6,3 | 5 | 4,75 | 3,75 | 35 | 39 |
| | **13,9** | 470 | 3,55 | 101 | **R** | **3EL** | **002 A** | **19 x 200** | 80 B 4 | 6,3 | 5 | 4,75 | 3,75 | 36 | 40 |
| | **15,8** | 413 | 3 | 88,7 | **R** | **3EL** | **001 A** | **19 x 200** | 80 B 4 | 6,3 | 5 | 4,75 | 3,75 | 35 | 39 |
| | **18,4** | 354 | 3 | 76,0 | **R** | **3EL** | **001 A** | **19 x 200** | 80 B 4 | 6,3 | 5 | 4,75 | 3,75 | 35 | 39 |
| | **17,0** | 397 | 1,9 | 53,1 | **R** | **2EL** | **001 A** | **24 x 200** | 90 S 6 | 10,6 | 8,5 | 8 | 6,3 | 35 | 39 |
| | **19,8** | 330 | 3,55 | 70,8 | **R** | **3EL** | **001 A** | **19 x 200** | 80 B 4 | 6,3 | 5 | 4,75 | 3,75 | 35 | 39 |
| | **19,9** | 338 | 3 | 45,2 | **R** | **2EL** | **001 A** | **24 x 200** | 90 S 6 | 10,6 | 8,5 | 8 | 6,3 | 35 | 39 |
| | **22,2** | 293 | 3,55 | 63,0 | **R** | **3EL** | **001 A** | **19 x 200** | 80 B 4 | 6,3 | 5 | 4,75 | 3,75 | 35 | 39 |
| | **23,9** | 282 | 3,55 | 37,7 | **R** | **2EL** | **001 A** | **24 x 200** | 90 S 6 | 10,6 | 8,5 | 8 | 6,3 | 35 | 39 |
| | **23,4** | 279 | 4,25 | 59,9 | **R** | **3EL** | **001 A** | **19 x 200** | 80 B 4 | 6,3 | 5 | 4,75 | 3,75 | 35 | 39 |
| | **25,3** | 267 | 3,55 | 35,6 | **R** | **2EL** | **001 A** | **24 x 200** | 90 S 6 | 10,6 | 8,5 | 8 | 6,3 | 35 | 39 |
| | **26,4** | 255 | 3 | 53,1 | **R** | **2EL** | **001 A** | **19 x 200** | 80 B 4 | 8,5 | 6,7 | 6,3 | 5 | 31 | 35 |
| | **28,2** | 231 | 5 | 49,7 | **R** | **3EL** | **001 A** | **19 x 200** | 80 B 4 | 6,3 | 5 | 4,75 | 3,75 | 35 | 39 |
| | **27,6** | 244 | 4,25 | 32,6 | **R** | **2EL** | **001 A** | **24 x 200** | 90 S 6 | 10,6 | 8,5 | 8 | 6,3 | 35 | 39 |
| | **31,0** | 217 | 4,5 | 45,2 | **R** | **2EL** | **001 A** | **19 x 200** | 80 B 4 | 8,5 | 6,7 | 6,3 | 5 | 31 | 35 |
| | **30,3** | 222 | 5,3 | 29,7 | **R** | **2EL** | **001 A** | **24 x 200** | 90 S 6 | 10,6 | 8,5 | 8 | 6,3 | 35 | 39 |
| | **37,1** | 181 | 5,3 | 37,7 | **R** | **2EL** | **001 A** | **19 x 200** | 80 B 4 | 8,5 | 6,7 | 6,3 | 5 | 31 | 35 |
| | **39,3** | 171 | 5,3 | 35,6 | **R** | **2EL** | **001 A** | **19 x 200** | 80 B 4 | 8,5 | 6,7 | 6,3 | 5 | 31 | 35 |
| **1,1** | **0,385** | 24 290 | 1,12 | 2 338 | **R** | **4EL** | **030 A** | **24 x 200** | 90 L 6 | 21,2 | 17 | 16 | 13,2 | 193 | 199 |
| | **0,492** | 18 980 | 0,95 | 1 827 | **R** | **4EL** | **021 A** | **24 x 200** | 90 L 6 | 18 | 16 | 14 | 11,8 | 155 | 161 |
| | **0,473** | 19 760 | 1,4 | 1 902 | **R** | **4EL** | **030 A** | **24 x 200** | 90 L 6 | 21,2 | 17 | 16 | 13,2 | 193 | 199 |
| | **0,538** | 17 370 | 2,36 | 1 673 | **R** | **4EL** | **042 A** | **24 x 200** | 90 L 6 | 26,5 | 21,2 | 20 | 16 | 251 | 257 |
| | **0,590** | 15 840 | 0,95 | 1 525 | **R** | **4EL** | **018 A** | **24 x 200** | 90 L 6 | 18 | 16 | 14 | 11,8 | 152 | 158 |
| | **0,589** | 15 870 | 0,95 | 2 377 | **R** | **4EL** | **021 A** | **19 x 200** | 80 C 4 | 16 | 11,8 | 11,8 | 9 | 150 | 154 |
| | **0,589** | 15 870 | 0,95 | 2 377 | **R** | **4EL** | **021 A** | **24 x 200** | 90 S 4 | 16 | 11,8 | 11,8 | 9 | 152 | 155 |
| | **0,590** | 15 840 | 1,12 | 1 525 | **R** | **4EL** | **021 A** | **24 x 200** | 90 L 6 | 18 | 16 | 14 | 11,8 | 155 | 161 |
| | **0,555** | 16 840 | 1,7 | 1 621 | **R** | **4EL** | **030 A** | **24 x 200** | 90 L 6 | 21,2 | 17 | 16 | 13,2 | 193 | 199 |
| | **0,596** | 15 680 | 2,5 | 1 509 | **R** | **4EL** | **042 A** | **24 x 200** | 90 L 6 | 26,5 | 21,2 | 20 | 16 | 251 | 257 |
| | **0,625** | 14 970 | 1 | 1 441 | **R** | **4EL** | **015 A** | **24 x 200** | 90 L 6 | 16 | 11,8 | 11,8 | 9 | 115 | 121 |
| | **0,653** | 14 330 | 1,06 | 2 145 | **R** | **4EL** | **018 A** | **19 x 200** | 80 C 4 | 16 | 11,8 | 11,8 | 9 | 147 | 151 |
| | **0,653** | 14 330 | 1,06 | 2 145 | **R** | **4EL** | **018 A** | **24 x 200** | 90 S 4 | 16 | 11,8 | 11,8 | 9 | 149 | 152 |
| | **0,653** | 14 330 | 1,25 | 2 145 | **R** | **4EL** | **021 A** | **19 x 200** | 80 C 4 | 16 | 11,8 | 11,8 | 9 | 150 | 154 |
| | **0,653** | 14 330 | 1,25 | 2 145 | **R** | **4EL** | **021 A** | **24 x 200** | 90 S 4 | 16 | 11,8 | 11,8 | 9 | 152 | 155 |
| | **0,599** | 15 610 | 1,6 | 2 338 | **R** | **4EL** | **030 A** | **19 x 200** | 80 C 4 | 17 | 14 | 13,2 | 10,6 | 188 | 192 |
| | **0,599** | 15 610 | 1,6 | 2 338 | **R** | **4EL** | **030 A** | **24 x 200** | 90 S 4 | 17 | 14 | 13,2 | 10,6 | 190 | 193 |
| | **0,607** | 15 400 | 1,9 | 1 482 | **R** | **4EL** | **030 A** | **24 x 200** | 90 L 6 | 21,2 | 17 | 16 | 13,2 | 193 | 199 |

| $P_1$ | $n_2$ | $M_2$ | fs | $i$ | Ød x ØP | | | | | $Pt_N$ [kW] $t_{amb}$ = 20°C | | $t_{amb}$ = 40°C | | kg | |
|---|---|---|---|---|---|---|---|---|---|---|---|---|---|---|---|
| kW | min$^{-1}$ | N m | | | | | | | | | | | | HB | HBZ |
| **1,1** | **0,710** | 13 160 | 0,95 | 1 267 | **R** | **4EL** | **015 A** | **24 x 200** | 90 L 6 | 16 | 11,8 | 11,8 | 9 | 115 | 121 |
| | **0,710** | 13 160 | 1,12 | 1 267 | **R** | **4EL** | **018 A** | **24 x 200** | 90 L 6 | 18 | 16 | 14 | 11,8 | 152 | 158 |
| | **0,710** | 13 160 | 1,4 | 1 267 | **R** | **4EL** | **021 A** | **24 x 200** | 90 L 6 | 18 | 16 | 14 | 11,8 | 155 | 161 |
| | **0,736** | 12 710 | 2,24 | 1 902 | **R** | **4EL** | **030 A** | **24 x 200** | 90 S 4 | 17 | 14 | 13,2 | 10,6 | 190 | 193 |
| | **0,768** | 12 180 | 1 | 1 172 | **R** | **4EL** | **012 A** | **24 x 200** | 90 L 6 | 16 | 11,8 | 11,8 | 9 | 111 | 117 |
| | **0,766** | 12 200 | 1 | 1 827 | **R** | **4EL** | **015 A** | **19 x 200** | 80 C 4 | 11,8 | 10 | 9 | 7,5 | 110 | 114 |
| | **0,766** | 12 200 | 1 | 1 827 | **R** | **4EL** | **015 A** | **24 x 200** | 90 S 4 | 11,8 | 10 | 9 | 7,5 | 112 | 115 |
| | **0,768** | 12 180 | 1,25 | 1 172 | **R** | **4EL** | **015 A** | **24 x 200** | 90 L 6 | 16 | 11,8 | 11,8 | 9 | 115 | 121 |
| | **0,782** | 11 950 | 1,25 | 1 790 | **R** | **4EL** | **018 A** | **19 x 200** | 80 C 4 | 16 | 11,8 | 11,8 | 9 | 147 | 151 |
| | **0,782** | 11 950 | 1,25 | 1 790 | **R** | **4EL** | **018 A** | **24 x 200** | 90 S 4 | 16 | 11,8 | 11,8 | 9 | 149 | 152 |
| | **0,766** | 12 200 | 1,5 | 1 827 | **R** | **4EL** | **021 A** | **19 x 200** | 80 C 4 | 16 | 11,8 | 11,8 | 9 | 150 | 154 |
| | **0,766** | 12 200 | 1,5 | 1 827 | **R** | **4EL** | **021 A** | **24 x 200** | 90 S 4 | 16 | 11,8 | 11,8 | 9 | 152 | 155 |
| | **0,768** | 12 180 | 1,7 | 1 172 | **R** | **4EL** | **021 A** | **24 x 200** | 90 L 6 | 18 | 16 | 14 | 11,8 | 155 | 161 |
| | **0,746** | 12 530 | 2,24 | 1 206 | **R** | **4EL** | **030 A** | **24 x 200** | 90 L 6 | 21,2 | 17 | 16 | 13,2 | 193 | 199 |
| | **0,837** | 11 170 | 3,55 | 1 673 | **R** | **4EL** | **042 A** | **24 x 200** | 90 S 4 | 21,2 | 17 | 16 | 13,2 | 248 | 251 |
| | **0,828** | 11 290 | 0,9 | 1 691 | **R** | **4EL** | **012 A** | **19 x 200** | 80 C 4 | 11,8 | 10 | 9 | 7,5 | 106 | 110 |
| | **0,828** | 11 290 | 0,9 | 1 691 | **R** | **4EL** | **012 A** | **24 x 200** | 90 S 4 | 11,8 | 10 | 9 | 7,5 | 108 | 111 |
| | **0,901** | 10 380 | 1,18 | 999 | **R** | **4EL** | **012 A** | **24 x 200** | 90 L 6 | 16 | 11,8 | 11,8 | 9 | 111 | 117 |
| | **0,828** | 11 290 | 1,25 | 1 691 | **R** | **4EL** | **015 A** | **19 x 200** | 80 C 4 | 11,8 | 10 | 9 | 7,5 | 110 | 114 |
| | **0,828** | 11 290 | 1,25 | 1 691 | **R** | **4EL** | **015 A** | **24 x 200** | 90 S 4 | 11,8 | 10 | 9 | 7,5 | 112 | 115 |
| | **0,918** | 10 180 | 1,5 | 1 525 | **R** | **4EL** | **018 A** | **19 x 200** | 80 C 4 | 16 | 11,8 | 11,8 | 9 | 147 | 151 |
| | **0,918** | 10 180 | 1,5 | 1 525 | **R** | **4EL** | **018 A** | **24 x 200** | 90 S 4 | 16 | 11,8 | 11,8 | 9 | 149 | 152 |
| | **0,918** | 10 180 | 1,8 | 1 525 | **R** | **4EL** | **021 A** | **19 x 200** | 80 C 4 | 16 | 11,8 | 11,8 | 9 | 150 | 154 |
| | **0,918** | 10 180 | 1,8 | 1 525 | **R** | **4EL** | **021 A** | **24 x 200** | 90 S 4 | 16 | 11,8 | 11,8 | 9 | 152 | 155 |
| | **0,864** | 10 820 | 2,5 | 1 621 | **R** | **4EL** | **030 A** | **24 x 200** | 90 S 4 | 17 | 14 | 13,2 | 10,6 | 190 | 193 |
| | **0,928** | 10 080 | 4 | 1 509 | **R** | **4EL** | **042 A** | **24 x 200** | 90 S 4 | 21,2 | 17 | 16 | 13,2 | 248 | 251 |
| | **0,972** | 9 622 | 0,95 | 1 441 | **R** | **4EL** | **009 A** | **19 x 200** | 80 C 4 | 11,8 | 9,5 | 9 | 7,1 | 95 | 99 |
| | **0,972** | 9 622 | 0,95 | 1 441 | **R** | **4EL** | **009 A** | **24 x 200** | 90 S 4 | 11,8 | 9,5 | 9 | 7,1 | 97 | 100 |
| | **0,972** | 9 622 | 1,18 | 1 441 | **R** | **4EL** | **012 A** | **19 x 200** | 80 C 4 | 11,8 | 10 | 9 | 7,5 | 106 | 110 |
| | **0,972** | 9 622 | 1,18 | 1 441 | **R** | **4EL** | **012 A** | **24 x 200** | 90 S 4 | 11,8 | 10 | 9 | 7,5 | 108 | 111 |
| | **0,972** | 9 622 | 1,6 | 1 441 | **R** | **4EL** | **015 A** | **19 x 200** | 80 C 4 | 11,8 | 10 | 9 | 7,5 | 110 | 114 |
| | **0,972** | 9 622 | 1,6 | 1 441 | **R** | **4EL** | **015 A** | **24 x 200** | 90 S 4 | 11,8 | 10 | 9 | 7,5 | 112 | 115 |
| | **0,972** | 9 622 | 1,7 | 1 441 | **R** | **4EL** | **018 A** | **19 x 200** | 80 C 4 | 16 | 11,8 | 11,8 | 9 | 147 | 151 |
| | **0,972** | 9 622 | 1,7 | 1 441 | **R** | **4EL** | **018 A** | **24 x 200** | 90 S 4 | 16 | 11,8 | 11,8 | 9 | 149 | 152 |
| | **1,06** | 8 802 | 2 | 1 318 | **R** | **4EL** | **021 A** | **24 x 200** | 90 S 4 | 16 | 11,8 | 11,8 | 9 | 152 | 155 |
| | **0,944** | 9 900 | 2,8 | 1 482 | **R** | **4EL** | **030 A** | **24 x 200** | 90 S 4 | 17 | 14 | 13,2 | 10,6 | 190 | 193 |
| | **1,16** | 8 029 | 1,06 | 1 202 | **R** | **4EL** | **009 A** | **19 x 200** | 80 C 4 | 11,8 | 9,5 | 9 | 7,1 | 95 | 99 |
| | **1,16** | 8 029 | 1,06 | 1 202 | **R** | **4EL** | **009 A** | **24 x 200** | 90 S 4 | 11,8 | 9,5 | 9 | 7,1 | 97 | 100 |
| | **1,11** | 8 407 | 1,18 | 1 259 | **R** | **4EL** | **012 A** | **19 x 200** | 80 C 4 | 11,8 | 10 | 9 | 7,5 | 106 | 110 |
| | **1,11** | 8 407 | 1,18 | 1 259 | **R** | **4EL** | **012 A** | **24 x 200** | 90 S 4 | 11,8 | 10 | 9 | 7,5 | 108 | 111 |
| | **1,14** | 8 181 | 1,5 | 788 | **R** | **4EL** | **012 A** | **24 x 200** | 90 L 6 | 16 | 11,8 | 11,8 | 9 | 111 | 117 |
| | **1,11** | 8 461 | 1,4 | 1 267 | **R** | **4EL** | **015 A** | **19 x 200** | 80 C 4 | 11,8 | 10 | 9 | 7,5 | 110 | 114 |
| | **1,11** | 8 461 | 1,4 | 1 267 | **R** | **4EL** | **015 A** | **24 x 200** | 90 S 4 | 11,8 | 10 | 9 | 7,5 | 112 | 115 |
| | **1,14** | 8 181 | 1,8 | 788 | **R** | **4EL** | **015 A** | **24 x 200** | 90 L 6 | 16 | 11,8 | 11,8 | 9 | 115 | 121 |
| | **1,11** | 8 461 | 1,7 | 1 267 | **R** | **4EL** | **018 A** | **19 x 200** | 80 C 4 | 16 | 11,8 | 11,8 | 9 | 147 | 151 |
| | **1,11** | 8 461 | 1,7 | 1 267 | **R** | **4EL** | **018 A** | **24 x 200** | 90 S 4 | 16 | 11,8 | 11,8 | 9 | 149 | 152 |
| | **1,11** | 8 461 | 2,12 | 1 267 | **R** | **4EL** | **021 A** | **24 x 200** | 90 S 4 | 16 | 11,8 | 11,8 | 9 | 152 | 155 |
| | **1,11** | 8 434 | 3,75 | 1 263 | **R** | **4EL** | **030 A** | **24 x 200** | 90 S 4 | 17 | 14 | 13,2 | 10,6 | 190 | 193 |
| | **1,23** | 7 586 | 1,18 | 1 136 | **R** | **4EL** | **009 A** | **19 x 200** | 80 C 4 | 11,8 | 9,5 | 9 | 7,1 | 95 | 99 |
| | **1,23** | 7 586 | 1,18 | 1 136 | **R** | **4EL** | **009 A** | **24 x 200** | 90 S 4 | 11,8 | 9,5 | 9 | 7,1 | 97 | 100 |
| | **1,19** | 7 830 | 1,5 | 1 172 | **R** | **4EL** | **012 A** | **19 x 200** | 80 C 4 | 11,8 | 10 | 9 | 7,5 | 106 | 110 |
| | **1,19** | 7 830 | 1,5 | 1 172 | **R** | **4EL** | **012 A** | **24 x 200** | 90 S 4 | 11,8 | 10 | 9 | 7,5 | 108 | 111 |
| | **1,19** | 7 830 | 1,9 | 1 172 | **R** | **4EL** | **015 A** | **24 x 200** | 90 S 4 | 11,8 | 10 | 9 | 7,5 | 112 | 115 |
| | **1,19** | 7 830 | 2,12 | 1 172 | **R** | **4EL** | **018 A** | **24 x 200** | 90 S 4 | 16 | 11,8 | 11,8 | 9 | 149 | 152 |
| | **1,19** | 7 830 | 2,5 | 1 172 | **R** | **4EL** | **021 A** | **24 x 200** | 90 S 4 | 16 | 11,8 | 11,8 | 9 | 152 | 155 |
| | **1,16** | 8 057 | 3,35 | 1 206 | **R** | **4EL** | **030 A** | **24 x 200** | 90 S 4 | 17 | 14 | 13,2 | 10,6 | 190 | 193 |
| | **1,44** | 6 475 | 0,95 | 970 | **R** | **4EL** | **006 A** | **19 x 200** | 80 C 4 | 8 | 6,3 | 6 | 4,75 | 65 | 69 |
| | **1,44** | 6 475 | 0,95 | 970 | **R** | **4EL** | **006 A** | **24 x 200** | 90 S 4 | 8 | 6,3 | 6 | 4,75 | 67 | 70 |
| | **1,40** | 6 671 | 1,25 | 999 | **R** | **4EL** | **009 A** | **19 x 200** | 80 C 4 | 11,8 | 9,5 | 9 | 7,1 | 95 | 99 |
| | **1,40** | 6 671 | 1,25 | 999 | **R** | **4EL** | **009 A** | **24 x 200** | 90 S 4 | 11,8 | 9,5 | 9 | 7,1 | 97 | 100 |
| | **1,40** | 6 671 | 1,7 | 999 | **R** | **4EL** | **012 A** | **19 x 200** | 80 C 4 | 11,8 | 10 | 9 | 7,5 | 106 | 110 |
| | **1,40** | 6 671 | 1,7 | 999 | **R** | **4EL** | **012 A** | **24 x 200** | 90 S 4 | 11,8 | 10 | 9 | 7,5 | 108 | 111 |
| | **1,40** | 6 671 | 2,24 | 999 | **R** | **4EL** | **015 A** | **24 x 200** | 90 S 4 | 11,8 | 10 | 9 | 7,5 | 112 | 115 |
| | **1,40** | 6 671 | 2,36 | 999 | **R** | **4EL** | **018 A** | **24 x 200** | 90 S 4 | 16 | 11,8 | 11,8 | 9 | 149 | 152 |
| | **1,40** | 6 671 | 3 | 999 | **R** | **4EL** | **021 A** | **24 x 200** | 90 S 4 | 16 | 11,8 | 11,8 | 9 | 152 | 155 |
| | **1,53** | 6 117 | 1 | 916 | **R** | **4EL** | **006 A** | **19 x 200** | 80 C 4 | 8 | 6,3 | 6 | 4,75 | 65 | 69 |
| | **1,53** | 6 117 | 1 | 916 | **R** | **4EL** | **006 A** | **24 x 200** | 90 S 4 | 8 | 6,3 | 6 | 4,75 | 67 | 70 |
| | **1,51** | 6 173 | 1,5 | 924 | **R** | **4EL** | **009 A** | **19 x 200** | 80 C 4 | 11,8 | 9,5 | 9 | 7,1 | 95 | 99 |
| | **1,51** | 6 173 | 1,5 | 924 | **R** | **4EL** | **009 A** | **24 x 200** | 90 S 4 | 11,8 | 9,5 | 9 | 7,1 | 97 | 100 |
| | **1,51** | 6 173 | 2 | 924 | **R** | **4EL** | **012 A** | **24 x 200** | 90 S 4 | 11,8 | 10 | 9 | 7,5 | 108 | 111 |
| | **1,66** | 5 647 | 2,65 | 846 | **R** | **4EL** | **015 A** | **24 x 200** | 90 S 4 | 11,8 | 10 | 9 | 7,5 | 112 | 115 |
| | **1,66** | 5 647 | 2,8 | 846 | **R** | **4EL** | **018 A** | **24 x 200** | 90 S 4 | 16 | 11,8 | 11,8 | 9 | 149 | 152 |
| | **1,67** | 5 596 | 1,06 | 838 | **R** | **4EL** | **006 A** | **19 x 200** | 80 C 4 | 8 | 6,3 | 6 | 4,75 | 65 | 69 |
| | **1,67** | 5 596 | 1,06 | 838 | **R** | **4EL** | **006 A** | **24 x 200** | 90 S 4 | 8 | 6,3 | 6 | 4,75 | 67 | 70 |
| | **1,78** | 5 259 | 1,7 | 788 | **R** | **4EL** | **009 A** | **19 x 200** | 80 C 4 | 11,8 | 9,5 | 9 | 7,1 | 95 | 99 |
| | **1,78** | 5 259 | 1,7 | 788 | **R** | **4EL** | **009 A** | **24 x 200** | 90 S 4 | 11,8 | 9,5 | 9 | 7,1 | 97 | 100 |
| | **1,78** | 5 259 | 2,36 | 788 | **R** | **4EL** | **012 A** | **24 x 200** | 90 S 4 | 11,8 | 10 | 9 | 7,5 | 108 | 111 |
| | **1,78** | 5 259 | 2,8 | 788 | **R** | **4EL** | **015 A** | **24 x 200** | 90 S 4 | 11,8 | 10 | 9 | 7,5 | 112 | 115 |
| | **1,91** | 4 888 | 0,9 | 732 | **R** | **4EL** | **004 A** | **19 x 200** | 80 C 4 | 8 | 6,3 | 6 | 4,75 | 58 | 62 |
| | **1,91** | 4 888 | 0,9 | 732 | **R** | **4EL** | **004 A** | **24 x 200** | 90 S 4 | 8 | 6,3 | 6 | 4,75 | 60 | 63 |
| | **1,91** | 4 888 | 1,25 | 732 | **R** | **4EL** | **006 A** | **19 x 200** | 80 C 4 | 8 | 6,3 | 6 | 4,75 | 65 | 69 |
| | **1,91** | 4 888 | 1,25 | 732 | **R** | **4EL** | **006 A** | **24 x 200** | 90 S 4 | 8 | 6,3 | 6 | 4,75 | 67 | 70 |
| | **1,94** | 4 811 | 1,7 | 720 | **R** | **4EL** | **009 A** | **19 x 200** | 80 C 4 | 11,8 | 9,5 | 9 | 7,1 | 95 | 99 |
| | **1,94** | 4 811 | 1,7 | 720 | **R** | **4EL** | **009 A** | **24 x 200** | 90 S 4 | 11,8 | 9,5 | 9 | 7,1 | 97 | 100 |
| | **1,94** | 4 811 | 2,36 | 720 | **R** | **4EL** | **012 A** | **24 x 200** | 90 S 4 | 11,8 | 10 | 9 | 7,5 | 108 | 111 |
| | **1,94** | 4 811 | 3 | 720 | **R** | **4EL** | **015 A** | **24 x 200** | 90 S 4 | 11,8 | 10 | 9 | 7,5 | 112 | 115 |
| | **2,29** | 4 078 | 1,06 | 611 | **R** | **4EL** | **004 A** | **19 x 200** | 80 C 4 | 8 | 6,3 | 6 | 4,75 | 58 | 62 |
| | **2,29** | 4 078 | 1,06 | 611 | **R** | **4EL** | **004 A** | **24 x 200** | 90 S 4 | 8 | 6,3 | 6 | 4,75 | 60 | 63 |
| | **2,29** | 4 078 | 1,4 | 611 | **R** | **4EL** | **006 A** | **19 x 200** | 80 C 4 | 8 | 6,3 | 6 | 4,75 | 65 | 69 |
| | **2,29** | 4 078 | 1,4 | 611 | **R** | **4EL** | **006 A** | **24 x 200** | 90 S 4 | 8 | 6,3 | 6 | 4,75 | 67 | 70 |
| | **2,13** | 4 389 | 1,9 | 657 | **R** | **4EL** | **009 A** | **24 x 200** | 90 S 4 | 11,8 | 9,5 | 9 | 7,1 | 97 | 100 |
| | **2,13** | 4 389 | 2,65 | 657 | **R** | **4EL** | **012 A** | **24 x 200** | 90 S 4 | 11,8 | 10 | 9 | 7,5 | 108 | 111 |
| | **2,13** | 4 389 | 3,35 | 657 | **R** | **4EL** | **015 A** | **24 x 200** | 90 S 4 | 11,8 | 10 | 9 | 7,5 | 112 | 115 |
| | **2,47** | 3 781 | 1,12 | 566 | **R** | **4EL** | **004 A** | **19 x 200** | 80 C 4 | 8 | 6,3 | 6 | 4,75 | 58 | 62 |
| | **2,47** | 3 781 | 1,12 | 566 | **R** | **4EL** | **004 A** | **24 x 200** | 90 S 4 | 8 | 6,3 | 6 | 4,75 | 60 | 63 |
| | **2,47** | 3 781 | 1,5 | 566 | **R** | **4EL** | **006 A** | **19 x 200** | 80 C 4 | 8 | 6,3 | 6 | 4,75 | 65 | 69 |
| | **2,47** | 3 781 | 1,5 | 566 | **R** | **4EL** | **006 A** | **24 x 200** | 90 S 4 | 8 | 6,3 | 6 | 4,75 | 67 | 70 |
| | **2,46** | 3 793 | 2,24 | 568 | **R** | **4EL** | **009 A** | **24 x 200** | 90 S 4 | 11,8 | 9,5 | 9 | 7,1 | 97 | 100 |
| | **2,46** | 3 793 | 3 | 568 | **R** | **4EL** | **012 A** | **24 x 200** | 90 S 4 | 11,8 | 10 | 9 | 7,5 | 108 | 111 |
| | **2,71** | 3 450 | 1,18 | 517 | **R** | **4EL** | **004 A** | **19 x 200** | 80 C 4 | 8 | 6,3 | 6 | 4,75 | 58 | 62 |
| | **2,71** | 3 450 | 1,18 | 517 | **R** | **4EL** | **004 A** | **24 x 200** | 90 S 4 | 8 | 6,3 | 6 | 4,75 | 60 | 63 |
| | **2,71** | 3 450 | 1,6 | 517 | **R** | **4EL** | **006 A** | **19 x 200** | 80 C 4 | 8 | 6,3 | 6 | 4,75 | 65 | 69 |
| | **2,71** | 3 450 | 1,6 | 517 | **R** | **4EL** | **006 A** | **24 x 200** | 90 S 4 | 8 | 6,3 | 6 | 4,75 | 67 | 70 |
| | **2,70** | 3 460 | 2,36 | 518 | **R** | **4EL** | **009 A** | **24 x 200** | 90 S 4 | 11,8 | 9,5 | 9 | 7,1 | 97 | 100 |
| | **2,70** | 3 460 | 3,35 | 518 | **R** | **4EL** | **012 A** | **24 x 200** | 90 S 4 | 11,8 | 10 | 9 | 7,5 | 108 | 111 |

| $P_1$ | $n_2$ | $M_2$ | fs | $i$ | ØdxØP | $Pt_N$ [kW] $t_{amb}$ = 20°C | | $Pt_N$ [kW] $t_{amb}$ = 40°C | | kg | |
|---|---|---|---|---|---|---|---|---|---|---|---|
| kW | min$^{-1}$ | N m | | | | | | | | HB | HBZ |
| **1,1** | **3,09** | 3 021 | 0,9 | 452 | **R 4EL 003 A 19 x 200** 80 C 4 | 7,5 | 6 | 5,6 | 4,5 | 54 | 58 |
| | **3,09** | 3 021 | 0,9 | 452 | **R 4EL 003 A 24 x 200** 90 S 4 | 7,5 | 6 | 5,6 | 4,5 | 56 | 59 |
| | **3,09** | 3 021 | 1,32 | 452 | **R 4EL 004 A 19 x 200** 80 C 4 | 8 | 6,3 | 6 | 4,75 | 58 | 62 |
| | **3,09** | 3 021 | 1,32 | 452 | **R 4EL 004 A 24 x 200** 90 S 4 | 8 | 6,3 | 6 | 4,75 | 60 | 63 |
| | **3,09** | 3 021 | 1,8 | 452 | **R 4EL 006 A 19 x 200** 80 C 4 | 8 | 6,3 | 6 | 4,75 | 65 | 69 |
| | **3,09** | 3 021 | 1,8 | 452 | **R 4EL 006 A 24 x 200** 90 S 4 | 8 | 6,3 | 6 | 4,75 | 67 | 70 |
| | **3,13** | 2 990 | 2,65 | 448 | **R 4EL 009 A 24 x 200** 90 S 4 | 11,8 | 9,5 | 9 | 7,1 | 97 | 100 |
| | **3,13** | 2 990 | 3,75 | 448 | **R 4EL 012 A 24 x 200** 90 S 4 | 11,8 | 10 | 9 | 7,5 | 108 | 111 |
| | **3,32** | 2 816 | 1 | 422 | **R 4EL 003 A 19 x 200** 80 C 4 | 7,5 | 6 | 5,6 | 4,5 | 54 | 58 |
| | **3,32** | 2 816 | 1 | 422 | **R 4EL 003 A 24 x 200** 90 S 4 | 7,5 | 6 | 5,6 | 4,5 | 56 | 59 |
| | **3,32** | 2 816 | 1,4 | 422 | **R 4EL 004 A 19 x 200** 80 C 4 | 8 | 6,3 | 6 | 4,75 | 58 | 62 |
| | **3,32** | 2 816 | 1,4 | 422 | **R 4EL 004 A 24 x 200** 90 S 4 | 8 | 6,3 | 6 | 4,75 | 60 | 63 |
| | **3,32** | 2 816 | 2 | 422 | **R 4EL 006 A 24 x 200** 90 S 4 | 8 | 6,3 | 6 | 4,75 | 67 | 70 |
| | **3,47** | 2 695 | 3 | 404 | **R 4EL 009 A 24 x 200** 90 S 4 | 11,8 | 9,5 | 9 | 7,1 | 97 | 100 |
| | **3,93** | 2 382 | 1,12 | 357 | **R 4EL 003 A 19 x 200** 80 C 4 | 7,5 | 6 | 5,6 | 4,5 | 54 | 58 |
| | **3,93** | 2 382 | 1,12 | 357 | **R 4EL 003 A 24 x 200** 90 S 4 | 7,5 | 6 | 5,6 | 4,5 | 56 | 59 |
| | **4,06** | 2 352 | 1,12 | 221 | **R 3EL 003 A 24 x 200** 90 L 6 | 10,6 | 8,5 | 8 | 6,3 | 55 | 61 |
| | **3,93** | 2 382 | 1,6 | 357 | **R 4EL 004 A 19 x 200** 80 C 4 | 8 | 6,3 | 6 | 4,75 | 58 | 62 |
| | **3,93** | 2 382 | 1,6 | 357 | **R 4EL 004 A 24 x 200** 90 S 4 | 8 | 6,3 | 6 | 4,75 | 60 | 63 |
| | **4,06** | 2 352 | 1,32 | 221 | **R 3EL 004 A 24 x 200** 90 L 6 | 11,2 | 9 | 8,5 | 6,7 | 59 | 65 |
| | **3,93** | 2 382 | 2,24 | 357 | **R 4EL 006 A 24 x 200** 90 S 4 | 8 | 6,3 | 6 | 4,75 | 67 | 70 |
| | **4,06** | 2 352 | 1,9 | 221 | **R 3EL 006 A 24 x 200** 90 L 6 | 11,8 | 9,5 | 9 | 7,1 | 67 | 73 |
| | **3,91** | 2 389 | 3,35 | 358 | **R 4EL 009 A 24 x 200** 90 S 4 | 11,8 | 9,5 | 9 | 7,1 | 97 | 100 |
| | **4,58** | 2 043 | 0,95 | 306 | **R 4EL 002 A 19 x 200** 80 C 4 | 5,6 | 4,5 | 4,25 | 3,35 | 42 | 46 |
| | **4,58** | 2 043 | 0,95 | 306 | **R 4EL 002 A 24 x 200** 90 S 4 | 5,6 | 4,5 | 4,25 | 3,35 | 44 | 47 |
| | **4,41** | 2 119 | 1,25 | 317 | **R 4EL 003 A 19 x 200** 80 C 4 | 7,5 | 6 | 5,6 | 4,5 | 54 | 58 |
| | **4,41** | 2 119 | 1,25 | 317 | **R 4EL 003 A 24 x 200** 90 S 4 | 7,5 | 6 | 5,6 | 4,5 | 56 | 59 |
| | **4,51** | 2 121 | 1 | 200 | **R 3EL 003 A 24 x 200** 90 L 6 | 10,6 | 8,5 | 8 | 6,3 | 55 | 61 |
| | **4,41** | 2 119 | 1,8 | 317 | **R 4EL 004 A 19 x 200** 80 C 4 | 8 | 6,3 | 6 | 4,75 | 58 | 62 |
| | **4,41** | 2 119 | 1,8 | 317 | **R 4EL 004 A 24 x 200** 90 S 4 | 8 | 6,3 | 6 | 4,75 | 60 | 63 |
| | **4,51** | 2 121 | 1,4 | 200 | **R 3EL 004 A 24 x 200** 90 L 6 | 11,2 | 9 | 8,5 | 6,7 | 59 | 65 |
| | **4,41** | 2 119 | 2,5 | 317 | **R 4EL 006 A 24 x 200** 90 S 4 | 8 | 6,3 | 6 | 4,75 | 67 | 70 |
| | **4,44** | 2 152 | 1,9 | 203 | **R 3EL 006 A 24 x 200** 90 L 6 | 11,8 | 9,5 | 9 | 7,1 | 67 | 73 |
| | **4,33** | 2 160 | 3,55 | 323 | **R 4EL 009 A 24 x 200** 90 S 4 | 11,8 | 9,5 | 9 | 7,1 | 97 | 100 |
| | **4,75** | 1 969 | 0,95 | 295 | **R 4EL 002 A 19 x 200** 80 C 4 | 5,6 | 4,5 | 4,25 | 3,35 | 42 | 46 |
| | **4,75** | 1 969 | 0,95 | 295 | **R 4EL 002 A 24 x 200** 90 S 4 | 5,6 | 4,5 | 4,25 | 3,35 | 44 | 47 |
| | **4,91** | 1 945 | 0,9 | 183 | **R 3EL 002 A 24 x 200** 90 L 6 | 8 | 6,3 | 6 | 4,75 | 43 | 49 |
| | **4,73** | 1 975 | 1,32 | 296 | **R 4EL 003 A 19 x 200** 80 C 4 | 7,5 | 6 | 5,6 | 4,5 | 54 | 58 |
| | **4,73** | 1 975 | 1,32 | 296 | **R 4EL 003 A 24 x 200** 90 S 4 | 7,5 | 6 | 5,6 | 4,5 | 56 | 59 |
| | **4,87** | 1 963 | 1,32 | 185 | **R 3EL 003 A 24 x 200** 90 L 6 | 10,6 | 8,5 | 8 | 6,3 | 55 | 61 |
| | **4,73** | 1 975 | 1,9 | 296 | **R 4EL 004 A 24 x 200** 90 S 4 | 8 | 6,3 | 6 | 4,75 | 60 | 63 |
| | **4,87** | 1 963 | 1,6 | 185 | **R 3EL 004 A 24 x 200** 90 L 6 | 11,2 | 9 | 8,5 | 6,7 | 59 | 65 |
| | **4,73** | 1 975 | 2,65 | 296 | **R 4EL 006 A 24 x 200** 90 S 4 | 8 | 6,3 | 6 | 4,75 | 67 | 70 |
| | **4,77** | 2 004 | 2,36 | 189 | **R 3EL 006 A 24 x 200** 90 L 6 | 11,8 | 9,5 | 9 | 7,1 | 67 | 73 |
| | **4,64** | 2 013 | 3,75 | 301 | **R 4EL 009 A 24 x 200** 90 S 4 | 11,8 | 9,5 | 9 | 7,1 | 97 | 100 |
| | **5,61** | 1 665 | 1,12 | 249 | **R 4EL 002 A 19 x 200** 80 C 4 | 5,6 | 4,5 | 4,25 | 3,35 | 42 | 46 |
| | **5,61** | 1 665 | 1,12 | 249 | **R 4EL 002 A 24 x 200** 90 S 4 | 5,6 | 4,5 | 4,25 | 3,35 | 44 | 47 |
| | **5,69** | 1 681 | 1,06 | 158 | **R 3EL 002 A 24 x 200** 90 L 6 | 8 | 6,3 | 6 | 4,75 | 43 | 49 |
| | **5,60** | 1 670 | 1,5 | 250 | **R 4EL 003 A 19 x 200** 80 C 4 | 7,5 | 6 | 5,6 | 4,5 | 54 | 58 |
| | **5,60** | 1 670 | 1,5 | 250 | **R 4EL 003 A 24 x 200** 90 S 4 | 7,5 | 6 | 5,6 | 4,5 | 56 | 59 |
| | **5,63** | 1 697 | 1,5 | 160 | **R 3EL 003 A 24 x 200** 90 L 6 | 10,6 | 8,5 | 8 | 6,3 | 55 | 61 |
| | **5,60** | 1 670 | 2,24 | 250 | **R 4EL 004 A 24 x 200** 90 S 4 | 8 | 6,3 | 6 | 4,75 | 60 | 63 |
| | **5,72** | 1 672 | 2,24 | 157 | **R 3EL 004 A 24 x 200** 90 L 6 | 11,2 | 9 | 8,5 | 6,7 | 59 | 65 |
| | **5,60** | 1 670 | 3 | 250 | **R 4EL 006 A 24 x 200** 90 S 4 | 8 | 6,3 | 6 | 4,75 | 67 | 70 |
| | **6,38** | 1 499 | 0,9 | 219 | **R 3EL 001 A 19 x 200** 80 C 4 | 6,3 | 5 | 4,75 | 3,75 | 37 | 41 |
| | **6,38** | 1 499 | 0,9 | 219 | **R 3EL 001 A 24 x 200** 90 S 4 | 6,3 | 5 | 4,75 | 3,75 | 39 | 42 |
| | **6,38** | 1 499 | 1,18 | 219 | **R 3EL 002 A 19 x 200** 80 C 4 | 6,3 | 5 | 4,75 | 3,75 | 38 | 42 |
| | **6,38** | 1 499 | 1,18 | 219 | **R 3EL 002 A 24 x 200** 90 S 4 | 6,3 | 5 | 4,75 | 3,75 | 40 | 43 |
| | **6,32** | 1 512 | 1,7 | 221 | **R 3EL 003 A 19 x 200** 80 C 4 | 8,5 | 6,7 | 6,3 | 5 | 50 | 54 |
| | **6,32** | 1 512 | 1,7 | 221 | **R 3EL 003 A 24 x 200** 90 S 4 | 8,5 | 6,7 | 6,3 | 5 | 52 | 55 |
| | **6,32** | 1 512 | 2 | 221 | **R 3EL 004 A 24 x 200** 90 S 4 | 9 | 7,1 | 6,7 | 5,3 | 56 | 59 |
| | **6,61** | 1 445 | 2,5 | 136 | **R 3EL 004 A 24 x 200** 90 L 6 | 11,2 | 9 | 8,5 | 6,7 | 59 | 65 |
| | **6,32** | 1 512 | 2,8 | 221 | **R 3EL 006 A 24 x 200** 90 S 4 | 9,5 | 7,5 | 7,1 | 5,6 | 64 | 67 |
| | **6,61** | 1 447 | 0,9 | 212 | **R 3EL 001 A 19 x 200** 80 C 4 | 6,3 | 5 | 4,75 | 3,75 | 37 | 41 |
| | **6,77** | 1 381 | 0,95 | 207 | **R 4EL 001 A 19 x 200** 80 C 4 | 5,6 | 4,5 | 4,25 | 3,35 | 41 | 45 |
| | **6,61** | 1 447 | 0,9 | 212 | **R 3EL 001 A 24 x 200** 90 S 4 | 6,3 | 5 | 4,75 | 3,75 | 39 | 42 |
| | **6,77** | 1 381 | 0,95 | 207 | **R 4EL 001 A 24 x 200** 90 S 4 | 5,6 | 4,5 | 4,25 | 3,35 | 43 | 46 |
| | **6,97** | 1 371 | 1,12 | 201 | **R 3EL 002 A 19 x 200** 80 C 4 | 6,3 | 5 | 4,75 | 3,75 | 38 | 42 |
| | **6,77** | 1 381 | 1,32 | 207 | **R 4EL 002 A 19 x 200** 80 C 4 | 5,6 | 4,5 | 4,25 | 3,35 | 42 | 46 |
| | **6,97** | 1 371 | 1,12 | 201 | **R 3EL 002 A 24 x 200** 90 S 4 | 6,3 | 5 | 4,75 | 3,75 | 40 | 43 |
| | **6,77** | 1 381 | 1,32 | 207 | **R 4EL 002 A 24 x 200** 90 S 4 | 5,6 | 4,5 | 4,25 | 3,35 | 44 | 47 |
| | **7,12** | 1 343 | 1,32 | 126 | **R 3EL 002 A 24 x 200** 90 L 6 | 8 | 6,3 | 6 | 4,75 | 43 | 49 |
| | **7,01** | 1 364 | 1,5 | 200 | **R 3EL 003 A 19 x 200** 80 C 4 | 8,5 | 6,7 | 6,3 | 5 | 50 | 54 |
| | **6,75** | 1 385 | 1,8 | 207 | **R 4EL 003 A 19 x 200** 80 C 4 | 7,5 | 6 | 5,6 | 4,5 | 54 | 58 |
| | **7,01** | 1 364 | 1,5 | 200 | **R 3EL 003 A 24 x 200** 90 S 4 | 8,5 | 6,7 | 6,3 | 5 | 52 | 55 |
| | **6,75** | 1 385 | 1,8 | 207 | **R 4EL 003 A 24 x 200** 90 S 4 | 7,5 | 6 | 5,6 | 4,5 | 56 | 59 |
| | **7,25** | 1 318 | 1,9 | 124 | **R 3EL 003 A 24 x 200** 90 L 6 | 10,6 | 8,5 | 8 | 6,3 | 55 | 61 |
| | **7,01** | 1 364 | 2 | 200 | **R 3EL 004 A 24 x 200** 90 S 4 | 9 | 7,1 | 6,7 | 5,3 | 56 | 59 |
| | **6,75** | 1 385 | 2,65 | 207 | **R 4EL 004 A 24 x 200** 90 S 4 | 8 | 6,3 | 6 | 4,75 | 60 | 63 |
| | **6,91** | 1 383 | 2,8 | 203 | **R 3EL 006 A 24 x 200** 90 S 4 | 9,5 | 7,5 | 7,1 | 5,6 | 64 | 67 |
| | **6,75** | 1 385 | 3,55 | 207 | **R 4EL 006 A 24 x 200** 90 S 4 | 8 | 6,3 | 6 | 4,75 | 67 | 70 |
| | **7,64** | 1 250 | 1 | 183 | **R 3EL 001 A 19 x 200** 80 C 4 | 6,3 | 5 | 4,75 | 3,75 | 37 | 41 |
| | **8,17** | 1 145 | 1,12 | 171 | **R 4EL 001 A 19 x 200** 80 C 4 | 5,6 | 4,5 | 4,25 | 3,35 | 41 | 45 |
| | **7,64** | 1 250 | 1 | 183 | **R 3EL 001 A 24 x 200** 90 S 4 | 6,3 | 5 | 4,75 | 3,75 | 39 | 42 |
| | **8,17** | 1 145 | 1,12 | 171 | **R 4EL 001 A 24 x 200** 90 S 4 | 5,6 | 4,5 | 4,25 | 3,35 | 43 | 46 |
| | **8,41** | 1 136 | 1,12 | 107 | **R 3EL 001 A 24 x 200** 90 L 6 | 8 | 6,3 | 6 | 4,75 | 42 | 48 |
| | **7,64** | 1 250 | 1,4 | 183 | **R 3EL 002 A 19 x 200** 80 C 4 | 6,3 | 5 | 4,75 | 3,75 | 38 | 42 |
| | **8,17** | 1 145 | 1,5 | 171 | **R 4EL 002 A 19 x 200** 80 C 4 | 5,6 | 4,5 | 4,25 | 3,35 | 42 | 46 |
| | **7,64** | 1 250 | 1,4 | 183 | **R 3EL 002 A 24 x 200** 90 S 4 | 6,3 | 5 | 4,75 | 3,75 | 40 | 43 |
| | **8,17** | 1 145 | 1,5 | 171 | **R 4EL 002 A 24 x 200** 90 S 4 | 5,6 | 4,5 | 4,25 | 3,35 | 44 | 47 |
| | **7,58** | 1 262 | 1,9 | 185 | **R 3EL 003 A 24 x 200** 90 S 4 | 8,5 | 6,7 | 6,3 | 5 | 52 | 55 |
| | **8,01** | 1 167 | 2,12 | 175 | **R 4EL 003 A 24 x 200** 90 S 4 | 7,5 | 6 | 5,6 | 4,5 | 56 | 59 |
| | **7,58** | 1 262 | 2,36 | 185 | **R 3EL 004 A 24 x 200** 90 S 4 | 9 | 7,1 | 6,7 | 5,3 | 56 | 59 |
| | **8,01** | 1 167 | 3 | 175 | **R 4EL 004 A 24 x 200** 90 S 4 | 8 | 6,3 | 6 | 4,75 | 60 | 63 |
| | **7,42** | 1 288 | 3,55 | 189 | **R 3EL 006 A 19 x 200** 80 C 4 | 9,5 | 7,5 | 7,1 | 5,6 | 62 | 66 |
| | **7,42** | 1 288 | 3,55 | 189 | **R 3EL 006 A 24 x 200** 90 S 4 | 9,5 | 7,5 | 7,1 | 5,6 | 64 | 67 |
| | **8,85** | 1 081 | 1,18 | 158 | **R 3EL 001 A 19 x 200** 80 C 4 | 6,3 | 5 | 4,75 | 3,75 | 37 | 41 |
| | **8,85** | 1 081 | 1,18 | 158 | **R 3EL 001 A 24 x 200** 90 S 4 | 6,3 | 5 | 4,75 | 3,75 | 39 | 42 |
| | **8,85** | 1 081 | 1,6 | 158 | **R 3EL 002 A 19 x 200** 80 C 4 | 6,3 | 5 | 4,75 | 3,75 | 38 | 42 |
| | **8,85** | 1 081 | 1,6 | 158 | **R 3EL 002 A 24 x 200** 90 S 4 | 6,3 | 5 | 4,75 | 3,75 | 40 | 43 |
| | **8,77** | 1 091 | 2,24 | 160 | **R 3EL 003 A 24 x 200** 90 S 4 | 8,5 | 6,7 | 6,3 | 5 | 52 | 55 |
| | **8,89** | 1 075 | 3,15 | 157 | **R 3EL 004 A 24 x 200** 90 S 4 | 9 | 7,1 | 6,7 | 5,3 | 56 | 59 |
| | **9,57** | 999 | 1,25 | 146 | **R 3EL 001 A 19 x 200** 80 C 4 | 6,3 | 5 | 4,75 | 3,75 | 37 | 41 |
| | **9,57** | 999 | 1,25 | 146 | **R 3EL 001 A 24 x 200** 90 S 4 | 6,3 | 5 | 4,75 | 3,75 | 39 | 42 |
| | **9,57** | 999 | 1,7 | 146 | **R 3EL 002 A 19 x 200** 80 C 4 | 6,3 | 5 | 4,75 | 3,75 | 38 | 42 |
| | **9,57** | 999 | 1,7 | 146 | **R 3EL 002 A 24 x 200** 90 S 4 | 6,3 | 5 | 4,75 | 3,75 | 40 | 43 |
| | **10,3** | 929 | 2,5 | 136 | **R 3EL 003 A 24 x 200** 90 S 4 | 8,5 | 6,7 | 6,3 | 5 | 52 | 55 |
| | **10,3** | 929 | 3,75 | 136 | **R 3EL 004 A 24 x 200** 90 S 4 | 9 | 7,1 | 6,7 | 5,3 | 56 | 59 |

| $P_1$ | $n_2$ | $M_2$ | $fs$ | $i$ | Ød x ØP | $Pt_N$ [kW] $t_{amb}$ = 20°C | | $Pt_N$ [kW] $t_{amb}$ = 40°C | | kg | |
|---|---|---|---|---|---|---|---|---|---|---|---|
| kW | min$^{-1}$ | N m | | | | | | | | HB | HBZ |
| **1,1** | **11,1** | 863 | 1,4 | 126 | **R 3EL 001 A 19 x 200** 80 C 4 | 6,3 | 5 | 4,75 | 3,75 | 37 | 41 |
| | **11,1** | 863 | 1,4 | 126 | **R 3EL 001 A 24 x 200** 90 S 4 | 6,3 | 5 | 4,75 | 3,75 | 39 | 42 |
| | **11,1** | 863 | 2 | 126 | **R 3EL 002 A 24 x 200** 90 S 4 | 6,3 | 5 | 4,75 | 3,75 | 40 | 43 |
| | **11,3** | 848 | 2,8 | 124 | **R 3EL 003 A 24 x 200** 90 S 4 | 8,5 | 6,7 | 6,3 | 5 | 52 | 55 |
| | **13,1** | 730 | 1,7 | 107 | **R 3EL 001 A 19 x 200** 80 C 4 | 6,3 | 5 | 4,75 | 3,75 | 37 | 41 |
| | **13,1** | 730 | 1,7 | 107 | **R 3EL 001 A 24 x 200** 90 S 4 | 6,3 | 5 | 4,75 | 3,75 | 39 | 42 |
| | **13,1** | 730 | 2,36 | 107 | **R 3EL 002 A 24 x 200** 90 S 4 | 6,3 | 5 | 4,75 | 3,75 | 40 | 43 |
| | **12,9** | 742 | 3,15 | 109 | **R 3EL 003 A 24 x 200** 90 S 4 | 8,5 | 6,7 | 6,3 | 5 | 52 | 55 |
| | **13,9** | 690 | 1,8 | 101 | **R 3EL 001 A 19 x 200** 80 C 4 | 6,3 | 5 | 4,75 | 3,75 | 37 | 41 |
| | **13,9** | 690 | 1,8 | 101 | **R 3EL 001 A 24 x 200** 90 S 4 | 6,3 | 5 | 4,75 | 3,75 | 39 | 42 |
| | **13,9** | 690 | 2,5 | 101 | **R 3EL 002 A 24 x 200** 90 S 4 | 6,3 | 5 | 4,75 | 3,75 | 40 | 43 |
| | **13,4** | 714 | 3,35 | 105 | **R 3EL 003 A 24 x 200** 90 S 4 | 8,5 | 6,7 | 6,3 | 5 | 52 | 55 |
| | **15,8** | 605 | 2 | 88,7 | **R 3EL 001 A 24 x 200** 90 S 4 | 6,3 | 5 | 4,75 | 3,75 | 39 | 42 |
| | **15,8** | 605 | 2,8 | 88,7 | **R 3EL 002 A 24 x 200** 90 S 4 | 6,3 | 5 | 4,75 | 3,75 | 40 | 43 |
| | **18,4** | 519 | 2 | 76,0 | **R 3EL 001 A 24 x 200** 90 S 4 | 6,3 | 5 | 4,75 | 3,75 | 39 | 42 |
| | **17,0** | 582 | 1,32 | 53,1 | **R 2EL 001 A 24 x 200** 90 L 6 | 10,6 | 8,5 | 8 | 6,3 | 38 | 44 |
| | **18,1** | 528 | 2,24 | 49,7 | **R 3EL 001 A 24 x 200** 90 L 6 | 8 | 6,3 | 6 | 4,75 | 42 | 48 |
| | **18,4** | 519 | 2,65 | 76,0 | **R 3EL 002 A 24 x 200** 90 S 4 | 6,3 | 5 | 4,75 | 3,75 | 40 | 43 |
| | **17,0** | 582 | 1,9 | 53,1 | **R 2EL 002 A 24 x 200** 90 L 6 | 10,6 | 8,5 | 8 | 6,3 | 39 | 45 |
| | **18,4** | 521 | 4,5 | 76,2 | **R 3EL 003 A 24 x 200** 90 S 4 | 8,5 | 6,7 | 6,3 | 5 | 52 | 55 |
| | **19,8** | 484 | 2,5 | 70,8 | **R 3EL 001 A 24 x 200** 90 S 4 | 6,3 | 5 | 4,75 | 3,75 | 39 | 42 |
| | **19,9** | 496 | 2,12 | 45,2 | **R 2EL 001 A 24 x 200** 90 L 6 | 10,6 | 8,5 | 8 | 6,3 | 38 | 44 |
| | **19,8** | 484 | 3,35 | 70,8 | **R 3EL 002 A 24 x 200** 90 S 4 | 6,3 | 5 | 4,75 | 3,75 | 40 | 43 |
| | **22,2** | 430 | 2,36 | 63,0 | **R 3EL 001 A 24 x 200** 90 S 4 | 6,3 | 5 | 4,75 | 3,75 | 39 | 42 |
| | **23,9** | 414 | 2,5 | 37,7 | **R 2EL 001 A 24 x 200** 90 L 6 | 10,6 | 8,5 | 8 | 6,3 | 38 | 44 |
| | **22,2** | 430 | 3,15 | 63,0 | **R 3EL 002 A 24 x 200** 90 S 4 | 6,3 | 5 | 4,75 | 3,75 | 40 | 43 |
| | **23,4** | 409 | 2,8 | 59,9 | **R 3EL 001 A 24 x 200** 90 S 4 | 6,3 | 5 | 4,75 | 3,75 | 39 | 42 |
| | **25,3** | 391 | 2,36 | 35,6 | **R 2EL 001 A 24 x 200** 90 L 6 | 10,6 | 8,5 | 8 | 6,3 | 38 | 44 |
| | **26,4** | 374 | 2 | 53,1 | **R 2EL 001 A 24 x 200** 90 S 4 | 8,5 | 6,7 | 6,3 | 5 | 35 | 38 |
| | **28,2** | 339 | 3,55 | 49,7 | **R 3EL 001 A 24 x 200** 90 S 4 | 6,3 | 5 | 4,75 | 3,75 | 39 | 42 |
| | **27,6** | 358 | 2,8 | 32,6 | **R 2EL 001 A 24 x 200** 90 L 6 | 10,6 | 8,5 | 8 | 6,3 | 38 | 44 |
| | **26,4** | 374 | 2,8 | 53,1 | **R 2EL 002 A 19 x 200** 80 C 4 | 8,5 | 6,7 | 6,3 | 5 | 34 | 38 |
| | **26,4** | 374 | 2,8 | 53,1 | **R 2EL 002 A 24 x 200** 90 S 4 | 8,5 | 6,7 | 6,3 | 5 | 36 | 39 |
| | **31,0** | 319 | 3,15 | 45,2 | **R 2EL 001 A 24 x 200** 90 S 4 | 8,5 | 6,7 | 6,3 | 5 | 35 | 38 |
| | **30,3** | 326 | 3,55 | 29,7 | **R 2EL 001 A 24 x 200** 90 L 6 | 10,6 | 8,5 | 8 | 6,3 | 38 | 44 |
| | **37,1** | 266 | 3,75 | 37,7 | **R 2EL 001 A 24 x 200** 90 S 4 | 8,5 | 6,7 | 6,3 | 5 | 35 | 38 |
| | **39,3** | 251 | 3,55 | 35,6 | **R 2EL 001 A 24 x 200** 90 S 4 | 8,5 | 6,7 | 6,3 | 5 | 35 | 38 |
| | **40,9** | 242 | 4 | 22,0 | **R 2EL 001 A 24 x 200** 90 L 6 | 10,6 | 8,5 | 8 | 6,3 | 38 | 44 |
| | **42,9** | 230 | 4,25 | 32,6 | **R 2EL 001 A 24 x 200** 90 S 4 | 8,5 | 6,7 | 6,3 | 5 | 35 | 38 |
| | **43,8** | 225 | 5 | 20,5 | **R 2EL 001 A 24 x 200** 90 L 6 | 10,6 | 8,5 | 8 | 6,3 | 38 | 44 |
| | **47,1** | 210 | 5,3 | 29,7 | **R 2EL 001 A 24 x 200** 90 S 4 | 8,5 | 6,7 | 6,3 | 5 | 35 | 38 |
| **1,5** | **0,473** | 26 950 | 1,06 | 1 902 | **R 4EL 030 A 28 x 250** 100 LA 6 | 21,2 | 17 | 16 | 13,2 | 198 | 204 |
| | **0,538** | 23 690 | 1,7 | 1 673 | **R 4EL 042 A 28 x 250** 100 LA 6 | 26,5 | 21,2 | 20 | 16 | 256 | 262 |
| | **0,501** | 25 440 | 2,24 | 1 796 | **R 4EL 060 A 28 x 250** 100 LA 6 | 30 | 23,6 | 22,4 | 18 | 331 | 337 |
| | **0,555** | 22 960 | 1,18 | 1 621 | **R 4EL 030 A 28 x 250** 100 LA 6 | 21,2 | 17 | 16 | 13,2 | 198 | 204 |
| | **0,596** | 21 380 | 1,9 | 1 509 | **R 4EL 042 A 28 x 250** 100 LA 6 | 26,5 | 21,2 | 20 | 16 | 256 | 262 |
| | **0,653** | 19 530 | 0,9 | 2 145 | **R 4EL 021 A 24 x 200** 90 L 4 | 16 | 11,8 | 11,8 | 9 | 155 | 161 |
| | **0,599** | 21 290 | 1,18 | 2 338 | **R 4EL 030 A 24 x 200** 90 L 4 | 17 | 14 | 13,2 | 10,6 | 193 | 199 |
| | **0,607** | 21 000 | 1,4 | 1 482 | **R 4EL 030 A 28 x 250** 100 LA 6 | 21,2 | 17 | 16 | 13,2 | 198 | 204 |
| | **0,661** | 19 280 | 2,12 | 1 361 | **R 4EL 042 A 28 x 250** 100 LA 6 | 26,5 | 21,2 | 20 | 16 | 256 | 262 |
| | **0,710** | 17 950 | 1 | 1 267 | **R 4EL 021 A 28 x 250** 100 LA 6 | 18 | 16 | 14 | 11,8 | 160 | 166 |
| | **0,736** | 17 330 | 1,6 | 1 902 | **R 4EL 030 A 24 x 200** 90 L 4 | 17 | 14 | 13,2 | 10,6 | 193 | 199 |
| | **0,713** | 17 890 | 1,8 | 1 263 | **R 4EL 030 A 28 x 250** 100 LA 6 | 21,2 | 17 | 16 | 13,2 | 198 | 204 |
| | **0,768** | 16 610 | 0,9 | 1 172 | **R 4EL 015 A 28 x 250** 100 LA 6 | 16 | 11,8 | 11,8 | 9 | 120 | 126 |
| | **0,782** | 16 300 | 0,9 | 1 790 | **R 4EL 018 A 24 x 200** 90 L 4 | 16 | 11,8 | 11,8 | 9 | 152 | 158 |
| | **0,768** | 16 610 | 1,06 | 1 172 | **R 4EL 018 A 28 x 250** 100 LA 6 | 18 | 16 | 14 | 11,8 | 157 | 163 |
| | **0,766** | 16 640 | 1,06 | 1 827 | **R 4EL 021 A 24 x 200** 90 L 4 | 16 | 11,8 | 11,8 | 9 | 155 | 161 |
| | **0,768** | 16 610 | 1,25 | 1 172 | **R 4EL 021 A 28 x 250** 100 LA 6 | 18 | 16 | 14 | 11,8 | 160 | 166 |
| | **0,746** | 17 090 | 1,6 | 1 206 | **R 4EL 030 A 28 x 250** 100 LA 6 | 21,2 | 17 | 16 | 13,2 | 198 | 204 |
| | **0,837** | 15 230 | 2,5 | 1 673 | **R 4EL 042 A 24 x 200** 90 L 4 | 21,2 | 17 | 16 | 13,2 | 251 | 257 |
| | **0,779** | 16 360 | 3,35 | 1 796 | **R 4EL 060 A 24 x 200** 90 L 4 | 23,6 | 18 | 18 | 14 | 326 | 332 |
| | **0,901** | 14 150 | 0,9 | 999 | **R 4EL 012 A 28 x 250** 100 LA 6 | 16 | 11,8 | 11,8 | 9 | 116 | 122 |
| | **0,828** | 15 400 | 0,9 | 1 691 | **R 4EL 015 A 24 x 200** 90 L 4 | 11,8 | 10 | 9 | 7,5 | 115 | 121 |
| | **0,901** | 14 150 | 1,06 | 999 | **R 4EL 015 A 28 x 250** 100 LA 6 | 16 | 11,8 | 11,8 | 9 | 120 | 126 |
| | **0,918** | 13 890 | 1,06 | 1 525 | **R 4EL 018 A 24 x 200** 90 L 4 | 16 | 11,8 | 11,8 | 9 | 152 | 158 |
| | **0,918** | 13 890 | 1,32 | 1 525 | **R 4EL 021 A 24 x 200** 90 L 4 | 16 | 11,8 | 11,8 | 9 | 155 | 161 |
| | **0,864** | 14 760 | 1,9 | 1 621 | **R 4EL 030 A 24 x 200** 90 L 4 | 17 | 14 | 13,2 | 10,6 | 193 | 199 |
| | **0,928** | 13 740 | 3 | 1 509 | **R 4EL 042 A 24 x 200** 90 L 4 | 21,2 | 17 | 16 | 13,2 | 251 | 257 |
| | **0,974** | 13 090 | 0,95 | 924 | **R 4EL 012 A 28 x 250** 100 LA 6 | 16 | 11,8 | 11,8 | 9 | 116 | 122 |
| | **0,972** | 13 120 | 1,12 | 1 441 | **R 4EL 015 A 24 x 200** 90 L 4 | 11,8 | 10 | 9 | 7,5 | 115 | 121 |
| | **0,972** | 13 120 | 1,25 | 1 441 | **R 4EL 018 A 24 x 200** 90 L 4 | 16 | 11,8 | 11,8 | 9 | 152 | 158 |
| | **1,06** | 12 000 | 1,5 | 1 318 | **R 4EL 021 A 24 x 200** 90 L 4 | 16 | 11,8 | 11,8 | 9 | 155 | 161 |
| | **1,06** | 11 980 | 1,7 | 846 | **R 4EL 021 A 28 x 250** 100 LA 6 | 18 | 16 | 14 | 11,8 | 160 | 166 |
| | **0,944** | 13 500 | 2 | 1 482 | **R 4EL 030 A 24 x 200** 90 L 4 | 17 | 14 | 13,2 | 10,6 | 193 | 199 |
| | **1,03** | 12 400 | 2,5 | 876 | **R 4EL 030 A 28 x 250** 100 LA 6 | 21,2 | 17 | 16 | 13,2 | 198 | 204 |
| | **1,03** | 12 390 | 3,15 | 1 361 | **R 4EL 042 A 24 x 200** 90 L 4 | 21,2 | 17 | 16 | 13,2 | 251 | 257 |
| | **1,14** | 11 160 | 1,12 | 788 | **R 4EL 012 A 28 x 250** 100 LA 6 | 16 | 11,8 | 11,8 | 9 | 116 | 122 |
| | **1,11** | 11 540 | 1,06 | 1 267 | **R 4EL 015 A 24 x 200** 90 L 4 | 11,8 | 10 | 9 | 7,5 | 115 | 121 |
| | **1,14** | 11 160 | 1,32 | 788 | **R 4EL 015 A 28 x 250** 100 LA 6 | 16 | 11,8 | 11,8 | 9 | 120 | 126 |
| | **1,11** | 11 540 | 1,25 | 1 267 | **R 4EL 018 A 24 x 200** 90 L 4 | 16 | 11,8 | 11,8 | 9 | 152 | 158 |
| | **1,14** | 11 160 | 1,6 | 788 | **R 4EL 018 A 28 x 250** 100 LA 6 | 18 | 16 | 14 | 11,8 | 157 | 163 |
| | **1,11** | 11 540 | 1,5 | 1 267 | **R 4EL 021 A 24 x 200** 90 L 4 | 16 | 11,8 | 11,8 | 9 | 155 | 161 |
| | **1,14** | 11 160 | 1,7 | 788 | **R 4EL 021 A 28 x 250** 100 LA 6 | 18 | 16 | 14 | 11,8 | 160 | 166 |
| | **1,11** | 11 500 | 2,65 | 1 263 | **R 4EL 030 A 24 x 200** 90 L 4 | 17 | 14 | 13,2 | 10,6 | 193 | 199 |
| | **1,08** | 11 760 | 3,35 | 1 291 | **R 4EL 042 A 24 x 200** 90 L 4 | 21,2 | 17 | 16 | 13,2 | 251 | 257 |
| | **1,19** | 10 680 | 1,12 | 1 172 | **R 4EL 012 A 24 x 200** 90 L 4 | 11,8 | 10 | 9 | 7,5 | 111 | 117 |
| | **1,19** | 10 680 | 1,4 | 1 172 | **R 4EL 015 A 24 x 200** 90 L 4 | 11,8 | 10 | 9 | 7,5 | 115 | 121 |
| | **1,19** | 10 680 | 1,5 | 1 172 | **R 4EL 018 A 24 x 200** 90 L 4 | 16 | 11,8 | 11,8 | 9 | 152 | 158 |
| | **1,19** | 10 680 | 1,8 | 1 172 | **R 4EL 021 A 24 x 200** 90 L 4 | 16 | 11,8 | 11,8 | 9 | 155 | 161 |
| | **1,16** | 10 990 | 2,36 | 1 206 | **R 4EL 030 A 24 x 200** 90 L 4 | 17 | 14 | 13,2 | 10,6 | 193 | 199 |
| | **1,21** | 10 560 | 3,55 | 1 160 | **R 4EL 042 A 24 x 200** 90 L 4 | 21,2 | 17 | 16 | 13,2 | 251 | 257 |
| | **1,40** | 9 096 | 0,95 | 999 | **R 4EL 009 A 24 x 200** 90 L 4 | 11,8 | 9,5 | 9 | 7,1 | 100 | 106 |
| | **1,40** | 9 096 | 1,25 | 999 | **R 4EL 012 A 24 x 200** 90 L 4 | 11,8 | 10 | 9 | 7,5 | 111 | 117 |
| | **1,40** | 9 096 | 1,6 | 999 | **R 4EL 015 A 24 x 200** 90 L 4 | 11,8 | 10 | 9 | 7,5 | 115 | 121 |
| | **1,40** | 9 096 | 1,7 | 999 | **R 4EL 018 A 24 x 200** 90 L 4 | 16 | 11,8 | 11,8 | 9 | 152 | 158 |
| | **1,40** | 9 096 | 2,12 | 999 | **R 4EL 021 A 24 x 200** 90 L 4 | 16 | 11,8 | 11,8 | 9 | 155 | 161 |
| | **1,36** | 9 359 | 3,35 | 1 028 | **R 4EL 030 A 24 x 200** 90 L 4 | 17 | 14 | 13,2 | 10,6 | 193 | 199 |

| $P_1$ | $n_2$ | $M_2$ | fs | $i$ | Ød x ØP | | | | | $Pt_N$ [kW] $t_{amb}$ = 20°C | | $Pt_N$ [kW] $t_{amb}$ = 40°C | | kg HB | kg HBZ |
|---|---|---|---|---|---|---|---|---|---|---|---|---|---|---|---|
| kW | min$^{-1}$ | N m | | | | | | | | | | | | | |
| **1,5** | **1,51** | 8 418 | 1,06 | 924 | **R** | **4EL** | **009 A** | **24 x 200** | 90 L 4 | 11,8 | 9,5 | 9 | 7,1 | 100 | 106 |
| | **1,51** | 8 418 | 1,5 | 924 | **R** | **4EL** | **012 A** | **24 x 200** | 90 L 4 | 11,8 | 10 | 9 | 7,5 | 111 | 117 |
| | **1,66** | 7 700 | 1,9 | 846 | **R** | **4EL** | **015 A** | **24 x 200** | 90 L 4 | 11,8 | 10 | 9 | 7,5 | 115 | 121 |
| | **1,66** | 7 700 | 2 | 846 | **R** | **4EL** | **018 A** | **24 x 200** | 90 L 4 | 16 | 11,8 | 11,8 | 9 | 152 | 158 |
| | **1,66** | 7 700 | 2,5 | 846 | **R** | **4EL** | **021 A** | **24 x 200** | 90 L 4 | 16 | 11,8 | 11,8 | 9 | 155 | 161 |
| | **1,60** | 7 974 | 3,75 | 876 | **R** | **4EL** | **030 A** | **24 x 200** | 90 L 4 | 17 | 14 | 13,2 | 10,6 | 193 | 199 |
| | **1,78** | 7 172 | 1,25 | 788 | **R** | **4EL** | **009 A** | **24 x 200** | 90 L 4 | 11,8 | 9,5 | 9 | 7,1 | 100 | 106 |
| | **1,78** | 7 172 | 1,7 | 788 | **R** | **4EL** | **012 A** | **24 x 200** | 90 L 4 | 11,8 | 10 | 9 | 7,5 | 111 | 117 |
| | **1,78** | 7 172 | 2 | 788 | **R** | **4EL** | **015 A** | **24 x 200** | 90 L 4 | 11,8 | 10 | 9 | 7,5 | 115 | 121 |
| | **1,78** | 7 172 | 2,5 | 788 | **R** | **4EL** | **018 A** | **24 x 200** | 90 L 4 | 16 | 11,8 | 11,8 | 9 | 152 | 158 |
| | **1,78** | 7 172 | 2,65 | 788 | **R** | **4EL** | **021 A** | **24 x 200** | 90 L 4 | 16 | 11,8 | 11,8 | 9 | 155 | 161 |
| | **1,67** | 7 616 | 4 | 836 | **R** | **4EL** | **030 A** | **24 x 200** | 90 L 4 | 17 | 14 | 13,2 | 10,6 | 193 | 199 |
| | **1,91** | 6 665 | 0,9 | 732 | **R** | **4EL** | **006 A** | **24 x 200** | 90 L 4 | 8 | 6,3 | 6 | 4,75 | 70 | 76 |
| | **1,94** | 6 560 | 1,25 | 720 | **R** | **4EL** | **009 A** | **24 x 200** | 90 L 4 | 11,8 | 9,5 | 9 | 7,1 | 100 | 106 |
| | **1,94** | 6 560 | 1,7 | 720 | **R** | **4EL** | **012 A** | **24 x 200** | 90 L 4 | 11,8 | 10 | 9 | 7,5 | 111 | 117 |
| | **1,94** | 6 560 | 2,24 | 720 | **R** | **4EL** | **015 A** | **24 x 200** | 90 L 4 | 11,8 | 10 | 9 | 7,5 | 115 | 121 |
| | **1,94** | 6 560 | 2,36 | 720 | **R** | **4EL** | **018 A** | **24 x 200** | 90 L 4 | 16 | 11,8 | 11,8 | 9 | 152 | 158 |
| | **1,94** | 6 560 | 3 | 720 | **R** | **4EL** | **021 A** | **24 x 200** | 90 L 4 | 16 | 11,8 | 11,8 | 9 | 155 | 161 |
| | **2,29** | 5 562 | 1,06 | 611 | **R** | **4EL** | **006 A** | **24 x 200** | 90 L 4 | 8 | 6,3 | 6 | 4,75 | 70 | 76 |
| | **2,13** | 5 984 | 1,4 | 657 | **R** | **4EL** | **009 A** | **24 x 200** | 90 L 4 | 11,8 | 9,5 | 9 | 7,1 | 100 | 106 |
| | **2,13** | 5 984 | 2 | 657 | **R** | **4EL** | **012 A** | **24 x 200** | 90 L 4 | 11,8 | 10 | 9 | 7,5 | 111 | 117 |
| | **2,13** | 5 984 | 2,36 | 657 | **R** | **4EL** | **015 A** | **24 x 200** | 90 L 4 | 11,8 | 10 | 9 | 7,5 | 115 | 121 |
| | **2,13** | 5 984 | 3 | 657 | **R** | **4EL** | **018 A** | **24 x 200** | 90 L 4 | 16 | 11,8 | 11,8 | 9 | 152 | 158 |
| | **2,47** | 5 156 | 1,12 | 566 | **R** | **4EL** | **006 A** | **24 x 200** | 90 L 4 | 8 | 6,3 | 6 | 4,75 | 70 | 76 |
| | **2,46** | 5 172 | 1,6 | 568 | **R** | **4EL** | **009 A** | **24 x 200** | 90 L 4 | 11,8 | 9,5 | 9 | 7,1 | 100 | 106 |
| | **2,46** | 5 172 | 2,24 | 568 | **R** | **4EL** | **012 A** | **24 x 200** | 90 L 4 | 11,8 | 10 | 9 | 7,5 | 111 | 117 |
| | **2,46** | 5 172 | 2,65 | 568 | **R** | **4EL** | **015 A** | **24 x 200** | 90 L 4 | 11,8 | 10 | 9 | 7,5 | 115 | 121 |
| | **2,46** | 5 172 | 3,35 | 568 | **R** | **4EL** | **018 A** | **24 x 200** | 90 L 4 | 16 | 11,8 | 11,8 | 9 | 152 | 158 |
| | **2,71** | 4 704 | 0,9 | 517 | **R** | **4EL** | **004 A** | **24 x 200** | 90 L 4 | 8 | 6,3 | 6 | 4,75 | 63 | 69 |
| | **2,71** | 4 704 | 1,18 | 517 | **R** | **4EL** | **006 A** | **24 x 200** | 90 L 4 | 8 | 6,3 | 6 | 4,75 | 70 | 76 |
| | **2,70** | 4 718 | 1,7 | 518 | **R** | **4EL** | **009 A** | **24 x 200** | 90 L 4 | 11,8 | 9,5 | 9 | 7,1 | 100 | 106 |
| | **2,70** | 4 718 | 2,36 | 518 | **R** | **4EL** | **012 A** | **24 x 200** | 90 L 4 | 11,8 | 10 | 9 | 7,5 | 111 | 117 |
| | **2,70** | 4 718 | 3 | 518 | **R** | **4EL** | **015 A** | **24 x 200** | 90 L 4 | 11,8 | 10 | 9 | 7,5 | 115 | 121 |
| | **3,09** | 4 120 | 1 | 452 | **R** | **4EL** | **004 A** | **24 x 200** | 90 L 4 | 8 | 6,3 | 6 | 4,75 | 63 | 69 |
| | **3,09** | 4 120 | 1,32 | 452 | **R** | **4EL** | **006 A** | **24 x 200** | 90 L 4 | 8 | 6,3 | 6 | 4,75 | 70 | 76 |
| | **3,13** | 4 078 | 2 | 448 | **R** | **4EL** | **009 A** | **24 x 200** | 90 L 4 | 11,8 | 9,5 | 9 | 7,1 | 100 | 106 |
| | **3,13** | 4 078 | 2,8 | 448 | **R** | **4EL** | **012 A** | **24 x 200** | 90 L 4 | 11,8 | 10 | 9 | 7,5 | 111 | 117 |
| | **3,32** | 3 840 | 1,06 | 422 | **R** | **4EL** | **004 A** | **24 x 200** | 90 L 4 | 8 | 6,3 | 6 | 4,75 | 63 | 69 |
| | **3,32** | 3 840 | 1,4 | 422 | **R** | **4EL** | **006 A** | **24 x 200** | 90 L 4 | 8 | 6,3 | 6 | 4,75 | 70 | 76 |
| | **3,47** | 3 675 | 2,12 | 404 | **R** | **4EL** | **009 A** | **24 x 200** | 90 L 4 | 11,8 | 9,5 | 9 | 7,1 | 100 | 106 |
| | **3,47** | 3 675 | 3 | 404 | **R** | **4EL** | **012 A** | **24 x 200** | 90 L 4 | 11,8 | 10 | 9 | 7,5 | 111 | 117 |
| | **3,93** | 3 248 | 1,18 | 357 | **R** | **4EL** | **004 A** | **24 x 200** | 90 L 4 | 8 | 6,3 | 6 | 4,75 | 63 | 69 |
| | **4,06** | 3 208 | 0,95 | 221 | **R** | **3EL** | **004 A** | **28 x 250** | 100 LA 6 | 11,2 | 9 | 8,5 | 6,7 | 64 | 70 |
| | **3,93** | 3 248 | 1,6 | 357 | **R** | **4EL** | **006 A** | **24 x 200** | 90 L 4 | 8 | 6,3 | 6 | 4,75 | 70 | 76 |
| | **4,06** | 3 208 | 1,4 | 221 | **R** | **3EL** | **006 A** | **28 x 250** | 100 LA 6 | 11,8 | 9,5 | 9 | 7,1 | 72 | 78 |
| | **3,91** | 3 258 | 2,36 | 358 | **R** | **4EL** | **009 A** | **24 x 200** | 90 L 4 | 11,8 | 9,5 | 9 | 7,1 | 100 | 106 |
| | **4,21** | 3 100 | 1,9 | 214 | **R** | **3EL** | **009 A** | **28 x 250** | 100 LA 6 | 17 | 14 | 13,2 | 10,6 | 101 | 107 |
| | **3,91** | 3 258 | 3,35 | 358 | **R** | **4EL** | **012 A** | **24 x 200** | 90 L 4 | 11,8 | 10 | 9 | 7,5 | 111 | 117 |
| | **4,41** | 2 889 | 0,9 | 317 | **R** | **4EL** | **003 A** | **24 x 200** | 90 L 4 | 7,5 | 6 | 5,6 | 4,5 | 59 | 65 |
| | **4,41** | 2 889 | 1,32 | 317 | **R** | **4EL** | **004 A** | **24 x 200** | 90 L 4 | 8 | 6,3 | 6 | 4,75 | 63 | 69 |
| | **4,51** | 2 892 | 1 | 200 | **R** | **3EL** | **004 A** | **28 x 250** | 100 LA 6 | 11,2 | 9 | 8,5 | 6,7 | 64 | 70 |
| | **4,41** | 2 889 | 1,8 | 317 | **R** | **4EL** | **006 A** | **24 x 200** | 90 L 4 | 8 | 6,3 | 6 | 4,75 | 70 | 76 |
| | **4,44** | 2 934 | 1,4 | 203 | **R** | **3EL** | **006 A** | **28 x 250** | 100 LA 6 | 11,8 | 9,5 | 9 | 7,1 | 72 | 78 |
| | **4,33** | 2 945 | 2,65 | 323 | **R** | **4EL** | **009 A** | **24 x 200** | 90 L 4 | 11,8 | 9,5 | 9 | 7,1 | 100 | 106 |
| | **4,54** | 2 869 | 2,12 | 198 | **R** | **3EL** | **009 A** | **24 x 200** | 90 LC 6 | 17 | 14 | 13,2 | 10,6 | 98 | 104 |
| | **4,54** | 2 869 | 2,12 | 198 | **R** | **3EL** | **009 A** | **28 x 250** | 100 LA 6 | 17 | 14 | 13,2 | 10,6 | 101 | 107 |
| | **4,33** | 2 945 | 3,55 | 323 | **R** | **4EL** | **012 A** | **24 x 200** | 90 L 4 | 11,8 | 10 | 9 | 7,5 | 111 | 117 |
| | **4,73** | 2 693 | 0,95 | 296 | **R** | **4EL** | **003 A** | **24 x 200** | 90 L 4 | 7,5 | 6 | 5,6 | 4,5 | 59 | 65 |
| | **4,87** | 2 677 | 0,95 | 185 | **R** | **3EL** | **003 A** | **28 x 250** | 100 LA 6 | 10,6 | 8,5 | 8 | 6,3 | 60 | 66 |
| | **4,73** | 2 693 | 1,4 | 296 | **R** | **4EL** | **004 A** | **24 x 200** | 90 L 4 | 8 | 6,3 | 6 | 4,75 | 63 | 69 |
| | **4,87** | 2 677 | 1,18 | 185 | **R** | **3EL** | **004 A** | **28 x 250** | 100 LA 6 | 11,2 | 9 | 8,5 | 6,7 | 64 | 70 |
| | **4,73** | 2 693 | 1,9 | 296 | **R** | **4EL** | **006 A** | **24 x 200** | 90 L 4 | 8 | 6,3 | 6 | 4,75 | 70 | 76 |
| | **4,77** | 2 733 | 1,7 | 189 | **R** | **3EL** | **006 A** | **28 x 250** | 100 LA 6 | 11,8 | 9,5 | 9 | 7,1 | 72 | 78 |
| | **4,64** | 2 745 | 2,8 | 301 | **R** | **4EL** | **009 A** | **24 x 200** | 90 L 4 | 11,8 | 9,5 | 9 | 7,1 | 100 | 106 |
| | **5,17** | 2 523 | 2,24 | 174 | **R** | **3EL** | **009 A** | **28 x 250** | 100 LA 6 | 17 | 14 | 13,2 | 10,6 | 101 | 107 |
| | **5,60** | 2 278 | 1,12 | 250 | **R** | **4EL** | **003 A** | **24 x 200** | 90 L 4 | 7,5 | 6 | 5,6 | 4,5 | 59 | 65 |
| | **5,63** | 2 313 | 1,12 | 160 | **R** | **3EL** | **003 A** | **28 x 250** | 100 LA 6 | 10,6 | 8,5 | 8 | 6,3 | 60 | 66 |
| | **5,60** | 2 278 | 1,6 | 250 | **R** | **4EL** | **004 A** | **24 x 200** | 90 L 4 | 8 | 6,3 | 6 | 4,75 | 63 | 69 |
| | **5,72** | 2 280 | 1,6 | 157 | **R** | **3EL** | **004 A** | **28 x 250** | 100 LA 6 | 11,2 | 9 | 8,5 | 6,7 | 64 | 70 |
| | **5,60** | 2 278 | 2,24 | 250 | **R** | **4EL** | **006 A** | **24 x 200** | 90 L 4 | 8 | 6,3 | 6 | 4,75 | 70 | 76 |
| | **5,72** | 2 280 | 2,24 | 157 | **R** | **3EL** | **006 A** | **28 x 250** | 100 LA 6 | 11,8 | 9,5 | 9 | 7,1 | 72 | 78 |
| | **5,49** | 2 322 | 3,15 | 255 | **R** | **4EL** | **009 A** | **24 x 200** | 90 L 4 | 11,8 | 9,5 | 9 | 7,1 | 100 | 106 |
| | **6,32** | 2 062 | 1,18 | 221 | **R** | **3EL** | **003 A** | **24 x 200** | 90 L 4 | 8,5 | 6,7 | 6,3 | 5 | 55 | 61 |
| | **6,32** | 2 062 | 1,5 | 221 | **R** | **3EL** | **004 A** | **24 x 200** | 90 L 4 | 9 | 7,1 | 6,7 | 5,3 | 59 | 65 |
| | **6,61** | 1 971 | 1,8 | 136 | **R** | **3EL** | **004 A** | **28 x 250** | 100 LA 6 | 11,2 | 9 | 8,5 | 6,7 | 64 | 70 |
| | **6,32** | 2 062 | 2,12 | 221 | **R** | **3EL** | **006 A** | **24 x 200** | 90 L 4 | 9,5 | 7,5 | 7,1 | 5,6 | 67 | 73 |
| | **6,54** | 1 993 | 2,8 | 214 | **R** | **3EL** | **009 A** | **24 x 200** | 90 L 4 | 14 | 10,6 | 10,6 | 8 | 96 | 102 |
| | **6,77** | 1 883 | 0,95 | 207 | **R** | **4EL** | **002 A** | **24 x 200** | 90 L 4 | 5,6 | 4,5 | 4,25 | 3,35 | 47 | 53 |
| | **7,12** | 1 832 | 1 | 126 | **R** | **3EL** | **002 A** | **28 x 250** | 100 LA 6 | 8 | 6,3 | 6 | 4,75 | 48 | 54 |
| | **7,01** | 1 859 | 1,12 | 200 | **R** | **3EL** | **003 A** | **24 x 200** | 90 L 4 | 8,5 | 6,7 | 6,3 | 5 | 55 | 61 |
| | **6,75** | 1 888 | 1,32 | 207 | **R** | **4EL** | **003 A** | **24 x 200** | 90 L 4 | 7,5 | 6 | 5,6 | 4,5 | 59 | 65 |
| | **7,25** | 1 798 | 1,4 | 124 | **R** | **3EL** | **003 A** | **28 x 250** | 100 LA 6 | 10,6 | 8,5 | 8 | 6,3 | 60 | 66 |
| | **7,01** | 1 859 | 1,5 | 200 | **R** | **3EL** | **004 A** | **24 x 200** | 90 L 4 | 9 | 7,1 | 6,7 | 5,3 | 59 | 65 |
| | **6,75** | 1 888 | 1,9 | 207 | **R** | **4EL** | **004 A** | **24 x 200** | 90 L 4 | 8 | 6,3 | 6 | 4,75 | 63 | 69 |
| | **7,25** | 1 798 | 2 | 124 | **R** | **3EL** | **004 A** | **28 x 250** | 100 LA 6 | 11,2 | 9 | 8,5 | 6,7 | 64 | 70 |
| | **6,91** | 1 886 | 2 | 203 | **R** | **3EL** | **006 A** | **24 x 200** | 90 L 4 | 9,5 | 7,5 | 7,1 | 5,6 | 67 | 73 |
| | **6,75** | 1 888 | 2,65 | 207 | **R** | **4EL** | **006 A** | **24 x 200** | 90 L 4 | 8 | 6,3 | 6 | 4,75 | 70 | 76 |
| | **7,07** | 1 844 | 3,15 | 198 | **R** | **3EL** | **009 A** | **24 x 200** | 90 L 4 | 14 | 10,6 | 10,6 | 8 | 96 | 102 |
| | **6,62** | 1 925 | 3,75 | 211 | **R** | **4EL** | **009 A** | **24 x 200** | 90 L 4 | 11,8 | 9,5 | 9 | 7,1 | 100 | 106 |
| | **7,64** | 1 705 | 1 | 183 | **R** | **3EL** | **002 A** | **24 x 200** | 90 L 4 | 6,3 | 5 | 4,75 | 3,75 | 43 | 49 |
| | **8,17** | 1 561 | 1,12 | 171 | **R** | **4EL** | **002 A** | **24 x 200** | 90 L 4 | 5,6 | 4,5 | 4,25 | 3,35 | 47 | 53 |
| | **8,41** | 1 549 | 1,12 | 107 | **R** | **3EL** | **002 A** | **28 x 250** | 100 LA 6 | 8 | 6,3 | 6 | 4,75 | 48 | 54 |
| | **7,58** | 1 721 | 1,4 | 185 | **R** | **3EL** | **003 A** | **24 x 200** | 90 L 4 | 8,5 | 6,7 | 6,3 | 5 | 55 | 61 |
| | **8,01** | 1 591 | 1,5 | 175 | **R** | **4EL** | **003 A** | **24 x 200** | 90 L 4 | 7,5 | 6 | 5,6 | 4,5 | 59 | 65 |
| | **7,58** | 1 721 | 1,7 | 185 | **R** | **3EL** | **004 A** | **24 x 200** | 90 L 4 | 9 | 7,1 | 6,7 | 5,3 | 59 | 65 |
| | **8,01** | 1 591 | 2,24 | 175 | **R** | **4EL** | **004 A** | **24 x 200** | 90 L 4 | 8 | 6,3 | 6 | 4,75 | 63 | 69 |
| | **8,28** | 1 575 | 2,24 | 109 | **R** | **3EL** | **004 A** | **28 x 250** | 100 LA 6 | 11,2 | 9 | 8,5 | 6,7 | 64 | 70 |
| | **7,42** | 1 757 | 2,65 | 189 | **R** | **3EL** | **006 A** | **24 x 200** | 90 L 4 | 9,5 | 7,5 | 7,1 | 5,6 | 67 | 73 |
| | **8,01** | 1 591 | 3 | 175 | **R** | **4EL** | **006 A** | **24 x 200** | 90 L 4 | 8 | 6,3 | 6 | 4,75 | 70 | 76 |
| | **8,04** | 1 622 | 3,35 | 174 | **R** | **3EL** | **009 A** | **24 x 200** | 90 L 4 | 14 | 10,6 | 10,6 | 8 | 96 | 102 |
| | **8,85** | 1 474 | 1,18 | 158 | **R** | **3EL** | **002 A** | **24 x 200** | 90 L 4 | 6,3 | 5 | 4,75 | 3,75 | 43 | 49 |
| | **8,77** | 1 487 | 1,6 | 160 | **R** | **3EL** | **003 A** | **24 x 200** | 90 L 4 | 8,5 | 6,7 | 6,3 | 5 | 55 | 61 |
| | **8,89** | 1 466 | 2,36 | 157 | **R** | **3EL** | **004 A** | **24 x 200** | 90 L 4 | 9 | 7,1 | 6,7 | 5,3 | 59 | 65 |
| | **8,89** | 1 466 | 3,15 | 157 | **R** | **3EL** | **006 A** | **24 x 200** | 90 L 4 | 9,5 | 7,5 | 7,1 | 5,6 | 67 | 73 |

| $P_1$ | $n_2$ | $M_2$ | fs | $i$ | Ød x ØP | $Pt_N$ [kW] $t_{amb}$ = 20°C | | $t_{amb}$ = 40°C | | kg | |
|---|---|---|---|---|---|---|---|---|---|---|---|
| kW | min$^{-1}$ | N m | | | | | | | | HB | HBZ |
| **1,5** | **9,57** | 1 362 | 0,9 | 146 | R 3EL 001 A | 24 x 200 | 90 L 4 | 6,3 | 5 | 4,75 | 3,75 | 42 | 48 |
| | **9,57** | 1 362 | 1,25 | 146 | R 3EL 002 A | 24 x 200 | 90 L 4 | 6,3 | 5 | 4,75 | 3,75 | 43 | 49 |
| | **10,3** | 1 267 | 1,9 | 136 | R 3EL 003 A | 24 x 200 | 90 L 4 | 8,5 | 6,7 | 6,3 | 5 | 55 | 61 |
| | **10,3** | 1 267 | 2,65 | 136 | R 3EL 004 A | 24 x 200 | 90 L 4 | 9 | 7,1 | 6,7 | 5,3 | 59 | 65 |
| | **10,3** | 1 267 | 3,75 | 136 | R 3EL 006 A | 24 x 200 | 90 L 4 | 9,5 | 7,5 | 7,1 | 5,6 | 67 | 73 |
| | **11,1** | 1 177 | 1,06 | 126 | R 3EL 001 A | 24 x 200 | 90 L 4 | 6,3 | 5 | 4,75 | 3,75 | 42 | 48 |
| | **11,1** | 1 177 | 1,5 | 126 | R 3EL 002 A | 24 x 200 | 90 L 4 | 6,3 | 5 | 4,75 | 3,75 | 43 | 49 |
| | **11,3** | 1 156 | 2 | 124 | R 3EL 003 A | 24 x 200 | 90 L 4 | 8,5 | 6,7 | 6,3 | 5 | 55 | 61 |
| | **11,3** | 1 156 | 3 | 124 | R 3EL 004 A | 24 x 200 | 90 L 4 | 9 | 7,1 | 6,7 | 5,3 | 59 | 65 |
| | **13,1** | 996 | 1,25 | 107 | R 3EL 001 A | 24 x 200 | 90 L 4 | 6,3 | 5 | 4,75 | 3,75 | 42 | 48 |
| | **13,1** | 996 | 1,7 | 107 | R 3EL 002 A | 24 x 200 | 90 L 4 | 6,3 | 5 | 4,75 | 3,75 | 43 | 49 |
| | **12,9** | 1 012 | 2,36 | 109 | R 3EL 003 A | 24 x 200 | 90 L 4 | 8,5 | 6,7 | 6,3 | 5 | 55 | 61 |
| | **12,9** | 1 012 | 3,35 | 109 | R 3EL 004 A | 24 x 200 | 90 L 4 | 9 | 7,1 | 6,7 | 5,3 | 59 | 65 |
| | **13,9** | 941 | 1,32 | 101 | R 3EL 001 A | 24 x 200 | 90 L 4 | 6,3 | 5 | 4,75 | 3,75 | 42 | 48 |
| | **13,9** | 941 | 1,8 | 101 | R 3EL 002 A | 24 x 200 | 90 L 4 | 6,3 | 5 | 4,75 | 3,75 | 43 | 49 |
| | **13,4** | 974 | 2,36 | 105 | R 3EL 003 A | 24 x 200 | 90 L 4 | 8,5 | 6,7 | 6,3 | 5 | 55 | 61 |
| | **14,7** | 885 | 2,65 | 61,1 | R 3EL 003 A | 28 x 250 | 100 LA 6 | 10,6 | 8,5 | 8 | 6,3 | 60 | 66 |
| | **13,4** | 974 | 3,55 | 105 | R 3EL 004 A | 24 x 200 | 90 L 4 | 9 | 7,1 | 6,7 | 5,3 | 59 | 65 |
| | **15,8** | 826 | 1,5 | 88,7 | R 3EL 001 A | 24 x 200 | 90 L 4 | 6,3 | 5 | 4,75 | 3,75 | 42 | 48 |
| | **15,8** | 826 | 2 | 88,7 | R 3EL 002 A | 24 x 200 | 90 L 4 | 6,3 | 5 | 4,75 | 3,75 | 43 | 49 |
| | **15,2** | 856 | 2,65 | 92,0 | R 3EL 003 A | 24 x 200 | 90 L 4 | 8,5 | 6,7 | 6,3 | 5 | 55 | 61 |
| | **15,2** | 856 | 4 | 92,0 | R 3EL 004 A | 24 x 200 | 90 L 4 | 9 | 7,1 | 6,7 | 5,3 | 59 | 65 |
| | **18,4** | 708 | 1,5 | 76,0 | R 3EL 001 A | 24 x 200 | 90 L 4 | 6,3 | 5 | 4,75 | 3,75 | 42 | 48 |
| | **17,0** | 794 | 0,95 | 53,1 | R 2EL 001 A | 28 x 250 | 100 LA 6 | 10,6 | 8,5 | 8 | 6,3 | 43 | 49 |
| | **18,1** | 720 | 1,7 | 49,7 | R 3EL 001 A | 28 x 250 | 100 LA 6 | 8 | 6,3 | 6 | 4,75 | 47 | 53 |
| | **18,4** | 708 | 2 | 76,0 | R 3EL 002 A | 24 x 200 | 90 L 4 | 6,3 | 5 | 4,75 | 3,75 | 43 | 49 |
| | **17,0** | 794 | 1,4 | 53,1 | R 2EL 002 A | 28 x 250 | 100 LA 6 | 10,6 | 8,5 | 8 | 6,3 | 44 | 50 |
| | **18,1** | 720 | 2,36 | 49,7 | R 3EL 002 A | 28 x 250 | 100 LA 6 | 8 | 6,3 | 6 | 4,75 | 48 | 54 |
| | **18,4** | 710 | 3,15 | 76,2 | R 3EL 003 A | 24 x 200 | 90 L 4 | 8,5 | 6,7 | 6,3 | 5 | 55 | 61 |
| | **19,8** | 660 | 1,8 | 70,8 | R 3EL 001 A | 24 x 200 | 90 L 4 | 6,3 | 5 | 4,75 | 3,75 | 42 | 48 |
| | **19,9** | 676 | 1,5 | 45,2 | R 2EL 001 A | 28 x 250 | 100 LA 6 | 10,6 | 8,5 | 8 | 6,3 | 43 | 49 |
| | **19,8** | 660 | 2,5 | 70,8 | R 3EL 002 A | 24 x 200 | 90 L 4 | 6,3 | 5 | 4,75 | 3,75 | 43 | 49 |
| | **19,9** | 676 | 1,7 | 45,2 | R 2EL 002 A | 28 x 250 | 100 LA 6 | 10,6 | 8,5 | 8 | 6,3 | 44 | 50 |
| | **19,3** | 675 | 3,35 | 72,5 | R 3EL 003 A | 24 x 200 | 90 L 4 | 8,5 | 6,7 | 6,3 | 5 | 55 | 61 |
| | **19,0** | 710 | 2,12 | 47,5 | R 2EL 003 A | 28 x 250 | 100 LA 6 | 14 | 11,2 | 10,6 | 8,5 | 56 | 62 |
| | **22,2** | 587 | 1,7 | 63,0 | R 3EL 001 A | 24 x 200 | 90 L 4 | 6,3 | 5 | 4,75 | 3,75 | 42 | 48 |
| | **23,9** | 564 | 1,8 | 37,7 | R 2EL 001 A | 28 x 250 | 100 LA 6 | 10,6 | 8,5 | 8 | 6,3 | 43 | 49 |
| | **22,2** | 587 | 2,36 | 63,0 | R 3EL 002 A | 24 x 200 | 90 L 4 | 6,3 | 5 | 4,75 | 3,75 | 43 | 49 |
| | **22,9** | 569 | 4 | 61,1 | R 3EL 003 A | 24 x 200 | 90 L 4 | 8,5 | 6,7 | 6,3 | 5 | 55 | 61 |
| | **23,4** | 558 | 2,12 | 59,9 | R 3EL 001 A | 24 x 200 | 90 L 4 | 6,3 | 5 | 4,75 | 3,75 | 42 | 48 |
| | **25,3** | 533 | 1,7 | 35,6 | R 2EL 001 A | 28 x 250 | 100 LA 6 | 10,6 | 8,5 | 8 | 6,3 | 43 | 49 |
| | **23,4** | 558 | 3 | 59,9 | R 3EL 002 A | 24 x 200 | 90 L 4 | 6,3 | 5 | 4,75 | 3,75 | 43 | 49 |
| | **25,3** | 533 | 1,7 | 35,6 | R 2EL 002 A | 28 x 250 | 100 LA 6 | 10,6 | 8,5 | 8 | 6,3 | 44 | 50 |
| | **26,4** | 510 | 1,5 | 53,1 | R 2EL 001 A | 24 x 200 | 90 L 4 | 8,5 | 6,7 | 6,3 | 5 | 38 | 44 |
| | **28,2** | 463 | 2,5 | 49,7 | R 3EL 001 A | 24 x 200 | 90 L 4 | 6,3 | 5 | 4,75 | 3,75 | 42 | 48 |
| | **27,6** | 488 | 2,12 | 32,6 | R 2EL 001 A | 28 x 250 | 100 LA 6 | 10,6 | 8,5 | 8 | 6,3 | 43 | 49 |
| | **26,4** | 510 | 2,12 | 53,1 | R 2EL 002 A | 24 x 200 | 90 L 4 | 8,5 | 6,7 | 6,3 | 5 | 39 | 45 |
| | **28,2** | 463 | 3,55 | 49,7 | R 3EL 002 A | 24 x 200 | 90 L 4 | 6,3 | 5 | 4,75 | 3,75 | 43 | 49 |
| | **27,4** | 492 | 3,75 | 32,9 | R 2EL 003 A | 28 x 250 | 100 LA 6 | 14 | 11,2 | 10,6 | 8,5 | 56 | 62 |
| | **31,0** | 435 | 2,24 | 45,2 | R 2EL 001 A | 24 x 200 | 90 L 4 | 8,5 | 6,7 | 6,3 | 5 | 38 | 44 |
| | **30,3** | 445 | 2,65 | 29,7 | R 2EL 001 A | 28 x 250 | 100 LA 6 | 10,6 | 8,5 | 8 | 6,3 | 43 | 49 |
| | **31,0** | 435 | 2,65 | 45,2 | R 2EL 002 A | 24 x 200 | 90 L 4 | 8,5 | 6,7 | 6,3 | 5 | 39 | 45 |
| | **37,1** | 363 | 2,8 | 37,7 | R 2EL 001 A | 24 x 200 | 90 L 4 | 8,5 | 6,7 | 6,3 | 5 | 38 | 44 |
| | **39,3** | 343 | 2,65 | 35,6 | R 2EL 001 A | 24 x 200 | 90 L 4 | 8,5 | 6,7 | 6,3 | 5 | 38 | 44 |
| | **40,9** | 330 | 3 | 22,0 | R 2EL 001 A | 28 x 250 | 100 LA 6 | 10,6 | 8,5 | 8 | 6,3 | 43 | 49 |
| | **42,9** | 314 | 3,15 | 32,6 | R 2EL 001 A | 24 x 200 | 90 L 4 | 8,5 | 6,7 | 6,3 | 5 | 38 | 44 |
| | **43,8** | 307 | 3,75 | 20,5 | R 2EL 001 A | 28 x 250 | 100 LA 6 | 10,6 | 8,5 | 8 | 6,3 | 43 | 49 |
| | **47,1** | 286 | 4 | 29,7 | R 2EL 001 A | 24 x 200 | 90 L 4 | 8,5 | 6,7 | 6,3 | 5 | 38 | 44 |
| | **54,5** | 247 | 4,5 | 25,7 | R 2EL 001 A | 24 x 200 | 90 L 4 | 8,5 | 6,7 | 6,3 | 5 | 38 | 44 |
| | **63,5** | 212 | 4,5 | 22,0 | R 2EL 001 A | 24 x 200 | 90 L 4 | 8,5 | 6,7 | 6,3 | 5 | 38 | 44 |
| | **68,2** | 198 | 5,3 | 20,5 | R 2EL 001 A | 24 x 200 | 90 L 4 | 8,5 | 6,7 | 6,3 | 5 | 38 | 44 |
| | **76,7** | 176 | 5,3 | 18,3 | R 2EL 001 A | 24 x 200 | 90 L 4 | 8,5 | 6,7 | 6,3 | 5 | 38 | 44 |
| **1,85** | **0,538** | 29 220 | 1,4 | 1 673 | R 4EL 042 A | 28 x 250 | 100 LB 6 | 26,5 | 21,2 | 20 | 16 | 258 | 264 |
| | **0,501** | 31 380 | 1,8 | 1 796 | R 4EL 060 A | 28 x 250 | 100 LB 6 | 30 | 23,6 | 22,4 | 18 | 333 | 339 |
| | **0,599** | 26 260 | 0,95 | 2 338 | R 4EL 030 A | 24 x 200 | 90 LB 4 | 17 | 14 | 13,2 | 10,6 | 194 | 200 |
| | **0,596** | 26 370 | 1,5 | 1 509 | R 4EL 042 A | 28 x 250 | 100 LB 6 | 26,5 | 21,2 | 20 | 16 | 258 | 264 |
| | **0,555** | 28 320 | 2 | 1 621 | R 4EL 060 A | 28 x 250 | 100 LB 6 | 30 | 23,6 | 22,4 | 18 | 333 | 339 |
| | **0,607** | 25 900 | 1,12 | 1 482 | R 4EL 030 A | 28 x 250 | 100 LB 6 | 21,2 | 17 | 16 | 13,2 | 200 | 206 |
| | **0,661** | 23 780 | 1,7 | 1 361 | R 4EL 042 A | 28 x 250 | 100 LB 6 | 26,5 | 21,2 | 20 | 16 | 258 | 264 |
| | **0,616** | 25 540 | 2,24 | 1 462 | R 4EL 060 A | 28 x 250 | 100 LB 6 | 30 | 23,6 | 22,4 | 18 | 333 | 339 |
| | **0,736** | 21 370 | 1,32 | 1 902 | R 4EL 030 A | 24 x 200 | 90 LB 4 | 17 | 14 | 13,2 | 10,6 | 194 | 200 |
| | **0,697** | 22 560 | 1,9 | 1 291 | R 4EL 042 A | 28 x 250 | 100 LB 6 | 26,5 | 21,2 | 20 | 16 | 258 | 264 |
| | **0,766** | 20 530 | 0,9 | 1 827 | R 4EL 021 A | 24 x 200 | 90 LB 4 | 16 | 11,8 | 11,8 | 9 | 156 | 162 |
| | **0,746** | 21 080 | 1,32 | 1 206 | R 4EL 030 A | 28 x 250 | 100 LB 6 | 21,2 | 17 | 16 | 13,2 | 200 | 206 |
| | **0,837** | 18 790 | 2,12 | 1 673 | R 4EL 042 A | 24 x 200 | 90 LB 4 | 21,2 | 17 | 16 | 13,2 | 252 | 258 |
| | **0,779** | 20 170 | 2,65 | 1 796 | R 4EL 060 A | 24 x 200 | 90 LB 4 | 23,6 | 18 | 18 | 14 | 327 | 333 |
| | **0,901** | 17 450 | 0,95 | 999 | R 4EL 018 A | 28 x 250 | 100 LB 6 | 18 | 16 | 14 | 11,8 | 159 | 165 |
| | **0,918** | 17 130 | 1,06 | 1 525 | R 4EL 021 A | 24 x 200 | 90 LB 4 | 16 | 11,8 | 11,8 | 9 | 156 | 162 |
| | **0,864** | 18 200 | 1,5 | 1 621 | R 4EL 030 A | 24 x 200 | 90 LB 4 | 17 | 14 | 13,2 | 10,6 | 194 | 200 |
| | **0,876** | 17 960 | 1,8 | 1 028 | R 4EL 030 A | 28 x 250 | 100 LB 6 | 21,2 | 17 | 16 | 13,2 | 200 | 206 |
| | **0,928** | 16 950 | 2,36 | 1 509 | R 4EL 042 A | 24 x 200 | 90 LB 4 | 21,2 | 17 | 16 | 13,2 | 252 | 258 |
| | **0,864** | 18 200 | 3 | 1 621 | R 4EL 060 A | 24 x 200 | 90 LB 4 | 23,6 | 18 | 18 | 14 | 327 | 333 |
| | **0,972** | 16 180 | 0,95 | 1 441 | R 4EL 015 A | 24 x 200 | 90 LB 4 | 11,8 | 10 | 9 | 7,5 | 116 | 122 |
| | **0,972** | 16 180 | 1 | 1 441 | R 4EL 018 A | 24 x 200 | 90 LB 4 | 16 | 11,8 | 11,8 | 9 | 153 | 159 |
| | **1,06** | 14 770 | 1,12 | 846 | R 4EL 018 A | 28 x 250 | 100 LB 6 | 18 | 16 | 14 | 11,8 | 159 | 165 |
| | **1,06** | 14 800 | 1,18 | 1 318 | R 4EL 021 A | 24 x 200 | 90 LB 4 | 16 | 11,8 | 11,8 | 9 | 156 | 162 |
| | **0,944** | 16 650 | 1,6 | 1 482 | R 4EL 030 A | 24 x 200 | 90 LB 4 | 17 | 14 | 13,2 | 10,6 | 194 | 200 |
| | **1,03** | 15 300 | 2 | 876 | R 4EL 030 A | 28 x 250 | 100 LB 6 | 21,2 | 17 | 16 | 13,2 | 200 | 206 |
| | **1,03** | 15 290 | 2,5 | 1 361 | R 4EL 042 A | 24 x 200 | 90 LB 4 | 21,2 | 17 | 16 | 13,2 | 252 | 258 |
| | **0,958** | 16 420 | 3,15 | 1 462 | R 4EL 060 A | 24 x 200 | 90 LB 4 | 23,6 | 18 | 18 | 14 | 327 | 333 |

| $P_1$ | $n_2$ | $M_2$ | fs | $i$ | Ød x ØP | $Pt_N$ [kW] $t_{amb}$ = 20°C | | $Pt_N$ [kW] $t_{amb}$ = 40°C | | kg | |
|---|---|---|---|---|---|---|---|---|---|---|---|
| kW | min$^{-1}$ | N m | | | | | | | | HB | HBZ |
| **1,85** | **1,14** | 13 760 | 0,9 | 788 | **R 4EL 012 A 28 x 250** 100 LB 6 | 16 | 11,8 | 11,8 | 9 | 118 | 124 |
| | **1,14** | 13 760 | 1,12 | 788 | **R 4EL 015 A 28 x 250** 100 LB 6 | 16 | 11,8 | 11,8 | 9 | 122 | 128 |
| | **1,11** | 14 230 | 1 | 1 267 | **R 4EL 018 A 24 x 200** 90 LB 4 | 16 | 11,8 | 11,8 | 9 | 153 | 159 |
| | **1,14** | 13 760 | 1,32 | 788 | **R 4EL 018 A 28 x 250** 100 LB 6 | 18 | 16 | 14 | 11,8 | 159 | 165 |
| | **1,11** | 14 230 | 1,25 | 1 267 | **R 4EL 021 A 24 x 200** 90 LB 4 | 16 | 11,8 | 11,8 | 9 | 156 | 162 |
| | **1,11** | 14 180 | 2,24 | 1 263 | **R 4EL 030 A 24 x 200** 90 LB 4 | 17 | 14 | 13,2 | 10,6 | 194 | 200 |
| | **1,08** | 14 500 | 2,8 | 1 291 | **R 4EL 042 A 24 x 200** 90 LB 4 | 21,2 | 17 | 16 | 13,2 | 252 | 258 |
| | **1,19** | 13 170 | 0,9 | 1 172 | **R 4EL 012 A 24 x 200** 90 LB 4 | 11,8 | 10 | 9 | 7,5 | 112 | 118 |
| | **1,19** | 13 170 | 1,12 | 1 172 | **R 4EL 015 A 24 x 200** 90 LB 4 | 11,8 | 10 | 9 | 7,5 | 116 | 122 |
| | **1,19** | 13 170 | 1,25 | 1 172 | **R 4EL 018 A 24 x 200** 90 LB 4 | 16 | 11,8 | 11,8 | 9 | 153 | 159 |
| | **1,19** | 13 170 | 1,5 | 1 172 | **R 4EL 021 A 24 x 200** 90 LB 4 | 16 | 11,8 | 11,8 | 9 | 156 | 162 |
| | **1,16** | 13 550 | 1,9 | 1 206 | **R 4EL 030 A 24 x 200** 90 LB 4 | 17 | 14 | 13,2 | 10,6 | 194 | 200 |
| | **1,26** | 12 450 | 2,5 | 713 | **R 4EL 030 A 28 x 250** 100 LB 6 | 21,2 | 17 | 16 | 13,2 | 200 | 206 |
| | **1,21** | 13 020 | 3 | 1 160 | **R 4EL 042 A 24 x 200** 90 LB 4 | 21,2 | 17 | 16 | 13,2 | 252 | 258 |
| | **1,40** | 11 220 | 1,06 | 999 | **R 4EL 012 A 24 x 200** 90 LB 4 | 11,8 | 10 | 9 | 7,5 | 112 | 118 |
| | **1,40** | 11 220 | 1,32 | 999 | **R 4EL 015 A 24 x 200** 90 LB 4 | 11,8 | 10 | 9 | 7,5 | 116 | 122 |
| | **1,40** | 11 220 | 1,4 | 999 | **R 4EL 018 A 24 x 200** 90 LB 4 | 16 | 11,8 | 11,8 | 9 | 153 | 159 |
| | **1,37** | 11 480 | 1,6 | 657 | **R 4EL 018 A 28 x 250** 100 LB 6 | 18 | 16 | 14 | 11,8 | 159 | 165 |
| | **1,40** | 11 220 | 1,7 | 999 | **R 4EL 021 A 24 x 200** 90 LB 4 | 16 | 11,8 | 11,8 | 9 | 156 | 162 |
| | **1,36** | 11 540 | 2,65 | 1 028 | **R 4EL 030 A 24 x 200** 90 LB 4 | 17 | 14 | 13,2 | 10,6 | 194 | 200 |
| | **1,33** | 11 800 | 3,35 | 1 051 | **R 4EL 042 A 24 x 200** 90 LB 4 | 21,2 | 17 | 16 | 13,2 | 252 | 258 |
| | **1,58** | 9 923 | 0,9 | 568 | **R 4EL 009 A 28 x 250** 100 LB 6 | 15 | 11,8 | 11,2 | 9 | 107 | 113 |
| | **1,51** | 10 380 | 1,18 | 924 | **R 4EL 012 A 24 x 200** 90 LB 4 | 11,8 | 10 | 9 | 7,5 | 112 | 118 |
| | **1,66** | 9 497 | 1,6 | 846 | **R 4EL 015 A 24 x 200** 90 LB 4 | 11,8 | 10 | 9 | 7,5 | 116 | 122 |
| | **1,66** | 9 497 | 1,6 | 846 | **R 4EL 018 A 24 x 200** 90 LB 4 | 16 | 11,8 | 11,8 | 9 | 153 | 159 |
| | **1,58** | 9 923 | 1,8 | 568 | **R 4EL 018 A 28 x 250** 100 LB 6 | 18 | 16 | 14 | 11,8 | 159 | 165 |
| | **1,66** | 9 497 | 2 | 846 | **R 4EL 021 A 24 x 200** 90 LB 4 | 16 | 11,8 | 11,8 | 9 | 156 | 162 |
| | **1,60** | 9 834 | 3,15 | 876 | **R 4EL 030 A 24 x 200** 90 LB 4 | 17 | 14 | 13,2 | 10,6 | 194 | 200 |
| | **1,78** | 8 845 | 1 | 788 | **R 4EL 009 A 24 x 200** 90 LB 4 | 11,8 | 9,5 | 9 | 7,1 | 101 | 107 |
| | **1,78** | 8 845 | 1,4 | 788 | **R 4EL 012 A 24 x 200** 90 LB 4 | 11,8 | 10 | 9 | 7,5 | 112 | 118 |
| | **1,78** | 8 845 | 1,7 | 788 | **R 4EL 015 A 24 x 200** 90 LB 4 | 11,8 | 10 | 9 | 7,5 | 116 | 122 |
| | **1,78** | 8 845 | 2 | 788 | **R 4EL 018 A 24 x 200** 90 LB 4 | 16 | 11,8 | 11,8 | 9 | 153 | 159 |
| | **1,78** | 8 845 | 2,12 | 788 | **R 4EL 021 A 24 x 200** 90 LB 4 | 16 | 11,8 | 11,8 | 9 | 156 | 162 |
| | **1,67** | 9 394 | 3,15 | 836 | **R 4EL 030 A 24 x 200** 90 LB 4 | 17 | 14 | 13,2 | 10,6 | 194 | 200 |
| | **1,94** | 8 091 | 1 | 720 | **R 4EL 009 A 24 x 200** 90 LB 4 | 11,8 | 9,5 | 9 | 7,1 | 101 | 107 |
| | **2,01** | 7 823 | 1,12 | 448 | **R 4EL 009 A 28 x 250** 100 LB 6 | 15 | 11,8 | 11,2 | 9 | 107 | 113 |
| | **1,94** | 8 091 | 1,4 | 720 | **R 4EL 012 A 24 x 200** 90 LB 4 | 11,8 | 10 | 9 | 7,5 | 112 | 118 |
| | **1,94** | 8 091 | 1,8 | 720 | **R 4EL 015 A 24 x 200** 90 LB 4 | 11,8 | 10 | 9 | 7,5 | 116 | 122 |
| | **1,94** | 8 091 | 1,9 | 720 | **R 4EL 018 A 24 x 200** 90 LB 4 | 16 | 11,8 | 11,8 | 9 | 153 | 159 |
| | **1,94** | 8 091 | 2,36 | 720 | **R 4EL 021 A 24 x 200** 90 LB 4 | 16 | 11,8 | 11,8 | 9 | 156 | 162 |
| | **1,96** | 8 003 | 3,75 | 713 | **R 4EL 030 A 24 x 200** 90 LB 4 | 17 | 14 | 13,2 | 10,6 | 194 | 200 |
| | **2,13** | 7 381 | 1,18 | 657 | **R 4EL 009 A 24 x 200** 90 LB 4 | 11,8 | 9,5 | 9 | 7,1 | 101 | 107 |
| | **2,13** | 7 381 | 1,6 | 657 | **R 4EL 012 A 24 x 200** 90 LB 4 | 11,8 | 10 | 9 | 7,5 | 112 | 118 |
| | **2,13** | 7 381 | 1,9 | 657 | **R 4EL 015 A 24 x 200** 90 LB 4 | 11,8 | 10 | 9 | 7,5 | 116 | 122 |
| | **2,13** | 7 381 | 2,5 | 657 | **R 4EL 018 A 24 x 200** 90 LB 4 | 16 | 11,8 | 11,8 | 9 | 153 | 159 |
| | **2,13** | 7 381 | 2,8 | 657 | **R 4EL 021 A 24 x 200** 90 LB 4 | 16 | 11,8 | 11,8 | 9 | 156 | 162 |
| | **2,47** | 6 360 | 0,9 | 566 | **R 4EL 006 A 24 x 200** 90 LB 4 | 8 | 6,3 | 6 | 4,75 | 71 | 77 |
| | **2,46** | 6 379 | 1,32 | 568 | **R 4EL 009 A 24 x 200** 90 LB 4 | 11,8 | 9,5 | 9 | 7,1 | 101 | 107 |
| | **2,46** | 6 379 | 1,8 | 568 | **R 4EL 012 A 24 x 200** 90 LB 4 | 11,8 | 10 | 9 | 7,5 | 112 | 118 |
| | **2,46** | 6 379 | 2,24 | 568 | **R 4EL 015 A 24 x 200** 90 LB 4 | 11,8 | 10 | 9 | 7,5 | 116 | 122 |
| | **2,46** | 6 379 | 2,8 | 568 | **R 4EL 018 A 24 x 200** 90 LB 4 | 16 | 11,8 | 11,8 | 9 | 153 | 159 |
| | **2,71** | 5 801 | 1 | 517 | **R 4EL 006 A 24 x 200** 90 LB 4 | 8 | 6,3 | 6 | 4,75 | 71 | 77 |
| | **2,70** | 5 819 | 1,4 | 518 | **R 4EL 009 A 24 x 200** 90 LB 4 | 11,8 | 9,5 | 9 | 7,1 | 101 | 107 |
| | **2,70** | 5 819 | 2 | 518 | **R 4EL 012 A 24 x 200** 90 LB 4 | 11,8 | 10 | 9 | 7,5 | 112 | 118 |
| | **2,70** | 5 819 | 2,36 | 518 | **R 4EL 015 A 24 x 200** 90 LB 4 | 11,8 | 10 | 9 | 7,5 | 116 | 122 |
| | **2,70** | 5 819 | 3 | 518 | **R 4EL 018 A 24 x 200** 90 LB 4 | 16 | 11,8 | 11,8 | 9 | 153 | 159 |
| | **3,09** | 5 081 | 1,12 | 452 | **R 4EL 006 A 24 x 200** 90 LB 4 | 8 | 6,3 | 6 | 4,75 | 71 | 77 |
| | **3,13** | 5 029 | 1,6 | 448 | **R 4EL 009 A 24 x 200** 90 LB 4 | 11,8 | 9,5 | 9 | 7,1 | 101 | 107 |
| | **3,13** | 5 029 | 2,24 | 448 | **R 4EL 012 A 24 x 200** 90 LB 4 | 11,8 | 10 | 9 | 7,5 | 112 | 118 |
| | **3,13** | 5 029 | 2,65 | 448 | **R 4EL 015 A 24 x 200** 90 LB 4 | 11,8 | 10 | 9 | 7,5 | 116 | 122 |
| | **3,13** | 5 029 | 3,35 | 448 | **R 4EL 018 A 24 x 200** 90 LB 4 | 16 | 11,8 | 11,8 | 9 | 153 | 159 |
| | **3,60** | 4 370 | 0,9 | 250 | **R 4EL 004 A 28 x 250** 100 LB 6 | 10 | 8 | 7,5 | 6 | 70 | 76 |
| | **3,32** | 4 736 | 1,18 | 422 | **R 4EL 006 A 24 x 200** 90 LB 4 | 8 | 6,3 | 6 | 4,75 | 71 | 77 |
| | **3,47** | 4 533 | 1,7 | 404 | **R 4EL 009 A 24 x 200** 90 LB 4 | 11,8 | 9,5 | 9 | 7,1 | 101 | 107 |
| | **3,47** | 4 533 | 2,36 | 404 | **R 4EL 012 A 24 x 200** 90 LB 4 | 11,8 | 10 | 9 | 7,5 | 112 | 118 |
| | **3,47** | 4 533 | 3 | 404 | **R 4EL 015 A 24 x 200** 90 LB 4 | 11,8 | 10 | 9 | 7,5 | 116 | 122 |
| | **3,93** | 4 006 | 1 | 357 | **R 4EL 004 A 24 x 200** 90 LB 4 | 8 | 6,3 | 6 | 4,75 | 64 | 70 |
| | **3,93** | 4 006 | 1,32 | 357 | **R 4EL 006 A 24 x 200** 90 LB 4 | 8 | 6,3 | 6 | 4,75 | 71 | 77 |
| | **4,06** | 3 956 | 1,12 | 221 | **R 3EL 006 A 28 x 250** 100 LB 6 | 11,8 | 9,5 | 9 | 7,1 | 74 | 80 |
| | **3,91** | 4 018 | 1,9 | 358 | **R 4EL 009 A 24 x 200** 90 LB 4 | 11,8 | 9,5 | 9 | 7,1 | 101 | 107 |
| | **4,21** | 3 823 | 1,5 | 214 | **R 3EL 009 A 28 x 250** 100 LB 6 | 17 | 14 | 13,2 | 10,6 | 103 | 109 |
| | **3,91** | 4 018 | 2,65 | 358 | **R 4EL 012 A 24 x 200** 90 LB 4 | 11,8 | 10 | 9 | 7,5 | 112 | 118 |
| | **4,21** | 3 823 | 2,12 | 214 | **R 3EL 012 A 28 x 250** 100 LB 6 | 17 | 14 | 13,2 | 10,6 | 114 | 120 |
| | **3,91** | 4 018 | 3,15 | 358 | **R 4EL 015 A 24 x 200** 90 LB 4 | 11,8 | 10 | 9 | 7,5 | 116 | 122 |
| | **4,41** | 3 563 | 1,06 | 317 | **R 4EL 004 A 24 x 200** 90 LB 4 | 8 | 6,3 | 6 | 4,75 | 64 | 70 |
| | **4,41** | 3 563 | 1,5 | 317 | **R 4EL 006 A 24 x 200** 90 LB 4 | 8 | 6,3 | 6 | 4,75 | 71 | 77 |
| | **4,44** | 3 619 | 1,12 | 203 | **R 3EL 006 A 28 x 250** 100 LB 6 | 11,8 | 9,5 | 9 | 7,1 | 74 | 80 |
| | **4,33** | 3 632 | 2,12 | 323 | **R 4EL 009 A 24 x 200** 90 LB 4 | 11,8 | 9,5 | 9 | 7,1 | 101 | 107 |
| | **4,54** | 3 538 | 1,7 | 198 | **R 3EL 009 A 28 x 250** 100 LB 6 | 17 | 14 | 13,2 | 10,6 | 103 | 109 |
| | **4,33** | 3 632 | 3 | 323 | **R 4EL 012 A 24 x 200** 90 LB 4 | 11,8 | 10 | 9 | 7,5 | 112 | 118 |
| | **4,54** | 3 538 | 2,5 | 198 | **R 3EL 012 A 28 x 250** 100 LB 6 | 17 | 14 | 13,2 | 10,6 | 114 | 120 |
| | **4,73** | 3 321 | 1,12 | 296 | **R 4EL 004 A 24 x 200** 90 LB 4 | 8 | 6,3 | 6 | 4,75 | 64 | 70 |
| | **4,87** | 3 301 | 0,95 | 185 | **R 3EL 004 A 28 x 250** 100 LB 6 | 11,2 | 9 | 8,5 | 6,7 | 66 | 72 |
| | **4,73** | 3 321 | 1,6 | 296 | **R 4EL 006 A 24 x 200** 90 LB 4 | 8 | 6,3 | 6 | 4,75 | 71 | 77 |
| | **4,77** | 3 370 | 1,4 | 189 | **R 3EL 006 A 28 x 250** 100 LB 6 | 11,8 | 9,5 | 9 | 7,1 | 74 | 80 |
| | **4,64** | 3 386 | 2,24 | 301 | **R 4EL 009 A 24 x 200** 90 LB 4 | 11,8 | 9,5 | 9 | 7,1 | 101 | 107 |
| | **5,17** | 3 111 | 1,8 | 174 | **R 3EL 009 A 28 x 250** 100 LB 6 | 17 | 14 | 13,2 | 10,6 | 103 | 109 |
| | **4,64** | 3 386 | 3,15 | 301 | **R 4EL 012 A 24 x 200** 90 LB 4 | 11,8 | 10 | 9 | 7,5 | 112 | 118 |
| | **5,60** | 2 809 | 0,9 | 250 | **R 4EL 003 A 24 x 200** 90 LB 4 | 7,5 | 6 | 5,6 | 4,5 | 60 | 66 |
| | **5,63** | 2 853 | 0,9 | 160 | **R 3EL 003 A 28 x 250** 100 LB 6 | 10,6 | 8,5 | 8 | 6,3 | 62 | 68 |
| | **5,60** | 2 809 | 1,32 | 250 | **R 4EL 004 A 24 x 200** 90 LB 4 | 8 | 6,3 | 6 | 4,75 | 64 | 70 |
| | **5,72** | 2 813 | 1,32 | 157 | **R 3EL 004 A 28 x 250** 100 LB 6 | 11,2 | 9 | 8,5 | 6,7 | 66 | 72 |
| | **5,60** | 2 809 | 1,8 | 250 | **R 4EL 006 A 24 x 200** 90 LB 4 | 8 | 6,3 | 6 | 4,75 | 71 | 77 |
| | **5,72** | 2 813 | 1,8 | 157 | **R 3EL 006 A 28 x 250** 100 LB 6 | 11,8 | 9,5 | 9 | 7,1 | 74 | 80 |
| | **5,49** | 2 864 | 2,65 | 255 | **R 4EL 009 A 24 x 200** 90 LB 4 | 11,8 | 9,5 | 9 | 7,1 | 101 | 107 |
| | **5,49** | 2 864 | 3,55 | 255 | **R 4EL 012 A 24 x 200** 90 LB 4 | 11,8 | 10 | 9 | 7,5 | 112 | 118 |
| | **6,32** | 2 543 | 1 | 221 | **R 3EL 003 A 24 x 200** 90 LB 4 | 8,5 | 6,7 | 6,3 | 5 | 56 | 62 |
| | **6,32** | 2 543 | 1,18 | 221 | **R 3EL 004 A 24 x 200** 90 LB 4 | 9 | 7,1 | 6,7 | 5,3 | 60 | 66 |
| | **6,61** | 2 431 | 1,5 | 136 | **R 3EL 004 A 28 x 250** 100 LB 6 | 11,2 | 9 | 8,5 | 6,7 | 66 | 72 |
| | **6,32** | 2 543 | 1,7 | 221 | **R 3EL 006 A 24 x 200** 90 LB 4 | 9,5 | 7,5 | 7,1 | 5,6 | 68 | 74 |
| | **6,61** | 2 431 | 2 | 136 | **R 3EL 006 A 28 x 250** 100 LB 6 | 11,8 | 9,5 | 9 | 7,1 | 74 | 80 |
| | **6,54** | 2 458 | 2,24 | 214 | **R 3EL 009 A 24 x 200** 90 LB 4 | 14 | 10,6 | 10,6 | 8 | 97 | 103 |
| | **6,62** | 2 374 | 3 | 211 | **R 4EL 009 A 24 x 200** 90 LB 4 | 11,8 | 9,5 | 9 | 7,1 | 101 | 107 |
| | **6,54** | 2 458 | 3,15 | 214 | **R 3EL 012 A 24 x 200** 90 LB 4 | 14 | 11,2 | 10,6 | 8,5 | 108 | 114 |

| $P_1$ | $n_2$ | $M_2$ | fs | $i$ | Ød x ØP | $Pt_N$ [kW] $t_{amb}$ = 20°C | | $t_{amb}$ = 40°C | | kg | |
|---|---|---|---|---|---|---|---|---|---|---|---|
| kW | min$^{-1}$ | N m | | | | | | | | HB | HBZ |
| **1,85** | **7,01** | 2 293 | 0,9 | 200 | **R 3EL 003 A 24 x 200** 90 LB 4 | 8,5 | 6,7 | 6,3 | 5 | 56 | 62 |
| | **6,75** | 2 329 | 1,06 | 207 | **R 4EL 003 A 24 x 200** 90 LB 4 | 7,5 | 6 | 5,6 | 4,5 | 60 | 66 |
| | **7,25** | 2 217 | 1,12 | 124 | **R 3EL 003 A 28 x 250** 100 LB 6 | 10,6 | 8,5 | 8 | 6,3 | 62 | 68 |
| | **7,01** | 2 293 | 1,25 | 200 | **R 3EL 004 A 24 x 200** 90 LB 4 | 9 | 7,1 | 6,7 | 5,3 | 60 | 66 |
| | **6,75** | 2 329 | 1,5 | 207 | **R 4EL 004 A 24 x 200** 90 LB 4 | 8 | 6,3 | 6 | 4,75 | 64 | 70 |
| | **7,25** | 2 217 | 1,6 | 124 | **R 3EL 004 A 28 x 250** 100 LB 6 | 11,2 | 9 | 8,5 | 6,7 | 66 | 72 |
| | **6,91** | 2 327 | 1,7 | 203 | **R 3EL 006 A 24 x 200** 90 LB 4 | 9,5 | 7,5 | 7,1 | 5,6 | 68 | 74 |
| | **6,75** | 2 329 | 2,12 | 207 | **R 4EL 006 A 24 x 200** 90 LB 4 | 8 | 6,3 | 6 | 4,75 | 71 | 77 |
| | **7,25** | 2 217 | 2,24 | 124 | **R 3EL 006 A 28 x 250** 100 LB 6 | 11,8 | 9,5 | 9 | 7,1 | 74 | 80 |
| | **7,07** | 2 275 | 2,65 | 198 | **R 3EL 009 A 24 x 200** 90 LB 4 | 14 | 10,6 | 10,6 | 8 | 97 | 103 |
| | **7,07** | 2 275 | 3,75 | 198 | **R 3EL 012 A 24 x 200** 90 LB 4 | 14 | 11,2 | 10,6 | 8,5 | 108 | 114 |
| | **8,17** | 1 925 | 0,9 | 171 | **R 4EL 002 A 24 x 200** 90 LB 4 | 5,6 | 4,5 | 4,25 | 3,35 | 48 | 54 |
| | **8,41** | 1 911 | 0,9 | 107 | **R 3EL 002 A 28 x 250** 100 LB 6 | 8 | 6,3 | 6 | 4,75 | 50 | 56 |
| | **7,58** | 2 122 | 1,12 | 185 | **R 3EL 003 A 24 x 200** 90 LB 4 | 8,5 | 6,7 | 6,3 | 5 | 56 | 62 |
| | **8,01** | 1 963 | 1,25 | 175 | **R 4EL 003 A 24 x 200** 90 LB 4 | 7,5 | 6 | 5,6 | 4,5 | 60 | 66 |
| | **7,58** | 2 122 | 1,4 | 185 | **R 3EL 004 A 24 x 200** 90 LB 4 | 9 | 7,1 | 6,7 | 5,3 | 60 | 66 |
| | **8,01** | 1 963 | 1,8 | 175 | **R 4EL 004 A 24 x 200** 90 LB 4 | 8 | 6,3 | 6 | 4,75 | 64 | 70 |
| | **8,28** | 1 942 | 1,8 | 109 | **R 3EL 004 A 28 x 250** 100 LB 6 | 11,2 | 9 | 8,5 | 6,7 | 66 | 72 |
| | **7,42** | 2 167 | 2,12 | 189 | **R 3EL 006 A 24 x 200** 90 LB 4 | 9,5 | 7,5 | 7,1 | 5,6 | 68 | 74 |
| | **8,01** | 1 963 | 2,5 | 175 | **R 4EL 006 A 24 x 200** 90 LB 4 | 8 | 6,3 | 6 | 4,75 | 71 | 77 |
| | **8,04** | 2 000 | 2,65 | 174 | **R 3EL 009 A 24 x 200** 90 LB 4 | 14 | 10,6 | 10,6 | 8 | 97 | 103 |
| | **7,86** | 2 001 | 3,55 | 178 | **R 4EL 009 A 24 x 200** 90 LB 4 | 11,8 | 9,5 | 9 | 7,1 | 101 | 107 |
| | **8,04** | 2 000 | 3,75 | 174 | **R 3EL 012 A 24 x 200** 90 LB 4 | 14 | 11,2 | 10,6 | 8,5 | 108 | 114 |
| | **8,85** | 1 818 | 0,95 | 158 | **R 3EL 002 A 24 x 200** 90 LB 4 | 6,3 | 5 | 4,75 | 3,75 | 44 | 50 |
| | **8,77** | 1 834 | 1,32 | 160 | **R 3EL 003 A 24 x 200** 90 LB 4 | 8,5 | 6,7 | 6,3 | 5 | 56 | 62 |
| | **8,89** | 1 808 | 1,9 | 157 | **R 3EL 004 A 24 x 200** 90 LB 4 | 9 | 7,1 | 6,7 | 5,3 | 60 | 66 |
| | **8,89** | 1 808 | 2,65 | 157 | **R 3EL 006 A 24 x 200** 90 LB 4 | 9,5 | 7,5 | 7,1 | 5,6 | 68 | 74 |
| | **8,30** | 1 938 | 3,55 | 169 | **R 3EL 009 A 24 x 200** 90 LB 4 | 14 | 10,6 | 10,6 | 8 | 97 | 103 |
| | **9,57** | 1 680 | 1,06 | 146 | **R 3EL 002 A 24 x 200** 90 LB 4 | 6,3 | 5 | 4,75 | 3,75 | 44 | 50 |
| | **10,3** | 1 563 | 1,5 | 136 | **R 3EL 003 A 24 x 200** 90 LB 4 | 8,5 | 6,7 | 6,3 | 5 | 56 | 62 |
| | **10,3** | 1 563 | 2,24 | 136 | **R 3EL 004 A 24 x 200** 90 LB 4 | 9 | 7,1 | 6,7 | 5,3 | 60 | 66 |
| | **10,3** | 1 563 | 3 | 136 | **R 3EL 006 A 24 x 200** 90 LB 4 | 9,5 | 7,5 | 7,1 | 5,6 | 68 | 74 |
| | **11,1** | 1 452 | 1,18 | 126 | **R 3EL 002 A 24 x 200** 90 LB 4 | 6,3 | 5 | 4,75 | 3,75 | 44 | 50 |
| | **11,3** | 1 425 | 1,6 | 124 | **R 3EL 003 A 24 x 200** 90 LB 4 | 8,5 | 6,7 | 6,3 | 5 | 56 | 62 |
| | **11,3** | 1 425 | 2,36 | 124 | **R 3EL 004 A 24 x 200** 90 LB 4 | 9 | 7,1 | 6,7 | 5,3 | 60 | 66 |
| | **11,3** | 1 425 | 3,35 | 124 | **R 3EL 006 A 24 x 200** 90 LB 4 | 9,5 | 7,5 | 7,1 | 5,6 | 68 | 74 |
| | **13,1** | 1 228 | 1 | 107 | **R 3EL 001 A 24 x 200** 90 LB 4 | 6,3 | 5 | 4,75 | 3,75 | 43 | 49 |
| | **13,1** | 1 228 | 1,4 | 107 | **R 3EL 002 A 24 x 200** 90 LB 4 | 6,3 | 5 | 4,75 | 3,75 | 44 | 50 |
| | **12,9** | 1 249 | 1,9 | 109 | **R 3EL 003 A 24 x 200** 90 LB 4 | 8,5 | 6,7 | 6,3 | 5 | 56 | 62 |
| | **12,9** | 1 249 | 2,65 | 109 | **R 3EL 004 A 24 x 200** 90 LB 4 | 9 | 7,1 | 6,7 | 5,3 | 60 | 66 |
| | **12,9** | 1 249 | 3,75 | 109 | **R 3EL 006 A 24 x 200** 90 LB 4 | 9,5 | 7,5 | 7,1 | 5,6 | 68 | 74 |
| | **13,9** | 1 160 | 1,06 | 101 | **R 3EL 001 A 24 x 200** 90 LB 4 | 6,3 | 5 | 4,75 | 3,75 | 43 | 49 |
| | **13,9** | 1 160 | 1,5 | 101 | **R 3EL 002 A 24 x 200** 90 LB 4 | 6,3 | 5 | 4,75 | 3,75 | 44 | 50 |
| | **13,4** | 1 201 | 1,9 | 105 | **R 3EL 003 A 24 x 200** 90 LB 4 | 8,5 | 6,7 | 6,3 | 5 | 56 | 62 |
| | **13,4** | 1 201 | 2,8 | 105 | **R 3EL 004 A 24 x 200** 90 LB 4 | 9 | 7,1 | 6,7 | 5,3 | 60 | 66 |
| | **15,8** | 1 018 | 1,18 | 88,7 | **R 3EL 001 A 24 x 200** 90 LB 4 | 6,3 | 5 | 4,75 | 3,75 | 43 | 49 |
| | **15,8** | 1 018 | 1,7 | 88,7 | **R 3EL 002 A 24 x 200** 90 LB 4 | 6,3 | 5 | 4,75 | 3,75 | 44 | 50 |
| | **15,2** | 1 056 | 2,24 | 92,0 | **R 3EL 003 A 24 x 200** 90 LB 4 | 8,5 | 6,7 | 6,3 | 5 | 56 | 62 |
| | **15,2** | 1 056 | 3,15 | 92,0 | **R 3EL 004 A 24 x 200** 90 LB 4 | 9 | 7,1 | 6,7 | 5,3 | 60 | 66 |
| | **18,4** | 873 | 1,18 | 76,0 | **R 3EL 001 A 24 x 200** 90 LB 4 | 6,3 | 5 | 4,75 | 3,75 | 43 | 49 |
| | **18,4** | 873 | 1,6 | 76,0 | **R 3EL 002 A 24 x 200** 90 LB 4 | 6,3 | 5 | 4,75 | 3,75 | 44 | 50 |
| | **17,0** | 979 | 1,12 | 53,1 | **R 2EL 002 A 28 x 250** 100 LB 6 | 10,6 | 8,5 | 8 | 6,3 | 46 | 52 |
| | **18,1** | 887 | 1,9 | 49,7 | **R 3EL 002 A 28 x 250** 100 LB 6 | 8 | 6,3 | 6 | 4,75 | 50 | 56 |
| | **18,4** | 875 | 2,65 | 76,2 | **R 3EL 003 A 24 x 200** 90 LB 4 | 8,5 | 6,7 | 6,3 | 5 | 56 | 62 |
| | **18,4** | 875 | 3,75 | 76,2 | **R 3EL 004 A 24 x 200** 90 LB 4 | 9 | 7,1 | 6,7 | 5,3 | 60 | 66 |
| | **19,8** | 814 | 1,5 | 70,8 | **R 3EL 001 A 24 x 200** 90 LB 4 | 6,3 | 5 | 4,75 | 3,75 | 43 | 49 |
| | **19,9** | 834 | 1,25 | 45,2 | **R 2EL 001 A 28 x 250** 100 LB 6 | 10,6 | 8,5 | 8 | 6,3 | 45 | 51 |
| | **19,8** | 814 | 2 | 70,8 | **R 3EL 002 A 24 x 200** 90 LB 4 | 6,3 | 5 | 4,75 | 3,75 | 44 | 50 |
| | **19,9** | 834 | 1,4 | 45,2 | **R 2EL 002 A 28 x 250** 100 LB 6 | 10,6 | 8,5 | 8 | 6,3 | 46 | 52 |
| | **19,3** | 833 | 2,8 | 72,5 | **R 3EL 003 A 24 x 200** 90 LB 4 | 8,5 | 6,7 | 6,3 | 5 | 56 | 62 |
| | **19,0** | 876 | 1,7 | 47,5 | **R 2EL 003 A 28 x 250** 100 LB 6 | 14 | 11,2 | 10,6 | 8,5 | 58 | 64 |
| | **19,0** | 876 | 2,5 | 47,5 | **R 2EL 004 A 28 x 250** 100 LB 6 | 16 | 12,5 | 11,8 | 9,5 | 62 | 68 |
| | **22,2** | 724 | 1,4 | 63,0 | **R 3EL 001 A 24 x 200** 90 LB 4 | 6,3 | 5 | 4,75 | 3,75 | 43 | 49 |
| | **23,9** | 696 | 1,5 | 37,7 | **R 2EL 001 A 28 x 250** 100 LB 6 | 10,6 | 8,5 | 8 | 6,3 | 45 | 51 |
| | **22,2** | 724 | 1,9 | 63,0 | **R 3EL 002 A 24 x 200** 90 LB 4 | 6,3 | 5 | 4,75 | 3,75 | 44 | 50 |
| | **23,9** | 696 | 2 | 37,7 | **R 2EL 002 A 28 x 250** 100 LB 6 | 10,6 | 8,5 | 8 | 6,3 | 46 | 52 |
| | **22,9** | 702 | 3,15 | 61,1 | **R 3EL 003 A 24 x 200** 90 LB 4 | 8,5 | 6,7 | 6,3 | 5 | 56 | 62 |
| | **23,4** | 688 | 1,7 | 59,9 | **R 3EL 001 A 24 x 200** 90 LB 4 | 6,3 | 5 | 4,75 | 3,75 | 43 | 49 |
| | **25,3** | 658 | 1,4 | 35,6 | **R 2EL 001 A 28 x 250** 100 LB 6 | 10,6 | 8,5 | 8 | 6,3 | 45 | 51 |
| | **23,4** | 688 | 2,36 | 59,9 | **R 3EL 002 A 24 x 200** 90 LB 4 | 6,3 | 5 | 4,75 | 3,75 | 44 | 50 |
| | **25,3** | 658 | 1,4 | 35,6 | **R 2EL 002 A 28 x 250** 100 LB 6 | 10,6 | 8,5 | 8 | 6,3 | 46 | 52 |
| | **26,4** | 629 | 1,18 | 53,1 | **R 2EL 001 A 24 x 200** 90 LB 4 | 8,5 | 6,7 | 6,3 | 5 | 39 | 45 |
| | **28,2** | 571 | 2 | 49,7 | **R 3EL 001 A 24 x 200** 90 LB 4 | 6,3 | 5 | 4,75 | 3,75 | 43 | 49 |
| | **27,6** | 602 | 1,7 | 32,6 | **R 2EL 001 A 28 x 250** 100 LB 6 | 10,6 | 8,5 | 8 | 6,3 | 45 | 51 |
| | **26,4** | 629 | 1,7 | 53,1 | **R 2EL 002 A 24 x 200** 90 LB 4 | 8,5 | 6,7 | 6,3 | 5 | 40 | 46 |
| | **28,2** | 571 | 2,8 | 49,7 | **R 3EL 002 A 24 x 200** 90 LB 4 | 6,3 | 5 | 4,75 | 3,75 | 44 | 50 |
| | **27,6** | 602 | 2,24 | 32,6 | **R 2EL 002 A 28 x 250** 100 LB 6 | 10,6 | 8,5 | 8 | 6,3 | 46 | 52 |
| | **27,4** | 607 | 3,15 | 32,9 | **R 2EL 003 A 28 x 250** 100 LB 6 | 14 | 11,2 | 10,6 | 8,5 | 58 | 64 |
| | **31,0** | 536 | 1,9 | 45,2 | **R 2EL 001 A 24 x 200** 90 LB 4 | 8,5 | 6,7 | 6,3 | 5 | 39 | 45 |
| | **31,0** | 536 | 2,12 | 45,2 | **R 2EL 002 A 24 x 200** 90 LB 4 | 8,5 | 6,7 | 6,3 | 5 | 40 | 46 |
| | **29,5** | 563 | 2,65 | 47,5 | **R 2EL 003 A 24 x 200** 90 LB 4 | 11,2 | 9,5 | 8,5 | 7,1 | 52 | 58 |
| | **37,1** | 447 | 2,24 | 37,7 | **R 2EL 001 A 24 x 200** 90 LB 4 | 8,5 | 6,7 | 6,3 | 5 | 39 | 45 |
| | **37,1** | 447 | 3 | 37,7 | **R 2EL 002 A 24 x 200** 90 LB 4 | 8,5 | 6,7 | 6,3 | 5 | 40 | 46 |
| | **39,3** | 423 | 2,12 | 35,6 | **R 2EL 001 A 24 x 200** 90 LB 4 | 8,5 | 6,7 | 6,3 | 5 | 39 | 45 |
| | **39,3** | 423 | 2,12 | 35,6 | **R 2EL 002 A 24 x 200** 90 LB 4 | 8,5 | 6,7 | 6,3 | 5 | 40 | 46 |
| | **42,9** | 387 | 2,5 | 32,6 | **R 2EL 001 A 24 x 200** 90 LB 4 | 8,5 | 6,7 | 6,3 | 5 | 39 | 45 |
| | **43,8** | 379 | 3 | 20,5 | **R 2EL 001 A 28 x 250** 100 LB 6 | 10,6 | 8,5 | 8 | 6,3 | 45 | 51 |
| | **42,6** | 390 | 4,75 | 32,9 | **R 2EL 003 A 24 x 200** 90 LB 4 | 11,2 | 9,5 | 8,5 | 7,1 | 52 | 58 |
| | **47,1** | 353 | 3,15 | 29,7 | **R 2EL 001 A 24 x 200** 90 LB 4 | 8,5 | 6,7 | 6,3 | 5 | 39 | 45 |
| | **54,5** | 305 | 3,75 | 25,7 | **R 2EL 001 A 24 x 200** 90 LB 4 | 8,5 | 6,7 | 6,3 | 5 | 39 | 45 |
| | **63,5** | 261 | 3,75 | 22,0 | **R 2EL 001 A 24 x 200** 90 LB 4 | 8,5 | 6,7 | 6,3 | 5 | 39 | 45 |
| | **68,2** | 244 | 4,25 | 20,5 | **R 2EL 001 A 24 x 200** 90 LB 4 | 8,5 | 6,7 | 6,3 | 5 | 39 | 45 |
| | **76,7** | 217 | 4,25 | 18,3 | **R 2EL 001 A 24 x 200** 90 LB 4 | 8,5 | 6,7 | 6,3 | 5 | 39 | 45 |
| | **80,6** | 206 | 5 | 17,4 | **R 2EL 001 A 24 x 200** 90 LB 4 | 8,5 | 6,7 | 6,3 | 5 | 39 | 45 |
| | **97,2** | 171 | 5,6 | 14,4 | **R 2EL 001 A 24 x 200** 90 LB 4 | 8,5 | 6,7 | 6,3 | 5 | 39 | 45 |

| $P_1$ | $n_2$ | $M_2$ | fs | $i$ | ØdxØP | $Pt_N$ [kW] $t_{amb}$ = 20°C | | $Pt_N$ [kW] $t_{amb}$ = 40°C | | kg | |
|---|---|---|---|---|---|---|---|---|---|---|---|
| kW | min$^{-1}$ | N m | | | | | | | | HB | HBZ |
| **2,2** | **0,538** | 34 750 | 1,18 | 1 673 | **R 4EL 042 A 28 x 250 112 M 6** | 26,5 | 21,2 | 20 | 16 | 260 | 269 |
| | **0,501** | 37 320 | 1,5 | 1 796 | **R 4EL 060 A 28 x 250 112 M 6** | 30 | 23,6 | 22,4 | 18 | 335 | 344 |
| | **0,498** | 37 570 | 2,12 | 1 808 | **R 4EL 085 A 28 x 250 112 M 6** | 37,5 | 30 | 28 | 22,4 | 481 | 490 |
| | **0,596** | 31 360 | 1,25 | 1 509 | **R 4EL 042 A 28 x 250 112 M 6** | 26,5 | 21,2 | 20 | 16 | 260 | 269 |
| | **0,555** | 33 670 | 1,7 | 1 621 | **R 4EL 060 A 28 x 250 112 M 6** | 30 | 23,6 | 22,4 | 18 | 335 | 344 |
| | **0,555** | 33 670 | 2,36 | 1 621 | **R 4EL 085 A 28 x 250 112 M 6** | 37,5 | 30 | 28 | 22,4 | 481 | 490 |
| | **0,607** | 30 800 | 0,95 | 1 482 | **R 4EL 030 A 28 x 250 112 M 6** | 21,2 | 17 | 16 | 13,2 | 202 | 211 |
| | **0,661** | 28 280 | 1,4 | 1 361 | **R 4EL 042 A 28 x 250 112 M 6** | 26,5 | 21,2 | 20 | 16 | 260 | 269 |
| | **0,616** | 30 370 | 1,8 | 1 462 | **R 4EL 060 A 28 x 250 112 M 6** | 30 | 23,6 | 22,4 | 18 | 335 | 344 |
| | **0,736** | 25 410 | 1,12 | 1 902 | **R 4EL 030 A 24 x 200 90 LC 4** | 17 | 14 | 13,2 | 10,6 | 195 | 201 |
| | **0,736** | 25 410 | 1,12 | 1 902 | **R 4EL 030 A 28 x 250 100 LA 4** | 17 | 14 | 13,2 | 10,6 | 198 | 204 |
| | **0,697** | 26 820 | 1,6 | 1 291 | **R 4EL 042 A 28 x 250 112 M 6** | 26,5 | 21,2 | 20 | 16 | 260 | 269 |
| | **0,723** | 25 870 | 2,12 | 1 245 | **R 4EL 060 A 28 x 250 112 M 6** | 30 | 23,6 | 22,4 | 18 | 335 | 344 |
| | **0,746** | 25 060 | 1,12 | 1 206 | **R 4EL 030 A 28 x 250 112 M 6** | 21,2 | 17 | 16 | 13,2 | 202 | 211 |
| | **0,837** | 22 340 | 1,7 | 1 673 | **R 4EL 042 A 24 x 200 90 LC 4** | 21,2 | 17 | 16 | 13,2 | 253 | 259 |
| | **0,837** | 22 340 | 1,7 | 1 673 | **R 4EL 042 A 28 x 250 100 LA 4** | 21,2 | 17 | 16 | 13,2 | 256 | 262 |
| | **0,779** | 23 990 | 2,24 | 1 796 | **R 4EL 060 A 28 x 250 100 LA 4** | 23,6 | 18 | 18 | 14 | 331 | 337 |
| | **0,774** | 24 150 | 3,35 | 1 808 | **R 4EL 085 A 28 x 250 100 LA 4** | 30 | 23,6 | 22,4 | 18 | 476 | 483 |
| | **0,918** | 20 370 | 0,9 | 1 525 | **R 4EL 021 A 24 x 200 90 LC 4** | 16 | 11,8 | 11,8 | 9 | 157 | 163 |
| | **0,918** | 20 370 | 0,9 | 1 525 | **R 4EL 021 A 28 x 250 100 LA 4** | 16 | 11,8 | 11,8 | 9 | 160 | 166 |
| | **0,864** | 21 650 | 1,25 | 1 621 | **R 4EL 030 A 24 x 200 90 LC 4** | 17 | 14 | 13,2 | 10,6 | 195 | 201 |
| | **0,864** | 21 650 | 1,25 | 1 621 | **R 4EL 030 A 28 x 250 100 LA 4** | 17 | 14 | 13,2 | 10,6 | 198 | 204 |
| | **0,876** | 21 350 | 1,5 | 1 028 | **R 4EL 030 A 28 x 250 112 M 6** | 21,2 | 17 | 16 | 13,2 | 202 | 211 |
| | **0,928** | 20 160 | 2 | 1 509 | **R 4EL 042 A 28 x 250 100 LA 4** | 21,2 | 17 | 16 | 13,2 | 256 | 262 |
| | **0,864** | 21 650 | 2,5 | 1 621 | **R 4EL 060 A 28 x 250 100 LA 4** | 23,6 | 18 | 18 | 14 | 331 | 337 |
| | **0,864** | 21 650 | 3,75 | 1 621 | **R 4EL 085 A 28 x 250 100 LA 4** | 30 | 23,6 | 22,4 | 18 | 476 | 483 |
| | **1,06** | 17 570 | 0,95 | 846 | **R 4EL 018 A 28 x 250 112 M 6** | 18 | 16 | 14 | 11,8 | 161 | 170 |
| | **1,06** | 17 600 | 1 | 1 318 | **R 4EL 021 A 24 x 200 90 LC 4** | 16 | 11,8 | 11,8 | 9 | 157 | 163 |
| | **1,06** | 17 600 | 1 | 1 318 | **R 4EL 021 A 28 x 250 100 LA 4** | 16 | 11,8 | 11,8 | 9 | 160 | 166 |
| | **1,06** | 17 570 | 1,12 | 846 | **R 4EL 021 A 28 x 250 112 M 6** | 18 | 16 | 14 | 11,8 | 164 | 173 |
| | **0,944** | 19 800 | 1,4 | 1 482 | **R 4EL 030 A 24 x 200 90 LC 4** | 17 | 14 | 13,2 | 10,6 | 195 | 201 |
| | **0,944** | 19 800 | 1,4 | 1 482 | **R 4EL 030 A 28 x 250 100 LA 4** | 17 | 14 | 13,2 | 10,6 | 198 | 204 |
| | **1,03** | 18 190 | 1,7 | 876 | **R 4EL 030 A 28 x 250 112 M 6** | 21,2 | 17 | 16 | 13,2 | 202 | 211 |
| | **1,03** | 18 180 | 2,12 | 1 361 | **R 4EL 042 A 28 x 250 100 LA 4** | 21,2 | 17 | 16 | 13,2 | 256 | 262 |
| | **0,958** | 19 520 | 2,65 | 1 462 | **R 4EL 060 A 28 x 250 100 LA 4** | 23,6 | 18 | 18 | 14 | 331 | 337 |
| | **0,951** | 19 650 | 4 | 1 471 | **R 4EL 085 A 28 x 250 100 LA 4** | 30 | 23,6 | 22,4 | 18 | 476 | 483 |
| | **1,14** | 16 360 | 0,9 | 788 | **R 4EL 015 A 28 x 250 112 M 6** | 16 | 11,8 | 11,8 | 9 | 124 | 133 |
| | **1,14** | 16 360 | 1,12 | 788 | **R 4EL 018 A 28 x 250 112 M 6** | 18 | 16 | 14 | 11,8 | 161 | 170 |
| | **1,11** | 16 920 | 1,06 | 1 267 | **R 4EL 021 A 24 x 200 90 LC 4** | 16 | 11,8 | 11,8 | 9 | 157 | 163 |
| | **1,11** | 16 920 | 1,06 | 1 267 | **R 4EL 021 A 28 x 250 100 LA 4** | 16 | 11,8 | 11,8 | 9 | 160 | 166 |
| | **1,11** | 16 870 | 1,8 | 1 263 | **R 4EL 030 A 24 x 200 90 LC 4** | 17 | 14 | 13,2 | 10,6 | 195 | 201 |
| | **1,11** | 16 870 | 1,8 | 1 263 | **R 4EL 030 A 28 x 250 100 LA 4** | 17 | 14 | 13,2 | 10,6 | 198 | 204 |
| | **1,08** | 17 240 | 2,24 | 1 291 | **R 4EL 042 A 28 x 250 100 LA 4** | 21,2 | 17 | 16 | 13,2 | 256 | 262 |
| | **1,12** | 16 630 | 3,15 | 1 245 | **R 4EL 060 A 28 x 250 100 LA 4** | 23,6 | 18 | 18 | 14 | 331 | 337 |
| | **1,19** | 15 660 | 0,95 | 1 172 | **R 4EL 015 A 24 x 200 90 LC 4** | 11,8 | 10 | 9 | 7,5 | 117 | 123 |
| | **1,19** | 15 660 | 0,95 | 1 172 | **R 4EL 015 A 28 x 250 100 LA 4** | 11,8 | 10 | 9 | 7,5 | 120 | 126 |
| | **1,19** | 15 660 | 1,06 | 1 172 | **R 4EL 018 A 24 x 200 90 LC 4** | 16 | 11,8 | 11,8 | 9 | 154 | 160 |
| | **1,19** | 15 660 | 1,06 | 1 172 | **R 4EL 018 A 28 x 250 100 LA 4** | 16 | 11,8 | 11,8 | 9 | 157 | 163 |
| | **1,19** | 15 660 | 1,25 | 1 172 | **R 4EL 021 A 24 x 200 90 LC 4** | 16 | 11,8 | 11,8 | 9 | 157 | 163 |
| | **1,19** | 15 660 | 1,25 | 1 172 | **R 4EL 021 A 28 x 250 100 LA 4** | 16 | 11,8 | 11,8 | 9 | 160 | 166 |
| | **1,16** | 16 110 | 1,6 | 1 206 | **R 4EL 030 A 24 x 200 90 LC 4** | 17 | 14 | 13,2 | 10,6 | 195 | 201 |
| | **1,16** | 16 110 | 1,6 | 1 206 | **R 4EL 030 A 28 x 250 100 LA 4** | 17 | 14 | 13,2 | 10,6 | 198 | 204 |
| | **1,26** | 14 800 | 2,12 | 713 | **R 4EL 030 A 28 x 250 112 M 6** | 21,2 | 17 | 16 | 13,2 | 202 | 211 |
| | **1,21** | 15 490 | 2,5 | 1 160 | **R 4EL 042 A 28 x 250 100 LA 4** | 21,2 | 17 | 16 | 13,2 | 256 | 262 |
| | **1,25** | 15 010 | 3,35 | 1 124 | **R 4EL 060 A 28 x 250 100 LA 4** | 23,6 | 18 | 18 | 14 | 331 | 337 |
| | **1,37** | 13 650 | 0,9 | 657 | **R 4EL 012 A 28 x 250 112 M 6** | 16 | 11,8 | 11,8 | 9 | 120 | 129 |
| | **1,40** | 13 340 | 1,12 | 999 | **R 4EL 015 A 24 x 200 90 LC 4** | 11,8 | 10 | 9 | 7,5 | 117 | 123 |
| | **1,40** | 13 340 | 1,12 | 999 | **R 4EL 015 A 28 x 250 100 LA 4** | 11,8 | 10 | 9 | 7,5 | 120 | 126 |
| | **1,40** | 13 340 | 1,18 | 999 | **R 4EL 018 A 24 x 200 90 LC 4** | 16 | 11,8 | 11,8 | 9 | 154 | 160 |
| | **1,40** | 13 340 | 1,18 | 999 | **R 4EL 018 A 28 x 250 100 LA 4** | 16 | 11,8 | 11,8 | 9 | 157 | 163 |
| | **1,40** | 13 340 | 1,5 | 999 | **R 4EL 021 A 24 x 200 90 LC 4** | 16 | 11,8 | 11,8 | 9 | 157 | 163 |
| | **1,40** | 13 340 | 1,5 | 999 | **R 4EL 021 A 28 x 250 100 LA 4** | 16 | 11,8 | 11,8 | 9 | 160 | 166 |
| | **1,36** | 13 730 | 2,24 | 1 028 | **R 4EL 030 A 28 x 250 100 LA 4** | 17 | 14 | 13,2 | 10,6 | 198 | 204 |
| | **1,33** | 14 030 | 2,8 | 1 051 | **R 4EL 042 A 28 x 250 100 LA 4** | 21,2 | 17 | 16 | 13,2 | 256 | 262 |
| | **1,51** | 12 350 | 1 | 924 | **R 4EL 012 A 24 x 200 90 LC 4** | 11,8 | 10 | 9 | 7,5 | 113 | 119 |
| | **1,51** | 12 350 | 1 | 924 | **R 4EL 012 A 28 x 250 100 LA 4** | 11,8 | 10 | 9 | 7,5 | 116 | 122 |
| | **1,66** | 11 290 | 1,32 | 846 | **R 4EL 015 A 24 x 200 90 LC 4** | 11,8 | 10 | 9 | 7,5 | 117 | 123 |
| | **1,66** | 11 290 | 1,32 | 846 | **R 4EL 015 A 28 x 250 100 LA 4** | 11,8 | 10 | 9 | 7,5 | 120 | 126 |
| | **1,66** | 11 290 | 1,4 | 846 | **R 4EL 018 A 24 x 200 90 LC 4** | 16 | 11,8 | 11,8 | 9 | 154 | 160 |
| | **1,66** | 11 290 | 1,4 | 846 | **R 4EL 018 A 28 x 250 100 LA 4** | 16 | 11,8 | 11,8 | 9 | 157 | 163 |
| | **1,66** | 11 290 | 1,7 | 846 | **R 4EL 021 A 24 x 200 90 LC 4** | 16 | 11,8 | 11,8 | 9 | 157 | 163 |
| | **1,66** | 11 290 | 1,7 | 846 | **R 4EL 021 A 28 x 250 100 LA 4** | 16 | 11,8 | 11,8 | 9 | 160 | 166 |
| | **1,60** | 11 690 | 2,65 | 876 | **R 4EL 030 A 28 x 250 100 LA 4** | 17 | 14 | 13,2 | 10,6 | 198 | 204 |
| | **1,56** | 11 950 | 3,15 | 895 | **R 4EL 042 A 28 x 250 100 LA 4** | 21,2 | 17 | 16 | 13,2 | 256 | 262 |
| | **1,78** | 10 520 | 1,18 | 788 | **R 4EL 012 A 24 x 200 90 LC 4** | 11,8 | 10 | 9 | 7,5 | 113 | 119 |
| | **1,78** | 10 520 | 1,18 | 788 | **R 4EL 012 A 28 x 250 100 LA 4** | 11,8 | 10 | 9 | 7,5 | 116 | 122 |
| | **1,78** | 10 520 | 1,4 | 788 | **R 4EL 015 A 24 x 200 90 LC 4** | 11,8 | 10 | 9 | 7,5 | 117 | 123 |
| | **1,78** | 10 520 | 1,4 | 788 | **R 4EL 015 A 28 x 250 100 LA 4** | 11,8 | 10 | 9 | 7,5 | 120 | 126 |
| | **1,78** | 10 520 | 1,7 | 788 | **R 4EL 018 A 24 x 200 90 LC 4** | 16 | 11,8 | 11,8 | 9 | 154 | 160 |
| | **1,78** | 10 520 | 1,7 | 788 | **R 4EL 018 A 28 x 250 100 LA 4** | 16 | 11,8 | 11,8 | 9 | 157 | 163 |
| | **1,78** | 10 520 | 1,8 | 788 | **R 4EL 021 A 24 x 200 90 LC 4** | 16 | 11,8 | 11,8 | 9 | 157 | 163 |
| | **1,78** | 10 520 | 1,8 | 788 | **R 4EL 021 A 28 x 250 100 LA 4** | 16 | 11,8 | 11,8 | 9 | 160 | 166 |
| | **1,67** | 11 170 | 2,65 | 836 | **R 4EL 030 A 28 x 250 100 LA 4** | 17 | 14 | 13,2 | 10,6 | 198 | 204 |
| | **1,69** | 11 060 | 4 | 828 | **R 4EL 042 A 28 x 250 100 LA 4** | 21,2 | 17 | 16 | 13,2 | 256 | 262 |
| | **2,01** | 9 303 | 0,95 | 448 | **R 4EL 009 A 28 x 250 112 M 6** | 15 | 11,8 | 11,2 | 9 | 109 | 118 |
| | **1,94** | 9 622 | 1,18 | 720 | **R 4EL 012 A 24 x 200 90 LC 4** | 11,8 | 10 | 9 | 7,5 | 113 | 119 |
| | **1,94** | 9 622 | 1,18 | 720 | **R 4EL 012 A 28 x 250 100 LA 4** | 11,8 | 10 | 9 | 7,5 | 116 | 122 |
| | **1,94** | 9 622 | 1,5 | 720 | **R 4EL 015 A 24 x 200 90 LC 4** | 11,8 | 10 | 9 | 7,5 | 117 | 123 |
| | **1,94** | 9 622 | 1,5 | 720 | **R 4EL 015 A 28 x 250 100 LA 4** | 11,8 | 10 | 9 | 7,5 | 120 | 126 |
| | **1,94** | 9 622 | 1,6 | 720 | **R 4EL 018 A 24 x 200 90 LC 4** | 16 | 11,8 | 11,8 | 9 | 154 | 160 |
| | **1,94** | 9 622 | 1,6 | 720 | **R 4EL 018 A 28 x 250 100 LA 4** | 16 | 11,8 | 11,8 | 9 | 157 | 163 |
| | **2,01** | 9 303 | 1,9 | 448 | **R 4EL 018 A 28 x 250 112 M 6** | 18 | 16 | 14 | 11,8 | 161 | 170 |
| | **1,94** | 9 622 | 2 | 720 | **R 4EL 021 A 28 x 250 100 LA 4** | 16 | 11,8 | 11,8 | 9 | 160 | 166 |
| | **1,96** | 9 517 | 3,15 | 713 | **R 4EL 030 A 28 x 250 100 LA 4** | 17 | 14 | 13,2 | 10,6 | 198 | 204 |
| | **2,13** | 8 777 | 0,95 | 657 | **R 4EL 009 A 24 x 200 90 LC 4** | 11,8 | 9,5 | 9 | 7,1 | 102 | 108 |
| | **2,13** | 8 777 | 0,95 | 657 | **R 4EL 009 A 28 x 250 100 LA 4** | 11,8 | 9,5 | 9 | 7,1 | 105 | 111 |
| | **2,13** | 8 777 | 1,32 | 657 | **R 4EL 012 A 24 x 200 90 LC 4** | 11,8 | 10 | 9 | 7,5 | 113 | 119 |
| | **2,13** | 8 777 | 1,32 | 657 | **R 4EL 012 A 28 x 250 100 LA 4** | 11,8 | 10 | 9 | 7,5 | 116 | 122 |
| | **2,13** | 8 777 | 1,6 | 657 | **R 4EL 015 A 24 x 200 90 LC 4** | 11,8 | 10 | 9 | 7,5 | 117 | 123 |
| | **2,13** | 8 777 | 1,6 | 657 | **R 4EL 015 A 28 x 250 100 LA 4** | 11,8 | 10 | 9 | 7,5 | 120 | 126 |
| | **2,13** | 8 777 | 2 | 657 | **R 4EL 018 A 28 x 250 100 LA 4** | 16 | 11,8 | 11,8 | 9 | 157 | 163 |
| | **2,13** | 8 777 | 2,36 | 657 | **R 4EL 021 A 28 x 250 100 LA 4** | 16 | 11,8 | 11,8 | 9 | 160 | 166 |
| | **2,12** | 8 807 | 3,55 | 659 | **R 4EL 030 A 28 x 250 100 LA 4** | 17 | 14 | 13,2 | 10,6 | 198 | 204 |

| $P_1$ | $n_2$ | $M_2$ | fs | $i$ | Ød x ØP | $Pt_N$ [kW] $t_{amb}$ = 20°C | | $t_{amb}$ = 40°C | | kg | |
|---|---|---|---|---|---|---|---|---|---|---|---|
| kW | min$^{-1}$ | N m | | | | | | | | HB | HBZ |
| **2,2** | **2,46** | 7 586 | 1,12 | 568 | **R 4EL 009 A 24 x 200** 90 LC 4 | 11,8 | 9,5 | 9 | 7,1 | 102 | 108 |
| | **2,46** | 7 586 | 1,12 | 568 | **R 4EL 009 A 28 x 250** 100 LA 4 | 11,8 | 9,5 | 9 | 7,1 | 105 | 111 |
| | **2,46** | 7 586 | 1,5 | 568 | **R 4EL 012 A 24 x 200** 90 LC 4 | 11,8 | 10 | 9 | 7,5 | 113 | 119 |
| | **2,46** | 7 586 | 1,5 | 568 | **R 4EL 012 A 28 x 250** 100 LA 4 | 11,8 | 10 | 9 | 7,5 | 116 | 122 |
| | **2,46** | 7 586 | 1,8 | 568 | **R 4EL 015 A 24 x 200** 90 LC 4 | 11,8 | 10 | 9 | 7,5 | 117 | 123 |
| | **2,46** | 7 586 | 1,8 | 568 | **R 4EL 015 A 28 x 250** 100 LA 4 | 11,8 | 10 | 9 | 7,5 | 120 | 126 |
| | **2,46** | 7 586 | 2,36 | 568 | **R 4EL 018 A 28 x 250** 100 LA 4 | 16 | 11,8 | 11,8 | 9 | 157 | 163 |
| | **2,46** | 7 586 | 2,8 | 568 | **R 4EL 021 A 28 x 250** 100 LA 4 | 16 | 11,8 | 11,8 | 9 | 160 | 166 |
| | **2,70** | 6 920 | 1,18 | 518 | **R 4EL 009 A 24 x 200** 90 LC 4 | 11,8 | 9,5 | 9 | 7,1 | 102 | 108 |
| | **2,70** | 6 920 | 1,18 | 518 | **R 4EL 009 A 28 x 250** 100 LA 4 | 11,8 | 9,5 | 9 | 7,1 | 105 | 111 |
| | **2,70** | 6 920 | 1,6 | 518 | **R 4EL 012 A 24 x 200** 90 LC 4 | 11,8 | 10 | 9 | 7,5 | 113 | 119 |
| | **2,70** | 6 920 | 1,6 | 518 | **R 4EL 012 A 28 x 250** 100 LA 4 | 11,8 | 10 | 9 | 7,5 | 116 | 122 |
| | **2,70** | 6 920 | 2 | 518 | **R 4EL 015 A 28 x 250** 100 LA 4 | 11,8 | 10 | 9 | 7,5 | 120 | 126 |
| | **2,70** | 6 920 | 2,5 | 518 | **R 4EL 018 A 28 x 250** 100 LA 4 | 16 | 11,8 | 11,8 | 9 | 157 | 163 |
| | **2,70** | 6 920 | 2,8 | 518 | **R 4EL 021 A 28 x 250** 100 LA 4 | 16 | 11,8 | 11,8 | 9 | 160 | 166 |
| | **3,09** | 6 043 | 0,9 | 452 | **R 4EL 006 A 24 x 200** 90 LC 4 | 8 | 6,3 | 6 | 4,75 | 72 | 78 |
| | **3,09** | 6 043 | 0,9 | 452 | **R 4EL 006 A 28 x 250** 100 LA 4 | 8 | 6,3 | 6 | 4,75 | 75 | 81 |
| | **3,13** | 5 981 | 1,32 | 448 | **R 4EL 009 A 24 x 200** 90 LC 4 | 11,8 | 9,5 | 9 | 7,1 | 102 | 108 |
| | **3,13** | 5 981 | 1,32 | 448 | **R 4EL 009 A 28 x 250** 100 LA 4 | 11,8 | 9,5 | 9 | 7,1 | 105 | 111 |
| | **3,13** | 5 981 | 1,9 | 448 | **R 4EL 012 A 28 x 250** 100 LA 4 | 11,8 | 10 | 9 | 7,5 | 116 | 122 |
| | **3,13** | 5 981 | 2,24 | 448 | **R 4EL 015 A 28 x 250** 100 LA 4 | 11,8 | 10 | 9 | 7,5 | 120 | 126 |
| | **3,13** | 5 981 | 2,8 | 448 | **R 4EL 018 A 28 x 250** 100 LA 4 | 16 | 11,8 | 11,8 | 9 | 157 | 163 |
| | **3,32** | 5 633 | 1 | 422 | **R 4EL 006 A 24 x 200** 90 LC 4 | 8 | 6,3 | 6 | 4,75 | 72 | 78 |
| | **3,32** | 5 633 | 1 | 422 | **R 4EL 006 A 28 x 250** 100 LA 4 | 8 | 6,3 | 6 | 4,75 | 75 | 81 |
| | **3,47** | 5 391 | 1,5 | 404 | **R 4EL 009 A 24 x 200** 90 LC 4 | 11,8 | 9,5 | 9 | 7,1 | 102 | 108 |
| | **3,47** | 5 391 | 1,5 | 404 | **R 4EL 009 A 28 x 250** 100 LA 4 | 11,8 | 9,5 | 9 | 7,1 | 105 | 111 |
| | **3,47** | 5 391 | 2 | 404 | **R 4EL 012 A 28 x 250** 100 LA 4 | 11,8 | 10 | 9 | 7,5 | 116 | 122 |
| | **3,47** | 5 391 | 2,5 | 404 | **R 4EL 015 A 28 x 250** 100 LA 4 | 11,8 | 10 | 9 | 7,5 | 120 | 126 |
| | **3,47** | 5 391 | 2,8 | 404 | **R 4EL 018 A 28 x 250** 100 LA 4 | 16 | 11,8 | 11,8 | 9 | 157 | 163 |
| | **3,93** | 4 764 | 1,12 | 357 | **R 4EL 006 A 24 x 200** 90 LC 4 | 8 | 6,3 | 6 | 4,75 | 72 | 78 |
| | **3,93** | 4 764 | 1,12 | 357 | **R 4EL 006 A 28 x 250** 100 LA 4 | 8 | 6,3 | 6 | 4,75 | 75 | 81 |
| | **4,06** | 4 705 | 0,95 | 221 | **R 3EL 006 A 28 x 250** 112 M 6 | 11,8 | 9,5 | 9 | 7,1 | 76 | 85 |
| | **3,91** | 4 778 | 1,6 | 358 | **R 4EL 009 A 24 x 200** 90 LC 4 | 11,8 | 9,5 | 9 | 7,1 | 102 | 108 |
| | **3,91** | 4 778 | 1,6 | 358 | **R 4EL 009 A 28 x 250** 100 LA 4 | 11,8 | 9,5 | 9 | 7,1 | 105 | 111 |
| | **4,21** | 4 547 | 1,25 | 214 | **R 3EL 009 A 28 x 250** 112 M 6 | 17 | 14 | 13,2 | 10,6 | 105 | 114 |
| | **3,91** | 4 778 | 2,24 | 358 | **R 4EL 012 A 28 x 250** 100 LA 4 | 11,8 | 10 | 9 | 7,5 | 116 | 122 |
| | **4,21** | 4 547 | 1,8 | 214 | **R 3EL 012 A 28 x 250** 112 M 6 | 17 | 14 | 13,2 | 10,6 | 116 | 125 |
| | **3,91** | 4 778 | 2,8 | 358 | **R 4EL 015 A 28 x 250** 100 LA 4 | 11,8 | 10 | 9 | 7,5 | 120 | 126 |
| | **4,41** | 4 237 | 0,9 | 317 | **R 4EL 004 A 24 x 200** 90 LC 4 | 8 | 6,3 | 6 | 4,75 | 65 | 71 |
| | **4,41** | 4 237 | 0,9 | 317 | **R 4EL 004 A 28 x 250** 100 LA 4 | 8 | 6,3 | 6 | 4,75 | 68 | 74 |
| | **4,41** | 4 237 | 1,25 | 317 | **R 4EL 006 A 24 x 200** 90 LC 4 | 8 | 6,3 | 6 | 4,75 | 72 | 78 |
| | **4,41** | 4 237 | 1,25 | 317 | **R 4EL 006 A 28 x 250** 100 LA 4 | 8 | 6,3 | 6 | 4,75 | 75 | 81 |
| | **4,44** | 4 304 | 0,95 | 203 | **R 3EL 006 A 28 x 250** 112 M 6 | 11,8 | 9,5 | 9 | 7,1 | 76 | 85 |
| | **4,33** | 4 320 | 1,8 | 323 | **R 4EL 009 A 24 x 200** 90 LC 4 | 11,8 | 9,5 | 9 | 7,1 | 102 | 108 |
| | **4,33** | 4 320 | 1,8 | 323 | **R 4EL 009 A 28 x 250** 100 LA 4 | 11,8 | 9,5 | 9 | 7,1 | 105 | 111 |
| | **4,54** | 4 208 | 1,5 | 198 | **R 3EL 009 A 28 x 250** 112 M 6 | 17 | 14 | 13,2 | 10,6 | 105 | 114 |
| | **4,33** | 4 320 | 2,5 | 323 | **R 4EL 012 A 28 x 250** 100 LA 4 | 11,8 | 10 | 9 | 7,5 | 116 | 122 |
| | **4,54** | 4 208 | 2,12 | 198 | **R 3EL 012 A 28 x 250** 112 M 6 | 17 | 14 | 13,2 | 10,6 | 116 | 125 |
| | **4,33** | 4 320 | 3 | 323 | **R 4EL 015 A 28 x 250** 100 LA 4 | 11,8 | 10 | 9 | 7,5 | 120 | 126 |
| | **4,73** | 3 950 | 0,95 | 296 | **R 4EL 004 A 24 x 200** 90 LC 4 | 8 | 6,3 | 6 | 4,75 | 65 | 71 |
| | **4,73** | 3 950 | 0,95 | 296 | **R 4EL 004 A 28 x 250** 100 LA 4 | 8 | 6,3 | 6 | 4,75 | 68 | 74 |
| | **4,73** | 3 950 | 1,32 | 296 | **R 4EL 006 A 24 x 200** 90 LC 4 | 8 | 6,3 | 6 | 4,75 | 72 | 78 |
| | **4,73** | 3 950 | 1,32 | 296 | **R 4EL 006 A 28 x 250** 100 LA 4 | 8 | 6,3 | 6 | 4,75 | 75 | 81 |
| | **4,77** | 4 008 | 1,18 | 189 | **R 3EL 006 A 28 x 250** 112 M 6 | 11,8 | 9,5 | 9 | 7,1 | 76 | 85 |
| | **4,64** | 4 027 | 1,9 | 301 | **R 4EL 009 A 28 x 250** 100 LA 4 | 11,8 | 9,5 | 9 | 7,1 | 105 | 111 |
| | **5,17** | 3 700 | 1,5 | 174 | **R 3EL 009 A 28 x 250** 112 M 6 | 17 | 14 | 13,2 | 10,6 | 105 | 114 |
| | **4,64** | 4 027 | 2,65 | 301 | **R 4EL 012 A 28 x 250** 100 LA 4 | 11,8 | 10 | 9 | 7,5 | 116 | 122 |
| | **5,17** | 3 700 | 2,12 | 174 | **R 3EL 012 A 28 x 250** 112 M 6 | 17 | 14 | 13,2 | 10,6 | 116 | 125 |
| | **4,64** | 4 027 | 3,15 | 301 | **R 4EL 015 A 28 x 250** 100 LA 4 | 11,8 | 10 | 9 | 7,5 | 120 | 126 |
| | **5,60** | 3 341 | 1,12 | 250 | **R 4EL 004 A 24 x 200** 90 LC 4 | 8 | 6,3 | 6 | 4,75 | 65 | 71 |
| | **5,60** | 3 341 | 1,12 | 250 | **R 4EL 004 A 28 x 250** 100 LA 4 | 8 | 6,3 | 6 | 4,75 | 68 | 74 |
| | **5,72** | 3 345 | 1,12 | 157 | **R 3EL 004 A 28 x 250** 112 M 6 | 11,2 | 9 | 8,5 | 6,7 | 68 | 77 |
| | **5,60** | 3 341 | 1,5 | 250 | **R 4EL 006 A 24 x 200** 90 LC 4 | 8 | 6,3 | 6 | 4,75 | 72 | 78 |
| | **5,60** | 3 341 | 1,5 | 250 | **R 4EL 006 A 28 x 250** 100 LA 4 | 8 | 6,3 | 6 | 4,75 | 75 | 81 |
| | **5,72** | 3 345 | 1,5 | 157 | **R 3EL 006 A 28 x 250** 112 M 6 | 11,8 | 9,5 | 9 | 7,1 | 76 | 85 |
| | **5,49** | 3 406 | 2,12 | 255 | **R 4EL 009 A 28 x 250** 100 LA 4 | 11,8 | 9,5 | 9 | 7,1 | 105 | 111 |
| | **5,33** | 3 585 | 2,12 | 169 | **R 3EL 009 A 28 x 250** 112 M 6 | 17 | 14 | 13,2 | 10,6 | 105 | 114 |
| | **5,49** | 3 406 | 3 | 255 | **R 4EL 012 A 28 x 250** 100 LA 4 | 11,8 | 10 | 9 | 7,5 | 116 | 122 |
| | **6,32** | 3 025 | 1 | 221 | **R 3EL 004 A 24 x 200** 90 LC 4 | 9 | 7,1 | 6,7 | 5,3 | 61 | 67 |
| | **6,32** | 3 025 | 1 | 221 | **R 3EL 004 A 28 x 250** 100 LA 4 | 9 | 7,1 | 6,7 | 5,3 | 64 | 70 |
| | **6,61** | 2 891 | 1,25 | 136 | **R 3EL 004 A 28 x 250** 112 M 6 | 11,2 | 9 | 8,5 | 6,7 | 68 | 77 |
| | **6,32** | 3 025 | 1,4 | 221 | **R 3EL 006 A 24 x 200** 90 LC 4 | 9,5 | 7,5 | 7,1 | 5,6 | 69 | 75 |
| | **6,32** | 3 025 | 1,4 | 221 | **R 3EL 006 A 28 x 250** 100 LA 4 | 9,5 | 7,5 | 7,1 | 5,6 | 72 | 78 |
| | **6,61** | 2 891 | 1,7 | 136 | **R 3EL 006 A 28 x 250** 112 M 6 | 11,8 | 9,5 | 9 | 7,1 | 76 | 85 |
| | **6,54** | 2 923 | 1,9 | 214 | **R 3EL 009 A 28 x 250** 100 LA 4 | 14 | 10,6 | 10,6 | 8 | 101 | 107 |
| | **6,62** | 2 824 | 2,5 | 211 | **R 4EL 009 A 28 x 250** 100 LA 4 | 11,8 | 9,5 | 9 | 7,1 | 105 | 111 |
| | **6,55** | 2 917 | 2,5 | 137 | **R 3EL 009 A 28 x 250** 112 M 6 | 17 | 14 | 13,2 | 10,6 | 105 | 114 |
| | **6,54** | 2 923 | 2,65 | 214 | **R 3EL 012 A 28 x 250** 100 LA 4 | 14 | 11,2 | 10,6 | 8,5 | 112 | 118 |
| | **6,62** | 2 824 | 3,55 | 211 | **R 4EL 012 A 28 x 250** 100 LA 4 | 11,8 | 10 | 9 | 7,5 | 116 | 122 |
| | **6,54** | 2 923 | 3,35 | 214 | **R 3EL 015 A 28 x 250** 100 LA 4 | 14 | 11,2 | 10,6 | 8,5 | 116 | 122 |
| | **6,75** | 2 770 | 0,9 | 207 | **R 4EL 003 A 24 x 200** 90 LC 4 | 7,5 | 6 | 5,6 | 4,5 | 61 | 67 |
| | **6,75** | 2 770 | 0,9 | 207 | **R 4EL 003 A 28 x 250** 100 LA 4 | 7,5 | 6 | 5,6 | 4,5 | 64 | 70 |
| | **7,25** | 2 637 | 0,95 | 124 | **R 3EL 003 A 28 x 250** 112 M 6 | 10,6 | 8,5 | 8 | 6,3 | 64 | 73 |
| | **7,01** | 2 727 | 1 | 200 | **R 3EL 004 A 24 x 200** 90 LC 4 | 9 | 7,1 | 6,7 | 5,3 | 61 | 67 |
| | **6,75** | 2 770 | 1,32 | 207 | **R 4EL 004 A 24 x 200** 90 LC 4 | 8 | 6,3 | 6 | 4,75 | 65 | 71 |
| | **7,01** | 2 727 | 1 | 200 | **R 3EL 004 A 28 x 250** 100 LA 4 | 9 | 7,1 | 6,7 | 5,3 | 64 | 70 |
| | **6,75** | 2 770 | 1,32 | 207 | **R 4EL 004 A 28 x 250** 100 LA 4 | 8 | 6,3 | 6 | 4,75 | 68 | 74 |
| | **7,25** | 2 637 | 1,32 | 124 | **R 3EL 004 A 28 x 250** 112 M 6 | 11,2 | 9 | 8,5 | 6,7 | 68 | 77 |
| | **6,91** | 2 767 | 1,4 | 203 | **R 3EL 006 A 24 x 200** 90 LC 4 | 9,5 | 7,5 | 7,1 | 5,6 | 69 | 75 |
| | **6,75** | 2 770 | 1,8 | 207 | **R 4EL 006 A 24 x 200** 90 LC 4 | 8 | 6,3 | 6 | 4,75 | 72 | 78 |
| | **6,91** | 2 767 | 1,4 | 203 | **R 3EL 006 A 28 x 250** 100 LA 4 | 9,5 | 7,5 | 7,1 | 5,6 | 72 | 78 |
| | **6,75** | 2 770 | 1,8 | 207 | **R 4EL 006 A 28 x 250** 100 LA 4 | 8 | 6,3 | 6 | 4,75 | 75 | 81 |
| | **7,25** | 2 637 | 1,9 | 124 | **R 3EL 006 A 28 x 250** 112 M 6 | 11,8 | 9,5 | 9 | 7,1 | 76 | 85 |
| | **7,07** | 2 705 | 2,24 | 198 | **R 3EL 009 A 24 x 200** 90 LC 4 | 14 | 10,6 | 10,6 | 8 | 98 | 104 |
| | **7,07** | 2 705 | 2,24 | 198 | **R 3EL 009 A 28 x 250** 100 LA 4 | 14 | 10,6 | 10,6 | 8 | 101 | 107 |
| | **7,07** | 2 705 | 3,15 | 198 | **R 3EL 012 A 28 x 250** 100 LA 4 | 14 | 11,2 | 10,6 | 8,5 | 112 | 118 |
| | **7,58** | 2 524 | 0,95 | 185 | **R 3EL 003 A 24 x 200** 90 LC 4 | 8,5 | 6,7 | 6,3 | 5 | 57 | 63 |
| | **8,01** | 2 334 | 1,06 | 175 | **R 4EL 003 A 24 x 200** 90 LC 4 | 7,5 | 6 | 5,6 | 4,5 | 61 | 67 |
| | **7,58** | 2 524 | 0,95 | 185 | **R 3EL 003 A 28 x 250** 100 LA 4 | 8,5 | 6,7 | 6,3 | 5 | 60 | 66 |
| | **8,01** | 2 334 | 1,06 | 175 | **R 4EL 003 A 28 x 250** 100 LA 4 | 7,5 | 6 | 5,6 | 4,5 | 64 | 70 |
| | **7,58** | 2 524 | 1,18 | 185 | **R 3EL 004 A 24 x 200** 90 LC 4 | 9 | 7,1 | 6,7 | 5,3 | 61 | 67 |
| | **8,01** | 2 334 | 1,5 | 175 | **R 4EL 004 A 24 x 200** 90 LC 4 | 8 | 6,3 | 6 | 4,75 | 65 | 71 |
| | **7,58** | 2 524 | 1,18 | 185 | **R 3EL 004 A 28 x 250** 100 LA 4 | 9 | 7,1 | 6,7 | 5,3 | 64 | 70 |
| | **8,01** | 2 334 | 1,5 | 175 | **R 4EL 004 A 28 x 250** 100 LA 4 | 8 | 6,3 | 6 | 4,75 | 68 | 74 |
| | **8,28** | 2 310 | 1,5 | 109 | **R 3EL 004 A 28 x 250** 112 M 6 | 11,2 | 9 | 8,5 | 6,7 | 68 | 77 |
| | **7,42** | 2 577 | 1,8 | 189 | **R 3EL 006 A 24 x 200** 90 LC 4 | 9,5 | 7,5 | 7,1 | 5,6 | 69 | 75 |
| | **7,42** | 2 577 | 1,8 | 189 | **R 3EL 006 A 28 x 250** 100 LA 4 | 9,5 | 7,5 | 7,1 | 5,6 | 72 | 78 |
| | **8,01** | 2 334 | 2,12 | 175 | **R 4EL 006 A 28 x 250** 100 LA 4 | 8 | 6,3 | 6 | 4,75 | 75 | 81 |
| | **8,28** | 2 310 | 2,12 | 109 | **R 3EL 006 A 28 x 250** 112 M 6 | 11,8 | 9,5 | 9 | 7,1 | 76 | 85 |
| | **8,04** | 2 379 | 2,24 | 174 | **R 3EL 009 A 28 x 250** 100 LA 4 | 14 | 10,6 | 10,6 | 8 | 101 | 107 |
| | **7,86** | 2 379 | 3 | 178 | **R 4EL 009 A 28 x 250** 100 LA 4 | 11,8 | 9,5 | 9 | 7,1 | 105 | 111 |
| | **8,04** | 2 379 | 3,15 | 174 | **R 3EL 012 A 28 x 250** 100 LA 4 | 14 | 11,2 | 10,6 | 8,5 | 112 | 118 |

| $P_1$ | $n_2$ | $M_2$ | fs | $i$ | ØdxØP | | | | | $Pt_N$ [kW] $t_{amb}$ = 20°C | | $Pt_N$ [kW] $t_{amb}$ = 40°C | | kg | |
|---|---|---|---|---|---|---|---|---|---|---|---|---|---|---|---|
| kW | min$^{-1}$ | N m | | | | | | | | | | | | HB | HBZ |
| **2,2** | **8,77** | 2 181 | 1,12 | 160 | **R** | **3EL** | **003 A** | **24 x 200** | 90 LC 4 | 8,5 | 6,7 | 6,3 | 5 | 57 | 63 |
| | **8,77** | 2 181 | 1,12 | 160 | **R** | **3EL** | **003 A** | **28 x 250** | 100 LA 4 | 8,5 | 6,7 | 6,3 | 5 | 60 | 66 |
| | **8,89** | 2 150 | 1,6 | 157 | **R** | **3EL** | **004 A** | **24 x 200** | 90 LC 4 | 9 | 7,1 | 6,7 | 5,3 | 61 | 67 |
| | **8,89** | 2 150 | 1,6 | 157 | **R** | **3EL** | **004 A** | **28 x 250** | 100 LA 4 | 9 | 7,1 | 6,7 | 5,3 | 64 | 70 |
| | **8,89** | 2 150 | 2,24 | 157 | **R** | **3EL** | **006 A** | **28 x 250** | 100 LA 4 | 9,5 | 7,5 | 7,1 | 5,6 | 72 | 78 |
| | **8,30** | 2 304 | 3 | 169 | **R** | **3EL** | **009 A** | **28 x 250** | 100 LA 4 | 14 | 10,6 | 10,6 | 8 | 101 | 107 |
| | **10,1** | 1 884 | 0,9 | 88,7 | **R** | **3EL** | **002 A** | **28 x 250** | 112 M 6 | 8 | 6,3 | 6 | 4,75 | 52 | 61 |
| | **10,3** | 1 858 | 1,25 | 136 | **R** | **3EL** | **003 A** | **24 x 200** | 90 LC 4 | 8,5 | 6,7 | 6,3 | 5 | 57 | 63 |
| | **10,3** | 1 858 | 1,25 | 136 | **R** | **3EL** | **003 A** | **28 x 250** | 100 LA 4 | 8,5 | 6,7 | 6,3 | 5 | 60 | 66 |
| | **10,3** | 1 858 | 1,8 | 136 | **R** | **3EL** | **004 A** | **24 x 200** | 90 LC 4 | 9 | 7,1 | 6,7 | 5,3 | 61 | 67 |
| | **10,3** | 1 858 | 1,8 | 136 | **R** | **3EL** | **004 A** | **28 x 250** | 100 LA 4 | 9 | 7,1 | 6,7 | 5,3 | 64 | 70 |
| | **10,3** | 1 858 | 2,5 | 136 | **R** | **3EL** | **006 A** | **28 x 250** | 100 LA 4 | 9,5 | 7,5 | 7,1 | 5,6 | 72 | 78 |
| | **10,2** | 1 875 | 3,55 | 137 | **R** | **3EL** | **009 A** | **28 x 250** | 100 LA 4 | 14 | 10,6 | 10,6 | 8 | 101 | 107 |
| | **11,1** | 1 727 | 1 | 126 | **R** | **3EL** | **002 A** | **24 x 200** | 90 LC 4 | 6,3 | 5 | 4,75 | 3,75 | 45 | 51 |
| | **11,1** | 1 727 | 1 | 126 | **R** | **3EL** | **002 A** | **28 x 250** | 100 LA 4 | 6,3 | 5 | 4,75 | 3,75 | 48 | 54 |
| | **11,3** | 1 695 | 1,4 | 124 | **R** | **3EL** | **003 A** | **24 x 200** | 90 LC 4 | 8,5 | 6,7 | 6,3 | 5 | 57 | 63 |
| | **11,3** | 1 695 | 1,4 | 124 | **R** | **3EL** | **003 A** | **28 x 250** | 100 LA 4 | 8,5 | 6,7 | 6,3 | 5 | 60 | 66 |
| | **11,3** | 1 695 | 2 | 124 | **R** | **3EL** | **004 A** | **28 x 250** | 100 LA 4 | 9 | 7,1 | 6,7 | 5,3 | 64 | 70 |
| | **11,3** | 1 695 | 2,8 | 124 | **R** | **3EL** | **006 A** | **28 x 250** | 100 LA 4 | 9,5 | 7,5 | 7,1 | 5,6 | 72 | 78 |
| | **13,1** | 1 461 | 1,18 | 107 | **R** | **3EL** | **002 A** | **24 x 200** | 90 LC 4 | 6,3 | 5 | 4,75 | 3,75 | 45 | 51 |
| | **13,1** | 1 461 | 1,18 | 107 | **R** | **3EL** | **002 A** | **28 x 250** | 100 LA 4 | 6,3 | 5 | 4,75 | 3,75 | 48 | 54 |
| | **12,9** | 1 485 | 1,6 | 109 | **R** | **3EL** | **003 A** | **24 x 200** | 90 LC 4 | 8,5 | 6,7 | 6,3 | 5 | 57 | 63 |
| | **12,9** | 1 485 | 1,6 | 109 | **R** | **3EL** | **003 A** | **28 x 250** | 100 LA 4 | 8,5 | 6,7 | 6,3 | 5 | 60 | 66 |
| | **12,9** | 1 485 | 2,24 | 109 | **R** | **3EL** | **004 A** | **28 x 250** | 100 LA 4 | 9 | 7,1 | 6,7 | 5,3 | 64 | 70 |
| | **12,9** | 1 485 | 3,15 | 109 | **R** | **3EL** | **006 A** | **28 x 250** | 100 LA 4 | 9,5 | 7,5 | 7,1 | 5,6 | 72 | 78 |
| | **13,9** | 1 380 | 0,9 | 101 | **R** | **3EL** | **001 A** | **24 x 200** | 90 LC 4 | 6,3 | 5 | 4,75 | 3,75 | 44 | 50 |
| | **13,9** | 1 380 | 0,9 | 101 | **R** | **3EL** | **001 A** | **28 x 250** | 100 LA 4 | 6,3 | 5 | 4,75 | 3,75 | 47 | 53 |
| | **13,9** | 1 380 | 1,25 | 101 | **R** | **3EL** | **002 A** | **24 x 200** | 90 LC 4 | 6,3 | 5 | 4,75 | 3,75 | 45 | 51 |
| | **13,9** | 1 380 | 1,25 | 101 | **R** | **3EL** | **002 A** | **28 x 250** | 100 LA 4 | 6,3 | 5 | 4,75 | 3,75 | 48 | 54 |
| | **13,4** | 1 428 | 1,6 | 105 | **R** | **3EL** | **003 A** | **24 x 200** | 90 LC 4 | 8,5 | 6,7 | 6,3 | 5 | 57 | 63 |
| | **13,4** | 1 428 | 1,6 | 105 | **R** | **3EL** | **003 A** | **28 x 250** | 100 LA 4 | 8,5 | 6,7 | 6,3 | 5 | 60 | 66 |
| | **14,7** | 1 298 | 1,8 | 61,1 | **R** | **3EL** | **003 A** | **28 x 250** | 112 M 6 | 10,6 | 8,5 | 8 | 6,3 | 64 | 73 |
| | **13,4** | 1 428 | 2,36 | 105 | **R** | **3EL** | **004 A** | **28 x 250** | 100 LA 4 | 9 | 7,1 | 6,7 | 5,3 | 64 | 70 |
| | **13,4** | 1 428 | 2,8 | 105 | **R** | **3EL** | **006 A** | **28 x 250** | 100 LA 4 | 9,5 | 7,5 | 7,1 | 5,6 | 72 | 78 |
| | **15,8** | 1 211 | 1 | 88,7 | **R** | **3EL** | **001 A** | **24 x 200** | 90 LC 4 | 6,3 | 5 | 4,75 | 3,75 | 44 | 50 |
| | **15,8** | 1 211 | 1 | 88,7 | **R** | **3EL** | **001 A** | **28 x 250** | 100 LA 4 | 6,3 | 5 | 4,75 | 3,75 | 47 | 53 |
| | **15,8** | 1 211 | 1,4 | 88,7 | **R** | **3EL** | **002 A** | **24 x 200** | 90 LC 4 | 6,3 | 5 | 4,75 | 3,75 | 45 | 51 |
| | **15,8** | 1 211 | 1,4 | 88,7 | **R** | **3EL** | **002 A** | **28 x 250** | 100 LA 4 | 6,3 | 5 | 4,75 | 3,75 | 48 | 54 |
| | **15,2** | 1 256 | 1,8 | 92,0 | **R** | **3EL** | **003 A** | **24 x 200** | 90 LC 4 | 8,5 | 6,7 | 6,3 | 5 | 57 | 63 |
| | **15,2** | 1 256 | 1,8 | 92,0 | **R** | **3EL** | **003 A** | **28 x 250** | 100 LA 4 | 8,5 | 6,7 | 6,3 | 5 | 60 | 66 |
| | **15,2** | 1 256 | 2,65 | 92,0 | **R** | **3EL** | **004 A** | **28 x 250** | 100 LA 4 | 9 | 7,1 | 6,7 | 5,3 | 64 | 70 |
| | **15,2** | 1 256 | 3,75 | 92,0 | **R** | **3EL** | **006 A** | **28 x 250** | 100 LA 4 | 9,5 | 7,5 | 7,1 | 5,6 | 72 | 78 |
| | **18,4** | 1 038 | 1 | 76,0 | **R** | **3EL** | **001 A** | **24 x 200** | 90 LC 4 | 6,3 | 5 | 4,75 | 3,75 | 44 | 50 |
| | **18,4** | 1 038 | 1 | 76,0 | **R** | **3EL** | **001 A** | **28 x 250** | 100 LA 4 | 6,3 | 5 | 4,75 | 3,75 | 47 | 53 |
| | **18,1** | 1 055 | 1,12 | 49,7 | **R** | **3EL** | **001 A** | **28 x 250** | 112 M 6 | 8 | 6,3 | 6 | 4,75 | 51 | 60 |
| | **18,4** | 1 038 | 1,32 | 76,0 | **R** | **3EL** | **002 A** | **24 x 200** | 90 LC 4 | 6,3 | 5 | 4,75 | 3,75 | 45 | 51 |
| | **18,4** | 1 038 | 1,32 | 76,0 | **R** | **3EL** | **002 A** | **28 x 250** | 100 LA 4 | 6,3 | 5 | 4,75 | 3,75 | 48 | 54 |
| | **17,0** | 1 164 | 0,95 | 53,1 | **R** | **2EL** | **002 A** | **28 x 250** | 112 M 6 | 10,6 | 8,5 | 8 | 6,3 | 48 | 57 |
| | **18,1** | 1 055 | 1,6 | 49,7 | **R** | **3EL** | **002 A** | **28 x 250** | 112 M 6 | 8 | 6,3 | 6 | 4,75 | 52 | 61 |
| | **18,4** | 1 041 | 2,24 | 76,2 | **R** | **3EL** | **003 A** | **28 x 250** | 100 LA 4 | 8,5 | 6,7 | 6,3 | 5 | 60 | 66 |
| | **18,4** | 1 041 | 3,15 | 76,2 | **R** | **3EL** | **004 A** | **28 x 250** | 100 LA 4 | 9 | 7,1 | 6,7 | 5,3 | 64 | 70 |
| | **19,8** | 968 | 1,25 | 70,8 | **R** | **3EL** | **001 A** | **24 x 200** | 90 LC 4 | 6,3 | 5 | 4,75 | 3,75 | 44 | 50 |
| | **19,8** | 968 | 1,25 | 70,8 | **R** | **3EL** | **001 A** | **28 x 250** | 100 LA 4 | 6,3 | 5 | 4,75 | 3,75 | 47 | 53 |
| | **19,9** | 992 | 1,06 | 45,2 | **R** | **2EL** | **001 A** | **28 x 250** | 112 M 6 | 10,6 | 8,5 | 8 | 6,3 | 47 | 56 |
| | **19,8** | 968 | 1,7 | 70,8 | **R** | **3EL** | **002 A** | **24 x 200** | 90 LC 4 | 6,3 | 5 | 4,75 | 3,75 | 45 | 51 |
| | **19,8** | 968 | 1,7 | 70,8 | **R** | **3EL** | **002 A** | **28 x 250** | 100 LA 4 | 6,3 | 5 | 4,75 | 3,75 | 48 | 54 |
| | **19,9** | 992 | 1,18 | 45,2 | **R** | **2EL** | **002 A** | **28 x 250** | 112 M 6 | 10,6 | 8,5 | 8 | 6,3 | 48 | 57 |
| | **19,3** | 990 | 2,24 | 72,5 | **R** | **3EL** | **003 A** | **28 x 250** | 100 LA 4 | 8,5 | 6,7 | 6,3 | 5 | 60 | 66 |
| | **19,0** | 1 041 | 1,5 | 47,5 | **R** | **2EL** | **003 A** | **28 x 250** | 112 M 6 | 14 | 11,2 | 10,6 | 8,5 | 60 | 69 |
| | **19,3** | 990 | 3,35 | 72,5 | **R** | **3EL** | **004 A** | **28 x 250** | 100 LA 4 | 9 | 7,1 | 6,7 | 5,3 | 64 | 70 |
| | **19,0** | 1 041 | 2 | 47,5 | **R** | **2EL** | **004 A** | **28 x 250** | 112 M 6 | 16 | 12,5 | 11,8 | 9,5 | 64 | 73 |
| | **22,2** | 861 | 1,18 | 63,0 | **R** | **3EL** | **001 A** | **24 x 200** | 90 LC 4 | 6,3 | 5 | 4,75 | 3,75 | 44 | 50 |
| | **22,2** | 861 | 1,18 | 63,0 | **R** | **3EL** | **001 A** | **28 x 250** | 100 LA 4 | 6,3 | 5 | 4,75 | 3,75 | 47 | 53 |
| | **23,9** | 828 | 1,25 | 37,7 | **R** | **2EL** | **001 A** | **28 x 250** | 112 M 6 | 10,6 | 8,5 | 8 | 6,3 | 47 | 56 |
| | **22,2** | 861 | 1,6 | 63,0 | **R** | **3EL** | **002 A** | **24 x 200** | 90 LC 4 | 6,3 | 5 | 4,75 | 3,75 | 45 | 51 |
| | **22,2** | 861 | 1,6 | 63,0 | **R** | **3EL** | **002 A** | **28 x 250** | 100 LA 4 | 6,3 | 5 | 4,75 | 3,75 | 48 | 54 |
| | **23,9** | 828 | 1,7 | 37,7 | **R** | **2EL** | **002 A** | **28 x 250** | 112 M 6 | 10,6 | 8,5 | 8 | 6,3 | 48 | 57 |
| | **22,9** | 834 | 2,65 | 61,1 | **R** | **3EL** | **003 A** | **28 x 250** | 100 LA 4 | 8,5 | 6,7 | 6,3 | 5 | 60 | 66 |
| | **22,3** | 887 | 2,12 | 40,4 | **R** | **2EL** | **003 A** | **28 x 250** | 112 M 6 | 14 | 11,2 | 10,6 | 8,5 | 60 | 69 |
| | **22,9** | 834 | 4 | 61,1 | **R** | **3EL** | **004 A** | **28 x 250** | 100 LA 4 | 9 | 7,1 | 6,7 | 5,3 | 64 | 70 |
| | **23,4** | 818 | 1,4 | 59,9 | **R** | **3EL** | **001 A** | **24 x 200** | 90 LC 4 | 6,3 | 5 | 4,75 | 3,75 | 44 | 50 |
| | **23,4** | 818 | 1,4 | 59,9 | **R** | **3EL** | **001 A** | **28 x 250** | 100 LA 4 | 6,3 | 5 | 4,75 | 3,75 | 47 | 53 |
| | **25,3** | 782 | 1,18 | 35,6 | **R** | **2EL** | **001 A** | **28 x 250** | 112 M 6 | 10,6 | 8,5 | 8 | 6,3 | 47 | 56 |
| | **23,4** | 818 | 2 | 59,9 | **R** | **3EL** | **002 A** | **28 x 250** | 100 LA 4 | 6,3 | 5 | 4,75 | 3,75 | 48 | 54 |
| | **25,3** | 782 | 1,18 | 35,6 | **R** | **2EL** | **002 A** | **28 x 250** | 112 M 6 | 10,6 | 8,5 | 8 | 6,3 | 48 | 57 |
| | **26,4** | 749 | 1 | 53,1 | **R** | **2EL** | **001 A** | **24 x 200** | 90 LC 4 | 8,5 | 6,7 | 6,3 | 5 | 40 | 46 |
| | **28,2** | 678 | 1,7 | 49,7 | **R** | **3EL** | **001 A** | **24 x 200** | 90 LC 4 | 6,3 | 5 | 4,75 | 3,75 | 44 | 50 |
| | **26,4** | 749 | 1 | 53,1 | **R** | **2EL** | **001 A** | **28 x 250** | 100 LA 4 | 8,5 | 6,7 | 6,3 | 5 | 43 | 49 |
| | **28,2** | 678 | 1,7 | 49,7 | **R** | **3EL** | **001 A** | **28 x 250** | 100 LA 4 | 6,3 | 5 | 4,75 | 3,75 | 47 | 53 |
| | **27,6** | 715 | 1,4 | 32,6 | **R** | **2EL** | **001 A** | **28 x 250** | 112 M 6 | 10,6 | 8,5 | 8 | 6,3 | 47 | 56 |
| | **26,4** | 749 | 1,4 | 53,1 | **R** | **2EL** | **002 A** | **24 x 200** | 90 LC 4 | 8,5 | 6,7 | 6,3 | 5 | 41 | 47 |
| | **26,4** | 749 | 1,4 | 53,1 | **R** | **2EL** | **002 A** | **28 x 250** | 100 LA 4 | 8,5 | 6,7 | 6,3 | 5 | 44 | 50 |
| | **28,2** | 678 | 2,36 | 49,7 | **R** | **3EL** | **002 A** | **28 x 250** | 100 LA 4 | 6,3 | 5 | 4,75 | 3,75 | 48 | 54 |
| | **27,6** | 715 | 1,9 | 32,6 | **R** | **2EL** | **002 A** | **28 x 250** | 112 M 6 | 10,6 | 8,5 | 8 | 6,3 | 48 | 57 |
| | **27,4** | 722 | 2,65 | 32,9 | **R** | **2EL** | **003 A** | **28 x 250** | 112 M 6 | 14 | 11,2 | 10,6 | 8,5 | 60 | 69 |
| | **27,6** | 692 | 3,15 | 50,6 | **R** | **3EL** | **003 A** | **28 x 250** | 100 LA 4 | 8,5 | 6,7 | 6,3 | 5 | 60 | 66 |
| | **31,0** | 638 | 1,6 | 45,2 | **R** | **2EL** | **001 A** | **24 x 200** | 90 LC 4 | 8,5 | 6,7 | 6,3 | 5 | 40 | 46 |
| | **31,0** | 638 | 1,6 | 45,2 | **R** | **2EL** | **001 A** | **28 x 250** | 100 LA 4 | 8,5 | 6,7 | 6,3 | 5 | 43 | 49 |
| | **30,3** | 653 | 1,8 | 29,7 | **R** | **2EL** | **001 A** | **28 x 250** | 112 M 6 | 10,6 | 8,5 | 8 | 6,3 | 47 | 56 |
| | **31,0** | 638 | 1,8 | 45,2 | **R** | **2EL** | **002 A** | **24 x 200** | 90 LC 4 | 8,5 | 6,7 | 6,3 | 5 | 41 | 47 |
| | **31,0** | 638 | 1,8 | 45,2 | **R** | **2EL** | **002 A** | **28 x 250** | 100 LA 4 | 8,5 | 6,7 | 6,3 | 5 | 44 | 50 |
| | **29,5** | 669 | 2,24 | 47,5 | **R** | **2EL** | **003 A** | **28 x 250** | 100 LA 4 | 11,2 | 9,5 | 8,5 | 7,1 | 56 | 62 |
| | **29,5** | 669 | 3,15 | 47,5 | **R** | **2EL** | **004 A** | **28 x 250** | 100 LA 4 | 12,5 | 10 | 9,5 | 7,5 | 60 | 66 |
| | **37,1** | 532 | 1,9 | 37,7 | **R** | **2EL** | **001 A** | **28 x 250** | 100 LA 4 | 8,5 | 6,7 | 6,3 | 5 | 43 | 49 |
| | **37,1** | 532 | 2,5 | 37,7 | **R** | **2EL** | **002 A** | **28 x 250** | 100 LA 4 | 8,5 | 6,7 | 6,3 | 5 | 44 | 50 |
| | **39,3** | 503 | 1,8 | 35,6 | **R** | **2EL** | **001 A** | **24 x 200** | 90 LC 4 | 8,5 | 6,7 | 6,3 | 5 | 40 | 46 |
| | **39,3** | 503 | 1,8 | 35,6 | **R** | **2EL** | **001 A** | **28 x 250** | 100 LA 4 | 8,5 | 6,7 | 6,3 | 5 | 43 | 49 |
| | **39,3** | 503 | 1,8 | 35,6 | **R** | **2EL** | **002 A** | **24 x 200** | 90 LC 4 | 8,5 | 6,7 | 6,3 | 5 | 41 | 47 |
| | **39,3** | 503 | 1,8 | 35,6 | **R** | **2EL** | **002 A** | **28 x 250** | 100 LA 4 | 8,5 | 6,7 | 6,3 | 5 | 44 | 50 |
| | **42,9** | 460 | 2,12 | 32,6 | **R** | **2EL** | **001 A** | **28 x 250** | 100 LA 4 | 8,5 | 6,7 | 6,3 | 5 | 43 | 49 |
| | **43,8** | 451 | 2,5 | 20,5 | **R** | **2EL** | **001 A** | **28 x 250** | 112 M 6 | 10,6 | 8,5 | 8 | 6,3 | 47 | 56 |
| | **42,9** | 460 | 3 | 32,6 | **R** | **2EL** | **002 A** | **28 x 250** | 100 LA 4 | 8,5 | 6,7 | 6,3 | 5 | 44 | 50 |
| | **42,6** | 464 | 4 | 32,9 | **R** | **2EL** | **003 A** | **28 x 250** | 100 LA 4 | 11,2 | 9,5 | 8,5 | 7,1 | 56 | 62 |

| $P_1$ | $n_2$ | $M_2$ | fs | $i$ | Ød x ØP | | | | | $Pt_N$ [kW] $t_{amb}$ = 20°C | | $t_{amb}$ = 40°C | | kg | |
|---|---|---|---|---|---|---|---|---|---|---|---|---|---|---|---|
| kW | min$^{-1}$ | N m | | | | | | | | | | | | HB | HBZ |
| **2,2** | **47,1** | 420 | 2,65 | 29,7 | **R** | **2EL** | **001 A** | **28 x 250** | 100 LA 4 | 8,5 | 6,7 | 6,3 | 5 | 43 | 49 |
| | **54,5** | 363 | 3,15 | 25,7 | **R** | **2EL** | **001 A** | **28 x 250** | 100 LA 4 | 8,5 | 6,7 | 6,3 | 5 | 43 | 49 |
| | **63,5** | 311 | 3,15 | 22,0 | **R** | **2EL** | **001 A** | **28 x 250** | 100 LA 4 | 8,5 | 6,7 | 6,3 | 5 | 43 | 49 |
| | **62,5** | 316 | 3,55 | 14,4 | **R** | **2EL** | **001 A** | **28 x 250** | 112 M 6 | 10,6 | 8,5 | 8 | 6,3 | 47 | 56 |
| | **68,2** | 290 | 3,75 | 20,5 | **R** | **2EL** | **001 A** | **28 x 250** | 100 LA 4 | 8,5 | 6,7 | 6,3 | 5 | 43 | 49 |
| | **76,7** | 258 | 3,75 | 18,3 | **R** | **2EL** | **001 A** | **28 x 250** | 100 LA 4 | 8,5 | 6,7 | 6,3 | 5 | 43 | 49 |
| | **80,6** | 245 | 4,25 | 17,4 | **R** | **2EL** | **001 A** | **28 x 250** | 100 LA 4 | 8,5 | 6,7 | 6,3 | 5 | 43 | 49 |
| | **97,2** | 203 | 4,75 | 14,4 | **R** | **2EL** | **001 A** | **28 x 250** | 100 LA 4 | 8,5 | 6,7 | 6,3 | 5 | 43 | 49 |
| | **115** | 171 | 5,3 | 12,1 | **R** | **2EL** | **001 A** | **28 x 250** | 100 LA 4 | 8,5 | 6,7 | 6,3 | 5 | 43 | 49 |
| **3** | **0,501** | 50 890 | 1,12 | 1 796 | **R** | **4EL** | **060 A** | **38 x 300** | 132 S 6 | 30 | 23,6 | 22,4 | 18 | 367 | 375 |
| | **0,498** | 51 230 | 1,6 | 1 808 | **R** | **4EL** | **085 A** | **38 x 300** | 132 S 6 | 37,5 | 30 | 28 | 22,4 | 512 | 520 |
| | **0,486** | 52 480 | 2,12 | 1 852 | **R** | **4EL** | **125 A** | **38 x 300** | 132 S 6 | 45 | 35,5 | 33,5 | 26,5 | 687 | 695 |
| | **0,596** | 42 760 | 0,95 | 1 509 | **R** | **4EL** | **042 A** | **38 x 300** | 132 S 6 | 26,5 | 21,2 | 20 | 16 | 292 | 300 |
| | **0,555** | 45 920 | 1,18 | 1 621 | **R** | **4EL** | **060 A** | **38 x 300** | 132 S 6 | 30 | 23,6 | 22,4 | 18 | 367 | 375 |
| | **0,555** | 45 920 | 1,7 | 1 621 | **R** | **4EL** | **085 A** | **38 x 300** | 132 S 6 | 37,5 | 30 | 28 | 22,4 | 512 | 520 |
| | **0,597** | 42 710 | 2,65 | 1 507 | **R** | **4EL** | **125 A** | **38 x 300** | 132 S 6 | 45 | 35,5 | 33,5 | 26,5 | 687 | 695 |
| | **0,661** | 38 560 | 1,06 | 1 361 | **R** | **4EL** | **042 A** | **38 x 300** | 132 S 6 | 26,5 | 21,2 | 20 | 16 | 292 | 300 |
| | **0,616** | 41 410 | 1,32 | 1 462 | **R** | **4EL** | **060 A** | **38 x 300** | 132 S 6 | 30 | 23,6 | 22,4 | 18 | 367 | 375 |
| | **0,612** | 41 690 | 1,9 | 1 471 | **R** | **4EL** | **085 A** | **38 x 300** | 132 S 6 | 37,5 | 30 | 28 | 22,4 | 512 | 520 |
| | **0,713** | 35 780 | 0,9 | 1 263 | **R** | **4EL** | **030 A** | **38 x 300** | 132 S 6 | 21,2 | 17 | 16 | 13,2 | 234 | 242 |
| | **0,697** | 36 580 | 1,18 | 1 291 | **R** | **4EL** | **042 A** | **38 x 300** | 132 S 6 | 26,5 | 21,2 | 20 | 16 | 292 | 300 |
| | **0,723** | 35 280 | 1,6 | 1 245 | **R** | **4EL** | **060 A** | **38 x 300** | 132 S 6 | 30 | 23,6 | 22,4 | 18 | 367 | 375 |
| | **0,704** | 36 200 | 2,5 | 1 278 | **R** | **4EL** | **085 A** | **38 x 300** | 132 S 6 | 37,5 | 30 | 28 | 22,4 | 512 | 520 |
| | **0,837** | 30 460 | 1,32 | 1 673 | **R** | **4EL** | **042 A** | **28 x 250** | 100 LB 4 | 21,2 | 17 | 16 | 13,2 | 259 | 265 |
| | **0,779** | 32 710 | 1,7 | 1 796 | **R** | **4EL** | **060 A** | **28 x 250** | 100 LB 4 | 23,6 | 18 | 18 | 14 | 334 | 340 |
| | **0,774** | 32 930 | 2,36 | 1 808 | **R** | **4EL** | **085 A** | **28 x 250** | 100 LB 4 | 30 | 23,6 | 22,4 | 18 | 480 | 486 |
| | **0,756** | 33 740 | 3,35 | 1 852 | **R** | **4EL** | **125 A** | **28 x 250** | 100 LB 4 | 35,5 | 28 | 26,5 | 21,2 | 655 | 661 |
| | **0,864** | 29 520 | 0,95 | 1 621 | **R** | **4EL** | **030 A** | **28 x 250** | 100 LB 4 | 17 | 14 | 13,2 | 10,6 | 201 | 207 |
| | **0,928** | 27 490 | 1,5 | 1 509 | **R** | **4EL** | **042 A** | **28 x 250** | 100 LB 4 | 21,2 | 17 | 16 | 13,2 | 259 | 265 |
| | **0,864** | 29 520 | 1,8 | 1 621 | **R** | **4EL** | **060 A** | **28 x 250** | 100 LB 4 | 23,6 | 18 | 18 | 14 | 334 | 340 |
| | **0,864** | 29 520 | 2,65 | 1 621 | **R** | **4EL** | **085 A** | **28 x 250** | 100 LB 4 | 30 | 23,6 | 22,4 | 18 | 480 | 486 |
| | **0,929** | 27 450 | 4 | 1 507 | **R** | **4EL** | **125 A** | **28 x 250** | 100 LB 4 | 35,5 | 28 | 26,5 | 21,2 | 655 | 661 |
| | **0,944** | 27 000 | 1 | 1 482 | **R** | **4EL** | **030 A** | **28 x 250** | 100 LB 4 | 17 | 14 | 13,2 | 10,6 | 201 | 207 |
| | **1,03** | 24 810 | 1,25 | 876 | **R** | **4EL** | **030 A** | **38 x 300** | 132 S 6 | 21,2 | 17 | 16 | 13,2 | 234 | 242 |
| | **1,03** | 24 790 | 1,6 | 1 361 | **R** | **4EL** | **042 A** | **28 x 250** | 100 LB 4 | 21,2 | 17 | 16 | 13,2 | 259 | 265 |
| | **0,958** | 26 620 | 2 | 1 462 | **R** | **4EL** | **060 A** | **28 x 250** | 100 LB 4 | 23,6 | 18 | 18 | 14 | 334 | 340 |
| | **1,03** | 24 810 | 2,24 | 876 | **R** | **4EL** | **060 A** | **38 x 300** | 132 S 6 | 30 | 23,6 | 22,4 | 18 | 367 | 375 |
| | **0,951** | 26 800 | 3 | 1 471 | **R** | **4EL** | **085 A** | **28 x 250** | 100 LB 4 | 30 | 23,6 | 22,4 | 18 | 480 | 486 |
| | **1,11** | 23 000 | 1,32 | 1 263 | **R** | **4EL** | **030 A** | **28 x 250** | 100 LB 4 | 17 | 14 | 13,2 | 10,6 | 201 | 207 |
| | **1,08** | 23 510 | 1,7 | 1 291 | **R** | **4EL** | **042 A** | **28 x 250** | 100 LB 4 | 21,2 | 17 | 16 | 13,2 | 259 | 265 |
| | **1,12** | 22 680 | 2,24 | 1 245 | **R** | **4EL** | **060 A** | **28 x 250** | 100 LB 4 | 23,6 | 18 | 18 | 14 | 334 | 340 |
| | **1,10** | 23 270 | 3,75 | 1 278 | **R** | **4EL** | **085 A** | **28 x 250** | 100 LB 4 | 30 | 23,6 | 22,4 | 18 | 480 | 486 |
| | **1,19** | 21 350 | 0,9 | 1 172 | **R** | **4EL** | **021 A** | **28 x 250** | 100 LB 4 | 16 | 11,8 | 11,8 | 9 | 163 | 169 |
| | **1,16** | 21 970 | 1,18 | 1 206 | **R** | **4EL** | **030 A** | **28 x 250** | 100 LB 4 | 17 | 14 | 13,2 | 10,6 | 201 | 207 |
| | **1,26** | 20 190 | 1,6 | 713 | **R** | **4EL** | **030 A** | **38 x 300** | 132 S 6 | 21,2 | 17 | 16 | 13,2 | 234 | 242 |
| | **1,21** | 21 120 | 1,8 | 1 160 | **R** | **4EL** | **042 A** | **28 x 250** | 100 LB 4 | 21,2 | 17 | 16 | 13,2 | 259 | 265 |
| | **1,28** | 19 990 | 2,24 | 706 | **R** | **4EL** | **042 A** | **38 x 300** | 132 S 6 | 26,5 | 21,2 | 20 | 16 | 292 | 300 |
| | **1,25** | 20 470 | 2,5 | 1 124 | **R** | **4EL** | **060 A** | **28 x 250** | 100 LB 4 | 23,6 | 18 | 18 | 14 | 334 | 340 |
| | **1,25** | 20 470 | 4 | 1 124 | **R** | **4EL** | **085 A** | **28 x 250** | 100 LB 4 | 30 | 23,6 | 22,4 | 18 | 480 | 486 |
| | **1,37** | 18 620 | 0,95 | 657 | **R** | **4EL** | **018 A** | **38 x 300** | 132 S 6 | 18 | 16 | 14 | 11,8 | 193 | 201 |
| | **1,40** | 18 190 | 1,06 | 999 | **R** | **4EL** | **021 A** | **28 x 250** | 100 LB 4 | 16 | 11,8 | 11,8 | 9 | 163 | 169 |
| | **1,36** | 18 720 | 1,7 | 1 028 | **R** | **4EL** | **030 A** | **28 x 250** | 100 LB 4 | 17 | 14 | 13,2 | 10,6 | 201 | 207 |
| | **1,33** | 19 130 | 2 | 1 051 | **R** | **4EL** | **042 A** | **28 x 250** | 100 LB 4 | 21,2 | 17 | 16 | 13,2 | 259 | 265 |
| | **1,51** | 16 850 | 2,65 | 595 | **R** | **4EL** | **042 A** | **38 x 300** | 132 S 6 | 26,5 | 21,2 | 20 | 16 | 292 | 300 |
| | **1,36** | 18 720 | 3 | 1 028 | **R** | **4EL** | **060 A** | **28 x 250** | 100 LB 4 | 23,6 | 18 | 18 | 14 | 334 | 340 |
| | **1,66** | 15 400 | 0,95 | 846 | **R** | **4EL** | **015 A** | **28 x 250** | 100 LB 4 | 11,8 | 10 | 9 | 7,5 | 123 | 129 |
| | **1,66** | 15 400 | 1 | 846 | **R** | **4EL** | **018 A** | **28 x 250** | 100 LB 4 | 16 | 11,8 | 11,8 | 9 | 160 | 166 |
| | **1,58** | 16 090 | 1,12 | 568 | **R** | **4EL** | **018 A** | **38 x 300** | 132 S 6 | 18 | 16 | 14 | 11,8 | 193 | 201 |
| | **1,66** | 15 400 | 1,25 | 846 | **R** | **4EL** | **021 A** | **28 x 250** | 100 LB 4 | 16 | 11,8 | 11,8 | 9 | 163 | 169 |
| | **1,60** | 15 950 | 1,9 | 876 | **R** | **4EL** | **030 A** | **28 x 250** | 100 LB 4 | 17 | 14 | 13,2 | 10,6 | 201 | 207 |
| | **1,56** | 16 300 | 2,36 | 895 | **R** | **4EL** | **042 A** | **28 x 250** | 100 LB 4 | 21,2 | 17 | 16 | 13,2 | 259 | 265 |
| | **1,60** | 15 950 | 3,35 | 876 | **R** | **4EL** | **060 A** | **28 x 250** | 100 LB 4 | 23,6 | 18 | 18 | 14 | 334 | 340 |
| | **1,78** | 14 340 | 1 | 788 | **R** | **4EL** | **015 A** | **28 x 250** | 100 LB 4 | 11,8 | 10 | 9 | 7,5 | 123 | 129 |
| | **1,78** | 14 340 | 1,25 | 788 | **R** | **4EL** | **018 A** | **28 x 250** | 100 LB 4 | 16 | 11,8 | 11,8 | 9 | 160 | 166 |
| | **1,78** | 14 340 | 1,32 | 788 | **R** | **4EL** | **021 A** | **28 x 250** | 100 LB 4 | 16 | 11,8 | 11,8 | 9 | 163 | 169 |
| | **1,67** | 15 230 | 2 | 836 | **R** | **4EL** | **030 A** | **28 x 250** | 100 LB 4 | 17 | 14 | 13,2 | 10,6 | 201 | 207 |
| | **1,88** | 13 560 | 2,24 | 479 | **R** | **4EL** | **030 A** | **38 x 300** | 132 S 6 | 21,2 | 17 | 16 | 13,2 | 234 | 242 |
| | **1,69** | 15 090 | 3 | 828 | **R** | **4EL** | **042 A** | **28 x 250** | 100 LB 4 | 21,2 | 17 | 16 | 13,2 | 259 | 265 |
| | **2,01** | 12 690 | 0,95 | 448 | **R** | **4EL** | **012 A** | **38 x 300** | 132 S 6 | 16 | 11,8 | 11,8 | 9 | 152 | 160 |
| | **1,94** | 13 120 | 1,12 | 720 | **R** | **4EL** | **015 A** | **28 x 250** | 100 LB 4 | 11,8 | 10 | 9 | 7,5 | 123 | 129 |
| | **1,94** | 13 120 | 1,18 | 720 | **R** | **4EL** | **018 A** | **28 x 250** | 100 LB 4 | 16 | 11,8 | 11,8 | 9 | 160 | 166 |
| | **2,01** | 12 690 | 1,4 | 448 | **R** | **4EL** | **018 A** | **38 x 300** | 132 S 6 | 18 | 16 | 14 | 11,8 | 193 | 201 |
| | **1,94** | 13 120 | 1,5 | 720 | **R** | **4EL** | **021 A** | **28 x 250** | 100 LB 4 | 16 | 11,8 | 11,8 | 9 | 163 | 169 |
| | **2,01** | 12 690 | 1,7 | 448 | **R** | **4EL** | **021 A** | **38 x 300** | 132 S 6 | 18 | 16 | 14 | 11,8 | 196 | 204 |
| | **1,96** | 12 980 | 2,36 | 713 | **R** | **4EL** | **030 A** | **28 x 250** | 100 LB 4 | 17 | 14 | 13,2 | 10,6 | 201 | 207 |
| | **1,98** | 12 850 | 3,55 | 706 | **R** | **4EL** | **042 A** | **28 x 250** | 100 LB 4 | 21,2 | 17 | 16 | 13,2 | 259 | 265 |
| | **2,13** | 11 970 | 1 | 657 | **R** | **4EL** | **012 A** | **28 x 250** | 100 LB 4 | 11,8 | 10 | 9 | 7,5 | 119 | 125 |
| | **2,13** | 11 970 | 1,18 | 657 | **R** | **4EL** | **015 A** | **28 x 250** | 100 LB 4 | 11,8 | 10 | 9 | 7,5 | 123 | 129 |
| | **2,13** | 11 970 | 1,5 | 657 | **R** | **4EL** | **018 A** | **28 x 250** | 100 LB 4 | 16 | 11,8 | 11,8 | 9 | 160 | 166 |
| | **2,13** | 11 970 | 1,8 | 657 | **R** | **4EL** | **021 A** | **28 x 250** | 100 LB 4 | 16 | 11,8 | 11,8 | 9 | 163 | 169 |
| | **2,12** | 12 010 | 2,5 | 659 | **R** | **4EL** | **030 A** | **28 x 250** | 100 LB 4 | 17 | 14 | 13,2 | 10,6 | 201 | 207 |
| | **2,35** | 10 830 | 4,25 | 595 | **R** | **4EL** | **042 A** | **28 x 250** | 100 LB 4 | 21,2 | 17 | 16 | 13,2 | 259 | 265 |
| | **2,46** | 10 340 | 1,12 | 568 | **R** | **4EL** | **012 A** | **28 x 250** | 100 LB 4 | 11,8 | 10 | 9 | 7,5 | 119 | 125 |
| | **2,46** | 10 340 | 1,32 | 568 | **R** | **4EL** | **015 A** | **28 x 250** | 100 LB 4 | 11,8 | 10 | 9 | 7,5 | 123 | 129 |
| | **2,46** | 10 340 | 1,7 | 568 | **R** | **4EL** | **018 A** | **28 x 250** | 100 LB 4 | 16 | 11,8 | 11,8 | 9 | 160 | 166 |
| | **2,46** | 10 340 | 2 | 568 | **R** | **4EL** | **021 A** | **28 x 250** | 100 LB 4 | 16 | 11,8 | 11,8 | 9 | 163 | 169 |
| | **2,49** | 10 230 | 3 | 562 | **R** | **4EL** | **030 A** | **28 x 250** | 100 LB 4 | 17 | 14 | 13,2 | 10,6 | 201 | 207 |
| | **2,78** | 9 163 | 0,9 | 323 | **R** | **4EL** | **009 A** | **38 x 300** | 132 S 6 | 15 | 11,8 | 11,2 | 9 | 141 | 149 |
| | **2,70** | 9 436 | 1,18 | 518 | **R** | **4EL** | **012 A** | **28 x 250** | 100 LB 4 | 11,8 | 10 | 9 | 7,5 | 119 | 125 |
| | **2,70** | 9 436 | 1,5 | 518 | **R** | **4EL** | **015 A** | **28 x 250** | 100 LB 4 | 11,8 | 10 | 9 | 7,5 | 123 | 129 |
| | **2,70** | 9 436 | 1,9 | 518 | **R** | **4EL** | **018 A** | **28 x 250** | 100 LB 4 | 16 | 11,8 | 11,8 | 9 | 160 | 166 |
| | **2,70** | 9 436 | 2,12 | 518 | **R** | **4EL** | **021 A** | **28 x 250** | 100 LB 4 | 16 | 11,8 | 11,8 | 9 | 163 | 169 |
| | **2,93** | 8 716 | 3,35 | 479 | **R** | **4EL** | **030 A** | **28 x 250** | 100 LB 4 | 17 | 14 | 13,2 | 10,6 | 201 | 207 |

| $P_1$ | $n_2$ | $M_2$ | fs | $i$ | | | | | | $Pt_N$ [kW] $t_{amb}$ = 20°C | | $t_{amb}$ = 40°C | | kg | |
|---|---|---|---|---|---|---|---|---|---|---|---|---|---|---|---|
| kW | min$^{-1}$ | N m | | | Ød x ØP | | | | | | | | | HB | HBZ |
| 3 | 3,13 | 8 155 | 1 | 448 | R | 4EL | 009 A | 28 x 250 | 100 LB 4 | 11,8 | 9,5 | 9 | 7,1 | 108 | 114 |
| | 3,13 | 8 155 | 1,4 | 448 | R | 4EL | 012 A | 28 x 250 | 100 LB 4 | 11,8 | 10 | 9 | 7,5 | 119 | 125 |
| | 3,13 | 8 155 | 1,7 | 448 | R | 4EL | 015 A | 28 x 250 | 100 LB 4 | 11,8 | 10 | 9 | 7,5 | 123 | 129 |
| | 3,13 | 8 155 | 2,12 | 448 | R | 4EL | 018 A | 28 x 250 | 100 LB 4 | 16 | 11,8 | 11,8 | 9 | 160 | 166 |
| | 3,13 | 8 155 | 2,5 | 448 | R | 4EL | 021 A | 28 x 250 | 100 LB 4 | 16 | 11,8 | 11,8 | 9 | 163 | 169 |
| | 3,16 | 8 066 | 3,55 | 443 | R | 4EL | 030 A | 28 x 250 | 100 LB 4 | 17 | 14 | 13,2 | 10,6 | 201 | 207 |
| | 3,47 | 7 351 | 1,06 | 404 | R | 4EL | 009 A | 28 x 250 | 100 LB 4 | 11,8 | 9,5 | 9 | 7,1 | 108 | 114 |
| | 3,47 | 7 351 | 1,5 | 404 | R | 4EL | 012 A | 28 x 250 | 100 LB 4 | 11,8 | 10 | 9 | 7,5 | 119 | 125 |
| | 3,47 | 7 351 | 1,8 | 404 | R | 4EL | 015 A | 28 x 250 | 100 LB 4 | 11,8 | 10 | 9 | 7,5 | 123 | 129 |
| | 3,47 | 7 351 | 2 | 404 | R | 4EL | 018 A | 28 x 250 | 100 LB 4 | 16 | 11,8 | 11,8 | 9 | 160 | 166 |
| | 3,47 | 7 351 | 2,5 | 404 | R | 4EL | 021 A | 28 x 250 | 100 LB 4 | 16 | 11,8 | 11,8 | 9 | 163 | 169 |
| | 3,71 | 6 872 | 4 | 377 | R | 4EL | 030 A | 28 x 250 | 100 LB 4 | 17 | 14 | 13,2 | 10,6 | 201 | 207 |
| | 3,91 | 6 516 | 1,18 | 358 | R | 4EL | 009 A | 28 x 250 | 100 LB 4 | 11,8 | 9,5 | 9 | 7,1 | 108 | 114 |
| | 4,21 | 6 200 | 0,95 | 214 | R | 3EL | 009 A | 38 x 300 | 132 S 6 | 17 | 14 | 13,2 | 10,6 | 137 | 145 |
| | 3,91 | 6 516 | 1,7 | 358 | R | 4EL | 012 A | 28 x 250 | 100 LB 4 | 11,8 | 10 | 9 | 7,5 | 119 | 125 |
| | 4,21 | 6 200 | 1,32 | 214 | R | 3EL | 012 A | 38 x 300 | 132 S 6 | 17 | 14 | 13,2 | 10,6 | 148 | 156 |
| | 3,91 | 6 516 | 2 | 358 | R | 4EL | 015 A | 28 x 250 | 100 LB 4 | 11,8 | 10 | 9 | 7,5 | 123 | 129 |
| | 4,21 | 6 200 | 1,6 | 214 | R | 3EL | 015 A | 38 x 300 | 132 S 6 | 17 | 14 | 13,2 | 10,6 | 152 | 160 |
| | 3,91 | 6 516 | 2,5 | 358 | R | 4EL | 018 A | 28 x 250 | 100 LB 4 | 16 | 11,8 | 11,8 | 9 | 160 | 166 |
| | 4,21 | 6 200 | 1,9 | 214 | R | 3EL | 018 A | 38 x 300 | 132 S 6 | 21,2 | 17 | 16 | 13,2 | 189 | 197 |
| | 3,91 | 6 516 | 3 | 358 | R | 4EL | 021 A | 28 x 250 | 100 LB 4 | 16 | 11,8 | 11,8 | 9 | 163 | 169 |
| | 4,41 | 5 778 | 0,9 | 317 | R | 4EL | 006 A | 28 x 250 | 100 LB 4 | 8 | 6,3 | 6 | 4,75 | 78 | 84 |
| | 4,33 | 5 891 | 1,32 | 323 | R | 4EL | 009 A | 28 x 250 | 100 LB 4 | 11,8 | 9,5 | 9 | 7,1 | 108 | 114 |
| | 4,54 | 5 738 | 1,06 | 198 | R | 3EL | 009 A | 38 x 300 | 132 S 6 | 17 | 14 | 13,2 | 10,6 | 137 | 145 |
| | 4,33 | 5 891 | 1,8 | 323 | R | 4EL | 012 A | 28 x 250 | 100 LB 4 | 11,8 | 10 | 9 | 7,5 | 119 | 125 |
| | 4,54 | 5 738 | 1,5 | 198 | R | 3EL | 012 A | 38 x 300 | 132 S 6 | 17 | 14 | 13,2 | 10,6 | 148 | 156 |
| | 4,33 | 5 891 | 2,12 | 323 | R | 4EL | 015 A | 28 x 250 | 100 LB 4 | 11,8 | 10 | 9 | 7,5 | 123 | 129 |
| | 4,54 | 5 738 | 2,12 | 198 | R | 3EL | 015 A | 28 x 250 | 112 MC 6 | 17 | 14 | 13,2 | 10,6 | 129 | 138 |
| | 4,54 | 5 738 | 2,12 | 198 | R | 3EL | 015 A | 38 x 300 | 132 S 6 | 17 | 14 | 13,2 | 10,6 | 152 | 160 |
| | 4,33 | 5 891 | 2,8 | 323 | R | 4EL | 018 A | 28 x 250 | 100 LB 4 | 16 | 11,8 | 11,8 | 9 | 160 | 166 |
| | 4,73 | 5 386 | 0,95 | 296 | R | 4EL | 006 A | 28 x 250 | 100 LB 4 | 8 | 6,3 | 6 | 4,75 | 78 | 84 |
| | 4,64 | 5 491 | 1,4 | 301 | R | 4EL | 009 A | 28 x 250 | 100 LB 4 | 11,8 | 9,5 | 9 | 7,1 | 108 | 114 |
| | 5,17 | 5 045 | 1,12 | 174 | R | 3EL | 009 A | 38 x 300 | 132 S 6 | 17 | 14 | 13,2 | 10,6 | 137 | 145 |
| | 4,64 | 5 491 | 1,9 | 301 | R | 4EL | 012 A | 28 x 250 | 100 LB 4 | 11,8 | 10 | 9 | 7,5 | 119 | 125 |
| | 5,17 | 5 045 | 1,6 | 174 | R | 3EL | 012 A | 38 x 300 | 132 S 6 | 17 | 14 | 13,2 | 10,6 | 148 | 156 |
| | 4,64 | 5 491 | 2,36 | 301 | R | 4EL | 015 A | 28 x 250 | 100 LB 4 | 11,8 | 10 | 9 | 7,5 | 123 | 129 |
| | 5,17 | 5 045 | 1,9 | 174 | R | 3EL | 015 A | 28 x 250 | 112 MC 6 | 17 | 14 | 13,2 | 10,6 | 129 | 138 |
| | 5,17 | 5 045 | 1,9 | 174 | R | 3EL | 015 A | 38 x 300 | 132 S 6 | 17 | 14 | 13,2 | 10,6 | 152 | 160 |
| | 4,64 | 5 491 | 3 | 301 | R | 4EL | 018 A | 28 x 250 | 100 LB 4 | 16 | 11,8 | 11,8 | 9 | 160 | 166 |
| | 5,60 | 4 555 | 1,12 | 250 | R | 4EL | 006 A | 28 x 250 | 100 LB 4 | 8 | 6,3 | 6 | 4,75 | 78 | 84 |
| | 5,72 | 4 561 | 1,12 | 157 | R | 3EL | 006 A | 38 x 300 | 132 S 6 | 11,8 | 9,5 | 9 | 7,1 | 108 | 116 |
| | 5,49 | 4 644 | 1,6 | 255 | R | 4EL | 009 A | 28 x 250 | 100 LB 4 | 11,8 | 9,5 | 9 | 7,1 | 108 | 114 |
| | 5,33 | 4 888 | 1,5 | 169 | R | 3EL | 009 A | 38 x 300 | 132 S 6 | 17 | 14 | 13,2 | 10,6 | 137 | 145 |
| | 5,49 | 4 644 | 2,24 | 255 | R | 4EL | 012 A | 28 x 250 | 100 LB 4 | 11,8 | 10 | 9 | 7,5 | 119 | 125 |
| | 5,33 | 4 888 | 2,12 | 169 | R | 3EL | 012 A | 38 x 300 | 132 S 6 | 17 | 14 | 13,2 | 10,6 | 148 | 156 |
| | 5,49 | 4 644 | 2,65 | 255 | R | 4EL | 015 A | 28 x 250 | 100 LB 4 | 11,8 | 10 | 9 | 7,5 | 123 | 129 |
| | 5,49 | 4 644 | 3,35 | 255 | R | 4EL | 018 A | 28 x 250 | 100 LB 4 | 16 | 11,8 | 11,8 | 9 | 160 | 166 |
| | 6,61 | 3 942 | 0,9 | 136 | R | 3EL | 004 A | 38 x 300 | 132 S 6 | 11,2 | 9 | 8,5 | 6,7 | 100 | 108 |
| | 6,32 | 4 124 | 1,06 | 221 | R | 3EL | 006 A | 28 x 250 | 100 LB 4 | 9,5 | 7,5 | 7,1 | 5,6 | 75 | 81 |
| | 6,61 | 3 942 | 1,25 | 136 | R | 3EL | 006 A | 38 x 300 | 132 S 6 | 11,8 | 9,5 | 9 | 7,1 | 108 | 116 |
| | 6,54 | 3 986 | 1,4 | 214 | R | 3EL | 009 A | 28 x 250 | 100 LB 4 | 14 | 10,6 | 10,6 | 8 | 104 | 110 |
| | 6,62 | 3 850 | 1,9 | 211 | R | 4EL | 009 A | 28 x 250 | 100 LB 4 | 11,8 | 9,5 | 9 | 7,1 | 108 | 114 |
| | 6,55 | 3 978 | 1,8 | 137 | R | 3EL | 009 A | 38 x 300 | 132 S 6 | 17 | 14 | 13,2 | 10,6 | 137 | 145 |
| | 6,54 | 3 986 | 1,9 | 214 | R | 3EL | 012 A | 28 x 250 | 100 LB 4 | 14 | 11,2 | 10,6 | 8,5 | 115 | 121 |
| | 6,62 | 3 850 | 2,65 | 211 | R | 4EL | 012 A | 28 x 250 | 100 LB 4 | 11,8 | 10 | 9 | 7,5 | 119 | 125 |
| | 6,54 | 3 986 | 2,36 | 214 | R | 3EL | 015 A | 28 x 250 | 100 LB 4 | 14 | 11,2 | 10,6 | 8,5 | 119 | 125 |
| | 6,62 | 3 850 | 3,15 | 211 | R | 4EL | 015 A | 28 x 250 | 100 LB 4 | 11,8 | 10 | 9 | 7,5 | 123 | 129 |
| | 6,54 | 3 986 | 2,8 | 214 | R | 3EL | 018 A | 28 x 250 | 100 LB 4 | 17 | 14 | 13,2 | 10,6 | 156 | 162 |
| | 6,75 | 3 777 | 0,95 | 207 | R | 4EL | 004 A | 28 x 250 | 100 LB 4 | 8 | 6,3 | 6 | 4,75 | 71 | 77 |
| | 7,25 | 3 596 | 1 | 124 | R | 3EL | 004 A | 38 x 300 | 132 S 6 | 11,2 | 9 | 8,5 | 6,7 | 100 | 108 |
| | 6,91 | 3 773 | 1 | 203 | R | 3EL | 006 A | 28 x 250 | 100 LB 4 | 9,5 | 7,5 | 7,1 | 5,6 | 75 | 81 |
| | 6,75 | 3 777 | 1,32 | 207 | R | 4EL | 006 A | 28 x 250 | 100 LB 4 | 8 | 6,3 | 6 | 4,75 | 78 | 84 |
| | 7,25 | 3 596 | 1,32 | 124 | R | 3EL | 006 A | 38 x 300 | 132 S 6 | 11,8 | 9,5 | 9 | 7,1 | 108 | 116 |
| | 7,07 | 3 689 | 1,6 | 198 | R | 3EL | 009 A | 28 x 250 | 100 LB 4 | 14 | 10,6 | 10,6 | 8 | 104 | 110 |
| | 7,69 | 3 389 | 2,12 | 117 | R | 3EL | 009 A | 38 x 300 | 132 S 6 | 17 | 14 | 13,2 | 10,6 | 137 | 145 |
| | 7,07 | 3 689 | 2,24 | 198 | R | 3EL | 012 A | 28 x 250 | 100 LB 4 | 14 | 11,2 | 10,6 | 8,5 | 115 | 121 |
| | 7,07 | 3 689 | 3,15 | 198 | R | 3EL | 015 A | 28 x 250 | 100 LB 4 | 14 | 11,2 | 10,6 | 8,5 | 119 | 125 |
| | 8,01 | 3 183 | 1,12 | 175 | R | 4EL | 004 A | 28 x 250 | 100 LB 4 | 8 | 6,3 | 6 | 4,75 | 71 | 77 |
| | 8,28 | 3 149 | 1,12 | 109 | R | 3EL | 004 A | 38 x 300 | 132 S 6 | 11,2 | 9 | 8,5 | 6,7 | 100 | 108 |
| | 7,42 | 3 514 | 1,32 | 189 | R | 3EL | 006 A | 28 x 250 | 100 LB 4 | 9,5 | 7,5 | 7,1 | 5,6 | 75 | 81 |
| | 8,01 | 3 183 | 1,5 | 175 | R | 4EL | 006 A | 28 x 250 | 100 LB 4 | 8 | 6,3 | 6 | 4,75 | 78 | 84 |
| | 8,28 | 3 149 | 1,5 | 109 | R | 3EL | 006 A | 38 x 300 | 132 S 6 | 11,8 | 9,5 | 9 | 7,1 | 108 | 116 |
| | 8,04 | 3 244 | 1,7 | 174 | R | 3EL | 009 A | 28 x 250 | 100 LB 4 | 14 | 10,6 | 10,6 | 8 | 104 | 110 |
| | 7,86 | 3 245 | 2,12 | 178 | R | 4EL | 009 A | 28 x 250 | 100 LB 4 | 11,8 | 9,5 | 9 | 7,1 | 108 | 114 |
| | 8,31 | 3 136 | 2,24 | 108 | R | 3EL | 009 A | 38 x 300 | 132 S 6 | 17 | 14 | 13,2 | 10,6 | 137 | 145 |
| | 8,04 | 3 244 | 2,36 | 174 | R | 3EL | 012 A | 28 x 250 | 100 LB 4 | 14 | 11,2 | 10,6 | 8,5 | 115 | 121 |
| | 7,86 | 3 245 | 3 | 178 | R | 4EL | 012 A | 28 x 250 | 100 LB 4 | 11,8 | 10 | 9 | 7,5 | 119 | 125 |
| | 8,04 | 3 244 | 2,8 | 174 | R | 3EL | 015 A | 28 x 250 | 100 LB 4 | 14 | 11,2 | 10,6 | 8,5 | 119 | 125 |
| | 8,89 | 2 932 | 1,18 | 157 | R | 3EL | 004 A | 28 x 250 | 100 LB 4 | 9 | 7,1 | 6,7 | 5,3 | 67 | 73 |
| | 8,89 | 2 932 | 1,6 | 157 | R | 3EL | 006 A | 28 x 250 | 100 LB 4 | 9,5 | 7,5 | 7,1 | 5,6 | 75 | 81 |
| | 8,30 | 3 142 | 2,24 | 169 | R | 3EL | 009 A | 28 x 250 | 100 LB 4 | 14 | 10,6 | 10,6 | 8 | 104 | 110 |
| | 8,30 | 3 142 | 3 | 169 | R | 3EL | 012 A | 28 x 250 | 100 LB 4 | 14 | 11,2 | 10,6 | 8,5 | 115 | 121 |
| | 10,3 | 2 534 | 0,95 | 136 | R | 3EL | 003 A | 28 x 250 | 100 LB 4 | 8,5 | 6,7 | 6,3 | 5 | 63 | 69 |
| | 10,3 | 2 534 | 1,32 | 136 | R | 3EL | 004 A | 28 x 250 | 100 LB 4 | 9 | 7,1 | 6,7 | 5,3 | 67 | 73 |
| | 10,3 | 2 534 | 1,9 | 136 | R | 3EL | 006 A | 28 x 250 | 100 LB 4 | 9,5 | 7,5 | 7,1 | 5,6 | 75 | 81 |
| | 10,2 | 2 557 | 2,65 | 137 | R | 3EL | 009 A | 28 x 250 | 100 LB 4 | 14 | 10,6 | 10,6 | 8 | 104 | 110 |
| | 10,2 | 2 557 | 3,75 | 137 | R | 3EL | 012 A | 28 x 250 | 100 LB 4 | 14 | 11,2 | 10,6 | 8,5 | 115 | 121 |
| | 11,3 | 2 312 | 1 | 124 | R | 3EL | 003 A | 28 x 250 | 100 LB 4 | 8,5 | 6,7 | 6,3 | 5 | 63 | 69 |
| | 11,3 | 2 312 | 1,5 | 124 | R | 3EL | 004 A | 28 x 250 | 100 LB 4 | 9 | 7,1 | 6,7 | 5,3 | 67 | 73 |
| | 11,3 | 2 312 | 2 | 124 | R | 3EL | 006 A | 28 x 250 | 100 LB 4 | 9,5 | 7,5 | 7,1 | 5,6 | 75 | 81 |
| | 12,0 | 2 179 | 3,15 | 117 | R | 3EL | 009 A | 28 x 250 | 100 LB 4 | 14 | 10,6 | 10,6 | 8 | 104 | 110 |
| | 12,9 | 2 025 | 1,18 | 109 | R | 3EL | 003 A | 28 x 250 | 100 LB 4 | 8,5 | 6,7 | 6,3 | 5 | 63 | 69 |
| | 12,9 | 2 025 | 1,7 | 109 | R | 3EL | 004 A | 28 x 250 | 100 LB 4 | 9 | 7,1 | 6,7 | 5,3 | 67 | 73 |
| | 12,9 | 2 025 | 2,24 | 109 | R | 3EL | 006 A | 28 x 250 | 100 LB 4 | 9,5 | 7,5 | 7,1 | 5,6 | 75 | 81 |
| | 12,9 | 2 016 | 3,35 | 108 | R | 3EL | 009 A | 28 x 250 | 100 LB 4 | 14 | 10,6 | 10,6 | 8 | 104 | 110 |
| | 13,9 | 1 882 | 0,9 | 101 | R | 3EL | 002 A | 28 x 250 | 100 LB 4 | 6,3 | 5 | 4,75 | 3,75 | 51 | 57 |
| | 13,4 | 1 948 | 1,18 | 105 | R | 3EL | 003 A | 28 x 250 | 100 LB 4 | 8,5 | 6,7 | 6,3 | 5 | 63 | 69 |
| | 13,4 | 1 948 | 1,7 | 105 | R | 3EL | 004 A | 28 x 250 | 100 LB 4 | 9 | 7,1 | 6,7 | 5,3 | 67 | 73 |
| | 13,4 | 1 948 | 2,12 | 105 | R | 3EL | 006 A | 28 x 250 | 100 LB 4 | 9,5 | 7,5 | 7,1 | 5,6 | 75 | 81 |
| | 14,2 | 1 836 | 2,8 | 98,6 | R | 3EL | 009 A | 28 x 250 | 100 LB 4 | 14 | 10,6 | 10,6 | 8 | 104 | 110 |

| $P_1$ | $n_2$ | $M_2$ | fs | $i$ | Ød x ØP | $Pt_N$ [kW] $t_{amb}$ = 20°C | | $Pt_N$ [kW] $t_{amb}$ = 40°C | | kg | |
|---|---|---|---|---|---|---|---|---|---|---|---|
| kW | min$^{-1}$ | N m | | | | | | | | HB | HBZ |
| **3** | **15,8** | 1 651 | 1 | 88,7 | R 3EL 002 A 28 x 250 100 LB 4 | 6,3 | 5 | 4,75 | 3,75 | 51 | 57 |
| | **15,2** | 1 712 | 1,32 | 92,0 | R 3EL 003 A 28 x 250 100 LB 4 | 8,5 | 6,7 | 6,3 | 5 | 63 | 69 |
| | **15,2** | 1 712 | 2 | 92,0 | R 3EL 004 A 28 x 250 100 LB 4 | 9 | 7,1 | 6,7 | 5,3 | 67 | 73 |
| | **15,2** | 1 712 | 2,65 | 92,0 | R 3EL 006 A 28 x 250 100 LB 4 | 9,5 | 7,5 | 7,1 | 5,6 | 75 | 81 |
| | **15,2** | 1 718 | 4 | 92,2 | R 3EL 009 A 28 x 250 100 LB 4 | 14 | 10,6 | 10,6 | 8 | 104 | 110 |
| | **18,4** | 1 415 | 1 | 76,0 | R 3EL 002 A 28 x 250 100 LB 4 | 6,3 | 5 | 4,75 | 3,75 | 51 | 57 |
| | **18,1** | 1 439 | 1,18 | 76,7 | R 3EL 002 A 38 x 300 132 S 6 | 8 | 6,3 | 6 | 4,75 | 84 | 92 |
| | **18,4** | 1 420 | 1,6 | 76,2 | R 3EL 003 A 28 x 250 100 LB 4 | 8,5 | 6,7 | 6,3 | 5 | 63 | 69 |
| | **18,4** | 1 420 | 2,36 | 76,2 | R 3EL 004 A 28 x 250 100 LB 4 | 9 | 7,1 | 6,7 | 5,3 | 67 | 73 |
| | **18,4** | 1 420 | 3,15 | 76,2 | R 3EL 006 A 28 x 250 100 LB 4 | 9,5 | 7,5 | 7,1 | 5,6 | 75 | 81 |
| | **19,8** | 1 319 | 0,9 | 70,8 | R 3EL 001 A 28 x 250 100 LB 4 | 6,3 | 5 | 4,75 | 3,75 | 50 | 56 |
| | **19,8** | 1 319 | 1,25 | 70,8 | R 3EL 002 A 28 x 250 100 LB 4 | 6,3 | 5 | 4,75 | 3,75 | 51 | 57 |
| | **19,3** | 1 350 | 1,7 | 72,5 | R 3EL 003 A 28 x 250 100 LB 4 | 8,5 | 6,7 | 6,3 | 5 | 63 | 69 |
| | **19,0** | 1 420 | 1,06 | 47,5 | R 2EL 003 A 38 x 300 132 S 6 | 14 | 11,2 | 10,6 | 8,5 | 92 | 100 |
| | **19,3** | 1 350 | 2,5 | 72,5 | R 3EL 004 A 28 x 250 100 LB 4 | 9 | 7,1 | 6,7 | 5,3 | 67 | 73 |
| | **19,0** | 1 420 | 1,5 | 47,5 | R 2EL 004 A 38 x 300 132 S 6 | 16 | 12,5 | 11,8 | 9,5 | 96 | 104 |
| | **19,3** | 1 350 | 3,35 | 72,5 | R 3EL 006 A 28 x 250 100 LB 4 | 9,5 | 7,5 | 7,1 | 5,6 | 75 | 81 |
| | **19,0** | 1 420 | 2,12 | 47,5 | R 2EL 006 A 38 x 300 132 S 6 | 16 | 12,5 | 11,8 | 9,5 | 104 | 112 |
| | **22,2** | 1 173 | 1,18 | 63,0 | R 3EL 002 A 28 x 250 100 LB 4 | 6,3 | 5 | 4,75 | 3,75 | 51 | 57 |
| | **22,9** | 1 138 | 2 | 61,1 | R 3EL 003 A 28 x 250 100 LB 4 | 8,5 | 6,7 | 6,3 | 5 | 63 | 69 |
| | **22,3** | 1 210 | 1,6 | 40,4 | R 2EL 003 A 38 x 300 132 S 6 | 14 | 11,2 | 10,6 | 8,5 | 92 | 100 |
| | **22,9** | 1 138 | 2,8 | 61,1 | R 3EL 004 A 28 x 250 100 LB 4 | 9 | 7,1 | 6,7 | 5,3 | 67 | 73 |
| | **22,3** | 1 210 | 2,12 | 40,4 | R 2EL 004 A 38 x 300 132 S 6 | 16 | 12,5 | 11,8 | 9,5 | 96 | 104 |
| | **23,9** | 1 129 | 0,9 | 37,7 | R 2EL 001 A 38 x 300 132 S 6 | 10,6 | 8,5 | 8 | 6,3 | 79 | 87 |
| | **23,4** | 1 116 | 1,06 | 59,9 | R 3EL 001 A 28 x 250 100 LB 4 | 6,3 | 5 | 4,75 | 3,75 | 50 | 56 |
| | **23,9** | 1 129 | 1,25 | 37,7 | R 2EL 002 A 38 x 300 132 S 6 | 10,6 | 8,5 | 8 | 6,3 | 80 | 88 |
| | **23,4** | 1 116 | 1,5 | 59,9 | R 3EL 002 A 28 x 250 100 LB 4 | 6,3 | 5 | 4,75 | 3,75 | 51 | 57 |
| | **28,2** | 925 | 1,25 | 49,7 | R 3EL 001 A 28 x 250 100 LB 4 | 6,3 | 5 | 4,75 | 3,75 | 50 | 56 |
| | **27,6** | 976 | 1,06 | 32,6 | R 2EL 001 A 38 x 300 132 S 6 | 10,6 | 8,5 | 8 | 6,3 | 79 | 87 |
| | **26,4** | 1 021 | 1,06 | 53,1 | R 2EL 002 A 28 x 250 100 LB 4 | 8,5 | 6,7 | 6,3 | 5 | 47 | 53 |
| | **28,2** | 925 | 1,8 | 49,7 | R 3EL 002 A 28 x 250 100 LB 4 | 6,3 | 5 | 4,75 | 3,75 | 51 | 57 |
| | **27,6** | 976 | 1,4 | 32,6 | R 2EL 002 A 38 x 300 132 S 6 | 10,6 | 8,5 | 8 | 6,3 | 80 | 88 |
| | **27,6** | 943 | 2,36 | 50,6 | R 3EL 003 A 28 x 250 100 LB 4 | 8,5 | 6,7 | 6,3 | 5 | 63 | 69 |
| | **27,4** | 984 | 1,9 | 32,9 | R 2EL 003 A 38 x 300 132 S 6 | 14 | 11,2 | 10,6 | 8,5 | 92 | 100 |
| | **27,6** | 943 | 3,35 | 50,6 | R 3EL 004 A 28 x 250 100 LB 4 | 9 | 7,1 | 6,7 | 5,3 | 67 | 73 |
| | **31,0** | 870 | 1,12 | 45,2 | R 2EL 001 A 28 x 250 100 LB 4 | 8,5 | 6,7 | 6,3 | 5 | 46 | 52 |
| | **30,3** | 890 | 1,32 | 29,7 | R 2EL 001 A 38 x 300 132 S 6 | 10,6 | 8,5 | 8 | 6,3 | 79 | 87 |
| | **31,0** | 870 | 1,32 | 45,2 | R 2EL 002 A 28 x 250 100 LB 4 | 8,5 | 6,7 | 6,3 | 5 | 47 | 53 |
| | **29,5** | 913 | 1,6 | 47,5 | R 2EL 003 A 28 x 250 100 LB 4 | 11,2 | 9,5 | 8,5 | 7,1 | 59 | 65 |
| | **32,1** | 839 | 2,24 | 28,0 | R 2EL 003 A 38 x 300 132 S 6 | 14 | 11,2 | 10,6 | 8,5 | 92 | 100 |
| | **29,5** | 913 | 2,24 | 47,5 | R 2EL 004 A 28 x 250 100 LB 4 | 12,5 | 10 | 9,5 | 7,5 | 63 | 69 |
| | **29,5** | 913 | 3,15 | 47,5 | R 2EL 006 A 28 x 250 100 LB 4 | 12,5 | 10,6 | 9,5 | 8 | 71 | 77 |
| | **37,1** | 726 | 1,4 | 37,7 | R 2EL 001 A 28 x 250 100 LB 4 | 8,5 | 6,7 | 6,3 | 5 | 46 | 52 |
| | **37,1** | 726 | 1,9 | 37,7 | R 2EL 002 A 28 x 250 100 LB 4 | 8,5 | 6,7 | 6,3 | 5 | 47 | 53 |
| | **34,6** | 778 | 2,36 | 40,4 | R 2EL 003 A 28 x 250 100 LB 4 | 11,2 | 9,5 | 8,5 | 7,1 | 59 | 65 |
| | **39,3** | 686 | 1,32 | 35,6 | R 2EL 001 A 28 x 250 100 LB 4 | 8,5 | 6,7 | 6,3 | 5 | 46 | 52 |
| | **40,9** | 659 | 1,5 | 22,0 | R 2EL 001 A 38 x 300 132 S 6 | 10,6 | 8,5 | 8 | 6,3 | 79 | 87 |
| | **39,3** | 686 | 1,32 | 35,6 | R 2EL 002 A 28 x 250 100 LB 4 | 8,5 | 6,7 | 6,3 | 5 | 47 | 53 |
| | **40,9** | 659 | 2 | 22,0 | R 2EL 002 A 38 x 300 132 S 6 | 10,6 | 8,5 | 8 | 6,3 | 80 | 88 |
| | **42,6** | 633 | 2,8 | 32,9 | R 2EL 003 A 28 x 250 100 LB 4 | 11,2 | 9,5 | 8,5 | 7,1 | 59 | 65 |
| | **42,9** | 627 | 1,6 | 32,6 | R 2EL 001 A 28 x 250 100 LB 4 | 8,5 | 6,7 | 6,3 | 5 | 46 | 52 |
| | **43,8** | 614 | 1,9 | 20,5 | R 2EL 001 A 38 x 300 132 S 6 | 10,6 | 8,5 | 8 | 6,3 | 79 | 87 |
| | **42,9** | 627 | 2,12 | 32,6 | R 2EL 002 A 28 x 250 100 LB 4 | 8,5 | 6,7 | 6,3 | 5 | 47 | 53 |
| | **43,9** | 613 | 3,15 | 31,9 | R 2EL 003 A 28 x 250 100 LB 4 | 11,2 | 9,5 | 8,5 | 7,1 | 59 | 65 |
| | **47,1** | 572 | 2 | 29,7 | R 2EL 001 A 28 x 250 100 LB 4 | 8,5 | 6,7 | 6,3 | 5 | 46 | 52 |
| | **47,1** | 572 | 2,12 | 29,7 | R 2EL 002 A 28 x 250 100 LB 4 | 8,5 | 6,7 | 6,3 | 5 | 47 | 53 |
| | **50,0** | 539 | 3,35 | 28,0 | R 2EL 003 A 28 x 250 100 LB 4 | 11,2 | 9,5 | 8,5 | 7,1 | 59 | 65 |
| | **54,5** | 494 | 2,24 | 25,7 | R 2EL 001 A 28 x 250 100 LB 4 | 8,5 | 6,7 | 6,3 | 5 | 46 | 52 |
| | **54,5** | 494 | 3,15 | 25,7 | R 2EL 002 A 28 x 250 100 LB 4 | 8,5 | 6,7 | 6,3 | 5 | 47 | 53 |
| | **63,5** | 424 | 2,24 | 22,0 | R 2EL 001 A 28 x 250 100 LB 4 | 8,5 | 6,7 | 6,3 | 5 | 46 | 52 |
| | **63,5** | 424 | 3,15 | 22,0 | R 2EL 002 A 28 x 250 100 LB 4 | 8,5 | 6,7 | 6,3 | 5 | 47 | 53 |
| | **68,2** | 395 | 2,65 | 20,5 | R 2EL 001 A 28 x 250 100 LB 4 | 8,5 | 6,7 | 6,3 | 5 | 46 | 52 |
| | **76,7** | 351 | 2,65 | 18,3 | R 2EL 001 A 28 x 250 100 LB 4 | 8,5 | 6,7 | 6,3 | 5 | 46 | 52 |
| | **80,6** | 334 | 3 | 17,4 | R 2EL 001 A 28 x 250 100 LB 4 | 8,5 | 6,7 | 6,3 | 5 | 46 | 52 |
| | **97,2** | 277 | 3,55 | 14,4 | R 2EL 001 A 28 x 250 100 LB 4 | 8,5 | 6,7 | 6,3 | 5 | 46 | 52 |
| | **115** | 233 | 4 | 12,1 | R 2EL 001 A 28 x 250 100 LB 4 | 8,5 | 6,7 | 6,3 | 5 | 46 | 52 |
| **4** | **0,498** | 68 310 | 1,18 | 1 808 | R 4EL 085 A 38 x 300 132 M 6 | 37,5 | 30 | 28 | 22,4 | 520 | 532 |
| | **0,486** | 69 970 | 1,6 | 1 852 | R 4EL 125 A 38 x 300 132 M 6 | 45 | 35,5 | 33,5 | 26,5 | 695 | 707 |
| | **0,555** | 61 230 | 0,9 | 1 621 | R 4EL 060 A 38 x 300 132 M 6 | 30 | 23,6 | 22,4 | 18 | 375 | 387 |
| | **0,555** | 61 230 | 1,32 | 1 621 | R 4EL 085 A 38 x 300 132 M 6 | 37,5 | 30 | 28 | 22,4 | 520 | 532 |
| | **0,597** | 56 940 | 2 | 1 507 | R 4EL 125 A 38 x 300 132 M 6 | 45 | 35,5 | 33,5 | 26,5 | 695 | 707 |
| | **0,616** | 55 210 | 1 | 1 462 | R 4EL 060 A 38 x 300 132 M 6 | 30 | 23,6 | 22,4 | 18 | 375 | 387 |
| | **0,612** | 55 590 | 1,4 | 1 471 | R 4EL 085 A 38 x 300 132 M 6 | 37,5 | 30 | 28 | 22,4 | 520 | 532 |
| | **0,632** | 53 760 | 2,12 | 1 423 | R 4EL 125 A 38 x 300 132 M 6 | 45 | 35,5 | 33,5 | 26,5 | 695 | 707 |
| | **0,723** | 47 040 | 1,18 | 1 245 | R 4EL 060 A 38 x 300 132 M 6 | 30 | 23,6 | 22,4 | 18 | 375 | 387 |
| | **0,704** | 48 270 | 1,9 | 1 278 | R 4EL 085 A 38 x 300 132 M 6 | 37,5 | 30 | 28 | 22,4 | 520 | 532 |
| | **0,837** | 40 620 | 0,95 | 1 673 | R 4EL 042 A 28 x 250 112 M 4 | 21,2 | 17 | 16 | 13,2 | 264 | 273 |
| | **0,779** | 43 620 | 1,25 | 1 796 | R 4EL 060 A 28 x 250 112 M 4 | 23,6 | 18 | 18 | 14 | 339 | 348 |
| | **0,774** | 43 910 | 1,8 | 1 808 | R 4EL 085 A 28 x 250 112 M 4 | 30 | 23,6 | 22,4 | 18 | 485 | 494 |
| | **0,756** | 44 980 | 2,5 | 1 852 | R 4EL 125 A 28 x 250 112 M 4 | 35,5 | 28 | 26,5 | 21,2 | 660 | 669 |
| | **0,928** | 36 650 | 1,12 | 1 509 | R 4EL 042 A 28 x 250 112 M 4 | 21,2 | 17 | 16 | 13,2 | 264 | 273 |
| | **0,864** | 39 360 | 1,4 | 1 621 | R 4EL 060 A 28 x 250 112 M 4 | 23,6 | 18 | 18 | 14 | 339 | 348 |
| | **0,864** | 39 360 | 2 | 1 621 | R 4EL 085 A 28 x 250 112 M 4 | 30 | 23,6 | 22,4 | 18 | 485 | 494 |
| | **0,865** | 39 280 | 2,24 | 1 040 | R 4EL 085 A 38 x 300 132 M 6 | 37,5 | 30 | 28 | 22,4 | 520 | 532 |
| | **0,929** | 36 610 | 3 | 1 507 | R 4EL 125 A 28 x 250 112 M 4 | 35,5 | 28 | 26,5 | 21,2 | 660 | 669 |
| | **1,03** | 33 080 | 0,95 | 876 | R 4EL 030 A 38 x 300 132 M 6 | 21,2 | 17 | 16 | 13,2 | 242 | 254 |
| | **1,03** | 33 050 | 1,18 | 1 361 | R 4EL 042 A 28 x 250 112 M 4 | 21,2 | 17 | 16 | 13,2 | 264 | 273 |
| | **0,958** | 35 490 | 1,5 | 1 462 | R 4EL 060 A 28 x 250 112 M 4 | 23,6 | 18 | 18 | 14 | 339 | 348 |
| | **1,03** | 33 080 | 1,7 | 876 | R 4EL 060 A 38 x 300 132 M 6 | 30 | 23,6 | 22,4 | 18 | 375 | 387 |
| | **0,951** | 35 730 | 2,24 | 1 471 | R 4EL 085 A 28 x 250 112 M 4 | 30 | 23,6 | 22,4 | 18 | 485 | 494 |
| | **1,02** | 33 470 | 2,65 | 886 | R 4EL 085 A 38 x 300 132 M 6 | 37,5 | 30 | 28 | 22,4 | 520 | 532 |
| | **0,984** | 34 560 | 3,15 | 1 423 | R 4EL 125 A 28 x 250 112 M 4 | 35,5 | 28 | 26,5 | 21,2 | 660 | 669 |

| $P_1$ | $n_2$ | $M_2$ | fs | $i$ | Ød x ØP | $Pt_N$ [kW] $t_{amb}$ = 20°C | | $Pt_N$ [kW] $t_{amb}$ = 40°C | | kg | |
|---|---|---|---|---|---|---|---|---|---|---|---|
| kW | min$^{-1}$ | N m | | | | | | | | HB | HBZ |
| **4** | **1,11** | 30 670 | 1 | 1 263 | **R 4EL 030 A 28 x 250** 112 M 4 | 17 | 14 | 13,2 | 10,6 | 206 | 215 |
| | **1,08** | 31 350 | 1,25 | 1 291 | **R 4EL 042 A 28 x 250** 112 M 4 | 21,2 | 17 | 16 | 13,2 | 264 | 273 |
| | **1,12** | 30 240 | 1,7 | 1 245 | **R 4EL 060 A 28 x 250** 112 M 4 | 23,6 | 18 | 18 | 14 | 339 | 348 |
| | **1,10** | 31 030 | 2,8 | 1 278 | **R 4EL 085 A 28 x 250** 112 M 4 | 30 | 23,6 | 22,4 | 18 | 485 | 494 |
| | **1,16** | 29 300 | 0,9 | 1 206 | **R 4EL 030 A 28 x 250** 112 M 4 | 17 | 14 | 13,2 | 10,6 | 206 | 215 |
| | **1,26** | 26 920 | 1,18 | 713 | **R 4EL 030 A 38 x 300** 132 M 6 | 21,2 | 17 | 16 | 13,2 | 242 | 254 |
| | **1,21** | 28 160 | 1,32 | 1 160 | **R 4EL 042 A 28 x 250** 112 M 4 | 21,2 | 17 | 16 | 13,2 | 264 | 273 |
| | **1,28** | 26 660 | 1,7 | 706 | **R 4EL 042 A 38 x 300** 132 M 6 | 26,5 | 21,2 | 20 | 16 | 300 | 312 |
| | **1,25** | 27 290 | 1,9 | 1 124 | **R 4EL 060 A 28 x 250** 112 M 4 | 23,6 | 18 | 18 | 14 | 339 | 348 |
| | **1,25** | 27 290 | 3 | 1 124 | **R 4EL 085 A 28 x 250** 112 M 4 | 30 | 23,6 | 22,4 | 18 | 485 | 494 |
| | **1,36** | 24 960 | 1,25 | 1 028 | **R 4EL 030 A 28 x 250** 112 M 4 | 17 | 14 | 13,2 | 10,6 | 206 | 215 |
| | **1,33** | 25 510 | 1,5 | 1 051 | **R 4EL 042 A 28 x 250** 112 M 4 | 21,2 | 17 | 16 | 13,2 | 264 | 273 |
| | **1,51** | 22 460 | 2 | 595 | **R 4EL 042 A 38 x 300** 132 M 6 | 26,5 | 21,2 | 20 | 16 | 300 | 312 |
| | **1,36** | 24 960 | 2,24 | 1 028 | **R 4EL 060 A 28 x 250** 112 M 4 | 23,6 | 18 | 18 | 14 | 339 | 348 |
| | **1,35** | 25 250 | 3,35 | 1 040 | **R 4EL 085 A 28 x 250** 112 M 4 | 30 | 23,6 | 22,4 | 18 | 485 | 494 |
| | **1,66** | 20 530 | 0,95 | 846 | **R 4EL 021 A 28 x 250** 112 M 4 | 16 | 11,8 | 11,8 | 9 | 168 | 177 |
| | **1,60** | 21 260 | 1,4 | 876 | **R 4EL 030 A 28 x 250** 112 M 4 | 17 | 14 | 13,2 | 10,6 | 206 | 215 |
| | **1,56** | 21 740 | 1,8 | 895 | **R 4EL 042 A 28 x 250** 112 M 4 | 21,2 | 17 | 16 | 13,2 | 264 | 273 |
| | **1,62** | 21 020 | 2,12 | 556 | **R 4EL 042 A 38 x 300** 132 M 6 | 26,5 | 21,2 | 20 | 16 | 300 | 312 |
| | **1,60** | 21 260 | 2,65 | 876 | **R 4EL 060 A 28 x 250** 112 M 4 | 23,6 | 18 | 18 | 14 | 339 | 348 |
| | **1,58** | 21 510 | 4 | 886 | **R 4EL 085 A 28 x 250** 112 M 4 | 30 | 23,6 | 22,4 | 18 | 485 | 494 |
| | **1,78** | 19 120 | 0,95 | 788 | **R 4EL 018 A 28 x 250** 112 M 4 | 16 | 11,8 | 11,8 | 9 | 165 | 174 |
| | **1,78** | 19 120 | 1 | 788 | **R 4EL 021 A 28 x 250** 112 M 4 | 16 | 11,8 | 11,8 | 9 | 168 | 177 |
| | **1,67** | 20 310 | 1,5 | 836 | **R 4EL 030 A 28 x 250** 112 M 4 | 17 | 14 | 13,2 | 10,6 | 206 | 215 |
| | **1,88** | 18 080 | 1,7 | 479 | **R 4EL 030 A 38 x 300** 132 M 6 | 21,2 | 17 | 16 | 13,2 | 242 | 254 |
| | **1,69** | 20 110 | 2,24 | 828 | **R 4EL 042 A 28 x 250** 112 M 4 | 21,2 | 17 | 16 | 13,2 | 264 | 273 |
| | **1,67** | 20 310 | 2,65 | 836 | **R 4EL 060 A 28 x 250** 112 M 4 | 23,6 | 18 | 18 | 14 | 339 | 348 |
| | **1,65** | 20 550 | 4 | 846 | **R 4EL 085 A 28 x 250** 112 M 4 | 30 | 23,6 | 22,4 | 18 | 485 | 494 |
| | **1,94** | 17 490 | 0,9 | 720 | **R 4EL 018 A 28 x 250** 112 M 4 | 16 | 11,8 | 11,8 | 9 | 165 | 174 |
| | **2,01** | 16 920 | 1,06 | 448 | **R 4EL 018 A 38 x 300** 132 M 6 | 18 | 16 | 14 | 11,8 | 201 | 213 |
| | **1,94** | 17 490 | 1,12 | 720 | **R 4EL 021 A 28 x 250** 112 M 4 | 16 | 11,8 | 11,8 | 9 | 168 | 177 |
| | **1,96** | 17 300 | 1,7 | 713 | **R 4EL 030 A 28 x 250** 112 M 4 | 17 | 14 | 13,2 | 10,6 | 206 | 215 |
| | **1,98** | 17 140 | 2,65 | 706 | **R 4EL 042 A 28 x 250** 112 M 4 | 21,2 | 17 | 16 | 13,2 | 264 | 273 |
| | **1,96** | 17 300 | 3,15 | 713 | **R 4EL 060 A 28 x 250** 112 M 4 | 23,6 | 18 | 18 | 14 | 339 | 348 |
| | **2,13** | 15 960 | 0,9 | 657 | **R 4EL 015 A 28 x 250** 112 M 4 | 11,8 | 10 | 9 | 7,5 | 128 | 137 |
| | **2,13** | 15 960 | 1,12 | 657 | **R 4EL 018 A 28 x 250** 112 M 4 | 16 | 11,8 | 11,8 | 9 | 165 | 174 |
| | **2,13** | 15 960 | 1,32 | 657 | **R 4EL 021 A 28 x 250** 112 M 4 | 16 | 11,8 | 11,8 | 9 | 168 | 177 |
| | **2,12** | 16 010 | 1,9 | 659 | **R 4EL 030 A 28 x 250** 112 M 4 | 17 | 14 | 13,2 | 10,6 | 206 | 215 |
| | **2,35** | 14 440 | 3,15 | 595 | **R 4EL 042 A 28 x 250** 112 M 4 | 21,2 | 17 | 16 | 13,2 | 264 | 273 |
| | **2,46** | 13 790 | 1 | 568 | **R 4EL 015 A 28 x 250** 112 M 4 | 11,8 | 10 | 9 | 7,5 | 128 | 137 |
| | **2,46** | 13 790 | 1,32 | 568 | **R 4EL 018 A 28 x 250** 112 M 4 | 16 | 11,8 | 11,8 | 9 | 165 | 174 |
| | **2,46** | 13 790 | 1,5 | 568 | **R 4EL 021 A 28 x 250** 112 M 4 | 16 | 11,8 | 11,8 | 9 | 168 | 177 |
| | **2,49** | 13 640 | 2,12 | 562 | **R 4EL 030 A 28 x 250** 112 M 4 | 17 | 14 | 13,2 | 10,6 | 206 | 215 |
| | **2,52** | 13 510 | 3,35 | 556 | **R 4EL 042 A 28 x 250** 112 M 4 | 21,2 | 17 | 16 | 13,2 | 264 | 273 |
| | **2,70** | 12 580 | 0,9 | 518 | **R 4EL 012 A 28 x 250** 112 M 4 | 11,8 | 10 | 9 | 7,5 | 124 | 133 |
| | **2,70** | 12 580 | 1,12 | 518 | **R 4EL 015 A 28 x 250** 112 M 4 | 11,8 | 10 | 9 | 7,5 | 128 | 137 |
| | **2,70** | 12 580 | 1,4 | 518 | **R 4EL 018 A 28 x 250** 112 M 4 | 16 | 11,8 | 11,8 | 9 | 165 | 174 |
| | **2,70** | 12 580 | 1,6 | 518 | **R 4EL 021 A 28 x 250** 112 M 4 | 16 | 11,8 | 11,8 | 9 | 168 | 177 |
| | **2,93** | 11 620 | 2,5 | 479 | **R 4EL 030 A 28 x 250** 112 M 4 | 17 | 14 | 13,2 | 10,6 | 206 | 215 |
| | **2,86** | 11 880 | 3,75 | 489 | **R 4EL 042 A 28 x 250** 112 M 4 | 21,2 | 17 | 16 | 13,2 | 264 | 273 |
| | **3,13** | 10 870 | 1 | 448 | **R 4EL 012 A 28 x 250** 112 M 4 | 11,8 | 10 | 9 | 7,5 | 124 | 133 |
| | **3,13** | 10 870 | 1,25 | 448 | **R 4EL 015 A 28 x 250** 112 M 4 | 11,8 | 10 | 9 | 7,5 | 128 | 137 |
| | **3,13** | 10 870 | 1,6 | 448 | **R 4EL 018 A 28 x 250** 112 M 4 | 16 | 11,8 | 11,8 | 9 | 165 | 174 |
| | **3,13** | 10 870 | 1,9 | 448 | **R 4EL 021 A 28 x 250** 112 M 4 | 16 | 11,8 | 11,8 | 9 | 168 | 177 |
| | **3,16** | 10 760 | 2,65 | 443 | **R 4EL 030 A 28 x 250** 112 M 4 | 17 | 14 | 13,2 | 10,6 | 206 | 215 |
| | **3,09** | 10 990 | 4 | 453 | **R 4EL 042 A 28 x 250** 112 M 4 | 21,2 | 17 | 16 | 13,2 | 264 | 273 |
| | **3,47** | 9 801 | 1,12 | 404 | **R 4EL 012 A 28 x 250** 112 M 4 | 11,8 | 10 | 9 | 7,5 | 124 | 133 |
| | **3,47** | 9 801 | 1,32 | 404 | **R 4EL 015 A 28 x 250** 112 M 4 | 11,8 | 10 | 9 | 7,5 | 128 | 137 |
| | **3,47** | 9 801 | 1,5 | 404 | **R 4EL 018 A 28 x 250** 112 M 4 | 16 | 11,8 | 11,8 | 9 | 165 | 174 |
| | **3,53** | 9 632 | 1,7 | 255 | **R 4EL 018 A 38 x 300** 132 M 6 | 18 | 16 | 14 | 11,8 | 201 | 213 |
| | **3,47** | 9 801 | 1,9 | 404 | **R 4EL 021 A 28 x 250** 112 M 4 | 16 | 11,8 | 11,8 | 9 | 168 | 177 |
| | **3,71** | 9 163 | 3 | 377 | **R 4EL 030 A 28 x 250** 112 M 4 | 17 | 14 | 13,2 | 10,6 | 206 | 215 |
| | **3,91** | 8 688 | 0,9 | 358 | **R 4EL 009 A 28 x 250** 112 M 4 | 11,8 | 9,5 | 9 | 7,1 | 113 | 122 |
| | **3,91** | 8 688 | 1,25 | 358 | **R 4EL 012 A 28 x 250** 112 M 4 | 11,8 | 10 | 9 | 7,5 | 124 | 133 |
| | **4,21** | 8 267 | 1 | 214 | **R 3EL 012 A 38 x 300** 132 M 6 | 17 | 14 | 13,2 | 10,6 | 156 | 168 |
| | **3,91** | 8 688 | 1,5 | 358 | **R 4EL 015 A 28 x 250** 112 M 4 | 11,8 | 10 | 9 | 7,5 | 128 | 137 |
| | **4,21** | 8 267 | 1,18 | 214 | **R 3EL 015 A 38 x 300** 132 M 6 | 17 | 14 | 13,2 | 10,6 | 160 | 172 |
| | **3,91** | 8 688 | 1,9 | 358 | **R 4EL 018 A 28 x 250** 112 M 4 | 16 | 11,8 | 11,8 | 9 | 165 | 174 |
| | **4,21** | 8 267 | 1,4 | 214 | **R 3EL 018 A 38 x 300** 132 M 6 | 21,2 | 17 | 16 | 13,2 | 197 | 209 |
| | **3,91** | 8 688 | 2,24 | 358 | **R 4EL 021 A 28 x 250** 112 M 4 | 16 | 11,8 | 11,8 | 9 | 168 | 177 |
| | **4,21** | 8 267 | 1,7 | 214 | **R 3EL 021 A 38 x 300** 132 M 6 | 21,2 | 17 | 16 | 13,2 | 200 | 212 |
| | **4,07** | 8 350 | 2,65 | 344 | **R 4EL 030 A 28 x 250** 112 M 4 | 17 | 14 | 13,2 | 10,6 | 206 | 215 |
| | **4,24** | 8 198 | 2,65 | 212 | **R 3EL 030 A 38 x 300** 132 M 6 | 26,5 | 21,2 | 20 | 16 | 237 | 249 |
| | **4,33** | 7 854 | 1 | 323 | **R 4EL 009 A 28 x 250** 112 M 4 | 11,8 | 9,5 | 9 | 7,1 | 113 | 122 |
| | **4,33** | 7 854 | 1,32 | 323 | **R 4EL 012 A 28 x 250** 112 M 4 | 11,8 | 10 | 9 | 7,5 | 124 | 133 |
| | **4,54** | 7 650 | 1,12 | 198 | **R 3EL 012 A 38 x 300** 132 M 6 | 17 | 14 | 13,2 | 10,6 | 156 | 168 |
| | **4,33** | 7 854 | 1,6 | 323 | **R 4EL 015 A 28 x 250** 112 M 4 | 11,8 | 10 | 9 | 7,5 | 128 | 137 |
| | **4,54** | 7 650 | 1,6 | 198 | **R 3EL 015 A 38 x 300** 132 M 6 | 17 | 14 | 13,2 | 10,6 | 160 | 172 |
| | **4,33** | 7 854 | 2,12 | 323 | **R 4EL 018 A 28 x 250** 112 M 4 | 16 | 11,8 | 11,8 | 9 | 165 | 174 |
| | **4,54** | 7 650 | 1,6 | 198 | **R 3EL 018 A 38 x 300** 132 M 6 | 21,2 | 17 | 16 | 13,2 | 197 | 209 |
| | **4,40** | 7 727 | 2,5 | 318 | **R 4EL 021 A 28 x 250** 112 M 4 | 16 | 11,8 | 11,8 | 9 | 168 | 177 |
| | **4,40** | 7 897 | 1,8 | 204 | **R 3EL 021 A 38 x 300** 132 M 6 | 21,2 | 17 | 16 | 13,2 | 200 | 212 |
| | **4,40** | 7 721 | 3,55 | 318 | **R 4EL 030 A 28 x 250** 112 M 4 | 17 | 14 | 13,2 | 10,6 | 206 | 215 |
| | **4,31** | 7 893 | 5,3 | 325 | **R 4EL 042 A 28 x 250** 112 M 4 | 21,2 | 17 | 16 | 13,2 | 264 | 273 |
| | **4,64** | 7 321 | 1,06 | 301 | **R 4EL 009 A 28 x 250** 112 M 4 | 11,8 | 9,5 | 9 | 7,1 | 113 | 122 |
| | **4,64** | 7 321 | 1,4 | 301 | **R 4EL 012 A 28 x 250** 112 M 4 | 11,8 | 10 | 9 | 7,5 | 124 | 133 |
| | **5,17** | 6 727 | 1,18 | 174 | **R 3EL 012 A 38 x 300** 132 M 6 | 17 | 14 | 13,2 | 10,6 | 156 | 168 |
| | **4,64** | 7 321 | 1,7 | 301 | **R 4EL 015 A 28 x 250** 112 M 4 | 11,8 | 10 | 9 | 7,5 | 128 | 137 |
| | **5,17** | 6 727 | 1,4 | 174 | **R 3EL 015 A 38 x 300** 132 M 6 | 17 | 14 | 13,2 | 10,6 | 160 | 172 |
| | **4,64** | 7 321 | 2,24 | 301 | **R 4EL 018 A 28 x 250** 112 M 4 | 16 | 11,8 | 11,8 | 9 | 165 | 174 |
| | **5,17** | 6 727 | 1,7 | 174 | **R 3EL 018 A 38 x 300** 132 M 6 | 21,2 | 17 | 16 | 13,2 | 197 | 209 |
| | **4,63** | 7 348 | 2,65 | 303 | **R 4EL 021 A 28 x 250** 112 M 4 | 16 | 11,8 | 11,8 | 9 | 168 | 177 |
| | **5,17** | 6 727 | 2,12 | 174 | **R 3EL 021 A 38 x 300** 132 M 6 | 21,2 | 17 | 16 | 13,2 | 200 | 212 |
| | **4,71** | 7 224 | 3,75 | 297 | **R 4EL 030 A 28 x 250** 112 M 4 | 17 | 14 | 13,2 | 10,6 | 206 | 215 |
| | **5,49** | 6 192 | 1,18 | 255 | **R 4EL 009 A 28 x 250** 112 M 4 | 11,8 | 9,5 | 9 | 7,1 | 113 | 122 |
| | **5,33** | 6 518 | 1,12 | 169 | **R 3EL 009 A 38 x 300** 132 M 6 | 17 | 14 | 13,2 | 10,6 | 145 | 157 |
| | **5,49** | 6 192 | 1,7 | 255 | **R 4EL 012 A 28 x 250** 112 M 4 | 11,8 | 10 | 9 | 7,5 | 124 | 133 |
| | **5,33** | 6 518 | 1,6 | 169 | **R 3EL 012 A 38 x 300** 132 M 6 | 17 | 14 | 13,2 | 10,6 | 156 | 168 |
| | **5,49** | 6 192 | 2 | 255 | **R 4EL 015 A 28 x 250** 112 M 4 | 11,8 | 10 | 9 | 7,5 | 128 | 137 |
| | **5,33** | 6 518 | 1,9 | 169 | **R 3EL 015 A 38 x 300** 132 M 6 | 17 | 14 | 13,2 | 10,6 | 160 | 172 |
| | **5,49** | 6 192 | 2,5 | 255 | **R 4EL 018 A 28 x 250** 112 M 4 | 16 | 11,8 | 11,8 | 9 | 165 | 174 |
| | **5,49** | 6 192 | 3 | 255 | **R 4EL 021 A 28 x 250** 112 M 4 | 16 | 11,8 | 11,8 | 9 | 168 | 177 |

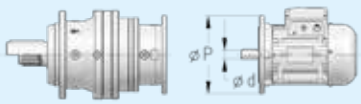


| $P_1$ | $n_2$ | $M_2$ | fs | $i$ | Ød x ØP | | | | | $Pt_N$ [kW] $t_{amb}$ = 20°C | | $t_{amb}$ = 40°C | | kg | |
|---|---|---|---|---|---|---|---|---|---|---|---|---|---|---|---|
| kW | min$^{-1}$ | N m | | | | | | | | | | | | HB | HBZ |
| **4** | **6,61** | 5 256 | 0,95 | 136 | **R** | **3EL** | **006 A** | **38 x 300** | 132 M 6 | 11,8 | 9,5 | 9 | 7,1 | 116 | 128 |
| | **6,54** | 5 314 | 1 | 214 | **R** | **3EL** | **009 A** | **28 x 250** | 112 M 4 | 14 | 10,6 | 10,6 | 8 | 109 | 118 |
| | **6,55** | 5 304 | 1,32 | 137 | **R** | **3EL** | **009 A** | **38 x 300** | 132 M 6 | 17 | 14 | 13,2 | 10,6 | 145 | 157 |
| | **6,62** | 5 134 | 1,4 | 211 | **R** | **4EL** | **009 A** | **28 x 250** | 112 M 4 | 11,8 | 9,5 | 9 | 7,1 | 113 | 122 |
| | **6,54** | 5 314 | 1,4 | 214 | **R** | **3EL** | **012 A** | **28 x 250** | 112 M 4 | 14 | 11,2 | 10,6 | 8,5 | 120 | 129 |
| | **6,62** | 5 134 | 1,9 | 211 | **R** | **4EL** | **012 A** | **28 x 250** | 112 M 4 | 11,8 | 10 | 9 | 7,5 | 124 | 133 |
| | **6,55** | 5 304 | 1,9 | 137 | **R** | **3EL** | **012 A** | **38 x 300** | 132 M 6 | 17 | 14 | 13,2 | 10,6 | 156 | 168 |
| | **6,54** | 5 314 | 1,8 | 214 | **R** | **3EL** | **015 A** | **28 x 250** | 112 M 4 | 14 | 11,2 | 10,6 | 8,5 | 124 | 133 |
| | **6,62** | 5 134 | 2,36 | 211 | **R** | **4EL** | **015 A** | **28 x 250** | 112 M 4 | 11,8 | 10 | 9 | 7,5 | 128 | 137 |
| | **6,54** | 5 314 | 2,12 | 214 | **R** | **3EL** | **018 A** | **28 x 250** | 112 M 4 | 17 | 14 | 13,2 | 10,6 | 161 | 170 |
| | **6,62** | 5 134 | 3 | 211 | **R** | **4EL** | **018 A** | **28 x 250** | 112 M 4 | 16 | 11,8 | 11,8 | 9 | 165 | 174 |
| | **6,54** | 5 314 | 2,65 | 214 | **R** | **3EL** | **021 A** | **28 x 250** | 112 M 4 | 17 | 14 | 13,2 | 10,6 | 164 | 173 |
| | **6,60** | 5 270 | 4 | 212 | **R** | **3EL** | **030 A** | **28 x 250** | 112 M 4 | 21,2 | 17 | 16 | 13,2 | 202 | 211 |
| | **7,42** | 4 685 | 1 | 189 | **R** | **3EL** | **006 A** | **28 x 250** | 112 M 4 | 9,5 | 7,5 | 7,1 | 5,6 | 80 | 89 |
| | **6,75** | 5 036 | 1 | 207 | **R** | **4EL** | **006 A** | **28 x 250** | 112 M 4 | 8 | 6,3 | 6 | 4,75 | 83 | 92 |
| | **7,07** | 4 918 | 1,18 | 198 | **R** | **3EL** | **009 A** | **28 x 250** | 112 M 4 | 14 | 10,6 | 10,6 | 8 | 109 | 118 |
| | **7,69** | 4 518 | 1,6 | 117 | **R** | **3EL** | **009 A** | **38 x 300** | 132 M 6 | 17 | 14 | 13,2 | 10,6 | 145 | 157 |
| | **7,07** | 4 918 | 1,7 | 198 | **R** | **3EL** | **012 A** | **28 x 250** | 112 M 4 | 14 | 11,2 | 10,6 | 8,5 | 120 | 129 |
| | **7,69** | 4 518 | 2,12 | 117 | **R** | **3EL** | **012 A** | **38 x 300** | 132 M 6 | 17 | 14 | 13,2 | 10,6 | 156 | 168 |
| | **7,07** | 4 918 | 2,36 | 198 | **R** | **3EL** | **015 A** | **28 x 250** | 112 M 4 | 14 | 11,2 | 10,6 | 8,5 | 124 | 133 |
| | **7,07** | 4 918 | 2,36 | 198 | **R** | **3EL** | **018 A** | **28 x 250** | 112 M 4 | 17 | 14 | 13,2 | 10,6 | 161 | 170 |
| | **6,85** | 5 076 | 2,65 | 204 | **R** | **3EL** | **021 A** | **28 x 250** | 112 M 4 | 17 | 14 | 13,2 | 10,6 | 164 | 173 |
| | **6,91** | 5 034 | 4,25 | 203 | **R** | **3EL** | **030 A** | **28 x 250** | 112 M 4 | 21,2 | 17 | 16 | 13,2 | 202 | 211 |
| | **8,01** | 4 243 | 1,12 | 175 | **R** | **4EL** | **006 A** | **28 x 250** | 112 M 4 | 8 | 6,3 | 6 | 4,75 | 83 | 92 |
| | **8,28** | 4 199 | 1,12 | 109 | **R** | **3EL** | **006 A** | **38 x 300** | 132 M 6 | 11,8 | 9,5 | 9 | 7,1 | 116 | 128 |
| | **8,04** | 4 325 | 1,25 | 174 | **R** | **3EL** | **009 A** | **28 x 250** | 112 M 4 | 14 | 10,6 | 10,6 | 8 | 109 | 118 |
| | **7,86** | 4 326 | 1,6 | 178 | **R** | **4EL** | **009 A** | **28 x 250** | 112 M 4 | 11,8 | 9,5 | 9 | 7,1 | 113 | 122 |
| | **8,31** | 4 182 | 1,7 | 108 | **R** | **3EL** | **009 A** | **38 x 300** | 132 M 6 | 17 | 14 | 13,2 | 10,6 | 145 | 157 |
| | **8,04** | 4 325 | 1,8 | 174 | **R** | **3EL** | **012 A** | **28 x 250** | 112 M 4 | 14 | 11,2 | 10,6 | 8,5 | 120 | 129 |
| | **7,86** | 4 326 | 2,24 | 178 | **R** | **4EL** | **012 A** | **28 x 250** | 112 M 4 | 11,8 | 10 | 9 | 7,5 | 124 | 133 |
| | **8,31** | 4 182 | 2,24 | 108 | **R** | **3EL** | **012 A** | **38 x 300** | 132 M 6 | 17 | 14 | 13,2 | 10,6 | 156 | 168 |
| | **8,04** | 4 325 | 2,12 | 174 | **R** | **3EL** | **015 A** | **28 x 250** | 112 M 4 | 14 | 11,2 | 10,6 | 8,5 | 124 | 133 |
| | **7,86** | 4 326 | 2,8 | 178 | **R** | **4EL** | **015 A** | **28 x 250** | 112 M 4 | 11,8 | 10 | 9 | 7,5 | 128 | 137 |
| | **8,04** | 4 325 | 2,5 | 174 | **R** | **3EL** | **018 A** | **28 x 250** | 112 M 4 | 17 | 14 | 13,2 | 10,6 | 161 | 170 |
| | **8,04** | 4 325 | 3,15 | 174 | **R** | **3EL** | **021 A** | **28 x 250** | 112 M 4 | 17 | 14 | 13,2 | 10,6 | 164 | 173 |
| | **8,89** | 3 909 | 0,9 | 157 | **R** | **3EL** | **004 A** | **28 x 250** | 112 M 4 | 9 | 7,1 | 6,7 | 5,3 | 72 | 81 |
| | **8,89** | 3 909 | 1,18 | 157 | **R** | **3EL** | **006 A** | **28 x 250** | 112 M 4 | 9,5 | 7,5 | 7,1 | 5,6 | 80 | 89 |
| | **8,30** | 4 190 | 1,7 | 169 | **R** | **3EL** | **009 A** | **28 x 250** | 112 M 4 | 14 | 10,6 | 10,6 | 8 | 109 | 118 |
| | **8,30** | 4 190 | 2,24 | 169 | **R** | **3EL** | **012 A** | **28 x 250** | 112 M 4 | 14 | 11,2 | 10,6 | 8,5 | 120 | 129 |
| | **8,30** | 4 190 | 2,8 | 169 | **R** | **3EL** | **015 A** | **28 x 250** | 112 M 4 | 14 | 11,2 | 10,6 | 8,5 | 124 | 133 |
| | **10,3** | 3 379 | 1 | 136 | **R** | **3EL** | **004 A** | **28 x 250** | 112 M 4 | 9 | 7,1 | 6,7 | 5,3 | 72 | 81 |
| | **10,3** | 3 379 | 1,4 | 136 | **R** | **3EL** | **006 A** | **28 x 250** | 112 M 4 | 9,5 | 7,5 | 7,1 | 5,6 | 80 | 89 |
| | **10,2** | 3 410 | 2 | 137 | **R** | **3EL** | **009 A** | **28 x 250** | 112 M 4 | 14 | 10,6 | 10,6 | 8 | 109 | 118 |
| | **10,2** | 3 410 | 2,8 | 137 | **R** | **3EL** | **012 A** | **28 x 250** | 112 M 4 | 14 | 11,2 | 10,6 | 8,5 | 120 | 129 |
| | **11,3** | 3 082 | 1,12 | 124 | **R** | **3EL** | **004 A** | **28 x 250** | 112 M 4 | 9 | 7,1 | 6,7 | 5,3 | 72 | 81 |
| | **11,3** | 3 082 | 1,5 | 124 | **R** | **3EL** | **006 A** | **28 x 250** | 112 M 4 | 9,5 | 7,5 | 7,1 | 5,6 | 80 | 89 |
| | **12,0** | 2 905 | 2,36 | 117 | **R** | **3EL** | **009 A** | **28 x 250** | 112 M 4 | 14 | 10,6 | 10,6 | 8 | 109 | 118 |
| | **12,0** | 2 905 | 3,15 | 117 | **R** | **3EL** | **012 A** | **28 x 250** | 112 M 4 | 14 | 11,2 | 10,6 | 8,5 | 120 | 129 |
| | **12,9** | 2 699 | 1,25 | 109 | **R** | **3EL** | **004 A** | **28 x 250** | 112 M 4 | 9 | 7,1 | 6,7 | 5,3 | 72 | 81 |
| | **12,9** | 2 699 | 1,7 | 109 | **R** | **3EL** | **006 A** | **28 x 250** | 112 M 4 | 9,5 | 7,5 | 7,1 | 5,6 | 80 | 89 |
| | **12,9** | 2 688 | 2,5 | 108 | **R** | **3EL** | **009 A** | **28 x 250** | 112 M 4 | 14 | 10,6 | 10,6 | 8 | 109 | 118 |
| | **12,9** | 2 688 | 3,55 | 108 | **R** | **3EL** | **012 A** | **28 x 250** | 112 M 4 | 14 | 11,2 | 10,6 | 8,5 | 120 | 129 |
| | **13,4** | 2 597 | 0,9 | 105 | **R** | **3EL** | **003 A** | **28 x 250** | 112 M 4 | 8,5 | 6,7 | 6,3 | 5 | 68 | 77 |
| | **13,4** | 2 597 | 1,32 | 105 | **R** | **3EL** | **004 A** | **28 x 250** | 112 M 4 | 9 | 7,1 | 6,7 | 5,3 | 72 | 81 |
| | **13,4** | 2 597 | 1,6 | 105 | **R** | **3EL** | **006 A** | **28 x 250** | 112 M 4 | 9,5 | 7,5 | 7,1 | 5,6 | 80 | 89 |
| | **14,7** | 2 360 | 1,9 | 61,1 | **R** | **3EL** | **006 A** | **38 x 300** | 132 M 6 | 11,8 | 9,5 | 9 | 7,1 | 116 | 128 |
| | **14,2** | 2 448 | 2,12 | 98,6 | **R** | **3EL** | **009 A** | **28 x 250** | 112 M 4 | 14 | 10,6 | 10,6 | 8 | 109 | 118 |
| | **14,2** | 2 448 | 3 | 98,6 | **R** | **3EL** | **012 A** | **28 x 250** | 112 M 4 | 14 | 11,2 | 10,6 | 8,5 | 120 | 129 |
| | **15,2** | 2 283 | 1 | 92,0 | **R** | **3EL** | **003 A** | **28 x 250** | 112 M 4 | 8,5 | 6,7 | 6,3 | 5 | 68 | 77 |
| | **15,2** | 2 283 | 1,5 | 92,0 | **R** | **3EL** | **004 A** | **28 x 250** | 112 M 4 | 9 | 7,1 | 6,7 | 5,3 | 72 | 81 |
| | **15,2** | 2 283 | 2 | 92,0 | **R** | **3EL** | **006 A** | **28 x 250** | 112 M 4 | 9,5 | 7,5 | 7,1 | 5,6 | 80 | 89 |
| | **15,2** | 2 290 | 3 | 92,2 | **R** | **3EL** | **009 A** | **28 x 250** | 112 M 4 | 14 | 10,6 | 10,6 | 8 | 109 | 118 |
| | **18,4** | 1 893 | 1,18 | 76,2 | **R** | **3EL** | **003 A** | **28 x 250** | 112 M 4 | 8,5 | 6,7 | 6,3 | 5 | 68 | 77 |
| | **18,4** | 1 893 | 1,7 | 76,2 | **R** | **3EL** | **004 A** | **28 x 250** | 112 M 4 | 9 | 7,1 | 6,7 | 5,3 | 72 | 81 |
| | **18,4** | 1 893 | 2,36 | 76,2 | **R** | **3EL** | **006 A** | **28 x 250** | 112 M 4 | 9,5 | 7,5 | 7,1 | 5,6 | 80 | 89 |
| | **18,0** | 1 930 | 3,35 | 77,7 | **R** | **3EL** | **009 A** | **28 x 250** | 112 M 4 | 14 | 10,6 | 10,6 | 8 | 109 | 118 |
| | **19,8** | 1 759 | 0,95 | 70,8 | **R** | **3EL** | **002 A** | **28 x 250** | 112 M 4 | 6,3 | 5 | 4,75 | 3,75 | 56 | 65 |
| | **19,3** | 1 800 | 1,25 | 72,5 | **R** | **3EL** | **003 A** | **28 x 250** | 112 M 4 | 8,5 | 6,7 | 6,3 | 5 | 68 | 77 |
| | **19,3** | 1 800 | 1,8 | 72,5 | **R** | **3EL** | **004 A** | **28 x 250** | 112 M 4 | 9 | 7,1 | 6,7 | 5,3 | 72 | 81 |
| | **19,0** | 1 893 | 1,12 | 47,5 | **R** | **2EL** | **004 A** | **38 x 300** | 132 M 6 | 16 | 12,5 | 11,8 | 9,5 | 104 | 116 |
| | **19,3** | 1 800 | 2,5 | 72,5 | **R** | **3EL** | **006 A** | **28 x 250** | 112 M 4 | 9,5 | 7,5 | 7,1 | 5,6 | 80 | 89 |
| | **19,0** | 1 893 | 1,6 | 47,5 | **R** | **2EL** | **006 A** | **38 x 300** | 132 M 6 | 16 | 12,5 | 11,8 | 9,5 | 112 | 124 |
| | **19,3** | 1 806 | 3,55 | 72,7 | **R** | **3EL** | **009 A** | **28 x 250** | 112 M 4 | 14 | 10,6 | 10,6 | 8 | 109 | 118 |
| | **19,0** | 1 893 | 2,24 | 47,5 | **R** | **2EL** | **009 A** | **38 x 300** | 132 M 6 | 23,6 | 18 | 18 | 14 | 143 | 155 |
| | **22,2** | 1 565 | 0,9 | 63,0 | **R** | **3EL** | **002 A** | **28 x 250** | 112 M 4 | 6,3 | 5 | 4,75 | 3,75 | 56 | 65 |
| | **22,9** | 1 517 | 1,5 | 61,1 | **R** | **3EL** | **003 A** | **28 x 250** | 112 M 4 | 8,5 | 6,7 | 6,3 | 5 | 68 | 77 |
| | **22,3** | 1 613 | 1,18 | 40,4 | **R** | **2EL** | **003 A** | **38 x 300** | 132 M 6 | 14 | 11,2 | 10,6 | 8,5 | 100 | 112 |
| | **22,9** | 1 517 | 2,12 | 61,1 | **R** | **3EL** | **004 A** | **28 x 250** | 112 M 4 | 9 | 7,1 | 6,7 | 5,3 | 72 | 81 |
| | **22,3** | 1 613 | 1,6 | 40,4 | **R** | **2EL** | **004 A** | **38 x 300** | 132 M 6 | 16 | 12,5 | 11,8 | 9,5 | 104 | 116 |
| | **22,9** | 1 517 | 3 | 61,1 | **R** | **3EL** | **006 A** | **28 x 250** | 112 M 4 | 9,5 | 7,5 | 7,1 | 5,6 | 80 | 89 |
| | **22,3** | 1 613 | 2,24 | 40,4 | **R** | **2EL** | **006 A** | **38 x 300** | 132 M 6 | 16 | 12,5 | 11,8 | 9,5 | 112 | 124 |
| | **23,9** | 1 505 | 0,9 | 37,7 | **R** | **2EL** | **002 A** | **38 x 300** | 132 M 6 | 10,6 | 8,5 | 8 | 6,3 | 88 | 100 |
| | **23,4** | 1 488 | 1,12 | 59,9 | **R** | **3EL** | **002 A** | **28 x 250** | 112 M 4 | 6,3 | 5 | 4,75 | 3,75 | 56 | 65 |
| | **27,4** | 1 313 | 1,4 | 32,9 | **R** | **2EL** | **003 A** | **38 x 300** | 132 M 6 | 14 | 11,2 | 10,6 | 8,5 | 100 | 112 |
| | **27,4** | 1 313 | 2 | 32,9 | **R** | **2EL** | **004 A** | **38 x 300** | 132 M 6 | 16 | 12,5 | 11,8 | 9,5 | 104 | 116 |
| | **28,2** | 1 234 | 0,95 | 49,7 | **R** | **3EL** | **001 A** | **28 x 250** | 112 M 4 | 6,3 | 5 | 4,75 | 3,75 | 55 | 64 |
| | **28,2** | 1 234 | 1,32 | 49,7 | **R** | **3EL** | **002 A** | **28 x 250** | 112 M 4 | 6,3 | 5 | 4,75 | 3,75 | 56 | 65 |
| | **27,6** | 1 301 | 1,06 | 32,6 | **R** | **2EL** | **002 A** | **38 x 300** | 132 M 6 | 10,6 | 8,5 | 8 | 6,3 | 88 | 100 |
| | **27,6** | 1 258 | 1,8 | 50,6 | **R** | **3EL** | **003 A** | **28 x 250** | 112 M 4 | 8,5 | 6,7 | 6,3 | 5 | 68 | 77 |
| | **28,2** | 1 272 | 1,6 | 31,9 | **R** | **2EL** | **003 A** | **38 x 300** | 132 M 6 | 14 | 11,2 | 10,6 | 8,5 | 100 | 112 |
| | **27,6** | 1 258 | 2,5 | 50,6 | **R** | **3EL** | **004 A** | **28 x 250** | 112 M 4 | 9 | 7,1 | 6,7 | 5,3 | 72 | 81 |
| | **28,2** | 1 272 | 1,6 | 31,9 | **R** | **2EL** | **004 A** | **38 x 300** | 132 M 6 | 16 | 12,5 | 11,8 | 9,5 | 104 | 116 |
| | **27,6** | 1 258 | 3,55 | 50,6 | **R** | **3EL** | **006 A** | **28 x 250** | 112 M 4 | 9,5 | 7,5 | 7,1 | 5,6 | 80 | 89 |
| | **28,2** | 1 272 | 2,24 | 31,9 | **R** | **2EL** | **006 A** | **38 x 300** | 132 M 6 | 16 | 12,5 | 11,8 | 9,5 | 112 | 124 |
| | **30,3** | 1 187 | 1 | 29,7 | **R** | **2EL** | **001 A** | **38 x 300** | 132 M 6 | 10,6 | 8,5 | 8 | 6,3 | 87 | 99 |
| | **31,0** | 1 159 | 1 | 45,2 | **R** | **2EL** | **002 A** | **28 x 250** | 112 M 4 | 8,5 | 6,7 | 6,3 | 5 | 52 | 61 |
| | **29,5** | 1 217 | 1,18 | 47,5 | **R** | **2EL** | **003 A** | **28 x 250** | 112 M 4 | 11,2 | 9,5 | 8,5 | 7,1 | 64 | 73 |
| | **32,1** | 1 118 | 1,7 | 28,0 | **R** | **2EL** | **003 A** | **38 x 300** | 132 M 6 | 14 | 11,2 | 10,6 | 8,5 | 100 | 112 |
| | **29,5** | 1 217 | 1,7 | 47,5 | **R** | **2EL** | **004 A** | **28 x 250** | 112 M 4 | 12,5 | 10 | 9,5 | 7,5 | 68 | 77 |
| | **32,1** | 1 118 | 2,24 | 28,0 | **R** | **2EL** | **004 A** | **38 x 300** | 132 M 6 | 16 | 12,5 | 11,8 | 9,5 | 104 | 116 |
| | **29,5** | 1 217 | 2,36 | 47,5 | **R** | **2EL** | **006 A** | **28 x 250** | 112 M 4 | 12,5 | 10,6 | 9,5 | 8 | 76 | 85 |

| $P_1$ | $n_2$ | $M_2$ | fs | $i$ | ØdxØP | | | | | $Pt_N$ [kW] $t_{amb}$ = 20°C | | $t_{amb}$ = 40°C | | kg | |
|---|---|---|---|---|---|---|---|---|---|---|---|---|---|---|---|
| kW | min$^{-1}$ | N m | | | | | | | | | | | | HB | HBZ |
| **4** | **37,1** | 967 | 1 | 37,7 | **R** | **2EL** | **001 A** | **28 x 250** | 112 M 4 | 8,5 | 6,7 | 6,3 | 5 | 51 | 60 |
| | **35,0** | 1 025 | 1,12 | 25,7 | **R** | **2EL** | **001 A** | **38 x 300** | 132 M 6 | 10,6 | 8,5 | 8 | 6,3 | 87 | 99 |
| | **37,1** | 967 | 1,4 | 37,7 | **R** | **2EL** | **002 A** | **28 x 250** | 112 M 4 | 8,5 | 6,7 | 6,3 | 5 | 52 | 61 |
| | **34,6** | 1 037 | 1,8 | 40,4 | **R** | **2EL** | **003 A** | **28 x 250** | 112 M 4 | 11,2 | 9,5 | 8,5 | 7,1 | 64 | 73 |
| | **34,7** | 1 035 | 2,12 | 25,9 | **R** | **2EL** | **003 A** | **38 x 300** | 132 M 6 | 14 | 11,2 | 10,6 | 8,5 | 100 | 112 |
| | **34,6** | 1 037 | 2,36 | 40,4 | **R** | **2EL** | **004 A** | **28 x 250** | 112 M 4 | 12,5 | 10 | 9,5 | 7,5 | 68 | 77 |
| | **39,3** | 914 | 1 | 35,6 | **R** | **2EL** | **001 A** | **28 x 250** | 112 M 4 | 8,5 | 6,7 | 6,3 | 5 | 51 | 60 |
| | **40,9** | 879 | 1,12 | 22,0 | **R** | **2EL** | **001 A** | **38 x 300** | 132 M 6 | 10,6 | 8,5 | 8 | 6,3 | 87 | 99 |
| | **39,3** | 914 | 1 | 35,6 | **R** | **2EL** | **002 A** | **28 x 250** | 112 M 4 | 8,5 | 6,7 | 6,3 | 5 | 52 | 61 |
| | **40,9** | 879 | 1,5 | 22,0 | **R** | **2EL** | **002 A** | **38 x 300** | 132 M 6 | 10,6 | 8,5 | 8 | 6,3 | 88 | 100 |
| | **42,6** | 844 | 2,12 | 32,9 | **R** | **2EL** | **003 A** | **28 x 250** | 112 M 4 | 11,2 | 9,5 | 8,5 | 7,1 | 64 | 73 |
| | **40,7** | 882 | 2,5 | 22,1 | **R** | **2EL** | **003 A** | **38 x 300** | 132 M 6 | 14 | 11,2 | 10,6 | 8,5 | 100 | 112 |
| | **42,6** | 844 | 3 | 32,9 | **R** | **2EL** | **004 A** | **28 x 250** | 112 M 4 | 12,5 | 10 | 9,5 | 7,5 | 68 | 77 |
| | **42,9** | 836 | 1,18 | 32,6 | **R** | **2EL** | **001 A** | **28 x 250** | 112 M 4 | 8,5 | 6,7 | 6,3 | 5 | 51 | 60 |
| | **43,8** | 819 | 1,4 | 20,5 | **R** | **2EL** | **001 A** | **38 x 300** | 132 M 6 | 10,6 | 8,5 | 8 | 6,3 | 87 | 99 |
| | **42,9** | 836 | 1,6 | 32,6 | **R** | **2EL** | **002 A** | **28 x 250** | 112 M 4 | 8,5 | 6,7 | 6,3 | 5 | 52 | 61 |
| | **43,8** | 819 | 1,9 | 20,5 | **R** | **2EL** | **002 A** | **38 x 300** | 132 M 6 | 10,6 | 8,5 | 8 | 6,3 | 88 | 100 |
| | **43,9** | 818 | 2,36 | 31,9 | **R** | **2EL** | **003 A** | **28 x 250** | 112 M 4 | 11,2 | 9,5 | 8,5 | 7,1 | 64 | 73 |
| | **47,1** | 763 | 1,5 | 29,7 | **R** | **2EL** | **001 A** | **28 x 250** | 112 M 4 | 8,5 | 6,7 | 6,3 | 5 | 51 | 60 |
| | **47,1** | 763 | 1,6 | 29,7 | **R** | **2EL** | **002 A** | **28 x 250** | 112 M 4 | 8,5 | 6,7 | 6,3 | 5 | 52 | 61 |
| | **49,3** | 729 | 1,8 | 18,3 | **R** | **2EL** | **002 A** | **38 x 300** | 132 M 6 | 10,6 | 8,5 | 8 | 6,3 | 88 | 100 |
| | **50,0** | 719 | 2,5 | 28,0 | **R** | **2EL** | **003 A** | **28 x 250** | 112 M 4 | 11,2 | 9,5 | 8,5 | 7,1 | 64 | 73 |
| | **54,5** | 659 | 1,7 | 25,7 | **R** | **2EL** | **001 A** | **28 x 250** | 112 M 4 | 8,5 | 6,7 | 6,3 | 5 | 51 | 60 |
| | **54,5** | 659 | 2,36 | 25,7 | **R** | **2EL** | **002 A** | **28 x 250** | 112 M 4 | 8,5 | 6,7 | 6,3 | 5 | 52 | 61 |
| | **63,5** | 565 | 1,7 | 22,0 | **R** | **2EL** | **001 A** | **28 x 250** | 112 M 4 | 8,5 | 6,7 | 6,3 | 5 | 51 | 60 |
| | **63,5** | 565 | 2,36 | 22,0 | **R** | **2EL** | **002 A** | **28 x 250** | 112 M 4 | 8,5 | 6,7 | 6,3 | 5 | 52 | 61 |
| | **68,2** | 527 | 2 | 20,5 | **R** | **2EL** | **001 A** | **28 x 250** | 112 M 4 | 8,5 | 6,7 | 6,3 | 5 | 51 | 60 |
| | **68,2** | 527 | 2,8 | 20,5 | **R** | **2EL** | **002 A** | **28 x 250** | 112 M 4 | 8,5 | 6,7 | 6,3 | 5 | 52 | 61 |
| | **76,7** | 468 | 2 | 18,3 | **R** | **2EL** | **001 A** | **28 x 250** | 112 M 4 | 8,5 | 6,7 | 6,3 | 5 | 51 | 60 |
| | **76,7** | 468 | 2,8 | 18,3 | **R** | **2EL** | **002 A** | **28 x 250** | 112 M 4 | 8,5 | 6,7 | 6,3 | 5 | 52 | 61 |
| | **80,6** | 445 | 2,24 | 17,4 | **R** | **2EL** | **001 A** | **28 x 250** | 112 M 4 | 8,5 | 6,7 | 6,3 | 5 | 51 | 60 |
| | **80,6** | 445 | 3,15 | 17,4 | **R** | **2EL** | **002 A** | **28 x 250** | 112 M 4 | 8,5 | 6,7 | 6,3 | 5 | 52 | 61 |
| | **97,2** | 369 | 2,65 | 14,4 | **R** | **2EL** | **001 A** | **28 x 250** | 112 M 4 | 8,5 | 6,7 | 6,3 | 5 | 51 | 60 |
| | **115** | 311 | 3 | 12,1 | **R** | **2EL** | **001 A** | **28 x 250** | 112 M 4 | 8,5 | 6,7 | 6,3 | 5 | 51 | 60 |
| **5,5** | **0,486** | 96 210 | 1,18 | 1 852 | **R** | **4EL** | **125 A** | **38 x 300** | 132 MB 6 | 45 | 35,5 | 33,5 | 26,5 | 699 | 711 |
| | **0,555** | 84 190 | 0,95 | 1 621 | **R** | **4EL** | **085 A** | **38 x 300** | 132 MB 6 | 37,5 | 30 | 28 | 22,4 | 524 | 536 |
| | **0,597** | 78 300 | 1,4 | 1 507 | **R** | **4EL** | **125 A** | **38 x 300** | 132 MB 6 | 45 | 35,5 | 33,5 | 26,5 | 699 | 711 |
| | **0,539** | 86 730 | 1,8 | 1 670 | **R** | **4EL** | **180 A** | **38 x 300** | 132 MB 6 | 53 | 42,5 | 40 | 31,5 | 949 | 961 |
| | **0,612** | 76 430 | 1,06 | 1 471 | **R** | **4EL** | **085 A** | **38 x 300** | 132 MB 6 | 37,5 | 30 | 28 | 22,4 | 524 | 536 |
| | **0,632** | 73 920 | 1,5 | 1 423 | **R** | **4EL** | **125 A** | **38 x 300** | 132 MB 6 | 45 | 35,5 | 33,5 | 26,5 | 699 | 711 |
| | **0,704** | 66 370 | 1,32 | 1 278 | **R** | **4EL** | **085 A** | **38 x 300** | 132 MB 6 | 37,5 | 30 | 28 | 22,4 | 524 | 536 |
| | **0,701** | 66 700 | 1,7 | 1 284 | **R** | **4EL** | **125 A** | **38 x 300** | 132 MB 6 | 45 | 35,5 | 33,5 | 26,5 | 699 | 711 |
| | **0,702** | 66 630 | 2,36 | 1 283 | **R** | **4EL** | **180 A** | **38 x 300** | 132 MB 6 | 53 | 42,5 | 40 | 31,5 | 949 | 961 |
| | **0,779** | 59 970 | 0,9 | 1 796 | **R** | **4EL** | **060 A** | **28 x 250** | 112 MC 4 | 23,6 | 18 | 18 | 14 | 344 | 353 |
| | **0,779** | 59 970 | 0,9 | 1 796 | **R** | **4EL** | **060 A** | **38 x 300** | 132 S 4 | 23,6 | 18 | 18 | 14 | 367 | 375 |
| | **0,774** | 60 380 | 1,32 | 1 808 | **R** | **4EL** | **085 A** | **28 x 250** | 112 MC 4 | 30 | 23,6 | 22,4 | 18 | 490 | 499 |
| | **0,774** | 60 380 | 1,32 | 1 808 | **R** | **4EL** | **085 A** | **38 x 300** | 132 S 4 | 30 | 23,6 | 22,4 | 18 | 512 | 520 |
| | **0,756** | 61 850 | 1,8 | 1 852 | **R** | **4EL** | **125 A** | **28 x 250** | 112 MC 4 | 35,5 | 28 | 26,5 | 21,2 | 665 | 674 |
| | **0,756** | 61 850 | 1,8 | 1 852 | **R** | **4EL** | **125 A** | **38 x 300** | 132 S 4 | 35,5 | 28 | 26,5 | 21,2 | 687 | 695 |
| | **0,864** | 54 120 | 1 | 1 621 | **R** | **4EL** | **060 A** | **28 x 250** | 112 MC 4 | 23,6 | 18 | 18 | 14 | 344 | 353 |
| | **0,864** | 54 120 | 1 | 1 621 | **R** | **4EL** | **060 A** | **38 x 300** | 132 S 4 | 23,6 | 18 | 18 | 14 | 367 | 375 |
| | **0,876** | 53 380 | 1,12 | 1 028 | **R** | **4EL** | **060 A** | **38 x 300** | 132 MB 6 | 30 | 23,6 | 22,4 | 18 | 379 | 391 |
| | **0,864** | 54 120 | 1,5 | 1 621 | **R** | **4EL** | **085 A** | **28 x 250** | 112 MC 4 | 30 | 23,6 | 22,4 | 18 | 490 | 499 |
| | **0,864** | 54 120 | 1,5 | 1 621 | **R** | **4EL** | **085 A** | **38 x 300** | 132 S 4 | 30 | 23,6 | 22,4 | 18 | 512 | 520 |
| | **0,865** | 54 010 | 1,7 | 1 040 | **R** | **4EL** | **085 A** | **38 x 300** | 132 MB 6 | 37,5 | 30 | 28 | 22,4 | 524 | 536 |
| | **0,929** | 50 330 | 2,24 | 1 507 | **R** | **4EL** | **125 A** | **38 x 300** | 132 S 4 | 35,5 | 28 | 26,5 | 21,2 | 687 | 695 |
| | **0,838** | 55 760 | 2,8 | 1 670 | **R** | **4EL** | **180 A** | **38 x 300** | 132 S 4 | 42,5 | 33,5 | 31,5 | 25 | 937 | 945 |
| | **0,958** | 48 800 | 1,06 | 1 462 | **R** | **4EL** | **060 A** | **28 x 250** | 112 MC 4 | 23,6 | 18 | 18 | 14 | 344 | 353 |
| | **0,958** | 48 800 | 1,06 | 1 462 | **R** | **4EL** | **060 A** | **38 x 300** | 132 S 4 | 23,6 | 18 | 18 | 14 | 367 | 375 |
| | **1,03** | 45 480 | 1,25 | 876 | **R** | **4EL** | **060 A** | **38 x 300** | 132 MB 6 | 30 | 23,6 | 22,4 | 18 | 379 | 391 |
| | **0,951** | 49 130 | 1,6 | 1 471 | **R** | **4EL** | **085 A** | **28 x 250** | 112 MC 4 | 30 | 23,6 | 22,4 | 18 | 490 | 499 |
| | **0,951** | 49 130 | 1,6 | 1 471 | **R** | **4EL** | **085 A** | **38 x 300** | 132 S 4 | 30 | 23,6 | 22,4 | 18 | 512 | 520 |
| | **1,02** | 46 010 | 1,9 | 886 | **R** | **4EL** | **085 A** | **38 x 300** | 132 MB 6 | 37,5 | 30 | 28 | 22,4 | 524 | 536 |
| | **0,984** | 47 520 | 2,36 | 1 423 | **R** | **4EL** | **125 A** | **38 x 300** | 132 S 4 | 35,5 | 28 | 26,5 | 21,2 | 687 | 695 |
| | **1,08** | 43 110 | 0,9 | 1 291 | **R** | **4EL** | **042 A** | **28 x 250** | 112 MC 4 | 21,2 | 17 | 16 | 13,2 | 269 | 278 |
| | **1,08** | 43 110 | 0,9 | 1 291 | **R** | **4EL** | **042 A** | **38 x 300** | 132 S 4 | 21,2 | 17 | 16 | 13,2 | 292 | 300 |
| | **1,09** | 43 020 | 1,06 | 828 | **R** | **4EL** | **042 A** | **38 x 300** | 132 MB 6 | 26,5 | 21,2 | 20 | 16 | 304 | 316 |
| | **1,12** | 41 580 | 1,25 | 1 245 | **R** | **4EL** | **060 A** | **28 x 250** | 112 MC 4 | 23,6 | 18 | 18 | 14 | 344 | 353 |
| | **1,12** | 41 580 | 1,25 | 1 245 | **R** | **4EL** | **060 A** | **38 x 300** | 132 S 4 | 23,6 | 18 | 18 | 14 | 367 | 375 |
| | **1,10** | 42 670 | 2 | 1 278 | **R** | **4EL** | **085 A** | **38 x 300** | 132 S 4 | 30 | 23,6 | 22,4 | 18 | 512 | 520 |
| | **1,09** | 42 880 | 2,5 | 1 284 | **R** | **4EL** | **125 A** | **38 x 300** | 132 S 4 | 35,5 | 28 | 26,5 | 21,2 | 687 | 695 |
| | **1,09** | 42 840 | 3,75 | 1 283 | **R** | **4EL** | **180 A** | **38 x 300** | 132 S 4 | 42,5 | 33,5 | 31,5 | 25 | 937 | 945 |
| | **1,21** | 38 720 | 1 | 1 160 | **R** | **4EL** | **042 A** | **28 x 250** | 112 MC 4 | 21,2 | 17 | 16 | 13,2 | 269 | 278 |
| | **1,21** | 38 720 | 1 | 1 160 | **R** | **4EL** | **042 A** | **38 x 300** | 132 S 4 | 21,2 | 17 | 16 | 13,2 | 292 | 300 |
| | **1,28** | 36 650 | 1,25 | 706 | **R** | **4EL** | **042 A** | **38 x 300** | 132 MB 6 | 26,5 | 21,2 | 20 | 16 | 304 | 316 |
| | **1,25** | 37 520 | 1,32 | 1 124 | **R** | **4EL** | **060 A** | **28 x 250** | 112 MC 4 | 23,6 | 18 | 18 | 14 | 344 | 353 |
| | **1,25** | 37 520 | 1,32 | 1 124 | **R** | **4EL** | **060 A** | **38 x 300** | 132 S 4 | 23,6 | 18 | 18 | 14 | 367 | 375 |
| | **1,26** | 37 010 | 1,5 | 713 | **R** | **4EL** | **060 A** | **38 x 300** | 132 MB 6 | 30 | 23,6 | 22,4 | 18 | 379 | 391 |
| | **1,25** | 37 520 | 2,12 | 1 124 | **R** | **4EL** | **085 A** | **38 x 300** | 132 S 4 | 30 | 23,6 | 22,4 | 18 | 512 | 520 |
| | **1,21** | 38 720 | 2,8 | 1 160 | **R** | **4EL** | **125 A** | **38 x 300** | 132 S 4 | 35,5 | 28 | 26,5 | 21,2 | 687 | 695 |
| | **1,36** | 34 320 | 0,9 | 1 028 | **R** | **4EL** | **030 A** | **28 x 250** | 112 MC 4 | 17 | 14 | 13,2 | 10,6 | 211 | 220 |
| | **1,36** | 34 320 | 0,9 | 1 028 | **R** | **4EL** | **030 A** | **38 x 300** | 132 S 4 | 17 | 14 | 13,2 | 10,6 | 234 | 242 |
| | **1,33** | 35 080 | 1,12 | 1 051 | **R** | **4EL** | **042 A** | **28 x 250** | 112 MC 4 | 21,2 | 17 | 16 | 13,2 | 269 | 278 |
| | **1,33** | 35 080 | 1,12 | 1 051 | **R** | **4EL** | **042 A** | **38 x 300** | 132 S 4 | 21,2 | 17 | 16 | 13,2 | 292 | 300 |
| | **1,51** | 30 890 | 1,5 | 595 | **R** | **4EL** | **042 A** | **38 x 300** | 132 MB 6 | 26,5 | 21,2 | 20 | 16 | 304 | 316 |
| | **1,36** | 34 320 | 1,6 | 1 028 | **R** | **4EL** | **060 A** | **28 x 250** | 112 MC 4 | 23,6 | 18 | 18 | 14 | 344 | 353 |
| | **1,36** | 34 320 | 1,6 | 1 028 | **R** | **4EL** | **060 A** | **38 x 300** | 132 S 4 | 23,6 | 18 | 18 | 14 | 367 | 375 |
| | **1,35** | 34 720 | 2,5 | 1 040 | **R** | **4EL** | **085 A** | **38 x 300** | 132 S 4 | 30 | 23,6 | 22,4 | 18 | 512 | 520 |
| | **1,34** | 34 940 | 3 | 1 046 | **R** | **4EL** | **125 A** | **38 x 300** | 132 S 4 | 35,5 | 28 | 26,5 | 21,2 | 687 | 695 |
| | **1,60** | 29 240 | 1,06 | 876 | **R** | **4EL** | **030 A** | **28 x 250** | 112 MC 4 | 17 | 14 | 13,2 | 10,6 | 211 | 220 |
| | **1,60** | 29 240 | 1,06 | 876 | **R** | **4EL** | **030 A** | **38 x 300** | 132 S 4 | 17 | 14 | 13,2 | 10,6 | 234 | 242 |
| | **1,56** | 29 890 | 1,32 | 895 | **R** | **4EL** | **042 A** | **28 x 250** | 112 MC 4 | 21,2 | 17 | 16 | 13,2 | 269 | 278 |
| | **1,56** | 29 890 | 1,32 | 895 | **R** | **4EL** | **042 A** | **38 x 300** | 132 S 4 | 21,2 | 17 | 16 | 13,2 | 292 | 300 |
| | **1,62** | 28 900 | 1,6 | 556 | **R** | **4EL** | **042 A** | **38 x 300** | 132 MB 6 | 26,5 | 21,2 | 20 | 16 | 304 | 316 |
| | **1,60** | 29 240 | 1,9 | 876 | **R** | **4EL** | **060 A** | **38 x 300** | 132 S 4 | 23,6 | 18 | 18 | 14 | 367 | 375 |
| | **1,58** | 29 580 | 2,8 | 886 | **R** | **4EL** | **085 A** | **38 x 300** | 132 S 4 | 30 | 23,6 | 22,4 | 18 | 512 | 520 |

| $P_1$ | $n_2$ | $M_2$ | fs | $i$ | Ød x ØP | $Pt_N$ [kW] $t_{amb}$ = 20°C | | $Pt_N$ [kW] $t_{amb}$ = 40°C | | kg | |
|---|---|---|---|---|---|---|---|---|---|---|---|
| kW | min$^{-1}$ | N m | | | | | | | | HB | HBZ |
| **5,5** | **1,67** | 27 930 | 1,06 | 836 | R 4EL 030 A 28 x 250 112 MC 4 | 17 | 14 | 13,2 | 10,6 | 211 | 220 |
| | **1,67** | 27 930 | 1,06 | 836 | R 4EL 030 A 38 x 300 132 S 4 | 17 | 14 | 13,2 | 10,6 | 234 | 242 |
| | **1,88** | 24 860 | 1,25 | 479 | R 4EL 030 A 38 x 300 132 MB 6 | 21,2 | 17 | 16 | 13,2 | 246 | 258 |
| | **1,69** | 27 660 | 1,6 | 828 | R 4EL 042 A 28 x 250 112 MC 4 | 21,2 | 17 | 16 | 13,2 | 269 | 278 |
| | **1,69** | 27 660 | 1,6 | 828 | R 4EL 042 A 38 x 300 132 S 4 | 21,2 | 17 | 16 | 13,2 | 292 | 300 |
| | **1,84** | 25 410 | 1,8 | 489 | R 4EL 042 A 38 x 300 132 MB 6 | 26,5 | 21,2 | 20 | 16 | 304 | 316 |
| | **1,67** | 27 930 | 2 | 836 | R 4EL 060 A 38 x 300 132 S 4 | 23,6 | 18 | 18 | 14 | 367 | 375 |
| | **1,65** | 28 260 | 3 | 846 | R 4EL 085 A 38 x 300 132 S 4 | 30 | 23,6 | 22,4 | 18 | 512 | 520 |
| | **2,01** | 23 260 | 0,9 | 448 | R 4EL 021 A 38 x 300 132 MB 6 | 18 | 16 | 14 | 11,8 | 208 | 220 |
| | **1,96** | 23 790 | 1,25 | 713 | R 4EL 030 A 28 x 250 112 MC 4 | 17 | 14 | 13,2 | 10,6 | 211 | 220 |
| | **1,96** | 23 790 | 1,25 | 713 | R 4EL 030 A 38 x 300 132 S 4 | 17 | 14 | 13,2 | 10,6 | 234 | 242 |
| | **1,98** | 23 560 | 1,9 | 706 | R 4EL 042 A 38 x 300 132 S 4 | 21,2 | 17 | 16 | 13,2 | 292 | 300 |
| | **1,96** | 23 790 | 2,24 | 713 | R 4EL 060 A 38 x 300 132 S 4 | 23,6 | 18 | 18 | 14 | 367 | 375 |
| | **1,94** | 24 070 | 3,55 | 721 | R 4EL 085 A 38 x 300 132 S 4 | 30 | 23,6 | 22,4 | 18 | 512 | 520 |
| | **2,13** | 21 940 | 0,95 | 657 | R 4EL 021 A 28 x 250 112 MC 4 | 16 | 11,8 | 11,8 | 9 | 173 | 182 |
| | **2,13** | 21 940 | 0,95 | 657 | R 4EL 021 A 38 x 300 132 S 4 | 16 | 11,8 | 11,8 | 9 | 196 | 204 |
| | **2,12** | 22 020 | 1,4 | 659 | R 4EL 030 A 28 x 250 112 MC 4 | 17 | 14 | 13,2 | 10,6 | 211 | 220 |
| | **2,12** | 22 020 | 1,4 | 659 | R 4EL 030 A 38 x 300 132 S 4 | 17 | 14 | 13,2 | 10,6 | 234 | 242 |
| | **2,35** | 19 860 | 2,24 | 595 | R 4EL 042 A 38 x 300 132 S 4 | 21,2 | 17 | 16 | 13,2 | 292 | 300 |
| | **2,31** | 20 270 | 2,65 | 607 | R 4EL 060 A 38 x 300 132 S 4 | 23,6 | 18 | 18 | 14 | 367 | 375 |
| | **2,12** | 22 020 | 4 | 659 | R 4EL 085 A 38 x 300 132 S 4 | 30 | 23,6 | 22,4 | 18 | 512 | 520 |
| | **2,46** | 18 960 | 0,95 | 568 | R 4EL 018 A 28 x 250 112 MC 4 | 16 | 11,8 | 11,8 | 9 | 170 | 179 |
| | **2,46** | 18 960 | 0,95 | 568 | R 4EL 018 A 38 x 300 132 S 4 | 16 | 11,8 | 11,8 | 9 | 193 | 201 |
| | **2,46** | 18 960 | 1,12 | 568 | R 4EL 021 A 28 x 250 112 MC 4 | 16 | 11,8 | 11,8 | 9 | 173 | 182 |
| | **2,46** | 18 960 | 1,12 | 568 | R 4EL 021 A 38 x 300 132 S 4 | 16 | 11,8 | 11,8 | 9 | 196 | 204 |
| | **2,49** | 18 760 | 1,6 | 562 | R 4EL 030 A 28 x 250 112 MC 4 | 17 | 14 | 13,2 | 10,6 | 211 | 220 |
| | **2,49** | 18 760 | 1,6 | 562 | R 4EL 030 A 38 x 300 132 S 4 | 17 | 14 | 13,2 | 10,6 | 234 | 242 |
| | **2,52** | 18 580 | 2,36 | 556 | R 4EL 042 A 38 x 300 132 S 4 | 21,2 | 17 | 16 | 13,2 | 292 | 300 |
| | **2,77** | 16 880 | 2,65 | 325 | R 4EL 042 A 38 x 300 132 MB 6 | 26,5 | 21,2 | 20 | 16 | 304 | 316 |
| | **2,49** | 18 760 | 3,15 | 562 | R 4EL 060 A 38 x 300 132 S 4 | 23,6 | 18 | 18 | 14 | 367 | 375 |
| | **2,70** | 17 300 | 1 | 518 | R 4EL 018 A 28 x 250 112 MC 4 | 16 | 11,8 | 11,8 | 9 | 170 | 179 |
| | **2,70** | 17 300 | 1 | 518 | R 4EL 018 A 38 x 300 132 S 4 | 16 | 11,8 | 11,8 | 9 | 193 | 201 |
| | **2,70** | 17 300 | 1,12 | 518 | R 4EL 021 A 28 x 250 112 MC 4 | 16 | 11,8 | 11,8 | 9 | 173 | 182 |
| | **2,70** | 17 300 | 1,12 | 518 | R 4EL 021 A 38 x 300 132 S 4 | 16 | 11,8 | 11,8 | 9 | 196 | 204 |
| | **2,93** | 15 980 | 1,8 | 479 | R 4EL 030 A 28 x 250 112 MC 4 | 17 | 14 | 13,2 | 10,6 | 211 | 220 |
| | **2,93** | 15 980 | 1,8 | 479 | R 4EL 030 A 38 x 300 132 S 4 | 17 | 14 | 13,2 | 10,6 | 234 | 242 |
| | **2,86** | 16 340 | 2,65 | 489 | R 4EL 042 A 38 x 300 132 S 4 | 21,2 | 17 | 16 | 13,2 | 292 | 300 |
| | **2,93** | 15 980 | 3,55 | 479 | R 4EL 060 A 38 x 300 132 S 4 | 23,6 | 18 | 18 | 14 | 367 | 375 |
| | **3,13** | 14 950 | 0,9 | 448 | R 4EL 015 A 28 x 250 112 MC 4 | 11,8 | 10 | 9 | 7,5 | 133 | 142 |
| | **3,13** | 14 950 | 0,9 | 448 | R 4EL 015 A 38 x 300 132 S 4 | 11,8 | 10 | 9 | 7,5 | 156 | 164 |
| | **3,13** | 14 950 | 1,12 | 448 | R 4EL 018 A 28 x 250 112 MC 4 | 16 | 11,8 | 11,8 | 9 | 170 | 179 |
| | **3,13** | 14 950 | 1,12 | 448 | R 4EL 018 A 38 x 300 132 S 4 | 16 | 11,8 | 11,8 | 9 | 193 | 201 |
| | **3,13** | 14 950 | 1,32 | 448 | R 4EL 021 A 28 x 250 112 MC 4 | 16 | 11,8 | 11,8 | 9 | 173 | 182 |
| | **3,13** | 14 950 | 1,32 | 448 | R 4EL 021 A 38 x 300 132 S 4 | 16 | 11,8 | 11,8 | 9 | 196 | 204 |
| | **3,16** | 14 790 | 1,9 | 443 | R 4EL 030 A 38 x 300 132 S 4 | 17 | 14 | 13,2 | 10,6 | 234 | 242 |
| | **3,09** | 15 120 | 2,8 | 453 | R 4EL 042 A 38 x 300 132 S 4 | 21,2 | 17 | 16 | 13,2 | 292 | 300 |
| | **3,47** | 13 480 | 1 | 404 | R 4EL 015 A 28 x 250 112 MC 4 | 11,8 | 10 | 9 | 7,5 | 133 | 142 |
| | **3,47** | 13 480 | 1 | 404 | R 4EL 015 A 38 x 300 132 S 4 | 11,8 | 10 | 9 | 7,5 | 156 | 164 |
| | **3,47** | 13 480 | 1,12 | 404 | R 4EL 018 A 28 x 250 112 MC 4 | 16 | 11,8 | 11,8 | 9 | 170 | 179 |
| | **3,47** | 13 480 | 1,12 | 404 | R 4EL 018 A 38 x 300 132 S 4 | 16 | 11,8 | 11,8 | 9 | 193 | 201 |
| | **3,47** | 13 480 | 1,4 | 404 | R 4EL 021 A 28 x 250 112 MC 4 | 16 | 11,8 | 11,8 | 9 | 173 | 182 |
| | **3,47** | 13 480 | 1,4 | 404 | R 4EL 021 A 38 x 300 132 S 4 | 16 | 11,8 | 11,8 | 9 | 196 | 204 |
| | **3,71** | 12 600 | 2,24 | 377 | R 4EL 030 A 38 x 300 132 S 4 | 17 | 14 | 13,2 | 10,6 | 234 | 242 |
| | **3,63** | 12 880 | 3,35 | 386 | R 4EL 042 A 38 x 300 132 S 4 | 21,2 | 17 | 16 | 13,2 | 292 | 300 |
| | **3,91** | 11 950 | 0,9 | 358 | R 4EL 012 A 28 x 250 112 MC 4 | 11,8 | 10 | 9 | 7,5 | 129 | 138 |
| | **3,91** | 11 950 | 0,9 | 358 | R 4EL 012 A 38 x 300 132 S 4 | 11,8 | 10 | 9 | 7,5 | 152 | 160 |
| | **3,91** | 11 950 | 1,06 | 358 | R 4EL 015 A 28 x 250 112 MC 4 | 11,8 | 10 | 9 | 7,5 | 133 | 142 |
| | **3,91** | 11 950 | 1,06 | 358 | R 4EL 015 A 38 x 300 132 S 4 | 11,8 | 10 | 9 | 7,5 | 156 | 164 |
| | **3,91** | 11 950 | 1,4 | 358 | R 4EL 018 A 28 x 250 112 MC 4 | 16 | 11,8 | 11,8 | 9 | 170 | 179 |
| | **3,91** | 11 950 | 1,4 | 358 | R 4EL 018 A 38 x 300 132 S 4 | 16 | 11,8 | 11,8 | 9 | 193 | 201 |
| | **4,21** | 11 370 | 1,06 | 214 | R 3EL 018 A 38 x 300 132 MB 6 | 21,2 | 17 | 16 | 13,2 | 201 | 213 |
| | **3,91** | 11 950 | 1,6 | 358 | R 4EL 021 A 28 x 250 112 MC 4 | 16 | 11,8 | 11,8 | 9 | 173 | 182 |
| | **3,91** | 11 950 | 1,6 | 358 | R 4EL 021 A 38 x 300 132 S 4 | 16 | 11,8 | 11,8 | 9 | 196 | 204 |
| | **4,21** | 11 370 | 1,25 | 214 | R 3EL 021 A 38 x 300 132 MB 6 | 21,2 | 17 | 16 | 13,2 | 204 | 216 |
| | **4,07** | 11 480 | 1,9 | 344 | R 4EL 030 A 38 x 300 132 S 4 | 17 | 14 | 13,2 | 10,6 | 234 | 242 |
| | **4,24** | 11 270 | 1,9 | 212 | R 3EL 030 A 38 x 300 132 MB 6 | 26,5 | 21,2 | 20 | 16 | 241 | 253 |
| | **4,31** | 10 850 | 3,75 | 325 | R 4EL 042 A 38 x 300 132 S 4 | 21,2 | 17 | 16 | 13,2 | 292 | 300 |
| | **4,33** | 10 800 | 1 | 323 | R 4EL 012 A 28 x 250 112 MC 4 | 11,8 | 10 | 9 | 7,5 | 129 | 138 |
| | **4,33** | 10 800 | 1 | 323 | R 4EL 012 A 38 x 300 132 S 4 | 11,8 | 10 | 9 | 7,5 | 152 | 160 |
| | **4,33** | 10 800 | 1,18 | 323 | R 4EL 015 A 28 x 250 112 MC 4 | 11,8 | 10 | 9 | 7,5 | 133 | 142 |
| | **4,33** | 10 800 | 1,18 | 323 | R 4EL 015 A 38 x 300 132 S 4 | 11,8 | 10 | 9 | 7,5 | 156 | 164 |
| | **4,54** | 10 520 | 1,18 | 198 | R 3EL 015 A 38 x 300 132 MB 6 | 17 | 14 | 13,2 | 10,6 | 164 | 176 |
| | **4,33** | 10 800 | 1,5 | 323 | R 4EL 018 A 28 x 250 112 MC 4 | 16 | 11,8 | 11,8 | 9 | 170 | 179 |
| | **4,33** | 10 800 | 1,5 | 323 | R 4EL 018 A 38 x 300 132 S 4 | 16 | 11,8 | 11,8 | 9 | 193 | 201 |
| | **4,54** | 10 520 | 1,18 | 198 | R 3EL 018 A 38 x 300 132 MB 6 | 21,2 | 17 | 16 | 13,2 | 201 | 213 |
| | **4,40** | 10 620 | 1,8 | 318 | R 4EL 021 A 28 x 250 112 MC 4 | 16 | 11,8 | 11,8 | 9 | 173 | 182 |
| | **4,40** | 10 620 | 1,8 | 318 | R 4EL 021 A 38 x 300 132 S 4 | 16 | 11,8 | 11,8 | 9 | 196 | 204 |
| | **4,40** | 10 860 | 1,32 | 204 | R 3EL 021 A 38 x 300 132 MB 6 | 21,2 | 17 | 16 | 13,2 | 204 | 216 |
| | **4,40** | 10 620 | 2,5 | 318 | R 4EL 030 A 38 x 300 132 S 4 | 17 | 14 | 13,2 | 10,6 | 234 | 242 |
| | **4,44** | 10 770 | 2 | 203 | R 3EL 030 A 38 x 300 132 MB 6 | 26,5 | 21,2 | 20 | 16 | 241 | 253 |
| | **4,60** | 10 150 | 4 | 304 | R 4EL 042 A 38 x 300 132 S 4 | 21,2 | 17 | 16 | 13,2 | 292 | 300 |
| | **4,64** | 10 070 | 1,06 | 301 | R 4EL 012 A 28 x 250 112 MC 4 | 11,8 | 10 | 9 | 7,5 | 129 | 138 |
| | **4,64** | 10 070 | 1,06 | 301 | R 4EL 012 A 38 x 300 132 S 4 | 11,8 | 10 | 9 | 7,5 | 152 | 160 |
| | **4,64** | 10 070 | 1,25 | 301 | R 4EL 015 A 28 x 250 112 MC 4 | 11,8 | 10 | 9 | 7,5 | 133 | 142 |
| | **4,64** | 10 070 | 1,25 | 301 | R 4EL 015 A 38 x 300 132 S 4 | 11,8 | 10 | 9 | 7,5 | 156 | 164 |
| | **5,17** | 9 250 | 1,06 | 174 | R 3EL 015 A 38 x 300 132 MB 6 | 17 | 14 | 13,2 | 10,6 | 164 | 176 |
| | **4,64** | 10 070 | 1,6 | 301 | R 4EL 018 A 28 x 250 112 MC 4 | 16 | 11,8 | 11,8 | 9 | 170 | 179 |
| | **4,64** | 10 070 | 1,6 | 301 | R 4EL 018 A 38 x 300 132 S 4 | 16 | 11,8 | 11,8 | 9 | 193 | 201 |
| | **5,17** | 9 250 | 1,25 | 174 | R 3EL 018 A 38 x 300 132 MB 6 | 21,2 | 17 | 16 | 13,2 | 201 | 213 |
| | **4,63** | 10 100 | 1,9 | 303 | R 4EL 021 A 38 x 300 132 S 4 | 16 | 11,8 | 11,8 | 9 | 196 | 204 |
| | **5,17** | 9 250 | 1,5 | 174 | R 3EL 021 A 38 x 300 132 MB 6 | 21,2 | 17 | 16 | 13,2 | 204 | 216 |
| | **4,71** | 9 933 | 2,65 | 297 | R 4EL 030 A 38 x 300 132 S 4 | 17 | 14 | 13,2 | 10,6 | 234 | 242 |
| | **5,21** | 9 173 | 2,36 | 173 | R 3EL 030 A 38 x 300 132 MB 6 | 26,5 | 21,2 | 20 | 16 | 241 | 253 |
| | **5,11** | 9 145 | 4,5 | 274 | R 4EL 042 A 38 x 300 132 S 4 | 21,2 | 17 | 16 | 13,2 | 292 | 300 |
| | **5,49** | 8 514 | 1,18 | 255 | R 4EL 012 A 28 x 250 112 MC 4 | 11,8 | 10 | 9 | 7,5 | 129 | 138 |
| | **5,49** | 8 514 | 1,18 | 255 | R 4EL 012 A 38 x 300 132 S 4 | 11,8 | 10 | 9 | 7,5 | 152 | 160 |
| | **5,33** | 8 962 | 1,12 | 169 | R 3EL 012 A 38 x 300 132 MB 6 | 17 | 14 | 13,2 | 10,6 | 160 | 172 |
| | **5,49** | 8 514 | 1,5 | 255 | R 4EL 015 A 28 x 250 112 MC 4 | 11,8 | 10 | 9 | 7,5 | 133 | 142 |
| | **5,49** | 8 514 | 1,5 | 255 | R 4EL 015 A 38 x 300 132 S 4 | 11,8 | 10 | 9 | 7,5 | 156 | 164 |
| | **5,33** | 8 962 | 1,4 | 169 | R 3EL 015 A 38 x 300 132 MB 6 | 17 | 14 | 13,2 | 10,6 | 164 | 176 |
| | **5,49** | 8 514 | 1,9 | 255 | R 4EL 018 A 38 x 300 132 S 4 | 16 | 11,8 | 11,8 | 9 | 193 | 201 |
| | **5,33** | 8 962 | 1,6 | 169 | R 3EL 018 A 38 x 300 132 MB 6 | 21,2 | 17 | 16 | 13,2 | 201 | 213 |
| | **5,49** | 8 514 | 2,24 | 255 | R 4EL 021 A 38 x 300 132 S 4 | 16 | 11,8 | 11,8 | 9 | 196 | 204 |
| | **5,33** | 8 962 | 1,6 | 169 | R 3EL 021 A 38 x 300 132 MB 6 | 21,2 | 17 | 16 | 13,2 | 204 | 216 |
| | **5,58** | 8 370 | 3,15 | 251 | R 4EL 030 A 38 x 300 132 S 4 | 17 | 14 | 13,2 | 10,6 | 234 | 242 |
| | **5,44** | 8 783 | 3 | 165 | R 3EL 030 A 38 x 300 132 MB 6 | 26,5 | 21,2 | 20 | 16 | 241 | 253 |

| $P_1$ | $n_2$ | $M_2$ | fs | $i$ | Ød x ØP | | | | | $Pt_N$ [kW] $t_{amb}$ = 20°C | | $Pt_N$ [kW] $t_{amb}$ = 40°C | | kg | |
|---|---|---|---|---|---|---|---|---|---|---|---|---|---|---|---|
| kW | min$^{-1}$ | N m | | | | | | | | | | | | HB | HBZ |
| **5,5** | **6,55** | 7 293 | 1 | 137 | **R** | **3EL** | **009 A** | **38 x 300** | 132 MB 6 | 17 | 14 | 13,2 | 10,6 | 149 | 161 |
| | **6,62** | 7 059 | 1 | 211 | **R** | **4EL** | **009 A** | **28 x 250** | 112 MC 4 | 11,8 | 9,5 | 9 | 7,1 | 118 | 127 |
| | **6,62** | 7 059 | 1 | 211 | **R** | **4EL** | **009 A** | **38 x 300** | 132 S 4 | 11,8 | 9,5 | 9 | 7,1 | 141 | 149 |
| | **6,54** | 7 307 | 1,06 | 214 | **R** | **3EL** | **012 A** | **28 x 250** | 112 MC 4 | 14 | 11,2 | 10,6 | 8,5 | 125 | 134 |
| | **6,62** | 7 059 | 1,4 | 211 | **R** | **4EL** | **012 A** | **28 x 250** | 112 MC 4 | 11,8 | 10 | 9 | 7,5 | 129 | 138 |
| | **6,54** | 7 307 | 1,06 | 214 | **R** | **3EL** | **012 A** | **38 x 300** | 132 S 4 | 14 | 11,2 | 10,6 | 8,5 | 148 | 156 |
| | **6,62** | 7 059 | 1,4 | 211 | **R** | **4EL** | **012 A** | **38 x 300** | 132 S 4 | 11,8 | 10 | 9 | 7,5 | 152 | 160 |
| | **6,55** | 7 293 | 1,4 | 137 | **R** | **3EL** | **012 A** | **38 x 300** | 132 MB 6 | 17 | 14 | 13,2 | 10,6 | 160 | 172 |
| | **6,54** | 7 307 | 1,32 | 214 | **R** | **3EL** | **015 A** | **28 x 250** | 112 MC 4 | 14 | 11,2 | 10,6 | 8,5 | 129 | 138 |
| | **6,62** | 7 059 | 1,7 | 211 | **R** | **4EL** | **015 A** | **28 x 250** | 112 MC 4 | 11,8 | 10 | 9 | 7,5 | 133 | 142 |
| | **6,54** | 7 307 | 1,32 | 214 | **R** | **3EL** | **015 A** | **38 x 300** | 132 S 4 | 14 | 11,2 | 10,6 | 8,5 | 152 | 160 |
| | **6,62** | 7 059 | 1,7 | 211 | **R** | **4EL** | **015 A** | **38 x 300** | 132 S 4 | 11,8 | 10 | 9 | 7,5 | 156 | 164 |
| | **6,55** | 7 293 | 1,7 | 137 | **R** | **3EL** | **015 A** | **38 x 300** | 132 MB 6 | 17 | 14 | 13,2 | 10,6 | 164 | 176 |
| | **6,54** | 7 307 | 1,5 | 214 | **R** | **3EL** | **018 A** | **28 x 250** | 112 MC 4 | 17 | 14 | 13,2 | 10,6 | 166 | 175 |
| | **6,54** | 7 307 | 1,5 | 214 | **R** | **3EL** | **018 A** | **38 x 300** | 132 S 4 | 17 | 14 | 13,2 | 10,6 | 189 | 197 |
| | **6,62** | 7 059 | 2,12 | 211 | **R** | **4EL** | **018 A** | **38 x 300** | 132 S 4 | 16 | 11,8 | 11,8 | 9 | 193 | 201 |
| | **6,55** | 7 293 | 2 | 137 | **R** | **3EL** | **018 A** | **38 x 300** | 132 MB 6 | 21,2 | 17 | 16 | 13,2 | 201 | 213 |
| | **6,54** | 7 307 | 1,9 | 214 | **R** | **3EL** | **021 A** | **38 x 300** | 132 S 4 | 17 | 14 | 13,2 | 10,6 | 192 | 200 |
| | **6,62** | 7 059 | 2,5 | 211 | **R** | **4EL** | **021 A** | **38 x 300** | 132 S 4 | 16 | 11,8 | 11,8 | 9 | 196 | 204 |
| | **6,60** | 7 246 | 2,8 | 212 | **R** | **3EL** | **030 A** | **38 x 300** | 132 S 4 | 21,2 | 17 | 16 | 13,2 | 229 | 237 |
| | **7,07** | 6 762 | 0,9 | 198 | **R** | **3EL** | **009 A** | **28 x 250** | 112 MC 4 | 14 | 10,6 | 10,6 | 8 | 114 | 123 |
| | **7,07** | 6 762 | 0,9 | 198 | **R** | **3EL** | **009 A** | **38 x 300** | 132 S 4 | 14 | 10,6 | 10,6 | 8 | 137 | 145 |
| | **7,69** | 6 213 | 1,12 | 117 | **R** | **3EL** | **009 A** | **38 x 300** | 132 MB 6 | 17 | 14 | 13,2 | 10,6 | 149 | 161 |
| | **7,07** | 6 762 | 1,25 | 198 | **R** | **3EL** | **012 A** | **28 x 250** | 112 MC 4 | 14 | 11,2 | 10,6 | 8,5 | 125 | 134 |
| | **7,07** | 6 762 | 1,25 | 198 | **R** | **3EL** | **012 A** | **38 x 300** | 132 S 4 | 14 | 11,2 | 10,6 | 8,5 | 148 | 156 |
| | **7,69** | 6 213 | 1,6 | 117 | **R** | **3EL** | **012 A** | **38 x 300** | 132 MB 6 | 17 | 14 | 13,2 | 10,6 | 160 | 172 |
| | **7,07** | 6 762 | 1,8 | 198 | **R** | **3EL** | **015 A** | **28 x 250** | 112 MC 4 | 14 | 11,2 | 10,6 | 8,5 | 129 | 138 |
| | **7,07** | 6 762 | 1,8 | 198 | **R** | **3EL** | **015 A** | **38 x 300** | 132 S 4 | 14 | 11,2 | 10,6 | 8,5 | 152 | 160 |
| | **7,07** | 6 762 | 1,8 | 198 | **R** | **3EL** | **018 A** | **28 x 250** | 112 MC 4 | 17 | 14 | 13,2 | 10,6 | 166 | 175 |
| | **7,07** | 6 762 | 1,8 | 198 | **R** | **3EL** | **018 A** | **38 x 300** | 132 S 4 | 17 | 14 | 13,2 | 10,6 | 189 | 197 |
| | **6,85** | 6 980 | 2 | 204 | **R** | **3EL** | **021 A** | **28 x 250** | 112 MC 4 | 17 | 14 | 13,2 | 10,6 | 169 | 178 |
| | **6,85** | 6 980 | 2 | 204 | **R** | **3EL** | **021 A** | **38 x 300** | 132 S 4 | 17 | 14 | 13,2 | 10,6 | 192 | 200 |
| | **6,91** | 6 922 | 3 | 203 | **R** | **3EL** | **030 A** | **38 x 300** | 132 S 4 | 21,2 | 17 | 16 | 13,2 | 229 | 237 |
| | **6,63** | 7 053 | 3,55 | 211 | **R** | **4EL** | **030 A** | **38 x 300** | 132 S 4 | 17 | 14 | 13,2 | 10,6 | 234 | 242 |
| | **8,04** | 5 946 | 0,9 | 174 | **R** | **3EL** | **009 A** | **28 x 250** | 112 MC 4 | 14 | 10,6 | 10,6 | 8 | 114 | 123 |
| | **7,86** | 5 948 | 1,18 | 178 | **R** | **4EL** | **009 A** | **28 x 250** | 112 MC 4 | 11,8 | 9,5 | 9 | 7,1 | 118 | 127 |
| | **8,04** | 5 946 | 0,9 | 174 | **R** | **3EL** | **009 A** | **38 x 300** | 132 S 4 | 14 | 10,6 | 10,6 | 8 | 137 | 145 |
| | **7,86** | 5 948 | 1,18 | 178 | **R** | **4EL** | **009 A** | **38 x 300** | 132 S 4 | 11,8 | 9,5 | 9 | 7,1 | 141 | 149 |
| | **8,31** | 5 750 | 1,18 | 108 | **R** | **3EL** | **009 A** | **38 x 300** | 132 MB 6 | 17 | 14 | 13,2 | 10,6 | 149 | 161 |
| | **8,04** | 5 946 | 1,25 | 174 | **R** | **3EL** | **012 A** | **28 x 250** | 112 MC 4 | 14 | 11,2 | 10,6 | 8,5 | 125 | 134 |
| | **7,86** | 5 948 | 1,6 | 178 | **R** | **4EL** | **012 A** | **28 x 250** | 112 MC 4 | 11,8 | 10 | 9 | 7,5 | 129 | 138 |
| | **8,04** | 5 946 | 1,25 | 174 | **R** | **3EL** | **012 A** | **38 x 300** | 132 S 4 | 14 | 11,2 | 10,6 | 8,5 | 148 | 156 |
| | **7,86** | 5 948 | 1,6 | 178 | **R** | **4EL** | **012 A** | **38 x 300** | 132 S 4 | 11,8 | 10 | 9 | 7,5 | 152 | 160 |
| | **8,31** | 5 750 | 1,7 | 108 | **R** | **3EL** | **012 A** | **38 x 300** | 132 MB 6 | 17 | 14 | 13,2 | 10,6 | 160 | 172 |
| | **8,04** | 5 946 | 1,6 | 174 | **R** | **3EL** | **015 A** | **28 x 250** | 112 MC 4 | 14 | 11,2 | 10,6 | 8,5 | 129 | 138 |
| | **8,04** | 5 946 | 1,6 | 174 | **R** | **3EL** | **015 A** | **38 x 300** | 132 S 4 | 14 | 11,2 | 10,6 | 8,5 | 152 | 160 |
| | **7,86** | 5 948 | 2 | 178 | **R** | **4EL** | **015 A** | **38 x 300** | 132 S 4 | 11,8 | 10 | 9 | 7,5 | 156 | 164 |
| | **8,31** | 5 750 | 2,12 | 108 | **R** | **3EL** | **015 A** | **38 x 300** | 132 MB 6 | 17 | 14 | 13,2 | 10,6 | 164 | 176 |
| | **8,04** | 5 946 | 1,8 | 174 | **R** | **3EL** | **018 A** | **28 x 250** | 112 MC 4 | 17 | 14 | 13,2 | 10,6 | 166 | 175 |
| | **8,04** | 5 946 | 1,8 | 174 | **R** | **3EL** | **018 A** | **38 x 300** | 132 S 4 | 17 | 14 | 13,2 | 10,6 | 189 | 197 |
| | **7,86** | 5 948 | 2,5 | 178 | **R** | **4EL** | **018 A** | **38 x 300** | 132 S 4 | 16 | 11,8 | 11,8 | 9 | 193 | 201 |
| | **8,04** | 5 946 | 2,24 | 174 | **R** | **3EL** | **021 A** | **38 x 300** | 132 S 4 | 17 | 14 | 13,2 | 10,6 | 192 | 200 |
| | **7,86** | 5 948 | 3 | 178 | **R** | **4EL** | **021 A** | **38 x 300** | 132 S 4 | 16 | 11,8 | 11,8 | 9 | 196 | 204 |
| | **8,11** | 5 897 | 3,55 | 173 | **R** | **3EL** | **030 A** | **38 x 300** | 132 S 4 | 21,2 | 17 | 16 | 13,2 | 229 | 237 |
| | **8,89** | 5 375 | 0,9 | 157 | **R** | **3EL** | **006 A** | **28 x 250** | 112 MC 4 | 9,5 | 7,5 | 7,1 | 5,6 | 85 | 94 |
| | **8,89** | 5 375 | 0,9 | 157 | **R** | **3EL** | **006 A** | **38 x 300** | 132 S 4 | 9,5 | 7,5 | 7,1 | 5,6 | 108 | 116 |
| | **8,30** | 5 761 | 1,18 | 169 | **R** | **3EL** | **009 A** | **28 x 250** | 112 MC 4 | 14 | 10,6 | 10,6 | 8 | 114 | 123 |
| | **8,30** | 5 761 | 1,18 | 169 | **R** | **3EL** | **009 A** | **38 x 300** | 132 S 4 | 14 | 10,6 | 10,6 | 8 | 137 | 145 |
| | **8,30** | 5 761 | 1,7 | 169 | **R** | **3EL** | **012 A** | **28 x 250** | 112 MC 4 | 14 | 11,2 | 10,6 | 8,5 | 125 | 134 |
| | **8,30** | 5 761 | 1,7 | 169 | **R** | **3EL** | **012 A** | **38 x 300** | 132 S 4 | 14 | 11,2 | 10,6 | 8,5 | 148 | 156 |
| | **8,30** | 5 761 | 2 | 169 | **R** | **3EL** | **015 A** | **38 x 300** | 132 S 4 | 14 | 11,2 | 10,6 | 8,5 | 152 | 160 |
| | **8,30** | 5 761 | 2,5 | 169 | **R** | **3EL** | **018 A** | **38 x 300** | 132 S 4 | 17 | 14 | 13,2 | 10,6 | 189 | 197 |
| | **8,30** | 5 761 | 2,5 | 169 | **R** | **3EL** | **021 A** | **38 x 300** | 132 S 4 | 17 | 14 | 13,2 | 10,6 | 192 | 200 |
| | **8,47** | 5 647 | 4,5 | 165 | **R** | **3EL** | **030 A** | **38 x 300** | 132 S 4 | 21,2 | 17 | 16 | 13,2 | 229 | 237 |
| | **10,3** | 4 646 | 1 | 136 | **R** | **3EL** | **006 A** | **28 x 250** | 112 MC 4 | 9,5 | 7,5 | 7,1 | 5,6 | 85 | 94 |
| | **10,3** | 4 646 | 1 | 136 | **R** | **3EL** | **006 A** | **38 x 300** | 132 S 4 | 9,5 | 7,5 | 7,1 | 5,6 | 108 | 116 |
| | **10,2** | 4 688 | 1,5 | 137 | **R** | **3EL** | **009 A** | **28 x 250** | 112 MC 4 | 14 | 10,6 | 10,6 | 8 | 114 | 123 |
| | **10,2** | 4 688 | 1,5 | 137 | **R** | **3EL** | **009 A** | **38 x 300** | 132 S 4 | 14 | 10,6 | 10,6 | 8 | 137 | 145 |
| | **10,2** | 4 688 | 2 | 137 | **R** | **3EL** | **012 A** | **38 x 300** | 132 S 4 | 14 | 11,2 | 10,6 | 8,5 | 148 | 156 |
| | **10,2** | 4 688 | 2,5 | 137 | **R** | **3EL** | **015 A** | **38 x 300** | 132 S 4 | 14 | 11,2 | 10,6 | 8,5 | 152 | 160 |
| | **10,2** | 4 688 | 3 | 137 | **R** | **3EL** | **018 A** | **38 x 300** | 132 S 4 | 17 | 14 | 13,2 | 10,6 | 189 | 197 |
| | **11,3** | 4 238 | 1,12 | 124 | **R** | **3EL** | **006 A** | **28 x 250** | 112 MC 4 | 9,5 | 7,5 | 7,1 | 5,6 | 85 | 94 |
| | **11,3** | 4 238 | 1,12 | 124 | **R** | **3EL** | **006 A** | **38 x 300** | 132 S 4 | 9,5 | 7,5 | 7,1 | 5,6 | 108 | 116 |
| | **12,0** | 3 994 | 1,7 | 117 | **R** | **3EL** | **009 A** | **28 x 250** | 112 MC 4 | 14 | 10,6 | 10,6 | 8 | 114 | 123 |
| | **12,0** | 3 994 | 1,7 | 117 | **R** | **3EL** | **009 A** | **38 x 300** | 132 S 4 | 14 | 10,6 | 10,6 | 8 | 137 | 145 |
| | **12,0** | 3 994 | 2,36 | 117 | **R** | **3EL** | **012 A** | **38 x 300** | 132 S 4 | 14 | 11,2 | 10,6 | 8,5 | 148 | 156 |
| | **12,0** | 3 994 | 3 | 117 | **R** | **3EL** | **015 A** | **38 x 300** | 132 S 4 | 14 | 11,2 | 10,6 | 8,5 | 152 | 160 |
| | **12,9** | 3 712 | 0,9 | 109 | **R** | **3EL** | **004 A** | **28 x 250** | 112 MC 4 | 9 | 7,1 | 6,7 | 5,3 | 77 | 86 |
| | **12,9** | 3 712 | 0,9 | 109 | **R** | **3EL** | **004 A** | **38 x 300** | 132 S 4 | 9 | 7,1 | 6,7 | 5,3 | 100 | 108 |
| | **12,9** | 3 712 | 1,25 | 109 | **R** | **3EL** | **006 A** | **28 x 250** | 112 MC 4 | 9,5 | 7,5 | 7,1 | 5,6 | 85 | 94 |
| | **12,9** | 3 712 | 1,25 | 109 | **R** | **3EL** | **006 A** | **38 x 300** | 132 S 4 | 9,5 | 7,5 | 7,1 | 5,6 | 108 | 116 |
| | **12,9** | 3 696 | 1,8 | 108 | **R** | **3EL** | **009 A** | **28 x 250** | 112 MC 4 | 14 | 10,6 | 10,6 | 8 | 114 | 123 |
| | **12,9** | 3 696 | 1,8 | 108 | **R** | **3EL** | **009 A** | **38 x 300** | 132 S 4 | 14 | 10,6 | 10,6 | 8 | 137 | 145 |
| | **12,9** | 3 696 | 2,5 | 108 | **R** | **3EL** | **012 A** | **38 x 300** | 132 S 4 | 14 | 11,2 | 10,6 | 8,5 | 148 | 156 |
| | **12,9** | 3 696 | 3,15 | 108 | **R** | **3EL** | **015 A** | **38 x 300** | 132 S 4 | 14 | 11,2 | 10,6 | 8,5 | 152 | 160 |
| | **13,4** | 3 571 | 0,95 | 105 | **R** | **3EL** | **004 A** | **28 x 250** | 112 MC 4 | 9 | 7,1 | 6,7 | 5,3 | 77 | 86 |
| | **13,4** | 3 571 | 0,95 | 105 | **R** | **3EL** | **004 A** | **38 x 300** | 132 S 4 | 9 | 7,1 | 6,7 | 5,3 | 100 | 108 |
| | **13,4** | 3 571 | 1,18 | 105 | **R** | **3EL** | **006 A** | **28 x 250** | 112 MC 4 | 9,5 | 7,5 | 7,1 | 5,6 | 85 | 94 |
| | **13,4** | 3 571 | 1,18 | 105 | **R** | **3EL** | **006 A** | **38 x 300** | 132 S 4 | 9,5 | 7,5 | 7,1 | 5,6 | 108 | 116 |
| | **14,7** | 3 244 | 1,4 | 61,1 | **R** | **3EL** | **006 A** | **38 x 300** | 132 MB 6 | 11,8 | 9,5 | 9 | 7,1 | 120 | 132 |
| | **14,2** | 3 366 | 1,5 | 98,6 | **R** | **3EL** | **009 A** | **28 x 250** | 112 MC 4 | 14 | 10,6 | 10,6 | 8 | 114 | 123 |
| | **14,2** | 3 366 | 1,5 | 98,6 | **R** | **3EL** | **009 A** | **38 x 300** | 132 S 4 | 14 | 10,6 | 10,6 | 8 | 137 | 145 |
| | **14,7** | 3 254 | 2 | 61,3 | **R** | **3EL** | **009 A** | **38 x 300** | 132 MB 6 | 17 | 14 | 13,2 | 10,6 | 149 | 161 |
| | **14,2** | 3 366 | 2,12 | 98,6 | **R** | **3EL** | **012 A** | **38 x 300** | 132 S 4 | 14 | 11,2 | 10,6 | 8,5 | 148 | 156 |
| | **14,2** | 3 366 | 2,65 | 98,6 | **R** | **3EL** | **015 A** | **38 x 300** | 132 S 4 | 14 | 11,2 | 10,6 | 8,5 | 152 | 160 |
| | **14,2** | 3 366 | 3,15 | 98,6 | **R** | **3EL** | **018 A** | **38 x 300** | 132 S 4 | 17 | 14 | 13,2 | 10,6 | 189 | 197 |
| | **15,2** | 3 139 | 1,06 | 92,0 | **R** | **3EL** | **004 A** | **28 x 250** | 112 MC 4 | 9 | 7,1 | 6,7 | 5,3 | 77 | 86 |
| | **15,2** | 3 139 | 1,06 | 92,0 | **R** | **3EL** | **004 A** | **38 x 300** | 132 S 4 | 9 | 7,1 | 6,7 | 5,3 | 100 | 108 |
| | **15,2** | 3 139 | 1,5 | 92,0 | **R** | **3EL** | **006 A** | **28 x 250** | 112 MC 4 | 9,5 | 7,5 | 7,1 | 5,6 | 85 | 94 |
| | **15,2** | 3 139 | 1,5 | 92,0 | **R** | **3EL** | **006 A** | **38 x 300** | 132 S 4 | 9,5 | 7,5 | 7,1 | 5,6 | 108 | 116 |
| | **15,2** | 3 149 | 2,12 | 92,2 | **R** | **3EL** | **009 A** | **38 x 300** | 132 S 4 | 14 | 10,6 | 10,6 | 8 | 137 | 145 |
| | **15,2** | 3 149 | 3 | 92,2 | **R** | **3EL** | **012 A** | **38 x 300** | 132 S 4 | 14 | 11,2 | 10,6 | 8,5 | 148 | 156 |
| | **18,4** | 2 603 | 0,9 | 76,2 | **R** | **3EL** | **003 A** | **28 x 250** | 112 MC 4 | 8,5 | 6,7 | 6,3 | 5 | 73 | 82 |
| | **18,4** | 2 603 | 0,9 | 76,2 | **R** | **3EL** | **003 A** | **38 x 300** | 132 S 4 | 8,5 | 6,7 | 6,3 | 5 | 96 | 104 |
| | **18,4** | 2 603 | 1,25 | 76,2 | **R** | **3EL** | **004 A** | **28 x 250** | 112 MC 4 | 9 | 7,1 | 6,7 | 5,3 | 77 | 86 |
| | **18,4** | 2 603 | 1,25 | 76,2 | **R** | **3EL** | **004 A** | **38 x 300** | 132 S 4 | 9 | 7,1 | 6,7 | 5,3 | 100 | 108 |
| | **18,4** | 2 603 | 1,7 | 76,2 | **R** | **3EL** | **006 A** | **28 x 250** | 112 MC 4 | 9,5 | 7,5 | 7,1 | 5,6 | 85 | 94 |
| | **18,4** | 2 603 | 1,7 | 76,2 | **R** | **3EL** | **006 A** | **38 x 300** | 132 S 4 | 9,5 | 7,5 | 7,1 | 5,6 | 108 | 116 |
| | **18,0** | 2 653 | 2,5 | 77,7 | **R** | **3EL** | **009 A** | **38 x 300** | 132 S 4 | 14 | 10,6 | 10,6 | 8 | 137 | 145 |
| | **18,0** | 2 653 | 3,35 | 77,7 | **R** | **3EL** | **012 A** | **38 x 300** | 132 S 4 | 14 | 11,2 | 10,6 | 8,5 | 148 | 156 |

| $P_1$ | $n_2$ | $M_2$ | fs | $i$ | Ød x ØP | | | | $Pt_N$ [kW] $t_{amb}$ = 20°C | | $t_{amb}$ = 40°C | | kg | |
|---|---|---|---|---|---|---|---|---|---|---|---|---|---|---|
| kW | min$^{-1}$ | N m | | | | | | | | | | | HB | HBZ |
| **5,5** | **19,3** | 2 475 | 0,9 | 72,5 | **R** | **3EL** | **003 A** | **28 x 250** | 112 MC 4 | 8,5 | 6,7 | 6,3 | 5 | 73 | 82 |
| | **19,3** | 2 475 | 0,9 | 72,5 | **R** | **3EL** | **003 A** | **38 x 300** | 132 S 4 | 8,5 | 6,7 | 6,3 | 5 | 96 | 104 |
| | **19,3** | 2 475 | 1,32 | 72,5 | **R** | **3EL** | **004 A** | **28 x 250** | 112 MC 4 | 9 | 7,1 | 6,7 | 5,3 | 77 | 86 |
| | **19,3** | 2 475 | 1,32 | 72,5 | **R** | **3EL** | **004 A** | **38 x 300** | 132 S 4 | 9 | 7,1 | 6,7 | 5,3 | 100 | 108 |
| | **19,3** | 2 475 | 1,8 | 72,5 | **R** | **3EL** | **006 A** | **28 x 250** | 112 MC 4 | 9,5 | 7,5 | 7,1 | 5,6 | 85 | 94 |
| | **19,3** | 2 475 | 1,8 | 72,5 | **R** | **3EL** | **006 A** | **38 x 300** | 132 S 4 | 9,5 | 7,5 | 7,1 | 5,6 | 108 | 116 |
| | **19,0** | 2 603 | 1,18 | 47,5 | **R** | **2EL** | **006 A** | **38 x 300** | 132 MB 6 | 16 | 12,5 | 11,8 | 9,5 | 116 | 128 |
| | **19,3** | 2 483 | 2,65 | 72,7 | **R** | **3EL** | **009 A** | **38 x 300** | 132 S 4 | 14 | 10,6 | 10,6 | 8 | 137 | 145 |
| | **19,0** | 2 603 | 1,6 | 47,5 | **R** | **2EL** | **009 A** | **38 x 300** | 132 MB 6 | 23,6 | 18 | 18 | 14 | 147 | 159 |
| | **19,3** | 2 483 | 3,75 | 72,7 | **R** | **3EL** | **012 A** | **38 x 300** | 132 S 4 | 14 | 11,2 | 10,6 | 8,5 | 148 | 156 |
| | **19,0** | 2 603 | 2,36 | 47,5 | **R** | **2EL** | **012 A** | **38 x 300** | 132 MB 6 | 25 | 20 | 19 | 15 | 157 | 169 |
| | **22,9** | 2 086 | 1,06 | 61,1 | **R** | **3EL** | **003 A** | **28 x 250** | 112 MC 4 | 8,5 | 6,7 | 6,3 | 5 | 73 | 82 |
| | **22,9** | 2 086 | 1,06 | 61,1 | **R** | **3EL** | **003 A** | **38 x 300** | 132 S 4 | 8,5 | 6,7 | 6,3 | 5 | 96 | 104 |
| | **22,9** | 2 086 | 1,6 | 61,1 | **R** | **3EL** | **004 A** | **28 x 250** | 112 MC 4 | 9 | 7,1 | 6,7 | 5,3 | 77 | 86 |
| | **22,9** | 2 086 | 1,6 | 61,1 | **R** | **3EL** | **004 A** | **38 x 300** | 132 S 4 | 9 | 7,1 | 6,7 | 5,3 | 100 | 108 |
| | **22,3** | 2 218 | 1,12 | 40,4 | **R** | **2EL** | **004 A** | **38 x 300** | 132 MB 6 | 16 | 12,5 | 11,8 | 9,5 | 108 | 120 |
| | **22,9** | 2 086 | 2,12 | 61,1 | **R** | **3EL** | **006 A** | **38 x 300** | 132 S 4 | 9,5 | 7,5 | 7,1 | 5,6 | 108 | 116 |
| | **22,3** | 2 218 | 1,6 | 40,4 | **R** | **2EL** | **006 A** | **38 x 300** | 132 MB 6 | 16 | 12,5 | 11,8 | 9,5 | 116 | 128 |
| | **22,8** | 2 092 | 3,15 | 61,3 | **R** | **3EL** | **009 A** | **38 x 300** | 132 S 4 | 14 | 10,6 | 10,6 | 8 | 137 | 145 |
| | **22,3** | 2 218 | 2,24 | 40,4 | **R** | **2EL** | **009 A** | **38 x 300** | 132 MB 6 | 23,6 | 18 | 18 | 14 | 147 | 159 |
| | **27,4** | 1 805 | 1,06 | 32,9 | **R** | **2EL** | **003 A** | **38 x 300** | 132 MB 6 | 14 | 11,2 | 10,6 | 8,5 | 104 | 116 |
| | **27,4** | 1 805 | 1,4 | 32,9 | **R** | **2EL** | **004 A** | **38 x 300** | 132 MB 6 | 16 | 12,5 | 11,8 | 9,5 | 108 | 120 |
| | **27,4** | 1 805 | 2 | 32,9 | **R** | **2EL** | **006 A** | **38 x 300** | 132 MB 6 | 16 | 12,5 | 11,8 | 9,5 | 116 | 128 |
| | **28,2** | 1 696 | 0,95 | 49,7 | **R** | **3EL** | **002 A** | **28 x 250** | 112 MC 4 | 6,3 | 5 | 4,75 | 3,75 | 61 | 70 |
| | **28,2** | 1 696 | 0,95 | 49,7 | **R** | **3EL** | **002 A** | **38 x 300** | 132 S 4 | 6,3 | 5 | 4,75 | 3,75 | 84 | 92 |
| | **27,6** | 1 729 | 1,32 | 50,6 | **R** | **3EL** | **003 A** | **28 x 250** | 112 MC 4 | 8,5 | 6,7 | 6,3 | 5 | 73 | 82 |
| | **27,6** | 1 729 | 1,32 | 50,6 | **R** | **3EL** | **003 A** | **38 x 300** | 132 S 4 | 8,5 | 6,7 | 6,3 | 5 | 96 | 104 |
| | **28,2** | 1 749 | 1,12 | 31,9 | **R** | **2EL** | **003 A** | **38 x 300** | 132 MB 6 | 14 | 11,2 | 10,6 | 8,5 | 104 | 116 |
| | **27,6** | 1 729 | 1,9 | 50,6 | **R** | **3EL** | **004 A** | **38 x 300** | 132 S 4 | 9 | 7,1 | 6,7 | 5,3 | 100 | 108 |
| | **28,2** | 1 749 | 1,12 | 31,9 | **R** | **2EL** | **004 A** | **38 x 300** | 132 MB 6 | 16 | 12,5 | 11,8 | 9,5 | 108 | 120 |
| | **27,6** | 1 729 | 2,5 | 50,6 | **R** | **3EL** | **006 A** | **38 x 300** | 132 S 4 | 9,5 | 7,5 | 7,1 | 5,6 | 108 | 116 |
| | **28,2** | 1 749 | 1,6 | 31,9 | **R** | **2EL** | **006 A** | **38 x 300** | 132 MB 6 | 16 | 12,5 | 11,8 | 9,5 | 116 | 128 |
| | **27,1** | 1 763 | 3,55 | 51,6 | **R** | **3EL** | **009 A** | **38 x 300** | 132 S 4 | 14 | 10,6 | 10,6 | 8 | 137 | 145 |
| | **28,2** | 1 749 | 2,24 | 31,9 | **R** | **2EL** | **009 A** | **38 x 300** | 132 MB 6 | 23,6 | 18 | 18 | 14 | 147 | 159 |
| | **29,5** | 1 674 | 0,9 | 47,5 | **R** | **2EL** | **003 A** | **28 x 250** | 112 MC 4 | 11,2 | 9,5 | 8,5 | 7,1 | 69 | 78 |
| | **29,5** | 1 674 | 0,9 | 47,5 | **R** | **2EL** | **003 A** | **38 x 300** | 132 S 4 | 11,2 | 9,5 | 8,5 | 7,1 | 92 | 100 |
| | **32,1** | 1 538 | 1,18 | 28,0 | **R** | **2EL** | **003 A** | **38 x 300** | 132 MB 6 | 14 | 11,2 | 10,6 | 8,5 | 104 | 116 |
| | **29,5** | 1 674 | 1,25 | 47,5 | **R** | **2EL** | **004 A** | **28 x 250** | 112 MC 4 | 12,5 | 10 | 9,5 | 7,5 | 73 | 82 |
| | **29,5** | 1 674 | 1,25 | 47,5 | **R** | **2EL** | **004 A** | **38 x 300** | 132 S 4 | 12,5 | 10 | 9,5 | 7,5 | 96 | 104 |
| | **32,1** | 1 538 | 1,7 | 28,0 | **R** | **2EL** | **004 A** | **38 x 300** | 132 MB 6 | 16 | 12,5 | 11,8 | 9,5 | 108 | 120 |
| | **29,5** | 1 674 | 1,8 | 47,5 | **R** | **2EL** | **006 A** | **28 x 250** | 112 MC 4 | 12,5 | 10,6 | 9,5 | 8 | 81 | 90 |
| | **29,5** | 1 674 | 1,8 | 47,5 | **R** | **2EL** | **006 A** | **38 x 300** | 132 S 4 | 12,5 | 10,6 | 9,5 | 8 | 104 | 112 |
| | **32,1** | 1 538 | 2,24 | 28,0 | **R** | **2EL** | **006 A** | **38 x 300** | 132 MB 6 | 16 | 12,5 | 11,8 | 9,5 | 116 | 128 |
| | **29,5** | 1 674 | 2,5 | 47,5 | **R** | **2EL** | **009 A** | **38 x 300** | 132 S 4 | 18 | 15 | 14 | 11,2 | 135 | 143 |
| | **37,1** | 1 330 | 1 | 37,7 | **R** | **2EL** | **002 A** | **28 x 250** | 112 MC 4 | 8,5 | 6,7 | 6,3 | 5 | 57 | 66 |
| | **37,1** | 1 330 | 1 | 37,7 | **R** | **2EL** | **002 A** | **38 x 300** | 132 S 4 | 8,5 | 6,7 | 6,3 | 5 | 80 | 88 |
| | **35,0** | 1 410 | 1,12 | 25,7 | **R** | **2EL** | **002 A** | **38 x 300** | 132 MB 6 | 10,6 | 8,5 | 8 | 6,3 | 92 | 104 |
| | **34,6** | 1 426 | 1,32 | 40,4 | **R** | **2EL** | **003 A** | **28 x 250** | 112 MC 4 | 11,2 | 9,5 | 8,5 | 7,1 | 69 | 78 |
| | **34,6** | 1 426 | 1,32 | 40,4 | **R** | **2EL** | **003 A** | **38 x 300** | 132 S 4 | 11,2 | 9,5 | 8,5 | 7,1 | 92 | 100 |
| | **34,7** | 1 423 | 1,5 | 25,9 | **R** | **2EL** | **003 A** | **38 x 300** | 132 MB 6 | 14 | 11,2 | 10,6 | 8,5 | 104 | 116 |
| | **34,6** | 1 426 | 1,7 | 40,4 | **R** | **2EL** | **004 A** | **28 x 250** | 112 MC 4 | 12,5 | 10 | 9,5 | 7,5 | 73 | 82 |
| | **34,6** | 1 426 | 1,7 | 40,4 | **R** | **2EL** | **004 A** | **38 x 300** | 132 S 4 | 12,5 | 10 | 9,5 | 7,5 | 96 | 104 |
| | **34,6** | 1 426 | 2,5 | 40,4 | **R** | **2EL** | **006 A** | **38 x 300** | 132 S 4 | 12,5 | 10,6 | 9,5 | 8 | 104 | 112 |
| | **40,9** | 1 209 | 1,12 | 22,0 | **R** | **2EL** | **002 A** | **38 x 300** | 132 MB 6 | 10,6 | 8,5 | 8 | 6,3 | 92 | 104 |
| | **42,6** | 1 160 | 1,6 | 32,9 | **R** | **2EL** | **003 A** | **28 x 250** | 112 MC 4 | 11,2 | 9,5 | 8,5 | 7,1 | 69 | 78 |
| | **42,6** | 1 160 | 1,6 | 32,9 | **R** | **2EL** | **003 A** | **38 x 300** | 132 S 4 | 11,2 | 9,5 | 8,5 | 7,1 | 92 | 100 |
| | **40,7** | 1 212 | 1,8 | 22,1 | **R** | **2EL** | **003 A** | **38 x 300** | 132 MB 6 | 14 | 11,2 | 10,6 | 8,5 | 104 | 116 |
| | **42,6** | 1 160 | 2,12 | 32,9 | **R** | **2EL** | **004 A** | **38 x 300** | 132 S 4 | 12,5 | 10 | 9,5 | 7,5 | 96 | 104 |
| | **42,6** | 1 160 | 3 | 32,9 | **R** | **2EL** | **006 A** | **38 x 300** | 132 S 4 | 12,5 | 10,6 | 9,5 | 8 | 104 | 112 |
| | **43,8** | 1 127 | 1 | 20,5 | **R** | **2EL** | **001 A** | **38 x 300** | 132 MB 6 | 10,6 | 8,5 | 8 | 6,3 | 91 | 103 |
| | **42,9** | 1 150 | 1,18 | 32,6 | **R** | **2EL** | **002 A** | **28 x 250** | 112 MC 4 | 8,5 | 6,7 | 6,3 | 5 | 57 | 66 |
| | **42,9** | 1 150 | 1,18 | 32,6 | **R** | **2EL** | **002 A** | **38 x 300** | 132 S 4 | 8,5 | 6,7 | 6,3 | 5 | 80 | 88 |
| | **43,8** | 1 127 | 1,4 | 20,5 | **R** | **2EL** | **002 A** | **38 x 300** | 132 MB 6 | 10,6 | 8,5 | 8 | 6,3 | 92 | 104 |
| | **43,9** | 1 124 | 1,7 | 31,9 | **R** | **2EL** | **003 A** | **28 x 250** | 112 MC 4 | 11,2 | 9,5 | 8,5 | 7,1 | 69 | 78 |
| | **43,9** | 1 124 | 1,7 | 31,9 | **R** | **2EL** | **003 A** | **38 x 300** | 132 S 4 | 11,2 | 9,5 | 8,5 | 7,1 | 92 | 100 |
| | **43,9** | 1 124 | 1,7 | 31,9 | **R** | **2EL** | **004 A** | **28 x 250** | 112 MC 4 | 12,5 | 10 | 9,5 | 7,5 | 73 | 82 |
| | **43,9** | 1 124 | 1,7 | 31,9 | **R** | **2EL** | **004 A** | **38 x 300** | 132 S 4 | 12,5 | 10 | 9,5 | 7,5 | 96 | 104 |
| | **43,9** | 1 124 | 2,5 | 31,9 | **R** | **2EL** | **006 A** | **38 x 300** | 132 S 4 | 12,5 | 10,6 | 9,5 | 8 | 104 | 112 |
| | **47,1** | 1 049 | 1,06 | 29,7 | **R** | **2EL** | **001 A** | **28 x 250** | 112 MC 4 | 8,5 | 6,7 | 6,3 | 5 | 56 | 65 |
| | **47,1** | 1 049 | 1,06 | 29,7 | **R** | **2EL** | **001 A** | **38 x 300** | 132 S 4 | 8,5 | 6,7 | 6,3 | 5 | 79 | 87 |
| | **47,1** | 1 049 | 1,12 | 29,7 | **R** | **2EL** | **002 A** | **28 x 250** | 112 MC 4 | 8,5 | 6,7 | 6,3 | 5 | 57 | 66 |
| | **47,1** | 1 049 | 1,12 | 29,7 | **R** | **2EL** | **002 A** | **38 x 300** | 132 S 4 | 8,5 | 6,7 | 6,3 | 5 | 80 | 88 |
| | **49,3** | 1 002 | 1,32 | 18,3 | **R** | **2EL** | **002 A** | **38 x 300** | 132 MB 6 | 10,6 | 8,5 | 8 | 6,3 | 92 | 104 |
| | **50,0** | 988 | 1,8 | 28,0 | **R** | **2EL** | **003 A** | **28 x 250** | 112 MC 4 | 11,2 | 9,5 | 8,5 | 7,1 | 69 | 78 |
| | **50,0** | 988 | 1,8 | 28,0 | **R** | **2EL** | **003 A** | **38 x 300** | 132 S 4 | 11,2 | 9,5 | 8,5 | 7,1 | 92 | 100 |
| | **50,0** | 988 | 2,5 | 28,0 | **R** | **2EL** | **004 A** | **38 x 300** | 132 S 4 | 12,5 | 10 | 9,5 | 7,5 | 96 | 104 |
| | **54,5** | 906 | 1,25 | 25,7 | **R** | **2EL** | **001 A** | **28 x 250** | 112 MC 4 | 8,5 | 6,7 | 6,3 | 5 | 56 | 65 |
| | **54,5** | 906 | 1,25 | 25,7 | **R** | **2EL** | **001 A** | **38 x 300** | 132 S 4 | 8,5 | 6,7 | 6,3 | 5 | 79 | 87 |
| | **54,5** | 906 | 1,7 | 25,7 | **R** | **2EL** | **002 A** | **28 x 250** | 112 MC 4 | 8,5 | 6,7 | 6,3 | 5 | 57 | 66 |
| | **54,5** | 906 | 1,7 | 25,7 | **R** | **2EL** | **002 A** | **38 x 300** | 132 S 4 | 8,5 | 6,7 | 6,3 | 5 | 80 | 88 |
| | **54,0** | 915 | 2,36 | 25,9 | **R** | **2EL** | **003 A** | **38 x 300** | 132 S 4 | 11,2 | 9,5 | 8,5 | 7,1 | 92 | 100 |
| | **54,0** | 915 | 3 | 25,9 | **R** | **2EL** | **004 A** | **38 x 300** | 132 S 4 | 12,5 | 10 | 9,5 | 7,5 | 96 | 104 |
| | **63,5** | 777 | 1,25 | 22,0 | **R** | **2EL** | **001 A** | **28 x 250** | 112 MC 4 | 8,5 | 6,7 | 6,3 | 5 | 56 | 65 |
| | **63,5** | 777 | 1,25 | 22,0 | **R** | **2EL** | **001 A** | **38 x 300** | 132 S 4 | 8,5 | 6,7 | 6,3 | 5 | 79 | 87 |
| | **63,5** | 777 | 1,7 | 22,0 | **R** | **2EL** | **002 A** | **28 x 250** | 112 MC 4 | 8,5 | 6,7 | 6,3 | 5 | 57 | 66 |
| | **63,5** | 777 | 1,7 | 22,0 | **R** | **2EL** | **002 A** | **38 x 300** | 132 S 4 | 8,5 | 6,7 | 6,3 | 5 | 80 | 88 |
| | **62,5** | 790 | 2 | 14,4 | **R** | **2EL** | **002 A** | **38 x 300** | 132 MB 6 | 10,6 | 8,5 | 8 | 6,3 | 92 | 104 |
| | **63,4** | 779 | 2,65 | 22,1 | **R** | **2EL** | **003 A** | **38 x 300** | 132 S 4 | 11,2 | 9,5 | 8,5 | 7,1 | 92 | 100 |
| | **68,2** | 724 | 1,5 | 20,5 | **R** | **2EL** | **001 A** | **28 x 250** | 112 MC 4 | 8,5 | 6,7 | 6,3 | 5 | 56 | 65 |
| | **68,2** | 724 | 1,5 | 20,5 | **R** | **2EL** | **001 A** | **38 x 300** | 132 S 4 | 8,5 | 6,7 | 6,3 | 5 | 79 | 87 |
| | **68,2** | 724 | 2,12 | 20,5 | **R** | **2EL** | **002 A** | **38 x 300** | 132 S 4 | 8,5 | 6,7 | 6,3 | 5 | 80 | 88 |
| | **76,7** | 644 | 1,5 | 18,3 | **R** | **2EL** | **001 A** | **28 x 250** | 112 MC 4 | 8,5 | 6,7 | 6,3 | 5 | 56 | 65 |
| | **76,7** | 644 | 1,5 | 18,3 | **R** | **2EL** | **001 A** | **38 x 300** | 132 S 4 | 8,5 | 6,7 | 6,3 | 5 | 79 | 87 |
| | **76,7** | 644 | 2 | 18,3 | **R** | **2EL** | **002 A** | **38 x 300** | 132 S 4 | 8,5 | 6,7 | 6,3 | 5 | 80 | 88 |
| | **75,2** | 657 | 2,65 | 18,6 | **R** | **2EL** | **003 A** | **38 x 300** | 132 S 4 | 11,2 | 9,5 | 8,5 | 7,1 | 92 | 100 |
| | **80,6** | 613 | 1,7 | 17,4 | **R** | **2EL** | **001 A** | **28 x 250** | 112 MC 4 | 8,5 | 6,7 | 6,3 | 5 | 56 | 65 |
| | **80,6** | 613 | 1,7 | 17,4 | **R** | **2EL** | **001 A** | **38 x 300** | 132 S 4 | 8,5 | 6,7 | 6,3 | 5 | 79 | 87 |
| | **80,6** | 613 | 2,36 | 17,4 | **R** | **2EL** | **002 A** | **38 x 300** | 132 S 4 | 8,5 | 6,7 | 6,3 | 5 | 80 | 88 |
| | **80,4** | 614 | 3,15 | 17,4 | **R** | **2EL** | **003 A** | **38 x 300** | 132 S 4 | 11,2 | 9,5 | 8,5 | 7,1 | 92 | 100 |
| | **97,2** | 508 | 1,9 | 14,4 | **R** | **2EL** | **001 A** | **38 x 300** | 132 S 4 | 8,5 | 6,7 | 6,3 | 5 | 79 | 87 |
| | **97,2** | 508 | 2,65 | 14,4 | **R** | **2EL** | **002 A** | **38 x 300** | 132 S 4 | 8,5 | 6,7 | 6,3 | 5 | 80 | 88 |
| | **115** | 428 | 2,12 | 12,1 | **R** | **2EL** | **001 A** | **38 x 300** | 132 S 4 | 8,5 | 6,7 | 6,3 | 5 | 79 | 87 |
| | **115** | 428 | 3,15 | 12,1 | **R** | **2EL** | **002 A** | **38 x 300** | 132 S 4 | 8,5 | 6,7 | 6,3 | 5 | 80 | 88 |

| $P_1$ | $n_2$ | $M_2$ | fs | $i$ | Ød x ØP | | | | | $Pt_N$ [kW] $t_{amb}$ = 20°C | | $t_{amb}$ = 40°C | | kg | |
|---|---|---|---|---|---|---|---|---|---|---|---|---|---|---|---|
| kW | min$^{-1}$ | N m | | | | | | | | | | | | HB | HBZ |
| **7,5** | **0,597** | 106 770 | 1,06 | 1 507 | **R** | **4EL** | **125 A** | **42 x 350** | 160 M 6 | 45 | 35,5 | 33,5 | 26,5 | 713 | 737 |
| | **0,539** | 118 270 | 1,32 | 1 670 | **R** | **4EL** | **180 A** | **42 x 350** | 160 M 6 | 53 | 42,5 | 40 | 31,5 | 963 | 987 |
| | **0,632** | 100 790 | 1,12 | 1 423 | **R** | **4EL** | **125 A** | **42 x 350** | 160 M 6 | 45 | 35,5 | 33,5 | 26,5 | 713 | 737 |
| | **0,685** | 93 080 | 3,55 | 1 314 | **R** | **4EL** | **355 A** | **42 x 350** | 160 M 6 | 75 | 60 | 56 | 45 | 1 884 | 1 908 |
| | **0,704** | 90 510 | 1 | 1 278 | **R** | **4EL** | **085 A** | **42 x 350** | 160 M 6 | 37,5 | 30 | 28 | 22,4 | 538 | 562 |
| | **0,701** | 90 960 | 1,25 | 1 284 | **R** | **4EL** | **125 A** | **42 x 350** | 160 M 6 | 45 | 35,5 | 33,5 | 26,5 | 713 | 737 |
| | **0,702** | 90 860 | 1,8 | 1 283 | **R** | **4EL** | **180 A** | **42 x 350** | 160 M 6 | 53 | 42,5 | 40 | 31,5 | 963 | 987 |
| | **0,774** | 82 330 | 0,95 | 1 808 | **R** | **4EL** | **085 A** | **38 x 300** | 132 M 4 | 30 | 23,6 | 22,4 | 18 | 520 | 532 |
| | **0,756** | 84 340 | 1,32 | 1 852 | **R** | **4EL** | **125 A** | **38 x 300** | 132 M 4 | 35,5 | 28 | 26,5 | 21,2 | 695 | 707 |
| | **0,783** | 81 440 | 2 | 1 150 | **R** | **4EL** | **180 A** | **42 x 350** | 160 M 6 | 53 | 42,5 | 40 | 31,5 | 963 | 987 |
| | **0,864** | 73 800 | 1,06 | 1 621 | **R** | **4EL** | **085 A** | **38 x 300** | 132 M 4 | 30 | 23,6 | 22,4 | 18 | 520 | 532 |
| | **0,865** | 73 650 | 1,25 | 1 040 | **R** | **4EL** | **085 A** | **42 x 350** | 160 M 6 | 37,5 | 30 | 28 | 22,4 | 538 | 562 |
| | **0,929** | 68 640 | 1,6 | 1 507 | **R** | **4EL** | **125 A** | **38 x 300** | 132 M 4 | 35,5 | 28 | 26,5 | 21,2 | 695 | 707 |
| | **0,838** | 76 030 | 2,12 | 1 670 | **R** | **4EL** | **180 A** | **38 x 300** | 132 M 4 | 42,5 | 33,5 | 31,5 | 25 | 945 | 957 |
| | **0,915** | 69 660 | 2,5 | 984 | **R** | **4EL** | **180 A** | **42 x 350** | 160 M 6 | 53 | 42,5 | 40 | 31,5 | 963 | 987 |
| | **1,03** | 62 020 | 0,9 | 876 | **R** | **4EL** | **060 A** | **42 x 350** | 160 M 6 | 30 | 23,6 | 22,4 | 18 | 392 | 416 |
| | **0,951** | 67 000 | 1,18 | 1 471 | **R** | **4EL** | **085 A** | **38 x 300** | 132 M 4 | 30 | 23,6 | 22,4 | 18 | 520 | 532 |
| | **1,02** | 62 750 | 1,4 | 886 | **R** | **4EL** | **085 A** | **42 x 350** | 160 M 6 | 37,5 | 30 | 28 | 22,4 | 538 | 562 |
| | **0,984** | 64 800 | 1,7 | 1 423 | **R** | **4EL** | **125 A** | **38 x 300** | 132 M 4 | 35,5 | 28 | 26,5 | 21,2 | 695 | 707 |
| | **1,12** | 56 700 | 0,9 | 1 245 | **R** | **4EL** | **060 A** | **38 x 300** | 132 M 4 | 23,6 | 18 | 18 | 14 | 375 | 387 |
| | **1,10** | 58 180 | 1,5 | 1 278 | **R** | **4EL** | **085 A** | **38 x 300** | 132 M 4 | 30 | 23,6 | 22,4 | 18 | 520 | 532 |
| | **1,09** | 58 470 | 1,9 | 1 284 | **R** | **4EL** | **125 A** | **38 x 300** | 132 M 4 | 35,5 | 28 | 26,5 | 21,2 | 695 | 707 |
| | **1,09** | 58 410 | 2,8 | 1 283 | **R** | **4EL** | **180 A** | **38 x 300** | 132 M 4 | 42,5 | 33,5 | 31,5 | 25 | 945 | 957 |
| | **1,28** | 49 980 | 0,9 | 706 | **R** | **4EL** | **042 A** | **42 x 350** | 160 M 6 | 26,5 | 21,2 | 20 | 16 | 317 | 341 |
| | **1,25** | 51 160 | 1 | 1 124 | **R** | **4EL** | **060 A** | **38 x 300** | 132 M 4 | 23,6 | 18 | 18 | 14 | 375 | 387 |
| | **1,26** | 50 470 | 1,12 | 713 | **R** | **4EL** | **060 A** | **42 x 350** | 160 M 6 | 30 | 23,6 | 22,4 | 18 | 392 | 416 |
| | **1,25** | 51 160 | 1,6 | 1 124 | **R** | **4EL** | **085 A** | **38 x 300** | 132 M 4 | 30 | 23,6 | 22,4 | 18 | 520 | 532 |
| | **1,21** | 52 800 | 2 | 1 160 | **R** | **4EL** | **125 A** | **38 x 300** | 132 M 4 | 35,5 | 28 | 26,5 | 21,2 | 695 | 707 |
| | **1,28** | 49 980 | 2,5 | 706 | **R** | **4EL** | **125 A** | **42 x 350** | 160 M 6 | 45 | 35,5 | 33,5 | 26,5 | 713 | 737 |
| | **1,22** | 52 360 | 3 | 1 150 | **R** | **4EL** | **180 A** | **38 x 300** | 132 M 4 | 42,5 | 33,5 | 31,5 | 25 | 945 | 957 |
| | **1,51** | 42 120 | 1,06 | 595 | **R** | **4EL** | **042 A** | **42 x 350** | 160 M 6 | 26,5 | 21,2 | 20 | 16 | 317 | 341 |
| | **1,36** | 46 800 | 1,18 | 1 028 | **R** | **4EL** | **060 A** | **38 x 300** | 132 M 4 | 23,6 | 18 | 18 | 14 | 375 | 387 |
| | **1,35** | 47 350 | 1,8 | 1 040 | **R** | **4EL** | **085 A** | **38 x 300** | 132 M 4 | 30 | 23,6 | 22,4 | 18 | 520 | 532 |
| | **1,34** | 47 640 | 2,24 | 1 046 | **R** | **4EL** | **125 A** | **38 x 300** | 132 M 4 | 35,5 | 28 | 26,5 | 21,2 | 695 | 707 |
| | **1,42** | 44 780 | 3,75 | 984 | **R** | **4EL** | **180 A** | **38 x 300** | 132 M 4 | 42,5 | 33,5 | 31,5 | 25 | 945 | 957 |
| | **1,56** | 40 750 | 0,95 | 895 | **R** | **4EL** | **042 A** | **38 x 300** | 132 M 4 | 21,2 | 17 | 16 | 13,2 | 300 | 312 |
| | **1,62** | 39 400 | 1,12 | 556 | **R** | **4EL** | **042 A** | **42 x 350** | 160 M 6 | 26,5 | 21,2 | 20 | 16 | 317 | 341 |
| | **1,60** | 39 870 | 1,4 | 876 | **R** | **4EL** | **060 A** | **38 x 300** | 132 M 4 | 23,6 | 18 | 18 | 14 | 375 | 387 |
| | **1,60** | 39 790 | 1,6 | 562 | **R** | **4EL** | **060 A** | **42 x 350** | 160 M 6 | 30 | 23,6 | 22,4 | 18 | 392 | 416 |
| | **1,58** | 40 340 | 2,12 | 886 | **R** | **4EL** | **085 A** | **38 x 300** | 132 M 4 | 30 | 23,6 | 22,4 | 18 | 520 | 532 |
| | **1,53** | 41 630 | 3 | 914 | **R** | **4EL** | **125 A** | **38 x 300** | 132 M 4 | 35,5 | 28 | 26,5 | 21,2 | 695 | 707 |
| | **1,88** | 33 900 | 0,9 | 479 | **R** | **4EL** | **030 A** | **42 x 350** | 160 M 6 | 21,2 | 17 | 16 | 13,2 | 259 | 283 |
| | **1,69** | 37 710 | 1,18 | 828 | **R** | **4EL** | **042 A** | **38 x 300** | 132 M 4 | 21,2 | 17 | 16 | 13,2 | 300 | 312 |
| | **1,67** | 38 080 | 1,4 | 836 | **R** | **4EL** | **060 A** | **38 x 300** | 132 M 4 | 23,6 | 18 | 18 | 14 | 375 | 387 |
| | **1,88** | 33 900 | 1,8 | 479 | **R** | **4EL** | **060 A** | **42 x 350** | 160 M 6 | 30 | 23,6 | 22,4 | 18 | 392 | 416 |
| | **1,65** | 38 530 | 2,24 | 846 | **R** | **4EL** | **085 A** | **38 x 300** | 132 M 4 | 30 | 23,6 | 22,4 | 18 | 520 | 532 |
| | **1,70** | 37 560 | 3,35 | 825 | **R** | **4EL** | **125 A** | **38 x 300** | 132 M 4 | 35,5 | 28 | 26,5 | 21,2 | 695 | 707 |
| | **1,96** | 32 440 | 0,95 | 713 | **R** | **4EL** | **030 A** | **38 x 300** | 132 M 4 | 17 | 14 | 13,2 | 10,6 | 242 | 254 |
| | **1,98** | 32 130 | 1,4 | 706 | **R** | **4EL** | **042 A** | **38 x 300** | 132 M 4 | 21,2 | 17 | 16 | 13,2 | 300 | 312 |
| | **1,96** | 32 440 | 1,7 | 713 | **R** | **4EL** | **060 A** | **38 x 300** | 132 M 4 | 23,6 | 18 | 18 | 14 | 375 | 387 |
| | **1,94** | 32 830 | 2,5 | 721 | **R** | **4EL** | **085 A** | **38 x 300** | 132 M 4 | 30 | 23,6 | 22,4 | 18 | 520 | 532 |
| | **1,98** | 32 130 | 4 | 706 | **R** | **4EL** | **125 A** | **38 x 300** | 132 M 4 | 35,5 | 28 | 26,5 | 21,2 | 695 | 707 |
| | **2,12** | 30 020 | 1 | 659 | **R** | **4EL** | **030 A** | **38 x 300** | 132 M 4 | 17 | 14 | 13,2 | 10,6 | 242 | 254 |
| | **2,39** | 26 720 | 1,12 | 377 | **R** | **4EL** | **030 A** | **42 x 350** | 160 M 6 | 21,2 | 17 | 16 | 13,2 | 259 | 283 |
| | **2,35** | 27 080 | 1,7 | 595 | **R** | **4EL** | **042 A** | **38 x 300** | 132 M 4 | 21,2 | 17 | 16 | 13,2 | 300 | 312 |
| | **2,31** | 27 640 | 1,9 | 607 | **R** | **4EL** | **060 A** | **38 x 300** | 132 M 4 | 23,6 | 18 | 18 | 14 | 375 | 387 |
| | **2,39** | 26 720 | 2,24 | 377 | **R** | **4EL** | **060 A** | **42 x 350** | 160 M 6 | 30 | 23,6 | 22,4 | 18 | 392 | 416 |
| | **2,12** | 30 020 | 3 | 659 | **R** | **4EL** | **085 A** | **38 x 300** | 132 M 4 | 30 | 23,6 | 22,4 | 18 | 520 | 532 |
| | **2,49** | 25 580 | 1,18 | 562 | **R** | **4EL** | **030 A** | **38 x 300** | 132 M 4 | 17 | 14 | 13,2 | 10,6 | 242 | 254 |
| | **2,52** | 25 330 | 1,8 | 556 | **R** | **4EL** | **042 A** | **38 x 300** | 132 M 4 | 21,2 | 17 | 16 | 13,2 | 300 | 312 |
| | **2,49** | 25 580 | 2,36 | 562 | **R** | **4EL** | **060 A** | **38 x 300** | 132 M 4 | 23,6 | 18 | 18 | 14 | 375 | 387 |
| | **2,49** | 25 580 | 3,35 | 562 | **R** | **4EL** | **085 A** | **38 x 300** | 132 M 4 | 30 | 23,6 | 22,4 | 18 | 520 | 532 |
| | **2,83** | 22 540 | 0,9 | 318 | **R** | **4EL** | **021 A** | **38 x 300** | 132 MC 6 | 18 | 16 | 14 | 11,8 | 211 | 223 |
| | **2,93** | 21 790 | 1,32 | 479 | **R** | **4EL** | **030 A** | **38 x 300** | 132 M 4 | 17 | 14 | 13,2 | 10,6 | 242 | 254 |
| | **2,86** | 22 280 | 2 | 489 | **R** | **4EL** | **042 A** | **38 x 300** | 132 M 4 | 21,2 | 17 | 16 | 13,2 | 300 | 312 |
| | **2,93** | 21 790 | 2,65 | 479 | **R** | **4EL** | **060 A** | **38 x 300** | 132 M 4 | 23,6 | 18 | 18 | 14 | 375 | 387 |
| | **2,93** | 21 790 | 4 | 479 | **R** | **4EL** | **085 A** | **38 x 300** | 132 M 4 | 30 | 23,6 | 22,4 | 18 | 520 | 532 |
| | **3,13** | 20 390 | 1 | 448 | **R** | **4EL** | **021 A** | **38 x 300** | 132 M 4 | 16 | 11,8 | 11,8 | 9 | 204 | 216 |
| | **3,16** | 20 170 | 1,4 | 443 | **R** | **4EL** | **030 A** | **38 x 300** | 132 M 4 | 17 | 14 | 13,2 | 10,6 | 242 | 254 |
| | **3,09** | 20 610 | 2,12 | 453 | **R** | **4EL** | **042 A** | **38 x 300** | 132 M 4 | 21,2 | 17 | 16 | 13,2 | 300 | 312 |
| | **3,16** | 20 170 | 2,8 | 443 | **R** | **4EL** | **060 A** | **38 x 300** | 132 M 4 | 23,6 | 18 | 18 | 14 | 375 | 387 |
| | **3,53** | 18 060 | 0,95 | 255 | **R** | **4EL** | **018 A** | **38 x 300** | 132 MC 6 | 18 | 16 | 14 | 11,8 | 208 | 220 |
| | **3,47** | 18 380 | 1 | 404 | **R** | **4EL** | **021 A** | **38 x 300** | 132 M 4 | 16 | 11,8 | 11,8 | 9 | 204 | 216 |
| | **3,53** | 18 060 | 1,12 | 255 | **R** | **4EL** | **021 A** | **38 x 300** | 132 MC 6 | 18 | 16 | 14 | 11,8 | 211 | 223 |
| | **3,71** | 17 180 | 1,6 | 377 | **R** | **4EL** | **030 A** | **38 x 300** | 132 M 4 | 17 | 14 | 13,2 | 10,6 | 242 | 254 |
| | **3,63** | 17 560 | 2,36 | 386 | **R** | **4EL** | **042 A** | **38 x 300** | 132 M 4 | 21,2 | 17 | 16 | 13,2 | 300 | 312 |
| | **3,71** | 17 180 | 3,15 | 377 | **R** | **4EL** | **060 A** | **38 x 300** | 132 M 4 | 23,6 | 18 | 18 | 14 | 375 | 387 |
| | **3,91** | 16 290 | 1 | 358 | **R** | **4EL** | **018 A** | **38 x 300** | 132 M 4 | 16 | 11,8 | 11,8 | 9 | 201 | 213 |
| | **3,91** | 16 290 | 1,18 | 358 | **R** | **4EL** | **021 A** | **38 x 300** | 132 M 4 | 16 | 11,8 | 11,8 | 9 | 204 | 216 |
| | **4,21** | 15 500 | 0,95 | 214 | **R** | **3EL** | **021 A** | **42 x 350** | 160 M 6 | 21,2 | 17 | 16 | 13,2 | 217 | 241 |
| | **4,07** | 15 660 | 1,4 | 344 | **R** | **4EL** | **030 A** | **38 x 300** | 132 M 4 | 17 | 14 | 13,2 | 10,6 | 242 | 254 |
| | **4,24** | 15 370 | 1,4 | 212 | **R** | **3EL** | **030 A** | **42 x 350** | 160 M 6 | 26,5 | 21,2 | 20 | 16 | 255 | 279 |
| | **4,31** | 14 800 | 2,8 | 325 | **R** | **4EL** | **042 A** | **38 x 300** | 132 M 4 | 21,2 | 17 | 16 | 13,2 | 300 | 312 |
| | **4,11** | 15 860 | 2,12 | 219 | **R** | **3EL** | **042 A** | **42 x 350** | 160 M 6 | 33,5 | 26,5 | 25 | 20 | 313 | 337 |
| | **4,07** | 15 660 | 4,25 | 344 | **R** | **4EL** | **085 A** | **38 x 300** | 132 M 4 | 30 | 23,6 | 22,4 | 18 | 520 | 532 |
| | **4,64** | 13 730 | 0,9 | 301 | **R** | **4EL** | **015 A** | **38 x 300** | 132 M 4 | 11,8 | 10 | 9 | 7,5 | 164 | 176 |
| | **4,33** | 14 730 | 1,12 | 323 | **R** | **4EL** | **018 A** | **38 x 300** | 132 M 4 | 16 | 11,8 | 11,8 | 9 | 201 | 213 |
| | **4,40** | 14 490 | 1,32 | 318 | **R** | **4EL** | **021 A** | **38 x 300** | 132 M 4 | 16 | 11,8 | 11,8 | 9 | 204 | 216 |
| | **4,40** | 14 810 | 0,95 | 204 | **R** | **3EL** | **021 A** | **42 x 350** | 160 M 6 | 21,2 | 17 | 16 | 13,2 | 217 | 241 |
| | **4,40** | 14 480 | 1,9 | 318 | **R** | **4EL** | **030 A** | **38 x 300** | 132 M 4 | 17 | 14 | 13,2 | 10,6 | 242 | 254 |
| | **4,44** | 14 680 | 1,5 | 203 | **R** | **3EL** | **030 A** | **42 x 350** | 160 M 6 | 26,5 | 21,2 | 20 | 16 | 255 | 279 |
| | **4,60** | 13 850 | 3 | 304 | **R** | **4EL** | **042 A** | **38 x 300** | 132 M 4 | 21,2 | 17 | 16 | 13,2 | 300 | 312 |
| | **4,55** | 14 310 | 2,36 | 198 | **R** | **3EL** | **042 A** | **42 x 350** | 160 M 6 | 33,5 | 26,5 | 25 | 20 | 313 | 337 |
| | **5,17** | 12 610 | 0,9 | 174 | **R** | **3EL** | **018 A** | **42 x 350** | 160 M 6 | 21,2 | 17 | 16 | 13,2 | 214 | 238 |
| | **5,17** | 12 610 | 1,12 | 174 | **R** | **3EL** | **021 A** | **42 x 350** | 160 M 6 | 21,2 | 17 | 16 | 13,2 | 217 | 241 |
| | **4,71** | 13 540 | 2 | 297 | **R** | **4EL** | **030 A** | **38 x 300** | 132 M 4 | 17 | 14 | 13,2 | 10,6 | 242 | 254 |
| | **5,21** | 12 510 | 1,7 | 173 | **R** | **3EL** | **030 A** | **42 x 350** | 160 M 6 | 26,5 | 21,2 | 20 | 16 | 255 | 279 |
| | **5,11** | 12 470 | 3,15 | 274 | **R** | **4EL** | **042 A** | **38 x 300** | 132 M 4 | 21,2 | 17 | 16 | 13,2 | 300 | 312 |
| | **5,05** | 12 910 | 2,5 | 178 | **R** | **3EL** | **042 A** | **42 x 350** | 160 M 6 | 33,5 | 26,5 | 25 | 20 | 313 | 337 |

| $P_1$ | $n_2$ | $M_2$ | fs | $i$ | Ød x ØP | | | | $Pt_N$ [kW] $t_{amb}$ = 20°C | | $Pt_N$ [kW] $t_{amb}$ = 40°C | | kg | |
|---|---|---|---|---|---|---|---|---|---|---|---|---|---|---|
| kW | min$^{-1}$ | N m | | | | | | | | | | | HB | HBZ |
| **7,5** | **5,49** | 11 610 | 0,9 | 255 | **R** | **4EL** | **012 A** | **38 x 300** | 132 M 4 | 11,8 | 10 | 9 | 7,5 | 160 | 172 |
| | **5,49** | 11 610 | 1,06 | 255 | **R** | **4EL** | **015 A** | **38 x 300** | 132 M 4 | 11,8 | 10 | 9 | 7,5 | 164 | 176 |
| | **5,33** | 12 220 | 1 | 169 | **R** | **3EL** | **015 A** | **42 x 350** | 160 M 6 | 17 | 14 | 13,2 | 10,6 | 177 | 201 |
| | **5,49** | 11 610 | 1,32 | 255 | **R** | **4EL** | **018 A** | **38 x 300** | 132 M 4 | 16 | 11,8 | 11,8 | 9 | 201 | 213 |
| | **5,33** | 12 220 | 1,18 | 169 | **R** | **3EL** | **018 A** | **42 x 350** | 160 M 6 | 21,2 | 17 | 16 | 13,2 | 214 | 238 |
| | **5,49** | 11 610 | 1,6 | 255 | **R** | **4EL** | **021 A** | **38 x 300** | 132 M 4 | 16 | 11,8 | 11,8 | 9 | 204 | 216 |
| | **5,33** | 12 220 | 1,18 | 169 | **R** | **3EL** | **021 A** | **42 x 350** | 160 M 6 | 21,2 | 17 | 16 | 13,2 | 217 | 241 |
| | **5,58** | 11 410 | 2,36 | 251 | **R** | **4EL** | **030 A** | **38 x 300** | 132 M 4 | 17 | 14 | 13,2 | 10,6 | 242 | 254 |
| | **5,44** | 11 980 | 2,24 | 165 | **R** | **3EL** | **030 A** | **42 x 350** | 160 M 6 | 26,5 | 21,2 | 20 | 16 | 255 | 279 |
| | **5,46** | 11 670 | 3,35 | 256 | **R** | **4EL** | **042 A** | **38 x 300** | 132 M 4 | 21,2 | 17 | 16 | 13,2 | 300 | 312 |
| | **6,55** | 9 945 | 1 | 137 | **R** | **3EL** | **012 A** | **42 x 350** | 160 M 6 | 17 | 14 | 13,2 | 10,6 | 173 | 197 |
| | **6,62** | 9 626 | 1,06 | 211 | **R** | **4EL** | **012 A** | **38 x 300** | 132 M 4 | 11,8 | 10 | 9 | 7,5 | 160 | 172 |
| | **6,54** | 9 964 | 0,95 | 214 | **R** | **3EL** | **015 A** | **38 x 300** | 132 M 4 | 14 | 11,2 | 10,6 | 8,5 | 160 | 172 |
| | **6,62** | 9 626 | 1,25 | 211 | **R** | **4EL** | **015 A** | **38 x 300** | 132 M 4 | 11,8 | 10 | 9 | 7,5 | 164 | 176 |
| | **6,55** | 9 945 | 1,18 | 137 | **R** | **3EL** | **015 A** | **42 x 350** | 160 M 6 | 17 | 14 | 13,2 | 10,6 | 177 | 201 |
| | **6,54** | 9 964 | 1,12 | 214 | **R** | **3EL** | **018 A** | **38 x 300** | 132 M 4 | 17 | 14 | 13,2 | 10,6 | 197 | 209 |
| | **6,62** | 9 626 | 1,6 | 211 | **R** | **4EL** | **018 A** | **38 x 300** | 132 M 4 | 16 | 11,8 | 11,8 | 9 | 201 | 213 |
| | **6,55** | 9 945 | 1,4 | 137 | **R** | **3EL** | **018 A** | **42 x 350** | 160 M 6 | 21,2 | 17 | 16 | 13,2 | 214 | 238 |
| | **6,54** | 9 964 | 1,4 | 214 | **R** | **3EL** | **021 A** | **38 x 300** | 132 M 4 | 17 | 14 | 13,2 | 10,6 | 200 | 212 |
| | **6,62** | 9 626 | 1,9 | 211 | **R** | **4EL** | **021 A** | **38 x 300** | 132 M 4 | 16 | 11,8 | 11,8 | 9 | 204 | 216 |
| | **6,55** | 9 945 | 1,8 | 137 | **R** | **3EL** | **021 A** | **42 x 350** | 160 M 6 | 21,2 | 17 | 16 | 13,2 | 217 | 241 |
| | **6,60** | 9 881 | 2,12 | 212 | **R** | **3EL** | **030 A** | **38 x 300** | 132 M 4 | 21,2 | 17 | 16 | 13,2 | 237 | 249 |
| | **6,63** | 9 618 | 2,65 | 211 | **R** | **4EL** | **030 A** | **38 x 300** | 132 M 4 | 17 | 14 | 13,2 | 10,6 | 242 | 254 |
| | **6,39** | 10 200 | 3,15 | 219 | **R** | **3EL** | **042 A** | **38 x 300** | 132 M 4 | 26,5 | 21,2 | 20 | 16 | 295 | 307 |
| | **6,48** | 9 832 | 4 | 216 | **R** | **4EL** | **042 A** | **38 x 300** | 132 M 4 | 21,2 | 17 | 16 | 13,2 | 300 | 312 |
| | **7,07** | 9 221 | 0,9 | 198 | **R** | **3EL** | **012 A** | **38 x 300** | 132 M 4 | 14 | 11,2 | 10,6 | 8,5 | 156 | 168 |
| | **7,69** | 8 472 | 1,12 | 117 | **R** | **3EL** | **012 A** | **42 x 350** | 160 M 6 | 17 | 14 | 13,2 | 10,6 | 173 | 197 |
| | **7,07** | 9 221 | 1,32 | 198 | **R** | **3EL** | **015 A** | **38 x 300** | 132 M 4 | 14 | 11,2 | 10,6 | 8,5 | 160 | 172 |
| | **7,07** | 9 221 | 1,32 | 198 | **R** | **3EL** | **018 A** | **38 x 300** | 132 M 4 | 17 | 14 | 13,2 | 10,6 | 197 | 209 |
| | **7,69** | 8 472 | 1,7 | 117 | **R** | **3EL** | **018 A** | **42 x 350** | 160 M 6 | 21,2 | 17 | 16 | 13,2 | 214 | 238 |
| | **6,85** | 9 518 | 1,4 | 204 | **R** | **3EL** | **021 A** | **38 x 300** | 132 M 4 | 17 | 14 | 13,2 | 10,6 | 200 | 212 |
| | **7,69** | 8 472 | 2,12 | 117 | **R** | **3EL** | **021 A** | **42 x 350** | 160 M 6 | 21,2 | 17 | 16 | 13,2 | 217 | 241 |
| | **6,91** | 9 439 | 2,24 | 203 | **R** | **3EL** | **030 A** | **38 x 300** | 132 M 4 | 21,2 | 17 | 16 | 13,2 | 237 | 249 |
| | **7,08** | 9 202 | 3,55 | 198 | **R** | **3EL** | **042 A** | **38 x 300** | 132 M 4 | 26,5 | 21,2 | 20 | 16 | 295 | 307 |
| | **8,31** | 7 840 | 0,9 | 108 | **R** | **3EL** | **009 A** | **42 x 350** | 160 M 6 | 17 | 14 | 13,2 | 10,6 | 162 | 186 |
| | **8,04** | 8 109 | 0,95 | 174 | **R** | **3EL** | **012 A** | **38 x 300** | 132 M 4 | 14 | 11,2 | 10,6 | 8,5 | 156 | 168 |
| | **7,86** | 8 111 | 1,18 | 178 | **R** | **4EL** | **012 A** | **38 x 300** | 132 M 4 | 11,8 | 10 | 9 | 7,5 | 160 | 172 |
| | **8,31** | 7 840 | 1,25 | 108 | **R** | **3EL** | **012 A** | **42 x 350** | 160 M 6 | 17 | 14 | 13,2 | 10,6 | 173 | 197 |
| | **8,04** | 8 109 | 1,18 | 174 | **R** | **3EL** | **015 A** | **38 x 300** | 132 M 4 | 14 | 11,2 | 10,6 | 8,5 | 160 | 172 |
| | **7,86** | 8 111 | 1,5 | 178 | **R** | **4EL** | **015 A** | **38 x 300** | 132 M 4 | 11,8 | 10 | 9 | 7,5 | 164 | 176 |
| | **8,31** | 7 840 | 1,5 | 108 | **R** | **3EL** | **015 A** | **42 x 350** | 160 M 6 | 17 | 14 | 13,2 | 10,6 | 177 | 201 |
| | **8,04** | 8 109 | 1,32 | 174 | **R** | **3EL** | **018 A** | **38 x 300** | 132 M 4 | 17 | 14 | 13,2 | 10,6 | 197 | 209 |
| | **7,86** | 8 111 | 1,8 | 178 | **R** | **4EL** | **018 A** | **38 x 300** | 132 M 4 | 16 | 11,8 | 11,8 | 9 | 201 | 213 |
| | **8,31** | 7 840 | 1,9 | 108 | **R** | **3EL** | **018 A** | **42 x 350** | 160 M 6 | 21,2 | 17 | 16 | 13,2 | 214 | 238 |
| | **8,04** | 8 109 | 1,7 | 174 | **R** | **3EL** | **021 A** | **38 x 300** | 132 M 4 | 17 | 14 | 13,2 | 10,6 | 200 | 212 |
| | **7,86** | 8 111 | 2,24 | 178 | **R** | **4EL** | **021 A** | **38 x 300** | 132 M 4 | 16 | 11,8 | 11,8 | 9 | 204 | 216 |
| | **8,11** | 8 041 | 2,5 | 173 | **R** | **3EL** | **030 A** | **38 x 300** | 132 M 4 | 21,2 | 17 | 16 | 13,2 | 237 | 249 |
| | **7,87** | 8 105 | 3,15 | 178 | **R** | **4EL** | **030 A** | **38 x 300** | 132 M 4 | 17 | 14 | 13,2 | 10,6 | 242 | 254 |
| | **7,85** | 8 298 | 3,75 | 178 | **R** | **3EL** | **042 A** | **38 x 300** | 132 M 4 | 26,5 | 21,2 | 20 | 16 | 295 | 307 |
| | **8,30** | 7 856 | 0,9 | 169 | **R** | **3EL** | **009 A** | **38 x 300** | 132 M 4 | 14 | 10,6 | 10,6 | 8 | 145 | 157 |
| | **8,30** | 7 856 | 1,25 | 169 | **R** | **3EL** | **012 A** | **38 x 300** | 132 M 4 | 14 | 11,2 | 10,6 | 8,5 | 156 | 168 |
| | **8,30** | 7 856 | 1,5 | 169 | **R** | **3EL** | **015 A** | **38 x 300** | 132 M 4 | 14 | 11,2 | 10,6 | 8,5 | 160 | 172 |
| | **8,30** | 7 856 | 1,8 | 169 | **R** | **3EL** | **018 A** | **38 x 300** | 132 M 4 | 17 | 14 | 13,2 | 10,6 | 197 | 209 |
| | **8,30** | 7 856 | 1,8 | 169 | **R** | **3EL** | **021 A** | **38 x 300** | 132 M 4 | 17 | 14 | 13,2 | 10,6 | 200 | 212 |
| | **8,47** | 7 700 | 3,35 | 165 | **R** | **3EL** | **030 A** | **38 x 300** | 132 M 4 | 21,2 | 17 | 16 | 13,2 | 237 | 249 |
| | **10,2** | 6 393 | 1,06 | 137 | **R** | **3EL** | **009 A** | **38 x 300** | 132 M 4 | 14 | 10,6 | 10,6 | 8 | 145 | 157 |
| | **10,2** | 6 393 | 1,5 | 137 | **R** | **3EL** | **012 A** | **38 x 300** | 132 M 4 | 14 | 11,2 | 10,6 | 8,5 | 156 | 168 |
| | **10,2** | 6 393 | 1,8 | 137 | **R** | **3EL** | **015 A** | **38 x 300** | 132 M 4 | 14 | 11,2 | 10,6 | 8,5 | 160 | 172 |
| | **10,2** | 6 393 | 2,12 | 137 | **R** | **3EL** | **018 A** | **38 x 300** | 132 M 4 | 17 | 14 | 13,2 | 10,6 | 197 | 209 |
| | **10,2** | 6 393 | 2,65 | 137 | **R** | **3EL** | **021 A** | **38 x 300** | 132 M 4 | 17 | 14 | 13,2 | 10,6 | 200 | 212 |
| | **10,4** | 6 266 | 4 | 135 | **R** | **3EL** | **030 A** | **38 x 300** | 132 M 4 | 21,2 | 17 | 16 | 13,2 | 237 | 249 |
| | **12,0** | 5 446 | 1,25 | 117 | **R** | **3EL** | **009 A** | **38 x 300** | 132 M 4 | 14 | 10,6 | 10,6 | 8 | 145 | 157 |
| | **12,0** | 5 446 | 1,7 | 117 | **R** | **3EL** | **012 A** | **38 x 300** | 132 M 4 | 14 | 11,2 | 10,6 | 8,5 | 156 | 168 |
| | **12,0** | 5 446 | 2,12 | 117 | **R** | **3EL** | **015 A** | **38 x 300** | 132 M 4 | 14 | 11,2 | 10,6 | 8,5 | 160 | 172 |
| | **12,0** | 5 446 | 2,5 | 117 | **R** | **3EL** | **018 A** | **38 x 300** | 132 M 4 | 17 | 14 | 13,2 | 10,6 | 197 | 209 |
| | **12,0** | 5 446 | 3,15 | 117 | **R** | **3EL** | **021 A** | **38 x 300** | 132 M 4 | 17 | 14 | 13,2 | 10,6 | 200 | 212 |
| | **12,9** | 5 062 | 0,9 | 109 | **R** | **3EL** | **006 A** | **38 x 300** | 132 M 4 | 9,5 | 7,5 | 7,1 | 5,6 | 116 | 128 |
| | **12,9** | 5 040 | 1,32 | 108 | **R** | **3EL** | **009 A** | **38 x 300** | 132 M 4 | 14 | 10,6 | 10,6 | 8 | 145 | 157 |
| | **12,9** | 5 040 | 1,8 | 108 | **R** | **3EL** | **012 A** | **38 x 300** | 132 M 4 | 14 | 11,2 | 10,6 | 8,5 | 156 | 168 |
| | **12,9** | 5 040 | 2,24 | 108 | **R** | **3EL** | **015 A** | **38 x 300** | 132 M 4 | 14 | 11,2 | 10,6 | 8,5 | 160 | 172 |
| | **12,9** | 5 040 | 2,8 | 108 | **R** | **3EL** | **018 A** | **38 x 300** | 132 M 4 | 17 | 14 | 13,2 | 10,6 | 197 | 209 |
| | **14,7** | 4 424 | 1,06 | 61,1 | **R** | **3EL** | **006 A** | **38 x 300** | 132 MC 6 | 11,8 | 9,5 | 9 | 7,1 | 123 | 135 |
| | **14,2** | 4 590 | 1,12 | 98,6 | **R** | **3EL** | **009 A** | **38 x 300** | 132 M 4 | 14 | 10,6 | 10,6 | 8 | 145 | 157 |
| | **14,7** | 4 438 | 1,5 | 61,3 | **R** | **3EL** | **009 A** | **42 x 350** | 160 M 6 | 17 | 14 | 13,2 | 10,6 | 162 | 186 |
| | **14,2** | 4 590 | 1,6 | 98,6 | **R** | **3EL** | **012 A** | **38 x 300** | 132 M 4 | 14 | 11,2 | 10,6 | 8,5 | 156 | 168 |
| | **14,7** | 4 438 | 2,12 | 61,3 | **R** | **3EL** | **012 A** | **42 x 350** | 160 M 6 | 17 | 14 | 13,2 | 10,6 | 173 | 197 |
| | **14,2** | 4 590 | 2 | 98,6 | **R** | **3EL** | **015 A** | **38 x 300** | 132 M 4 | 14 | 11,2 | 10,6 | 8,5 | 160 | 172 |
| | **14,2** | 4 590 | 2,36 | 98,6 | **R** | **3EL** | **018 A** | **38 x 300** | 132 M 4 | 17 | 14 | 13,2 | 10,6 | 197 | 209 |
| | **14,2** | 4 590 | 2,8 | 98,6 | **R** | **3EL** | **021 A** | **38 x 300** | 132 M 4 | 17 | 14 | 13,2 | 10,6 | 200 | 212 |
| | **15,2** | 4 281 | 1,06 | 92,0 | **R** | **3EL** | **006 A** | **38 x 300** | 132 M 4 | 9,5 | 7,5 | 7,1 | 5,6 | 116 | 128 |
| | **15,2** | 4 294 | 1,6 | 92,2 | **R** | **3EL** | **009 A** | **38 x 300** | 132 M 4 | 14 | 10,6 | 10,6 | 8 | 145 | 157 |
| | **15,2** | 4 294 | 2,12 | 92,2 | **R** | **3EL** | **012 A** | **38 x 300** | 132 M 4 | 14 | 11,2 | 10,6 | 8,5 | 156 | 168 |
| | **15,2** | 4 294 | 2,65 | 92,2 | **R** | **3EL** | **015 A** | **38 x 300** | 132 M 4 | 14 | 11,2 | 10,6 | 8,5 | 160 | 172 |
| | **15,2** | 4 294 | 3,35 | 92,2 | **R** | **3EL** | **018 A** | **38 x 300** | 132 M 4 | 17 | 14 | 13,2 | 10,6 | 197 | 209 |
| | **18,4** | 3 549 | 0,95 | 76,2 | **R** | **3EL** | **004 A** | **38 x 300** | 132 M 4 | 9 | 7,1 | 6,7 | 5,3 | 108 | 120 |
| | **18,4** | 3 549 | 1,25 | 76,2 | **R** | **3EL** | **006 A** | **38 x 300** | 132 M 4 | 9,5 | 7,5 | 7,1 | 5,6 | 116 | 128 |
| | **18,0** | 3 618 | 1,8 | 77,7 | **R** | **3EL** | **009 A** | **38 x 300** | 132 M 4 | 14 | 10,6 | 10,6 | 8 | 145 | 157 |
| | **18,0** | 3 618 | 2,5 | 77,7 | **R** | **3EL** | **012 A** | **38 x 300** | 132 M 4 | 14 | 11,2 | 10,6 | 8,5 | 156 | 168 |
| | **18,0** | 3 618 | 3,15 | 77,7 | **R** | **3EL** | **015 A** | **38 x 300** | 132 M 4 | 14 | 11,2 | 10,6 | 8,5 | 160 | 172 |
| | **19,3** | 3 375 | 1 | 72,5 | **R** | **3EL** | **004 A** | **38 x 300** | 132 M 4 | 9 | 7,1 | 6,7 | 5,3 | 108 | 120 |
| | **19,3** | 3 375 | 1,32 | 72,5 | **R** | **3EL** | **006 A** | **38 x 300** | 132 M 4 | 9,5 | 7,5 | 7,1 | 5,6 | 116 | 128 |
| | **19,3** | 3 385 | 1,9 | 72,7 | **R** | **3EL** | **009 A** | **38 x 300** | 132 M 4 | 14 | 10,6 | 10,6 | 8 | 145 | 157 |
| | **19,0** | 3 550 | 1,18 | 47,5 | **R** | **2EL** | **009 A** | **42 x 350** | 160 M 6 | 23,6 | 18 | 18 | 14 | 161 | 185 |
| | **19,3** | 3 385 | 2,65 | 72,7 | **R** | **3EL** | **012 A** | **38 x 300** | 132 M 4 | 14 | 11,2 | 10,6 | 8,5 | 156 | 168 |
| | **19,0** | 3 550 | 1,7 | 47,5 | **R** | **2EL** | **012 A** | **42 x 350** | 160 M 6 | 25 | 20 | 19 | 15 | 171 | 195 |
| | **19,3** | 3 385 | 3,35 | 72,7 | **R** | **3EL** | **015 A** | **38 x 300** | 132 M 4 | 14 | 11,2 | 10,6 | 8,5 | 160 | 172 |
| | **20,1** | 3 351 | 2,24 | 44,8 | **R** | **2EL** | **015 A** | **42 x 350** | 160 M 6 | 25 | 20 | 19 | 15 | 174 | 198 |
| | **22,9** | 2 844 | 1,12 | 61,1 | **R** | **3EL** | **004 A** | **38 x 300** | 132 M 4 | 9 | 7,1 | 6,7 | 5,3 | 108 | 120 |
| | **22,9** | 2 844 | 1,6 | 61,1 | **R** | **3EL** | **006 A** | **38 x 300** | 132 M 4 | 9,5 | 7,5 | 7,1 | 5,6 | 116 | 128 |
| | **22,3** | 3 024 | 1,18 | 40,4 | **R** | **2EL** | **006 A** | **42 x 350** | 160 M 6 | 16 | 12,5 | 11,8 | 9,5 | 129 | 153 |
| | **22,8** | 2 853 | 2,24 | 61,3 | **R** | **3EL** | **009 A** | **38 x 300** | 132 M 4 | 14 | 10,6 | 10,6 | 8 | 145 | 157 |
| | **22,3** | 3 024 | 1,7 | 40,4 | **R** | **2EL** | **009 A** | **42 x 350** | 160 M 6 | 23,6 | 18 | 18 | 14 | 161 | 185 |
| | **22,8** | 2 853 | 3,15 | 61,3 | **R** | **3EL** | **012 A** | **38 x 300** | 132 M 4 | 14 | 11,2 | 10,6 | 8,5 | 156 | 168 |
| | **22,3** | 3 024 | 2,36 | 40,4 | **R** | **2EL** | **012 A** | **42 x 350** | 160 M 6 | 25 | 20 | 19 | 15 | 171 | 195 |

| $P_1$ | $n_2$ | $M_2$ | fs | $i$ | Ød x ØP | | | | | $Pt_N$ [kW] $t_{amb}$ = 20°C | | $t_{amb}$ = 40°C | | kg HB | kg HBZ |
|---|---|---|---|---|---|---|---|---|---|---|---|---|---|---|---|
| kW | min$^{-1}$ | N m | | | | | | | | | | | | | |
| **7,5** | **27,6** | 2 358 | 0,95 | 50,6 | **R** | **3EL** | **003 A** | **38 x 300** | 132 M 4 | 8,5 | 6,7 | 6,3 | 5 | 104 | 116 |
| | **27,6** | 2 358 | 1,4 | 50,6 | **R** | **3EL** | **004 A** | **38 x 300** | 132 M 4 | 9 | 7,1 | 6,7 | 5,3 | 108 | 120 |
| | **27,6** | 2 358 | 1,9 | 50,6 | **R** | **3EL** | **006 A** | **38 x 300** | 132 M 4 | 9,5 | 7,5 | 7,1 | 5,6 | 116 | 128 |
| | **28,2** | 2 384 | 1,18 | 31,9 | **R** | **2EL** | **006 A** | **42 x 350** | 160 M 6 | 16 | 12,5 | 11,8 | 9,5 | 129 | 153 |
| | **27,1** | 2 404 | 2,65 | 51,6 | **R** | **3EL** | **009 A** | **38 x 300** | 132 M 4 | 14 | 10,6 | 10,6 | 8 | 145 | 157 |
| | **28,2** | 2 384 | 1,7 | 31,9 | **R** | **2EL** | **009 A** | **42 x 350** | 160 M 6 | 23,6 | 18 | 18 | 14 | 161 | 185 |
| | **27,1** | 2 404 | 3,75 | 51,6 | **R** | **3EL** | **012 A** | **38 x 300** | 132 M 4 | 14 | 11,2 | 10,6 | 8,5 | 156 | 168 |
| | **28,2** | 2 384 | 2,36 | 31,9 | **R** | **2EL** | **012 A** | **42 x 350** | 160 M 6 | 25 | 20 | 19 | 15 | 171 | 195 |
| | **32,1** | 2 097 | 0,9 | 28,0 | **R** | **2EL** | **003 A** | **42 x 350** | 160 M 6 | 14 | 11,2 | 10,6 | 8,5 | 117 | 141 |
| | **29,5** | 2 282 | 0,9 | 47,5 | **R** | **2EL** | **004 A** | **38 x 300** | 132 M 4 | 12,5 | 10 | 9,5 | 7,5 | 104 | 116 |
| | **32,1** | 2 097 | 1,18 | 28,0 | **R** | **2EL** | **004 A** | **42 x 350** | 160 M 6 | 16 | 12,5 | 11,8 | 9,5 | 121 | 145 |
| | **29,5** | 2 282 | 1,32 | 47,5 | **R** | **2EL** | **006 A** | **38 x 300** | 132 M 4 | 12,5 | 10,6 | 9,5 | 8 | 112 | 124 |
| | **32,1** | 2 097 | 1,7 | 28,0 | **R** | **2EL** | **006 A** | **42 x 350** | 160 M 6 | 16 | 12,5 | 11,8 | 9,5 | 129 | 153 |
| | **29,5** | 2 282 | 1,8 | 47,5 | **R** | **2EL** | **009 A** | **38 x 300** | 132 M 4 | 18 | 15 | 14 | 11,2 | 143 | 155 |
| | **32,1** | 2 097 | 2,36 | 28,0 | **R** | **2EL** | **009 A** | **42 x 350** | 160 M 6 | 23,6 | 18 | 18 | 14 | 161 | 185 |
| | **29,5** | 2 282 | 2,5 | 47,5 | **R** | **2EL** | **012 A** | **38 x 300** | 132 M 4 | 20 | 16 | 15 | 11,8 | 153 | 165 |
| | **34,6** | 1 944 | 0,95 | 40,4 | **R** | **2EL** | **003 A** | **38 x 300** | 132 M 4 | 11,2 | 9,5 | 8,5 | 7,1 | 100 | 112 |
| | **34,7** | 1 940 | 1,12 | 25,9 | **R** | **2EL** | **003 A** | **42 x 350** | 160 M 6 | 14 | 11,2 | 10,6 | 8,5 | 117 | 141 |
| | **34,6** | 1 944 | 1,25 | 40,4 | **R** | **2EL** | **004 A** | **38 x 300** | 132 M 4 | 12,5 | 10 | 9,5 | 7,5 | 104 | 116 |
| | **34,6** | 1 944 | 1,8 | 40,4 | **R** | **2EL** | **006 A** | **38 x 300** | 132 M 4 | 12,5 | 10,6 | 9,5 | 8 | 112 | 124 |
| | **34,6** | 1 944 | 2,5 | 40,4 | **R** | **2EL** | **009 A** | **38 x 300** | 132 M 4 | 18 | 15 | 14 | 11,2 | 143 | 155 |
| | **42,6** | 1 582 | 1,18 | 32,9 | **R** | **2EL** | **003 A** | **38 x 300** | 132 M 4 | 11,2 | 9,5 | 8,5 | 7,1 | 100 | 112 |
| | **42,6** | 1 582 | 1,6 | 32,9 | **R** | **2EL** | **004 A** | **38 x 300** | 132 M 4 | 12,5 | 10 | 9,5 | 7,5 | 104 | 116 |
| | **40,7** | 1 653 | 1,9 | 22,1 | **R** | **2EL** | **004 A** | **42 x 350** | 160 M 6 | 16 | 12,5 | 11,8 | 9,5 | 121 | 145 |
| | **42,6** | 1 582 | 2,12 | 32,9 | **R** | **2EL** | **006 A** | **38 x 300** | 132 M 4 | 12,5 | 10,6 | 9,5 | 8 | 112 | 124 |
| | **42,6** | 1 582 | 3 | 32,9 | **R** | **2EL** | **009 A** | **38 x 300** | 132 M 4 | 18 | 15 | 14 | 11,2 | 143 | 155 |
| | **43,8** | 1 536 | 1 | 20,5 | **R** | **2EL** | **002 A** | **38 x 300** | 132 MC 6 | 10,6 | 8,5 | 8 | 6,3 | 95 | 107 |
| | **43,9** | 1 533 | 1,25 | 31,9 | **R** | **2EL** | **003 A** | **38 x 300** | 132 M 4 | 11,2 | 9,5 | 8,5 | 7,1 | 100 | 112 |
| | **43,9** | 1 533 | 1,25 | 31,9 | **R** | **2EL** | **004 A** | **38 x 300** | 132 M 4 | 12,5 | 10 | 9,5 | 7,5 | 104 | 116 |
| | **43,9** | 1 533 | 1,8 | 31,9 | **R** | **2EL** | **006 A** | **38 x 300** | 132 M 4 | 12,5 | 10,6 | 9,5 | 8 | 112 | 124 |
| | **43,9** | 1 533 | 2,5 | 31,9 | **R** | **2EL** | **009 A** | **38 x 300** | 132 M 4 | 18 | 15 | 14 | 11,2 | 143 | 155 |
| | **49,3** | 1 366 | 0,95 | 18,3 | **R** | **2EL** | **002 A** | **38 x 300** | 132 MC 6 | 10,6 | 8,5 | 8 | 6,3 | 95 | 107 |
| | **50,0** | 1 348 | 1,32 | 28,0 | **R** | **2EL** | **003 A** | **38 x 300** | 132 M 4 | 11,2 | 9,5 | 8,5 | 7,1 | 100 | 112 |
| | **50,0** | 1 348 | 1,8 | 28,0 | **R** | **2EL** | **004 A** | **38 x 300** | 132 M 4 | 12,5 | 10 | 9,5 | 7,5 | 104 | 116 |
| | **50,0** | 1 348 | 2,5 | 28,0 | **R** | **2EL** | **006 A** | **38 x 300** | 132 M 4 | 12,5 | 10,6 | 9,5 | 8 | 112 | 124 |
| | **54,5** | 1 236 | 0,9 | 25,7 | **R** | **2EL** | **001 A** | **38 x 300** | 132 M 4 | 8,5 | 6,7 | 6,3 | 5 | 87 | 99 |
| | **54,5** | 1 236 | 1,25 | 25,7 | **R** | **2EL** | **002 A** | **38 x 300** | 132 M 4 | 8,5 | 6,7 | 6,3 | 5 | 88 | 100 |
| | **54,0** | 1 247 | 1,7 | 25,9 | **R** | **2EL** | **003 A** | **38 x 300** | 132 M 4 | 11,2 | 9,5 | 8,5 | 7,1 | 100 | 112 |
| | **54,0** | 1 247 | 2,12 | 25,9 | **R** | **2EL** | **004 A** | **38 x 300** | 132 M 4 | 12,5 | 10 | 9,5 | 7,5 | 104 | 116 |
| | **54,0** | 1 247 | 3 | 25,9 | **R** | **2EL** | **006 A** | **38 x 300** | 132 M 4 | 12,5 | 10,6 | 9,5 | 8 | 112 | 124 |
| | **63,5** | 1 059 | 0,9 | 22,0 | **R** | **2EL** | **001 A** | **38 x 300** | 132 M 4 | 8,5 | 6,7 | 6,3 | 5 | 87 | 99 |
| | **63,5** | 1 059 | 1,25 | 22,0 | **R** | **2EL** | **002 A** | **38 x 300** | 132 M 4 | 8,5 | 6,7 | 6,3 | 5 | 88 | 100 |
| | **63,4** | 1 063 | 2 | 22,1 | **R** | **2EL** | **003 A** | **38 x 300** | 132 M 4 | 11,2 | 9,5 | 8,5 | 7,1 | 100 | 112 |
| | **63,4** | 1 063 | 2,65 | 22,1 | **R** | **2EL** | **004 A** | **38 x 300** | 132 M 4 | 12,5 | 10 | 9,5 | 7,5 | 104 | 116 |
| | **68,2** | 988 | 1,06 | 20,5 | **R** | **2EL** | **001 A** | **38 x 300** | 132 M 4 | 8,5 | 6,7 | 6,3 | 5 | 87 | 99 |
| | **68,2** | 988 | 1,5 | 20,5 | **R** | **2EL** | **002 A** | **38 x 300** | 132 M 4 | 8,5 | 6,7 | 6,3 | 5 | 88 | 100 |
| | **74,2** | 908 | 1,7 | 12,1 | **R** | **2EL** | **002 A** | **38 x 300** | 132 MC 6 | 10,6 | 8,5 | 8 | 6,3 | 95 | 107 |
| | **72,8** | 925 | 2,24 | 12,4 | **R** | **2EL** | **003 A** | **42 x 350** | 160 M 6 | 14 | 11,2 | 10,6 | 8,5 | 117 | 141 |
| | **76,7** | 878 | 1,06 | 18,3 | **R** | **2EL** | **001 A** | **38 x 300** | 132 M 4 | 8,5 | 6,7 | 6,3 | 5 | 87 | 99 |
| | **76,7** | 878 | 1,5 | 18,3 | **R** | **2EL** | **002 A** | **38 x 300** | 132 M 4 | 8,5 | 6,7 | 6,3 | 5 | 88 | 100 |
| | **75,2** | 895 | 2 | 18,6 | **R** | **2EL** | **003 A** | **38 x 300** | 132 M 4 | 11,2 | 9,5 | 8,5 | 7,1 | 100 | 112 |
| | **75,2** | 895 | 2,65 | 18,6 | **R** | **2EL** | **004 A** | **38 x 300** | 132 M 4 | 12,5 | 10 | 9,5 | 7,5 | 104 | 116 |
| | **80,6** | 835 | 1,18 | 17,4 | **R** | **2EL** | **001 A** | **38 x 300** | 132 M 4 | 8,5 | 6,7 | 6,3 | 5 | 87 | 99 |
| | **80,6** | 835 | 1,7 | 17,4 | **R** | **2EL** | **002 A** | **38 x 300** | 132 M 4 | 8,5 | 6,7 | 6,3 | 5 | 88 | 100 |
| | **80,4** | 838 | 2,36 | 17,4 | **R** | **2EL** | **003 A** | **38 x 300** | 132 M 4 | 11,2 | 9,5 | 8,5 | 7,1 | 100 | 112 |
| | **80,4** | 838 | 3,15 | 17,4 | **R** | **2EL** | **004 A** | **38 x 300** | 132 M 4 | 12,5 | 10 | 9,5 | 7,5 | 104 | 116 |
| | **97,2** | 693 | 1,4 | 14,4 | **R** | **2EL** | **001 A** | **38 x 300** | 132 M 4 | 8,5 | 6,7 | 6,3 | 5 | 87 | 99 |
| | **97,2** | 693 | 2 | 14,4 | **R** | **2EL** | **002 A** | **38 x 300** | 132 M 4 | 8,5 | 6,7 | 6,3 | 5 | 88 | 100 |
| | **95,4** | 706 | 2,65 | 14,7 | **R** | **2EL** | **003 A** | **38 x 300** | 132 M 4 | 11,2 | 9,5 | 8,5 | 7,1 | 100 | 112 |
| | **115** | 584 | 1,6 | 12,1 | **R** | **2EL** | **001 A** | **38 x 300** | 132 M 4 | 8,5 | 6,7 | 6,3 | 5 | 87 | 99 |
| | **115** | 584 | 2,24 | 12,1 | **R** | **2EL** | **002 A** | **38 x 300** | 132 M 4 | 8,5 | 6,7 | 6,3 | 5 | 88 | 100 |
| | **113** | 595 | 3 | 12,4 | **R** | **2EL** | **003 A** | **38 x 300** | 132 M 4 | 11,2 | 9,5 | 8,5 | 7,1 | 100 | 112 |
| **9,2** | **0,756** | 103 460 | 1,06 | 1 852 | **R** | **4EL** | **125 A** | **38 x 300** | 132 MB 4 | 35,5 | 28 | 26,5 | 21,2 | 699 | 711 |
| | **0,864** | 90 530 | 0,9 | 1 621 | **R** | **4EL** | **085 A** | **38 x 300** | 132 MB 4 | 30 | 23,6 | 22,4 | 18 | 524 | 536 |
| | **0,929** | 84 190 | 1,32 | 1 507 | **R** | **4EL** | **125 A** | **38 x 300** | 132 MB 4 | 35,5 | 28 | 26,5 | 21,2 | 699 | 711 |
| | **0,838** | 93 270 | 1,7 | 1 670 | **R** | **4EL** | **180 A** | **38 x 300** | 132 MB 4 | 42,5 | 33,5 | 31,5 | 25 | 949 | 961 |
| | **0,951** | 82 190 | 0,95 | 1 471 | **R** | **4EL** | **085 A** | **38 x 300** | 132 MB 4 | 30 | 23,6 | 22,4 | 18 | 524 | 536 |
| | **0,984** | 79 480 | 1,4 | 1 423 | **R** | **4EL** | **125 A** | **38 x 300** | 132 MB 4 | 35,5 | 28 | 26,5 | 21,2 | 699 | 711 |
| | **1,10** | 71 370 | 1,25 | 1 278 | **R** | **4EL** | **085 A** | **38 x 300** | 132 MB 4 | 30 | 23,6 | 22,4 | 18 | 524 | 536 |
| | **1,09** | 71 730 | 1,5 | 1 284 | **R** | **4EL** | **125 A** | **38 x 300** | 132 MB 4 | 35,5 | 28 | 26,5 | 21,2 | 699 | 711 |
| | **1,09** | 71 650 | 2,24 | 1 283 | **R** | **4EL** | **180 A** | **38 x 300** | 132 MB 4 | 42,5 | 33,5 | 31,5 | 25 | 949 | 961 |
| | **1,25** | 62 760 | 1,25 | 1 124 | **R** | **4EL** | **085 A** | **38 x 300** | 132 MB 4 | 30 | 23,6 | 22,4 | 18 | 524 | 536 |
| | **1,21** | 64 760 | 1,7 | 1 160 | **R** | **4EL** | **125 A** | **38 x 300** | 132 MB 4 | 35,5 | 28 | 26,5 | 21,2 | 699 | 711 |
| | **1,22** | 64 220 | 2,5 | 1 150 | **R** | **4EL** | **180 A** | **38 x 300** | 132 MB 4 | 42,5 | 33,5 | 31,5 | 25 | 949 | 961 |
| | **1,36** | 57 400 | 0,95 | 1 028 | **R** | **4EL** | **060 A** | **38 x 300** | 132 MB 4 | 23,6 | 18 | 18 | 14 | 379 | 391 |
| | **1,35** | 58 080 | 1,5 | 1 040 | **R** | **4EL** | **085 A** | **38 x 300** | 132 MB 4 | 30 | 23,6 | 22,4 | 18 | 524 | 536 |
| | **1,34** | 58 440 | 1,8 | 1 046 | **R** | **4EL** | **125 A** | **38 x 300** | 132 MB 4 | 35,5 | 28 | 26,5 | 21,2 | 699 | 711 |
| | **1,42** | 54 940 | 3 | 984 | **R** | **4EL** | **180 A** | **38 x 300** | 132 MB 4 | 42,5 | 33,5 | 31,5 | 25 | 949 | 961 |
| | **1,60** | 48 900 | 1,12 | 876 | **R** | **4EL** | **060 A** | **38 x 300** | 132 MB 4 | 23,6 | 18 | 18 | 14 | 379 | 391 |
| | **1,58** | 49 480 | 1,7 | 886 | **R** | **4EL** | **085 A** | **38 x 300** | 132 MB 4 | 30 | 23,6 | 22,4 | 18 | 524 | 536 |
| | **1,53** | 51 060 | 2,5 | 914 | **R** | **4EL** | **125 A** | **38 x 300** | 132 MB 4 | 35,5 | 28 | 26,5 | 21,2 | 699 | 711 |
| | **1,58** | 49 570 | 3,35 | 888 | **R** | **4EL** | **180 A** | **38 x 300** | 132 MB 4 | 42,5 | 33,5 | 31,5 | 25 | 949 | 961 |
| | **1,69** | 46 260 | 0,95 | 828 | **R** | **4EL** | **042 A** | **38 x 300** | 132 MB 4 | 21,2 | 17 | 16 | 13,2 | 304 | 316 |
| | **1,67** | 46 710 | 1,18 | 836 | **R** | **4EL** | **060 A** | **38 x 300** | 132 MB 4 | 23,6 | 18 | 18 | 14 | 379 | 391 |
| | **1,65** | 47 260 | 1,8 | 846 | **R** | **4EL** | **085 A** | **38 x 300** | 132 MB 4 | 30 | 23,6 | 22,4 | 18 | 524 | 536 |
| | **1,70** | 46 080 | 2,65 | 825 | **R** | **4EL** | **125 A** | **38 x 300** | 132 MB 4 | 35,5 | 28 | 26,5 | 21,2 | 699 | 711 |
| | **1,75** | 44 710 | 3,75 | 800 | **R** | **4EL** | **180 A** | **38 x 300** | 132 MB 4 | 42,5 | 33,5 | 31,5 | 25 | 949 | 961 |
| | **1,98** | 39 410 | 1,12 | 706 | **R** | **4EL** | **042 A** | **38 x 300** | 132 MB 4 | 21,2 | 17 | 16 | 13,2 | 304 | 316 |
| | **1,96** | 39 800 | 1,32 | 713 | **R** | **4EL** | **060 A** | **38 x 300** | 132 MB 4 | 23,6 | 18 | 18 | 14 | 379 | 391 |
| | **1,94** | 40 270 | 2,12 | 721 | **R** | **4EL** | **085 A** | **38 x 300** | 132 MB 4 | 30 | 23,6 | 22,4 | 18 | 524 | 536 |
| | **1,98** | 39 410 | 3,15 | 706 | **R** | **4EL** | **125 A** | **38 x 300** | 132 MB 4 | 35,5 | 28 | 26,5 | 21,2 | 699 | 711 |
| | **2,35** | 33 210 | 1,32 | 595 | **R** | **4EL** | **042 A** | **38 x 300** | 132 MB 4 | 21,2 | 17 | 16 | 13,2 | 304 | 316 |
| | **2,31** | 33 900 | 1,6 | 607 | **R** | **4EL** | **060 A** | **38 x 300** | 132 MB 4 | 23,6 | 18 | 18 | 14 | 379 | 391 |
| | **2,12** | 36 830 | 2,36 | 659 | **R** | **4EL** | **085 A** | **38 x 300** | 132 MB 4 | 30 | 23,6 | 22,4 | 18 | 524 | 536 |
| | **2,21** | 35 400 | 3,55 | 634 | **R** | **4EL** | **125 A** | **38 x 300** | 132 MB 4 | 35,5 | 28 | 26,5 | 21,2 | 699 | 711 |

| $P_1$ | $n_2$ | $M_2$ | $fs$ | $i$ | Ød x ØP | | | | $Pt_N$ [kW] $t_{amb}$ = 20°C | | $t_{amb}$ = 40°C | | kg | |
|---|---|---|---|---|---|---|---|---|---|---|---|---|---|---|
| kW | min$^{-1}$ | N m | | | | | | | | | | | HB | HBZ |
| **9,2** | **2,49** | 31 380 | 0,95 | 562 | **R** | **4EL** | **030 A** | **38 x 300** | 132 MB 4 | 17 | 14 | 13,2 | 10,6 | 246 | 258 |
| | **2,52** | 31 070 | 1,4 | 556 | **R** | **4EL** | **042 A** | **38 x 300** | 132 MB 4 | 21,2 | 17 | 16 | 13,2 | 304 | 316 |
| | **2,49** | 31 380 | 1,9 | 562 | **R** | **4EL** | **060 A** | **38 x 300** | 132 MB 4 | 23,6 | 18 | 18 | 14 | 379 | 391 |
| | **2,49** | 31 380 | 2,8 | 562 | **R** | **4EL** | **085 A** | **38 x 300** | 132 MB 4 | 30 | 23,6 | 22,4 | 18 | 524 | 536 |
| | **2,93** | 26 730 | 1,06 | 479 | **R** | **4EL** | **030 A** | **38 x 300** | 132 MB 4 | 17 | 14 | 13,2 | 10,6 | 246 | 258 |
| | **2,86** | 27 320 | 1,6 | 489 | **R** | **4EL** | **042 A** | **38 x 300** | 132 MB 4 | 21,2 | 17 | 16 | 13,2 | 304 | 316 |
| | **2,93** | 26 730 | 2,12 | 479 | **R** | **4EL** | **060 A** | **38 x 300** | 132 MB 4 | 23,6 | 18 | 18 | 14 | 379 | 391 |
| | **2,93** | 26 730 | 3,15 | 479 | **R** | **4EL** | **085 A** | **38 x 300** | 132 MB 4 | 30 | 23,6 | 22,4 | 18 | 524 | 536 |
| | **3,16** | 24 740 | 1,18 | 443 | **R** | **4EL** | **030 A** | **38 x 300** | 132 MB 4 | 17 | 14 | 13,2 | 10,6 | 246 | 258 |
| | **3,09** | 25 290 | 1,7 | 453 | **R** | **4EL** | **042 A** | **38 x 300** | 132 MB 4 | 21,2 | 17 | 16 | 13,2 | 304 | 316 |
| | **3,16** | 24 740 | 2,36 | 443 | **R** | **4EL** | **060 A** | **38 x 300** | 132 MB 4 | 23,6 | 18 | 18 | 14 | 379 | 391 |
| | **3,16** | 24 740 | 3,35 | 443 | **R** | **4EL** | **085 A** | **38 x 300** | 132 MB 4 | 30 | 23,6 | 22,4 | 18 | 524 | 536 |
| | **3,71** | 21 070 | 1,32 | 377 | **R** | **4EL** | **030 A** | **38 x 300** | 132 MB 4 | 17 | 14 | 13,2 | 10,6 | 246 | 258 |
| | **3,63** | 21 540 | 2 | 386 | **R** | **4EL** | **042 A** | **38 x 300** | 132 MB 4 | 21,2 | 17 | 16 | 13,2 | 304 | 316 |
| | **3,71** | 21 070 | 2,65 | 377 | **R** | **4EL** | **060 A** | **38 x 300** | 132 MB 4 | 23,6 | 18 | 18 | 14 | 379 | 391 |
| | **3,67** | 21 320 | 3,75 | 382 | **R** | **4EL** | **085 A** | **38 x 300** | 132 MB 4 | 30 | 23,6 | 22,4 | 18 | 524 | 536 |
| | **3,91** | 19 980 | 1 | 358 | **R** | **4EL** | **021 A** | **38 x 300** | 132 MB 4 | 16 | 11,8 | 11,8 | 9 | 208 | 220 |
| | **4,07** | 19 200 | 1,12 | 344 | **R** | **4EL** | **030 A** | **38 x 300** | 132 MB 4 | 17 | 14 | 13,2 | 10,6 | 246 | 258 |
| | **4,31** | 18 150 | 2,24 | 325 | **R** | **4EL** | **042 A** | **38 x 300** | 132 MB 4 | 21,2 | 17 | 16 | 13,2 | 304 | 316 |
| | **4,07** | 19 200 | 2,24 | 344 | **R** | **4EL** | **060 A** | **38 x 300** | 132 MB 4 | 23,6 | 18 | 18 | 14 | 379 | 391 |
| | **4,07** | 19 200 | 3,55 | 344 | **R** | **4EL** | **085 A** | **38 x 300** | 132 MB 4 | 30 | 23,6 | 22,4 | 18 | 524 | 536 |
| | **4,33** | 18 060 | 0,9 | 323 | **R** | **4EL** | **018 A** | **38 x 300** | 132 MB 4 | 16 | 11,8 | 11,8 | 9 | 205 | 217 |
| | **4,40** | 17 770 | 1,06 | 318 | **R** | **4EL** | **021 A** | **38 x 300** | 132 MB 4 | 16 | 11,8 | 11,8 | 9 | 208 | 220 |
| | **4,40** | 17 760 | 1,5 | 318 | **R** | **4EL** | **030 A** | **38 x 300** | 132 MB 4 | 17 | 14 | 13,2 | 10,6 | 246 | 258 |
| | **4,60** | 16 980 | 2,36 | 304 | **R** | **4EL** | **042 A** | **38 x 300** | 132 MB 4 | 21,2 | 17 | 16 | 13,2 | 304 | 316 |
| | **4,40** | 17 760 | 3 | 318 | **R** | **4EL** | **060 A** | **38 x 300** | 132 MB 4 | 23,6 | 18 | 18 | 14 | 379 | 391 |
| | **4,64** | 16 840 | 0,95 | 301 | **R** | **4EL** | **018 A** | **38 x 300** | 132 MB 4 | 16 | 11,8 | 11,8 | 9 | 205 | 217 |
| | **4,63** | 16 900 | 1,12 | 303 | **R** | **4EL** | **021 A** | **38 x 300** | 132 MB 4 | 16 | 11,8 | 11,8 | 9 | 208 | 220 |
| | **4,71** | 16 620 | 1,6 | 297 | **R** | **4EL** | **030 A** | **38 x 300** | 132 MB 4 | 17 | 14 | 13,2 | 10,6 | 246 | 258 |
| | **5,11** | 15 300 | 2,65 | 274 | **R** | **4EL** | **042 A** | **38 x 300** | 132 MB 4 | 21,2 | 17 | 16 | 13,2 | 304 | 316 |
| | **4,71** | 16 620 | 3,15 | 297 | **R** | **4EL** | **060 A** | **38 x 300** | 132 MB 4 | 23,6 | 18 | 18 | 14 | 379 | 391 |
| | **5,49** | 14 240 | 1,12 | 255 | **R** | **4EL** | **018 A** | **38 x 300** | 132 MB 4 | 16 | 11,8 | 11,8 | 9 | 205 | 217 |
| | **5,49** | 14 240 | 1,32 | 255 | **R** | **4EL** | **021 A** | **38 x 300** | 132 MB 4 | 16 | 11,8 | 11,8 | 9 | 208 | 220 |
| | **5,58** | 14 000 | 1,9 | 251 | **R** | **4EL** | **030 A** | **38 x 300** | 132 MB 4 | 17 | 14 | 13,2 | 10,6 | 246 | 258 |
| | **5,46** | 14 310 | 2,8 | 256 | **R** | **4EL** | **042 A** | **38 x 300** | 132 MB 4 | 21,2 | 17 | 16 | 13,2 | 304 | 316 |
| | **6,62** | 11 810 | 1 | 211 | **R** | **4EL** | **015 A** | **38 x 300** | 132 MB 4 | 11,8 | 10 | 9 | 7,5 | 168 | 180 |
| | **6,54** | 12 220 | 0,9 | 214 | **R** | **3EL** | **018 A** | **38 x 300** | 132 MB 4 | 17 | 14 | 13,2 | 10,6 | 201 | 213 |
| | **6,62** | 11 810 | 1,32 | 211 | **R** | **4EL** | **018 A** | **38 x 300** | 132 MB 4 | 16 | 11,8 | 11,8 | 9 | 205 | 217 |
| | **6,54** | 12 220 | 1,12 | 214 | **R** | **3EL** | **021 A** | **38 x 300** | 132 MB 4 | 17 | 14 | 13,2 | 10,6 | 204 | 216 |
| | **6,62** | 11 810 | 1,5 | 211 | **R** | **4EL** | **021 A** | **38 x 300** | 132 MB 4 | 16 | 11,8 | 11,8 | 9 | 208 | 220 |
| | **6,60** | 12 120 | 1,7 | 212 | **R** | **3EL** | **030 A** | **38 x 300** | 132 MB 4 | 21,2 | 17 | 16 | 13,2 | 241 | 253 |
| | **6,63** | 11 800 | 2,12 | 211 | **R** | **4EL** | **030 A** | **38 x 300** | 132 MB 4 | 17 | 14 | 13,2 | 10,6 | 246 | 258 |
| | **6,39** | 12 510 | 2,65 | 219 | **R** | **3EL** | **042 A** | **38 x 300** | 132 MB 4 | 26,5 | 21,2 | 20 | 16 | 299 | 311 |
| | **6,60** | 12 120 | 3,35 | 212 | **R** | **3EL** | **060 A** | **38 x 300** | 132 MB 4 | 33,5 | 26,5 | 25 | 20 | 373 | 385 |
| | **7,07** | 11 310 | 1,06 | 198 | **R** | **3EL** | **015 A** | **38 x 300** | 132 MB 4 | 14 | 11,2 | 10,6 | 8,5 | 164 | 176 |
| | **7,07** | 11 310 | 1,06 | 198 | **R** | **3EL** | **018 A** | **38 x 300** | 132 MB 4 | 17 | 14 | 13,2 | 10,6 | 201 | 213 |
| | **6,85** | 11 680 | 1,18 | 204 | **R** | **3EL** | **021 A** | **38 x 300** | 132 MB 4 | 17 | 14 | 13,2 | 10,6 | 204 | 216 |
| | **6,91** | 11 580 | 1,8 | 203 | **R** | **3EL** | **030 A** | **38 x 300** | 132 MB 4 | 21,2 | 17 | 16 | 13,2 | 241 | 253 |
| | **7,08** | 11 290 | 2,8 | 198 | **R** | **3EL** | **042 A** | **38 x 300** | 132 MB 4 | 26,5 | 21,2 | 20 | 16 | 299 | 311 |
| | **6,48** | 12 060 | 3,15 | 216 | **R** | **4EL** | **042 A** | **38 x 300** | 132 MB 4 | 21,2 | 17 | 16 | 13,2 | 304 | 316 |
| | **7,86** | 9 950 | 0,95 | 178 | **R** | **4EL** | **012 A** | **38 x 300** | 132 MB 4 | 11,8 | 10 | 9 | 7,5 | 164 | 176 |
| | **8,04** | 9 947 | 0,95 | 174 | **R** | **3EL** | **015 A** | **38 x 300** | 132 MB 4 | 14 | 11,2 | 10,6 | 8,5 | 164 | 176 |
| | **7,86** | 9 950 | 1,18 | 178 | **R** | **4EL** | **015 A** | **38 x 300** | 132 MB 4 | 11,8 | 10 | 9 | 7,5 | 168 | 180 |
| | **8,04** | 9 947 | 1,12 | 174 | **R** | **3EL** | **018 A** | **38 x 300** | 132 MB 4 | 17 | 14 | 13,2 | 10,6 | 201 | 213 |
| | **7,86** | 9 950 | 1,5 | 178 | **R** | **4EL** | **018 A** | **38 x 300** | 132 MB 4 | 16 | 11,8 | 11,8 | 9 | 205 | 217 |
| | **8,04** | 9 947 | 1,4 | 174 | **R** | **3EL** | **021 A** | **38 x 300** | 132 MB 4 | 17 | 14 | 13,2 | 10,6 | 204 | 216 |
| | **7,86** | 9 950 | 1,8 | 178 | **R** | **4EL** | **021 A** | **38 x 300** | 132 MB 4 | 16 | 11,8 | 11,8 | 9 | 208 | 220 |
| | **8,11** | 9 864 | 2,12 | 173 | **R** | **3EL** | **030 A** | **38 x 300** | 132 MB 4 | 21,2 | 17 | 16 | 13,2 | 241 | 253 |
| | **7,87** | 9 942 | 2,5 | 178 | **R** | **4EL** | **030 A** | **38 x 300** | 132 MB 4 | 17 | 14 | 13,2 | 10,6 | 246 | 258 |
| | **7,85** | 10 180 | 3,15 | 178 | **R** | **3EL** | **042 A** | **38 x 300** | 132 MB 4 | 26,5 | 21,2 | 20 | 16 | 299 | 311 |
| | **7,69** | 10 160 | 3,75 | 182 | **R** | **4EL** | **042 A** | **38 x 300** | 132 MB 4 | 21,2 | 17 | 16 | 13,2 | 304 | 316 |
| | **8,30** | 9 637 | 1 | 169 | **R** | **3EL** | **012 A** | **38 x 300** | 132 MB 4 | 14 | 11,2 | 10,6 | 8,5 | 160 | 172 |
| | **8,30** | 9 637 | 1,25 | 169 | **R** | **3EL** | **015 A** | **38 x 300** | 132 MB 4 | 14 | 11,2 | 10,6 | 8,5 | 164 | 176 |
| | **8,30** | 9 637 | 1,5 | 169 | **R** | **3EL** | **018 A** | **38 x 300** | 132 MB 4 | 17 | 14 | 13,2 | 10,6 | 201 | 213 |
| | **8,30** | 9 637 | 1,5 | 169 | **R** | **3EL** | **021 A** | **38 x 300** | 132 MB 4 | 17 | 14 | 13,2 | 10,6 | 204 | 216 |
| | **8,47** | 9 445 | 2,65 | 165 | **R** | **3EL** | **030 A** | **38 x 300** | 132 MB 4 | 21,2 | 17 | 16 | 13,2 | 241 | 253 |
| | **8,28** | 9 655 | 3,55 | 169 | **R** | **3EL** | **042 A** | **38 x 300** | 132 MB 4 | 26,5 | 21,2 | 20 | 16 | 299 | 311 |
| | **10,2** | 7 842 | 1,18 | 137 | **R** | **3EL** | **012 A** | **38 x 300** | 132 MB 4 | 14 | 11,2 | 10,6 | 8,5 | 160 | 172 |
| | **10,2** | 7 842 | 1,5 | 137 | **R** | **3EL** | **015 A** | **38 x 300** | 132 MB 4 | 14 | 11,2 | 10,6 | 8,5 | 164 | 176 |
| | **10,2** | 7 842 | 1,8 | 137 | **R** | **3EL** | **018 A** | **38 x 300** | 132 MB 4 | 17 | 14 | 13,2 | 10,6 | 201 | 213 |
| | **10,2** | 7 842 | 2,24 | 137 | **R** | **3EL** | **021 A** | **38 x 300** | 132 MB 4 | 17 | 14 | 13,2 | 10,6 | 204 | 216 |
| | **10,4** | 7 686 | 3,15 | 135 | **R** | **3EL** | **030 A** | **38 x 300** | 132 MB 4 | 21,2 | 17 | 16 | 13,2 | 241 | 253 |
| | **12,0** | 6 681 | 1 | 117 | **R** | **3EL** | **009 A** | **38 x 300** | 132 MB 4 | 14 | 10,6 | 10,6 | 8 | 149 | 161 |
| | **12,0** | 6 681 | 1,4 | 117 | **R** | **3EL** | **012 A** | **38 x 300** | 132 MB 4 | 14 | 11,2 | 10,6 | 8,5 | 160 | 172 |
| | **12,0** | 6 681 | 1,7 | 117 | **R** | **3EL** | **015 A** | **38 x 300** | 132 MB 4 | 14 | 11,2 | 10,6 | 8,5 | 164 | 176 |
| | **12,0** | 6 681 | 2,12 | 117 | **R** | **3EL** | **018 A** | **38 x 300** | 132 MB 4 | 17 | 14 | 13,2 | 10,6 | 201 | 213 |
| | **12,0** | 6 681 | 2,5 | 117 | **R** | **3EL** | **021 A** | **38 x 300** | 132 MB 4 | 17 | 14 | 13,2 | 10,6 | 204 | 216 |
| | **10,7** | 7 447 | 3 | 130 | **R** | **3EL** | **030 A** | **38 x 300** | 132 MB 4 | 21,2 | 17 | 16 | 13,2 | 241 | 253 |
| | **12,9** | 6 183 | 1,06 | 108 | **R** | **3EL** | **009 A** | **38 x 300** | 132 MB 4 | 14 | 10,6 | 10,6 | 8 | 149 | 161 |
| | **12,9** | 6 183 | 1,5 | 108 | **R** | **3EL** | **012 A** | **38 x 300** | 132 MB 4 | 14 | 11,2 | 10,6 | 8,5 | 160 | 172 |
| | **12,9** | 6 183 | 1,9 | 108 | **R** | **3EL** | **015 A** | **38 x 300** | 132 MB 4 | 14 | 11,2 | 10,6 | 8,5 | 164 | 176 |
| | **12,9** | 6 183 | 2,36 | 108 | **R** | **3EL** | **018 A** | **38 x 300** | 132 MB 4 | 17 | 14 | 13,2 | 10,6 | 201 | 213 |
| | **12,9** | 6 183 | 2,5 | 108 | **R** | **3EL** | **021 A** | **38 x 300** | 132 MB 4 | 17 | 14 | 13,2 | 10,6 | 204 | 216 |
| | **12,2** | 6 548 | 3,75 | 115 | **R** | **3EL** | **030 A** | **38 x 300** | 132 MB 4 | 21,2 | 17 | 16 | 13,2 | 241 | 253 |
| | **14,2** | 5 630 | 0,9 | 98,6 | **R** | **3EL** | **009 A** | **38 x 300** | 132 MB 4 | 14 | 10,6 | 10,6 | 8 | 149 | 161 |
| | **14,2** | 5 630 | 1,32 | 98,6 | **R** | **3EL** | **012 A** | **38 x 300** | 132 MB 4 | 14 | 11,2 | 10,6 | 8,5 | 160 | 172 |
| | **14,2** | 5 630 | 1,6 | 98,6 | **R** | **3EL** | **015 A** | **38 x 300** | 132 MB 4 | 14 | 11,2 | 10,6 | 8,5 | 164 | 176 |
| | **14,2** | 5 630 | 1,9 | 98,6 | **R** | **3EL** | **018 A** | **38 x 300** | 132 MB 4 | 17 | 14 | 13,2 | 10,6 | 201 | 213 |
| | **14,2** | 5 630 | 2,36 | 98,6 | **R** | **3EL** | **021 A** | **38 x 300** | 132 MB 4 | 17 | 14 | 13,2 | 10,6 | 204 | 216 |
| | **13,2** | 6 060 | 4 | 106 | **R** | **3EL** | **030 A** | **38 x 300** | 132 MB 4 | 21,2 | 17 | 16 | 13,2 | 241 | 253 |
| | **15,2** | 5 267 | 1,25 | 92,2 | **R** | **3EL** | **009 A** | **38 x 300** | 132 MB 4 | 14 | 10,6 | 10,6 | 8 | 149 | 161 |
| | **15,2** | 5 267 | 1,8 | 92,2 | **R** | **3EL** | **012 A** | **38 x 300** | 132 MB 4 | 14 | 11,2 | 10,6 | 8,5 | 160 | 172 |
| | **15,2** | 5 267 | 2,12 | 92,2 | **R** | **3EL** | **015 A** | **38 x 300** | 132 MB 4 | 14 | 11,2 | 10,6 | 8,5 | 164 | 176 |
| | **15,2** | 5 267 | 2,65 | 92,2 | **R** | **3EL** | **018 A** | **38 x 300** | 132 MB 4 | 17 | 14 | 13,2 | 10,6 | 201 | 213 |
| | **15,2** | 5 267 | 3,15 | 92,2 | **R** | **3EL** | **021 A** | **38 x 300** | 132 MB 4 | 17 | 14 | 13,2 | 10,6 | 204 | 216 |
| | **18,4** | 4 354 | 1,06 | 76,2 | **R** | **3EL** | **006 A** | **38 x 300** | 132 MB 4 | 9,5 | 7,5 | 7,1 | 5,6 | 120 | 132 |
| | **18,0** | 4 439 | 1,5 | 77,7 | **R** | **3EL** | **009 A** | **38 x 300** | 132 MB 4 | 14 | 10,6 | 10,6 | 8 | 149 | 161 |
| | **18,0** | 4 439 | 2 | 77,7 | **R** | **3EL** | **012 A** | **38 x 300** | 132 MB 4 | 14 | 11,2 | 10,6 | 8,5 | 160 | 172 |
| | **18,0** | 4 439 | 2,5 | 77,7 | **R** | **3EL** | **015 A** | **38 x 300** | 132 MB 4 | 14 | 11,2 | 10,6 | 8,5 | 164 | 176 |
| | **18,0** | 4 439 | 3 | 77,7 | **R** | **3EL** | **018 A** | **38 x 300** | 132 MB 4 | 17 | 14 | 13,2 | 10,6 | 201 | 213 |

| $P_1$ | $n_2$ | $M_2$ | fs | $i$ | Ød x ØP | | | | | $Pt_N$ [kW] $t_{amb}$ = 20°C | | $t_{amb}$ = 40°C | | kg | |
|---|---|---|---|---|---|---|---|---|---|---|---|---|---|---|---|
| kW | min$^{-1}$ | N m | | | | | | | | | | | | HB | HBZ |
| **9,2** | **19,3** | 4 140 | 1,12 | 72,5 | **R** | **3EL** | **006 A** | **38 x 300** | 132 MB 4 | 9,5 | 7,5 | 7,1 | 5,6 | 120 | 132 |
| | **19,3** | 4 153 | 1,6 | 72,7 | **R** | **3EL** | **009 A** | **38 x 300** | 132 MB 4 | 14 | 10,6 | 10,6 | 8 | 149 | 161 |
| | **19,3** | 4 153 | 2,24 | 72,7 | **R** | **3EL** | **012 A** | **38 x 300** | 132 MB 4 | 14 | 11,2 | 10,6 | 8,5 | 160 | 172 |
| | **19,3** | 4 153 | 2,65 | 72,7 | **R** | **3EL** | **015 A** | **38 x 300** | 132 MB 4 | 14 | 11,2 | 10,6 | 8,5 | 164 | 176 |
| | **19,3** | 4 153 | 3,35 | 72,7 | **R** | **3EL** | **018 A** | **38 x 300** | 132 MB 4 | 17 | 14 | 13,2 | 10,6 | 201 | 213 |
| | **22,9** | 3 489 | 0,95 | 61,1 | **R** | **3EL** | **004 A** | **38 x 300** | 132 MB 4 | 9 | 7,1 | 6,7 | 5,3 | 112 | 124 |
| | **22,9** | 3 489 | 1,32 | 61,1 | **R** | **3EL** | **006 A** | **38 x 300** | 132 MB 4 | 9,5 | 7,5 | 7,1 | 5,6 | 120 | 132 |
| | **22,8** | 3 499 | 1,9 | 61,3 | **R** | **3EL** | **009 A** | **38 x 300** | 132 MB 4 | 14 | 10,6 | 10,6 | 8 | 149 | 161 |
| | **22,8** | 3 499 | 2,65 | 61,3 | **R** | **3EL** | **012 A** | **38 x 300** | 132 MB 4 | 14 | 11,2 | 10,6 | 8,5 | 160 | 172 |
| | **22,8** | 3 499 | 3,15 | 61,3 | **R** | **3EL** | **015 A** | **38 x 300** | 132 MB 4 | 14 | 11,2 | 10,6 | 8,5 | 164 | 176 |
| | **27,6** | 2 892 | 1,12 | 50,6 | **R** | **3EL** | **004 A** | **38 x 300** | 132 MB 4 | 9 | 7,1 | 6,7 | 5,3 | 112 | 124 |
| | **27,6** | 2 892 | 1,5 | 50,6 | **R** | **3EL** | **006 A** | **38 x 300** | 132 MB 4 | 9,5 | 7,5 | 7,1 | 5,6 | 120 | 132 |
| | **27,1** | 2 949 | 2,24 | 51,6 | **R** | **3EL** | **009 A** | **38 x 300** | 132 MB 4 | 14 | 10,6 | 10,6 | 8 | 149 | 161 |
| | **27,1** | 2 949 | 3 | 51,6 | **R** | **3EL** | **012 A** | **38 x 300** | 132 MB 4 | 14 | 11,2 | 10,6 | 8,5 | 160 | 172 |
| | **29,5** | 2 799 | 1,06 | 47,5 | **R** | **2EL** | **006 A** | **38 x 300** | 132 MB 4 | 12,5 | 10,6 | 9,5 | 8 | 116 | 128 |
| | **29,5** | 2 799 | 1,5 | 47,5 | **R** | **2EL** | **009 A** | **38 x 300** | 132 MB 4 | 18 | 15 | 14 | 11,2 | 147 | 159 |
| | **29,5** | 2 799 | 2,12 | 47,5 | **R** | **2EL** | **012 A** | **38 x 300** | 132 MB 4 | 20 | 16 | 15 | 11,8 | 157 | 169 |
| | **31,3** | 2 643 | 2,8 | 44,8 | **R** | **2EL** | **015 A** | **38 x 300** | 132 MB 4 | 20 | 16 | 15 | 11,8 | 160 | 172 |
| | **34,6** | 2 385 | 1,06 | 40,4 | **R** | **2EL** | **004 A** | **38 x 300** | 132 MB 4 | 12,5 | 10 | 9,5 | 7,5 | 108 | 120 |
| | **34,6** | 2 385 | 1,5 | 40,4 | **R** | **2EL** | **006 A** | **38 x 300** | 132 MB 4 | 12,5 | 10,6 | 9,5 | 8 | 116 | 128 |
| | **34,6** | 2 385 | 2 | 40,4 | **R** | **2EL** | **009 A** | **38 x 300** | 132 MB 4 | 18 | 15 | 14 | 11,2 | 147 | 159 |
| | **34,6** | 2 385 | 2,8 | 40,4 | **R** | **2EL** | **012 A** | **38 x 300** | 132 MB 4 | 20 | 16 | 15 | 11,8 | 157 | 169 |
| | **42,6** | 1 941 | 0,95 | 32,9 | **R** | **2EL** | **003 A** | **38 x 300** | 132 MB 4 | 11,2 | 9,5 | 8,5 | 7,1 | 104 | 116 |
| | **42,6** | 1 941 | 1,32 | 32,9 | **R** | **2EL** | **004 A** | **38 x 300** | 132 MB 4 | 12,5 | 10 | 9,5 | 7,5 | 108 | 120 |
| | **42,6** | 1 941 | 1,8 | 32,9 | **R** | **2EL** | **006 A** | **38 x 300** | 132 MB 4 | 12,5 | 10,6 | 9,5 | 8 | 116 | 128 |
| | **42,6** | 1 941 | 2,5 | 32,9 | **R** | **2EL** | **009 A** | **38 x 300** | 132 MB 4 | 18 | 15 | 14 | 11,2 | 147 | 159 |
| | **43,9** | 1 880 | 1,06 | 31,9 | **R** | **2EL** | **003 A** | **38 x 300** | 132 MB 4 | 11,2 | 9,5 | 8,5 | 7,1 | 104 | 116 |
| | **43,9** | 1 880 | 1,06 | 31,9 | **R** | **2EL** | **004 A** | **38 x 300** | 132 MB 4 | 12,5 | 10 | 9,5 | 7,5 | 108 | 120 |
| | **43,9** | 1 880 | 1,5 | 31,9 | **R** | **2EL** | **006 A** | **38 x 300** | 132 MB 4 | 12,5 | 10,6 | 9,5 | 8 | 116 | 128 |
| | **43,9** | 1 880 | 2 | 31,9 | **R** | **2EL** | **009 A** | **38 x 300** | 132 MB 4 | 18 | 15 | 14 | 11,2 | 147 | 159 |
| | **43,9** | 1 880 | 2,8 | 31,9 | **R** | **2EL** | **012 A** | **38 x 300** | 132 MB 4 | 20 | 16 | 15 | 11,8 | 157 | 169 |
| | **50,0** | 1 653 | 1,12 | 28,0 | **R** | **2EL** | **003 A** | **38 x 300** | 132 MB 4 | 11,2 | 9,5 | 8,5 | 7,1 | 104 | 116 |
| | **50,0** | 1 653 | 1,5 | 28,0 | **R** | **2EL** | **004 A** | **38 x 300** | 132 MB 4 | 12,5 | 10 | 9,5 | 7,5 | 108 | 120 |
| | **50,0** | 1 653 | 2 | 28,0 | **R** | **2EL** | **006 A** | **38 x 300** | 132 MB 4 | 12,5 | 10,6 | 9,5 | 8 | 116 | 128 |
| | **50,0** | 1 653 | 3 | 28,0 | **R** | **2EL** | **009 A** | **38 x 300** | 132 MB 4 | 18 | 15 | 14 | 11,2 | 147 | 159 |
| | **54,5** | 1 516 | 1 | 25,7 | **R** | **2EL** | **002 A** | **38 x 300** | 132 MB 4 | 8,5 | 6,7 | 6,3 | 5 | 92 | 104 |
| | **54,0** | 1 530 | 1,4 | 25,9 | **R** | **2EL** | **003 A** | **38 x 300** | 132 MB 4 | 11,2 | 9,5 | 8,5 | 7,1 | 104 | 116 |
| | **54,0** | 1 530 | 1,7 | 25,9 | **R** | **2EL** | **004 A** | **38 x 300** | 132 MB 4 | 12,5 | 10 | 9,5 | 7,5 | 108 | 120 |
| | **54,0** | 1 530 | 2,5 | 25,9 | **R** | **2EL** | **006 A** | **38 x 300** | 132 MB 4 | 12,5 | 10,6 | 9,5 | 8 | 116 | 128 |
| | **63,5** | 1 300 | 1 | 22,0 | **R** | **2EL** | **002 A** | **38 x 300** | 132 MB 4 | 8,5 | 6,7 | 6,3 | 5 | 92 | 104 |
| | **63,4** | 1 304 | 1,6 | 22,1 | **R** | **2EL** | **003 A** | **38 x 300** | 132 MB 4 | 11,2 | 9,5 | 8,5 | 7,1 | 104 | 116 |
| | **63,4** | 1 304 | 2,12 | 22,1 | **R** | **2EL** | **004 A** | **38 x 300** | 132 MB 4 | 12,5 | 10 | 9,5 | 7,5 | 108 | 120 |
| | **63,4** | 1 304 | 3 | 22,1 | **R** | **2EL** | **006 A** | **38 x 300** | 132 MB 4 | 12,5 | 10,6 | 9,5 | 8 | 116 | 128 |
| | **68,2** | 1 211 | 0,9 | 20,5 | **R** | **2EL** | **001 A** | **38 x 300** | 132 MB 4 | 8,5 | 6,7 | 6,3 | 5 | 91 | 103 |
| | **68,2** | 1 211 | 1,25 | 20,5 | **R** | **2EL** | **002 A** | **38 x 300** | 132 MB 4 | 8,5 | 6,7 | 6,3 | 5 | 92 | 104 |
| | **76,7** | 1 077 | 0,9 | 18,3 | **R** | **2EL** | **001 A** | **38 x 300** | 132 MB 4 | 8,5 | 6,7 | 6,3 | 5 | 91 | 103 |
| | **76,7** | 1 077 | 1,18 | 18,3 | **R** | **2EL** | **002 A** | **38 x 300** | 132 MB 4 | 8,5 | 6,7 | 6,3 | 5 | 92 | 104 |
| | **75,2** | 1 098 | 1,6 | 18,6 | **R** | **2EL** | **003 A** | **38 x 300** | 132 MB 4 | 11,2 | 9,5 | 8,5 | 7,1 | 104 | 116 |
| | **75,2** | 1 098 | 2,24 | 18,6 | **R** | **2EL** | **004 A** | **38 x 300** | 132 MB 4 | 12,5 | 10 | 9,5 | 7,5 | 108 | 120 |
| | **75,2** | 1 098 | 3 | 18,6 | **R** | **2EL** | **006 A** | **38 x 300** | 132 MB 4 | 12,5 | 10,6 | 9,5 | 8 | 116 | 128 |
| | **80,6** | 1 025 | 1 | 17,4 | **R** | **2EL** | **001 A** | **38 x 300** | 132 MB 4 | 8,5 | 6,7 | 6,3 | 5 | 91 | 103 |
| | **80,6** | 1 025 | 1,4 | 17,4 | **R** | **2EL** | **002 A** | **38 x 300** | 132 MB 4 | 8,5 | 6,7 | 6,3 | 5 | 92 | 104 |
| | **80,4** | 1 028 | 1,9 | 17,4 | **R** | **2EL** | **003 A** | **38 x 300** | 132 MB 4 | 11,2 | 9,5 | 8,5 | 7,1 | 104 | 116 |
| | **80,4** | 1 028 | 2,65 | 17,4 | **R** | **2EL** | **004 A** | **38 x 300** | 132 MB 4 | 12,5 | 10 | 9,5 | 7,5 | 108 | 120 |
| | **97,2** | 849 | 1,12 | 14,4 | **R** | **2EL** | **001 A** | **38 x 300** | 132 MB 4 | 8,5 | 6,7 | 6,3 | 5 | 91 | 103 |
| | **97,2** | 849 | 1,6 | 14,4 | **R** | **2EL** | **002 A** | **38 x 300** | 132 MB 4 | 8,5 | 6,7 | 6,3 | 5 | 92 | 104 |
| | **95,4** | 866 | 2,12 | 14,7 | **R** | **2EL** | **003 A** | **38 x 300** | 132 MB 4 | 11,2 | 9,5 | 8,5 | 7,1 | 104 | 116 |
| | **95,4** | 866 | 3 | 14,7 | **R** | **2EL** | **004 A** | **38 x 300** | 132 MB 4 | 12,5 | 10 | 9,5 | 7,5 | 108 | 120 |
| | **115** | 716 | 1,32 | 12,1 | **R** | **2EL** | **001 A** | **38 x 300** | 132 MB 4 | 8,5 | 6,7 | 6,3 | 5 | 91 | 103 |
| | **115** | 716 | 1,8 | 12,1 | **R** | **2EL** | **002 A** | **38 x 300** | 132 MB 4 | 8,5 | 6,7 | 6,3 | 5 | 92 | 104 |
| | **113** | 730 | 2,5 | 12,4 | **R** | **2EL** | **003 A** | **38 x 300** | 132 MB 4 | 11,2 | 9,5 | 8,5 | 7,1 | 104 | 116 |
| **11** | **0,539** | 173 470 | 0,9 | 1 670 | **R** | **4EL** | **180 A** | **42 x 350** | 160 L 6 | 53 | 42,5 | 40 | 31,5 | 977 | 1 001 |
| | **0,685** | 136 520 | 2,5 | 1 314 | **R** | **4EL** | **355 A** | **42 x 350** | 160 L 6 | 75 | 60 | 56 | 45 | 1 898 | 1 922 |
| | **0,702** | 133 270 | 1,18 | 1 283 | **R** | **4EL** | **180 A** | **42 x 350** | 160 L 6 | 53 | 42,5 | 40 | 31,5 | 977 | 1 001 |
| | **0,702** | 133 270 | 1,8 | 1 283 | **R** | **4EL** | **250 A** | **42 x 350** | 160 L 6 | 63 | 50 | 47,5 | 37,5 | 1 343 | 1 367 |
| | **0,756** | 123 700 | 0,9 | 1 852 | **R** | **4EL** | **125 A** | **38 x 300** | 132 MC 4 | 35,5 | 28 | 26,5 | 21,2 | 702 | 714 |
| | **0,756** | 123 700 | 0,9 | 1 852 | **R** | **4EL** | **125 A** | **42 x 350** | 160 M 4 | 35,5 | 28 | 26,5 | 21,2 | 720 | 744 |
| | **0,783** | 119 450 | 1,32 | 1 150 | **R** | **4EL** | **180 A** | **42 x 350** | 160 L 6 | 53 | 42,5 | 40 | 31,5 | 977 | 1 001 |
| | **0,783** | 119 450 | 2 | 1 150 | **R** | **4EL** | **250 A** | **42 x 350** | 160 L 6 | 63 | 50 | 47,5 | 37,5 | 1 343 | 1 367 |
| | **0,929** | 100 670 | 1,12 | 1 507 | **R** | **4EL** | **125 A** | **38 x 300** | 132 MC 4 | 35,5 | 28 | 26,5 | 21,2 | 702 | 714 |
| | **0,929** | 100 670 | 1,12 | 1 507 | **R** | **4EL** | **125 A** | **42 x 350** | 160 M 4 | 35,5 | 28 | 26,5 | 21,2 | 720 | 744 |
| | **0,838** | 111 510 | 1,4 | 1 670 | **R** | **4EL** | **180 A** | **38 x 300** | 132 MC 4 | 42,5 | 33,5 | 31,5 | 25 | 952 | 964 |
| | **0,838** | 111 510 | 1,4 | 1 670 | **R** | **4EL** | **180 A** | **42 x 350** | 160 M 4 | 42,5 | 33,5 | 31,5 | 25 | 970 | 994 |
| | **0,915** | 102 180 | 1,7 | 984 | **R** | **4EL** | **180 A** | **42 x 350** | 160 L 6 | 53 | 42,5 | 40 | 31,5 | 977 | 1 001 |
| | **0,909** | 102 870 | 2,65 | 990 | **R** | **4EL** | **250 A** | **42 x 350** | 160 L 6 | 63 | 50 | 47,5 | 37,5 | 1 343 | 1 367 |
| | **1,02** | 92 030 | 0,95 | 886 | **R** | **4EL** | **085 A** | **42 x 350** | 160 L 6 | 37,5 | 30 | 28 | 22,4 | 552 | 576 |
| | **0,984** | 95 030 | 1,18 | 1 423 | **R** | **4EL** | **125 A** | **38 x 300** | 132 MC 4 | 35,5 | 28 | 26,5 | 21,2 | 702 | 714 |
| | **0,984** | 95 030 | 1,18 | 1 423 | **R** | **4EL** | **125 A** | **42 x 350** | 160 M 4 | 35,5 | 28 | 26,5 | 21,2 | 720 | 744 |
| | **1,01** | 92 200 | 1,9 | 888 | **R** | **4EL** | **180 A** | **42 x 350** | 160 L 6 | 53 | 42,5 | 40 | 31,5 | 977 | 1 001 |
| | **1,10** | 85 340 | 1 | 1 278 | **R** | **4EL** | **085 A** | **38 x 300** | 132 MC 4 | 30 | 23,6 | 22,4 | 18 | 527 | 539 |
| | **1,10** | 85 340 | 1 | 1 278 | **R** | **4EL** | **085 A** | **42 x 350** | 160 M 4 | 30 | 23,6 | 22,4 | 18 | 545 | 569 |
| | **1,09** | 85 760 | 1,32 | 1 284 | **R** | **4EL** | **125 A** | **38 x 300** | 132 MC 4 | 35,5 | 28 | 26,5 | 21,2 | 702 | 714 |
| | **1,09** | 85 760 | 1,32 | 1 284 | **R** | **4EL** | **125 A** | **42 x 350** | 160 M 4 | 35,5 | 28 | 26,5 | 21,2 | 720 | 744 |
| | **1,09** | 85 700 | 1,5 | 825 | **R** | **4EL** | **125 A** | **42 x 350** | 160 L 6 | 45 | 35,5 | 33,5 | 26,5 | 727 | 751 |
| | **1,09** | 85 670 | 1,9 | 1 283 | **R** | **4EL** | **180 A** | **42 x 350** | 160 M 4 | 42,5 | 33,5 | 31,5 | 25 | 970 | 994 |
| | **1,09** | 85 670 | 2,8 | 1 283 | **R** | **4EL** | **250 A** | **42 x 350** | 160 M 4 | 50 | 40 | 37,5 | 30 | 1 336 | 1 360 |
| | **1,07** | 87 760 | 3,75 | 1 314 | **R** | **4EL** | **355 A** | **42 x 350** | 160 M 4 | 60 | 47,5 | 45 | 35,5 | 1 891 | 1 915 |
| | **1,25** | 75 040 | 1,06 | 1 124 | **R** | **4EL** | **085 A** | **38 x 300** | 132 MC 4 | 30 | 23,6 | 22,4 | 18 | 527 | 539 |
| | **1,25** | 75 040 | 1,06 | 1 124 | **R** | **4EL** | **085 A** | **42 x 350** | 160 M 4 | 30 | 23,6 | 22,4 | 18 | 545 | 569 |
| | **1,21** | 77 440 | 1,4 | 1 160 | **R** | **4EL** | **125 A** | **38 x 300** | 132 MC 4 | 35,5 | 28 | 26,5 | 21,2 | 702 | 714 |
| | **1,21** | 77 440 | 1,4 | 1 160 | **R** | **4EL** | **125 A** | **42 x 350** | 160 M 4 | 35,5 | 28 | 26,5 | 21,2 | 720 | 744 |
| | **1,28** | 73 300 | 1,7 | 706 | **R** | **4EL** | **125 A** | **42 x 350** | 160 L 6 | 45 | 35,5 | 33,5 | 26,5 | 727 | 751 |
| | **1,22** | 76 790 | 2,12 | 1 150 | **R** | **4EL** | **180 A** | **42 x 350** | 160 M 4 | 42,5 | 33,5 | 31,5 | 25 | 970 | 994 |
| | **1,22** | 76 790 | 3 | 1 150 | **R** | **4EL** | **250 A** | **42 x 350** | 160 M 4 | 50 | 40 | 37,5 | 30 | 1 336 | 1 360 |

| $P_1$ | $n_2$ | $M_2$ | fs | $i$ | Ød x ØP | $Pt_N$ [kW] $t_{amb}$ = 20°C | | $t_{amb}$ = 40°C | | kg | |
|---|---|---|---|---|---|---|---|---|---|---|---|
| kW | min$^{-1}$ | N m | | | | | | | | HB | HBZ |
| 11 | 1,35 | 69 440 | 1,25 | 1 040 | R 4EL 085 A 38 x 300 132 MC 4 | 30 | 23,6 | 22,4 | 18 | 527 | 539 |
| | 1,35 | 69 440 | 1,25 | 1 040 | R 4EL 085 A 42 x 350 160 M 4 | 30 | 23,6 | 22,4 | 18 | 545 | 569 |
| | 1,34 | 69 880 | 1,5 | 1 046 | R 4EL 125 A 38 x 300 132 MC 4 | 35,5 | 28 | 26,5 | 21,2 | 702 | 714 |
| | 1,34 | 69 880 | 1,5 | 1 046 | R 4EL 125 A 42 x 350 160 M 4 | 35,5 | 28 | 26,5 | 21,2 | 720 | 744 |
| | 1,42 | 65 840 | 1,9 | 634 | R 4EL 125 A 42 x 350 160 L 6 | 45 | 35,5 | 33,5 | 26,5 | 727 | 751 |
| | 1,42 | 65 680 | 2,5 | 984 | R 4EL 180 A 42 x 350 160 M 4 | 42,5 | 33,5 | 31,5 | 25 | 970 | 994 |
| | 1,41 | 66 130 | 4 | 990 | R 4EL 250 A 42 x 350 160 M 4 | 50 | 40 | 37,5 | 30 | 1 336 | 1 360 |
| | 1,60 | 58 470 | 0,95 | 876 | R 4EL 060 A 38 x 300 132 MC 4 | 23,6 | 18 | 18 | 14 | 382 | 394 |
| | 1,60 | 58 470 | 0,95 | 876 | R 4EL 060 A 42 x 350 160 M 4 | 23,6 | 18 | 18 | 14 | 399 | 423 |
| | 1,58 | 59 160 | 1,4 | 886 | R 4EL 085 A 38 x 300 132 MC 4 | 30 | 23,6 | 22,4 | 18 | 527 | 539 |
| | 1,58 | 59 160 | 1,4 | 886 | R 4EL 085 A 42 x 350 160 M 4 | 30 | 23,6 | 22,4 | 18 | 545 | 569 |
| | 1,53 | 61 050 | 2 | 914 | R 4EL 125 A 42 x 350 160 M 4 | 35,5 | 28 | 26,5 | 21,2 | 720 | 744 |
| | 1,58 | 59 270 | 2,8 | 888 | R 4EL 180 A 42 x 350 160 M 4 | 42,5 | 33,5 | 31,5 | 25 | 970 | 994 |
| | 1,84 | 50 820 | 0,9 | 489 | R 4EL 042 A 42 x 350 160 L 6 | 26,5 | 21,2 | 20 | 16 | 331 | 355 |
| | 1,67 | 55 850 | 1 | 836 | R 4EL 060 A 38 x 300 132 MC 4 | 23,6 | 18 | 18 | 14 | 382 | 394 |
| | 1,67 | 55 850 | 1 | 836 | R 4EL 060 A 42 x 350 160 M 4 | 23,6 | 18 | 18 | 14 | 399 | 423 |
| | 1,88 | 49 720 | 1,25 | 479 | R 4EL 060 A 42 x 350 160 L 6 | 30 | 23,6 | 22,4 | 18 | 406 | 430 |
| | 1,65 | 56 510 | 1,5 | 846 | R 4EL 085 A 38 x 300 132 MC 4 | 30 | 23,6 | 22,4 | 18 | 527 | 539 |
| | 1,65 | 56 510 | 1,5 | 846 | R 4EL 085 A 42 x 350 160 M 4 | 30 | 23,6 | 22,4 | 18 | 545 | 569 |
| | 1,88 | 49 720 | 1,8 | 479 | R 4EL 085 A 42 x 350 160 L 6 | 37,5 | 30 | 28 | 22,4 | 552 | 576 |
| | 1,70 | 55 090 | 2,24 | 825 | R 4EL 125 A 42 x 350 160 M 4 | 35,5 | 28 | 26,5 | 21,2 | 720 | 744 |
| | 1,75 | 53 450 | 3 | 800 | R 4EL 180 A 42 x 350 160 M 4 | 42,5 | 33,5 | 31,5 | 25 | 970 | 994 |
| | 1,98 | 47 120 | 0,95 | 706 | R 4EL 042 A 38 x 300 132 MC 4 | 21,2 | 17 | 16 | 13,2 | 307 | 319 |
| | 1,98 | 47 120 | 0,95 | 706 | R 4EL 042 A 42 x 350 160 M 4 | 21,2 | 17 | 16 | 13,2 | 324 | 348 |
| | 1,96 | 47 580 | 1,12 | 713 | R 4EL 060 A 38 x 300 132 MC 4 | 23,6 | 18 | 18 | 14 | 382 | 394 |
| | 1,96 | 47 580 | 1,12 | 713 | R 4EL 060 A 42 x 350 160 M 4 | 23,6 | 18 | 18 | 14 | 399 | 423 |
| | 2,03 | 46 010 | 1,32 | 443 | R 4EL 060 A 42 x 350 160 L 6 | 30 | 23,6 | 22,4 | 18 | 406 | 430 |
| | 1,94 | 48 140 | 1,7 | 721 | R 4EL 085 A 38 x 300 132 MC 4 | 30 | 23,6 | 22,4 | 18 | 527 | 539 |
| | 1,94 | 48 140 | 1,7 | 721 | R 4EL 085 A 42 x 350 160 M 4 | 30 | 23,6 | 22,4 | 18 | 545 | 569 |
| | 2,03 | 46 010 | 2 | 443 | R 4EL 085 A 42 x 350 160 L 6 | 37,5 | 30 | 28 | 22,4 | 552 | 576 |
| | 1,98 | 47 120 | 2,65 | 706 | R 4EL 125 A 42 x 350 160 M 4 | 35,5 | 28 | 26,5 | 21,2 | 720 | 744 |
| | 1,94 | 48 240 | 3,35 | 722 | R 4EL 180 A 42 x 350 160 M 4 | 42,5 | 33,5 | 31,5 | 25 | 970 | 994 |
| | 2,35 | 39 710 | 1,12 | 595 | R 4EL 042 A 38 x 300 132 MC 4 | 21,2 | 17 | 16 | 13,2 | 307 | 319 |
| | 2,35 | 39 710 | 1,12 | 595 | R 4EL 042 A 42 x 350 160 M 4 | 21,2 | 17 | 16 | 13,2 | 324 | 348 |
| | 2,31 | 40 540 | 1,32 | 607 | R 4EL 060 A 38 x 300 132 MC 4 | 23,6 | 18 | 18 | 14 | 382 | 394 |
| | 2,31 | 40 540 | 1,32 | 607 | R 4EL 060 A 42 x 350 160 M 4 | 23,6 | 18 | 18 | 14 | 399 | 423 |
| | 2,39 | 39 200 | 1,5 | 377 | R 4EL 060 A 42 x 350 160 L 6 | 30 | 23,6 | 22,4 | 18 | 406 | 430 |
| | 2,12 | 44 040 | 2 | 659 | R 4EL 085 A 42 x 350 160 M 4 | 30 | 23,6 | 22,4 | 18 | 545 | 569 |
| | 2,21 | 42 320 | 3 | 634 | R 4EL 125 A 42 x 350 160 M 4 | 35,5 | 28 | 26,5 | 21,2 | 720 | 744 |
| | 2,52 | 37 150 | 1,18 | 556 | R 4EL 042 A 38 x 300 132 MC 4 | 21,2 | 17 | 16 | 13,2 | 307 | 319 |
| | 2,52 | 37 150 | 1,18 | 556 | R 4EL 042 A 42 x 350 160 M 4 | 21,2 | 17 | 16 | 13,2 | 324 | 348 |
| | 2,49 | 37 520 | 1,6 | 562 | R 4EL 060 A 38 x 300 132 MC 4 | 23,6 | 18 | 18 | 14 | 382 | 394 |
| | 2,49 | 37 520 | 1,6 | 562 | R 4EL 060 A 42 x 350 160 M 4 | 23,6 | 18 | 18 | 14 | 399 | 423 |
| | 2,49 | 37 520 | 2,36 | 562 | R 4EL 085 A 42 x 350 160 M 4 | 30 | 23,6 | 22,4 | 18 | 545 | 569 |
| | 2,45 | 38 190 | 3,35 | 572 | R 4EL 125 A 42 x 350 160 M 4 | 35,5 | 28 | 26,5 | 21,2 | 720 | 744 |
| | 2,93 | 31 960 | 0,9 | 479 | R 4EL 030 A 38 x 300 132 MC 4 | 17 | 14 | 13,2 | 10,6 | 249 | 261 |
| | 2,93 | 31 960 | 0,9 | 479 | R 4EL 030 A 42 x 350 160 M 4 | 17 | 14 | 13,2 | 10,6 | 266 | 290 |
| | 2,86 | 32 670 | 1,32 | 489 | R 4EL 042 A 38 x 300 132 MC 4 | 21,2 | 17 | 16 | 13,2 | 307 | 319 |
| | 2,86 | 32 670 | 1,32 | 489 | R 4EL 042 A 42 x 350 160 M 4 | 21,2 | 17 | 16 | 13,2 | 324 | 348 |
| | 2,93 | 31 960 | 1,8 | 479 | R 4EL 060 A 38 x 300 132 MC 4 | 23,6 | 18 | 18 | 14 | 382 | 394 |
| | 2,93 | 31 960 | 1,8 | 479 | R 4EL 060 A 42 x 350 160 M 4 | 23,6 | 18 | 18 | 14 | 399 | 423 |
| | 2,93 | 31 960 | 2,65 | 479 | R 4EL 085 A 42 x 350 160 M 4 | 30 | 23,6 | 22,4 | 18 | 545 | 569 |
| | 2,80 | 33 370 | 3,75 | 500 | R 4EL 125 A 42 x 350 160 M 4 | 35,5 | 28 | 26,5 | 21,2 | 720 | 744 |
| | 3,16 | 29 580 | 0,95 | 443 | R 4EL 030 A 38 x 300 132 MC 4 | 17 | 14 | 13,2 | 10,6 | 249 | 261 |
| | 3,16 | 29 580 | 0,95 | 443 | R 4EL 030 A 42 x 350 160 M 4 | 17 | 14 | 13,2 | 10,6 | 266 | 290 |
| | 3,09 | 30 230 | 1,4 | 453 | R 4EL 042 A 38 x 300 132 MC 4 | 21,2 | 17 | 16 | 13,2 | 307 | 319 |
| | 3,09 | 30 230 | 1,4 | 453 | R 4EL 042 A 42 x 350 160 M 4 | 21,2 | 17 | 16 | 13,2 | 324 | 348 |
| | 3,16 | 29 580 | 1,9 | 443 | R 4EL 060 A 42 x 350 160 M 4 | 23,6 | 18 | 18 | 14 | 399 | 423 |
| | 3,16 | 29 580 | 2,8 | 443 | R 4EL 085 A 42 x 350 160 M 4 | 30 | 23,6 | 22,4 | 18 | 545 | 569 |
| | 3,71 | 25 200 | 1,12 | 377 | R 4EL 030 A 38 x 300 132 MC 4 | 17 | 14 | 13,2 | 10,6 | 249 | 261 |
| | 3,71 | 25 200 | 1,12 | 377 | R 4EL 030 A 42 x 350 160 M 4 | 17 | 14 | 13,2 | 10,6 | 266 | 290 |
| | 3,63 | 25 760 | 1,6 | 386 | R 4EL 042 A 38 x 300 132 MC 4 | 21,2 | 17 | 16 | 13,2 | 307 | 319 |
| | 3,63 | 25 760 | 1,6 | 386 | R 4EL 042 A 42 x 350 160 M 4 | 21,2 | 17 | 16 | 13,2 | 324 | 348 |
| | 3,71 | 25 200 | 2,24 | 377 | R 4EL 060 A 42 x 350 160 M 4 | 23,6 | 18 | 18 | 14 | 399 | 423 |
| | 3,67 | 25 490 | 3,15 | 382 | R 4EL 085 A 42 x 350 160 M 4 | 30 | 23,6 | 22,4 | 18 | 545 | 569 |
| | 4,07 | 22 960 | 0,95 | 344 | R 4EL 030 A 38 x 300 132 MC 4 | 17 | 14 | 13,2 | 10,6 | 249 | 261 |
| | 4,07 | 22 960 | 0,95 | 344 | R 4EL 030 A 42 x 350 160 M 4 | 17 | 14 | 13,2 | 10,6 | 266 | 290 |
| | 4,24 | 22 540 | 0,95 | 212 | R 3EL 030 A 42 x 350 160 L 6 | 26,5 | 21,2 | 20 | 16 | 269 | 293 |
| | 4,31 | 21 710 | 1,9 | 325 | R 4EL 042 A 42 x 350 160 M 4 | 21,2 | 17 | 16 | 13,2 | 324 | 348 |
| | 4,11 | 23 260 | 1,5 | 219 | R 3EL 042 A 42 x 350 160 L 6 | 33,5 | 26,5 | 25 | 20 | 327 | 351 |
| | 4,07 | 22 960 | 1,9 | 344 | R 4EL 060 A 42 x 350 160 M 4 | 23,6 | 18 | 18 | 14 | 399 | 423 |
| | 4,24 | 22 540 | 1,9 | 212 | R 3EL 060 A 42 x 350 160 L 6 | 42,5 | 33,5 | 31,5 | 25 | 401 | 425 |
| | 4,07 | 22 960 | 3 | 344 | R 4EL 085 A 42 x 350 160 M 4 | 30 | 23,6 | 22,4 | 18 | 545 | 569 |
| | 4,40 | 21 250 | 0,9 | 318 | R 4EL 021 A 38 x 300 132 MC 4 | 16 | 11,8 | 11,8 | 9 | 211 | 223 |
| | 4,40 | 21 230 | 1,32 | 318 | R 4EL 030 A 38 x 300 132 MC 4 | 17 | 14 | 13,2 | 10,6 | 249 | 261 |
| | 4,40 | 21 230 | 1,32 | 318 | R 4EL 030 A 42 x 350 160 M 4 | 17 | 14 | 13,2 | 10,6 | 266 | 290 |
| | 4,44 | 21 530 | 1 | 203 | R 3EL 030 A 42 x 350 160 L 6 | 26,5 | 21,2 | 20 | 16 | 269 | 293 |
| | 4,60 | 20 310 | 2 | 304 | R 4EL 042 A 42 x 350 160 M 4 | 21,2 | 17 | 16 | 13,2 | 324 | 348 |
| | 4,55 | 20 990 | 1,6 | 198 | R 3EL 042 A 42 x 350 160 L 6 | 33,5 | 26,5 | 25 | 20 | 327 | 351 |
| | 4,40 | 21 230 | 2,5 | 318 | R 4EL 060 A 42 x 350 160 M 4 | 23,6 | 18 | 18 | 14 | 399 | 423 |
| | 4,44 | 21 530 | 1,9 | 203 | R 3EL 060 A 42 x 350 160 L 6 | 42,5 | 33,5 | 31,5 | 25 | 401 | 425 |
| | 4,40 | 21 230 | 3,75 | 318 | R 4EL 085 A 42 x 350 160 M 4 | 30 | 23,6 | 22,4 | 18 | 545 | 569 |
| | 4,63 | 20 210 | 0,95 | 303 | R 4EL 021 A 38 x 300 132 MC 4 | 16 | 11,8 | 11,8 | 9 | 211 | 223 |
| | 4,71 | 19 870 | 1,32 | 297 | R 4EL 030 A 38 x 300 132 MC 4 | 17 | 14 | 13,2 | 10,6 | 249 | 261 |
| | 4,71 | 19 870 | 1,32 | 297 | R 4EL 030 A 42 x 350 160 M 4 | 17 | 14 | 13,2 | 10,6 | 266 | 290 |
| | 5,21 | 18 350 | 1,18 | 173 | R 3EL 030 A 42 x 350 160 L 6 | 26,5 | 21,2 | 20 | 16 | 269 | 293 |
| | 5,11 | 18 290 | 2,24 | 274 | R 4EL 042 A 42 x 350 160 M 4 | 21,2 | 17 | 16 | 13,2 | 324 | 348 |
| | 5,05 | 18 930 | 1,7 | 178 | R 3EL 042 A 42 x 350 160 L 6 | 33,5 | 26,5 | 25 | 20 | 327 | 351 |
| | 4,71 | 19 870 | 2,65 | 297 | R 4EL 060 A 42 x 350 160 M 4 | 23,6 | 18 | 18 | 14 | 399 | 423 |
| | 4,91 | 19 470 | 2,12 | 183 | R 3EL 060 A 42 x 350 160 L 6 | 42,5 | 33,5 | 31,5 | 25 | 401 | 425 |
| | 4,71 | 19 870 | 4 | 297 | R 4EL 085 A 42 x 350 160 M 4 | 30 | 23,6 | 22,4 | 18 | 545 | 569 |
| | 5,49 | 17 030 | 0,95 | 255 | R 4EL 018 A 38 x 300 132 MC 4 | 16 | 11,8 | 11,8 | 9 | 208 | 220 |
| | 5,49 | 17 030 | 1,12 | 255 | R 4EL 021 A 38 x 300 132 MC 4 | 16 | 11,8 | 11,8 | 9 | 211 | 223 |
| | 5,58 | 16 740 | 1,6 | 251 | R 4EL 030 A 38 x 300 132 MC 4 | 17 | 14 | 13,2 | 10,6 | 249 | 261 |
| | 5,58 | 16 740 | 1,6 | 251 | R 4EL 030 A 42 x 350 160 M 4 | 17 | 14 | 13,2 | 10,6 | 266 | 290 |
| | 5,44 | 17 570 | 1,5 | 165 | R 3EL 030 A 42 x 350 160 L 6 | 26,5 | 21,2 | 20 | 16 | 269 | 293 |
| | 5,46 | 17 110 | 2,36 | 256 | R 4EL 042 A 42 x 350 160 M 4 | 21,2 | 17 | 16 | 13,2 | 324 | 348 |
| | 5,32 | 17 960 | 2 | 169 | R 3EL 042 A 42 x 350 160 L 6 | 33,5 | 26,5 | 25 | 20 | 327 | 351 |
| | 5,58 | 16 740 | 3,15 | 251 | R 4EL 060 A 42 x 350 160 M 4 | 23,6 | 18 | 18 | 14 | 399 | 423 |

| $P_1$ | $n_2$ | $M_2$ | fs | $i$ | ØdxØP | | | | | $Pt_N$ [kW] $t_{amb}$ = 20°C | | $t_{amb}$ = 40°C | | kg | |
|---|---|---|---|---|---|---|---|---|---|---|---|---|---|---|---|
| kW | min$^{-1}$ | N m | | | | | | | | | | | | HB | HBZ |
| **11** | **6,55** | 14 590 | 1 | 137 | **R** | **3EL** | **018 A** | **42 x 350** | 160 L 6 | 21,2 | 17 | 16 | 13,2 | 228 | 252 |
| | **6,62** | 14 120 | 1,06 | 211 | **R** | **4EL** | **018 A** | **38 x 300** | 132 MC 4 | 16 | 11,8 | 11,8 | 9 | 208 | 220 |
| | **6,54** | 14 610 | 0,95 | 214 | **R** | **3EL** | **021 A** | **38 x 300** | 132 MC 4 | 17 | 14 | 13,2 | 10,6 | 207 | 219 |
| | **6,54** | 14 610 | 0,95 | 214 | **R** | **3EL** | **021 A** | **42 x 350** | 160 M 4 | 17 | 14 | 13,2 | 10,6 | 224 | 248 |
| | **6,62** | 14 120 | 1,32 | 211 | **R** | **4EL** | **021 A** | **38 x 300** | 132 MC 4 | 16 | 11,8 | 11,8 | 9 | 211 | 223 |
| | **6,55** | 14 590 | 1,18 | 137 | **R** | **3EL** | **021 A** | **42 x 350** | 160 L 6 | 21,2 | 17 | 16 | 13,2 | 231 | 255 |
| | **6,60** | 14 490 | 1,4 | 212 | **R** | **3EL** | **030 A** | **38 x 300** | 132 MC 4 | 21,2 | 17 | 16 | 13,2 | 244 | 256 |
| | **6,60** | 14 490 | 1,4 | 212 | **R** | **3EL** | **030 A** | **42 x 350** | 160 M 4 | 21,2 | 17 | 16 | 13,2 | 262 | 286 |
| | **6,63** | 14 110 | 1,8 | 211 | **R** | **4EL** | **030 A** | **38 x 300** | 132 MC 4 | 17 | 14 | 13,2 | 10,6 | 249 | 261 |
| | **6,63** | 14 110 | 1,8 | 211 | **R** | **4EL** | **030 A** | **42 x 350** | 160 M 4 | 17 | 14 | 13,2 | 10,6 | 266 | 290 |
| | **6,69** | 14 300 | 1,8 | 135 | **R** | **3EL** | **030 A** | **42 x 350** | 160 L 6 | 26,5 | 21,2 | 20 | 16 | 269 | 293 |
| | **6,39** | 14 960 | 2,12 | 219 | **R** | **3EL** | **042 A** | **42 x 350** | 160 M 4 | 26,5 | 21,2 | 20 | 16 | 320 | 344 |
| | **6,48** | 14 420 | 2,65 | 216 | **R** | **4EL** | **042 A** | **42 x 350** | 160 M 4 | 21,2 | 17 | 16 | 13,2 | 324 | 348 |
| | **6,60** | 14 490 | 2,8 | 212 | **R** | **3EL** | **060 A** | **42 x 350** | 160 M 4 | 33,5 | 26,5 | 25 | 20 | 394 | 418 |
| | **6,63** | 14 110 | 3,55 | 211 | **R** | **4EL** | **060 A** | **42 x 350** | 160 M 4 | 23,6 | 18 | 18 | 14 | 399 | 423 |
| | **7,07** | 13 520 | 0,9 | 198 | **R** | **3EL** | **015 A** | **38 x 300** | 132 MC 4 | 14 | 11,2 | 10,6 | 8,5 | 167 | 179 |
| | **7,07** | 13 520 | 0,9 | 198 | **R** | **3EL** | **015 A** | **42 x 350** | 160 M 4 | 14 | 11,2 | 10,6 | 8,5 | 184 | 208 |
| | **7,07** | 13 520 | 0,9 | 198 | **R** | **3EL** | **018 A** | **38 x 300** | 132 MC 4 | 17 | 14 | 13,2 | 10,6 | 204 | 216 |
| | **7,07** | 13 520 | 0,9 | 198 | **R** | **3EL** | **018 A** | **42 x 350** | 160 M 4 | 17 | 14 | 13,2 | 10,6 | 221 | 245 |
| | **7,69** | 12 430 | 1,12 | 117 | **R** | **3EL** | **018 A** | **42 x 350** | 160 L 6 | 21,2 | 17 | 16 | 13,2 | 228 | 252 |
| | **6,85** | 13 960 | 1 | 204 | **R** | **3EL** | **021 A** | **38 x 300** | 132 MC 4 | 17 | 14 | 13,2 | 10,6 | 207 | 219 |
| | **6,85** | 13 960 | 1 | 204 | **R** | **3EL** | **021 A** | **42 x 350** | 160 M 4 | 17 | 14 | 13,2 | 10,6 | 224 | 248 |
| | **7,69** | 12 430 | 1,4 | 117 | **R** | **3EL** | **021 A** | **42 x 350** | 160 L 6 | 21,2 | 17 | 16 | 13,2 | 231 | 255 |
| | **6,91** | 13 840 | 1,5 | 203 | **R** | **3EL** | **030 A** | **38 x 300** | 132 MC 4 | 21,2 | 17 | 16 | 13,2 | 244 | 256 |
| | **6,91** | 13 840 | 1,5 | 203 | **R** | **3EL** | **030 A** | **42 x 350** | 160 M 4 | 21,2 | 17 | 16 | 13,2 | 262 | 286 |
| | **7,08** | 13 500 | 2,36 | 198 | **R** | **3EL** | **042 A** | **42 x 350** | 160 M 4 | 26,5 | 21,2 | 20 | 16 | 320 | 344 |
| | **6,91** | 13 840 | 3 | 203 | **R** | **3EL** | **060 A** | **42 x 350** | 160 M 4 | 33,5 | 26,5 | 25 | 20 | 394 | 418 |
| | **7,86** | 11 900 | 1 | 178 | **R** | **4EL** | **015 A** | **38 x 300** | 132 MC 4 | 11,8 | 10 | 9 | 7,5 | 171 | 183 |
| | **8,31** | 11 500 | 1,06 | 108 | **R** | **3EL** | **015 A** | **42 x 350** | 160 L 6 | 17 | 14 | 13,2 | 10,6 | 191 | 215 |
| | **8,04** | 11 890 | 0,9 | 174 | **R** | **3EL** | **018 A** | **38 x 300** | 132 MC 4 | 17 | 14 | 13,2 | 10,6 | 204 | 216 |
| | **7,86** | 11 900 | 1,25 | 178 | **R** | **4EL** | **018 A** | **38 x 300** | 132 MC 4 | 16 | 11,8 | 11,8 | 9 | 208 | 220 |
| | **8,04** | 11 890 | 0,9 | 174 | **R** | **3EL** | **018 A** | **42 x 350** | 160 M 4 | 17 | 14 | 13,2 | 10,6 | 221 | 245 |
| | **8,31** | 11 500 | 1,32 | 108 | **R** | **3EL** | **018 A** | **42 x 350** | 160 L 6 | 21,2 | 17 | 16 | 13,2 | 228 | 252 |
| | **8,04** | 11 890 | 1,12 | 174 | **R** | **3EL** | **021 A** | **38 x 300** | 132 MC 4 | 17 | 14 | 13,2 | 10,6 | 207 | 219 |
| | **7,86** | 11 900 | 1,5 | 178 | **R** | **4EL** | **021 A** | **38 x 300** | 132 MC 4 | 16 | 11,8 | 11,8 | 9 | 211 | 223 |
| | **8,04** | 11 890 | 1,12 | 174 | **R** | **3EL** | **021 A** | **42 x 350** | 160 M 4 | 17 | 14 | 13,2 | 10,6 | 224 | 248 |
| | **8,31** | 11 500 | 1,32 | 108 | **R** | **3EL** | **021 A** | **42 x 350** | 160 L 6 | 21,2 | 17 | 16 | 13,2 | 231 | 255 |
| | **8,11** | 11 790 | 1,8 | 173 | **R** | **3EL** | **030 A** | **38 x 300** | 132 MC 4 | 21,2 | 17 | 16 | 13,2 | 244 | 256 |
| | **8,11** | 11 790 | 1,8 | 173 | **R** | **3EL** | **030 A** | **42 x 350** | 160 M 4 | 21,2 | 17 | 16 | 13,2 | 262 | 286 |
| | **7,87** | 11 890 | 2,12 | 178 | **R** | **4EL** | **030 A** | **42 x 350** | 160 M 4 | 17 | 14 | 13,2 | 10,6 | 266 | 290 |
| | **7,85** | 12 180 | 2,12 | 115 | **R** | **3EL** | **030 A** | **42 x 350** | 160 L 6 | 26,5 | 21,2 | 20 | 16 | 269 | 293 |
| | **7,85** | 12 170 | 2,65 | 178 | **R** | **3EL** | **042 A** | **42 x 350** | 160 M 4 | 26,5 | 21,2 | 20 | 16 | 320 | 344 |
| | **7,69** | 12 150 | 3,15 | 182 | **R** | **4EL** | **042 A** | **42 x 350** | 160 M 4 | 21,2 | 17 | 16 | 13,2 | 324 | 348 |
| | **7,64** | 12 510 | 3,15 | 183 | **R** | **3EL** | **060 A** | **42 x 350** | 160 M 4 | 33,5 | 26,5 | 25 | 20 | 394 | 418 |
| | **8,30** | 11 520 | 1 | 169 | **R** | **3EL** | **015 A** | **38 x 300** | 132 MC 4 | 14 | 11,2 | 10,6 | 8,5 | 167 | 179 |
| | **8,30** | 11 520 | 1 | 169 | **R** | **3EL** | **015 A** | **42 x 350** | 160 M 4 | 14 | 11,2 | 10,6 | 8,5 | 184 | 208 |
| | **8,30** | 11 520 | 1,25 | 169 | **R** | **3EL** | **018 A** | **38 x 300** | 132 MC 4 | 17 | 14 | 13,2 | 10,6 | 204 | 216 |
| | **8,30** | 11 520 | 1,25 | 169 | **R** | **3EL** | **018 A** | **42 x 350** | 160 M 4 | 17 | 14 | 13,2 | 10,6 | 221 | 245 |
| | **8,30** | 11 520 | 1,25 | 169 | **R** | **3EL** | **021 A** | **38 x 300** | 132 MC 4 | 17 | 14 | 13,2 | 10,6 | 207 | 219 |
| | **8,30** | 11 520 | 1,25 | 169 | **R** | **3EL** | **021 A** | **42 x 350** | 160 M 4 | 17 | 14 | 13,2 | 10,6 | 224 | 248 |
| | **8,47** | 11 290 | 2,24 | 165 | **R** | **3EL** | **030 A** | **42 x 350** | 160 M 4 | 21,2 | 17 | 16 | 13,2 | 262 | 286 |
| | **8,28** | 11 540 | 3 | 169 | **R** | **3EL** | **042 A** | **42 x 350** | 160 M 4 | 26,5 | 21,2 | 20 | 16 | 320 | 344 |
| | **10,2** | 9 376 | 1 | 137 | **R** | **3EL** | **012 A** | **38 x 300** | 132 MC 4 | 14 | 11,2 | 10,6 | 8,5 | 163 | 175 |
| | **10,2** | 9 376 | 1 | 137 | **R** | **3EL** | **012 A** | **42 x 350** | 160 M 4 | 14 | 11,2 | 10,6 | 8,5 | 180 | 204 |
| | **10,2** | 9 376 | 1,25 | 137 | **R** | **3EL** | **015 A** | **38 x 300** | 132 MC 4 | 14 | 11,2 | 10,6 | 8,5 | 167 | 179 |
| | **10,2** | 9 376 | 1,25 | 137 | **R** | **3EL** | **015 A** | **42 x 350** | 160 M 4 | 14 | 11,2 | 10,6 | 8,5 | 184 | 208 |
| | **10,2** | 9 376 | 1,5 | 137 | **R** | **3EL** | **018 A** | **38 x 300** | 132 MC 4 | 17 | 14 | 13,2 | 10,6 | 204 | 216 |
| | **10,2** | 9 376 | 1,5 | 137 | **R** | **3EL** | **018 A** | **42 x 350** | 160 M 4 | 17 | 14 | 13,2 | 10,6 | 221 | 245 |
| | **10,2** | 9 376 | 1,8 | 137 | **R** | **3EL** | **021 A** | **38 x 300** | 132 MC 4 | 17 | 14 | 13,2 | 10,6 | 207 | 219 |
| | **10,2** | 9 376 | 1,8 | 137 | **R** | **3EL** | **021 A** | **42 x 350** | 160 M 4 | 17 | 14 | 13,2 | 10,6 | 224 | 248 |
| | **10,4** | 9 190 | 2,65 | 135 | **R** | **3EL** | **030 A** | **42 x 350** | 160 M 4 | 21,2 | 17 | 16 | 13,2 | 262 | 286 |
| | **10,2** | 9 394 | 3,75 | 138 | **R** | **3EL** | **042 A** | **42 x 350** | 160 M 4 | 26,5 | 21,2 | 20 | 16 | 320 | 344 |
| | **12,0** | 7 988 | 1,18 | 117 | **R** | **3EL** | **012 A** | **38 x 300** | 132 MC 4 | 14 | 11,2 | 10,6 | 8,5 | 163 | 175 |
| | **12,0** | 7 988 | 1,18 | 117 | **R** | **3EL** | **012 A** | **42 x 350** | 160 M 4 | 14 | 11,2 | 10,6 | 8,5 | 180 | 204 |
| | **12,0** | 7 988 | 1,5 | 117 | **R** | **3EL** | **015 A** | **38 x 300** | 132 MC 4 | 14 | 11,2 | 10,6 | 8,5 | 167 | 179 |
| | **12,0** | 7 988 | 1,5 | 117 | **R** | **3EL** | **015 A** | **42 x 350** | 160 M 4 | 14 | 11,2 | 10,6 | 8,5 | 184 | 208 |
| | **12,0** | 7 988 | 1,7 | 117 | **R** | **3EL** | **018 A** | **38 x 300** | 132 MC 4 | 17 | 14 | 13,2 | 10,6 | 204 | 216 |
| | **12,0** | 7 988 | 1,7 | 117 | **R** | **3EL** | **018 A** | **42 x 350** | 160 M 4 | 17 | 14 | 13,2 | 10,6 | 221 | 245 |
| | **12,0** | 7 988 | 2,12 | 117 | **R** | **3EL** | **021 A** | **42 x 350** | 160 M 4 | 17 | 14 | 13,2 | 10,6 | 224 | 248 |
| | **10,7** | 8 903 | 2,36 | 130 | **R** | **3EL** | **030 A** | **42 x 350** | 160 M 4 | 21,2 | 17 | 16 | 13,2 | 262 | 286 |
| | **11,0** | 8 659 | 3,55 | 127 | **R** | **3EL** | **042 A** | **42 x 350** | 160 M 4 | 26,5 | 21,2 | 20 | 16 | 320 | 344 |
| | **12,9** | 7 392 | 0,9 | 108 | **R** | **3EL** | **009 A** | **38 x 300** | 132 MC 4 | 14 | 10,6 | 10,6 | 8 | 152 | 164 |
| | **12,9** | 7 392 | 0,9 | 108 | **R** | **3EL** | **009 A** | **42 x 350** | 160 M 4 | 14 | 10,6 | 10,6 | 8 | 169 | 193 |
| | **12,9** | 7 392 | 1,25 | 108 | **R** | **3EL** | **012 A** | **38 x 300** | 132 MC 4 | 14 | 11,2 | 10,6 | 8,5 | 163 | 175 |
| | **12,9** | 7 392 | 1,25 | 108 | **R** | **3EL** | **012 A** | **42 x 350** | 160 M 4 | 14 | 11,2 | 10,6 | 8,5 | 180 | 204 |
| | **12,9** | 7 392 | 1,6 | 108 | **R** | **3EL** | **015 A** | **38 x 300** | 132 MC 4 | 14 | 11,2 | 10,6 | 8,5 | 167 | 179 |
| | **12,9** | 7 392 | 1,6 | 108 | **R** | **3EL** | **015 A** | **42 x 350** | 160 M 4 | 14 | 11,2 | 10,6 | 8,5 | 184 | 208 |
| | **12,9** | 7 392 | 1,9 | 108 | **R** | **3EL** | **018 A** | **42 x 350** | 160 M 4 | 17 | 14 | 13,2 | 10,6 | 221 | 245 |
| | **12,9** | 7 392 | 2 | 108 | **R** | **3EL** | **021 A** | **42 x 350** | 160 M 4 | 17 | 14 | 13,2 | 10,6 | 224 | 248 |
| | **12,2** | 7 829 | 3,15 | 115 | **R** | **3EL** | **030 A** | **42 x 350** | 160 M 4 | 21,2 | 17 | 16 | 13,2 | 262 | 286 |
| | **14,7** | 6 509 | 1 | 61,3 | **R** | **3EL** | **009 A** | **42 x 350** | 160 L 6 | 17 | 14 | 13,2 | 10,6 | 176 | 200 |
| | **14,2** | 6 731 | 1,06 | 98,6 | **R** | **3EL** | **012 A** | **38 x 300** | 132 MC 4 | 14 | 11,2 | 10,6 | 8,5 | 163 | 175 |
| | **14,2** | 6 731 | 1,06 | 98,6 | **R** | **3EL** | **012 A** | **42 x 350** | 160 M 4 | 14 | 11,2 | 10,6 | 8,5 | 180 | 204 |
| | **14,7** | 6 509 | 1,4 | 61,3 | **R** | **3EL** | **012 A** | **42 x 350** | 160 L 6 | 17 | 14 | 13,2 | 10,6 | 187 | 211 |
| | **14,2** | 6 731 | 1,32 | 98,6 | **R** | **3EL** | **015 A** | **38 x 300** | 132 MC 4 | 14 | 11,2 | 10,6 | 8,5 | 167 | 179 |
| | **14,2** | 6 731 | 1,32 | 98,6 | **R** | **3EL** | **015 A** | **42 x 350** | 160 M 4 | 14 | 11,2 | 10,6 | 8,5 | 184 | 208 |
| | **14,7** | 6 509 | 1,8 | 61,3 | **R** | **3EL** | **015 A** | **42 x 350** | 160 L 6 | 17 | 14 | 13,2 | 10,6 | 191 | 215 |
| | **14,2** | 6 731 | 1,6 | 98,6 | **R** | **3EL** | **018 A** | **38 x 300** | 132 MC 4 | 17 | 14 | 13,2 | 10,6 | 204 | 216 |
| | **14,2** | 6 731 | 1,6 | 98,6 | **R** | **3EL** | **018 A** | **42 x 350** | 160 M 4 | 17 | 14 | 13,2 | 10,6 | 221 | 245 |
| | **14,2** | 6 731 | 2 | 98,6 | **R** | **3EL** | **021 A** | **42 x 350** | 160 M 4 | 17 | 14 | 13,2 | 10,6 | 224 | 248 |
| | **13,2** | 7 245 | 3,35 | 106 | **R** | **3EL** | **030 A** | **42 x 350** | 160 M 4 | 21,2 | 17 | 16 | 13,2 | 262 | 286 |
| | **15,2** | 6 298 | 1,06 | 92,2 | **R** | **3EL** | **009 A** | **38 x 300** | 132 MC 4 | 14 | 10,6 | 10,6 | 8 | 152 | 164 |
| | **15,2** | 6 298 | 1,06 | 92,2 | **R** | **3EL** | **009 A** | **42 x 350** | 160 M 4 | 14 | 10,6 | 10,6 | 8 | 169 | 193 |
| | **15,2** | 6 298 | 1,5 | 92,2 | **R** | **3EL** | **012 A** | **38 x 300** | 132 MC 4 | 14 | 11,2 | 10,6 | 8,5 | 163 | 175 |
| | **15,2** | 6 298 | 1,5 | 92,2 | **R** | **3EL** | **012 A** | **42 x 350** | 160 M 4 | 14 | 11,2 | 10,6 | 8,5 | 180 | 204 |
| | **15,2** | 6 298 | 1,8 | 92,2 | **R** | **3EL** | **015 A** | **38 x 300** | 132 MC 4 | 14 | 11,2 | 10,6 | 8,5 | 167 | 179 |
| | **15,2** | 6 298 | 1,8 | 92,2 | **R** | **3EL** | **015 A** | **42 x 350** | 160 M 4 | 14 | 11,2 | 10,6 | 8,5 | 184 | 208 |
| | **15,2** | 6 298 | 2,24 | 92,2 | **R** | **3EL** | **018 A** | **42 x 350** | 160 M 4 | 17 | 14 | 13,2 | 10,6 | 221 | 245 |
| | **15,2** | 6 298 | 2,65 | 92,2 | **R** | **3EL** | **021 A** | **42 x 350** | 160 M 4 | 17 | 14 | 13,2 | 10,6 | 224 | 248 |
| | **15,5** | 6 173 | 4 | 90,4 | **R** | **3EL** | **030 A** | **42 x 350** | 160 M 4 | 21,2 | 17 | 16 | 13,2 | 262 | 286 |
| | **18,0** | 5 307 | 1,25 | 77,7 | **R** | **3EL** | **009 A** | **38 x 300** | 132 MC 4 | 14 | 10,6 | 10,6 | 8 | 152 | 164 |
| | **18,0** | 5 307 | 1,25 | 77,7 | **R** | **3EL** | **009 A** | **42 x 350** | 160 M 4 | 14 | 10,6 | 10,6 | 8 | 169 | 193 |
| | **18,0** | 5 307 | 1,7 | 77,7 | **R** | **3EL** | **012 A** | **38 x 300** | 132 MC 4 | 14 | 11,2 | 10,6 | 8,5 | 163 | 175 |
| | **18,0** | 5 307 | 1,7 | 77,7 | **R** | **3EL** | **012 A** | **42 x 350** | 160 M 4 | 14 | 11,2 | 10,6 | 8,5 | 180 | 204 |
| | **18,0** | 5 307 | 2,12 | 77,7 | **R** | **3EL** | **015 A** | **42 x 350** | 160 M 4 | 14 | 11,2 | 10,6 | 8,5 | 184 | 208 |
| | **18,0** | 5 307 | 2,5 | 77,7 | **R** | **3EL** | **018 A** | **42 x 350** | 160 M 4 | 17 | 14 | 13,2 | 10,6 | 221 | 245 |
| | **18,0** | 5 307 | 3,15 | 77,7 | **R** | **3EL** | **021 A** | **42 x 350** | 160 M 4 | 17 | 14 | 13,2 | 10,6 | 224 | 248 |

| $P_1$ | $n_2$ | $M_2$ | $fs$ | $i$ | Ød x ØP | $Pt_N$ [kW] $t_{amb}$ = 20°C | | $Pt_N$ [kW] $t_{amb}$ = 40°C | | kg | |
|---|---|---|---|---|---|---|---|---|---|---|---|
| kW | min$^{-1}$ | N m | | | | | | | | HB | HBZ |
| **11** | **19,3** | 4 950 | 0,9 | 72,5 | **R 3EL 006 A** | **38 x 300** | 132 MC 4 | 9,5 | 7,5 | 7,1 | 5,6 | 123 | 135 |
| | **19,3** | 4 965 | 1,32 | 72,7 | **R 3EL 009 A** | **38 x 300** | 132 MC 4 | 14 | 10,6 | 10,6 | 8 | 152 | 164 |
| | **19,3** | 4 965 | 1,32 | 72,7 | **R 3EL 009 A** | **42 x 350** | 160 M 4 | 14 | 10,6 | 10,6 | 8 | 169 | 193 |
| | **19,3** | 4 965 | 1,8 | 72,7 | **R 3EL 012 A** | **38 x 300** | 132 MC 4 | 14 | 11,2 | 10,6 | 8,5 | 163 | 175 |
| | **19,3** | 4 965 | 1,8 | 72,7 | **R 3EL 012 A** | **42 x 350** | 160 M 4 | 14 | 11,2 | 10,6 | 8,5 | 180 | 204 |
| | **19,0** | 5 207 | 1,18 | 47,5 | **R 2EL 012 A** | **42 x 350** | 160 L 6 | 25 | 20 | 19 | 15 | 185 | 209 |
| | **19,3** | 4 965 | 2,24 | 72,7 | **R 3EL 015 A** | **42 x 350** | 160 M 4 | 14 | 11,2 | 10,6 | 8,5 | 184 | 208 |
| | **20,1** | 4 915 | 1,5 | 44,8 | **R 2EL 015 A** | **42 x 350** | 160 L 6 | 25 | 20 | 19 | 15 | 188 | 212 |
| | **19,3** | 4 965 | 2,8 | 72,7 | **R 3EL 018 A** | **42 x 350** | 160 M 4 | 17 | 14 | 13,2 | 10,6 | 221 | 245 |
| | **19,0** | 5 207 | 1,6 | 47,5 | **R 2EL 018 A** | **42 x 350** | 160 L 6 | 30 | 23,6 | 22,4 | 18 | 225 | 249 |
| | **20,1** | 4 915 | 2,12 | 44,8 | **R 2EL 021 A** | **42 x 350** | 160 L 6 | 30 | 23,6 | 22,4 | 18 | 228 | 252 |
| | **22,9** | 4 171 | 1,06 | 61,1 | **R 3EL 006 A** | **38 x 300** | 132 MC 4 | 9,5 | 7,5 | 7,1 | 5,6 | 123 | 135 |
| | **22,8** | 4 184 | 1,6 | 61,3 | **R 3EL 009 A** | **38 x 300** | 132 MC 4 | 14 | 10,6 | 10,6 | 8 | 152 | 164 |
| | **22,8** | 4 184 | 1,6 | 61,3 | **R 3EL 009 A** | **42 x 350** | 160 M 4 | 14 | 10,6 | 10,6 | 8 | 169 | 193 |
| | **22,3** | 4 436 | 1,12 | 40,4 | **R 2EL 009 A** | **42 x 350** | 160 L 6 | 23,6 | 18 | 18 | 14 | 175 | 199 |
| | **22,8** | 4 184 | 2,12 | 61,3 | **R 3EL 012 A** | **42 x 350** | 160 M 4 | 14 | 11,2 | 10,6 | 8,5 | 180 | 204 |
| | **22,3** | 4 436 | 1,6 | 40,4 | **R 2EL 012 A** | **42 x 350** | 160 L 6 | 25 | 20 | 19 | 15 | 185 | 209 |
| | **22,8** | 4 184 | 2,65 | 61,3 | **R 3EL 015 A** | **42 x 350** | 160 M 4 | 14 | 11,2 | 10,6 | 8,5 | 184 | 208 |
| | **22,3** | 4 436 | 2 | 40,4 | **R 2EL 015 A** | **42 x 350** | 160 L 6 | 25 | 20 | 19 | 15 | 188 | 212 |
| | **22,8** | 4 184 | 3,15 | 61,3 | **R 3EL 018 A** | **42 x 350** | 160 M 4 | 17 | 14 | 13,2 | 10,6 | 221 | 245 |
| | **27,6** | 3 458 | 0,95 | 50,6 | **R 3EL 004 A** | **38 x 300** | 132 MC 4 | 9 | 7,1 | 6,7 | 5,3 | 115 | 127 |
| | **27,6** | 3 458 | 1,25 | 50,6 | **R 3EL 006 A** | **38 x 300** | 132 MC 4 | 9,5 | 7,5 | 7,1 | 5,6 | 123 | 135 |
| | **27,4** | 3 610 | 1 | 32,9 | **R 2EL 006 A** | **42 x 350** | 160 L 6 | 16 | 12,5 | 11,8 | 9,5 | 143 | 167 |
| | **27,1** | 3 526 | 1,8 | 51,6 | **R 3EL 009 A** | **38 x 300** | 132 MC 4 | 14 | 10,6 | 10,6 | 8 | 152 | 164 |
| | **27,1** | 3 526 | 1,8 | 51,6 | **R 3EL 009 A** | **42 x 350** | 160 M 4 | 14 | 10,6 | 10,6 | 8 | 169 | 193 |
| | **28,2** | 3 497 | 1,12 | 31,9 | **R 2EL 009 A** | **42 x 350** | 160 L 6 | 23,6 | 18 | 18 | 14 | 175 | 199 |
| | **27,1** | 3 526 | 2,5 | 51,6 | **R 3EL 012 A** | **42 x 350** | 160 M 4 | 14 | 11,2 | 10,6 | 8,5 | 180 | 204 |
| | **28,2** | 3 497 | 1,6 | 31,9 | **R 2EL 012 A** | **42 x 350** | 160 L 6 | 25 | 20 | 19 | 15 | 185 | 209 |
| | **27,1** | 3 526 | 3,15 | 51,6 | **R 3EL 015 A** | **42 x 350** | 160 M 4 | 14 | 11,2 | 10,6 | 8,5 | 184 | 208 |
| | **28,2** | 3 497 | 2,24 | 31,9 | **R 2EL 015 A** | **42 x 350** | 160 L 6 | 25 | 20 | 19 | 15 | 188 | 212 |
| | **28,8** | 3 428 | 4,5 | 31,2 | **R 2EL 030 A** | **42 x 350** | 160 L 6 | 40 | 31,5 | 30 | 23,6 | 259 | 283 |
| | **29,5** | 3 347 | 0,9 | 47,5 | **R 2EL 006 A** | **38 x 300** | 132 MC 4 | 12,5 | 10,6 | 9,5 | 8 | 119 | 131 |
| | **29,5** | 3 347 | 0,9 | 47,5 | **R 2EL 006 A** | **42 x 350** | 160 M 4 | 12,5 | 10,6 | 9,5 | 8 | 136 | 160 |
| | **32,1** | 3 075 | 1,12 | 28,0 | **R 2EL 006 A** | **42 x 350** | 160 L 6 | 16 | 12,5 | 11,8 | 9,5 | 143 | 167 |
| | **29,5** | 3 347 | 1,25 | 47,5 | **R 2EL 009 A** | **38 x 300** | 132 MC 4 | 18 | 15 | 14 | 11,2 | 150 | 162 |
| | **29,5** | 3 347 | 1,25 | 47,5 | **R 2EL 009 A** | **42 x 350** | 160 M 4 | 18 | 15 | 14 | 11,2 | 168 | 192 |
| | **32,1** | 3 075 | 1,6 | 28,0 | **R 2EL 009 A** | **42 x 350** | 160 L 6 | 23,6 | 18 | 18 | 14 | 175 | 199 |
| | **29,5** | 3 347 | 1,7 | 47,5 | **R 2EL 012 A** | **38 x 300** | 132 MC 4 | 20 | 16 | 15 | 11,8 | 160 | 172 |
| | **29,5** | 3 347 | 1,7 | 47,5 | **R 2EL 012 A** | **42 x 350** | 160 M 4 | 20 | 16 | 15 | 11,8 | 178 | 202 |
| | **32,1** | 3 075 | 2,24 | 28,0 | **R 2EL 012 A** | **42 x 350** | 160 L 6 | 25 | 20 | 19 | 15 | 185 | 209 |
| | **31,3** | 3 160 | 2,24 | 44,8 | **R 2EL 015 A** | **42 x 350** | 160 M 4 | 20 | 16 | 15 | 11,8 | 181 | 205 |
| | **29,5** | 3 347 | 2,5 | 47,5 | **R 2EL 018 A** | **42 x 350** | 160 M 4 | 23,6 | 18 | 18 | 14 | 218 | 242 |
| | **34,7** | 2 846 | 0,95 | 25,9 | **R 2EL 004 A** | **42 x 350** | 160 L 6 | 16 | 12,5 | 11,8 | 9,5 | 135 | 159 |
| | **34,6** | 2 852 | 1,18 | 40,4 | **R 2EL 006 A** | **38 x 300** | 132 MC 4 | 12,5 | 10,6 | 9,5 | 8 | 119 | 131 |
| | **34,6** | 2 852 | 1,18 | 40,4 | **R 2EL 006 A** | **42 x 350** | 160 M 4 | 12,5 | 10,6 | 9,5 | 8 | 136 | 160 |
| | **34,6** | 2 852 | 1,7 | 40,4 | **R 2EL 009 A** | **38 x 300** | 132 MC 4 | 18 | 15 | 14 | 11,2 | 150 | 162 |
| | **34,6** | 2 852 | 1,7 | 40,4 | **R 2EL 009 A** | **42 x 350** | 160 M 4 | 18 | 15 | 14 | 11,2 | 168 | 192 |
| | **34,6** | 2 852 | 2,36 | 40,4 | **R 2EL 012 A** | **42 x 350** | 160 M 4 | 20 | 16 | 15 | 11,8 | 178 | 202 |
| | **34,6** | 2 852 | 3 | 40,4 | **R 2EL 015 A** | **42 x 350** | 160 M 4 | 20 | 16 | 15 | 11,8 | 181 | 205 |
| | **40,7** | 2 424 | 0,9 | 22,1 | **R 2EL 003 A** | **42 x 350** | 160 L 6 | 14 | 11,2 | 10,6 | 8,5 | 131 | 155 |
| | **42,6** | 2 320 | 1,06 | 32,9 | **R 2EL 004 A** | **38 x 300** | 132 MC 4 | 12,5 | 10 | 9,5 | 7,5 | 111 | 123 |
| | **42,6** | 2 320 | 1,06 | 32,9 | **R 2EL 004 A** | **42 x 350** | 160 M 4 | 12,5 | 10 | 9,5 | 7,5 | 128 | 152 |
| | **40,7** | 2 424 | 1,32 | 22,1 | **R 2EL 004 A** | **42 x 350** | 160 L 6 | 16 | 12,5 | 11,8 | 9,5 | 135 | 159 |
| | **42,6** | 2 320 | 1,5 | 32,9 | **R 2EL 006 A** | **38 x 300** | 132 MC 4 | 12,5 | 10,6 | 9,5 | 8 | 119 | 131 |
| | **42,6** | 2 320 | 1,5 | 32,9 | **R 2EL 006 A** | **42 x 350** | 160 M 4 | 12,5 | 10,6 | 9,5 | 8 | 136 | 160 |
| | **40,7** | 2 424 | 1,8 | 22,1 | **R 2EL 006 A** | **42 x 350** | 160 L 6 | 16 | 12,5 | 11,8 | 9,5 | 143 | 167 |
| | **42,6** | 2 320 | 2,12 | 32,9 | **R 2EL 009 A** | **42 x 350** | 160 M 4 | 18 | 15 | 14 | 11,2 | 168 | 192 |
| | **42,6** | 2 320 | 3 | 32,9 | **R 2EL 012 A** | **42 x 350** | 160 M 4 | 20 | 16 | 15 | 11,8 | 178 | 202 |
| | **43,9** | 2 248 | 1,18 | 31,9 | **R 2EL 006 A** | **38 x 300** | 132 MC 4 | 12,5 | 10,6 | 9,5 | 8 | 119 | 131 |
| | **43,9** | 2 248 | 1,18 | 31,9 | **R 2EL 006 A** | **42 x 350** | 160 M 4 | 12,5 | 10,6 | 9,5 | 8 | 136 | 160 |
| | **43,9** | 2 248 | 1,7 | 31,9 | **R 2EL 009 A** | **38 x 300** | 132 MC 4 | 18 | 15 | 14 | 11,2 | 150 | 162 |
| | **43,9** | 2 248 | 1,7 | 31,9 | **R 2EL 009 A** | **42 x 350** | 160 M 4 | 18 | 15 | 14 | 11,2 | 168 | 192 |
| | **43,9** | 2 248 | 2,36 | 31,9 | **R 2EL 012 A** | **42 x 350** | 160 M 4 | 20 | 16 | 15 | 11,8 | 178 | 202 |
| | **43,9** | 2 248 | 3,35 | 31,9 | **R 2EL 015 A** | **42 x 350** | 160 M 4 | 20 | 16 | 15 | 11,8 | 181 | 205 |
| | **50,0** | 1 977 | 0,9 | 28,0 | **R 2EL 003 A** | **38 x 300** | 132 MC 4 | 11,2 | 9,5 | 8,5 | 7,1 | 107 | 119 |
| | **50,0** | 1 977 | 0,9 | 28,0 | **R 2EL 003 A** | **42 x 350** | 160 M 4 | 11,2 | 9,5 | 8,5 | 7,1 | 124 | 148 |
| | **50,0** | 1 977 | 1,25 | 28,0 | **R 2EL 004 A** | **38 x 300** | 132 MC 4 | 12,5 | 10 | 9,5 | 7,5 | 111 | 123 |
| | **50,0** | 1 977 | 1,25 | 28,0 | **R 2EL 004 A** | **42 x 350** | 160 M 4 | 12,5 | 10 | 9,5 | 7,5 | 128 | 152 |
| | **50,0** | 1 977 | 1,7 | 28,0 | **R 2EL 006 A** | **38 x 300** | 132 MC 4 | 12,5 | 10,6 | 9,5 | 8 | 119 | 131 |
| | **50,0** | 1 977 | 1,7 | 28,0 | **R 2EL 006 A** | **42 x 350** | 160 M 4 | 12,5 | 10,6 | 9,5 | 8 | 136 | 160 |
| | **50,0** | 1 977 | 2,36 | 28,0 | **R 2EL 009 A** | **42 x 350** | 160 M 4 | 18 | 15 | 14 | 11,2 | 168 | 192 |
| | **50,0** | 1 977 | 3,35 | 28,0 | **R 2EL 012 A** | **42 x 350** | 160 M 4 | 20 | 16 | 15 | 11,8 | 178 | 202 |
| | **54,0** | 1 829 | 1,18 | 25,9 | **R 2EL 003 A** | **38 x 300** | 132 MC 4 | 11,2 | 9,5 | 8,5 | 7,1 | 107 | 119 |
| | **54,0** | 1 829 | 1,18 | 25,9 | **R 2EL 003 A** | **42 x 350** | 160 M 4 | 11,2 | 9,5 | 8,5 | 7,1 | 124 | 148 |
| | **54,0** | 1 829 | 1,5 | 25,9 | **R 2EL 004 A** | **38 x 300** | 132 MC 4 | 12,5 | 10 | 9,5 | 7,5 | 111 | 123 |
| | **54,0** | 1 829 | 1,5 | 25,9 | **R 2EL 004 A** | **42 x 350** | 160 M 4 | 12,5 | 10 | 9,5 | 7,5 | 128 | 152 |
| | **54,0** | 1 829 | 2 | 25,9 | **R 2EL 006 A** | **42 x 350** | 160 M 4 | 12,5 | 10,6 | 9,5 | 8 | 136 | 160 |
| | **51,7** | 1 911 | 2,24 | 17,4 | **R 2EL 006 A** | **42 x 350** | 160 L 6 | 16 | 12,5 | 11,8 | 9,5 | 143 | 167 |
| | **54,0** | 1 829 | 2,8 | 25,9 | **R 2EL 009 A** | **42 x 350** | 160 M 4 | 18 | 15 | 14 | 11,2 | 168 | 192 |
| | **63,4** | 1 559 | 1,32 | 22,1 | **R 2EL 003 A** | **38 x 300** | 132 MC 4 | 11,2 | 9,5 | 8,5 | 7,1 | 107 | 119 |
| | **63,4** | 1 559 | 1,32 | 22,1 | **R 2EL 003 A** | **42 x 350** | 160 M 4 | 11,2 | 9,5 | 8,5 | 7,1 | 124 | 148 |
| | **63,4** | 1 559 | 1,8 | 22,1 | **R 2EL 004 A** | **38 x 300** | 132 MC 4 | 12,5 | 10 | 9,5 | 7,5 | 111 | 123 |
| | **63,4** | 1 559 | 1,8 | 22,1 | **R 2EL 004 A** | **42 x 350** | 160 M 4 | 12,5 | 10 | 9,5 | 7,5 | 128 | 152 |
| | **63,4** | 1 559 | 2,5 | 22,1 | **R 2EL 006 A** | **42 x 350** | 160 M 4 | 12,5 | 10,6 | 9,5 | 8 | 136 | 160 |
| | **68,2** | 1 448 | 1,06 | 20,5 | **R 2EL 002 A** | **38 x 300** | 132 MC 4 | 8,5 | 6,7 | 6,3 | 5 | 95 | 107 |
| | **72,8** | 1 357 | 1,5 | 12,4 | **R 2EL 003 A** | **42 x 350** | 160 L 6 | 14 | 11,2 | 10,6 | 8,5 | 131 | 155 |
| | **72,8** | 1 357 | 1,8 | 12,4 | **R 2EL 004 A** | **42 x 350** | 160 L 6 | 16 | 12,5 | 11,8 | 9,5 | 135 | 159 |
| | **76,7** | 1 288 | 1 | 18,3 | **R 2EL 002 A** | **38 x 300** | 132 MC 4 | 8,5 | 6,7 | 6,3 | 5 | 95 | 107 |
| | **75,2** | 1 313 | 1,32 | 18,6 | **R 2EL 003 A** | **38 x 300** | 132 MC 4 | 11,2 | 9,5 | 8,5 | 7,1 | 107 | 119 |
| | **75,2** | 1 313 | 1,32 | 18,6 | **R 2EL 003 A** | **42 x 350** | 160 M 4 | 11,2 | 9,5 | 8,5 | 7,1 | 124 | 148 |
| | **75,2** | 1 313 | 1,8 | 18,6 | **R 2EL 004 A** | **38 x 300** | 132 MC 4 | 12,5 | 10 | 9,5 | 7,5 | 111 | 123 |
| | **75,2** | 1 313 | 1,8 | 18,6 | **R 2EL 004 A** | **42 x 350** | 160 M 4 | 12,5 | 10 | 9,5 | 7,5 | 128 | 152 |
| | **75,2** | 1 313 | 2,5 | 18,6 | **R 2EL 006 A** | **42 x 350** | 160 M 4 | 12,5 | 10,6 | 9,5 | 8 | 136 | 160 |
| | **80,6** | 1 225 | 1,18 | 17,4 | **R 2EL 002 A** | **38 x 300** | 132 MC 4 | 8,5 | 6,7 | 6,3 | 5 | 95 | 107 |
| | **80,4** | 1 229 | 1,6 | 17,4 | **R 2EL 003 A** | **38 x 300** | 132 MC 4 | 11,2 | 9,5 | 8,5 | 7,1 | 107 | 119 |
| | **80,4** | 1 229 | 1,6 | 17,4 | **R 2EL 003 A** | **42 x 350** | 160 M 4 | 11,2 | 9,5 | 8,5 | 7,1 | 124 | 148 |
| | **80,4** | 1 229 | 2,12 | 17,4 | **R 2EL 004 A** | **42 x 350** | 160 M 4 | 12,5 | 10 | 9,5 | 7,5 | 128 | 152 |
| | **80,4** | 1 229 | 3,15 | 17,4 | **R 2EL 006 A** | **42 x 350** | 160 M 4 | 12,5 | 10,6 | 9,5 | 8 | 136 | 160 |
| | **97,2** | 1 016 | 0,95 | 14,4 | **R 2EL 001 A** | **38 x 300** | 132 MC 4 | 8,5 | 6,7 | 6,3 | 5 | 94 | 106 |
| | **97,2** | 1 016 | 1,32 | 14,4 | **R 2EL 002 A** | **38 x 300** | 132 MC 4 | 8,5 | 6,7 | 6,3 | 5 | 95 | 107 |
| | **95,4** | 1 035 | 1,8 | 14,7 | **R 2EL 003 A** | **38 x 300** | 132 MC 4 | 11,2 | 9,5 | 8,5 | 7,1 | 107 | 119 |
| | **95,4** | 1 035 | 1,8 | 14,7 | **R 2EL 003 A** | **42 x 350** | 160 M 4 | 11,2 | 9,5 | 8,5 | 7,1 | 124 | 148 |
| | **95,4** | 1 035 | 2,5 | 14,7 | **R 2EL 004 A** | **42 x 350** | 160 M 4 | 12,5 | 10 | 9,5 | 7,5 | 128 | 152 |
| | **115** | 856 | 1,06 | 12,1 | **R 2EL 001 A** | **38 x 300** | 132 MC 4 | 8,5 | 6,7 | 6,3 | 5 | 94 | 106 |
| | **115** | 856 | 1,5 | 12,1 | **R 2EL 002 A** | **38 x 300** | 132 MC 4 | 8,5 | 6,7 | 6,3 | 5 | 95 | 107 |
| | **113** | 873 | 2,12 | 12,4 | **R 2EL 003 A** | **42 x 350** | 160 M 4 | 11,2 | 9,5 | 8,5 | 7,1 | 124 | 148 |
| | **113** | 873 | 2,5 | 12,4 | **R 2EL 004 A** | **42 x 350** | 160 M 4 | 12,5 | 10 | 9,5 | 7,5 | 128 | 152 |

| $P_1$ | $n_2$ | $M_2$ | fs | $i$ | ØdxØP | | | | | $Pt_N$ [kW] $t_{amb}$ = 20°C | | $t_{amb}$ = 40°C | | kg | |
|---|---|---|---|---|---|---|---|---|---|---|---|---|---|---|---|
| kW | min$^{-1}$ | N m | | | | | | | | | | | | HB | HBZ |
| **15** | **0,685** | 186 160 | 1,8 | 1 314 | **R** | **4EL** | **355 A** | **48 x 350** | 180 L 6 | 75 | 60 | 56 | 45 | 1 922 | 1 958 |
| | **0,702** | 181 730 | 0,9 | 1 283 | **R** | **4EL** | **180 A** | **48 x 350** | 180 L 6 | 53 | 42,5 | 40 | 31,5 | 1 001 | 1 037 |
| | **0,702** | 181 730 | 1,32 | 1 283 | **R** | **4EL** | **250 A** | **48 x 350** | 180 L 6 | 63 | 50 | 47,5 | 37,5 | 1 367 | 1 403 |
| | **0,759** | 167 990 | 2 | 1 186 | **R** | **4EL** | **355 A** | **48 x 350** | 180 L 6 | 75 | 60 | 56 | 45 | 1 922 | 1 958 |
| | **0,838** | 152 060 | 1,06 | 1 670 | **R** | **4EL** | **180 A** | **42 x 350** | 160 L 4 | 42,5 | 33,5 | 31,5 | 25 | 981 | 1 005 |
| | **0,783** | 162 890 | 1,4 | 1 150 | **R** | **4EL** | **250 A** | **48 x 350** | 180 L 6 | 63 | 50 | 47,5 | 37,5 | 1 367 | 1 403 |
| | **0,841** | 151 680 | 2,24 | 1 071 | **R** | **4EL** | **355 A** | **48 x 350** | 180 L 6 | 75 | 60 | 56 | 45 | 1 922 | 1 958 |
| | **0,915** | 139 330 | 1,25 | 984 | **R** | **4EL** | **180 A** | **48 x 350** | 180 L 6 | 53 | 42,5 | 40 | 31,5 | 1 001 | 1 037 |
| | **0,909** | 140 270 | 1,9 | 990 | **R** | **4EL** | **250 A** | **48 x 350** | 180 L 6 | 63 | 50 | 47,5 | 37,5 | 1 367 | 1 403 |
| | **0,984** | 129 500 | 0,95 | 914 | **R** | **4EL** | **125 A** | **48 x 350** | 180 L 6 | 45 | 35,5 | 33,5 | 26,5 | 751 | 787 |
| | **1,01** | 125 730 | 1,4 | 888 | **R** | **4EL** | **180 A** | **48 x 350** | 180 L 6 | 53 | 42,5 | 40 | 31,5 | 1 001 | 1 037 |
| | **1,01** | 125 730 | 2,12 | 888 | **R** | **4EL** | **250 A** | **48 x 350** | 180 L 6 | 63 | 50 | 47,5 | 37,5 | 1 367 | 1 403 |
| | **1,07** | 119 670 | 2,8 | 1 314 | **R** | **4EL** | **355 A** | **42 x 350** | 160 L 4 | 60 | 47,5 | 45 | 35,5 | 1 902 | 1 926 |
| | **1,09** | 116 940 | 0,95 | 1 284 | **R** | **4EL** | **125 A** | **42 x 350** | 160 L 4 | 35,5 | 28 | 26,5 | 21,2 | 731 | 755 |
| | **1,09** | 116 820 | 1,4 | 1 283 | **R** | **4EL** | **180 A** | **42 x 350** | 160 L 4 | 42,5 | 33,5 | 31,5 | 25 | 981 | 1 005 |
| | **1,09** | 116 820 | 2 | 1 283 | **R** | **4EL** | **250 A** | **42 x 350** | 160 L 4 | 50 | 40 | 37,5 | 30 | 1 347 | 1 371 |
| | **1,12** | 114 150 | 2,36 | 806 | **R** | **4EL** | **250 A** | **48 x 350** | 180 L 6 | 63 | 50 | 47,5 | 37,5 | 1 367 | 1 403 |
| | **1,18** | 107 990 | 3 | 1 186 | **R** | **4EL** | **355 A** | **42 x 350** | 160 L 4 | 60 | 47,5 | 45 | 35,5 | 1 902 | 1 926 |
| | **1,21** | 105 590 | 1 | 1 160 | **R** | **4EL** | **125 A** | **42 x 350** | 160 L 4 | 35,5 | 28 | 26,5 | 21,2 | 731 | 755 |
| | **1,28** | 99 960 | 1,25 | 706 | **R** | **4EL** | **125 A** | **48 x 350** | 180 L 6 | 45 | 35,5 | 33,5 | 26,5 | 751 | 787 |
| | **1,22** | 104 710 | 1,5 | 1 150 | **R** | **4EL** | **180 A** | **42 x 350** | 160 L 4 | 42,5 | 33,5 | 31,5 | 25 | 981 | 1 005 |
| | **1,22** | 104 710 | 2,24 | 1 150 | **R** | **4EL** | **250 A** | **42 x 350** | 160 L 4 | 50 | 40 | 37,5 | 30 | 1 347 | 1 371 |
| | **1,25** | 102 320 | 2,65 | 722 | **R** | **4EL** | **250 A** | **48 x 350** | 180 L 6 | 63 | 50 | 47,5 | 37,5 | 1 367 | 1 403 |
| | **1,31** | 97 510 | 3,35 | 1 071 | **R** | **4EL** | **355 A** | **42 x 350** | 160 L 4 | 60 | 47,5 | 45 | 35,5 | 1 902 | 1 926 |
| | **1,35** | 94 700 | 0,9 | 1 040 | **R** | **4EL** | **085 A** | **42 x 350** | 160 L 4 | 30 | 23,6 | 22,4 | 18 | 556 | 580 |
| | **1,34** | 95 290 | 1,12 | 1 046 | **R** | **4EL** | **125 A** | **42 x 350** | 160 L 4 | 35,5 | 28 | 26,5 | 21,2 | 731 | 755 |
| | **1,42** | 89 780 | 1,4 | 634 | **R** | **4EL** | **125 A** | **48 x 350** | 180 L 6 | 45 | 35,5 | 33,5 | 26,5 | 751 | 787 |
| | **1,42** | 89 570 | 1,8 | 984 | **R** | **4EL** | **180 A** | **42 x 350** | 160 L 4 | 42,5 | 33,5 | 31,5 | 25 | 981 | 1 005 |
| | **1,41** | 90 180 | 3 | 990 | **R** | **4EL** | **250 A** | **42 x 350** | 160 L 4 | 50 | 40 | 37,5 | 30 | 1 347 | 1 371 |
| | **1,58** | 80 680 | 1,06 | 886 | **R** | **4EL** | **085 A** | **42 x 350** | 160 L 4 | 30 | 23,6 | 22,4 | 18 | 556 | 580 |
| | **1,53** | 83 250 | 1,5 | 914 | **R** | **4EL** | **125 A** | **42 x 350** | 160 L 4 | 35,5 | 28 | 26,5 | 21,2 | 731 | 755 |
| | **1,58** | 80 830 | 2 | 888 | **R** | **4EL** | **180 A** | **42 x 350** | 160 L 4 | 42,5 | 33,5 | 31,5 | 25 | 981 | 1 005 |
| | **1,60** | 79 730 | 2,24 | 563 | **R** | **4EL** | **180 A** | **48 x 350** | 180 L 6 | 53 | 42,5 | 40 | 31,5 | 1 001 | 1 037 |
| | **1,58** | 80 830 | 3,15 | 888 | **R** | **4EL** | **250 A** | **42 x 350** | 160 L 4 | 50 | 40 | 37,5 | 30 | 1 347 | 1 371 |
| | **1,88** | 67 790 | 0,9 | 479 | **R** | **4EL** | **060 A** | **48 x 350** | 180 L 6 | 30 | 23,6 | 22,4 | 18 | 430 | 466 |
| | **1,65** | 77 060 | 1,12 | 846 | **R** | **4EL** | **085 A** | **42 x 350** | 160 L 4 | 30 | 23,6 | 22,4 | 18 | 556 | 580 |
| | **1,88** | 67 790 | 1,32 | 479 | **R** | **4EL** | **085 A** | **48 x 350** | 180 L 6 | 37,5 | 30 | 28 | 22,4 | 576 | 612 |
| | **1,70** | 75 130 | 1,7 | 825 | **R** | **4EL** | **125 A** | **42 x 350** | 160 L 4 | 35,5 | 28 | 26,5 | 21,2 | 731 | 755 |
| | **1,75** | 72 890 | 2,24 | 800 | **R** | **4EL** | **180 A** | **42 x 350** | 160 L 4 | 42,5 | 33,5 | 31,5 | 25 | 981 | 1 005 |
| | **1,74** | 73 380 | 3,55 | 806 | **R** | **4EL** | **250 A** | **42 x 350** | 160 L 4 | 50 | 40 | 37,5 | 30 | 1 347 | 1 371 |
| | **2,03** | 62 740 | 0,95 | 443 | **R** | **4EL** | **060 A** | **48 x 350** | 180 L 6 | 30 | 23,6 | 22,4 | 18 | 430 | 466 |
| | **1,94** | 65 650 | 1,25 | 721 | **R** | **4EL** | **085 A** | **42 x 350** | 160 L 4 | 30 | 23,6 | 22,4 | 18 | 556 | 580 |
| | **1,98** | 64 260 | 1,9 | 706 | **R** | **4EL** | **125 A** | **42 x 350** | 160 L 4 | 35,5 | 28 | 26,5 | 21,2 | 731 | 755 |
| | **1,94** | 65 780 | 2,5 | 722 | **R** | **4EL** | **180 A** | **42 x 350** | 160 L 4 | 42,5 | 33,5 | 31,5 | 25 | 981 | 1 005 |
| | **1,94** | 65 780 | 4 | 722 | **R** | **4EL** | **250 A** | **42 x 350** | 160 L 4 | 50 | 40 | 37,5 | 30 | 1 347 | 1 371 |
| | **2,31** | 55 280 | 0,95 | 607 | **R** | **4EL** | **060 A** | **42 x 350** | 160 L 4 | 23,6 | 18 | 18 | 14 | 410 | 434 |
| | **2,39** | 53 450 | 1,12 | 377 | **R** | **4EL** | **060 A** | **48 x 350** | 180 L 6 | 30 | 23,6 | 22,4 | 18 | 430 | 466 |
| | **2,12** | 60 050 | 1,5 | 659 | **R** | **4EL** | **085 A** | **42 x 350** | 160 L 4 | 30 | 23,6 | 22,4 | 18 | 556 | 580 |
| | **2,21** | 57 720 | 2,12 | 634 | **R** | **4EL** | **125 A** | **42 x 350** | 160 L 4 | 35,5 | 28 | 26,5 | 21,2 | 731 | 755 |
| | **2,24** | 56 800 | 2,8 | 624 | **R** | **4EL** | **180 A** | **42 x 350** | 160 L 4 | 42,5 | 33,5 | 31,5 | 25 | 981 | 1 005 |
| | **2,52** | 50 660 | 0,9 | 556 | **R** | **4EL** | **042 A** | **42 x 350** | 160 L 4 | 21,2 | 17 | 16 | 13,2 | 335 | 359 |
| | **2,49** | 51 160 | 1,18 | 562 | **R** | **4EL** | **060 A** | **42 x 350** | 160 L 4 | 23,6 | 18 | 18 | 14 | 410 | 434 |
| | **2,49** | 51 160 | 1,7 | 562 | **R** | **4EL** | **085 A** | **42 x 350** | 160 L 4 | 30 | 23,6 | 22,4 | 18 | 556 | 580 |
| | **2,45** | 52 080 | 2,36 | 572 | **R** | **4EL** | **125 A** | **42 x 350** | 160 L 4 | 35,5 | 28 | 26,5 | 21,2 | 731 | 755 |
| | **2,49** | 51 250 | 3,55 | 563 | **R** | **4EL** | **180 A** | **42 x 350** | 160 L 4 | 42,5 | 33,5 | 31,5 | 25 | 981 | 1 005 |
| | **2,86** | 44 550 | 1 | 489 | **R** | **4EL** | **042 A** | **42 x 350** | 160 L 4 | 21,2 | 17 | 16 | 13,2 | 335 | 359 |
| | **2,93** | 43 580 | 1,32 | 479 | **R** | **4EL** | **060 A** | **42 x 350** | 160 L 4 | 23,6 | 18 | 18 | 14 | 410 | 434 |
| | **2,93** | 43 580 | 2 | 479 | **R** | **4EL** | **085 A** | **42 x 350** | 160 L 4 | 30 | 23,6 | 22,4 | 18 | 556 | 580 |
| | **2,80** | 45 500 | 2,65 | 500 | **R** | **4EL** | **125 A** | **42 x 350** | 160 L 4 | 35,5 | 28 | 26,5 | 21,2 | 731 | 755 |
| | **2,92** | 43 660 | 4 | 479 | **R** | **4EL** | **180 A** | **42 x 350** | 160 L 4 | 42,5 | 33,5 | 31,5 | 25 | 981 | 1 005 |
| | **3,09** | 41 230 | 1,06 | 453 | **R** | **4EL** | **042 A** | **42 x 350** | 160 L 4 | 21,2 | 17 | 16 | 13,2 | 335 | 359 |
| | **3,16** | 40 330 | 1,4 | 443 | **R** | **4EL** | **060 A** | **42 x 350** | 160 L 4 | 23,6 | 18 | 18 | 14 | 410 | 434 |
| | **3,16** | 40 330 | 2,12 | 443 | **R** | **4EL** | **085 A** | **42 x 350** | 160 L 4 | 30 | 23,6 | 22,4 | 18 | 556 | 580 |
| | **3,10** | 41 060 | 3 | 451 | **R** | **4EL** | **125 A** | **42 x 350** | 160 L 4 | 35,5 | 28 | 26,5 | 21,2 | 731 | 755 |
| | **3,63** | 35 120 | 1,18 | 386 | **R** | **4EL** | **042 A** | **42 x 350** | 160 L 4 | 21,2 | 17 | 16 | 13,2 | 335 | 359 |
| | **3,71** | 34 360 | 1,6 | 377 | **R** | **4EL** | **060 A** | **42 x 350** | 160 L 4 | 23,6 | 18 | 18 | 14 | 410 | 434 |
| | **3,67** | 34 770 | 2,36 | 382 | **R** | **4EL** | **085 A** | **42 x 350** | 160 L 4 | 30 | 23,6 | 22,4 | 18 | 556 | 580 |
| | **3,63** | 35 120 | 3,35 | 386 | **R** | **4EL** | **125 A** | **42 x 350** | 160 L 4 | 35,5 | 28 | 26,5 | 21,2 | 731 | 755 |
| | **4,31** | 29 600 | 1,4 | 325 | **R** | **4EL** | **042 A** | **42 x 350** | 160 L 4 | 21,2 | 17 | 16 | 13,2 | 335 | 359 |
| | **4,11** | 31 720 | 1,06 | 219 | **R** | **3EL** | **042 A** | **48 x 350** | 180 L 6 | 33,5 | 26,5 | 25 | 20 | 351 | 387 |
| | **4,07** | 31 310 | 1,32 | 344 | **R** | **4EL** | **060 A** | **42 x 350** | 160 L 4 | 23,6 | 18 | 18 | 14 | 410 | 434 |
| | **4,24** | 30 740 | 1,4 | 212 | **R** | **3EL** | **060 A** | **48 x 350** | 180 L 6 | 42,5 | 33,5 | 31,5 | 25 | 425 | 461 |
| | **4,07** | 31 310 | 2,12 | 344 | **R** | **4EL** | **085 A** | **42 x 350** | 160 L 4 | 30 | 23,6 | 22,4 | 18 | 556 | 580 |
| | **4,24** | 30 740 | 2,24 | 212 | **R** | **3EL** | **085 A** | **48 x 350** | 180 L 6 | 53 | 42,5 | 40 | 31,5 | 565 | 601 |
| | **3,94** | 32 370 | 3,55 | 356 | **R** | **4EL** | **125 A** | **42 x 350** | 160 L 4 | 35,5 | 28 | 26,5 | 21,2 | 731 | 755 |
| | **4,12** | 31 670 | 4,25 | 219 | **R** | **3EL** | **180 A** | **48 x 350** | 180 L 6 | 75 | 60 | 56 | 45 | 977 | 1 013 |
| | **4,40** | 28 950 | 0,95 | 318 | **R** | **4EL** | **030 A** | **42 x 350** | 160 L 4 | 17 | 14 | 13,2 | 10,6 | 277 | 301 |
| | **4,60** | 27 690 | 1,5 | 304 | **R** | **4EL** | **042 A** | **42 x 350** | 160 L 4 | 21,2 | 17 | 16 | 13,2 | 335 | 359 |
| | **4,55** | 28 630 | 1,18 | 198 | **R** | **3EL** | **042 A** | **48 x 350** | 180 L 6 | 33,5 | 26,5 | 25 | 20 | 351 | 387 |
| | **4,40** | 28 950 | 1,9 | 318 | **R** | **4EL** | **060 A** | **42 x 350** | 160 L 4 | 23,6 | 18 | 18 | 14 | 410 | 434 |
| | **4,44** | 29 370 | 1,4 | 203 | **R** | **3EL** | **060 A** | **48 x 350** | 180 L 6 | 42,5 | 33,5 | 31,5 | 25 | 425 | 461 |
| | **4,40** | 28 950 | 2,8 | 318 | **R** | **4EL** | **085 A** | **42 x 350** | 160 L 4 | 30 | 23,6 | 22,4 | 18 | 556 | 580 |
| | **4,67** | 27 910 | 2,36 | 193 | **R** | **3EL** | **085 A** | **48 x 350** | 180 L 6 | 53 | 42,5 | 40 | 31,5 | 565 | 601 |
| | **4,71** | 27 090 | 1 | 297 | **R** | **4EL** | **030 A** | **42 x 350** | 160 L 4 | 17 | 14 | 13,2 | 10,6 | 277 | 301 |
| | **5,11** | 24 940 | 1,6 | 274 | **R** | **4EL** | **042 A** | **42 x 350** | 160 L 4 | 21,2 | 17 | 16 | 13,2 | 335 | 359 |
| | **5,05** | 25 820 | 1,25 | 178 | **R** | **3EL** | **042 A** | **48 x 350** | 180 L 6 | 33,5 | 26,5 | 25 | 20 | 351 | 387 |
| | **4,71** | 27 090 | 2 | 297 | **R** | **4EL** | **060 A** | **42 x 350** | 160 L 4 | 23,6 | 18 | 18 | 14 | 410 | 434 |
| | **4,91** | 26 550 | 1,6 | 183 | **R** | **3EL** | **060 A** | **48 x 350** | 180 L 6 | 42,5 | 33,5 | 31,5 | 25 | 425 | 461 |
| | **4,71** | 27 090 | 3 | 297 | **R** | **4EL** | **085 A** | **42 x 350** | 160 L 4 | 30 | 23,6 | 22,4 | 18 | 556 | 580 |
| | **4,82** | 27 040 | 2,36 | 187 | **R** | **3EL** | **085 A** | **48 x 350** | 180 L 6 | 53 | 42,5 | 40 | 31,5 | 565 | 601 |
| | **5,58** | 22 830 | 1,18 | 251 | **R** | **4EL** | **030 A** | **42 x 350** | 160 L 4 | 17 | 14 | 13,2 | 10,6 | 277 | 301 |
| | **5,44** | 23 950 | 1,12 | 165 | **R** | **3EL** | **030 A** | **48 x 350** | 180 L 6 | 26,5 | 21,2 | 20 | 16 | 293 | 329 |
| | **5,46** | 23 340 | 1,7 | 256 | **R** | **4EL** | **042 A** | **42 x 350** | 160 L 4 | 21,2 | 17 | 16 | 13,2 | 335 | 359 |
| | **5,32** | 24 490 | 1,5 | 169 | **R** | **3EL** | **042 A** | **48 x 350** | 180 L 6 | 33,5 | 26,5 | 25 | 20 | 351 | 387 |
| | **5,58** | 22 830 | 2,24 | 251 | **R** | **4EL** | **060 A** | **42 x 350** | 160 L 4 | 23,6 | 18 | 18 | 14 | 410 | 434 |
| | **5,52** | 23 620 | 1,7 | 163 | **R** | **3EL** | **060 A** | **48 x 350** | 180 L 6 | 42,5 | 33,5 | 31,5 | 25 | 425 | 461 |
| | **5,58** | 22 830 | 3,35 | 251 | **R** | **4EL** | **085 A** | **42 x 350** | 160 L 4 | 30 | 23,6 | 22,4 | 18 | 556 | 580 |
| | **5,38** | 24 240 | 3,15 | 167 | **R** | **3EL** | **085 A** | **48 x 350** | 180 L 6 | 53 | 42,5 | 40 | 31,5 | 565 | 601 |

| $P_1$ | $n_2$ | $M_2$ | fs | $i$ | Ød x ØP | $Pt_N$ [kW] $t_{amb}$ = 20°C | | $t_{amb}$ = 40°C | | kg | |
|---|---|---|---|---|---|---|---|---|---|---|---|
| kW | min$^{-1}$ | N m | | | | | | | | HB | HBZ |
| **15** | **6,55** | 19 890 | 0,9 | 137 | **R 3EL 021 A 48 x 350** 180 L 6 | 21,2 | 17 | 16 | 13,2 | 255 | 291 |
| | **6,60** | 19 760 | 1,06 | 212 | **R 3EL 030 A 42 x 350** 160 L 4 | 21,2 | 17 | 16 | 13,2 | 273 | 297 |
| | **6,63** | 19 240 | 1,32 | 211 | **R 4EL 030 A 42 x 350** 160 L 4 | 17 | 14 | 13,2 | 10,6 | 277 | 301 |
| | **6,69** | 19 490 | 1,32 | 135 | **R 3EL 030 A 48 x 350** 180 L 6 | 26,5 | 21,2 | 20 | 16 | 293 | 329 |
| | **6,39** | 20 390 | 1,6 | 219 | **R 3EL 042 A 42 x 350** 160 L 4 | 26,5 | 21,2 | 20 | 16 | 331 | 355 |
| | **6,54** | 19 930 | 1,8 | 138 | **R 3EL 042 A 48 x 350** 180 L 6 | 33,5 | 26,5 | 25 | 20 | 351 | 387 |
| | **6,60** | 19 760 | 2 | 212 | **R 3EL 060 A 42 x 350** 160 L 4 | 33,5 | 26,5 | 25 | 20 | 405 | 429 |
| | **6,63** | 19 240 | 2,65 | 211 | **R 4EL 060 A 42 x 350** 160 L 4 | 23,6 | 18 | 18 | 14 | 410 | 434 |
| | **6,60** | 19 760 | 3,35 | 212 | **R 3EL 085 A 42 x 350** 160 L 4 | 42,5 | 33,5 | 31,5 | 25 | 545 | 569 |
| | **6,63** | 19 240 | 4 | 211 | **R 4EL 085 A 42 x 350** 160 L 4 | 30 | 23,6 | 22,4 | 18 | 556 | 580 |
| | **7,69** | 16 940 | 1,06 | 117 | **R 3EL 021 A 48 x 350** 180 L 6 | 21,2 | 17 | 16 | 13,2 | 255 | 291 |
| | **6,91** | 18 880 | 1,12 | 203 | **R 3EL 030 A 42 x 350** 160 L 4 | 21,2 | 17 | 16 | 13,2 | 273 | 297 |
| | **7,08** | 18 400 | 1,7 | 198 | **R 3EL 042 A 42 x 350** 160 L 4 | 26,5 | 21,2 | 20 | 16 | 331 | 355 |
| | **6,48** | 19 660 | 2 | 216 | **R 4EL 042 A 42 x 350** 160 L 4 | 21,2 | 17 | 16 | 13,2 | 335 | 359 |
| | **6,91** | 18 880 | 2,12 | 203 | **R 3EL 060 A 42 x 350** 160 L 4 | 33,5 | 26,5 | 25 | 20 | 405 | 429 |
| | **7,27** | 17 940 | 3,55 | 193 | **R 3EL 085 A 42 x 350** 160 L 4 | 42,5 | 33,5 | 31,5 | 25 | 545 | 569 |
| | **8,30** | 15 710 | 0,9 | 169 | **R 3EL 018 A 42 x 350** 160 L 4 | 17 | 14 | 13,2 | 10,6 | 232 | 256 |
| | **8,30** | 15 710 | 0,9 | 169 | **R 3EL 021 A 42 x 350** 160 L 4 | 17 | 14 | 13,2 | 10,6 | 235 | 259 |
| | **8,11** | 16 080 | 1,32 | 173 | **R 3EL 030 A 42 x 350** 160 L 4 | 21,2 | 17 | 16 | 13,2 | 273 | 297 |
| | **7,87** | 16 210 | 1,6 | 178 | **R 4EL 030 A 42 x 350** 160 L 4 | 17 | 14 | 13,2 | 10,6 | 277 | 301 |
| | **7,85** | 16 610 | 1,5 | 115 | **R 3EL 030 A 48 x 350** 180 L 6 | 26,5 | 21,2 | 20 | 16 | 293 | 329 |
| | **7,85** | 16 600 | 1,9 | 178 | **R 3EL 042 A 42 x 350** 160 L 4 | 26,5 | 21,2 | 20 | 16 | 331 | 355 |
| | **7,69** | 16 570 | 2,36 | 182 | **R 4EL 042 A 42 x 350** 160 L 4 | 21,2 | 17 | 16 | 13,2 | 335 | 359 |
| | **7,64** | 17 060 | 2,36 | 183 | **R 3EL 060 A 42 x 350** 160 L 4 | 33,5 | 26,5 | 25 | 20 | 405 | 429 |
| | **7,87** | 16 210 | 2,65 | 178 | **R 4EL 060 A 42 x 350** 160 L 4 | 23,6 | 18 | 18 | 14 | 410 | 434 |
| | **7,50** | 17 380 | 3,55 | 187 | **R 3EL 085 A 42 x 350** 160 L 4 | 42,5 | 33,5 | 31,5 | 25 | 545 | 569 |
| | **9,13** | 14 280 | 0,95 | 98,6 | **R 3EL 021 A 48 x 350** 180 L 6 | 21,2 | 17 | 16 | 13,2 | 255 | 291 |
| | **8,47** | 15 400 | 1,6 | 165 | **R 3EL 030 A 42 x 350** 160 L 4 | 21,2 | 17 | 16 | 13,2 | 273 | 297 |
| | **8,59** | 15 180 | 2,65 | 163 | **R 3EL 060 A 42 x 350** 160 L 4 | 33,5 | 26,5 | 25 | 20 | 405 | 429 |
| | **8,37** | 15 580 | 4,75 | 167 | **R 3EL 085 A 42 x 350** 160 L 4 | 42,5 | 33,5 | 31,5 | 25 | 545 | 569 |
| | **10,2** | 12 790 | 0,9 | 137 | **R 3EL 015 A 42 x 350** 160 L 4 | 14 | 11,2 | 10,6 | 8,5 | 195 | 219 |
| | **10,2** | 12 790 | 1,06 | 137 | **R 3EL 018 A 42 x 350** 160 L 4 | 17 | 14 | 13,2 | 10,6 | 232 | 256 |
| | **10,2** | 12 790 | 1,32 | 137 | **R 3EL 021 A 42 x 350** 160 L 4 | 17 | 14 | 13,2 | 10,6 | 235 | 259 |
| | **10,4** | 12 530 | 2 | 135 | **R 3EL 030 A 42 x 350** 160 L 4 | 21,2 | 17 | 16 | 13,2 | 273 | 297 |
| | **10,2** | 12 810 | 2,65 | 138 | **R 3EL 042 A 42 x 350** 160 L 4 | 26,5 | 21,2 | 20 | 16 | 331 | 355 |
| | **10,4** | 12 530 | 4 | 135 | **R 3EL 060 A 42 x 350** 160 L 4 | 33,5 | 26,5 | 25 | 20 | 405 | 429 |
| | **12,0** | 10 890 | 1,06 | 117 | **R 3EL 015 A 42 x 350** 160 L 4 | 14 | 11,2 | 10,6 | 8,5 | 195 | 219 |
| | **12,0** | 10 890 | 1,25 | 117 | **R 3EL 018 A 42 x 350** 160 L 4 | 17 | 14 | 13,2 | 10,6 | 232 | 256 |
| | **12,0** | 10 890 | 1,6 | 117 | **R 3EL 021 A 42 x 350** 160 L 4 | 17 | 14 | 13,2 | 10,6 | 235 | 259 |
| | **10,7** | 12 140 | 1,8 | 130 | **R 3EL 030 A 42 x 350** 160 L 4 | 21,2 | 17 | 16 | 13,2 | 273 | 297 |
| | **11,8** | 11 030 | 2,24 | 76,2 | **R 3EL 030 A 48 x 350** 180 L 6 | 26,5 | 21,2 | 20 | 16 | 293 | 329 |
| | **11,0** | 11 810 | 2,65 | 127 | **R 3EL 042 A 42 x 350** 160 L 4 | 26,5 | 21,2 | 20 | 16 | 331 | 355 |
| | **11,0** | 11 830 | 3,35 | 127 | **R 3EL 060 A 42 x 350** 160 L 4 | 33,5 | 26,5 | 25 | 20 | 405 | 429 |
| | **12,9** | 10 080 | 0,9 | 108 | **R 3EL 012 A 42 x 350** 160 L 4 | 14 | 11,2 | 10,6 | 8,5 | 191 | 215 |
| | **12,9** | 10 080 | 1,12 | 108 | **R 3EL 015 A 42 x 350** 160 L 4 | 14 | 11,2 | 10,6 | 8,5 | 195 | 219 |
| | **12,9** | 10 080 | 1,4 | 108 | **R 3EL 018 A 42 x 350** 160 L 4 | 17 | 14 | 13,2 | 10,6 | 232 | 256 |
| | **12,9** | 10 080 | 1,5 | 108 | **R 3EL 021 A 42 x 350** 160 L 4 | 17 | 14 | 13,2 | 10,6 | 235 | 259 |
| | **12,4** | 10 530 | 1,7 | 72,7 | **R 3EL 021 A 48 x 350** 180 L 6 | 21,2 | 17 | 16 | 13,2 | 255 | 291 |
| | **12,2** | 10 680 | 2,36 | 115 | **R 3EL 030 A 42 x 350** 160 L 4 | 21,2 | 17 | 16 | 13,2 | 273 | 297 |
| | **11,9** | 10 910 | 3,15 | 117 | **R 3EL 042 A 42 x 350** 160 L 4 | 26,5 | 21,2 | 20 | 16 | 331 | 355 |
| | **14,2** | 9 179 | 1 | 98,6 | **R 3EL 015 A 42 x 350** 160 L 4 | 14 | 11,2 | 10,6 | 8,5 | 195 | 219 |
| | **14,7** | 8 875 | 1,32 | 61,3 | **R 3EL 015 A 48 x 350** 180 L 6 | 17 | 14 | 13,2 | 10,6 | 215 | 251 |
| | **14,2** | 9 179 | 1,18 | 98,6 | **R 3EL 018 A 42 x 350** 160 L 4 | 17 | 14 | 13,2 | 10,6 | 232 | 256 |
| | **14,7** | 8 875 | 1,6 | 61,3 | **R 3EL 018 A 48 x 350** 180 L 6 | 21,2 | 17 | 16 | 13,2 | 252 | 288 |
| | **14,2** | 9 179 | 1,4 | 98,6 | **R 3EL 021 A 42 x 350** 160 L 4 | 17 | 14 | 13,2 | 10,6 | 235 | 259 |
| | **14,7** | 8 875 | 1,9 | 61,3 | **R 3EL 021 A 48 x 350** 180 L 6 | 21,2 | 17 | 16 | 13,2 | 255 | 291 |
| | **13,2** | 9 880 | 2,5 | 106 | **R 3EL 030 A 42 x 350** 160 L 4 | 21,2 | 17 | 16 | 13,2 | 273 | 297 |
| | **12,9** | 10 100 | 3,75 | 108 | **R 3EL 042 A 42 x 350** 160 L 4 | 26,5 | 21,2 | 20 | 16 | 331 | 355 |
| | **15,2** | 8 588 | 1,06 | 92,2 | **R 3EL 012 A 42 x 350** 160 L 4 | 14 | 11,2 | 10,6 | 8,5 | 191 | 215 |
| | **15,2** | 8 588 | 1,32 | 92,2 | **R 3EL 015 A 42 x 350** 160 L 4 | 14 | 11,2 | 10,6 | 8,5 | 195 | 219 |
| | **15,2** | 8 588 | 1,7 | 92,2 | **R 3EL 018 A 42 x 350** 160 L 4 | 17 | 14 | 13,2 | 10,6 | 232 | 256 |
| | **15,2** | 8 588 | 2 | 92,2 | **R 3EL 021 A 42 x 350** 160 L 4 | 17 | 14 | 13,2 | 10,6 | 235 | 259 |
| | **15,5** | 8 417 | 2,8 | 90,4 | **R 3EL 030 A 42 x 350** 160 L 4 | 21,2 | 17 | 16 | 13,2 | 273 | 297 |
| | **18,0** | 7 237 | 0,9 | 77,7 | **R 3EL 009 A 42 x 350** 160 L 4 | 14 | 10,6 | 10,6 | 8 | 180 | 204 |
| | **18,0** | 7 237 | 1,25 | 77,7 | **R 3EL 012 A 42 x 350** 160 L 4 | 14 | 11,2 | 10,6 | 8,5 | 191 | 215 |
| | **18,0** | 7 237 | 1,6 | 77,7 | **R 3EL 015 A 42 x 350** 160 L 4 | 14 | 11,2 | 10,6 | 8,5 | 195 | 219 |
| | **18,0** | 7 237 | 1,9 | 77,7 | **R 3EL 018 A 42 x 350** 160 L 4 | 17 | 14 | 13,2 | 10,6 | 232 | 256 |
| | **18,0** | 7 237 | 2,36 | 77,7 | **R 3EL 021 A 42 x 350** 160 L 4 | 17 | 14 | 13,2 | 10,6 | 235 | 259 |
| | **18,4** | 7 093 | 3,35 | 76,2 | **R 3EL 030 A 42 x 350** 160 L 4 | 21,2 | 17 | 16 | 13,2 | 273 | 297 |
| | **19,3** | 6 771 | 0,95 | 72,7 | **R 3EL 009 A 42 x 350** 160 L 4 | 14 | 10,6 | 10,6 | 8 | 180 | 204 |
| | **19,3** | 6 771 | 1,32 | 72,7 | **R 3EL 012 A 42 x 350** 160 L 4 | 14 | 11,2 | 10,6 | 8,5 | 191 | 215 |
| | **19,3** | 6 771 | 1,7 | 72,7 | **R 3EL 015 A 42 x 350** 160 L 4 | 14 | 11,2 | 10,6 | 8,5 | 195 | 219 |
| | **20,1** | 6 703 | 1,12 | 44,8 | **R 2EL 015 A 48 x 350** 180 L 6 | 25 | 20 | 19 | 15 | 212 | 248 |
| | **19,3** | 6 771 | 2,12 | 72,7 | **R 3EL 018 A 42 x 350** 160 L 4 | 17 | 14 | 13,2 | 10,6 | 232 | 256 |
| | **19,0** | 7 100 | 1,18 | 47,5 | **R 2EL 018 A 48 x 350** 180 L 6 | 30 | 23,6 | 22,4 | 18 | 249 | 285 |
| | **19,3** | 6 771 | 2,24 | 72,7 | **R 3EL 021 A 42 x 350** 160 L 4 | 17 | 14 | 13,2 | 10,6 | 235 | 259 |
| | **20,1** | 6 703 | 1,6 | 44,8 | **R 2EL 021 A 48 x 350** 180 L 6 | 30 | 23,6 | 22,4 | 18 | 252 | 288 |
| | **19,6** | 6 636 | 3,55 | 71,3 | **R 3EL 030 A 42 x 350** 160 L 4 | 21,2 | 17 | 16 | 13,2 | 273 | 297 |
| | **22,8** | 5 706 | 1,12 | 61,3 | **R 3EL 009 A 42 x 350** 160 L 4 | 14 | 10,6 | 10,6 | 8 | 180 | 204 |
| | **22,8** | 5 706 | 1,6 | 61,3 | **R 3EL 012 A 42 x 350** 160 L 4 | 14 | 11,2 | 10,6 | 8,5 | 191 | 215 |
| | **22,3** | 6 049 | 1,18 | 40,4 | **R 2EL 012 A 48 x 350** 180 L 6 | 25 | 20 | 19 | 15 | 209 | 245 |
| | **22,8** | 5 706 | 2 | 61,3 | **R 3EL 015 A 42 x 350** 160 L 4 | 14 | 11,2 | 10,6 | 8,5 | 195 | 219 |
| | **22,3** | 6 049 | 1,5 | 40,4 | **R 2EL 015 A 48 x 350** 180 L 6 | 25 | 20 | 19 | 15 | 212 | 248 |
| | **22,8** | 5 706 | 2,24 | 61,3 | **R 3EL 018 A 42 x 350** 160 L 4 | 17 | 14 | 13,2 | 10,6 | 232 | 256 |
| | **22,3** | 6 049 | 1,7 | 40,4 | **R 2EL 018 A 48 x 350** 180 L 6 | 30 | 23,6 | 22,4 | 18 | 249 | 285 |
| | **22,8** | 5 706 | 2,65 | 61,3 | **R 3EL 021 A 42 x 350** 160 L 4 | 17 | 14 | 13,2 | 10,6 | 235 | 259 |
| | **22,3** | 6 049 | 1,7 | 40,4 | **R 2EL 021 A 48 x 350** 180 L 6 | 30 | 23,6 | 22,4 | 18 | 252 | 288 |
| | **23,3** | 5 592 | 4,25 | 60,1 | **R 3EL 030 A 42 x 350** 160 L 4 | 21,2 | 17 | 16 | 13,2 | 273 | 297 |
| | **22,4** | 5 998 | 3,15 | 40,1 | **R 2EL 030 A 48 x 350** 180 L 6 | 40 | 31,5 | 30 | 23,6 | 283 | 319 |
| | **22,4** | 5 998 | 4,75 | 40,1 | **R 2EL 060 A 48 x 350** 180 L 6 | 63 | 50 | 47,5 | 37,5 | 410 | 446 |
| | **27,1** | 4 808 | 1,32 | 51,6 | **R 3EL 009 A 42 x 350** 160 L 4 | 14 | 10,6 | 10,6 | 8 | 180 | 204 |
| | **27,4** | 4 922 | 1 | 32,9 | **R 2EL 009 A 48 x 350** 180 L 6 | 23,6 | 18 | 18 | 14 | 199 | 235 |
| | **27,1** | 4 808 | 1,8 | 51,6 | **R 3EL 012 A 42 x 350** 160 L 4 | 14 | 11,2 | 10,6 | 8,5 | 191 | 215 |
| | **28,2** | 4 769 | 1,18 | 31,9 | **R 2EL 012 A 48 x 350** 180 L 6 | 25 | 20 | 19 | 15 | 209 | 245 |
| | **27,1** | 4 808 | 2,24 | 51,6 | **R 3EL 015 A 42 x 350** 160 L 4 | 14 | 11,2 | 10,6 | 8,5 | 195 | 219 |
| | **28,2** | 4 769 | 1,7 | 31,9 | **R 2EL 015 A 48 x 350** 180 L 6 | 25 | 20 | 19 | 15 | 212 | 248 |
| | **27,1** | 4 808 | 2,65 | 51,6 | **R 3EL 018 A 42 x 350** 160 L 4 | 17 | 14 | 13,2 | 10,6 | 232 | 256 |
| | **28,2** | 4 769 | 1,7 | 31,9 | **R 2EL 018 A 48 x 350** 180 L 6 | 30 | 23,6 | 22,4 | 18 | 249 | 285 |
| | **27,1** | 4 808 | 2,65 | 51,6 | **R 3EL 021 A 42 x 350** 160 L 4 | 17 | 14 | 13,2 | 10,6 | 235 | 259 |
| | **27,7** | 4 712 | 5 | 50,6 | **R 3EL 030 A 42 x 350** 160 L 4 | 21,2 | 17 | 16 | 13,2 | 273 | 297 |
| | **28,8** | 4 674 | 3,35 | 31,2 | **R 2EL 030 A 48 x 350** 180 L 6 | 40 | 31,5 | 30 | 23,6 | 283 | 319 |

| $P_1$ | $n_2$ | $M_2$ | fs | $i$ | Ød x ØP | | | | | $Pt_N$ [kW] $t_{amb}$ = 20°C | | $t_{amb}$ = 40°C | | kg | |
|---|---|---|---|---|---|---|---|---|---|---|---|---|---|---|---|
| kW | min$^{-1}$ | N m | | | | | | | | | | | | HB | HBZ |
| **15** | **29,5** | 4 564 | 0,9 | 47,5 | **R** | **2EL** | **009 A** | **42 x 350** | 160 L 4 | 18 | 15 | 14 | 11,2 | 179 | 203 |
| | **32,1** | 4 193 | 1,18 | 28,0 | **R** | **2EL** | **009 A** | **48 x 350** | 180 L 6 | 23,6 | 18 | 18 | 14 | 199 | 235 |
| | **29,5** | 4 564 | 1,32 | 47,5 | **R** | **2EL** | **012 A** | **42 x 350** | 160 L 4 | 20 | 16 | 15 | 11,8 | 189 | 213 |
| | **32,1** | 4 193 | 1,7 | 28,0 | **R** | **2EL** | **012 A** | **48 x 350** | 180 L 6 | 25 | 20 | 19 | 15 | 209 | 245 |
| | **31,3** | 4 309 | 1,7 | 44,8 | **R** | **2EL** | **015 A** | **42 x 350** | 160 L 4 | 20 | 16 | 15 | 11,8 | 192 | 216 |
| | **32,1** | 4 193 | 2 | 28,0 | **R** | **2EL** | **015 A** | **48 x 350** | 180 L 6 | 25 | 20 | 19 | 15 | 212 | 248 |
| | **29,5** | 4 564 | 1,8 | 47,5 | **R** | **2EL** | **018 A** | **42 x 350** | 160 L 4 | 23,6 | 18 | 18 | 14 | 229 | 253 |
| | **31,3** | 4 309 | 2,36 | 44,8 | **R** | **2EL** | **021 A** | **42 x 350** | 160 L 4 | 23,6 | 18 | 18 | 14 | 232 | 256 |
| | **34,6** | 3 888 | 0,9 | 40,4 | **R** | **2EL** | **006 A** | **42 x 350** | 160 L 4 | 12,5 | 10,6 | 9,5 | 8 | 147 | 171 |
| | **34,6** | 3 888 | 1,25 | 40,4 | **R** | **2EL** | **009 A** | **42 x 350** | 160 L 4 | 18 | 15 | 14 | 11,2 | 179 | 203 |
| | **34,6** | 3 888 | 1,8 | 40,4 | **R** | **2EL** | **012 A** | **42 x 350** | 160 L 4 | 20 | 16 | 15 | 11,8 | 189 | 213 |
| | **34,6** | 3 888 | 2,24 | 40,4 | **R** | **2EL** | **015 A** | **42 x 350** | 160 L 4 | 20 | 16 | 15 | 11,8 | 192 | 216 |
| | **34,6** | 3 888 | 2,5 | 40,4 | **R** | **2EL** | **018 A** | **42 x 350** | 160 L 4 | 23,6 | 18 | 18 | 14 | 229 | 253 |
| | **42,6** | 3 164 | 1,06 | 32,9 | **R** | **2EL** | **006 A** | **42 x 350** | 160 L 4 | 12,5 | 10,6 | 9,5 | 8 | 147 | 171 |
| | **40,7** | 3 306 | 1,32 | 22,1 | **R** | **2EL** | **006 A** | **48 x 350** | 180 L 6 | 16 | 12,5 | 11,8 | 9,5 | 167 | 203 |
| | **42,6** | 3 164 | 1,5 | 32,9 | **R** | **2EL** | **009 A** | **42 x 350** | 160 L 4 | 18 | 15 | 14 | 11,2 | 179 | 203 |
| | **40,7** | 3 306 | 1,9 | 22,1 | **R** | **2EL** | **009 A** | **48 x 350** | 180 L 6 | 23,6 | 18 | 18 | 14 | 199 | 235 |
| | **42,6** | 3 164 | 2,12 | 32,9 | **R** | **2EL** | **012 A** | **42 x 350** | 160 L 4 | 20 | 16 | 15 | 11,8 | 189 | 213 |
| | **42,6** | 3 164 | 2,65 | 32,9 | **R** | **2EL** | **015 A** | **42 x 350** | 160 L 4 | 20 | 16 | 15 | 11,8 | 192 | 216 |
| | **43,9** | 3 066 | 0,9 | 31,9 | **R** | **2EL** | **006 A** | **42 x 350** | 160 L 4 | 12,5 | 10,6 | 9,5 | 8 | 147 | 171 |
| | **43,9** | 3 066 | 1,25 | 31,9 | **R** | **2EL** | **009 A** | **42 x 350** | 160 L 4 | 18 | 15 | 14 | 11,2 | 179 | 203 |
| | **43,9** | 3 066 | 1,8 | 31,9 | **R** | **2EL** | **012 A** | **42 x 350** | 160 L 4 | 20 | 16 | 15 | 11,8 | 189 | 213 |
| | **43,9** | 3 066 | 2,5 | 31,9 | **R** | **2EL** | **015 A** | **42 x 350** | 160 L 4 | 20 | 16 | 15 | 11,8 | 192 | 216 |
| | **44,8** | 3 005 | 5 | 31,2 | **R** | **2EL** | **030 A** | **42 x 350** | 160 L 4 | 31,5 | 25 | 23,6 | 19 | 263 | 287 |
| | **50,0** | 2 696 | 0,9 | 28,0 | **R** | **2EL** | **004 A** | **42 x 350** | 160 L 4 | 12,5 | 10 | 9,5 | 7,5 | 139 | 163 |
| | **50,0** | 2 696 | 1,25 | 28,0 | **R** | **2EL** | **006 A** | **42 x 350** | 160 L 4 | 12,5 | 10,6 | 9,5 | 8 | 147 | 171 |
| | **50,0** | 2 696 | 1,8 | 28,0 | **R** | **2EL** | **009 A** | **42 x 350** | 160 L 4 | 18 | 15 | 14 | 11,2 | 179 | 203 |
| | **50,0** | 2 696 | 2,5 | 28,0 | **R** | **2EL** | **012 A** | **42 x 350** | 160 L 4 | 20 | 16 | 15 | 11,8 | 189 | 213 |
| | **54,0** | 2 495 | 1,06 | 25,9 | **R** | **2EL** | **004 A** | **42 x 350** | 160 L 4 | 12,5 | 10 | 9,5 | 7,5 | 139 | 163 |
| | **54,0** | 2 495 | 1,5 | 25,9 | **R** | **2EL** | **006 A** | **42 x 350** | 160 L 4 | 12,5 | 10,6 | 9,5 | 8 | 147 | 171 |
| | **54,0** | 2 495 | 2,12 | 25,9 | **R** | **2EL** | **009 A** | **42 x 350** | 160 L 4 | 18 | 15 | 14 | 11,2 | 179 | 203 |
| | **54,0** | 2 495 | 3 | 25,9 | **R** | **2EL** | **012 A** | **42 x 350** | 160 L 4 | 20 | 16 | 15 | 11,8 | 189 | 213 |
| | **63,4** | 2 125 | 1 | 22,1 | **R** | **2EL** | **003 A** | **42 x 350** | 160 L 4 | 11,2 | 9,5 | 8,5 | 7,1 | 135 | 159 |
| | **63,4** | 2 125 | 1,32 | 22,1 | **R** | **2EL** | **004 A** | **42 x 350** | 160 L 4 | 12,5 | 10 | 9,5 | 7,5 | 139 | 163 |
| | **63,4** | 2 125 | 1,9 | 22,1 | **R** | **2EL** | **006 A** | **42 x 350** | 160 L 4 | 12,5 | 10,6 | 9,5 | 8 | 147 | 171 |
| | **63,4** | 2 125 | 2,5 | 22,1 | **R** | **2EL** | **009 A** | **42 x 350** | 160 L 4 | 18 | 15 | 14 | 11,2 | 179 | 203 |
| | **72,8** | 1 851 | 1,9 | 12,4 | **R** | **2EL** | **006 A** | **48 x 350** | 180 L 6 | 16 | 12,5 | 11,8 | 9,5 | 167 | 203 |
| | **75,2** | 1 791 | 1 | 18,6 | **R** | **2EL** | **003 A** | **42 x 350** | 160 L 4 | 11,2 | 9,5 | 8,5 | 7,1 | 135 | 159 |
| | **75,2** | 1 791 | 1,32 | 18,6 | **R** | **2EL** | **004 A** | **42 x 350** | 160 L 4 | 12,5 | 10 | 9,5 | 7,5 | 139 | 163 |
| | **75,2** | 1 791 | 1,9 | 18,6 | **R** | **2EL** | **006 A** | **42 x 350** | 160 L 4 | 12,5 | 10,6 | 9,5 | 8 | 147 | 171 |
| | **75,2** | 1 791 | 2,65 | 18,6 | **R** | **2EL** | **009 A** | **42 x 350** | 160 L 4 | 18 | 15 | 14 | 11,2 | 179 | 203 |
| | **80,4** | 1 676 | 1,18 | 17,4 | **R** | **2EL** | **003 A** | **42 x 350** | 160 L 4 | 11,2 | 9,5 | 8,5 | 7,1 | 135 | 159 |
| | **80,4** | 1 676 | 1,6 | 17,4 | **R** | **2EL** | **004 A** | **42 x 350** | 160 L 4 | 12,5 | 10 | 9,5 | 7,5 | 139 | 163 |
| | **80,4** | 1 676 | 2,24 | 17,4 | **R** | **2EL** | **006 A** | **42 x 350** | 160 L 4 | 12,5 | 10,6 | 9,5 | 8 | 147 | 171 |
| | **80,4** | 1 676 | 3,15 | 17,4 | **R** | **2EL** | **009 A** | **42 x 350** | 160 L 4 | 18 | 15 | 14 | 11,2 | 179 | 203 |
| | **95,4** | 1 412 | 1,32 | 14,7 | **R** | **2EL** | **003 A** | **42 x 350** | 160 L 4 | 11,2 | 9,5 | 8,5 | 7,1 | 135 | 159 |
| | **95,4** | 1 412 | 1,8 | 14,7 | **R** | **2EL** | **004 A** | **42 x 350** | 160 L 4 | 12,5 | 10 | 9,5 | 7,5 | 139 | 163 |
| | **95,4** | 1 412 | 2,65 | 14,7 | **R** | **2EL** | **006 A** | **42 x 350** | 160 L 4 | 12,5 | 10,6 | 9,5 | 8 | 147 | 171 |
| | **113** | 1 190 | 1,5 | 12,4 | **R** | **2EL** | **003 A** | **42 x 350** | 160 L 4 | 11,2 | 9,5 | 8,5 | 7,1 | 135 | 159 |
| | **113** | 1 190 | 1,8 | 12,4 | **R** | **2EL** | **004 A** | **42 x 350** | 160 L 4 | 12,5 | 10 | 9,5 | 7,5 | 139 | 163 |
| | **113** | 1 190 | 2,65 | 12,4 | **R** | **2EL** | **006 A** | **42 x 350** | 160 L 4 | 12,5 | 10,6 | 9,5 | 8 | 147 | 171 |
| **18,5** | **0,685** | 229 590 | 1,5 | 1 314 | **R** | **4EL** | **355 A** | **55 x 400** | 200 LR 6 | 75 | 60 | 56 | 45 | 1 939 | 1 975 |
| | **0,702** | 224 130 | 1,06 | 1 283 | **R** | **4EL** | **250 A** | **55 x 400** | 200 LR 6 | 63 | 50 | 47,5 | 37,5 | 1 384 | 1 420 |
| | **0,759** | 207 190 | 1,6 | 1 186 | **R** | **4EL** | **355 A** | **55 x 400** | 200 LR 6 | 75 | 60 | 56 | 45 | 1 939 | 1 975 |
| | **0,783** | 200 900 | 1,18 | 1 150 | **R** | **4EL** | **250 A** | **55 x 400** | 200 LR 6 | 63 | 50 | 47,5 | 37,5 | 1 384 | 1 420 |
| | **0,841** | 187 080 | 1,8 | 1 071 | **R** | **4EL** | **355 A** | **55 x 400** | 200 LR 6 | 75 | 60 | 56 | 45 | 1 939 | 1 975 |
| | **0,915** | 171 840 | 1 | 984 | **R** | **4EL** | **180 A** | **55 x 400** | 200 LR 6 | 53 | 42,5 | 40 | 31,5 | 1 019 | 1 055 |
| | **0,909** | 173 000 | 1,5 | 990 | **R** | **4EL** | **250 A** | **55 x 400** | 200 LR 6 | 63 | 50 | 47,5 | 37,5 | 1 384 | 1 420 |
| | **0,887** | 177 220 | 2,12 | 1 014 | **R** | **4EL** | **355 A** | **55 x 400** | 200 LR 6 | 75 | 60 | 56 | 45 | 1 939 | 1 975 |
| | **1,01** | 155 070 | 1,12 | 888 | **R** | **4EL** | **180 A** | **55 x 400** | 200 LR 6 | 53 | 42,5 | 40 | 31,5 | 1 019 | 1 055 |
| | **1,01** | 155 070 | 1,7 | 888 | **R** | **4EL** | **250 A** | **55 x 400** | 200 LR 6 | 63 | 50 | 47,5 | 37,5 | 1 384 | 1 420 |
| | **1,07** | 147 600 | 2,24 | 1 314 | **R** | **4EL** | **355 A** | **48 x 350** | 180 M 4 | 60 | 47,5 | 45 | 35,5 | 1 912 | 1 936 |
| | **1,07** | 147 360 | 3,15 | 1 312 | **R** | **4EL** | **500 A** | **48 x 350** | 180 M 4 | 71 | 56 | 53 | 42,5 | 2 662 | 2 686 |
| | **1,09** | 144 080 | 1,12 | 1 283 | **R** | **4EL** | **180 A** | **48 x 350** | 180 M 4 | 42,5 | 33,5 | 31,5 | 25 | 991 | 1 015 |
| | **1,09** | 144 080 | 1,6 | 1 283 | **R** | **4EL** | **250 A** | **48 x 350** | 180 M 4 | 50 | 40 | 37,5 | 30 | 1 357 | 1 381 |
| | **1,12** | 140 790 | 1,9 | 806 | **R** | **4EL** | **250 A** | **55 x 400** | 200 LR 6 | 63 | 50 | 47,5 | 37,5 | 1 384 | 1 420 |
| | **1,18** | 133 190 | 2,5 | 1 186 | **R** | **4EL** | **355 A** | **48 x 350** | 180 M 4 | 60 | 47,5 | 45 | 35,5 | 1 912 | 1 936 |
| | **1,28** | 123 290 | 1 | 706 | **R** | **4EL** | **125 A** | **55 x 400** | 200 LR 6 | 45 | 35,5 | 33,5 | 26,5 | 769 | 805 |
| | **1,22** | 129 150 | 1,25 | 1 150 | **R** | **4EL** | **180 A** | **48 x 350** | 180 M 4 | 42,5 | 33,5 | 31,5 | 25 | 991 | 1 015 |
| | **1,22** | 129 150 | 1,8 | 1 150 | **R** | **4EL** | **250 A** | **48 x 350** | 180 M 4 | 50 | 40 | 37,5 | 30 | 1 357 | 1 381 |
| | **1,25** | 126 190 | 2,12 | 722 | **R** | **4EL** | **250 A** | **55 x 400** | 200 LR 6 | 63 | 50 | 47,5 | 37,5 | 1 384 | 1 420 |
| | **1,31** | 120 260 | 2,65 | 1 071 | **R** | **4EL** | **355 A** | **48 x 350** | 180 M 4 | 60 | 47,5 | 45 | 35,5 | 1 912 | 1 936 |
| | **1,25** | 126 050 | 3,35 | 1 122 | **R** | **4EL** | **500 A** | **48 x 350** | 180 M 4 | 71 | 56 | 53 | 42,5 | 2 662 | 2 686 |
| | **1,34** | 117 520 | 0,9 | 1 046 | **R** | **4EL** | **125 A** | **48 x 350** | 180 M 4 | 35,5 | 28 | 26,5 | 21,2 | 741 | 765 |
| | **1,42** | 110 730 | 1,12 | 634 | **R** | **4EL** | **125 A** | **55 x 400** | 200 LR 6 | 45 | 35,5 | 33,5 | 26,5 | 769 | 805 |
| | **1,42** | 110 470 | 1,5 | 984 | **R** | **4EL** | **180 A** | **48 x 350** | 180 M 4 | 42,5 | 33,5 | 31,5 | 25 | 991 | 1 015 |
| | **1,41** | 111 220 | 2,36 | 990 | **R** | **4EL** | **250 A** | **48 x 350** | 180 M 4 | 50 | 40 | 37,5 | 30 | 1 357 | 1 381 |
| | **1,38** | 113 930 | 3,15 | 1 014 | **R** | **4EL** | **355 A** | **48 x 350** | 180 M 4 | 60 | 47,5 | 45 | 35,5 | 1 912 | 1 936 |
| | **1,65** | 95 040 | 0,9 | 846 | **R** | **4EL** | **085 A** | **48 x 350** | 180 M 4 | 30 | 23,6 | 22,4 | 18 | 566 | 590 |
| | **1,53** | 102 680 | 1,18 | 914 | **R** | **4EL** | **125 A** | **48 x 350** | 180 M 4 | 35,5 | 28 | 26,5 | 21,2 | 741 | 765 |
| | **1,58** | 99 690 | 1,7 | 888 | **R** | **4EL** | **180 A** | **48 x 350** | 180 M 4 | 42,5 | 33,5 | 31,5 | 25 | 991 | 1 015 |
| | **1,58** | 99 690 | 2,65 | 888 | **R** | **4EL** | **250 A** | **48 x 350** | 180 M 4 | 50 | 40 | 37,5 | 30 | 1 357 | 1 381 |
| | **1,54** | 102 330 | 3,15 | 911 | **R** | **4EL** | **355 A** | **48 x 350** | 180 M 4 | 60 | 47,5 | 45 | 35,5 | 1 912 | 1 936 |
| | **1,88** | 83 610 | 1,06 | 479 | **R** | **4EL** | **085 A** | **55 x 400** | 200 LR 6 | 37,5 | 30 | 28 | 22,4 | 594 | 630 |
| | **1,70** | 92 660 | 1,32 | 825 | **R** | **4EL** | **125 A** | **48 x 350** | 180 M 4 | 35,5 | 28 | 26,5 | 21,2 | 741 | 765 |
| | **1,75** | 89 900 | 1,8 | 800 | **R** | **4EL** | **180 A** | **48 x 350** | 180 M 4 | 42,5 | 33,5 | 31,5 | 25 | 991 | 1 015 |
| | **1,88** | 83 770 | 2,12 | 479 | **R** | **4EL** | **180 A** | **55 x 400** | 200 LR 6 | 53 | 42,5 | 40 | 31,5 | 1 019 | 1 055 |
| | **1,74** | 90 510 | 2,8 | 806 | **R** | **4EL** | **250 A** | **48 x 350** | 180 M 4 | 50 | 40 | 37,5 | 30 | 1 357 | 1 381 |
| | **1,94** | 80 970 | 1,06 | 721 | **R** | **4EL** | **085 A** | **48 x 350** | 180 M 4 | 30 | 23,6 | 22,4 | 18 | 566 | 590 |
| | **1,98** | 79 250 | 1,6 | 706 | **R** | **4EL** | **125 A** | **48 x 350** | 180 M 4 | 35,5 | 28 | 26,5 | 21,2 | 741 | 765 |
| | **1,94** | 81 120 | 2 | 722 | **R** | **4EL** | **180 A** | **48 x 350** | 180 M 4 | 42,5 | 33,5 | 31,5 | 25 | 991 | 1 015 |
| | **1,94** | 81 120 | 3,15 | 722 | **R** | **4EL** | **250 A** | **48 x 350** | 180 M 4 | 50 | 40 | 37,5 | 30 | 1 357 | 1 381 |
| | **2,12** | 74 060 | 1,18 | 659 | **R** | **4EL** | **085 A** | **48 x 350** | 180 M 4 | 30 | 23,6 | 22,4 | 18 | 566 | 590 |
| | **2,21** | 71 180 | 1,8 | 634 | **R** | **4EL** | **125 A** | **48 x 350** | 180 M 4 | 35,5 | 28 | 26,5 | 21,2 | 741 | 765 |
| | **2,24** | 70 050 | 2,36 | 624 | **R** | **4EL** | **180 A** | **48 x 350** | 180 M 4 | 42,5 | 33,5 | 31,5 | 25 | 991 | 1 015 |
| | **2,20** | 71 350 | 3,55 | 635 | **R** | **4EL** | **250 A** | **48 x 350** | 180 M 4 | 50 | 40 | 37,5 | 30 | 1 357 | 1 381 |

| $P_1$ | $n_2$ | $M_2$ | fs | $i$ | Ød x ØP | $Pt_N$ [kW] $t_{amb}$ = 20°C | | $Pt_N$ [kW] $t_{amb}$ = 40°C | | kg | |
|---|---|---|---|---|---|---|---|---|---|---|---|
| kW | min$^{-1}$ | N m | | | | | | | | HB | HBZ |
| **18,5** | **2,49** | 63 090 | 0,95 | 562 | **R 4EL 060 A 48 x 350** 180 M 4 | 23,6 | 18 | 18 | 14 | 420 | 444 |
| | **2,49** | 63 090 | 1,4 | 562 | **R 4EL 085 A 48 x 350** 180 M 4 | 30 | 23,6 | 22,4 | 18 | 566 | 590 |
| | **2,45** | 64 240 | 1,9 | 572 | **R 4EL 125 A 48 x 350** 180 M 4 | 35,5 | 28 | 26,5 | 21,2 | 741 | 765 |
| | **2,49** | 63 210 | 2,8 | 563 | **R 4EL 180 A 48 x 350** 180 M 4 | 42,5 | 33,5 | 31,5 | 25 | 991 | 1 015 |
| | **2,93** | 53 750 | 1,06 | 479 | **R 4EL 060 A 48 x 350** 180 M 4 | 23,6 | 18 | 18 | 14 | 420 | 444 |
| | **2,93** | 53 750 | 1,6 | 479 | **R 4EL 085 A 48 x 350** 180 M 4 | 30 | 23,6 | 22,4 | 18 | 566 | 590 |
| | **2,80** | 56 120 | 2,24 | 500 | **R 4EL 125 A 48 x 350** 180 M 4 | 35,5 | 28 | 26,5 | 21,2 | 741 | 765 |
| | **2,92** | 53 850 | 3,15 | 479 | **R 4EL 180 A 48 x 350** 180 M 4 | 42,5 | 33,5 | 31,5 | 25 | 991 | 1 015 |
| | **3,16** | 49 740 | 1,12 | 443 | **R 4EL 060 A 48 x 350** 180 M 4 | 23,6 | 18 | 18 | 14 | 420 | 444 |
| | **3,16** | 49 740 | 1,7 | 443 | **R 4EL 085 A 48 x 350** 180 M 4 | 30 | 23,6 | 22,4 | 18 | 566 | 590 |
| | **3,10** | 50 640 | 2,36 | 451 | **R 4EL 125 A 48 x 350** 180 M 4 | 35,5 | 28 | 26,5 | 21,2 | 741 | 765 |
| | **3,16** | 49 840 | 3,35 | 444 | **R 4EL 180 A 48 x 350** 180 M 4 | 42,5 | 33,5 | 31,5 | 25 | 991 | 1 015 |
| | **3,63** | 43 320 | 1 | 386 | **R 4EL 042 A 48 x 350** 180 M 4 | 21,2 | 17 | 16 | 13,2 | 345 | 369 |
| | **3,71** | 42 380 | 1,32 | 377 | **R 4EL 060 A 48 x 350** 180 M 4 | 23,6 | 18 | 18 | 14 | 420 | 444 |
| | **3,67** | 42 880 | 1,9 | 382 | **R 4EL 085 A 48 x 350** 180 M 4 | 30 | 23,6 | 22,4 | 18 | 566 | 590 |
| | **3,63** | 43 320 | 2,65 | 386 | **R 4EL 125 A 48 x 350** 180 M 4 | 35,5 | 28 | 26,5 | 21,2 | 741 | 765 |
| | **3,70** | 42 460 | 4 | 378 | **R 4EL 180 A 48 x 350** 180 M 4 | 42,5 | 33,5 | 31,5 | 25 | 991 | 1 015 |
| | **4,31** | 36 500 | 1,12 | 325 | **R 4EL 042 A 48 x 350** 180 M 4 | 21,2 | 17 | 16 | 13,2 | 345 | 369 |
| | **4,07** | 38 620 | 1,12 | 344 | **R 4EL 060 A 48 x 350** 180 M 4 | 23,6 | 18 | 18 | 14 | 420 | 444 |
| | **4,24** | 37 920 | 1,12 | 212 | **R 3EL 060 A 55 x 400** 200 LR 6 | 42,5 | 33,5 | 31,5 | 25 | 443 | 479 |
| | **4,07** | 38 620 | 1,7 | 344 | **R 4EL 085 A 48 x 350** 180 M 4 | 30 | 23,6 | 22,4 | 18 | 566 | 590 |
| | **4,24** | 37 920 | 1,8 | 212 | **R 3EL 085 A 55 x 400** 200 LR 6 | 53 | 42,5 | 40 | 31,5 | 582 | 618 |
| | **3,94** | 39 930 | 3 | 356 | **R 4EL 125 A 48 x 350** 180 M 4 | 35,5 | 28 | 26,5 | 21,2 | 741 | 765 |
| | **4,60** | 34 150 | 1,18 | 304 | **R 4EL 042 A 48 x 350** 180 M 4 | 21,2 | 17 | 16 | 13,2 | 345 | 369 |
| | **4,55** | 35 310 | 0,95 | 198 | **R 3EL 042 A 55 x 400** 200 LR 6 | 33,5 | 26,5 | 25 | 20 | 369 | 405 |
| | **4,40** | 35 710 | 1,5 | 318 | **R 4EL 060 A 48 x 350** 180 M 4 | 23,6 | 18 | 18 | 14 | 420 | 444 |
| | **4,44** | 36 220 | 1,18 | 203 | **R 3EL 060 A 55 x 400** 200 LR 6 | 42,5 | 33,5 | 31,5 | 25 | 443 | 479 |
| | **4,40** | 35 710 | 2,24 | 318 | **R 4EL 085 A 48 x 350** 180 M 4 | 30 | 23,6 | 22,4 | 18 | 566 | 590 |
| | **4,67** | 34 420 | 1,9 | 193 | **R 3EL 085 A 55 x 400** 200 LR 6 | 53 | 42,5 | 40 | 31,5 | 582 | 618 |
| | **4,31** | 36 500 | 3,15 | 325 | **R 4EL 125 A 48 x 350** 180 M 4 | 35,5 | 28 | 26,5 | 21,2 | 741 | 765 |
| | **5,11** | 30 760 | 1,32 | 274 | **R 4EL 042 A 48 x 350** 180 M 4 | 21,2 | 17 | 16 | 13,2 | 345 | 369 |
| | **5,05** | 31 840 | 1,06 | 178 | **R 3EL 042 A 55 x 400** 200 LR 6 | 33,5 | 26,5 | 25 | 20 | 369 | 405 |
| | **4,71** | 33 410 | 1,6 | 297 | **R 4EL 060 A 48 x 350** 180 M 4 | 23,6 | 18 | 18 | 14 | 420 | 444 |
| | **4,91** | 32 740 | 1,25 | 183 | **R 3EL 060 A 55 x 400** 200 LR 6 | 42,5 | 33,5 | 31,5 | 25 | 443 | 479 |
| | **4,71** | 33 410 | 2,36 | 297 | **R 4EL 085 A 48 x 350** 180 M 4 | 30 | 23,6 | 22,4 | 18 | 566 | 590 |
| | **4,82** | 33 350 | 1,9 | 187 | **R 3EL 085 A 55 x 400** 200 LR 6 | 53 | 42,5 | 40 | 31,5 | 582 | 618 |
| | **4,67** | 33 650 | 3,35 | 300 | **R 4EL 125 A 48 x 350** 180 M 4 | 35,5 | 28 | 26,5 | 21,2 | 741 | 765 |
| | **5,44** | 29 540 | 0,9 | 165 | **R 3EL 030 A 55 x 400** 200 LR 6 | 26,5 | 21,2 | 20 | 16 | 311 | 347 |
| | **5,46** | 28 780 | 1,4 | 256 | **R 4EL 042 A 48 x 350** 180 M 4 | 21,2 | 17 | 16 | 13,2 | 345 | 369 |
| | **5,32** | 30 200 | 1,18 | 169 | **R 3EL 042 A 55 x 400** 200 LR 6 | 33,5 | 26,5 | 25 | 20 | 369 | 405 |
| | **5,58** | 28 150 | 1,9 | 251 | **R 4EL 060 A 48 x 350** 180 M 4 | 23,6 | 18 | 18 | 14 | 420 | 444 |
| | **5,52** | 29 130 | 1,4 | 163 | **R 3EL 060 A 55 x 400** 200 LR 6 | 42,5 | 33,5 | 31,5 | 25 | 443 | 479 |
| | **5,58** | 28 150 | 2,8 | 251 | **R 4EL 085 A 48 x 350** 180 M 4 | 30 | 23,6 | 22,4 | 18 | 566 | 590 |
| | **5,38** | 29 890 | 2,65 | 167 | **R 3EL 085 A 55 x 400** 200 LR 6 | 53 | 42,5 | 40 | 31,5 | 582 | 618 |
| | **6,69** | 24 040 | 1,06 | 135 | **R 3EL 030 A 55 x 400** 200 LR 6 | 26,5 | 21,2 | 20 | 16 | 311 | 347 |
| | **6,39** | 25 150 | 1,32 | 219 | **R 3EL 042 A 48 x 350** 180 M 4 | 26,5 | 21,2 | 20 | 16 | 341 | 365 |
| | **6,48** | 24 250 | 1,6 | 216 | **R 4EL 042 A 48 x 350** 180 M 4 | 21,2 | 17 | 16 | 13,2 | 345 | 369 |
| | **6,60** | 24 370 | 1,7 | 212 | **R 3EL 060 A 48 x 350** 180 M 4 | 33,5 | 26,5 | 25 | 20 | 415 | 439 |
| | **6,63** | 23 720 | 2,12 | 211 | **R 4EL 060 A 48 x 350** 180 M 4 | 23,6 | 18 | 18 | 14 | 420 | 444 |
| | **6,69** | 24 040 | 2,12 | 135 | **R 3EL 060 A 55 x 400** 200 LR 6 | 42,5 | 33,5 | 31,5 | 25 | 443 | 479 |
| | **6,60** | 24 370 | 2,65 | 212 | **R 3EL 085 A 48 x 350** 180 M 4 | 42,5 | 33,5 | 31,5 | 25 | 555 | 579 |
| | **6,63** | 23 720 | 3,15 | 211 | **R 4EL 085 A 48 x 350** 180 M 4 | 30 | 23,6 | 22,4 | 18 | 566 | 590 |
| | **6,40** | 25 110 | 5 | 219 | **R 3EL 180 A 48 x 350** 180 M 4 | 60 | 47,5 | 45 | 35,5 | 967 | 991 |
| | **6,91** | 23 280 | 0,9 | 203 | **R 3EL 030 A 48 x 350** 180 M 4 | 21,2 | 17 | 16 | 13,2 | 283 | 307 |
| | **7,08** | 22 700 | 1,4 | 198 | **R 3EL 042 A 48 x 350** 180 M 4 | 26,5 | 21,2 | 20 | 16 | 341 | 365 |
| | **6,91** | 23 280 | 1,7 | 203 | **R 3EL 060 A 48 x 350** 180 M 4 | 33,5 | 26,5 | 25 | 20 | 415 | 439 |
| | **7,27** | 22 130 | 2,8 | 193 | **R 3EL 085 A 48 x 350** 180 M 4 | 42,5 | 33,5 | 31,5 | 25 | 555 | 579 |
| | **8,11** | 19 840 | 1,06 | 173 | **R 3EL 030 A 48 x 350** 180 M 4 | 21,2 | 17 | 16 | 13,2 | 283 | 307 |
| | **7,85** | 20 480 | 1,25 | 115 | **R 3EL 030 A 55 x 400** 200 LR 6 | 26,5 | 21,2 | 20 | 16 | 311 | 347 |
| | **7,85** | 20 470 | 1,6 | 178 | **R 3EL 042 A 48 x 350** 180 M 4 | 26,5 | 21,2 | 20 | 16 | 341 | 365 |
| | **7,69** | 20 440 | 1,9 | 182 | **R 4EL 042 A 48 x 350** 180 M 4 | 21,2 | 17 | 16 | 13,2 | 345 | 369 |
| | **7,64** | 21 050 | 1,9 | 183 | **R 3EL 060 A 48 x 350** 180 M 4 | 33,5 | 26,5 | 25 | 20 | 415 | 439 |
| | **7,87** | 19 990 | 2,12 | 178 | **R 4EL 060 A 48 x 350** 180 M 4 | 23,6 | 18 | 18 | 14 | 420 | 444 |
| | **7,85** | 20 480 | 2,36 | 115 | **R 3EL 060 A 55 x 400** 200 LR 6 | 42,5 | 33,5 | 31,5 | 25 | 443 | 479 |
| | **7,50** | 21 440 | 3 | 187 | **R 3EL 085 A 48 x 350** 180 M 4 | 42,5 | 33,5 | 31,5 | 25 | 555 | 579 |
| | **8,47** | 18 990 | 1,32 | 165 | **R 3EL 030 A 48 x 350** 180 M 4 | 21,2 | 17 | 16 | 13,2 | 283 | 307 |
| | **8,28** | 19 410 | 1,8 | 169 | **R 3EL 042 A 48 x 350** 180 M 4 | 26,5 | 21,2 | 20 | 16 | 341 | 365 |
| | **8,59** | 18 730 | 2,12 | 163 | **R 3EL 060 A 48 x 350** 180 M 4 | 33,5 | 26,5 | 25 | 20 | 415 | 439 |
| | **8,37** | 19 220 | 3,75 | 167 | **R 3EL 085 A 48 x 350** 180 M 4 | 42,5 | 33,5 | 31,5 | 25 | 555 | 579 |
| | **10,2** | 15 770 | 0,9 | 137 | **R 3EL 018 A 48 x 350** 180 M 4 | 17 | 14 | 13,2 | 10,6 | 242 | 266 |
| | **10,2** | 15 770 | 1,12 | 137 | **R 3EL 021 A 48 x 350** 180 M 4 | 17 | 14 | 13,2 | 10,6 | 245 | 269 |
| | **10,4** | 15 460 | 1,6 | 135 | **R 3EL 030 A 48 x 350** 180 M 4 | 21,2 | 17 | 16 | 13,2 | 283 | 307 |
| | **10,2** | 15 800 | 2,12 | 138 | **R 3EL 042 A 48 x 350** 180 M 4 | 26,5 | 21,2 | 20 | 16 | 341 | 365 |
| | **10,4** | 15 460 | 3,15 | 135 | **R 3EL 060 A 48 x 350** 180 M 4 | 33,5 | 26,5 | 25 | 20 | 415 | 439 |
| | **12,0** | 13 430 | 1 | 117 | **R 3EL 018 A 48 x 350** 180 M 4 | 17 | 14 | 13,2 | 10,6 | 242 | 266 |
| | **12,0** | 13 430 | 1,25 | 117 | **R 3EL 021 A 48 x 350** 180 M 4 | 17 | 14 | 13,2 | 10,6 | 245 | 269 |
| | **10,7** | 14 970 | 1,4 | 130 | **R 3EL 030 A 48 x 350** 180 M 4 | 21,2 | 17 | 16 | 13,2 | 283 | 307 |
| | **11,8** | 13 610 | 1,8 | 76,2 | **R 3EL 030 A 55 x 400** 200 LR 6 | 26,5 | 21,2 | 20 | 16 | 311 | 347 |
| | **11,0** | 14 560 | 2,12 | 127 | **R 3EL 042 A 48 x 350** 180 M 4 | 26,5 | 21,2 | 20 | 16 | 341 | 365 |
| | **11,0** | 14 590 | 2,65 | 127 | **R 3EL 060 A 48 x 350** 180 M 4 | 33,5 | 26,5 | 25 | 20 | 415 | 439 |
| | **10,8** | 14 860 | 4,25 | 129 | **R 3EL 085 A 48 x 350** 180 M 4 | 42,5 | 33,5 | 31,5 | 25 | 555 | 579 |
| | **12,9** | 12 430 | 0,95 | 108 | **R 3EL 015 A 48 x 350** 180 M 4 | 14 | 11,2 | 10,6 | 8,5 | 205 | 229 |
| | **12,9** | 12 430 | 1,18 | 108 | **R 3EL 018 A 48 x 350** 180 M 4 | 17 | 14 | 13,2 | 10,6 | 242 | 266 |
| | **12,9** | 12 430 | 1,25 | 108 | **R 3EL 021 A 48 x 350** 180 M 4 | 17 | 14 | 13,2 | 10,6 | 245 | 269 |
| | **12,2** | 13 170 | 1,9 | 115 | **R 3EL 030 A 48 x 350** 180 M 4 | 21,2 | 17 | 16 | 13,2 | 283 | 307 |
| | **11,9** | 13 460 | 2,5 | 117 | **R 3EL 042 A 48 x 350** 180 M 4 | 26,5 | 21,2 | 20 | 16 | 341 | 365 |
| | **12,2** | 13 170 | 3,75 | 115 | **R 3EL 060 A 48 x 350** 180 M 4 | 33,5 | 26,5 | 25 | 20 | 415 | 439 |
| | **14,2** | 11 320 | 0,95 | 98,6 | **R 3EL 018 A 48 x 350** 180 M 4 | 17 | 14 | 13,2 | 10,6 | 242 | 266 |
| | **14,2** | 11 320 | 1,18 | 98,6 | **R 3EL 021 A 48 x 350** 180 M 4 | 17 | 14 | 13,2 | 10,6 | 245 | 269 |
| | **13,2** | 12 190 | 2 | 106 | **R 3EL 030 A 48 x 350** 180 M 4 | 21,2 | 17 | 16 | 13,2 | 283 | 307 |
| | **15,0** | 10 730 | 2,24 | 60,1 | **R 3EL 030 A 55 x 400** 200 LR 6 | 26,5 | 21,2 | 20 | 16 | 311 | 347 |
| | **15,2** | 10 590 | 1,06 | 92,2 | **R 3EL 015 A 48 x 350** 180 M 4 | 14 | 11,2 | 10,6 | 8,5 | 205 | 229 |
| | **15,2** | 10 590 | 1,32 | 92,2 | **R 3EL 018 A 48 x 350** 180 M 4 | 17 | 14 | 13,2 | 10,6 | 242 | 266 |
| | **15,2** | 10 590 | 1,6 | 92,2 | **R 3EL 021 A 48 x 350** 180 M 4 | 17 | 14 | 13,2 | 10,6 | 245 | 269 |
| | **15,5** | 10 380 | 2,36 | 90,4 | **R 3EL 030 A 48 x 350** 180 M 4 | 21,2 | 17 | 16 | 13,2 | 283 | 307 |
| | **15,2** | 10 610 | 3,55 | 92,4 | **R 3EL 042 A 48 x 350** 180 M 4 | 26,5 | 21,2 | 20 | 16 | 341 | 365 |
| | **18,0** | 8 925 | 1,25 | 77,7 | **R 3EL 015 A 48 x 350** 180 M 4 | 14 | 11,2 | 10,6 | 8,5 | 205 | 229 |
| | **18,0** | 8 925 | 1,5 | 77,7 | **R 3EL 018 A 48 x 350** 180 M 4 | 17 | 14 | 13,2 | 10,6 | 242 | 266 |
| | **18,0** | 8 925 | 1,9 | 77,7 | **R 3EL 021 A 48 x 350** 180 M 4 | 17 | 14 | 13,2 | 10,6 | 245 | 269 |
| | **18,4** | 8 748 | 2,8 | 76,2 | **R 3EL 030 A 48 x 350** 180 M 4 | 21,2 | 17 | 16 | 13,2 | 283 | 307 |

| $P_1$ | $n_2$ | $M_2$ | fs | $i$ | Ød x ØP | $Pt_N$ [kW] $t_{amb}$ = 20°C | | $Pt_N$ [kW] $t_{amb}$ = 40°C | | kg | |
|---|---|---|---|---|---|---|---|---|---|---|---|
| kW | min$^{-1}$ | N m | | | | | | | | HB | HBZ |
| **18,5** | **19,3** | 8 351 | 1,32 | 72,7 | **R 3EL 015 A 48 x 350** 180 M 4 | 14 | 11,2 | 10,6 | 8,5 | 205 | 229 |
| | **20,1** | 8 267 | 0,9 | 44,8 | **R 2EL 015 A 55 x 400** 200 LR 6 | 25 | 20 | 19 | 15 | 230 | 266 |
| | **19,3** | 8 351 | 1,7 | 72,7 | **R 3EL 018 A 48 x 350** 180 M 4 | 17 | 14 | 13,2 | 10,6 | 242 | 266 |
| | **19,0** | 8 757 | 0,95 | 47,5 | **R 2EL 018 A 55 x 400** 200 LR 6 | 30 | 23,6 | 22,4 | 18 | 267 | 303 |
| | **19,3** | 8 351 | 1,8 | 72,7 | **R 3EL 021 A 48 x 350** 180 M 4 | 17 | 14 | 13,2 | 10,6 | 245 | 269 |
| | **20,1** | 8 267 | 1,25 | 44,8 | **R 2EL 021 A 55 x 400** 200 LR 6 | 30 | 23,6 | 22,4 | 18 | 270 | 306 |
| | **19,6** | 8 185 | 3 | 71,3 | **R 3EL 030 A 48 x 350** 180 M 4 | 21,2 | 17 | 16 | 13,2 | 283 | 307 |
| | **22,3** | 7 460 | 0,95 | 40,4 | **R 2EL 012 A 55 x 400** 200 LR 6 | 25 | 20 | 19 | 15 | 227 | 263 |
| | **22,8** | 7 037 | 1,6 | 61,3 | **R 3EL 015 A 48 x 350** 180 M 4 | 14 | 11,2 | 10,6 | 8,5 | 205 | 229 |
| | **22,3** | 7 460 | 1,18 | 40,4 | **R 2EL 015 A 55 x 400** 200 LR 6 | 25 | 20 | 19 | 15 | 230 | 266 |
| | **22,8** | 7 037 | 1,8 | 61,3 | **R 3EL 018 A 48 x 350** 180 M 4 | 17 | 14 | 13,2 | 10,6 | 242 | 266 |
| | **22,3** | 7 460 | 1,32 | 40,4 | **R 2EL 018 A 55 x 400** 200 LR 6 | 30 | 23,6 | 22,4 | 18 | 267 | 303 |
| | **22,8** | 7 037 | 2,12 | 61,3 | **R 3EL 021 A 48 x 350** 180 M 4 | 17 | 14 | 13,2 | 10,6 | 245 | 269 |
| | **22,3** | 7 460 | 1,32 | 40,4 | **R 2EL 021 A 55 x 400** 200 LR 6 | 30 | 23,6 | 22,4 | 18 | 270 | 306 |
| | **23,3** | 6 897 | 3,35 | 60,1 | **R 3EL 030 A 48 x 350** 180 M 4 | 21,2 | 17 | 16 | 13,2 | 283 | 307 |
| | **27,4** | 6 071 | 1,18 | 32,9 | **R 2EL 012 A 55 x 400** 200 LR 6 | 25 | 20 | 19 | 15 | 227 | 263 |
| | **27,4** | 6 071 | 1,4 | 32,9 | **R 2EL 015 A 55 x 400** 200 LR 6 | 25 | 20 | 19 | 15 | 230 | 266 |
| | **27,4** | 6 071 | 1,7 | 32,9 | **R 2EL 018 A 55 x 400** 200 LR 6 | 30 | 23,6 | 22,4 | 18 | 267 | 303 |
| | **27,4** | 6 071 | 2,12 | 32,9 | **R 2EL 021 A 55 x 400** 200 LR 6 | 30 | 23,6 | 22,4 | 18 | 270 | 306 |
| | **28,2** | 5 882 | 0,95 | 31,9 | **R 2EL 012 A 55 x 400** 200 LR 6 | 25 | 20 | 19 | 15 | 227 | 263 |
| | **27,1** | 5 930 | 1,9 | 51,6 | **R 3EL 015 A 48 x 350** 180 M 4 | 14 | 11,2 | 10,6 | 8,5 | 205 | 229 |
| | **28,2** | 5 882 | 1,32 | 31,9 | **R 2EL 015 A 55 x 400** 200 LR 6 | 25 | 20 | 19 | 15 | 230 | 266 |
| | **27,1** | 5 930 | 2,12 | 51,6 | **R 3EL 018 A 48 x 350** 180 M 4 | 17 | 14 | 13,2 | 10,6 | 242 | 266 |
| | **28,2** | 5 882 | 1,32 | 31,9 | **R 2EL 018 A 55 x 400** 200 LR 6 | 30 | 23,6 | 22,4 | 18 | 267 | 303 |
| | **27,1** | 5 930 | 2,12 | 51,6 | **R 3EL 021 A 48 x 350** 180 M 4 | 17 | 14 | 13,2 | 10,6 | 245 | 269 |
| | **27,7** | 5 812 | 4 | 50,6 | **R 3EL 030 A 48 x 350** 180 M 4 | 21,2 | 17 | 16 | 13,2 | 283 | 307 |
| | **29,5** | 5 629 | 1,06 | 47,5 | **R 2EL 012 A 48 x 350** 180 M 4 | 20 | 16 | 15 | 11,8 | 199 | 223 |
| | **32,1** | 5 172 | 1,32 | 28,0 | **R 2EL 012 A 55 x 400** 200 LR 6 | 25 | 20 | 19 | 15 | 227 | 263 |
| | **31,3** | 5 314 | 1,4 | 44,8 | **R 2EL 015 A 48 x 350** 180 M 4 | 20 | 16 | 15 | 11,8 | 202 | 226 |
| | **32,1** | 5 172 | 1,7 | 28,0 | **R 2EL 015 A 55 x 400** 200 LR 6 | 25 | 20 | 19 | 15 | 230 | 266 |
| | **29,5** | 5 629 | 1,5 | 47,5 | **R 2EL 018 A 48 x 350** 180 M 4 | 23,6 | 18 | 18 | 14 | 239 | 263 |
| | **32,1** | 5 172 | 2 | 28,0 | **R 2EL 018 A 55 x 400** 200 LR 6 | 30 | 23,6 | 22,4 | 18 | 267 | 303 |
| | **31,3** | 5 314 | 1,9 | 44,8 | **R 2EL 021 A 48 x 350** 180 M 4 | 23,6 | 18 | 18 | 14 | 242 | 266 |
| | **34,6** | 4 796 | 1 | 40,4 | **R 2EL 009 A 48 x 350** 180 M 4 | 18 | 15 | 14 | 11,2 | 189 | 213 |
| | **34,6** | 4 796 | 1,4 | 40,4 | **R 2EL 012 A 48 x 350** 180 M 4 | 20 | 16 | 15 | 11,8 | 199 | 223 |
| | **34,7** | 4 786 | 1,6 | 25,9 | **R 2EL 012 A 55 x 400** 200 LR 6 | 25 | 20 | 19 | 15 | 227 | 263 |
| | **34,6** | 4 796 | 1,8 | 40,4 | **R 2EL 015 A 48 x 350** 180 M 4 | 20 | 16 | 15 | 11,8 | 202 | 226 |
| | **34,7** | 4 786 | 2,24 | 25,9 | **R 2EL 015 A 55 x 400** 200 LR 6 | 25 | 20 | 19 | 15 | 230 | 266 |
| | **34,6** | 4 796 | 2 | 40,4 | **R 2EL 018 A 48 x 350** 180 M 4 | 23,6 | 18 | 18 | 14 | 239 | 263 |
| | **34,6** | 4 796 | 2 | 40,4 | **R 2EL 021 A 48 x 350** 180 M 4 | 23,6 | 18 | 18 | 14 | 242 | 266 |
| | **34,9** | 4 756 | 4 | 40,1 | **R 2EL 030 A 48 x 350** 180 M 4 | 31,5 | 25 | 23,6 | 19 | 273 | 297 |
| | **34,9** | 4 756 | 5,6 | 40,1 | **R 2EL 060 A 48 x 350** 180 M 4 | 50 | 40 | 37,5 | 30 | 400 | 424 |
| | **42,6** | 3 903 | 0,9 | 32,9 | **R 2EL 006 A 48 x 350** 180 M 4 | 12,5 | 10,6 | 9,5 | 8 | 157 | 181 |
| | **42,6** | 3 903 | 1,25 | 32,9 | **R 2EL 009 A 48 x 350** 180 M 4 | 18 | 15 | 14 | 11,2 | 189 | 213 |
| | **42,6** | 3 903 | 1,8 | 32,9 | **R 2EL 012 A 48 x 350** 180 M 4 | 20 | 16 | 15 | 11,8 | 199 | 223 |
| | **40,7** | 4 078 | 2,12 | 22,1 | **R 2EL 012 A 55 x 400** 200 LR 6 | 25 | 20 | 19 | 15 | 227 | 263 |
| | **42,6** | 3 903 | 2,12 | 32,9 | **R 2EL 015 A 48 x 350** 180 M 4 | 20 | 16 | 15 | 11,8 | 202 | 226 |
| | **42,6** | 3 903 | 2,5 | 32,9 | **R 2EL 018 A 48 x 350** 180 M 4 | 23,6 | 18 | 18 | 14 | 239 | 263 |
| | **43,9** | 3 781 | 1 | 31,9 | **R 2EL 009 A 48 x 350** 180 M 4 | 18 | 15 | 14 | 11,2 | 189 | 213 |
| | **43,9** | 3 781 | 1,4 | 31,9 | **R 2EL 012 A 48 x 350** 180 M 4 | 20 | 16 | 15 | 11,8 | 199 | 223 |
| | **43,9** | 3 781 | 2 | 31,9 | **R 2EL 015 A 48 x 350** 180 M 4 | 20 | 16 | 15 | 11,8 | 202 | 226 |
| | **43,9** | 3 781 | 2 | 31,9 | **R 2EL 018 A 48 x 350** 180 M 4 | 23,6 | 18 | 18 | 14 | 239 | 263 |
| | **44,8** | 3 706 | 4 | 31,2 | **R 2EL 030 A 48 x 350** 180 M 4 | 31,5 | 25 | 23,6 | 19 | 273 | 297 |
| | **50,0** | 3 325 | 1 | 28,0 | **R 2EL 006 A 48 x 350** 180 M 4 | 12,5 | 10,6 | 9,5 | 8 | 157 | 181 |
| | **50,0** | 3 325 | 1,4 | 28,0 | **R 2EL 009 A 48 x 350** 180 M 4 | 18 | 15 | 14 | 11,2 | 189 | 213 |
| | **50,0** | 3 325 | 2 | 28,0 | **R 2EL 012 A 48 x 350** 180 M 4 | 20 | 16 | 15 | 11,8 | 199 | 223 |
| | **50,0** | 3 325 | 2,5 | 28,0 | **R 2EL 015 A 48 x 350** 180 M 4 | 20 | 16 | 15 | 11,8 | 202 | 226 |
| | **54,0** | 3 077 | 1,18 | 25,9 | **R 2EL 006 A 48 x 350** 180 M 4 | 12,5 | 10,6 | 9,5 | 8 | 157 | 181 |
| | **54,0** | 3 077 | 1,7 | 25,9 | **R 2EL 009 A 48 x 350** 180 M 4 | 18 | 15 | 14 | 11,2 | 189 | 213 |
| | **54,0** | 3 077 | 2,36 | 25,9 | **R 2EL 012 A 48 x 350** 180 M 4 | 20 | 16 | 15 | 11,8 | 199 | 223 |
| | **54,0** | 3 077 | 3,35 | 25,9 | **R 2EL 015 A 48 x 350** 180 M 4 | 20 | 16 | 15 | 11,8 | 202 | 226 |
| | **63,4** | 2 621 | 1,5 | 22,1 | **R 2EL 006 A 48 x 350** 180 M 4 | 12,5 | 10,6 | 9,5 | 8 | 157 | 181 |
| | **63,4** | 2 621 | 2,12 | 22,1 | **R 2EL 009 A 48 x 350** 180 M 4 | 18 | 15 | 14 | 11,2 | 189 | 213 |
| | **63,4** | 2 621 | 3 | 22,1 | **R 2EL 012 A 48 x 350** 180 M 4 | 20 | 16 | 15 | 11,8 | 199 | 223 |
| | **75,2** | 2 209 | 1,5 | 18,6 | **R 2EL 006 A 48 x 350** 180 M 4 | 12,5 | 10,6 | 9,5 | 8 | 157 | 181 |
| | **75,2** | 2 209 | 2,12 | 18,6 | **R 2EL 009 A 48 x 350** 180 M 4 | 18 | 15 | 14 | 11,2 | 189 | 213 |
| | **75,2** | 2 209 | 3 | 18,6 | **R 2EL 012 A 48 x 350** 180 M 4 | 20 | 16 | 15 | 11,8 | 199 | 223 |
| | **80,4** | 2 067 | 1,8 | 17,4 | **R 2EL 006 A 48 x 350** 180 M 4 | 12,5 | 10,6 | 9,5 | 8 | 157 | 181 |
| | **80,4** | 2 067 | 2,5 | 17,4 | **R 2EL 009 A 48 x 350** 180 M 4 | 18 | 15 | 14 | 11,2 | 189 | 213 |
| | **95,4** | 1 741 | 2,12 | 14,7 | **R 2EL 006 A 48 x 350** 180 M 4 | 12,5 | 10,6 | 9,5 | 8 | 157 | 181 |
| | **95,4** | 1 741 | 2,8 | 14,7 | **R 2EL 009 A 48 x 350** 180 M 4 | 18 | 15 | 14 | 11,2 | 189 | 213 |
| | **113** | 1 468 | 2,12 | 12,4 | **R 2EL 006 A 48 x 350** 180 M 4 | 12,5 | 10,6 | 9,5 | 8 | 157 | 181 |
| | **113** | 1 468 | 2,8 | 12,4 | **R 2EL 009 A 48 x 350** 180 M 4 | 18 | 15 | 14 | 11,2 | 189 | 213 |
| **22** | **0,685** | 273 030 | 1,25 | 1 314 | **R 4EL 355 A 55 x 400** 200 L 6 | 75 | 60 | 56 | 45 | 1 959 | 1 995 |
| | **0,686** | 272 590 | 1,7 | 1 312 | **R 4EL 500 A 55 x 400** 200 L 6 | 90 | 71 | 67 | 53 | 2 709 | 2 745 |
| | **0,702** | 266 530 | 0,9 | 1 283 | **R 4EL 250 A 55 x 400** 200 L 6 | 63 | 50 | 47,5 | 37,5 | 1 404 | 1 440 |
| | **0,759** | 246 390 | 1,32 | 1 186 | **R 4EL 355 A 55 x 400** 200 L 6 | 75 | 60 | 56 | 45 | 1 959 | 1 995 |
| | **0,783** | 238 900 | 1 | 1 150 | **R 4EL 250 A 55 x 400** 200 L 6 | 63 | 50 | 47,5 | 37,5 | 1 404 | 1 440 |
| | **0,841** | 222 470 | 1,5 | 1 071 | **R 4EL 355 A 55 x 400** 200 L 6 | 75 | 60 | 56 | 45 | 1 959 | 1 995 |
| | **0,802** | 233 160 | 1,9 | 1 122 | **R 4EL 500 A 55 x 400** 200 L 6 | 90 | 71 | 67 | 53 | 2 709 | 2 745 |
| | **0,909** | 205 730 | 1,32 | 990 | **R 4EL 250 A 55 x 400** 200 L 6 | 63 | 50 | 47,5 | 37,5 | 1 404 | 1 440 |
| | **0,887** | 210 750 | 1,8 | 1 014 | **R 4EL 355 A 55 x 400** 200 L 6 | 75 | 60 | 56 | 45 | 1 959 | 1 995 |
| | **1,01** | 184 410 | 0,95 | 888 | **R 4EL 180 A 55 x 400** 200 L 6 | 53 | 42,5 | 40 | 31,5 | 1 039 | 1 075 |
| | **1,01** | 184 410 | 1,4 | 888 | **R 4EL 250 A 55 x 400** 200 L 6 | 63 | 50 | 47,5 | 37,5 | 1 404 | 1 440 |
| | **1,07** | 175 520 | 1,9 | 1 314 | **R 4EL 355 A 48 x 350** 180 L 4 | 60 | 47,5 | 45 | 35,5 | 1 934 | 1 970 |
| | **1,07** | 175 240 | 2,65 | 1 312 | **R 4EL 500 A 48 x 350** 180 L 4 | 71 | 56 | 53 | 42,5 | 2 684 | 2 720 |
| | **1,09** | 171 340 | 0,95 | 1 283 | **R 4EL 180 A 48 x 350** 180 L 4 | 42,5 | 33,5 | 31,5 | 25 | 1 013 | 1 049 |
| | **1,09** | 171 340 | 1,4 | 1 283 | **R 4EL 250 A 48 x 350** 180 L 4 | 50 | 40 | 37,5 | 30 | 1 379 | 1 415 |
| | **1,12** | 167 420 | 1,6 | 806 | **R 4EL 250 A 55 x 400** 200 L 6 | 63 | 50 | 47,5 | 37,5 | 1 404 | 1 440 |
| | **1,18** | 158 390 | 2,12 | 1 186 | **R 4EL 355 A 48 x 350** 180 L 4 | 60 | 47,5 | 45 | 35,5 | 1 934 | 1 970 |
| | **1,22** | 153 580 | 1,06 | 1 150 | **R 4EL 180 A 48 x 350** 180 L 4 | 42,5 | 33,5 | 31,5 | 25 | 1 013 | 1 049 |
| | **1,22** | 153 580 | 1,5 | 1 150 | **R 4EL 250 A 48 x 350** 180 L 4 | 50 | 40 | 37,5 | 30 | 1 379 | 1 415 |
| | **1,25** | 150 070 | 1,8 | 722 | **R 4EL 250 A 55 x 400** 200 L 6 | 63 | 50 | 47,5 | 37,5 | 1 404 | 1 440 |
| | **1,31** | 143 020 | 2,24 | 1 071 | **R 4EL 355 A 48 x 350** 180 L 4 | 60 | 47,5 | 45 | 35,5 | 1 934 | 1 970 |
| | **1,25** | 149 890 | 2,8 | 1 122 | **R 4EL 500 A 48 x 350** 180 L 4 | 71 | 56 | 53 | 42,5 | 2 684 | 2 720 |

| $P_1$ | $n_2$ | $M_2$ | fs | $i$ | Ød x ØP | | | | $Pt_N$ [kW] $t_{amb}$ = 20°C | | $t_{amb}$ = 40°C | | kg | |
|---|---|---|---|---|---|---|---|---|---|---|---|---|---|---|
| kW | min$^{-1}$ | N m | | | | | | | | | | | HB | HBZ |
| **22** | **1,42** | 131 680 | 0,95 | 634 | **R 4EL** | **125 A** | **55 x 400** | 200 L 6 | 45 | 35,5 | 33,5 | 26,5 | 789 | 825 |
| | **1,42** | 131 370 | 1,25 | 984 | **R 4EL** | **180 A** | **48 x 350** | 180 L 4 | 42,5 | 33,5 | 31,5 | 25 | 1 013 | 1 049 |
| | **1,41** | 132 260 | 2 | 990 | **R 4EL** | **250 A** | **48 x 350** | 180 L 4 | 50 | 40 | 37,5 | 30 | 1 379 | 1 415 |
| | **1,38** | 135 480 | 2,65 | 1 014 | **R 4EL** | **355 A** | **48 x 350** | 180 L 4 | 60 | 47,5 | 45 | 35,5 | 1 934 | 1 970 |
| | **1,39** | 134 630 | 3,35 | 1 008 | **R 4EL** | **500 A** | **48 x 350** | 180 L 4 | 71 | 56 | 53 | 42,5 | 2 684 | 2 720 |
| | **1,53** | 122 100 | 1 | 914 | **R 4EL** | **125 A** | **48 x 350** | 180 L 4 | 35,5 | 28 | 26,5 | 21,2 | 763 | 799 |
| | **1,58** | 118 550 | 1,4 | 888 | **R 4EL** | **180 A** | **48 x 350** | 180 L 4 | 42,5 | 33,5 | 31,5 | 25 | 1 013 | 1 049 |
| | **1,58** | 118 550 | 2,24 | 888 | **R 4EL** | **250 A** | **48 x 350** | 180 L 4 | 50 | 40 | 37,5 | 30 | 1 379 | 1 415 |
| | **1,54** | 121 680 | 2,65 | 911 | **R 4EL** | **355 A** | **48 x 350** | 180 L 4 | 60 | 47,5 | 45 | 35,5 | 1 934 | 1 970 |
| | **1,53** | 122 130 | 4,25 | 914 | **R 4EL** | **500 A** | **48 x 350** | 180 L 4 | 71 | 56 | 53 | 42,5 | 2 684 | 2 720 |
| | **1,88** | 99 430 | 0,9 | 479 | **R 4EL** | **085 A** | **55 x 400** | 200 L 6 | 37,5 | 30 | 28 | 22,4 | 614 | 650 |
| | **1,70** | 110 180 | 1,12 | 825 | **R 4EL** | **125 A** | **48 x 350** | 180 L 4 | 35,5 | 28 | 26,5 | 21,2 | 763 | 799 |
| | **1,75** | 106 900 | 1,5 | 800 | **R 4EL** | **180 A** | **48 x 350** | 180 L 4 | 42,5 | 33,5 | 31,5 | 25 | 1 013 | 1 049 |
| | **1,88** | 99 620 | 1,8 | 479 | **R 4EL** | **180 A** | **55 x 400** | 200 L 6 | 53 | 42,5 | 40 | 31,5 | 1 039 | 1 075 |
| | **1,74** | 107 630 | 2,36 | 806 | **R 4EL** | **250 A** | **48 x 350** | 180 L 4 | 50 | 40 | 37,5 | 30 | 1 379 | 1 415 |
| | **1,75** | 106 820 | 3,35 | 800 | **R 4EL** | **355 A** | **48 x 350** | 180 L 4 | 60 | 47,5 | 45 | 35,5 | 1 934 | 1 970 |
| | **2,03** | 92 020 | 1 | 443 | **R 4EL** | **085 A** | **55 x 400** | 200 L 6 | 37,5 | 30 | 28 | 22,4 | 614 | 650 |
| | **1,98** | 94 250 | 1,32 | 706 | **R 4EL** | **125 A** | **48 x 350** | 180 L 4 | 35,5 | 28 | 26,5 | 21,2 | 763 | 799 |
| | **1,94** | 96 470 | 1,7 | 722 | **R 4EL** | **180 A** | **48 x 350** | 180 L 4 | 42,5 | 33,5 | 31,5 | 25 | 1 013 | 1 049 |
| | **1,94** | 96 470 | 2,65 | 722 | **R 4EL** | **250 A** | **48 x 350** | 180 L 4 | 50 | 40 | 37,5 | 30 | 1 379 | 1 415 |
| | **1,99** | 93 930 | 3,75 | 703 | **R 4EL** | **355 A** | **48 x 350** | 180 L 4 | 60 | 47,5 | 45 | 35,5 | 1 934 | 1 970 |
| | **2,12** | 88 070 | 1 | 659 | **R 4EL** | **085 A** | **48 x 350** | 180 L 4 | 30 | 23,6 | 22,4 | 18 | 588 | 624 |
| | **2,21** | 84 650 | 1,5 | 634 | **R 4EL** | **125 A** | **48 x 350** | 180 L 4 | 35,5 | 28 | 26,5 | 21,2 | 763 | 799 |
| | **2,24** | 83 300 | 1,9 | 624 | **R 4EL** | **180 A** | **48 x 350** | 180 L 4 | 42,5 | 33,5 | 31,5 | 25 | 1 013 | 1 049 |
| | **2,38** | 78 540 | 2,24 | 378 | **R 4EL** | **180 A** | **55 x 400** | 200 L 6 | 53 | 42,5 | 40 | 31,5 | 1 039 | 1 075 |
| | **2,20** | 84 850 | 3 | 635 | **R 4EL** | **250 A** | **48 x 350** | 180 L 4 | 50 | 40 | 37,5 | 30 | 1 379 | 1 415 |
| | **2,49** | 75 030 | 1,18 | 562 | **R 4EL** | **085 A** | **48 x 350** | 180 L 4 | 30 | 23,6 | 22,4 | 18 | 588 | 624 |
| | **2,45** | 76 390 | 1,6 | 572 | **R 4EL** | **125 A** | **48 x 350** | 180 L 4 | 35,5 | 28 | 26,5 | 21,2 | 763 | 799 |
| | **2,49** | 75 170 | 2,36 | 563 | **R 4EL** | **180 A** | **48 x 350** | 180 L 4 | 42,5 | 33,5 | 31,5 | 25 | 1 013 | 1 049 |
| | **2,49** | 75 170 | 3,35 | 563 | **R 4EL** | **250 A** | **48 x 350** | 180 L 4 | 50 | 40 | 37,5 | 30 | 1 379 | 1 415 |
| | **2,93** | 63 920 | 0,9 | 479 | **R 4EL** | **060 A** | **48 x 350** | 180 L 4 | 23,6 | 18 | 18 | 14 | 442 | 478 |
| | **2,93** | 63 920 | 1,32 | 479 | **R 4EL** | **085 A** | **48 x 350** | 180 L 4 | 30 | 23,6 | 22,4 | 18 | 588 | 624 |
| | **2,80** | 66 740 | 1,8 | 500 | **R 4EL** | **125 A** | **48 x 350** | 180 L 4 | 35,5 | 28 | 26,5 | 21,2 | 763 | 799 |
| | **2,92** | 64 040 | 2,65 | 479 | **R 4EL** | **180 A** | **48 x 350** | 180 L 4 | 42,5 | 33,5 | 31,5 | 25 | 1 013 | 1 049 |
| | **2,89** | 64 800 | 3,75 | 485 | **R 4EL** | **250 A** | **48 x 350** | 180 L 4 | 50 | 40 | 37,5 | 30 | 1 379 | 1 415 |
| | **3,16** | 59 150 | 0,95 | 443 | **R 4EL** | **060 A** | **48 x 350** | 180 L 4 | 23,6 | 18 | 18 | 14 | 442 | 478 |
| | **3,16** | 59 150 | 1,4 | 443 | **R 4EL** | **085 A** | **48 x 350** | 180 L 4 | 30 | 23,6 | 22,4 | 18 | 588 | 624 |
| | **3,10** | 60 230 | 2 | 451 | **R 4EL** | **125 A** | **48 x 350** | 180 L 4 | 35,5 | 28 | 26,5 | 21,2 | 763 | 799 |
| | **3,16** | 59 270 | 2,8 | 444 | **R 4EL** | **180 A** | **48 x 350** | 180 L 4 | 42,5 | 33,5 | 31,5 | 25 | 1 013 | 1 049 |
| | **3,71** | 50 400 | 1,12 | 377 | **R 4EL** | **060 A** | **48 x 350** | 180 L 4 | 23,6 | 18 | 18 | 14 | 442 | 478 |
| | **3,67** | 50 990 | 1,6 | 382 | **R 4EL** | **085 A** | **48 x 350** | 180 L 4 | 30 | 23,6 | 22,4 | 18 | 588 | 624 |
| | **3,63** | 51 510 | 2,24 | 386 | **R 4EL** | **125 A** | **48 x 350** | 180 L 4 | 35,5 | 28 | 26,5 | 21,2 | 763 | 799 |
| | **3,70** | 50 490 | 3,35 | 378 | **R 4EL** | **180 A** | **48 x 350** | 180 L 4 | 42,5 | 33,5 | 31,5 | 25 | 1 013 | 1 049 |
| | **4,31** | 43 410 | 0,95 | 325 | **R 4EL** | **042 A** | **48 x 350** | 180 L 4 | 21,2 | 17 | 16 | 13,2 | 367 | 403 |
| | **4,07** | 45 920 | 0,95 | 344 | **R 4EL** | **060 A** | **48 x 350** | 180 L 4 | 23,6 | 18 | 18 | 14 | 442 | 478 |
| | **4,24** | 45 090 | 0,95 | 212 | **R 3EL** | **060 A** | **55 x 400** | 200 L 6 | 42,5 | 33,5 | 31,5 | 25 | 463 | 499 |
| | **4,07** | 45 920 | 1,5 | 344 | **R 4EL** | **085 A** | **48 x 350** | 180 L 4 | 30 | 23,6 | 22,4 | 18 | 588 | 624 |
| | **4,24** | 45 090 | 1,5 | 212 | **R 3EL** | **085 A** | **55 x 400** | 200 L 6 | 53 | 42,5 | 40 | 31,5 | 602 | 638 |
| | **3,94** | 47 480 | 2,5 | 356 | **R 4EL** | **125 A** | **48 x 350** | 180 L 4 | 35,5 | 28 | 26,5 | 21,2 | 763 | 799 |
| | **3,97** | 47 150 | 3,35 | 353 | **R 4EL** | **180 A** | **48 x 350** | 180 L 4 | 42,5 | 33,5 | 31,5 | 25 | 1 013 | 1 049 |
| | **4,60** | 40 610 | 1 | 304 | **R 4EL** | **042 A** | **48 x 350** | 180 L 4 | 21,2 | 17 | 16 | 13,2 | 367 | 403 |
| | **4,40** | 42 470 | 1,25 | 318 | **R 4EL** | **060 A** | **48 x 350** | 180 L 4 | 23,6 | 18 | 18 | 14 | 442 | 478 |
| | **4,44** | 43 070 | 0,95 | 203 | **R 3EL** | **060 A** | **55 x 400** | 200 L 6 | 42,5 | 33,5 | 31,5 | 25 | 463 | 499 |
| | **4,40** | 42 470 | 1,9 | 318 | **R 4EL** | **085 A** | **48 x 350** | 180 L 4 | 30 | 23,6 | 22,4 | 18 | 588 | 624 |
| | **4,67** | 40 940 | 1,6 | 193 | **R 3EL** | **085 A** | **55 x 400** | 200 L 6 | 53 | 42,5 | 40 | 31,5 | 602 | 638 |
| | **4,67** | 40 010 | 2,8 | 300 | **R 4EL** | **125 A** | **48 x 350** | 180 L 4 | 35,5 | 28 | 26,5 | 21,2 | 763 | 799 |
| | **4,39** | 42 550 | 3,75 | 319 | **R 4EL** | **180 A** | **48 x 350** | 180 L 4 | 42,5 | 33,5 | 31,5 | 25 | 1 013 | 1 049 |
| | **5,11** | 36 580 | 1,12 | 274 | **R 4EL** | **042 A** | **48 x 350** | 180 L 4 | 21,2 | 17 | 16 | 13,2 | 367 | 403 |
| | **4,71** | 39 730 | 1,32 | 297 | **R 4EL** | **060 A** | **48 x 350** | 180 L 4 | 23,6 | 18 | 18 | 14 | 442 | 478 |
| | **4,91** | 38 930 | 1,06 | 183 | **R 3EL** | **060 A** | **55 x 400** | 200 L 6 | 42,5 | 33,5 | 31,5 | 25 | 463 | 499 |
| | **4,71** | 39 730 | 2 | 297 | **R 4EL** | **085 A** | **48 x 350** | 180 L 4 | 30 | 23,6 | 22,4 | 18 | 588 | 624 |
| | **4,82** | 39 660 | 1,6 | 187 | **R 3EL** | **085 A** | **55 x 400** | 200 L 6 | 53 | 42,5 | 40 | 31,5 | 602 | 638 |
| | **5,46** | 34 220 | 1,18 | 256 | **R 4EL** | **042 A** | **48 x 350** | 180 L 4 | 21,2 | 17 | 16 | 13,2 | 367 | 403 |
| | **5,32** | 35 910 | 1 | 169 | **R 3EL** | **042 A** | **55 x 400** | 200 L 6 | 33,5 | 26,5 | 25 | 20 | 389 | 425 |
| | **5,58** | 33 480 | 1,6 | 251 | **R 4EL** | **060 A** | **48 x 350** | 180 L 4 | 23,6 | 18 | 18 | 14 | 442 | 478 |
| | **5,52** | 34 640 | 1,18 | 163 | **R 3EL** | **060 A** | **55 x 400** | 200 L 6 | 42,5 | 33,5 | 31,5 | 25 | 463 | 499 |
| | **5,58** | 33 480 | 2,36 | 251 | **R 4EL** | **085 A** | **48 x 350** | 180 L 4 | 30 | 23,6 | 22,4 | 18 | 588 | 624 |
| | **5,38** | 35 550 | 2,24 | 167 | **R 3EL** | **085 A** | **55 x 400** | 200 L 6 | 53 | 42,5 | 40 | 31,5 | 602 | 638 |
| | **5,46** | 34 220 | 3,15 | 256 | **R 4EL** | **125 A** | **48 x 350** | 180 L 4 | 35,5 | 28 | 26,5 | 21,2 | 763 | 799 |
| | **6,69** | 28 590 | 0,9 | 135 | **R 3EL** | **030 A** | **55 x 400** | 200 L 6 | 26,5 | 21,2 | 20 | 16 | 331 | 367 |
| | **6,39** | 29 910 | 1,06 | 219 | **R 3EL** | **042 A** | **48 x 350** | 180 L 4 | 26,5 | 21,2 | 20 | 16 | 363 | 399 |
| | **6,48** | 28 840 | 1,32 | 216 | **R 4EL** | **042 A** | **48 x 350** | 180 L 4 | 21,2 | 17 | 16 | 13,2 | 367 | 403 |
| | **6,60** | 28 990 | 1,4 | 212 | **R 3EL** | **060 A** | **48 x 350** | 180 L 4 | 33,5 | 26,5 | 25 | 20 | 437 | 473 |
| | **6,63** | 28 210 | 1,8 | 211 | **R 4EL** | **060 A** | **48 x 350** | 180 L 4 | 23,6 | 18 | 18 | 14 | 442 | 478 |
| | **6,69** | 28 590 | 1,8 | 135 | **R 3EL** | **060 A** | **55 x 400** | 200 L 6 | 42,5 | 33,5 | 31,5 | 25 | 463 | 499 |
| | **6,60** | 28 990 | 2,24 | 212 | **R 3EL** | **085 A** | **48 x 350** | 180 L 4 | 42,5 | 33,5 | 31,5 | 25 | 577 | 613 |
| | **6,63** | 28 210 | 2,65 | 211 | **R 4EL** | **085 A** | **48 x 350** | 180 L 4 | 30 | 23,6 | 22,4 | 18 | 588 | 624 |
| | **6,48** | 28 840 | 3,75 | 216 | **R 4EL** | **125 A** | **48 x 350** | 180 L 4 | 35,5 | 28 | 26,5 | 21,2 | 763 | 799 |
| | **6,40** | 29 860 | 4,25 | 219 | **R 3EL** | **180 A** | **48 x 350** | 180 L 4 | 60 | 47,5 | 45 | 35,5 | 989 | 1 025 |
| | **7,08** | 26 990 | 1,18 | 198 | **R 3EL** | **042 A** | **48 x 350** | 180 L 4 | 26,5 | 21,2 | 20 | 16 | 363 | 399 |
| | **6,91** | 27 690 | 1,5 | 203 | **R 3EL** | **060 A** | **48 x 350** | 180 L 4 | 33,5 | 26,5 | 25 | 20 | 437 | 473 |
| | **7,27** | 26 320 | 2,5 | 193 | **R 3EL** | **085 A** | **48 x 350** | 180 L 4 | 42,5 | 33,5 | 31,5 | 25 | 577 | 613 |
| | **7,08** | 26 990 | 3,15 | 198 | **R 3EL** | **125 A** | **48 x 350** | 180 L 4 | 50 | 40 | 37,5 | 30 | 749 | 785 |
| | **8,11** | 23 590 | 0,9 | 173 | **R 3EL** | **030 A** | **48 x 350** | 180 L 4 | 21,2 | 17 | 16 | 13,2 | 305 | 341 |
| | **7,85** | 24 360 | 1,06 | 115 | **R 3EL** | **030 A** | **55 x 400** | 200 L 6 | 26,5 | 21,2 | 20 | 16 | 331 | 367 |
| | **7,85** | 24 340 | 1,32 | 178 | **R 3EL** | **042 A** | **48 x 350** | 180 L 4 | 26,5 | 21,2 | 20 | 16 | 363 | 399 |
| | **7,69** | 24 300 | 1,6 | 182 | **R 4EL** | **042 A** | **48 x 350** | 180 L 4 | 21,2 | 17 | 16 | 13,2 | 367 | 403 |
| | **7,64** | 25 030 | 1,6 | 183 | **R 3EL** | **060 A** | **48 x 350** | 180 L 4 | 33,5 | 26,5 | 25 | 20 | 437 | 473 |
| | **7,87** | 23 770 | 1,8 | 178 | **R 4EL** | **060 A** | **48 x 350** | 180 L 4 | 23,6 | 18 | 18 | 14 | 442 | 478 |
| | **7,85** | 24 360 | 2 | 115 | **R 3EL** | **060 A** | **55 x 400** | 200 L 6 | 42,5 | 33,5 | 31,5 | 25 | 463 | 499 |
| | **7,50** | 25 500 | 2,5 | 187 | **R 3EL** | **085 A** | **48 x 350** | 180 L 4 | 42,5 | 33,5 | 31,5 | 25 | 577 | 613 |
| | **7,51** | 25 450 | 3,35 | 186 | **R 3EL** | **125 A** | **48 x 350** | 180 L 4 | 50 | 40 | 37,5 | 30 | 749 | 785 |
| | **8,47** | 22 590 | 1,12 | 165 | **R 3EL** | **030 A** | **48 x 350** | 180 L 4 | 21,2 | 17 | 16 | 13,2 | 305 | 341 |
| | **8,28** | 23 090 | 1,5 | 169 | **R 3EL** | **042 A** | **48 x 350** | 180 L 4 | 26,5 | 21,2 | 20 | 16 | 363 | 399 |
| | **8,30** | 23 040 | 1,7 | 108 | **R 3EL** | **042 A** | **55 x 400** | 200 L 6 | 33,5 | 26,5 | 25 | 20 | 389 | 425 |
| | **8,59** | 22 270 | 1,8 | 163 | **R 3EL** | **060 A** | **48 x 350** | 180 L 4 | 33,5 | 26,5 | 25 | 20 | 437 | 473 |
| | **8,37** | 22 850 | 3,35 | 167 | **R 3EL** | **085 A** | **48 x 350** | 180 L 4 | 42,5 | 33,5 | 31,5 | 25 | 577 | 613 |
| | **10,2** | 18 750 | 0,9 | 137 | **R 3EL** | **021 A** | **48 x 350** | 180 L 4 | 17 | 14 | 13,2 | 10,6 | 267 | 303 |
| | **10,4** | 18 380 | 1,32 | 135 | **R 3EL** | **030 A** | **48 x 350** | 180 L 4 | 21,2 | 17 | 16 | 13,2 | 305 | 341 |
| | **10,2** | 18 790 | 1,8 | 138 | **R 3EL** | **042 A** | **48 x 350** | 180 L 4 | 26,5 | 21,2 | 20 | 16 | 363 | 399 |
| | **10,4** | 18 380 | 2,65 | 135 | **R 3EL** | **060 A** | **48 x 350** | 180 L 4 | 33,5 | 26,5 | 25 | 20 | 437 | 473 |
| | **10,3** | 18 600 | 4 | 136 | **R 3EL** | **085 A** | **48 x 350** | 180 L 4 | 42,5 | 33,5 | 31,5 | 25 | 577 | 613 |

| $P_1$ | $n_2$ | $M_2$ | fs | $i$ | ØdxØP | | | | | $Pt_N$ [kW] $t_{amb}$ = 20°C | | $Pt_N$ [kW] $t_{amb}$ = 40°C | | kg | |
|---|---|---|---|---|---|---|---|---|---|---|---|---|---|---|---|
| kW | min$^{-1}$ | N m | | | | | | | | | | | | HB | HBZ |
| **22** | **10,7** | 17 810 | 1,18 | 130 | **R** | **3EL** | **030 A** | **48 x 350** | 180 L 4 | 21,2 | 17 | 16 | 13,2 | 305 | 341 |
| | **11,8** | 16 180 | 1,5 | 76,2 | **R** | **3EL** | **030 A** | **55 x 400** | 200 L 6 | 26,5 | 21,2 | 20 | 16 | 331 | 367 |
| | **11,0** | 17 320 | 1,8 | 127 | **R** | **3EL** | **042 A** | **48 x 350** | 180 L 4 | 26,5 | 21,2 | 20 | 16 | 363 | 399 |
| | **11,6** | 16 540 | 2,24 | 77,9 | **R** | **3EL** | **042 A** | **55 x 400** | 200 L 6 | 33,5 | 26,5 | 25 | 20 | 389 | 425 |
| | **11,0** | 17 350 | 2,24 | 127 | **R** | **3EL** | **060 A** | **48 x 350** | 180 L 4 | 33,5 | 26,5 | 25 | 20 | 437 | 473 |
| | **10,8** | 17 680 | 3,55 | 129 | **R** | **3EL** | **085 A** | **48 x 350** | 180 L 4 | 42,5 | 33,5 | 31,5 | 25 | 577 | 613 |
| | **12,9** | 14 780 | 0,95 | 108 | **R** | **3EL** | **018 A** | **48 x 350** | 180 L 4 | 17 | 14 | 13,2 | 10,6 | 264 | 300 |
| | **12,9** | 14 780 | 1 | 108 | **R** | **3EL** | **021 A** | **48 x 350** | 180 L 4 | 17 | 14 | 13,2 | 10,6 | 267 | 303 |
| | **12,2** | 15 660 | 1,6 | 115 | **R** | **3EL** | **030 A** | **48 x 350** | 180 L 4 | 21,2 | 17 | 16 | 13,2 | 305 | 341 |
| | **11,9** | 16 010 | 2,12 | 117 | **R** | **3EL** | **042 A** | **48 x 350** | 180 L 4 | 26,5 | 21,2 | 20 | 16 | 363 | 399 |
| | **12,2** | 15 660 | 3,15 | 115 | **R** | **3EL** | **060 A** | **48 x 350** | 180 L 4 | 33,5 | 26,5 | 25 | 20 | 437 | 473 |
| | **14,2** | 13 460 | 1 | 98,6 | **R** | **3EL** | **021 A** | **48 x 350** | 180 L 4 | 17 | 14 | 13,2 | 10,6 | 267 | 303 |
| | **13,2** | 14 490 | 1,7 | 106 | **R** | **3EL** | **030 A** | **48 x 350** | 180 L 4 | 21,2 | 17 | 16 | 13,2 | 305 | 341 |
| | **12,9** | 14 810 | 2,5 | 108 | **R** | **3EL** | **042 A** | **48 x 350** | 180 L 4 | 26,5 | 21,2 | 20 | 16 | 363 | 399 |
| | **13,2** | 14 490 | 2,8 | 106 | **R** | **3EL** | **060 A** | **48 x 350** | 180 L 4 | 33,5 | 26,5 | 25 | 20 | 437 | 473 |
| | **15,2** | 12 600 | 0,9 | 92,2 | **R** | **3EL** | **015 A** | **48 x 350** | 180 L 4 | 14 | 11,2 | 10,6 | 8,5 | 227 | 263 |
| | **15,2** | 12 600 | 1,12 | 92,2 | **R** | **3EL** | **018 A** | **48 x 350** | 180 L 4 | 17 | 14 | 13,2 | 10,6 | 264 | 300 |
| | **15,2** | 12 600 | 1,32 | 92,2 | **R** | **3EL** | **021 A** | **48 x 350** | 180 L 4 | 17 | 14 | 13,2 | 10,6 | 267 | 303 |
| | **15,5** | 12 350 | 2 | 90,4 | **R** | **3EL** | **030 A** | **48 x 350** | 180 L 4 | 21,2 | 17 | 16 | 13,2 | 305 | 341 |
| | **15,2** | 12 620 | 3 | 92,4 | **R** | **3EL** | **042 A** | **48 x 350** | 180 L 4 | 26,5 | 21,2 | 20 | 16 | 363 | 399 |
| | **18,0** | 10 610 | 1,06 | 77,7 | **R** | **3EL** | **015 A** | **48 x 350** | 180 L 4 | 14 | 11,2 | 10,6 | 8,5 | 227 | 263 |
| | **18,0** | 10 610 | 1,25 | 77,7 | **R** | **3EL** | **018 A** | **48 x 350** | 180 L 4 | 17 | 14 | 13,2 | 10,6 | 264 | 300 |
| | **18,0** | 10 610 | 1,6 | 77,7 | **R** | **3EL** | **021 A** | **48 x 350** | 180 L 4 | 17 | 14 | 13,2 | 10,6 | 267 | 303 |
| | **18,4** | 10 400 | 2,36 | 76,2 | **R** | **3EL** | **030 A** | **48 x 350** | 180 L 4 | 21,2 | 17 | 16 | 13,2 | 305 | 341 |
| | **18,0** | 10 630 | 3,35 | 77,9 | **R** | **3EL** | **042 A** | **48 x 350** | 180 L 4 | 26,5 | 21,2 | 20 | 16 | 363 | 399 |
| | **19,3** | 9 930 | 1,12 | 72,7 | **R** | **3EL** | **015 A** | **48 x 350** | 180 L 4 | 14 | 11,2 | 10,6 | 8,5 | 227 | 263 |
| | **19,3** | 9 930 | 1,4 | 72,7 | **R** | **3EL** | **018 A** | **48 x 350** | 180 L 4 | 17 | 14 | 13,2 | 10,6 | 264 | 300 |
| | **19,3** | 9 930 | 1,5 | 72,7 | **R** | **3EL** | **021 A** | **48 x 350** | 180 L 4 | 17 | 14 | 13,2 | 10,6 | 267 | 303 |
| | **20,1** | 9 831 | 1,06 | 44,8 | **R** | **2EL** | **021 A** | **55 x 400** | 200 L 6 | 30 | 23,6 | 22,4 | 18 | 290 | 326 |
| | **19,6** | 9 733 | 2,5 | 71,3 | **R** | **3EL** | **030 A** | **48 x 350** | 180 L 4 | 21,2 | 17 | 16 | 13,2 | 305 | 341 |
| | **19,2** | 9 949 | 3,75 | 72,9 | **R** | **3EL** | **042 A** | **48 x 350** | 180 L 4 | 26,5 | 21,2 | 20 | 16 | 363 | 399 |
| | **22,8** | 8 368 | 1,32 | 61,3 | **R** | **3EL** | **015 A** | **48 x 350** | 180 L 4 | 14 | 11,2 | 10,6 | 8,5 | 227 | 263 |
| | **22,3** | 8 871 | 1 | 40,4 | **R** | **2EL** | **015 A** | **55 x 400** | 200 L 6 | 25 | 20 | 19 | 15 | 250 | 286 |
| | **22,8** | 8 368 | 1,5 | 61,3 | **R** | **3EL** | **018 A** | **48 x 350** | 180 L 4 | 17 | 14 | 13,2 | 10,6 | 264 | 300 |
| | **22,3** | 8 871 | 1,12 | 40,4 | **R** | **2EL** | **018 A** | **55 x 400** | 200 L 6 | 30 | 23,6 | 22,4 | 18 | 287 | 323 |
| | **22,8** | 8 368 | 1,8 | 61,3 | **R** | **3EL** | **021 A** | **48 x 350** | 180 L 4 | 17 | 14 | 13,2 | 10,6 | 267 | 303 |
| | **22,3** | 8 871 | 1,12 | 40,4 | **R** | **2EL** | **021 A** | **55 x 400** | 200 L 6 | 30 | 23,6 | 22,4 | 18 | 290 | 326 |
| | **23,3** | 8 202 | 2,8 | 60,1 | **R** | **3EL** | **030 A** | **48 x 350** | 180 L 4 | 21,2 | 17 | 16 | 13,2 | 305 | 341 |
| | **27,4** | 7 219 | 0,95 | 32,9 | **R** | **2EL** | **012 A** | **55 x 400** | 200 L 6 | 25 | 20 | 19 | 15 | 247 | 283 |
| | **27,1** | 7 052 | 1,6 | 51,6 | **R** | **3EL** | **015 A** | **48 x 350** | 180 L 4 | 14 | 11,2 | 10,6 | 8,5 | 227 | 263 |
| | **28,2** | 6 994 | 1,12 | 31,9 | **R** | **2EL** | **015 A** | **55 x 400** | 200 L 6 | 25 | 20 | 19 | 15 | 250 | 286 |
| | **27,1** | 7 052 | 1,8 | 51,6 | **R** | **3EL** | **018 A** | **48 x 350** | 180 L 4 | 17 | 14 | 13,2 | 10,6 | 264 | 300 |
| | **28,2** | 6 994 | 1,12 | 31,9 | **R** | **2EL** | **018 A** | **55 x 400** | 200 L 6 | 30 | 23,6 | 22,4 | 18 | 287 | 323 |
| | **27,1** | 7 052 | 1,8 | 51,6 | **R** | **3EL** | **021 A** | **48 x 350** | 180 L 4 | 17 | 14 | 13,2 | 10,6 | 267 | 303 |
| | **27,4** | 7 219 | 1,8 | 32,9 | **R** | **2EL** | **021 A** | **55 x 400** | 200 L 6 | 30 | 23,6 | 22,4 | 18 | 290 | 326 |
| | **27,7** | 6 911 | 3,35 | 50,6 | **R** | **3EL** | **030 A** | **48 x 350** | 180 L 4 | 21,2 | 17 | 16 | 13,2 | 305 | 341 |
| | **32,1** | 6 150 | 1,12 | 28,0 | **R** | **2EL** | **012 A** | **55 x 400** | 200 L 6 | 25 | 20 | 19 | 15 | 247 | 283 |
| | **31,3** | 6 320 | 1,12 | 44,8 | **R** | **2EL** | **015 A** | **48 x 350** | 180 L 4 | 20 | 16 | 15 | 11,8 | 224 | 260 |
| | **32,1** | 6 150 | 1,4 | 28,0 | **R** | **2EL** | **015 A** | **55 x 400** | 200 L 6 | 25 | 20 | 19 | 15 | 250 | 286 |
| | **29,5** | 6 694 | 1,25 | 47,5 | **R** | **2EL** | **018 A** | **48 x 350** | 180 L 4 | 23,6 | 18 | 18 | 14 | 261 | 297 |
| | **32,1** | 6 150 | 1,6 | 28,0 | **R** | **2EL** | **018 A** | **55 x 400** | 200 L 6 | 30 | 23,6 | 22,4 | 18 | 287 | 323 |
| | **31,3** | 6 320 | 1,6 | 44,8 | **R** | **2EL** | **021 A** | **48 x 350** | 180 L 4 | 23,6 | 18 | 18 | 14 | 264 | 300 |
| | **32,1** | 6 150 | 2 | 28,0 | **R** | **2EL** | **021 A** | **55 x 400** | 200 L 6 | 30 | 23,6 | 22,4 | 18 | 290 | 326 |
| | **34,6** | 5 703 | 1,18 | 40,4 | **R** | **2EL** | **012 A** | **48 x 350** | 180 L 4 | 20 | 16 | 15 | 11,8 | 221 | 257 |
| | **34,6** | 5 703 | 1,5 | 40,4 | **R** | **2EL** | **015 A** | **48 x 350** | 180 L 4 | 20 | 16 | 15 | 11,8 | 224 | 260 |
| | **34,7** | 5 692 | 1,9 | 25,9 | **R** | **2EL** | **015 A** | **55 x 400** | 200 L 6 | 25 | 20 | 19 | 15 | 250 | 286 |
| | **34,6** | 5 703 | 1,7 | 40,4 | **R** | **2EL** | **018 A** | **48 x 350** | 180 L 4 | 23,6 | 18 | 18 | 14 | 261 | 297 |
| | **34,6** | 5 703 | 1,7 | 40,4 | **R** | **2EL** | **021 A** | **48 x 350** | 180 L 4 | 23,6 | 18 | 18 | 14 | 264 | 300 |
| | **34,9** | 5 656 | 3,35 | 40,1 | **R** | **2EL** | **030 A** | **48 x 350** | 180 L 4 | 31,5 | 25 | 23,6 | 19 | 295 | 331 |
| | **34,9** | 5 656 | 4,75 | 40,1 | **R** | **2EL** | **060 A** | **48 x 350** | 180 L 4 | 50 | 40 | 37,5 | 30 | 422 | 458 |
| | **42,6** | 4 641 | 1,06 | 32,9 | **R** | **2EL** | **009 A** | **48 x 350** | 180 L 4 | 18 | 15 | 14 | 11,2 | 211 | 247 |
| | **42,6** | 4 641 | 1,5 | 32,9 | **R** | **2EL** | **012 A** | **48 x 350** | 180 L 4 | 20 | 16 | 15 | 11,8 | 221 | 257 |
| | **40,7** | 4 849 | 1,8 | 22,1 | **R** | **2EL** | **012 A** | **55 x 400** | 200 L 6 | 25 | 20 | 19 | 15 | 247 | 283 |
| | **42,6** | 4 641 | 1,8 | 32,9 | **R** | **2EL** | **015 A** | **48 x 350** | 180 L 4 | 20 | 16 | 15 | 11,8 | 224 | 260 |
| | **42,6** | 4 641 | 2,12 | 32,9 | **R** | **2EL** | **018 A** | **48 x 350** | 180 L 4 | 23,6 | 18 | 18 | 14 | 261 | 297 |
| | **42,6** | 4 641 | 2,65 | 32,9 | **R** | **2EL** | **021 A** | **48 x 350** | 180 L 4 | 23,6 | 18 | 18 | 14 | 264 | 300 |
| | **43,9** | 4 496 | 1,18 | 31,9 | **R** | **2EL** | **012 A** | **48 x 350** | 180 L 4 | 20 | 16 | 15 | 11,8 | 221 | 257 |
| | **43,9** | 4 496 | 1,7 | 31,9 | **R** | **2EL** | **015 A** | **48 x 350** | 180 L 4 | 20 | 16 | 15 | 11,8 | 224 | 260 |
| | **43,9** | 4 496 | 1,7 | 31,9 | **R** | **2EL** | **018 A** | **48 x 350** | 180 L 4 | 23,6 | 18 | 18 | 14 | 261 | 297 |
| | **44,8** | 4 407 | 3,35 | 31,2 | **R** | **2EL** | **030 A** | **48 x 350** | 180 L 4 | 31,5 | 25 | 23,6 | 19 | 295 | 331 |
| | **50,0** | 3 954 | 1,18 | 28,0 | **R** | **2EL** | **009 A** | **48 x 350** | 180 L 4 | 18 | 15 | 14 | 11,2 | 211 | 247 |
| | **50,0** | 3 954 | 1,7 | 28,0 | **R** | **2EL** | **012 A** | **48 x 350** | 180 L 4 | 20 | 16 | 15 | 11,8 | 221 | 257 |
| | **50,0** | 3 954 | 2,12 | 28,0 | **R** | **2EL** | **015 A** | **48 x 350** | 180 L 4 | 20 | 16 | 15 | 11,8 | 224 | 260 |
| | **50,0** | 3 954 | 2,5 | 28,0 | **R** | **2EL** | **018 A** | **48 x 350** | 180 L 4 | 23,6 | 18 | 18 | 14 | 261 | 297 |
| | **54,0** | 3 659 | 1 | 25,9 | **R** | **2EL** | **006 A** | **48 x 350** | 180 L 4 | 12,5 | 10,6 | 9,5 | 8 | 179 | 215 |
| | **54,0** | 3 659 | 1,4 | 25,9 | **R** | **2EL** | **009 A** | **48 x 350** | 180 L 4 | 18 | 15 | 14 | 11,2 | 211 | 247 |
| | **54,0** | 3 659 | 2 | 25,9 | **R** | **2EL** | **012 A** | **48 x 350** | 180 L 4 | 20 | 16 | 15 | 11,8 | 221 | 257 |
| | **51,7** | 3 823 | 2,24 | 17,4 | **R** | **2EL** | **012 A** | **55 x 400** | 200 L 6 | 25 | 20 | 19 | 15 | 247 | 283 |
| | **54,0** | 3 659 | 2,8 | 25,9 | **R** | **2EL** | **015 A** | **48 x 350** | 180 L 4 | 20 | 16 | 15 | 11,8 | 224 | 260 |
| | **63,4** | 3 117 | 1,25 | 22,1 | **R** | **2EL** | **006 A** | **48 x 350** | 180 L 4 | 12,5 | 10,6 | 9,5 | 8 | 179 | 215 |
| | **63,4** | 3 117 | 1,7 | 22,1 | **R** | **2EL** | **009 A** | **48 x 350** | 180 L 4 | 18 | 15 | 14 | 11,2 | 211 | 247 |
| | **63,4** | 3 117 | 2,5 | 22,1 | **R** | **2EL** | **012 A** | **48 x 350** | 180 L 4 | 20 | 16 | 15 | 11,8 | 221 | 257 |
| | **75,2** | 2 627 | 1,25 | 18,6 | **R** | **2EL** | **006 A** | **48 x 350** | 180 L 4 | 12,5 | 10,6 | 9,5 | 8 | 179 | 215 |
| | **75,2** | 2 627 | 1,8 | 18,6 | **R** | **2EL** | **009 A** | **48 x 350** | 180 L 4 | 18 | 15 | 14 | 11,2 | 211 | 247 |
| | **75,2** | 2 627 | 2,5 | 18,6 | **R** | **2EL** | **012 A** | **48 x 350** | 180 L 4 | 20 | 16 | 15 | 11,8 | 221 | 257 |
| | **80,4** | 2 458 | 1,5 | 17,4 | **R** | **2EL** | **006 A** | **48 x 350** | 180 L 4 | 12,5 | 10,6 | 9,5 | 8 | 179 | 215 |
| | **80,4** | 2 458 | 2,12 | 17,4 | **R** | **2EL** | **009 A** | **48 x 350** | 180 L 4 | 18 | 15 | 14 | 11,2 | 211 | 247 |
| | **80,4** | 2 458 | 3 | 17,4 | **R** | **2EL** | **012 A** | **48 x 350** | 180 L 4 | 20 | 16 | 15 | 11,8 | 221 | 257 |
| | **95,4** | 2 071 | 1,8 | 14,7 | **R** | **2EL** | **006 A** | **48 x 350** | 180 L 4 | 12,5 | 10,6 | 9,5 | 8 | 179 | 215 |
| | **95,4** | 2 071 | 2,5 | 14,7 | **R** | **2EL** | **009 A** | **48 x 350** | 180 L 4 | 18 | 15 | 14 | 11,2 | 211 | 247 |
| | **113** | 1 745 | 1,8 | 12,4 | **R** | **2EL** | **006 A** | **48 x 350** | 180 L 4 | 12,5 | 10,6 | 9,5 | 8 | 179 | 215 |
| | **113** | 1 745 | 2,5 | 12,4 | **R** | **2EL** | **009 A** | **48 x 350** | 180 L 4 | 18 | 15 | 14 | 11,2 | 211 | 247 |
| **30** | **0,685** | 372 320 | 0,9 | 1 314 | **R** | **4EL** | **355 A** | **60 x 450** | 225 M 6 | 75 | 60 | 56 | 45 | 2 039 | - |
| | **0,686** | 371 710 | 1,25 | 1 312 | **R** | **4EL** | **500 A** | **60 x 450** | 225 M 6 | 90 | 71 | 67 | 53 | 2 790 | - |
| | **0,841** | 303 370 | 1,12 | 1 071 | **R** | **4EL** | **355 A** | **60 x 450** | 225 M 6 | 75 | 60 | 56 | 45 | 2 039 | - |
| | **0,802** | 317 950 | 1,4 | 1 122 | **R** | **4EL** | **500 A** | **60 x 450** | 225 M 6 | 90 | 71 | 67 | 53 | 2 790 | - |

| $P_1$ | $n_2$ | $M_2$ | fs | $i$ | Ød x ØP | | | | $Pt_N$ [kW] $t_{amb}$ = 20°C | | $t_{amb}$ = 40°C | | kg | |
|---|---|---|---|---|---|---|---|---|---|---|---|---|---|---|
| kW | min$^{-1}$ | N m | | | | | | | | | | | HB | HBZ |
| **30** | **0,909** | 280 550 | 0,95 | 990 | **R 4EL** | **250 A** | **60 x 450** | 225 M 6 | 63 | 50 | 47,5 | 37,5 | 1 484 | - |
| | **0,887** | 287 390 | 1,32 | 1 014 | **R 4EL** | **355 A** | **60 x 450** | 225 M 6 | 75 | 60 | 56 | 45 | 2 039 | - |
| | **0,893** | 285 570 | 1,7 | 1 008 | **R 4EL** | **500 A** | **60 x 450** | 225 M 6 | 90 | 71 | 67 | 53 | 2 790 | - |
| | **0,893** | 285 570 | 2,24 | 1 008 | **R 4EL** | **710 A** | **60 x 450** | 225 M 6 | 100 | 80 | 75 | 60 | 3 611 | - |
| | **1,01** | 251 460 | 1,06 | 888 | **R 4EL** | **250 A** | **60 x 450** | 225 M 6 | 63 | 50 | 47,5 | 37,5 | 1 484 | - |
| | **1,07** | 239 350 | 1,4 | 1 314 | **R 4EL** | **355 A** | **55 x 400** | 200 L 4 | 60 | 47,5 | 45 | 35,5 | 1 960 | 1 996 |
| | **1,07** | 238 960 | 2 | 1 312 | **R 4EL** | **500 A** | **55 x 400** | 200 L 4 | 71 | 56 | 53 | 42,5 | 2 710 | 2 746 |
| | **1,09** | 233 650 | 1 | 1 283 | **R 4EL** | **250 A** | **55 x 400** | 200 L 4 | 50 | 40 | 37,5 | 30 | 1 405 | 1 441 |
| | **1,12** | 228 300 | 1,18 | 806 | **R 4EL** | **250 A** | **60 x 450** | 225 M 6 | 63 | 50 | 47,5 | 37,5 | 1 484 | - |
| | **1,18** | 215 990 | 1,5 | 1 186 | **R 4EL** | **355 A** | **55 x 400** | 200 L 4 | 60 | 47,5 | 45 | 35,5 | 1 960 | 1 996 |
| | **1,15** | 221 600 | 2,36 | 782 | **R 4EL** | **500 A** | **60 x 450** | 225 M 6 | 90 | 71 | 67 | 53 | 2 790 | - |
| | **1,22** | 209 430 | 1,12 | 1 150 | **R 4EL** | **250 A** | **55 x 400** | 200 L 4 | 50 | 40 | 37,5 | 30 | 1 405 | 1 441 |
| | **1,25** | 204 640 | 1,32 | 722 | **R 4EL** | **250 A** | **60 x 450** | 225 M 6 | 63 | 50 | 47,5 | 37,5 | 1 484 | - |
| | **1,31** | 195 020 | 1,7 | 1 071 | **R 4EL** | **355 A** | **55 x 400** | 200 L 4 | 60 | 47,5 | 45 | 35,5 | 1 960 | 1 996 |
| | **1,25** | 204 400 | 2 | 1 122 | **R 4EL** | **500 A** | **55 x 400** | 200 L 4 | 71 | 56 | 53 | 42,5 | 2 710 | 2 746 |
| | **1,42** | 179 140 | 0,9 | 984 | **R 4EL** | **180 A** | **55 x 400** | 200 L 4 | 42,5 | 33,5 | 31,5 | 25 | 1 040 | 1 076 |
| | **1,41** | 180 350 | 1,5 | 990 | **R 4EL** | **250 A** | **55 x 400** | 200 L 4 | 50 | 40 | 37,5 | 30 | 1 405 | 1 441 |
| | **1,38** | 184 750 | 1,9 | 1 014 | **R 4EL** | **355 A** | **55 x 400** | 200 L 4 | 60 | 47,5 | 45 | 35,5 | 1 960 | 1 996 |
| | **1,39** | 183 580 | 2,5 | 1 008 | **R 4EL** | **500 A** | **55 x 400** | 200 L 4 | 71 | 56 | 53 | 42,5 | 2 710 | 2 746 |
| | **1,58** | 161 660 | 1 | 888 | **R 4EL** | **180 A** | **55 x 400** | 200 L 4 | 42,5 | 33,5 | 31,5 | 25 | 1 040 | 1 076 |
| | **1,58** | 161 660 | 1,6 | 888 | **R 4EL** | **250 A** | **55 x 400** | 200 L 4 | 50 | 40 | 37,5 | 30 | 1 405 | 1 441 |
| | **1,54** | 165 930 | 1,9 | 911 | **R 4EL** | **355 A** | **55 x 400** | 200 L 4 | 60 | 47,5 | 45 | 35,5 | 1 960 | 1 996 |
| | **1,62** | 157 080 | 2,36 | 554 | **R 4EL** | **355 A** | **60 x 450** | 225 M 6 | 75 | 60 | 56 | 45 | 2 039 | - |
| | **1,53** | 166 550 | 3,15 | 914 | **R 4EL** | **500 A** | **55 x 400** | 200 L 4 | 71 | 56 | 53 | 42,5 | 2 710 | 2 746 |
| | **1,75** | 145 780 | 1,12 | 800 | **R 4EL** | **180 A** | **55 x 400** | 200 L 4 | 42,5 | 33,5 | 31,5 | 25 | 1 040 | 1 076 |
| | **1,74** | 146 760 | 1,8 | 806 | **R 4EL** | **250 A** | **55 x 400** | 200 L 4 | 50 | 40 | 37,5 | 30 | 1 405 | 1 441 |
| | **1,75** | 145 660 | 2,5 | 800 | **R 4EL** | **355 A** | **55 x 400** | 200 L 4 | 60 | 47,5 | 45 | 35,5 | 1 960 | 1 996 |
| | **1,79** | 142 460 | 3,55 | 782 | **R 4EL** | **500 A** | **55 x 400** | 200 L 4 | 71 | 56 | 53 | 42,5 | 2 710 | 2 746 |
| | **1,98** | 128 520 | 0,95 | 706 | **R 4EL** | **125 A** | **55 x 400** | 200 L 4 | 35,5 | 28 | 26,5 | 21,2 | 790 | 826 |
| | **1,94** | 131 550 | 1,25 | 722 | **R 4EL** | **180 A** | **55 x 400** | 200 L 4 | 42,5 | 33,5 | 31,5 | 25 | 1 040 | 1 076 |
| | **1,94** | 131 550 | 2 | 722 | **R 4EL** | **250 A** | **55 x 400** | 200 L 4 | 50 | 40 | 37,5 | 30 | 1 405 | 1 441 |
| | **1,99** | 128 080 | 2,65 | 703 | **R 4EL** | **355 A** | **55 x 400** | 200 L 4 | 60 | 47,5 | 45 | 35,5 | 1 960 | 1 996 |
| | **1,99** | 127 950 | 4 | 703 | **R 4EL** | **500 A** | **55 x 400** | 200 L 4 | 71 | 56 | 53 | 42,5 | 2 710 | 2 746 |
| | **2,21** | 115 430 | 1,06 | 634 | **R 4EL** | **125 A** | **55 x 400** | 200 L 4 | 35,5 | 28 | 26,5 | 21,2 | 790 | 826 |
| | **2,24** | 113 590 | 1,4 | 624 | **R 4EL** | **180 A** | **55 x 400** | 200 L 4 | 42,5 | 33,5 | 31,5 | 25 | 1 040 | 1 076 |
| | **2,20** | 115 710 | 2,12 | 635 | **R 4EL** | **250 A** | **55 x 400** | 200 L 4 | 50 | 40 | 37,5 | 30 | 1 405 | 1 441 |
| | **2,28** | 111 900 | 3,35 | 614 | **R 4EL** | **355 A** | **55 x 400** | 200 L 4 | 60 | 47,5 | 45 | 35,5 | 1 960 | 1 996 |
| | **2,45** | 104 170 | 1,18 | 572 | **R 4EL** | **125 A** | **55 x 400** | 200 L 4 | 35,5 | 28 | 26,5 | 21,2 | 790 | 826 |
| | **2,49** | 102 510 | 1,7 | 563 | **R 4EL** | **180 A** | **55 x 400** | 200 L 4 | 42,5 | 33,5 | 31,5 | 25 | 1 040 | 1 076 |
| | **2,49** | 102 510 | 2,5 | 563 | **R 4EL** | **250 A** | **55 x 400** | 200 L 4 | 50 | 40 | 37,5 | 30 | 1 405 | 1 441 |
| | **2,53** | 100 980 | 3,55 | 554 | **R 4EL** | **355 A** | **55 x 400** | 200 L 4 | 60 | 47,5 | 45 | 35,5 | 1 960 | 1 996 |
| | **2,93** | 87 160 | 1 | 479 | **R 4EL** | **085 A** | **55 x 400** | 200 L 4 | 30 | 23,6 | 22,4 | 18 | 615 | 651 |
| | **2,80** | 91 010 | 1,32 | 500 | **R 4EL** | **125 A** | **55 x 400** | 200 L 4 | 35,5 | 28 | 26,5 | 21,2 | 790 | 826 |
| | **2,92** | 87 330 | 2 | 479 | **R 4EL** | **180 A** | **55 x 400** | 200 L 4 | 42,5 | 33,5 | 31,5 | 25 | 1 040 | 1 076 |
| | **2,89** | 88 360 | 2,8 | 485 | **R 4EL** | **250 A** | **55 x 400** | 200 L 4 | 50 | 40 | 37,5 | 30 | 1 405 | 1 441 |
| | **3,16** | 80 660 | 1,06 | 443 | **R 4EL** | **085 A** | **55 x 400** | 200 L 4 | 30 | 23,6 | 22,4 | 18 | 615 | 651 |
| | **3,10** | 82 130 | 1,5 | 451 | **R 4EL** | **125 A** | **55 x 400** | 200 L 4 | 35,5 | 28 | 26,5 | 21,2 | 790 | 826 |
| | **3,16** | 80 820 | 2,12 | 444 | **R 4EL** | **180 A** | **55 x 400** | 200 L 4 | 42,5 | 33,5 | 31,5 | 25 | 1 040 | 1 076 |
| | **3,16** | 80 820 | 3 | 444 | **R 4EL** | **250 A** | **55 x 400** | 200 L 4 | 50 | 40 | 37,5 | 30 | 1 405 | 1 441 |
| | **3,67** | 69 530 | 1,18 | 382 | **R 4EL** | **085 A** | **55 x 400** | 200 L 4 | 30 | 23,6 | 22,4 | 18 | 615 | 651 |
| | **3,63** | 70 250 | 1,7 | 386 | **R 4EL** | **125 A** | **55 x 400** | 200 L 4 | 35,5 | 28 | 26,5 | 21,2 | 790 | 826 |
| | **3,70** | 68 850 | 2,5 | 378 | **R 4EL** | **180 A** | **55 x 400** | 200 L 4 | 42,5 | 33,5 | 31,5 | 25 | 1 040 | 1 076 |
| | **3,66** | 69 660 | 3,35 | 382 | **R 4EL** | **250 A** | **55 x 400** | 200 L 4 | 50 | 40 | 37,5 | 30 | 1 405 | 1 441 |
| | **4,07** | 62 620 | 1,06 | 344 | **R 4EL** | **085 A** | **55 x 400** | 200 L 4 | 30 | 23,6 | 22,4 | 18 | 615 | 651 |
| | **4,24** | 61 480 | 1,12 | 212 | **R 3EL** | **085 A** | **60 x 450** | 225 M 6 | 53 | 42,5 | 40 | 31,5 | 682 | - |
| | **3,94** | 64 750 | 1,8 | 356 | **R 4EL** | **125 A** | **55 x 400** | 200 L 4 | 35,5 | 28 | 26,5 | 21,2 | 790 | 826 |
| | **3,97** | 64 290 | 2,5 | 353 | **R 4EL** | **180 A** | **55 x 400** | 200 L 4 | 42,5 | 33,5 | 31,5 | 25 | 1 040 | 1 076 |
| | **4,12** | 63 340 | 2,12 | 219 | **R 3EL** | **180 A** | **60 x 450** | 225 M 6 | 75 | 60 | 56 | 45 | 1 095 | - |
| | **3,89** | 65 490 | 3,55 | 360 | **R 4EL** | **250 A** | **55 x 400** | 200 L 4 | 50 | 40 | 37,5 | 30 | 1 405 | 1 441 |
| | **4,40** | 57 910 | 1,4 | 318 | **R 4EL** | **085 A** | **55 x 400** | 200 L 4 | 30 | 23,6 | 22,4 | 18 | 615 | 651 |
| | **4,31** | 59 200 | 1,9 | 325 | **R 4EL** | **125 A** | **55 x 400** | 200 L 4 | 35,5 | 28 | 26,5 | 21,2 | 790 | 826 |
| | **4,55** | 57 260 | 1,5 | 198 | **R 3EL** | **125 A** | **60 x 450** | 225 M 6 | 63 | 50 | 47,5 | 37,5 | 854 | - |
| | **4,39** | 58 020 | 2,8 | 319 | **R 4EL** | **180 A** | **55 x 400** | 200 L 4 | 42,5 | 33,5 | 31,5 | 25 | 1 040 | 1 076 |
| | **4,71** | 54 180 | 1,5 | 297 | **R 4EL** | **085 A** | **55 x 400** | 200 L 4 | 30 | 23,6 | 22,4 | 18 | 615 | 651 |
| | **4,82** | 54 080 | 1,18 | 187 | **R 3EL** | **085 A** | **60 x 450** | 225 M 6 | 53 | 42,5 | 40 | 31,5 | 682 | - |
| | **4,67** | 54 560 | 2,12 | 300 | **R 4EL** | **125 A** | **55 x 400** | 200 L 4 | 35,5 | 28 | 26,5 | 21,2 | 790 | 826 |
| | **4,83** | 53 980 | 1,6 | 186 | **R 3EL** | **125 A** | **60 x 450** | 225 M 6 | 63 | 50 | 47,5 | 37,5 | 854 | - |
| | **4,70** | 54 280 | 3 | 298 | **R 4EL** | **180 A** | **55 x 400** | 200 L 4 | 42,5 | 33,5 | 31,5 | 25 | 1 040 | 1 076 |
| | **5,06** | 51 550 | 2,5 | 178 | **R 3EL** | **180 A** | **60 x 450** | 225 M 6 | 75 | 60 | 56 | 45 | 1 095 | - |
| | **5,23** | 49 850 | 5,3 | 172 | **R 3EL** | **355 A** | **60 x 450** | 225 M 6 | 112 | 90 | 85 | 67 | 2 011 | - |
| | **5,58** | 45 660 | 1,7 | 251 | **R 4EL** | **085 A** | **55 x 400** | 200 L 4 | 30 | 23,6 | 22,4 | 18 | 615 | 651 |
| | **5,38** | 48 470 | 1,6 | 167 | **R 3EL** | **085 A** | **60 x 450** | 225 M 6 | 53 | 42,5 | 40 | 31,5 | 682 | - |
| | **5,46** | 46 670 | 2,36 | 256 | **R 4EL** | **125 A** | **55 x 400** | 200 L 4 | 35,5 | 28 | 26,5 | 21,2 | 790 | 826 |
| | **5,35** | 48 710 | 1,8 | 168 | **R 3EL** | **125 A** | **60 x 450** | 225 M 6 | 63 | 50 | 47,5 | 37,5 | 854 | - |
| | **5,57** | 45 740 | 3,35 | 251 | **R 4EL** | **180 A** | **55 x 400** | 200 L 4 | 42,5 | 33,5 | 31,5 | 25 | 1 040 | 1 076 |
| | **6,60** | 39 530 | 1 | 212 | **R 3EL** | **060 A** | **55 x 400** | 200 L 4 | 33,5 | 26,5 | 25 | 20 | 464 | 500 |
| | **6,60** | 39 530 | 1,6 | 212 | **R 3EL** | **085 A** | **55 x 400** | 200 L 4 | 42,5 | 33,5 | 31,5 | 25 | 603 | 639 |
| | **6,61** | 39 450 | 1,9 | 136 | **R 3EL** | **085 A** | **60 x 450** | 225 M 6 | 53 | 42,5 | 40 | 31,5 | 682 | - |
| | **6,63** | 38 470 | 2 | 211 | **R 4EL** | **085 A** | **55 x 400** | 200 L 4 | 30 | 23,6 | 22,4 | 18 | 615 | 651 |
| | **6,48** | 39 330 | 2,8 | 216 | **R 4EL** | **125 A** | **55 x 400** | 200 L 4 | 35,5 | 28 | 26,5 | 21,2 | 790 | 826 |
| | **6,40** | 40 720 | 3,15 | 219 | **R 3EL** | **180 A** | **55 x 400** | 200 L 4 | 60 | 47,5 | 45 | 35,5 | 1 015 | 1 051 |
| | **6,91** | 37 760 | 1,06 | 203 | **R 3EL** | **060 A** | **55 x 400** | 200 L 4 | 33,5 | 26,5 | 25 | 20 | 464 | 500 |
| | **7,27** | 35 880 | 1,8 | 193 | **R 3EL** | **085 A** | **55 x 400** | 200 L 4 | 42,5 | 33,5 | 31,5 | 25 | 603 | 639 |
| | **7,08** | 36 810 | 2,36 | 198 | **R 3EL** | **125 A** | **55 x 400** | 200 L 4 | 50 | 40 | 37,5 | 30 | 775 | 811 |
| | **7,85** | 33 190 | 0,95 | 178 | **R 3EL** | **042 A** | **55 x 400** | 200 L 4 | 26,5 | 21,2 | 20 | 16 | 390 | 426 |
| | **7,64** | 34 130 | 1,18 | 183 | **R 3EL** | **060 A** | **55 x 400** | 200 L 4 | 33,5 | 26,5 | 25 | 20 | 464 | 500 |
| | **7,50** | 34 770 | 1,8 | 187 | **R 3EL** | **085 A** | **55 x 400** | 200 L 4 | 42,5 | 33,5 | 31,5 | 25 | 603 | 639 |
| | **7,76** | 33 610 | 2,24 | 116 | **R 3EL** | **085 A** | **60 x 450** | 225 M 6 | 53 | 42,5 | 40 | 31,5 | 682 | - |
| | **7,51** | 34 700 | 2,5 | 186 | **R 3EL** | **125 A** | **55 x 400** | 200 L 4 | 50 | 40 | 37,5 | 30 | 775 | 811 |
| | **7,52** | 34 680 | 3,15 | 120 | **R 3EL** | **125 A** | **60 x 450** | 225 M 6 | 63 | 50 | 47,5 | 37,5 | 854 | - |
| | **7,87** | 33 140 | 3,75 | 178 | **R 3EL** | **180 A** | **55 x 400** | 200 L 4 | 60 | 47,5 | 45 | 35,5 | 1 015 | 1 051 |
| | **8,28** | 31 480 | 1,12 | 169 | **R 3EL** | **042 A** | **55 x 400** | 200 L 4 | 26,5 | 21,2 | 20 | 16 | 390 | 426 |
| | **8,59** | 30 370 | 1,32 | 163 | **R 3EL** | **060 A** | **55 x 400** | 200 L 4 | 33,5 | 26,5 | 25 | 20 | 464 | 500 |
| | **8,37** | 31 160 | 2,36 | 167 | **R 3EL** | **085 A** | **55 x 400** | 200 L 4 | 42,5 | 33,5 | 31,5 | 25 | 603 | 639 |
| | **8,33** | 31 320 | 2,65 | 168 | **R 3EL** | **125 A** | **55 x 400** | 200 L 4 | 50 | 40 | 37,5 | 30 | 775 | 811 |
| | **8,33** | 31 280 | 4 | 168 | **R 3EL** | **180 A** | **55 x 400** | 200 L 4 | 60 | 47,5 | 45 | 35,5 | 1 015 | 1 051 |
| | **10,4** | 25 060 | 1 | 135 | **R 3EL** | **030 A** | **55 x 400** | 200 L 4 | 21,2 | 17 | 16 | 13,2 | 332 | 368 |
| | **10,2** | 25 620 | 1,32 | 138 | **R 3EL** | **042 A** | **55 x 400** | 200 L 4 | 26,5 | 21,2 | 20 | 16 | 390 | 426 |
| | **10,4** | 25 060 | 1,9 | 135 | **R 3EL** | **060 A** | **55 x 400** | 200 L 4 | 33,5 | 26,5 | 25 | 20 | 464 | 500 |
| | **10,3** | 25 360 | 2,8 | 136 | **R 3EL** | **085 A** | **55 x 400** | 200 L 4 | 42,5 | 33,5 | 31,5 | 25 | 603 | 639 |

| $P_1$ | $n_2$ | $M_2$ | fs | $i$ | Ød x ØP | | | | | $Pt_N$ [kW] $t_{amb}$ = 20°C | | $t_{amb}$ = 40°C | | kg | |
|---|---|---|---|---|---|---|---|---|---|---|---|---|---|---|---|
| kW | min$^{-1}$ | N m | | | | | | | | | | | | HB | HBZ |
| **30** | **10,7** | 24 280 | 0,9 | 130 | **R** | **3EL** | **030 A** | **55 x 400** | 200 L 4 | 21,2 | 17 | 16 | 13,2 | 332 | 368 |
| | **11,0** | 23 610 | 1,32 | 127 | **R** | **3EL** | **042 A** | **55 x 400** | 200 L 4 | 26,5 | 21,2 | 20 | 16 | 390 | 426 |
| | **11,0** | 23 660 | 1,7 | 127 | **R** | **3EL** | **060 A** | **55 x 400** | 200 L 4 | 33,5 | 26,5 | 25 | 20 | 464 | 500 |
| | **10,8** | 24 100 | 2,65 | 129 | **R** | **3EL** | **085 A** | **55 x 400** | 200 L 4 | 42,5 | 33,5 | 31,5 | 25 | 603 | 639 |
| | **12,2** | 21 350 | 1,18 | 115 | **R** | **3EL** | **030 A** | **55 x 400** | 200 L 4 | 21,2 | 17 | 16 | 13,2 | 332 | 368 |
| | **11,9** | 21 830 | 1,6 | 117 | **R** | **3EL** | **042 A** | **55 x 400** | 200 L 4 | 26,5 | 21,2 | 20 | 16 | 390 | 426 |
| | **12,2** | 21 350 | 2,24 | 115 | **R** | **3EL** | **060 A** | **55 x 400** | 200 L 4 | 33,5 | 26,5 | 25 | 20 | 464 | 500 |
| | **12,1** | 21 600 | 3,35 | 116 | **R** | **3EL** | **085 A** | **55 x 400** | 200 L 4 | 42,5 | 33,5 | 31,5 | 25 | 603 | 639 |
| | **11,7** | 22 290 | 4,75 | 120 | **R** | **3EL** | **125 A** | **55 x 400** | 200 L 4 | 50 | 40 | 37,5 | 30 | 775 | 811 |
| | **13,2** | 19 760 | 1,25 | 106 | **R** | **3EL** | **030 A** | **55 x 400** | 200 L 4 | 21,2 | 17 | 16 | 13,2 | 332 | 368 |
| | **12,9** | 20 200 | 1,8 | 108 | **R** | **3EL** | **042 A** | **55 x 400** | 200 L 4 | 26,5 | 21,2 | 20 | 16 | 390 | 426 |
| | **13,2** | 19 760 | 2,12 | 106 | **R** | **3EL** | **060 A** | **55 x 400** | 200 L 4 | 33,5 | 26,5 | 25 | 20 | 464 | 500 |
| | **13,2** | 19 760 | 3,75 | 106 | **R** | **3EL** | **085 A** | **55 x 400** | 200 L 4 | 42,5 | 33,5 | 31,5 | 25 | 603 | 639 |
| | **15,5** | 16 830 | 1,4 | 90,4 | **R** | **3EL** | **030 A** | **55 x 400** | 200 L 4 | 21,2 | 17 | 16 | 13,2 | 332 | 368 |
| | **15,2** | 17 210 | 2,12 | 92,4 | **R** | **3EL** | **042 A** | **55 x 400** | 200 L 4 | 26,5 | 21,2 | 20 | 16 | 390 | 426 |
| | **15,5** | 16 830 | 2,8 | 90,4 | **R** | **3EL** | **060 A** | **55 x 400** | 200 L 4 | 33,5 | 26,5 | 25 | 20 | 464 | 500 |
| | **18,4** | 14 190 | 1,7 | 76,2 | **R** | **3EL** | **030 A** | **55 x 400** | 200 L 4 | 21,2 | 17 | 16 | 13,2 | 332 | 368 |
| | **18,0** | 14 500 | 2,5 | 77,9 | **R** | **3EL** | **042 A** | **55 x 400** | 200 L 4 | 26,5 | 21,2 | 20 | 16 | 390 | 426 |
| | **18,4** | 14 190 | 3,35 | 76,2 | **R** | **3EL** | **060 A** | **55 x 400** | 200 L 4 | 33,5 | 26,5 | 25 | 20 | 464 | 500 |
| | **19,6** | 13 270 | 1,8 | 71,3 | **R** | **3EL** | **030 A** | **55 x 400** | 200 L 4 | 21,2 | 17 | 16 | 13,2 | 332 | 368 |
| | **19,2** | 13 570 | 2,65 | 72,9 | **R** | **3EL** | **042 A** | **55 x 400** | 200 L 4 | 26,5 | 21,2 | 20 | 16 | 390 | 426 |
| | **19,6** | 13 270 | 3,55 | 71,3 | **R** | **3EL** | **060 A** | **55 x 400** | 200 L 4 | 33,5 | 26,5 | 25 | 20 | 464 | 500 |
| | **23,3** | 11 180 | 2,12 | 60,1 | **R** | **3EL** | **030 A** | **55 x 400** | 200 L 4 | 21,2 | 17 | 16 | 13,2 | 332 | 368 |
| | **22,4** | 12 000 | 1,6 | 40,1 | **R** | **2EL** | **030 A** | **60 x 450** | 225 M 6 | 40 | 31,5 | 30 | 23,6 | 400 | - |
| | **22,8** | 11 430 | 3,15 | 61,4 | **R** | **3EL** | **042 A** | **55 x 400** | 200 L 4 | 26,5 | 21,2 | 20 | 16 | 390 | 426 |
| | **22,4** | 12 000 | 2,36 | 40,1 | **R** | **2EL** | **060 A** | **60 x 450** | 225 M 6 | 63 | 50 | 47,5 | 37,5 | 528 | - |
| | **27,7** | 9 425 | 2,5 | 50,6 | **R** | **3EL** | **030 A** | **55 x 400** | 200 L 4 | 21,2 | 17 | 16 | 13,2 | 332 | 368 |
| | **28,8** | 9 348 | 1,6 | 31,2 | **R** | **2EL** | **030 A** | **60 x 450** | 225 M 6 | 40 | 31,5 | 30 | 23,6 | 400 | - |
| | **27,1** | 9 634 | 3,75 | 51,7 | **R** | **3EL** | **042 A** | **55 x 400** | 200 L 4 | 26,5 | 21,2 | 20 | 16 | 390 | 426 |
| | **29,6** | 9 091 | 2,8 | 30,4 | **R** | **2EL** | **042 A** | **60 x 450** | 225 M 6 | 50 | 40 | 37,5 | 30 | 453 | - |
| | **27,6** | 9 762 | 3,75 | 32,6 | **R** | **2EL** | **060 A** | **60 x 450** | 225 M 6 | 63 | 50 | 47,5 | 37,5 | 528 | - |
| | **29,5** | 9 129 | 0,9 | 47,5 | **R** | **2EL** | **018 A** | **55 x 400** | 200 L 4 | 23,6 | 18 | 18 | 14 | 288 | 324 |
| | **31,3** | 8 618 | 1,18 | 44,8 | **R** | **2EL** | **021 A** | **55 x 400** | 200 L 4 | 23,6 | 18 | 18 | 14 | 291 | 327 |
| | **32,4** | 8 317 | 2,24 | 27,8 | **R** | **2EL** | **030 A** | **60 x 450** | 225 M 6 | 40 | 31,5 | 30 | 23,6 | 400 | - |
| | **34,6** | 7 777 | 0,9 | 40,4 | **R** | **2EL** | **012 A** | **55 x 400** | 200 L 4 | 20 | 16 | 15 | 11,8 | 248 | 284 |
| | **34,6** | 7 777 | 1,12 | 40,4 | **R** | **2EL** | **015 A** | **55 x 400** | 200 L 4 | 20 | 16 | 15 | 11,8 | 251 | 287 |
| | **34,6** | 7 777 | 1,25 | 40,4 | **R** | **2EL** | **018 A** | **55 x 400** | 200 L 4 | 23,6 | 18 | 18 | 14 | 288 | 324 |
| | **34,6** | 7 777 | 1,25 | 40,4 | **R** | **2EL** | **021 A** | **55 x 400** | 200 L 4 | 23,6 | 18 | 18 | 14 | 291 | 327 |
| | **34,9** | 7 712 | 2,5 | 40,1 | **R** | **2EL** | **030 A** | **55 x 400** | 200 L 4 | 31,5 | 25 | 23,6 | 19 | 321 | 357 |
| | **34,9** | 7 712 | 3,55 | 40,1 | **R** | **2EL** | **060 A** | **55 x 400** | 200 L 4 | 50 | 40 | 37,5 | 30 | 448 | 484 |
| | **42,6** | 6 329 | 1,06 | 32,9 | **R** | **2EL** | **012 A** | **55 x 400** | 200 L 4 | 20 | 16 | 15 | 11,8 | 248 | 284 |
| | **42,6** | 6 329 | 1,32 | 32,9 | **R** | **2EL** | **015 A** | **55 x 400** | 200 L 4 | 20 | 16 | 15 | 11,8 | 251 | 287 |
| | **42,6** | 6 329 | 1,6 | 32,9 | **R** | **2EL** | **018 A** | **55 x 400** | 200 L 4 | 23,6 | 18 | 18 | 14 | 288 | 324 |
| | **42,6** | 6 329 | 1,9 | 32,9 | **R** | **2EL** | **021 A** | **55 x 400** | 200 L 4 | 23,6 | 18 | 18 | 14 | 291 | 327 |
| | **42,9** | 6 276 | 3 | 32,6 | **R** | **2EL** | **030 A** | **55 x 400** | 200 L 4 | 31,5 | 25 | 23,6 | 19 | 321 | 357 |
| | **43,9** | 6 131 | 0,9 | 31,9 | **R** | **2EL** | **012 A** | **55 x 400** | 200 L 4 | 20 | 16 | 15 | 11,8 | 248 | 284 |
| | **43,9** | 6 131 | 1,25 | 31,9 | **R** | **2EL** | **015 A** | **55 x 400** | 200 L 4 | 20 | 16 | 15 | 11,8 | 251 | 287 |
| | **43,9** | 6 131 | 1,25 | 31,9 | **R** | **2EL** | **018 A** | **55 x 400** | 200 L 4 | 23,6 | 18 | 18 | 14 | 288 | 324 |
| | **44,8** | 6 009 | 2,5 | 31,2 | **R** | **2EL** | **030 A** | **55 x 400** | 200 L 4 | 31,5 | 25 | 23,6 | 19 | 321 | 357 |
| | **44,1** | 6 106 | 4,75 | 20,4 | **R** | **2EL** | **042 A** | **60 x 450** | 225 M 6 | 50 | 40 | 37,5 | 30 | 453 | - |
| | **50,0** | 5 392 | 1,25 | 28,0 | **R** | **2EL** | **012 A** | **55 x 400** | 200 L 4 | 20 | 16 | 15 | 11,8 | 248 | 284 |
| | **50,0** | 5 392 | 1,6 | 28,0 | **R** | **2EL** | **015 A** | **55 x 400** | 200 L 4 | 20 | 16 | 15 | 11,8 | 251 | 287 |
| | **50,0** | 5 392 | 1,8 | 28,0 | **R** | **2EL** | **018 A** | **55 x 400** | 200 L 4 | 23,6 | 18 | 18 | 14 | 288 | 324 |
| | **50,0** | 5 392 | 2,24 | 28,0 | **R** | **2EL** | **021 A** | **55 x 400** | 200 L 4 | 23,6 | 18 | 18 | 14 | 291 | 327 |
| | **50,4** | 5 347 | 3,55 | 27,8 | **R** | **2EL** | **030 A** | **55 x 400** | 200 L 4 | 31,5 | 25 | 23,6 | 19 | 321 | 357 |
| | **54,0** | 4 990 | 1,5 | 25,9 | **R** | **2EL** | **012 A** | **55 x 400** | 200 L 4 | 20 | 16 | 15 | 11,8 | 248 | 284 |
| | **54,0** | 4 990 | 2,12 | 25,9 | **R** | **2EL** | **015 A** | **55 x 400** | 200 L 4 | 20 | 16 | 15 | 11,8 | 251 | 287 |
| | **54,0** | 4 990 | 2,12 | 25,9 | **R** | **2EL** | **018 A** | **55 x 400** | 200 L 4 | 23,6 | 18 | 18 | 14 | 288 | 324 |
| | **54,0** | 4 990 | 2,12 | 25,9 | **R** | **2EL** | **021 A** | **55 x 400** | 200 L 4 | 23,6 | 18 | 18 | 14 | 291 | 327 |
| | **55,1** | 4 890 | 4,25 | 25,4 | **R** | **2EL** | **030 A** | **55 x 400** | 200 L 4 | 31,5 | 25 | 23,6 | 19 | 321 | 357 |
| | **63,4** | 4 251 | 1,8 | 22,1 | **R** | **2EL** | **012 A** | **55 x 400** | 200 L 4 | 20 | 16 | 15 | 11,8 | 248 | 284 |
| | **63,4** | 4 251 | 2,5 | 22,1 | **R** | **2EL** | **015 A** | **55 x 400** | 200 L 4 | 20 | 16 | 15 | 11,8 | 251 | 287 |
| | **62,5** | 4 306 | 4,75 | 14,4 | **R** | **2EL** | **030 A** | **60 x 450** | 225 M 6 | 40 | 31,5 | 30 | 23,6 | 400 | - |
| | **75,2** | 3 582 | 1,8 | 18,6 | **R** | **2EL** | **012 A** | **55 x 400** | 200 L 4 | 20 | 16 | 15 | 11,8 | 248 | 284 |
| | **75,2** | 3 582 | 2,24 | 18,6 | **R** | **2EL** | **015 A** | **55 x 400** | 200 L 4 | 20 | 16 | 15 | 11,8 | 251 | 287 |
| | **75,2** | 3 582 | 2,65 | 18,6 | **R** | **2EL** | **018 A** | **55 x 400** | 200 L 4 | 23,6 | 18 | 18 | 14 | 288 | 324 |
| | **80,4** | 3 351 | 2,24 | 17,4 | **R** | **2EL** | **012 A** | **55 x 400** | 200 L 4 | 20 | 16 | 15 | 11,8 | 248 | 284 |
| | **80,4** | 3 351 | 3,15 | 17,4 | **R** | **2EL** | **015 A** | **55 x 400** | 200 L 4 | 20 | 16 | 15 | 11,8 | 251 | 287 |
| | **95,4** | 2 824 | 2,5 | 14,7 | **R** | **2EL** | **012 A** | **55 x 400** | 200 L 4 | 20 | 16 | 15 | 11,8 | 248 | 284 |
| | **113** | 2 380 | 2,5 | 12,4 | **R** | **2EL** | **012 A** | **55 x 400** | 200 L 4 | 20 | 16 | 15 | 11,8 | 248 | 284 |
| **37** | **0,686** | 458 440 | 1,06 | 1 312 | **R** | **4EL** | **500 A** | **65 x 550** | 250 M 6 | 90 | 71 | 67 | 53 | 2 839 | - |
| | **0,841** | 374 150 | 0,9 | 1 071 | **R** | **4EL** | **355 A** | **65 x 550** | 250 M 6 | 75 | 60 | 56 | 45 | 2 088 | - |
| | **0,802** | 392 140 | 1,12 | 1 122 | **R** | **4EL** | **500 A** | **65 x 550** | 250 M 6 | 90 | 71 | 67 | 53 | 2 839 | - |
| | **0,887** | 354 450 | 1,06 | 1 014 | **R** | **4EL** | **355 A** | **65 x 550** | 250 M 6 | 75 | 60 | 56 | 45 | 2 088 | - |
| | **0,893** | 352 200 | 1,32 | 1 008 | **R** | **4EL** | **500 A** | **65 x 550** | 250 M 6 | 90 | 71 | 67 | 53 | 2 839 | - |
| | **0,893** | 352 200 | 1,8 | 1 008 | **R** | **4EL** | **710 A** | **65 x 550** | 250 M 6 | 100 | 80 | 75 | 60 | 3 660 | - |
| | **1,07** | 295 190 | 1,12 | 1 314 | **R** | **4EL** | **355 A** | **60 x 450** | 225 S 4 | 60 | 47,5 | 45 | 35,5 | 2 030 | - |
| | **1,07** | 294 710 | 1,6 | 1 312 | **R** | **4EL** | **500 A** | **60 x 450** | 225 S 4 | 71 | 56 | 53 | 42,5 | 2 781 | - |
| | **1,04** | 301 260 | 2 | 862 | **R** | **4EL** | **710 A** | **65 x 550** | 250 M 6 | 100 | 80 | 75 | 60 | 3 660 | - |
| | **1,12** | 281 570 | 0,95 | 806 | **R** | **4EL** | **250 A** | **65 x 550** | 250 M 6 | 63 | 50 | 47,5 | 37,5 | 1 533 | - |
| | **1,18** | 266 380 | 1,25 | 1 186 | **R** | **4EL** | **355 A** | **60 x 450** | 225 S 4 | 60 | 47,5 | 45 | 35,5 | 2 030 | - |
| | **1,15** | 273 310 | 1,9 | 782 | **R** | **4EL** | **500 A** | **65 x 550** | 250 M 6 | 90 | 71 | 67 | 53 | 2 839 | - |
| | **1,22** | 258 290 | 0,9 | 1 150 | **R** | **4EL** | **250 A** | **60 x 450** | 225 S 4 | 50 | 40 | 37,5 | 30 | 1 475 | - |
| | **1,25** | 252 380 | 1,06 | 722 | **R** | **4EL** | **250 A** | **65 x 550** | 250 M 6 | 63 | 50 | 47,5 | 37,5 | 1 533 | - |
| | **1,31** | 240 530 | 1,32 | 1 071 | **R** | **4EL** | **355 A** | **60 x 450** | 225 S 4 | 60 | 47,5 | 45 | 35,5 | 2 030 | - |
| | **1,25** | 252 090 | 1,6 | 1 122 | **R** | **4EL** | **500 A** | **60 x 450** | 225 S 4 | 71 | 56 | 53 | 42,5 | 2 781 | - |
| | **1,28** | 245 470 | 2,12 | 703 | **R** | **4EL** | **500 A** | **65 x 550** | 250 M 6 | 90 | 71 | 67 | 53 | 2 839 | - |
| | **1,41** | 222 430 | 1,18 | 990 | **R** | **4EL** | **250 A** | **60 x 450** | 225 S 4 | 50 | 40 | 37,5 | 30 | 1 475 | - |
| | **1,38** | 227 860 | 1,5 | 1 014 | **R** | **4EL** | **355 A** | **60 x 450** | 225 S 4 | 60 | 47,5 | 45 | 35,5 | 2 030 | - |
| | **1,46** | 214 690 | 1,7 | 614 | **R** | **4EL** | **355 A** | **65 x 550** | 250 M 6 | 75 | 60 | 56 | 45 | 2 088 | - |
| | **1,39** | 226 420 | 2 | 1 008 | **R** | **4EL** | **500 A** | **60 x 450** | 225 S 4 | 71 | 56 | 53 | 42,5 | 2 781 | - |
| | **1,43** | 220 030 | 2,36 | 630 | **R** | **4EL** | **500 A** | **65 x 550** | 250 M 6 | 90 | 71 | 67 | 53 | 2 839 | - |
| | **1,39** | 226 420 | 2,65 | 1 008 | **R** | **4EL** | **710 A** | **60 x 450** | 225 S 4 | 80 | 63 | 60 | 47,5 | 3 602 | - |

| $P_1$ | $n_2$ | $M_2$ | fs | $i$ | Ød x ØP | $Pt_N$ [kW] $t_{amb}$ = 20°C | | $t_{amb}$ = 40°C | | kg | |
|---|---|---|---|---|---|---|---|---|---|---|---|
| kW | min$^{-1}$ | N m | | | | | | | | HB | HBZ |
| **37** | **1,58** | 199 380 | 1,32 | 888 | **R 4EL 250 A 60 x 450** 225 S 4 | 50 | 40 | 37,5 | 30 | 1 475 | - |
| | **1,54** | 204 650 | 1,5 | 911 | **R 4EL 355 A 60 x 450** 225 S 4 | 60 | 47,5 | 45 | 35,5 | 2 030 | - |
| | **1,62** | 193 730 | 1,9 | 554 | **R 4EL 355 A 65 x 550** 250 M 6 | 75 | 60 | 56 | 45 | 2 088 | - |
| | **1,53** | 205 410 | 2,5 | 914 | **R 4EL 500 A 60 x 450** 225 S 4 | 71 | 56 | 53 | 42,5 | 2 781 | - |
| | **1,62** | 193 670 | 3,15 | 862 | **R 4EL 710 A 60 x 450** 225 S 4 | 80 | 63 | 60 | 47,5 | 3 602 | - |
| | **1,74** | 181 010 | 1,4 | 806 | **R 4EL 250 A 60 x 450** 225 S 4 | 50 | 40 | 37,5 | 30 | 1 475 | - |
| | **1,86** | 169 520 | 1,6 | 485 | **R 4EL 250 A 65 x 550** 250 M 6 | 63 | 50 | 47,5 | 37,5 | 1 533 | - |
| | **1,75** | 179 640 | 2 | 800 | **R 4EL 355 A 60 x 450** 225 S 4 | 60 | 47,5 | 45 | 35,5 | 2 030 | - |
| | **1,79** | 175 700 | 2,8 | 782 | **R 4EL 500 A 60 x 450** 225 S 4 | 71 | 56 | 53 | 42,5 | 2 781 | - |
| | **1,94** | 162 250 | 1,6 | 722 | **R 4EL 250 A 60 x 450** 225 S 4 | 50 | 40 | 37,5 | 30 | 1 475 | - |
| | **1,99** | 157 970 | 2,12 | 703 | **R 4EL 355 A 60 x 450** 225 S 4 | 60 | 47,5 | 45 | 35,5 | 2 030 | - |
| | **1,99** | 157 800 | 3,15 | 703 | **R 4EL 500 A 60 x 450** 225 S 4 | 71 | 56 | 53 | 42,5 | 2 781 | - |
| | **2,20** | 142 710 | 1,7 | 635 | **R 4EL 250 A 60 x 450** 225 S 4 | 50 | 40 | 37,5 | 30 | 1 475 | - |
| | **2,28** | 138 010 | 2,65 | 614 | **R 4EL 355 A 60 x 450** 225 S 4 | 60 | 47,5 | 45 | 35,5 | 2 030 | - |
| | **2,22** | 141 450 | 3,55 | 630 | **R 4EL 500 A 60 x 450** 225 S 4 | 71 | 56 | 53 | 42,5 | 2 781 | - |
| | **2,49** | 126 430 | 2 | 563 | **R 4EL 250 A 60 x 450** 225 S 4 | 50 | 40 | 37,5 | 30 | 1 475 | - |
| | **2,53** | 124 540 | 2,8 | 554 | **R 4EL 355 A 60 x 450** 225 S 4 | 60 | 47,5 | 45 | 35,5 | 2 030 | - |
| | **2,89** | 108 980 | 2,24 | 485 | **R 4EL 250 A 60 x 450** 225 S 4 | 50 | 40 | 37,5 | 30 | 1 475 | - |
| | **2,80** | 112 450 | 3,15 | 501 | **R 4EL 355 A 60 x 450** 225 S 4 | 60 | 47,5 | 45 | 35,5 | 2 030 | - |
| | **3,16** | 99 680 | 2,5 | 444 | **R 4EL 250 A 60 x 450** 225 S 4 | 50 | 40 | 37,5 | 30 | 1 475 | - |
| | **3,10** | 101 480 | 3,35 | 452 | **R 4EL 355 A 60 x 450** 225 S 4 | 60 | 47,5 | 45 | 35,5 | 2 030 | - |
| | **3,66** | 85 920 | 2,8 | 382 | **R 4EL 250 A 60 x 450** 225 S 4 | 50 | 40 | 37,5 | 30 | 1 475 | - |
| | **4,24** | 75 830 | 0,9 | 212 | **R 3EL 085 A 65 x 550** 250 M 6 | 53 | 42,5 | 40 | 31,5 | 731 | - |
| | **4,12** | 78 120 | 1,7 | 219 | **R 3EL 180 A 65 x 550** 250 M 6 | 75 | 60 | 56 | 45 | 1 144 | - |
| | **3,89** | 80 770 | 3 | 360 | **R 4EL 250 A 60 x 450** 225 S 4 | 50 | 40 | 37,5 | 30 | 1 475 | - |
| | **4,82** | 66 700 | 0,95 | 187 | **R 3EL 085 A 65 x 550** 250 M 6 | 53 | 42,5 | 40 | 31,5 | 731 | - |
| | **4,83** | 66 580 | 1,32 | 186 | **R 3EL 125 A 65 x 550** 250 M 6 | 63 | 50 | 47,5 | 37,5 | 903 | - |
| | **5,06** | 63 580 | 2,12 | 178 | **R 3EL 180 A 65 x 550** 250 M 6 | 75 | 60 | 56 | 45 | 1 144 | - |
| | **4,70** | 66 950 | 3,55 | 298 | **R 4EL 250 A 60 x 450** 225 S 4 | 50 | 40 | 37,5 | 30 | 1 475 | - |
| | **5,23** | 61 480 | 4,25 | 172 | **R 3EL 355 A 65 x 550** 250 M 6 | 112 | 90 | 85 | 67 | 2 060 | - |
| | **5,38** | 59 790 | 1,32 | 167 | **R 3EL 085 A 65 x 550** 250 M 6 | 53 | 42,5 | 40 | 31,5 | 731 | - |
| | **5,35** | 60 080 | 1,5 | 168 | **R 3EL 125 A 65 x 550** 250 M 6 | 63 | 50 | 47,5 | 37,5 | 903 | - |
| | **5,36** | 60 020 | 2,12 | 168 | **R 3EL 180 A 65 x 550** 250 M 6 | 75 | 60 | 56 | 45 | 1 144 | - |
| | **6,60** | 48 750 | 1,32 | 212 | **R 3EL 085 A 60 x 450** 225 S 4 | 42,5 | 33,5 | 31,5 | 25 | 673 | - |
| | **6,61** | 48 650 | 1,5 | 136 | **R 3EL 085 A 65 x 550** 250 M 6 | 53 | 42,5 | 40 | 31,5 | 731 | - |
| | **6,79** | 47 370 | 2 | 133 | **R 3EL 125 A 65 x 550** 250 M 6 | 63 | 50 | 47,5 | 37,5 | 903 | - |
| | **6,40** | 50 220 | 2,5 | 219 | **R 3EL 180 A 60 x 450** 225 S 4 | 60 | 47,5 | 45 | 35,5 | 1 086 | - |
| | **7,27** | 44 260 | 1,4 | 193 | **R 3EL 085 A 60 x 450** 225 S 4 | 42,5 | 33,5 | 31,5 | 25 | 673 | - |
| | **7,08** | 45 400 | 1,9 | 198 | **R 3EL 125 A 60 x 450** 225 S 4 | 50 | 40 | 37,5 | 30 | 845 | - |
| | **7,50** | 42 880 | 1,5 | 187 | **R 3EL 085 A 60 x 450** 225 S 4 | 42,5 | 33,5 | 31,5 | 25 | 673 | - |
| | **7,76** | 41 450 | 1,8 | 116 | **R 3EL 085 A 65 x 550** 250 M 6 | 53 | 42,5 | 40 | 31,5 | 731 | - |
| | **7,51** | 42 800 | 2 | 186 | **R 3EL 125 A 60 x 450** 225 S 4 | 50 | 40 | 37,5 | 30 | 845 | - |
| | **7,52** | 42 770 | 2,5 | 120 | **R 3EL 125 A 65 x 550** 250 M 6 | 63 | 50 | 47,5 | 37,5 | 903 | - |
| | **7,87** | 40 870 | 3,15 | 178 | **R 3EL 180 A 60 x 450** 225 S 4 | 60 | 47,5 | 45 | 35,5 | 1 086 | - |
| | **8,37** | 38 430 | 1,9 | 167 | **R 3EL 085 A 60 x 450** 225 S 4 | 42,5 | 33,5 | 31,5 | 25 | 673 | - |
| | **8,33** | 38 620 | 2,24 | 168 | **R 3EL 125 A 60 x 450** 225 S 4 | 50 | 40 | 37,5 | 30 | 845 | - |
| | **8,33** | 38 580 | 3,35 | 168 | **R 3EL 180 A 60 x 450** 225 S 4 | 60 | 47,5 | 45 | 35,5 | 1 086 | - |
| | **10,3** | 31 280 | 2,36 | 136 | **R 3EL 085 A 60 x 450** 225 S 4 | 42,5 | 33,5 | 31,5 | 25 | 673 | - |
| | **10,6** | 30 450 | 3 | 133 | **R 3EL 125 A 60 x 450** 225 S 4 | 50 | 40 | 37,5 | 30 | 845 | - |
| | **10,8** | 29 730 | 2,12 | 129 | **R 3EL 085 A 60 x 450** 225 S 4 | 42,5 | 33,5 | 31,5 | 25 | 673 | - |
| | **11,7** | 27 540 | 2,65 | 77,1 | **R 3EL 085 A 65 x 550** 250 M 6 | 53 | 42,5 | 40 | 31,5 | 731 | - |
| | **11,7** | 27 500 | 3,75 | 120 | **R 3EL 125 A 60 x 450** 225 S 4 | 50 | 40 | 37,5 | 30 | 845 | - |
| | **12,1** | 26 640 | 2,8 | 116 | **R 3EL 085 A 60 x 450** 225 S 4 | 42,5 | 33,5 | 31,5 | 25 | 673 | - |
| | **13,2** | 24 370 | 3 | 106 | **R 3EL 085 A 60 x 450** 225 S 4 | 42,5 | 33,5 | 31,5 | 25 | 673 | - |
| | **15,5** | 20 760 | 3,35 | 90,4 | **R 3EL 085 A 60 x 450** 225 S 4 | 42,5 | 33,5 | 31,5 | 25 | 673 | - |
| | **22,4** | 14 800 | 1,32 | 40,1 | **R 2EL 030 A 65 x 550** 250 M 6 | 40 | 31,5 | 30 | 23,6 | 449 | - |
| | **22,4** | 14 800 | 1,9 | 40,1 | **R 2EL 060 A 65 x 550** 250 M 6 | 63 | 50 | 47,5 | 37,5 | 577 | - |
| | **27,6** | 12 040 | 1,6 | 32,6 | **R 2EL 030 A 65 x 550** 250 M 6 | 40 | 31,5 | 30 | 23,6 | 449 | - |
| | **24,1** | 13 780 | 1,32 | 37,3 | **R 2EL 042 A 65 x 550** 250 M 6 | 50 | 40 | 37,5 | 30 | 502 | - |
| | **27,6** | 12 040 | 3,15 | 32,6 | **R 2EL 060 A 65 x 550** 250 M 6 | 63 | 50 | 47,5 | 37,5 | 577 | - |
| | **28,8** | 11 530 | 1,32 | 31,2 | **R 2EL 030 A 65 x 550** 250 M 6 | 40 | 31,5 | 30 | 23,6 | 449 | - |
| | **29,6** | 11 210 | 2,24 | 30,4 | **R 2EL 042 A 65 x 550** 250 M 6 | 50 | 40 | 37,5 | 30 | 502 | - |
| | **32,4** | 10 260 | 1,8 | 27,8 | **R 2EL 030 A 65 x 550** 250 M 6 | 40 | 31,5 | 30 | 23,6 | 449 | - |
| | **34,9** | 9 512 | 2 | 40,1 | **R 2EL 030 A 60 x 450** 225 S 4 | 31,5 | 25 | 23,6 | 19 | 391 | - |
| | **35,4** | 9 382 | 2,24 | 25,4 | **R 2EL 030 A 65 x 550** 250 M 6 | 40 | 31,5 | 30 | 23,6 | 449 | - |
| | **34,9** | 9 512 | 2,8 | 40,1 | **R 2EL 060 A 60 x 450** 225 S 4 | 50 | 40 | 37,5 | 30 | 519 | - |
| | **42,9** | 7 740 | 2,36 | 32,6 | **R 2EL 030 A 60 x 450** 225 S 4 | 31,5 | 25 | 23,6 | 19 | 391 | - |
| | **41,6** | 7 993 | 2,8 | 21,7 | **R 2EL 030 A 65 x 550** 250 M 6 | 40 | 31,5 | 30 | 23,6 | 449 | - |
| | **37,5** | 8 857 | 2 | 37,3 | **R 2EL 042 A 60 x 450** 225 S 4 | 40 | 31,5 | 30 | 23,6 | 444 | - |
| | **42,9** | 7 740 | 4,75 | 32,6 | **R 2EL 060 A 60 x 450** 225 S 4 | 50 | 40 | 37,5 | 30 | 519 | - |
| | **44,8** | 7 412 | 2 | 31,2 | **R 2EL 030 A 60 x 450** 225 S 4 | 31,5 | 25 | 23,6 | 19 | 391 | - |
| | **46,1** | 7 208 | 3,35 | 30,4 | **R 2EL 042 A 60 x 450** 225 S 4 | 40 | 31,5 | 30 | 23,6 | 444 | - |
| | **50,4** | 6 594 | 2,8 | 27,8 | **R 2EL 030 A 60 x 450** 225 S 4 | 31,5 | 25 | 23,6 | 19 | 391 | - |
| | **55,1** | 6 031 | 3,35 | 25,4 | **R 2EL 030 A 60 x 450** 225 S 4 | 31,5 | 25 | 23,6 | 19 | 391 | - |
| | **62,5** | 5 310 | 4 | 14,4 | **R 2EL 030 A 65 x 550** 250 M 6 | 40 | 31,5 | 30 | 23,6 | 449 | - |
| | **68,6** | 4 841 | 5,6 | 20,4 | **R 2EL 042 A 60 x 450** 225 S 4 | 40 | 31,5 | 30 | 23,6 | 444 | - |
| | **75,8** | 4 381 | 4 | 18,5 | **R 2EL 030 A 60 x 450** 225 S 4 | 31,5 | 25 | 23,6 | 19 | 391 | - |
| | **97,3** | 3 414 | 5,3 | 14,4 | **R 2EL 030 A 60 x 450** 225 S 4 | 31,5 | 25 | 23,6 | 19 | 391 | - |
| **45** | **0,802** | 476 930 | 0,9 | 1 122 | **R 4EL 500 A 75 x 550** 280 S 6 | 90 | 71 | 67 | 53 | 2 895 | - |
| | **0,893** | 428 350 | 1,12 | 1 008 | **R 4EL 500 A 75 x 550** 280 S 6 | 90 | 71 | 67 | 53 | 2 895 | - |
| | **0,893** | 428 350 | 1,5 | 1 008 | **R 4EL 710 A 75 x 550** 280 S 6 | 100 | 80 | 75 | 60 | 3 716 | - |

| $P_1$ | $n_2$ | $M_2$ | fs | $i$ | Ød x ØP | | | | | $Pt_N$ [kW] $t_{amb}$ = 20°C | | $t_{amb}$ = 40°C | | kg HB | kg HBZ |
|---|---|---|---|---|---|---|---|---|---|---|---|---|---|---|---|
| kW | min$^{-1}$ | N m | | | | | | | | | | | | | |
| **45** | **1,07** | 359 020 | 0,95 | 1 314 | **R** | **4EL** | **355 A** | **60 x 450** | 225 M 4 | 60 | 47,5 | 45 | 35,5 | 2 053 | - |
| | **0,984** | 388 610 | 1,4 | 914 | **R** | **4EL** | **500 A** | **75 x 550** | 280 S 6 | 90 | 71 | 67 | 53 | 2 895 | - |
| | **1,04** | 366 400 | 1,7 | 862 | **R** | **4EL** | **710 A** | **75 x 550** | 280 S 6 | 100 | 80 | 75 | 60 | 3 716 | - |
| | **1,18** | 323 980 | 1 | 1 186 | **R** | **4EL** | **355 A** | **60 x 450** | 225 M 4 | 60 | 47,5 | 45 | 35,5 | 2 053 | - |
| | **1,07** | 358 440 | 1,32 | 1 312 | **R** | **4EL** | **500 A** | **60 x 450** | 225 M 4 | 71 | 56 | 53 | 42,5 | 2 804 | - |
| | **1,15** | 332 400 | 1,5 | 782 | **R** | **4EL** | **500 A** | **75 x 550** | 280 S 6 | 90 | 71 | 67 | 53 | 2 895 | - |
| | **1,16** | 330 640 | 1,9 | 778 | **R** | **4EL** | **710 A** | **75 x 550** | 280 S 6 | 100 | 80 | 75 | 60 | 3 716 | - |
| | **1,31** | 292 530 | 1,12 | 1 071 | **R** | **4EL** | **355 A** | **60 x 450** | 225 M 4 | 60 | 47,5 | 45 | 35,5 | 2 053 | - |
| | **1,25** | 306 600 | 1,32 | 1 122 | **R** | **4EL** | **500 A** | **60 x 450** | 225 M 4 | 71 | 56 | 53 | 42,5 | 2 804 | - |
| | **1,28** | 298 550 | 1,8 | 703 | **R** | **4EL** | **500 A** | **75 x 550** | 280 S 6 | 90 | 71 | 67 | 53 | 2 895 | - |
| | **1,41** | 270 530 | 0,95 | 990 | **R** | **4EL** | **250 A** | **60 x 450** | 225 M 4 | 50 | 40 | 37,5 | 30 | 1 498 | - |
| | **1,38** | 277 120 | 1,25 | 1 014 | **R** | **4EL** | **355 A** | **60 x 450** | 225 M 4 | 60 | 47,5 | 45 | 35,5 | 2 053 | - |
| | **1,39** | 275 370 | 1,6 | 1 008 | **R** | **4EL** | **500 A** | **60 x 450** | 225 M 4 | 71 | 56 | 53 | 42,5 | 2 804 | - |
| | **1,43** | 267 600 | 2 | 630 | **R** | **4EL** | **500 A** | **75 x 550** | 280 S 6 | 90 | 71 | 67 | 53 | 2 895 | - |
| | **1,39** | 275 370 | 2,24 | 1 008 | **R** | **4EL** | **710 A** | **60 x 450** | 225 M 4 | 80 | 63 | 60 | 47,5 | 3 625 | - |
| | **1,58** | 242 480 | 1,06 | 888 | **R** | **4EL** | **250 A** | **60 x 450** | 225 M 4 | 50 | 40 | 37,5 | 30 | 1 498 | - |
| | **1,54** | 248 900 | 1,25 | 911 | **R** | **4EL** | **355 A** | **60 x 450** | 225 M 4 | 60 | 47,5 | 45 | 35,5 | 2 053 | - |
| | **1,62** | 235 620 | 1,6 | 554 | **R** | **4EL** | **355 A** | **75 x 550** | 280 S 6 | 75 | 60 | 56 | 45 | 2 144 | - |
| | **1,53** | 249 820 | 2,12 | 914 | **R** | **4EL** | **500 A** | **60 x 450** | 225 M 4 | 71 | 56 | 53 | 42,5 | 2 804 | - |
| | **1,62** | 235 540 | 2,5 | 862 | **R** | **4EL** | **710 A** | **60 x 450** | 225 M 4 | 80 | 63 | 60 | 47,5 | 3 625 | - |
| | **1,74** | 220 150 | 1,18 | 806 | **R** | **4EL** | **250 A** | **60 x 450** | 225 M 4 | 50 | 40 | 37,5 | 30 | 1 498 | - |
| | **1,75** | 218 490 | 1,6 | 800 | **R** | **4EL** | **355 A** | **60 x 450** | 225 M 4 | 60 | 47,5 | 45 | 35,5 | 2 053 | - |
| | **1,80** | 212 750 | 1,8 | 501 | **R** | **4EL** | **355 A** | **75 x 550** | 280 S 6 | 75 | 60 | 56 | 45 | 2 144 | - |
| | **1,79** | 213 690 | 2,36 | 782 | **R** | **4EL** | **500 A** | **60 x 450** | 225 M 4 | 71 | 56 | 53 | 42,5 | 2 804 | - |
| | **1,80** | 212 560 | 2,8 | 778 | **R** | **4EL** | **710 A** | **60 x 450** | 225 M 4 | 80 | 63 | 60 | 47,5 | 3 625 | - |
| | **1,94** | 197 330 | 1,32 | 722 | **R** | **4EL** | **250 A** | **60 x 450** | 225 M 4 | 50 | 40 | 37,5 | 30 | 1 498 | - |
| | **1,99** | 192 120 | 1,8 | 703 | **R** | **4EL** | **355 A** | **60 x 450** | 225 M 4 | 60 | 47,5 | 45 | 35,5 | 2 053 | - |
| | **1,99** | 191 920 | 2,65 | 703 | **R** | **4EL** | **500 A** | **60 x 450** | 225 M 4 | 71 | 56 | 53 | 42,5 | 2 804 | - |
| | **1,99** | 191 920 | 3,75 | 703 | **R** | **4EL** | **710 A** | **60 x 450** | 225 M 4 | 80 | 63 | 60 | 47,5 | 3 625 | - |
| | **2,20** | 173 570 | 1,4 | 635 | **R** | **4EL** | **250 A** | **60 x 450** | 225 M 4 | 50 | 40 | 37,5 | 30 | 1 498 | - |
| | **2,28** | 167 850 | 2,12 | 614 | **R** | **4EL** | **355 A** | **60 x 450** | 225 M 4 | 60 | 47,5 | 45 | 35,5 | 2 053 | - |
| | **2,22** | 172 030 | 3 | 630 | **R** | **4EL** | **500 A** | **60 x 450** | 225 M 4 | 71 | 56 | 53 | 42,5 | 2 804 | - |
| | **2,49** | 153 760 | 1,7 | 563 | **R** | **4EL** | **250 A** | **60 x 450** | 225 M 4 | 50 | 40 | 37,5 | 30 | 1 498 | - |
| | **2,53** | 151 470 | 2,36 | 554 | **R** | **4EL** | **355 A** | **60 x 450** | 225 M 4 | 60 | 47,5 | 45 | 35,5 | 2 053 | - |
| | **2,46** | 155 240 | 3,35 | 568 | **R** | **4EL** | **500 A** | **60 x 450** | 225 M 4 | 71 | 56 | 53 | 42,5 | 2 804 | - |
| | **2,89** | 132 540 | 1,9 | 485 | **R** | **4EL** | **250 A** | **60 x 450** | 225 M 4 | 50 | 40 | 37,5 | 30 | 1 498 | - |
| | **2,80** | 136 770 | 2,65 | 501 | **R** | **4EL** | **355 A** | **60 x 450** | 225 M 4 | 60 | 47,5 | 45 | 35,5 | 2 053 | - |
| | **2,85** | 134 050 | 3,75 | 491 | **R** | **4EL** | **500 A** | **60 x 450** | 225 M 4 | 71 | 56 | 53 | 42,5 | 2 804 | - |
| | **3,16** | 121 230 | 2 | 444 | **R** | **4EL** | **250 A** | **60 x 450** | 225 M 4 | 50 | 40 | 37,5 | 30 | 1 498 | - |
| | **3,10** | 123 420 | 2,8 | 452 | **R** | **4EL** | **355 A** | **60 x 450** | 225 M 4 | 60 | 47,5 | 45 | 35,5 | 2 053 | - |
| | **3,66** | 104 490 | 2,24 | 382 | **R** | **4EL** | **250 A** | **60 x 450** | 225 M 4 | 50 | 40 | 37,5 | 30 | 1 498 | - |
| | **3,62** | 105 570 | 3,15 | 386 | **R** | **4EL** | **355 A** | **60 x 450** | 225 M 4 | 60 | 47,5 | 45 | 35,5 | 2 053 | - |
| | **4,12** | 95 020 | 1,4 | 219 | **R** | **3EL** | **180 A** | **75 x 550** | 280 S 6 | 75 | 60 | 56 | 45 | 1 200 | - |
| | **3,89** | 98 240 | 2,36 | 360 | **R** | **4EL** | **250 A** | **60 x 450** | 225 M 4 | 50 | 40 | 37,5 | 30 | 1 498 | - |
| | **3,93** | 97 310 | 3,35 | 356 | **R** | **4EL** | **355 A** | **60 x 450** | 225 M 4 | 60 | 47,5 | 45 | 35,5 | 2 053 | - |
| | **4,34** | 88 050 | 2,65 | 322 | **R** | **4EL** | **250 A** | **60 x 450** | 225 M 4 | 50 | 40 | 37,5 | 30 | 1 498 | - |
| | **4,30** | 88 960 | 3,75 | 326 | **R** | **4EL** | **355 A** | **60 x 450** | 225 M 4 | 60 | 47,5 | 45 | 35,5 | 2 053 | - |
| | **4,83** | 80 980 | 1,06 | 186 | **R** | **3EL** | **125 A** | **75 x 550** | 280 S 6 | 63 | 50 | 47,5 | 37,5 | 959 | - |
| | **5,06** | 77 320 | 1,7 | 178 | **R** | **3EL** | **180 A** | **75 x 550** | 280 S 6 | 75 | 60 | 56 | 45 | 1 200 | - |
| | **4,70** | 81 420 | 2,8 | 298 | **R** | **4EL** | **250 A** | **60 x 450** | 225 M 4 | 50 | 40 | 37,5 | 30 | 1 498 | - |
| | **5,23** | 74 780 | 3,55 | 172 | **R** | **3EL** | **355 A** | **75 x 550** | 280 S 6 | 112 | 90 | 85 | 67 | 2 116 | - |
| | **5,35** | 73 070 | 1,18 | 168 | **R** | **3EL** | **125 A** | **75 x 550** | 280 S 6 | 63 | 50 | 47,5 | 37,5 | 959 | - |
| | **5,36** | 73 000 | 1,8 | 168 | **R** | **3EL** | **180 A** | **75 x 550** | 280 S 6 | 75 | 60 | 56 | 45 | 1 200 | - |
| | **5,57** | 68 610 | 3,35 | 251 | **R** | **4EL** | **250 A** | **60 x 450** | 225 M 4 | 50 | 40 | 37,5 | 30 | 1 498 | - |
| | **6,60** | 59 290 | 1,06 | 212 | **R** | **3EL** | **085 A** | **60 x 450** | 225 M 4 | 42,5 | 33,5 | 31,5 | 25 | 696 | - |
| | **6,79** | 57 610 | 1,6 | 133 | **R** | **3EL** | **125 A** | **75 x 550** | 280 S 6 | 63 | 50 | 47,5 | 37,5 | 959 | - |
| | **6,40** | 61 080 | 2,12 | 219 | **R** | **3EL** | **180 A** | **60 x 450** | 225 M 4 | 60 | 47,5 | 45 | 35,5 | 1 109 | - |
| | **7,27** | 53 830 | 1,18 | 193 | **R** | **3EL** | **085 A** | **60 x 450** | 225 M 4 | 42,5 | 33,5 | 31,5 | 25 | 696 | - |
| | **7,08** | 55 210 | 1,6 | 198 | **R** | **3EL** | **125 A** | **60 x 450** | 225 M 4 | 50 | 40 | 37,5 | 30 | 868 | - |
| | **7,50** | 52 150 | 1,18 | 187 | **R** | **3EL** | **085 A** | **60 x 450** | 225 M 4 | 42,5 | 33,5 | 31,5 | 25 | 696 | - |
| | **7,51** | 52 060 | 1,6 | 186 | **R** | **3EL** | **125 A** | **60 x 450** | 225 M 4 | 50 | 40 | 37,5 | 30 | 868 | - |
| | **7,87** | 49 710 | 2,5 | 178 | **R** | **3EL** | **180 A** | **60 x 450** | 225 M 4 | 60 | 47,5 | 45 | 35,5 | 1 109 | - |
| | **8,14** | 48 070 | 5,3 | 172 | **R** | **3EL** | **355 A** | **60 x 450** | 225 M 4 | 90 | 71 | 67 | 53 | 2 025 | - |
| | **8,37** | 46 740 | 1,6 | 167 | **R** | **3EL** | **085 A** | **60 x 450** | 225 M 4 | 42,5 | 33,5 | 31,5 | 25 | 696 | - |
| | **8,33** | 46 980 | 1,8 | 168 | **R** | **3EL** | **125 A** | **60 x 450** | 225 M 4 | 50 | 40 | 37,5 | 30 | 868 | - |
| | **8,79** | 44 500 | 2,36 | 102 | **R** | **3EL** | **125 A** | **75 x 550** | 280 S 6 | 63 | 50 | 47,5 | 37,5 | 959 | - |
| | **8,33** | 46 930 | 2,65 | 168 | **R** | **3EL** | **180 A** | **60 x 450** | 225 M 4 | 60 | 47,5 | 45 | 35,5 | 1 109 | - |
| | **8,33** | 46 930 | 3,75 | 168 | **R** | **3EL** | **250 A** | **60 x 450** | 225 M 4 | 75 | 60 | 56 | 45 | 1 470 | - |
| | **10,3** | 38 040 | 1,9 | 136 | **R** | **3EL** | **085 A** | **60 x 450** | 225 M 4 | 42,5 | 33,5 | 31,5 | 25 | 696 | - |
| | **10,6** | 37 040 | 2,5 | 133 | **R** | **3EL** | **125 A** | **60 x 450** | 225 M 4 | 50 | 40 | 37,5 | 30 | 868 | - |
| | **10,3** | 37 960 | 3,35 | 136 | **R** | **3EL** | **180 A** | **60 x 450** | 225 M 4 | 60 | 47,5 | 45 | 35,5 | 1 109 | - |
| | **10,8** | 36 150 | 1,7 | 129 | **R** | **3EL** | **085 A** | **60 x 450** | 225 M 4 | 42,5 | 33,5 | 31,5 | 25 | 696 | - |
| | **11,7** | 33 440 | 3,15 | 120 | **R** | **3EL** | **125 A** | **60 x 450** | 225 M 4 | 50 | 40 | 37,5 | 30 | 868 | - |
| | **12,1** | 32 410 | 2,24 | 116 | **R** | **3EL** | **085 A** | **60 x 450** | 225 M 4 | 42,5 | 33,5 | 31,5 | 25 | 696 | - |
| | **13,0** | 30 180 | 3,35 | 108 | **R** | **3EL** | **125 A** | **60 x 450** | 225 M 4 | 50 | 40 | 37,5 | 30 | 868 | - |
| | **13,2** | 29 640 | 2,5 | 106 | **R** | **3EL** | **085 A** | **60 x 450** | 225 M 4 | 42,5 | 33,5 | 31,5 | 25 | 696 | - |
| | **13,7** | 28 600 | 3,55 | 102 | **R** | **3EL** | **125 A** | **60 x 450** | 225 M 4 | 50 | 40 | 37,5 | 30 | 868 | - |
| | **15,5** | 25 250 | 2,8 | 90,4 | **R** | **3EL** | **085 A** | **60 x 450** | 225 M 4 | 42,5 | 33,5 | 31,5 | 25 | 696 | - |
| | **18,2** | 21 530 | 3,35 | 77,1 | **R** | **3EL** | **085 A** | **60 x 450** | 225 M 4 | 42,5 | 33,5 | 31,5 | 25 | 696 | - |
| | **19,6** | 19 910 | 3,55 | 71,3 | **R** | **3EL** | **085 A** | **60 x 450** | 225 M 4 | 42,5 | 33,5 | 31,5 | 25 | 696 | - |
| | **22,4** | 17 990 | 1,5 | 40,1 | **R** | **2EL** | **060 A** | **75 x 550** | 280 S 6 | 63 | 50 | 47,5 | 37,5 | 633 | - |
| | **27,6** | 14 640 | 2,5 | 32,6 | **R** | **2EL** | **060 A** | **75 x 550** | 280 S 6 | 63 | 50 | 47,5 | 37,5 | 633 | - |
| | **29,2** | 13 820 | 2,65 | 30,8 | **R** | **2EL** | **060 A** | **75 x 550** | 280 S 6 | 63 | 50 | 47,5 | 37,5 | 633 | - |
| | **31,4** | 12 870 | 2,24 | 28,7 | **R** | **2EL** | **042 A** | **75 x 550** | 280 S 6 | 50 | 40 | 37,5 | 30 | 558 | - |
| | **34,9** | 11 570 | 1,6 | 40,1 | **R** | **2EL** | **030 A** | **60 x 450** | 225 M 4 | 31,5 | 25 | 23,6 | 19 | 414 | - |
| | **34,8** | 11 620 | 2,5 | 25,9 | **R** | **2EL** | **042 A** | **75 x 550** | 280 S 6 | 50 | 40 | 37,5 | 30 | 558 | - |
| | **34,9** | 11 570 | 2,36 | 40,1 | **R** | **2EL** | **060 A** | **60 x 450** | 225 M 4 | 50 | 40 | 37,5 | 30 | 542 | - |

| $P_1$ | $n_2$ | $M_2$ | fs | $i$ | Ød x ØP | | | | $Pt_N$ [kW] $t_{amb}$ = 20°C | | $t_{amb}$ = 40°C | | kg | |
|---|---|---|---|---|---|---|---|---|---|---|---|---|---|---|
| kW | min$^{-1}$ | N m | | | | | | | | | | | HB | HBZ |
| **45** | **42,9** | 9 414 | 2 | 32,6 | **R 2EL** | **030 A** | **60 x 450** | 225 M 4 | 31,5 | 25 | 23,6 | 19 | 414 | - |
| | **37,5** | 10 770 | 1,7 | 37,3 | **R 2EL** | **042 A** | **60 x 450** | 225 M 4 | 40 | 31,5 | 30 | 23,6 | 467 | - |
| | **40,7** | 9 937 | 3,15 | 22,1 | **R 2EL** | **042 A** | **75 x 550** | 280 S 6 | 50 | 40 | 37,5 | 30 | 558 | - |
| | **42,9** | 9 414 | 3,75 | 32,6 | **R 2EL** | **060 A** | **60 x 450** | 225 M 4 | 50 | 40 | 37,5 | 30 | 542 | - |
| | **44,8** | 9 014 | 1,7 | 31,2 | **R 2EL** | **030 A** | **60 x 450** | 225 M 4 | 31,5 | 25 | 23,6 | 19 | 414 | - |
| | **46,1** | 8 766 | 2,8 | 30,4 | **R 2EL** | **042 A** | **60 x 450** | 225 M 4 | 40 | 31,5 | 30 | 23,6 | 467 | - |
| | **44,1** | 9 159 | 3,15 | 20,4 | **R 2EL** | **042 A** | **75 x 550** | 280 S 6 | 50 | 40 | 37,5 | 30 | 558 | - |
| | **50,4** | 8 020 | 2,36 | 27,8 | **R 2EL** | **030 A** | **60 x 450** | 225 M 4 | 31,5 | 25 | 23,6 | 19 | 414 | - |
| | **48,8** | 8 276 | 3,55 | 28,7 | **R 2EL** | **042 A** | **60 x 450** | 225 M 4 | 40 | 31,5 | 30 | 23,6 | 467 | - |
| | **51,6** | 7 834 | 4 | 17,5 | **R 2EL** | **042 A** | **75 x 550** | 280 S 6 | 50 | 40 | 37,5 | 30 | 558 | - |
| | **55,1** | 7 335 | 2,8 | 25,4 | **R 2EL** | **030 A** | **60 x 450** | 225 M 4 | 31,5 | 25 | 23,6 | 19 | 414 | - |
| | **52,7** | 7 664 | 5,6 | 17,1 | **R 2EL** | **060 A** | **75 x 550** | 280 S 6 | 63 | 50 | 47,5 | 37,5 | 633 | - |
| | **64,6** | 6 249 | 3,35 | 21,7 | **R 2EL** | **030 A** | **60 x 450** | 225 M 4 | 31,5 | 25 | 23,6 | 19 | 414 | - |
| | **61,2** | 6 602 | 4,75 | 14,7 | **R 2EL** | **042 A** | **75 x 550** | 280 S 6 | 50 | 40 | 37,5 | 30 | 558 | - |
| | **68,6** | 5 888 | 4,75 | 20,4 | **R 2EL** | **042 A** | **60 x 450** | 225 M 4 | 40 | 31,5 | 30 | 23,6 | 467 | - |
| | **75,8** | 5 328 | 3,35 | 18,5 | **R 2EL** | **030 A** | **60 x 450** | 225 M 4 | 31,5 | 25 | 23,6 | 19 | 414 | - |
| | **97,3** | 4 152 | 4,5 | 14,4 | **R 2EL** | **030 A** | **60 x 450** | 225 M 4 | 31,5 | 25 | 23,6 | 19 | 414 | - |
| **55** | **0,893** | 523 540 | 0,9 | 1 008 | **R 4EL** | **500 A** | **75 x 550** | 280 M 6 | 90 | 71 | 67 | 53 | 2 934 | - |
| | **0,893** | 523 540 | 1,18 | 1 008 | **R 4EL** | **710 A** | **75 x 550** | 280 M 6 | 100 | 80 | 75 | 60 | 3 755 | - |
| | **1,07** | 438 090 | 1,06 | 1 312 | **R 4EL** | **500 A** | **65 x 550** | 250 M 4 | 71 | 56 | 53 | 42,5 | 2 845 | - |
| | **1,04** | 447 820 | 1,4 | 862 | **R 4EL** | **710 A** | **75 x 550** | 280 M 6 | 100 | 80 | 75 | 60 | 3 755 | - |
| | **1,15** | 406 270 | 1,25 | 782 | **R 4EL** | **500 A** | **75 x 550** | 280 M 6 | 90 | 71 | 67 | 53 | 2 934 | - |
| | **1,16** | 404 120 | 1,5 | 778 | **R 4EL** | **710 A** | **75 x 550** | 280 M 6 | 100 | 80 | 75 | 60 | 3 755 | - |
| | **1,31** | 357 540 | 0,9 | 1 071 | **R 4EL** | **355 A** | **65 x 550** | 250 M 4 | 60 | 47,5 | 45 | 35,5 | 2 094 | - |
| | **1,25** | 374 730 | 1,12 | 1 122 | **R 4EL** | **500 A** | **65 x 550** | 250 M 4 | 71 | 56 | 53 | 42,5 | 2 845 | - |
| | **1,28** | 364 890 | 1,4 | 703 | **R 4EL** | **500 A** | **75 x 550** | 280 M 6 | 90 | 71 | 67 | 53 | 2 934 | - |
| | **1,28** | 364 890 | 1,9 | 703 | **R 4EL** | **710 A** | **75 x 550** | 280 M 6 | 100 | 80 | 75 | 60 | 3 755 | - |
| | **1,38** | 338 710 | 1,06 | 1 014 | **R 4EL** | **355 A** | **65 x 550** | 250 M 4 | 60 | 47,5 | 45 | 35,5 | 2 094 | - |
| | **1,39** | 336 560 | 1,32 | 1 008 | **R 4EL** | **500 A** | **65 x 550** | 250 M 4 | 71 | 56 | 53 | 42,5 | 2 845 | - |
| | **1,43** | 327 070 | 1,6 | 630 | **R 4EL** | **500 A** | **75 x 550** | 280 M 6 | 90 | 71 | 67 | 53 | 2 934 | - |
| | **1,39** | 336 560 | 1,8 | 1 008 | **R 4EL** | **710 A** | **65 x 550** | 250 M 4 | 80 | 63 | 60 | 47,5 | 3 666 | - |
| | **1,43** | 327 070 | 2,12 | 630 | **R 4EL** | **710 A** | **75 x 550** | 280 M 6 | 100 | 80 | 75 | 60 | 3 755 | - |
| | **1,58** | 296 370 | 0,9 | 888 | **R 4EL** | **250 A** | **65 x 550** | 250 M 4 | 50 | 40 | 37,5 | 30 | 1 539 | - |
| | **1,54** | 304 210 | 1,06 | 911 | **R 4EL** | **355 A** | **65 x 550** | 250 M 4 | 60 | 47,5 | 45 | 35,5 | 2 094 | - |
| | **1,62** | 287 980 | 1,32 | 554 | **R 4EL** | **355 A** | **75 x 550** | 280 M 6 | 75 | 60 | 56 | 45 | 2 183 | - |
| | **1,53** | 305 330 | 1,7 | 914 | **R 4EL** | **500 A** | **65 x 550** | 250 M 4 | 71 | 56 | 53 | 42,5 | 2 845 | - |
| | **1,62** | 287 890 | 2,12 | 862 | **R 4EL** | **710 A** | **65 x 550** | 250 M 4 | 80 | 63 | 60 | 47,5 | 3 666 | - |
| | **1,74** | 269 070 | 0,95 | 806 | **R 4EL** | **250 A** | **65 x 550** | 250 M 4 | 50 | 40 | 37,5 | 30 | 1 539 | - |
| | **1,75** | 267 040 | 1,32 | 800 | **R 4EL** | **355 A** | **65 x 550** | 250 M 4 | 60 | 47,5 | 45 | 35,5 | 2 094 | - |
| | **1,79** | 261 170 | 1,9 | 782 | **R 4EL** | **500 A** | **65 x 550** | 250 M 4 | 71 | 56 | 53 | 42,5 | 2 845 | - |
| | **1,80** | 259 790 | 2,24 | 778 | **R 4EL** | **710 A** | **65 x 550** | 250 M 4 | 80 | 63 | 60 | 47,5 | 3 666 | - |
| | **1,94** | 241 180 | 1,06 | 722 | **R 4EL** | **250 A** | **65 x 550** | 250 M 4 | 50 | 40 | 37,5 | 30 | 1 539 | - |
| | **1,99** | 234 820 | 1,5 | 703 | **R 4EL** | **355 A** | **65 x 550** | 250 M 4 | 60 | 47,5 | 45 | 35,5 | 2 094 | - |
| | **1,99** | 234 570 | 2,24 | 703 | **R 4EL** | **500 A** | **65 x 550** | 250 M 4 | 71 | 56 | 53 | 42,5 | 2 845 | - |
| | **1,99** | 234 570 | 3 | 703 | **R 4EL** | **710 A** | **65 x 550** | 250 M 4 | 80 | 63 | 60 | 47,5 | 3 666 | - |
| | **2,20** | 212 140 | 1,18 | 635 | **R 4EL** | **250 A** | **65 x 550** | 250 M 4 | 50 | 40 | 37,5 | 30 | 1 539 | - |
| | **2,28** | 205 150 | 1,8 | 614 | **R 4EL** | **355 A** | **65 x 550** | 250 M 4 | 60 | 47,5 | 45 | 35,5 | 2 094 | - |
| | **2,22** | 210 260 | 2,36 | 630 | **R 4EL** | **500 A** | **65 x 550** | 250 M 4 | 71 | 56 | 53 | 42,5 | 2 845 | - |
| | **2,22** | 210 260 | 3,35 | 630 | **R 4EL** | **710 A** | **65 x 550** | 250 M 4 | 80 | 63 | 60 | 47,5 | 3 666 | - |
| | **2,49** | 187 930 | 1,32 | 563 | **R 4EL** | **250 A** | **65 x 550** | 250 M 4 | 50 | 40 | 37,5 | 30 | 1 539 | - |
| | **2,53** | 185 130 | 1,9 | 554 | **R 4EL** | **355 A** | **65 x 550** | 250 M 4 | 60 | 47,5 | 45 | 35,5 | 2 094 | - |
| | **2,46** | 189 740 | 2,65 | 568 | **R 4EL** | **500 A** | **65 x 550** | 250 M 4 | 71 | 56 | 53 | 42,5 | 2 845 | - |
| | **2,46** | 189 740 | 3,55 | 568 | **R 4EL** | **710 A** | **65 x 550** | 250 M 4 | 80 | 63 | 60 | 47,5 | 3 666 | - |
| | **2,89** | 161 990 | 1,5 | 485 | **R 4EL** | **250 A** | **65 x 550** | 250 M 4 | 50 | 40 | 37,5 | 30 | 1 539 | - |
| | **2,80** | 167 160 | 2,12 | 501 | **R 4EL** | **355 A** | **65 x 550** | 250 M 4 | 60 | 47,5 | 45 | 35,5 | 2 094 | - |
| | **2,85** | 163 840 | 3 | 491 | **R 4EL** | **500 A** | **65 x 550** | 250 M 4 | 71 | 56 | 53 | 42,5 | 2 845 | - |
| | **3,16** | 148 170 | 1,7 | 444 | **R 4EL** | **250 A** | **65 x 550** | 250 M 4 | 50 | 40 | 37,5 | 30 | 1 539 | - |
| | **3,10** | 150 850 | 2,36 | 452 | **R 4EL** | **355 A** | **65 x 550** | 250 M 4 | 60 | 47,5 | 45 | 35,5 | 2 094 | - |
| | **3,16** | 147 850 | 3,35 | 443 | **R 4EL** | **500 A** | **65 x 550** | 250 M 4 | 71 | 56 | 53 | 42,5 | 2 845 | - |
| | **3,66** | 127 710 | 1,9 | 382 | **R 4EL** | **250 A** | **65 x 550** | 250 M 4 | 50 | 40 | 37,5 | 30 | 1 539 | - |
| | **3,62** | 129 030 | 2,65 | 386 | **R 4EL** | **355 A** | **65 x 550** | 250 M 4 | 60 | 47,5 | 45 | 35,5 | 2 094 | - |
| | **3,34** | 140 140 | 3,35 | 420 | **R 4EL** | **500 A** | **65 x 550** | 250 M 4 | 71 | 56 | 53 | 42,5 | 2 845 | - |
| | **4,12** | 116 130 | 1,18 | 219 | **R 3EL** | **180 A** | **75 x 550** | 280 M 6 | 75 | 60 | 56 | 45 | 1 239 | - |
| | **3,89** | 120 070 | 2 | 360 | **R 4EL** | **250 A** | **65 x 550** | 250 M 4 | 50 | 40 | 37,5 | 30 | 1 539 | - |
| | **3,93** | 118 930 | 2,8 | 356 | **R 4EL** | **355 A** | **65 x 550** | 250 M 4 | 60 | 47,5 | 45 | 35,5 | 2 094 | - |
| | **4,34** | 107 620 | 2,12 | 322 | **R 4EL** | **250 A** | **65 x 550** | 250 M 4 | 50 | 40 | 37,5 | 30 | 1 539 | - |
| | **4,30** | 108 730 | 3 | 326 | **R 4EL** | **355 A** | **65 x 550** | 250 M 4 | 60 | 47,5 | 45 | 35,5 | 2 094 | - |
| | **4,83** | 98 970 | 0,9 | 186 | **R 3EL** | **125 A** | **75 x 550** | 280 M 6 | 63 | 50 | 47,5 | 37,5 | 998 | - |
| | **5,06** | 94 500 | 1,4 | 178 | **R 3EL** | **180 A** | **75 x 550** | 280 M 6 | 75 | 60 | 56 | 45 | 1 239 | - |
| | **4,70** | 99 520 | 2,36 | 298 | **R 4EL** | **250 A** | **65 x 550** | 250 M 4 | 50 | 40 | 37,5 | 30 | 1 539 | - |
| | **4,66** | 100 220 | 3,35 | 300 | **R 4EL** | **355 A** | **65 x 550** | 250 M 4 | 60 | 47,5 | 45 | 35,5 | 2 094 | - |
| | **5,23** | 91 390 | 2,8 | 172 | **R 3EL** | **355 A** | **75 x 550** | 280 M 6 | 112 | 90 | 85 | 67 | 2 155 | - |
| | **5,35** | 89 310 | 1 | 168 | **R 3EL** | **125 A** | **75 x 550** | 280 M 6 | 63 | 50 | 47,5 | 37,5 | 998 | - |
| | **5,36** | 89 220 | 1,5 | 168 | **R 3EL** | **180 A** | **75 x 550** | 280 M 6 | 75 | 60 | 56 | 45 | 1 239 | - |
| | **5,57** | 83 860 | 2,65 | 251 | **R 4EL** | **250 A** | **65 x 550** | 250 M 4 | 50 | 40 | 37,5 | 30 | 1 539 | - |
| | **5,36** | 89 220 | 2,12 | 168 | **R 3EL** | **250 A** | **75 x 550** | 280 M 6 | 95 | 75 | 71 | 56 | 1 600 | - |
| | **5,45** | 85 720 | 3,75 | 257 | **R 4EL** | **355 A** | **65 x 550** | 250 M 4 | 60 | 47,5 | 45 | 35,5 | 2 094 | - |
| | **6,60** | 72 460 | 0,9 | 212 | **R 3EL** | **085 A** | **65 x 550** | 250 M 4 | 42,5 | 33,5 | 31,5 | 25 | 737 | - |
| | **6,79** | 70 410 | 1,32 | 133 | **R 3EL** | **125 A** | **75 x 550** | 280 M 6 | 63 | 50 | 47,5 | 37,5 | 998 | - |
| | **6,40** | 74 660 | 1,7 | 219 | **R 3EL** | **180 A** | **65 x 550** | 250 M 4 | 60 | 47,5 | 45 | 35,5 | 1 150 | - |
| | **7,27** | 65 790 | 0,95 | 193 | **R 3EL** | **085 A** | **65 x 550** | 250 M 4 | 42,5 | 33,5 | 31,5 | 25 | 737 | - |
| | **7,08** | 67 480 | 1,25 | 198 | **R 3EL** | **125 A** | **65 x 550** | 250 M 4 | 50 | 40 | 37,5 | 30 | 909 | - |
| | **6,99** | 68 400 | 2,24 | 129 | **R 3EL** | **180 A** | **75 x 550** | 280 M 6 | 75 | 60 | 56 | 45 | 1 239 | - |
| | **7,50** | 63 740 | 1 | 187 | **R 3EL** | **085 A** | **65 x 550** | 250 M 4 | 42,5 | 33,5 | 31,5 | 25 | 737 | - |
| | **7,51** | 63 620 | 1,32 | 186 | **R 3EL** | **125 A** | **65 x 550** | 250 M 4 | 50 | 40 | 37,5 | 30 | 909 | - |
| | **7,87** | 60 750 | 2,12 | 178 | **R 3EL** | **180 A** | **65 x 550** | 250 M 4 | 60 | 47,5 | 45 | 35,5 | 1 150 | - |
| | **8,14** | 58 750 | 4,25 | 172 | **R 3EL** | **355 A** | **65 x 550** | 250 M 4 | 90 | 71 | 67 | 53 | 2 066 | - |
| | **8,37** | 57 130 | 1,32 | 167 | **R 3EL** | **085 A** | **65 x 550** | 250 M 4 | 42,5 | 33,5 | 31,5 | 25 | 737 | - |
| | **8,33** | 57 410 | 1,5 | 168 | **R 3EL** | **125 A** | **65 x 550** | 250 M 4 | 50 | 40 | 37,5 | 30 | 909 | - |
| | **8,79** | 54 380 | 1,9 | 102 | **R 3EL** | **125 A** | **75 x 550** | 280 M 6 | 63 | 50 | 47,5 | 37,5 | 998 | - |
| | **8,33** | 57 350 | 2,24 | 168 | **R 3EL** | **180 A** | **65 x 550** | 250 M 4 | 60 | 47,5 | 45 | 35,5 | 1 150 | - |
| | **8,33** | 57 350 | 3,15 | 168 | **R 3EL** | **250 A** | **65 x 550** | 250 M 4 | 75 | 60 | 56 | 45 | 1 511 | - |

| $P_1$ | $n_2$ | $M_2$ | fs | $i$ | Ød x ØP | | | | | $Pt_N$ [kW] $t_{amb}$ = 20°C | | $t_{amb}$ = 40°C | | kg | |
|---|---|---|---|---|---|---|---|---|---|---|---|---|---|---|---|
| kW | min$^{-1}$ | N m | | | | | | | | | | | | HB | HBZ |
| **55** | **10,3** | 46 490 | 1,6 | 136 | **R** | **3EL** | **085 A** | **65 x 550** | 250 M 4 | 42,5 | 33,5 | 31,5 | 25 | 737 | - |
| | **10,6** | 45 270 | 2 | 133 | **R** | **3EL** | **125 A** | **65 x 550** | 250 M 4 | 50 | 40 | 37,5 | 30 | 909 | - |
| | **10,3** | 46 390 | 2,65 | 136 | **R** | **3EL** | **180 A** | **65 x 550** | 250 M 4 | 60 | 47,5 | 45 | 35,5 | 1 150 | - |
| | **9,74** | 49 060 | 3,75 | 144 | **R** | **3EL** | **250 A** | **65 x 550** | 250 M 4 | 75 | 60 | 56 | 45 | 1 511 | - |
| | **10,8** | 44 190 | 1,4 | 129 | **R** | **3EL** | **085 A** | **65 x 550** | 250 M 4 | 42,5 | 33,5 | 31,5 | 25 | 737 | - |
| | **11,7** | 40 870 | 2,5 | 120 | **R** | **3EL** | **125 A** | **65 x 550** | 250 M 4 | 50 | 40 | 37,5 | 30 | 909 | - |
| | **10,9** | 43 970 | 3,35 | 129 | **R** | **3EL** | **180 A** | **65 x 550** | 250 M 4 | 60 | 47,5 | 45 | 35,5 | 1 150 | - |
| | **12,1** | 39 610 | 1,8 | 116 | **R** | **3EL** | **085 A** | **65 x 550** | 250 M 4 | 42,5 | 33,5 | 31,5 | 25 | 737 | - |
| | **13,0** | 36 880 | 2,8 | 108 | **R** | **3EL** | **125 A** | **65 x 550** | 250 M 4 | 50 | 40 | 37,5 | 30 | 909 | - |
| | **13,2** | 36 230 | 2 | 106 | **R** | **3EL** | **085 A** | **65 x 550** | 250 M 4 | 42,5 | 33,5 | 31,5 | 25 | 737 | - |
| | **13,7** | 34 960 | 3 | 102 | **R** | **3EL** | **125 A** | **65 x 550** | 250 M 4 | 50 | 40 | 37,5 | 30 | 909 | - |
| | **15,5** | 30 860 | 2,36 | 90,4 | **R** | **3EL** | **085 A** | **65 x 550** | 250 M 4 | 42,5 | 33,5 | 31,5 | 25 | 737 | - |
| | **15,2** | 31 550 | 3,15 | 92,4 | **R** | **3EL** | **125 A** | **65 x 550** | 250 M 4 | 50 | 40 | 37,5 | 30 | 909 | - |
| | **18,2** | 26 310 | 2,65 | 77,1 | **R** | **3EL** | **085 A** | **65 x 550** | 250 M 4 | 42,5 | 33,5 | 31,5 | 25 | 737 | - |
| | **16,4** | 29 080 | 3,55 | 85,2 | **R** | **3EL** | **125 A** | **65 x 550** | 250 M 4 | 50 | 40 | 37,5 | 30 | 909 | - |
| | **19,6** | 24 330 | 2,8 | 71,3 | **R** | **3EL** | **085 A** | **65 x 550** | 250 M 4 | 42,5 | 33,5 | 31,5 | 25 | 737 | - |
| | **22,4** | 21 990 | 1,25 | 40,1 | **R** | **2EL** | **060 A** | **75 x 550** | 280 M 6 | 63 | 50 | 47,5 | 37,5 | 672 | - |
| | **23,3** | 20 500 | 3,35 | 60,1 | **R** | **3EL** | **085 A** | **65 x 550** | 250 M 4 | 42,5 | 33,5 | 31,5 | 25 | 737 | - |
| | **27,6** | 17 900 | 2,12 | 32,6 | **R** | **2EL** | **060 A** | **75 x 550** | 280 M 6 | 63 | 50 | 47,5 | 37,5 | 672 | - |
| | **29,2** | 16 900 | 2,24 | 30,8 | **R** | **2EL** | **060 A** | **75 x 550** | 280 M 6 | 63 | 50 | 47,5 | 37,5 | 672 | - |
| | **31,4** | 15 730 | 1,9 | 28,7 | **R** | **2EL** | **042 A** | **75 x 550** | 280 M 6 | 50 | 40 | 37,5 | 30 | 597 | - |
| | **34,9** | 14 140 | 1,32 | 40,1 | **R** | **2EL** | **030 A** | **65 x 550** | 250 M 4 | 31,5 | 25 | 23,6 | 19 | 455 | - |
| | **34,8** | 14 200 | 2 | 25,9 | **R** | **2EL** | **042 A** | **75 x 550** | 280 M 6 | 50 | 40 | 37,5 | 30 | 597 | - |
| | **34,9** | 14 140 | 1,9 | 40,1 | **R** | **2EL** | **060 A** | **65 x 550** | 250 M 4 | 50 | 40 | 37,5 | 30 | 583 | - |
| | **42,9** | 11 510 | 1,6 | 32,6 | **R** | **2EL** | **030 A** | **65 x 550** | 250 M 4 | 31,5 | 25 | 23,6 | 19 | 455 | - |
| | **37,5** | 13 170 | 1,32 | 37,3 | **R** | **2EL** | **042 A** | **65 x 550** | 250 M 4 | 40 | 31,5 | 30 | 23,6 | 508 | - |
| | **40,7** | 12 150 | 2,65 | 22,1 | **R** | **2EL** | **042 A** | **75 x 550** | 280 M 6 | 50 | 40 | 37,5 | 30 | 597 | - |
| | **42,9** | 11 510 | 3,15 | 32,6 | **R** | **2EL** | **060 A** | **65 x 550** | 250 M 4 | 50 | 40 | 37,5 | 30 | 583 | - |
| | **44,8** | 11 020 | 1,32 | 31,2 | **R** | **2EL** | **030 A** | **65 x 550** | 250 M 4 | 31,5 | 25 | 23,6 | 19 | 455 | - |
| | **46,1** | 10 710 | 2,24 | 30,4 | **R** | **2EL** | **042 A** | **65 x 550** | 250 M 4 | 40 | 31,5 | 30 | 23,6 | 508 | - |
| | **45,5** | 10 860 | 3,35 | 30,8 | **R** | **2EL** | **060 A** | **65 x 550** | 250 M 4 | 50 | 40 | 37,5 | 30 | 583 | - |
| | **50,4** | 9 802 | 1,9 | 27,8 | **R** | **2EL** | **030 A** | **65 x 550** | 250 M 4 | 31,5 | 25 | 23,6 | 19 | 455 | - |
| | **48,8** | 10 120 | 2,8 | 28,7 | **R** | **2EL** | **042 A** | **65 x 550** | 250 M 4 | 40 | 31,5 | 30 | 23,6 | 508 | - |
| | **51,6** | 9 575 | 3,35 | 17,5 | **R** | **2EL** | **042 A** | **75 x 550** | 280 M 6 | 50 | 40 | 37,5 | 30 | 597 | - |
| | **55,1** | 8 966 | 2,24 | 25,4 | **R** | **2EL** | **030 A** | **65 x 550** | 250 M 4 | 31,5 | 25 | 23,6 | 19 | 455 | - |
| | **54,1** | 9 128 | 3,15 | 25,9 | **R** | **2EL** | **042 A** | **65 x 550** | 250 M 4 | 40 | 31,5 | 30 | 23,6 | 508 | - |
| | **52,7** | 9 367 | 4,5 | 17,1 | **R** | **2EL** | **060 A** | **75 x 550** | 280 M 6 | 63 | 50 | 47,5 | 37,5 | 672 | - |
| | **64,6** | 7 638 | 2,65 | 21,7 | **R** | **2EL** | **030 A** | **65 x 550** | 250 M 4 | 31,5 | 25 | 23,6 | 19 | 455 | - |
| | **61,2** | 8 069 | 3,75 | 14,7 | **R** | **2EL** | **042 A** | **75 x 550** | 280 M 6 | 50 | 40 | 37,5 | 30 | 597 | - |
| | **68,6** | 7 196 | 4 | 20,4 | **R** | **2EL** | **042 A** | **65 x 550** | 250 M 4 | 40 | 31,5 | 30 | 23,6 | 508 | - |
| | **75,8** | 6 512 | 2,8 | 18,5 | **R** | **2EL** | **030 A** | **65 x 550** | 250 M 4 | 31,5 | 25 | 23,6 | 19 | 455 | - |
| | **82,0** | 6 022 | 3,15 | 17,1 | **R** | **2EL** | **030 A** | **65 x 550** | 250 M 4 | 31,5 | 25 | 23,6 | 19 | 455 | - |
| | **97,3** | 5 074 | 3,55 | 14,4 | **R** | **2EL** | **030 A** | **65 x 550** | 250 M 4 | 31,5 | 25 | 23,6 | 19 | 455 | - |
| **75** | **1,39** | 458 950 | 1 | 1 008 | **R** | **4EL** | **500 A** | **75 x 550** | 280 S 4 | 71 | 56 | 53 | 42,5 | 2 943 | - |
| | **1,39** | 458 950 | 1,32 | 1 008 | **R** | **4EL** | **710 A** | **75 x 550** | 280 S 4 | 80 | 63 | 60 | 47,5 | 3 764 | - |
| | **1,53** | 416 370 | 1,25 | 914 | **R** | **4EL** | **500 A** | **75 x 550** | 280 S 4 | 71 | 56 | 53 | 42,5 | 2 943 | - |
| | **1,62** | 392 570 | 1,5 | 862 | **R** | **4EL** | **710 A** | **75 x 550** | 280 S 4 | 80 | 63 | 60 | 47,5 | 3 764 | - |
| | **1,79** | 356 150 | 1,4 | 782 | **R** | **4EL** | **500 A** | **75 x 550** | 280 S 4 | 71 | 56 | 53 | 42,5 | 2 943 | - |
| | **1,80** | 354 260 | 1,7 | 778 | **R** | **4EL** | **710 A** | **75 x 550** | 280 S 4 | 80 | 63 | 60 | 47,5 | 3 764 | - |
| | **1,99** | 320 210 | 1,06 | 703 | **R** | **4EL** | **355 A** | **75 x 550** | 280 S 4 | 60 | 47,5 | 45 | 35,5 | 2 192 | - |
| | **1,99** | 319 870 | 1,6 | 703 | **R** | **4EL** | **500 A** | **75 x 550** | 280 S 4 | 71 | 56 | 53 | 42,5 | 2 943 | - |
| | **1,99** | 319 870 | 2,24 | 703 | **R** | **4EL** | **710 A** | **75 x 550** | 280 S 4 | 80 | 63 | 60 | 47,5 | 3 764 | - |
| | **2,28** | 279 750 | 1,32 | 614 | **R** | **4EL** | **355 A** | **75 x 550** | 280 S 4 | 60 | 47,5 | 45 | 35,5 | 2 192 | - |
| | **2,22** | 286 720 | 1,8 | 630 | **R** | **4EL** | **500 A** | **75 x 550** | 280 S 4 | 71 | 56 | 53 | 42,5 | 2 943 | - |
| | **2,22** | 286 720 | 2,36 | 630 | **R** | **4EL** | **710 A** | **75 x 550** | 280 S 4 | 80 | 63 | 60 | 47,5 | 3 764 | - |
| | **2,53** | 252 450 | 1,4 | 554 | **R** | **4EL** | **355 A** | **75 x 550** | 280 S 4 | 60 | 47,5 | 45 | 35,5 | 2 192 | - |
| | **2,46** | 258 730 | 2 | 568 | **R** | **4EL** | **500 A** | **75 x 550** | 280 S 4 | 71 | 56 | 53 | 42,5 | 2 943 | - |
| | **2,46** | 258 730 | 2,65 | 568 | **R** | **4EL** | **710 A** | **75 x 550** | 280 S 4 | 80 | 63 | 60 | 47,5 | 3 764 | - |
| | **2,80** | 227 950 | 1,5 | 501 | **R** | **4EL** | **355 A** | **75 x 550** | 280 S 4 | 60 | 47,5 | 45 | 35,5 | 2 192 | - |
| | **2,85** | 223 420 | 2,24 | 491 | **R** | **4EL** | **500 A** | **75 x 550** | 280 S 4 | 71 | 56 | 53 | 42,5 | 2 943 | - |
| | **2,80** | 227 580 | 3 | 500 | **R** | **4EL** | **710 A** | **75 x 550** | 280 S 4 | 80 | 63 | 60 | 47,5 | 3 764 | - |
| | **3,10** | 205 700 | 1,7 | 452 | **R** | **4EL** | **355 A** | **75 x 550** | 280 S 4 | 60 | 47,5 | 45 | 35,5 | 2 192 | - |
| | **3,16** | 201 610 | 2,36 | 443 | **R** | **4EL** | **500 A** | **75 x 550** | 280 S 4 | 71 | 56 | 53 | 42,5 | 2 943 | - |
| | **3,13** | 203 990 | 3,15 | 448 | **R** | **4EL** | **710 A** | **75 x 550** | 280 S 4 | 80 | 63 | 60 | 47,5 | 3 764 | - |
| | **3,62** | 175 950 | 1,9 | 386 | **R** | **4EL** | **355 A** | **75 x 550** | 280 S 4 | 60 | 47,5 | 45 | 35,5 | 2 192 | - |
| | **3,34** | 191 100 | 2,5 | 420 | **R** | **4EL** | **500 A** | **75 x 550** | 280 S 4 | 71 | 56 | 53 | 42,5 | 2 943 | - |
| | **3,34** | 191 100 | 3,35 | 420 | **R** | **4EL** | **710 A** | **75 x 550** | 280 S 4 | 80 | 63 | 60 | 47,5 | 3 764 | - |
| | **3,93** | 162 180 | 2,12 | 356 | **R** | **4EL** | **355 A** | **75 x 550** | 280 S 4 | 60 | 47,5 | 45 | 35,5 | 2 192 | - |
| | **4,01** | 158 950 | 3 | 349 | **R** | **4EL** | **500 A** | **75 x 550** | 280 S 4 | 71 | 56 | 53 | 42,5 | 2 943 | - |
| | **4,30** | 148 270 | 2,24 | 326 | **R** | **4EL** | **355 A** | **75 x 550** | 280 S 4 | 60 | 47,5 | 45 | 35,5 | 2 192 | - |
| | **4,34** | 147 030 | 3,15 | 323 | **R** | **4EL** | **500 A** | **75 x 550** | 280 S 4 | 71 | 56 | 53 | 42,5 | 2 943 | - |
| | **4,66** | 136 660 | 2,36 | 300 | **R** | **4EL** | **355 A** | **75 x 550** | 280 S 4 | 60 | 47,5 | 45 | 35,5 | 2 192 | - |
| | **4,69** | 135 960 | 3,35 | 299 | **R** | **4EL** | **500 A** | **75 x 550** | 280 S 4 | 71 | 56 | 53 | 42,5 | 2 943 | - |
| | **5,45** | 116 900 | 2,8 | 257 | **R** | **4EL** | **355 A** | **75 x 550** | 280 S 4 | 60 | 47,5 | 45 | 35,5 | 2 192 | - |
| | **6,40** | 101 800 | 1,25 | 219 | **R** | **3EL** | **180 A** | **75 x 550** | 280 S 4 | 60 | 47,5 | 45 | 35,5 | 1 248 | - |
| | **7,51** | 86 760 | 1 | 186 | **R** | **3EL** | **125 A** | **75 x 550** | 280 S 4 | 50 | 40 | 37,5 | 30 | 1 007 | - |
| | **7,87** | 82 840 | 1,5 | 178 | **R** | **3EL** | **180 A** | **75 x 550** | 280 S 4 | 60 | 47,5 | 45 | 35,5 | 1 248 | - |
| | **8,14** | 80 120 | 3,15 | 172 | **R** | **3EL** | **355 A** | **75 x 550** | 280 S 4 | 90 | 71 | 67 | 53 | 2 164 | - |
| | **8,33** | 78 290 | 1,06 | 168 | **R** | **3EL** | **125 A** | **75 x 550** | 280 S 4 | 50 | 40 | 37,5 | 30 | 1 007 | - |
| | **8,33** | 78 210 | 1,6 | 168 | **R** | **3EL** | **180 A** | **75 x 550** | 280 S 4 | 60 | 47,5 | 45 | 35,5 | 1 248 | - |
| | **8,33** | 78 210 | 2,36 | 168 | **R** | **3EL** | **250 A** | **75 x 550** | 280 S 4 | 75 | 60 | 56 | 45 | 1 609 | - |
| | **9,02** | 72 300 | 3,55 | 155 | **R** | **3EL** | **355 A** | **75 x 550** | 280 S 4 | 90 | 71 | 67 | 53 | 2 164 | - |

| $P_1$ | $n_2$ | $M_2$ | fs | $i$ | Ød x ØP | $Pt_N$ [kW] $t_{amb}$ = 20°C | | $t_{amb}$ = 40°C | | kg | |
|---|---|---|---|---|---|---|---|---|---|---|---|
| kW | min$^{-1}$ | N m | | | | | | | | HB | HBZ |
| **75** | **10,6** | 61 730 | 1,5 | 133 | **R 3EL 125 A 75 x 550** 280 S 4 | 50 | 40 | 37,5 | 30 | 1 007 | - |
| | **10,3** | 63 260 | 2 | 136 | **R 3EL 180 A 75 x 550** 280 S 4 | 60 | 47,5 | 45 | 35,5 | 1 248 | - |
| | **9,74** | 66 900 | 2,8 | 144 | **R 3EL 250 A 75 x 550** 280 S 4 | 75 | 60 | 56 | 45 | 1 609 | - |
| | **11,7** | 55 730 | 1,9 | 120 | **R 3EL 125 A 75 x 550** 280 S 4 | 50 | 40 | 37,5 | 30 | 1 007 | - |
| | **10,9** | 59 960 | 2,5 | 129 | **R 3EL 180 A 75 x 550** 280 S 4 | 60 | 47,5 | 45 | 35,5 | 1 248 | - |
| | **10,8** | 60 370 | 3,35 | 130 | **R 3EL 250 A 75 x 550** 280 S 4 | 75 | 60 | 56 | 45 | 1 609 | - |
| | **13,0** | 50 300 | 2 | 108 | **R 3EL 125 A 75 x 550** 280 S 4 | 50 | 40 | 37,5 | 30 | 1 007 | - |
| | **12,0** | 54 110 | 2,65 | 116 | **R 3EL 180 A 75 x 550** 280 S 4 | 60 | 47,5 | 45 | 35,5 | 1 248 | - |
| | **12,0** | 54 110 | 3,75 | 116 | **R 3EL 250 A 75 x 550** 280 S 4 | 75 | 60 | 56 | 45 | 1 609 | - |
| | **13,7** | 47 670 | 2,12 | 102 | **R 3EL 125 A 75 x 550** 280 S 4 | 50 | 40 | 37,5 | 30 | 1 007 | - |
| | **13,9** | 46 730 | 3 | 100 | **R 3EL 180 A 75 x 550** 280 S 4 | 60 | 47,5 | 45 | 35,5 | 1 248 | - |
| | **15,2** | 43 020 | 2,36 | 92,4 | **R 3EL 125 A 75 x 550** 280 S 4 | 50 | 40 | 37,5 | 30 | 1 007 | - |
| | **15,5** | 42 170 | 3,15 | 90,6 | **R 3EL 180 A 75 x 550** 280 S 4 | 60 | 47,5 | 45 | 35,5 | 1 248 | - |
| | **16,4** | 39 650 | 2,5 | 85,2 | **R 3EL 125 A 75 x 550** 280 S 4 | 50 | 40 | 37,5 | 30 | 1 007 | - |
| | **18,1** | 35 950 | 3,55 | 77,2 | **R 3EL 180 A 75 x 550** 280 S 4 | 60 | 47,5 | 45 | 35,5 | 1 248 | - |
| | **19,2** | 33 920 | 3 | 72,9 | **R 3EL 125 A 75 x 550** 280 S 4 | 50 | 40 | 37,5 | 30 | 1 007 | - |
| | **22,8** | 28 580 | 3,55 | 61,4 | **R 3EL 125 A 75 x 550** 280 S 4 | 50 | 40 | 37,5 | 30 | 1 007 | - |
| | **34,9** | 19 280 | 1,4 | 40,1 | **R 2EL 060 A 75 x 550** 280 S 4 | 50 | 40 | 37,5 | 30 | 681 | - |
| | **42,9** | 15 690 | 2,36 | 32,6 | **R 2EL 060 A 75 x 550** 280 S 4 | 50 | 40 | 37,5 | 30 | 681 | - |
| | **45,5** | 14 810 | 2,5 | 30,8 | **R 2EL 060 A 75 x 550** 280 S 4 | 50 | 40 | 37,5 | 30 | 681 | - |
| | **48,8** | 13 790 | 2,12 | 28,7 | **R 2EL 042 A 75 x 550** 280 S 4 | 40 | 31,5 | 30 | 23,6 | 606 | - |
| | **50,4** | 13 370 | 2,65 | 27,8 | **R 2EL 060 A 75 x 550** 280 S 4 | 50 | 40 | 37,5 | 30 | 681 | - |
| | **54,1** | 12 450 | 2,24 | 25,9 | **R 2EL 042 A 75 x 550** 280 S 4 | 40 | 31,5 | 30 | 23,6 | 606 | - |
| | **58,3** | 11 540 | 3,15 | 24,0 | **R 2EL 060 A 75 x 550** 280 S 4 | 50 | 40 | 37,5 | 30 | 681 | - |
| | **63,2** | 10 650 | 2,8 | 22,1 | **R 2EL 042 A 75 x 550** 280 S 4 | 40 | 31,5 | 30 | 23,6 | 606 | - |
| | **68,6** | 9 813 | 2,8 | 20,4 | **R 2EL 042 A 75 x 550** 280 S 4 | 40 | 31,5 | 30 | 23,6 | 606 | - |
| | **80,2** | 8 394 | 3,35 | 17,5 | **R 2EL 042 A 75 x 550** 280 S 4 | 40 | 31,5 | 30 | 23,6 | 606 | - |
| | **82,0** | 8 212 | 4,5 | 17,1 | **R 2EL 060 A 75 x 550** 280 S 4 | 50 | 40 | 37,5 | 30 | 681 | - |
| | **95,2** | 7 073 | 3,75 | 14,7 | **R 2EL 042 A 75 x 550** 280 S 4 | 40 | 31,5 | 30 | 23,6 | 606 | - |
| **90** | **1,39** | 550 740 | 1,12 | 1 008 | **R 4EL 710 A 75 x 550** 280 M 4 | 80 | 63 | 60 | 47,5 | 3 829 | - |
| | **1,53** | 499 640 | 1,06 | 914 | **R 4EL 500 A 75 x 550** 280 M 4 | 71 | 56 | 53 | 42,5 | 3 008 | - |
| | **1,62** | 471 090 | 1,25 | 862 | **R 4EL 710 A 75 x 550** 280 M 4 | 80 | 63 | 60 | 47,5 | 3 829 | - |
| | **1,79** | 427 380 | 1,18 | 782 | **R 4EL 500 A 75 x 550** 280 M 4 | 71 | 56 | 53 | 42,5 | 3 008 | - |
| | **1,80** | 425 110 | 1,4 | 778 | **R 4EL 710 A 75 x 550** 280 M 4 | 80 | 63 | 60 | 47,5 | 3 829 | - |
| | **1,99** | 384 250 | 0,9 | 703 | **R 4EL 355 A 75 x 550** 280 M 4 | 60 | 47,5 | 45 | 35,5 | 2 257 | - |
| | **1,99** | 383 850 | 1,32 | 703 | **R 4EL 500 A 75 x 550** 280 M 4 | 71 | 56 | 53 | 42,5 | 3 008 | - |
| | **1,99** | 383 850 | 1,8 | 703 | **R 4EL 710 A 75 x 550** 280 M 4 | 80 | 63 | 60 | 47,5 | 3 829 | - |
| | **2,28** | 335 710 | 1,06 | 614 | **R 4EL 355 A 75 x 550** 280 M 4 | 60 | 47,5 | 45 | 35,5 | 2 257 | - |
| | **2,22** | 344 060 | 1,5 | 630 | **R 4EL 500 A 75 x 550** 280 M 4 | 71 | 56 | 53 | 42,5 | 3 008 | - |
| | **2,22** | 344 060 | 2 | 630 | **R 4EL 710 A 75 x 550** 280 M 4 | 80 | 63 | 60 | 47,5 | 3 829 | - |
| | **2,53** | 302 940 | 1,18 | 554 | **R 4EL 355 A 75 x 550** 280 M 4 | 60 | 47,5 | 45 | 35,5 | 2 257 | - |
| | **2,46** | 310 480 | 1,6 | 568 | **R 4EL 500 A 75 x 550** 280 M 4 | 71 | 56 | 53 | 42,5 | 3 008 | - |
| | **2,46** | 310 480 | 2,24 | 568 | **R 4EL 710 A 75 x 550** 280 M 4 | 80 | 63 | 60 | 47,5 | 3 829 | - |
| | **2,80** | 273 540 | 1,32 | 501 | **R 4EL 355 A 75 x 550** 280 M 4 | 60 | 47,5 | 45 | 35,5 | 2 257 | - |
| | **2,85** | 268 100 | 1,8 | 491 | **R 4EL 500 A 75 x 550** 280 M 4 | 71 | 56 | 53 | 42,5 | 3 008 | - |
| | **2,80** | 273 090 | 2,5 | 500 | **R 4EL 710 A 75 x 550** 280 M 4 | 80 | 63 | 60 | 47,5 | 3 829 | - |
| | **3,10** | 246 840 | 1,4 | 452 | **R 4EL 355 A 75 x 550** 280 M 4 | 60 | 47,5 | 45 | 35,5 | 2 257 | - |
| | **3,16** | 241 930 | 2 | 443 | **R 4EL 500 A 75 x 550** 280 M 4 | 71 | 56 | 53 | 42,5 | 3 008 | - |
| | **3,13** | 244 790 | 2,65 | 448 | **R 4EL 710 A 75 x 550** 280 M 4 | 80 | 63 | 60 | 47,5 | 3 829 | - |
| | **3,62** | 211 140 | 1,6 | 386 | **R 4EL 355 A 75 x 550** 280 M 4 | 60 | 47,5 | 45 | 35,5 | 2 257 | - |
| | **3,34** | 229 320 | 2,12 | 420 | **R 4EL 500 A 75 x 550** 280 M 4 | 71 | 56 | 53 | 42,5 | 3 008 | - |
| | **3,34** | 229 320 | 2,8 | 420 | **R 4EL 710 A 75 x 550** 280 M 4 | 80 | 63 | 60 | 47,5 | 3 829 | - |
| | **3,93** | 194 610 | 1,7 | 356 | **R 4EL 355 A 75 x 550** 280 M 4 | 60 | 47,5 | 45 | 35,5 | 2 257 | - |
| | **4,01** | 190 740 | 2,5 | 349 | **R 4EL 500 A 75 x 550** 280 M 4 | 71 | 56 | 53 | 42,5 | 3 008 | - |
| | **3,70** | 206 940 | 3,15 | 379 | **R 4EL 710 A 75 x 550** 280 M 4 | 80 | 63 | 60 | 47,5 | 3 829 | - |
| | **4,30** | 177 920 | 1,8 | 326 | **R 4EL 355 A 75 x 550** 280 M 4 | 60 | 47,5 | 45 | 35,5 | 2 257 | - |
| | **4,34** | 176 440 | 2,65 | 323 | **R 4EL 500 A 75 x 550** 280 M 4 | 71 | 56 | 53 | 42,5 | 3 008 | - |
| | **4,01** | 190 740 | 3,35 | 349 | **R 4EL 710 A 75 x 550** 280 M 4 | 80 | 63 | 60 | 47,5 | 3 829 | - |
| | **4,66** | 163 990 | 2 | 300 | **R 4EL 355 A 75 x 550** 280 M 4 | 60 | 47,5 | 45 | 35,5 | 2 257 | - |
| | **4,69** | 163 160 | 2,8 | 299 | **R 4EL 500 A 75 x 550** 280 M 4 | 71 | 56 | 53 | 42,5 | 3 008 | - |
| | **5,45** | 140 280 | 2,24 | 257 | **R 4EL 355 A 75 x 550** 280 M 4 | 60 | 47,5 | 45 | 35,5 | 2 257 | - |
| | **5,56** | 137 490 | 3,35 | 252 | **R 4EL 500 A 75 x 550** 280 M 4 | 71 | 56 | 53 | 42,5 | 3 008 | - |
| | **6,40** | 122 160 | 1,06 | 219 | **R 3EL 180 A 75 x 550** 280 M 4 | 60 | 47,5 | 45 | 35,5 | 1 313 | - |
| | **7,87** | 99 410 | 1,25 | 178 | **R 3EL 180 A 75 x 550** 280 M 4 | 60 | 47,5 | 45 | 35,5 | 1 313 | - |
| | **8,14** | 96 140 | 2,65 | 172 | **R 3EL 355 A 75 x 550** 280 M 4 | 90 | 71 | 67 | 53 | 2 229 | - |
| | **8,33** | 93 950 | 0,9 | 168 | **R 3EL 125 A 75 x 550** 280 M 4 | 50 | 40 | 37,5 | 30 | 1 072 | - |
| | **8,33** | 93 850 | 1,32 | 168 | **R 3EL 180 A 75 x 550** 280 M 4 | 60 | 47,5 | 45 | 35,5 | 1 313 | - |
| | **8,33** | 93 850 | 1,9 | 168 | **R 3EL 250 A 75 x 550** 280 M 4 | 75 | 60 | 56 | 45 | 1 674 | - |
| | **9,02** | 86 760 | 3 | 155 | **R 3EL 355 A 75 x 550** 280 M 4 | 90 | 71 | 67 | 53 | 2 229 | - |
| | **10,6** | 74 070 | 1,25 | 133 | **R 3EL 125 A 75 x 550** 280 M 4 | 50 | 40 | 37,5 | 30 | 1 072 | - |
| | **10,3** | 75 910 | 1,6 | 136 | **R 3EL 180 A 75 x 550** 280 M 4 | 60 | 47,5 | 45 | 35,5 | 1 313 | - |
| | **9,74** | 80 280 | 2,24 | 144 | **R 3EL 250 A 75 x 550** 280 M 4 | 75 | 60 | 56 | 45 | 1 674 | - |
| | **10,5** | 74 210 | 4 | 133 | **R 3EL 355 A 75 x 550** 280 M 4 | 90 | 71 | 67 | 53 | 2 229 | - |
| | **11,7** | 66 880 | 1,6 | 120 | **R 3EL 125 A 75 x 550** 280 M 4 | 50 | 40 | 37,5 | 30 | 1 072 | - |
| | **10,9** | 71 960 | 2 | 129 | **R 3EL 180 A 75 x 550** 280 M 4 | 60 | 47,5 | 45 | 35,5 | 1 313 | - |
| | **10,8** | 72 440 | 2,8 | 130 | **R 3EL 250 A 75 x 550** 280 M 4 | 75 | 60 | 56 | 45 | 1 674 | - |
| | **13,0** | 60 350 | 1,7 | 108 | **R 3EL 125 A 75 x 550** 280 M 4 | 50 | 40 | 37,5 | 30 | 1 072 | - |
| | **12,0** | 64 930 | 2,24 | 116 | **R 3EL 180 A 75 x 550** 280 M 4 | 60 | 47,5 | 45 | 35,5 | 1 313 | - |
| | **12,0** | 64 930 | 3,15 | 116 | **R 3EL 250 A 75 x 550** 280 M 4 | 75 | 60 | 56 | 45 | 1 674 | - |

| $P_1$ | $n_2$ | $M_2$ | fs | $i$ | Ød x ØP | | | | | $Pt_N$ [kW] $t_{amb}$ = 20°C | | $t_{amb}$ = 40°C | | kg HB | kg HBZ |
|---|---|---|---|---|---|---|---|---|---|---|---|---|---|---|---|
| kW | min$^{-1}$ | N m | | | | | | | | | | | | | |
| **90** | **13,7** | 57 210 | 1,8 | 102 | **R** | **3EL** | **125 A** | **75 x 550** | 280 M 4 | 50 | 40 | 37,5 | 30 | 1 072 | - |
| | **13,9** | 56 070 | 2,5 | 100 | **R** | **3EL** | **180 A** | **75 x 550** | 280 M 4 | 60 | 47,5 | 45 | 35,5 | 1 313 | - |
| | **13,7** | 57 120 | 3,35 | 102 | **R** | **3EL** | **250 A** | **75 x 550** | 280 M 4 | 75 | 60 | 56 | 45 | 1 674 | - |
| | **15,2** | 51 630 | 2 | 92,4 | **R** | **3EL** | **125 A** | **75 x 550** | 280 M 4 | 50 | 40 | 37,5 | 30 | 1 072 | - |
| | **15,5** | 50 600 | 2,65 | 90,6 | **R** | **3EL** | **180 A** | **75 x 550** | 280 M 4 | 60 | 47,5 | 45 | 35,5 | 1 313 | - |
| | **15,3** | 51 190 | 3,75 | 91,6 | **R** | **3EL** | **250 A** | **75 x 550** | 280 M 4 | 75 | 60 | 56 | 45 | 1 674 | - |
| | **16,4** | 47 580 | 2,12 | 85,2 | **R** | **3EL** | **125 A** | **75 x 550** | 280 M 4 | 50 | 40 | 37,5 | 30 | 1 072 | - |
| | **18,1** | 43 140 | 3 | 77,2 | **R** | **3EL** | **180 A** | **75 x 550** | 280 M 4 | 60 | 47,5 | 45 | 35,5 | 1 313 | - |
| | **19,2** | 40 700 | 2,5 | 72,9 | **R** | **3EL** | **125 A** | **75 x 550** | 280 M 4 | 50 | 40 | 37,5 | 30 | 1 072 | - |
| | **19,6** | 39 890 | 3,15 | 71,4 | **R** | **3EL** | **180 A** | **75 x 550** | 280 M 4 | 60 | 47,5 | 45 | 35,5 | 1 313 | - |
| | **22,8** | 34 300 | 3 | 61,4 | **R** | **3EL** | **125 A** | **75 x 550** | 280 M 4 | 50 | 40 | 37,5 | 30 | 1 072 | - |
| | **34,9** | 23 140 | 1,18 | 40,1 | **R** | **2EL** | **060 A** | **75 x 550** | 280 M 4 | 50 | 40 | 37,5 | 30 | 746 | - |
| | **42,9** | 18 830 | 1,9 | 32,6 | **R** | **2EL** | **060 A** | **75 x 550** | 280 M 4 | 50 | 40 | 37,5 | 30 | 746 | - |
| | **45,5** | 17 770 | 2 | 30,8 | **R** | **2EL** | **060 A** | **75 x 550** | 280 M 4 | 50 | 40 | 37,5 | 30 | 746 | - |
| | **45,1** | 17 890 | 3,15 | 31,0 | **R** | **2EL** | **085 A** | **75 x 550** | 280 M 4 | 60 | 47,5 | 45 | 35,5 | 873 | - |
| | **48,8** | 16 550 | 1,7 | 28,7 | **R** | **2EL** | **042 A** | **75 x 550** | 280 M 4 | 40 | 31,5 | 30 | 23,6 | 671 | - |
| | **50,4** | 16 040 | 2,24 | 27,8 | **R** | **2EL** | **060 A** | **75 x 550** | 280 M 4 | 50 | 40 | 37,5 | 30 | 746 | - |
| | **50,4** | 16 040 | 3,55 | 27,8 | **R** | **2EL** | **085 A** | **75 x 550** | 280 M 4 | 60 | 47,5 | 45 | 35,5 | 873 | - |
| | **54,1** | 14 940 | 1,9 | 25,9 | **R** | **2EL** | **042 A** | **75 x 550** | 280 M 4 | 40 | 31,5 | 30 | 23,6 | 671 | - |
| | **58,3** | 13 850 | 2,65 | 24,0 | **R** | **2EL** | **060 A** | **75 x 550** | 280 M 4 | 50 | 40 | 37,5 | 30 | 746 | - |
| | **63,2** | 12 780 | 2,36 | 22,1 | **R** | **2EL** | **042 A** | **75 x 550** | 280 M 4 | 40 | 31,5 | 30 | 23,6 | 671 | - |
| | **64,6** | 12 500 | 3 | 21,7 | **R** | **2EL** | **060 A** | **75 x 550** | 280 M 4 | 50 | 40 | 37,5 | 30 | 746 | - |
| | **68,6** | 11 780 | 2,36 | 20,4 | **R** | **2EL** | **042 A** | **75 x 550** | 280 M 4 | 40 | 31,5 | 30 | 23,6 | 671 | - |
| | **80,2** | 10 070 | 2,8 | 17,5 | **R** | **2EL** | **042 A** | **75 x 550** | 280 M 4 | 40 | 31,5 | 30 | 23,6 | 671 | - |
| | **82,0** | 9 854 | 3,75 | 17,1 | **R** | **2EL** | **060 A** | **75 x 550** | 280 M 4 | 50 | 40 | 37,5 | 30 | 746 | - |
| | **95,2** | 8 488 | 3,15 | 14,7 | **R** | **2EL** | **042 A** | **75 x 550** | 280 M 4 | 40 | 31,5 | 30 | 23,6 | 671 | - |

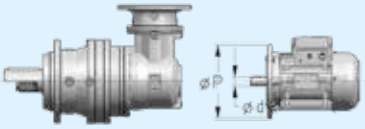


| $P_1$ | $n_2$ | $M_2$ | fs | $i$ | Ød x ØP | | | | $Pt_N$ [kW] $t_{amb}$ = 20°C | | $t_{amb}$ = 40°C | | kg | |
|---|---|---|---|---|---|---|---|---|---|---|---|---|---|---|
| kW | min$^{-1}$ | N m | | | | | | | | | | | HB | HBZ |
| **0,18** | **0,444** | 3 483 | 0,9 | 2 026 | **R 4EB** | **004 A** | **14 x 160** | 71 A 6 | 10 | 8 | 7,5 | 6 | 62 | 65 |
| | **0,444** | 3 483 | 1,32 | 2 026 | **R 4EB** | **006 A** | **14 x 160** | 71 A 6 | 10,6 | 8,5 | 8 | 6,3 | 69 | 72 |
| | **0,521** | 2 967 | 0,9 | 1 726 | **R 4EB** | **003 A** | **14 x 160** | 71 A 6 | 9,5 | 8 | 7,1 | 6 | 56 | 59 |
| | **0,521** | 2 967 | 1,12 | 1 726 | **R 4EB** | **004 A** | **14 x 160** | 71 A 6 | 10 | 8 | 7,5 | 6 | 62 | 65 |
| | **0,521** | 2 967 | 1,6 | 1 726 | **R 4EB** | **006 A** | **14 x 160** | 71 A 6 | 10,6 | 8,5 | 8 | 6,3 | 69 | 72 |
| | **0,497** | 3 115 | 2 | 1 812 | **R 4EB** | **009 A** | **14 x 160** | 71 A 6 | 14 | 11,2 | 10,6 | 8,5 | 99 | 102 |
| | **0,546** | 2 834 | 1,12 | 1 649 | **R 4EB** | **004 A** | **14 x 160** | 71 A 6 | 10 | 8 | 7,5 | 6 | 62 | 65 |
| | **0,555** | 2 786 | 1,6 | 1 621 | **R 4EB** | **006 A** | **14 x 160** | 71 A 6 | 10,6 | 8,5 | 8 | 6,3 | 69 | 72 |
| | **0,583** | 2 653 | 2,5 | 1 544 | **R 4EB** | **009 A** | **14 x 160** | 71 A 6 | 14 | 11,2 | 10,6 | 8,5 | 99 | 102 |
| | **0,641** | 2 414 | 1,12 | 1 405 | **R 4EB** | **003 A** | **14 x 160** | 71 A 6 | 9,5 | 8 | 7,1 | 6 | 56 | 59 |
| | **0,641** | 2 414 | 1,6 | 1 405 | **R 4EB** | **004 A** | **14 x 160** | 71 A 6 | 10 | 8 | 7,5 | 6 | 62 | 65 |
| | **0,641** | 2 414 | 2,24 | 1 405 | **R 4EB** | **006 A** | **14 x 160** | 71 A 6 | 10,6 | 8,5 | 8 | 6,3 | 69 | 72 |
| | **0,723** | 2 140 | 1,25 | 1 245 | **R 4EB** | **003 A** | **14 x 160** | 71 A 6 | 9,5 | 8 | 7,1 | 6 | 56 | 59 |
| | **0,752** | 2 057 | 1,8 | 1 197 | **R 4EB** | **004 A** | **14 x 160** | 71 A 6 | 10 | 8 | 7,5 | 6 | 62 | 65 |
| | **0,820** | 1 886 | 1,12 | 1 097 | **R 4EB** | **002 A** | **14 x 160** | 71 A 6 | 7,5 | 6 | 5,6 | 4,5 | 45 | 48 |
| | **0,813** | 1 904 | 1,7 | 1 107 | **R 4EB** | **003 A** | **14 x 160** | 71 A 6 | 9,5 | 8 | 7,1 | 6 | 56 | 59 |
| | **0,801** | 1 932 | 1,9 | 1 124 | **R 4EB** | **004 A** | **14 x 160** | 71 A 6 | 10 | 8 | 7,5 | 6 | 62 | 65 |
| | **0,886** | 1 746 | 0,9 | 1 016 | **R 4EB** | **001 A** | **14 x 160** | 71 A 6 | 7,5 | 6 | 5,6 | 4,5 | 44 | 47 |
| | **0,897** | 1 725 | 1,12 | 1 004 | **R 4EB** | **002 A** | **14 x 160** | 71 A 6 | 7,5 | 6 | 5,6 | 4,5 | 45 | 48 |
| | **0,917** | 1 687 | 1,5 | 981 | **R 4EB** | **003 A** | **14 x 160** | 71 A 6 | 9,5 | 8 | 7,1 | 6 | 56 | 59 |
| | **0,901** | 1 716 | 2,24 | 998 | **R 4EB** | **004 A** | **14 x 160** | 71 A 6 | 10 | 8 | 7,5 | 6 | 62 | 65 |
| | **0,983** | 1 574 | 1 | 916 | **R 4EB** | **001 A** | **14 x 160** | 71 A 6 | 7,5 | 6 | 5,6 | 4,5 | 44 | 47 |
| | **0,983** | 1 574 | 1,25 | 916 | **R 4EB** | **002 A** | **14 x 160** | 71 A 6 | 7,5 | 6 | 5,6 | 4,5 | 45 | 48 |
| | **1,02** | 1 523 | 2,12 | 886 | **R 4EB** | **003 A** | **14 x 160** | 71 A 6 | 9,5 | 8 | 7,1 | 6 | 56 | 59 |
| | **1,14** | 1 360 | 1,18 | 791 | **R 4EB** | **001 A** | **14 x 160** | 71 A 6 | 7,5 | 6 | 5,6 | 4,5 | 44 | 47 |
| | **1,14** | 1 360 | 1,4 | 791 | **R 4EB** | **002 A** | **14 x 160** | 71 A 6 | 7,5 | 6 | 5,6 | 4,5 | 45 | 48 |
| | **1,13** | 1 373 | 2,24 | 799 | **R 4EB** | **003 A** | **14 x 160** | 71 A 6 | 9,5 | 8 | 7,1 | 6 | 56 | 59 |
| | **1,23** | 1 258 | 1,25 | 732 | **R 4EB** | **001 A** | **14 x 160** | 71 A 6 | 7,5 | 6 | 5,6 | 4,5 | 44 | 47 |
| | **1,23** | 1 258 | 1,8 | 732 | **R 4EB** | **002 A** | **14 x 160** | 71 A 6 | 7,5 | 6 | 5,6 | 4,5 | 45 | 48 |
| | **1,42** | 1 087 | 1,5 | 632 | **R 4EB** | **001 A** | **14 x 160** | 71 A 6 | 7,5 | 6 | 5,6 | 4,5 | 44 | 47 |
| | **1,42** | 1 087 | 2,12 | 632 | **R 4EB** | **002 A** | **14 x 160** | 71 A 6 | 7,5 | 6 | 5,6 | 4,5 | 45 | 48 |
| | **1,68** | 919 | 1,7 | 535 | **R 4EB** | **001 A** | **14 x 160** | 71 A 6 | 7,5 | 6 | 5,6 | 4,5 | 44 | 47 |
| | **1,68** | 919 | 2,5 | 535 | **R 4EB** | **002 A** | **14 x 160** | 71 A 6 | 7,5 | 6 | 5,6 | 4,5 | 45 | 48 |
| | **1,78** | 868 | 1,8 | 505 | **R 4EB** | **001 A** | **14 x 160** | 71 A 6 | 7,5 | 6 | 5,6 | 4,5 | 44 | 47 |
| | **2,03** | 762 | 2,12 | 443 | **R 4EB** | **001 A** | **14 x 160** | 71 A 6 | 7,5 | 6 | 5,6 | 4,5 | 44 | 47 |
| | **2,23** | 695 | 2,24 | 404 | **R 4EB** | **001 A** | **14 x 160** | 71 A 6 | 7,5 | 6 | 5,6 | 4,5 | 44 | 47 |
| | **2,54** | 609 | 2,5 | 354 | **R 4EB** | **001 A** | **14 x 160** | 71 A 6 | 7,5 | 6 | 5,6 | 4,5 | 44 | 47 |
| | **2,82** | 548 | 2,8 | 319 | **R 4EB** | **001 A** | **14 x 160** | 71 A 6 | 7,5 | 6 | 5,6 | 4,5 | 44 | 47 |
| | **3,34** | 463 | 3,15 | 270 | **R 4EB** | **001 A** | **14 x 160** | 71 A 6 | 7,5 | 6 | 5,6 | 4,5 | 44 | 47 |
| | **3,56** | 434 | 3,35 | 253 | **R 4EB** | **001 A** | **14 x 160** | 71 A 6 | 7,5 | 6 | 5,6 | 4,5 | 44 | 47 |
| | **4,77** | 331 | 3,55 | 189 | **R 3EB** | **001 A** | **14 x 160** | 71 A 6 | 9 | 7,1 | 6,7 | 5,3 | 40 | 43 |
| | **4,76** | 325 | 4,25 | 189 | **R 4EB** | **001 A** | **14 x 160** | 71 A 6 | 7,5 | 6 | 5,6 | 4,5 | 44 | 47 |
| | **4,98** | 311 | 4,5 | 181 | **R 4EB** | **001 A** | **14 x 160** | 71 A 6 | 7,5 | 6 | 5,6 | 4,5 | 44 | 47 |
| | **5,52** | 286 | 4 | 163 | **R 3EB** | **001 A** | **14 x 160** | 71 A 6 | 9 | 7,1 | 6,7 | 5,3 | 40 | 43 |
| | **5,74** | 269 | 5 | 157 | **R 4EB** | **001 A** | **14 x 160** | 71 A 6 | 7,5 | 6 | 5,6 | 4,5 | 44 | 47 |
| | **6,05** | 261 | 5 | 149 | **R 3EB** | **001 A** | **14 x 160** | 71 A 6 | 9 | 7,1 | 6,7 | 5,3 | 40 | 43 |
| | **7,00** | 226 | 5,6 | 129 | **R 3EB** | **001 A** | **14 x 160** | 71 A 6 | 9 | 7,1 | 6,7 | 5,3 | 40 | 43 |
| | **8,17** | 194 | 5,6 | 110 | **R 3EB** | **001 A** | **14 x 160** | 71 A 6 | 9 | 7,1 | 6,7 | 5,3 | 40 | 43 |
| **0,25** | **0,444** | 4 837 | 0,95 | 2 026 | **R 4EB** | **006 A** | **14 x 160** | 71 B 6 | 10,6 | 8,5 | 8 | 6,3 | 70 | 73 |
| | **0,521** | 4 121 | 1,12 | 1 726 | **R 4EB** | **006 A** | **14 x 160** | 71 B 6 | 10,6 | 8,5 | 8 | 6,3 | 70 | 73 |
| | **0,497** | 4 326 | 1,5 | 1 812 | **R 4EB** | **009 A** | **14 x 160** | 71 B 6 | 14 | 11,2 | 10,6 | 8,5 | 100 | 103 |
| | **0,497** | 4 326 | 2,12 | 1 812 | **R 4EB** | **012 A** | **14 x 160** | 71 B 6 | 15 | 11,8 | 11,2 | 9 | 111 | 114 |
| | **0,555** | 3 870 | 1,18 | 1 621 | **R 4EB** | **006 A** | **14 x 160** | 71 B 6 | 10,6 | 8,5 | 8 | 6,3 | 70 | 73 |
| | **0,583** | 3 685 | 1,8 | 1 544 | **R 4EB** | **009 A** | **14 x 160** | 71 B 6 | 14 | 11,2 | 10,6 | 8,5 | 100 | 103 |
| | **0,691** | 3 109 | 1 | 2 026 | **R 4EB** | **004 A** | **14 x 160** | 71 A 4 | 8 | 6,7 | 6 | 5 | 62 | 64 |
| | **0,641** | 3 353 | 1,12 | 1 405 | **R 4EB** | **004 A** | **14 x 160** | 71 B 6 | 10 | 8 | 7,5 | 6 | 63 | 66 |
| | **0,691** | 3 109 | 1,4 | 2 026 | **R 4EB** | **006 A** | **14 x 160** | 71 A 4 | 8,5 | 6,7 | 6,3 | 5 | 69 | 71 |
| | **0,641** | 3 353 | 1,6 | 1 405 | **R 4EB** | **006 A** | **14 x 160** | 71 B 6 | 10,6 | 8,5 | 8 | 6,3 | 70 | 73 |
| | **0,621** | 3 461 | 1,8 | 1 450 | **R 4EB** | **009 A** | **14 x 160** | 71 B 6 | 14 | 11,2 | 10,6 | 8,5 | 100 | 103 |
| | **0,723** | 2 972 | 0,9 | 1 245 | **R 4EB** | **003 A** | **14 x 160** | 71 B 6 | 9,5 | 8 | 7,1 | 6 | 57 | 60 |
| | **0,752** | 2 857 | 1,32 | 1 197 | **R 4EB** | **004 A** | **14 x 160** | 71 B 6 | 10 | 8 | 7,5 | 6 | 63 | 66 |
| | **0,752** | 2 857 | 1,9 | 1 197 | **R 4EB** | **006 A** | **14 x 160** | 71 B 6 | 10,6 | 8,5 | 8 | 6,3 | 70 | 73 |
| | **0,773** | 2 781 | 2,24 | 1 812 | **R 4EB** | **009 A** | **14 x 160** | 71 A 4 | 11,2 | 9 | 8,5 | 6,7 | 99 | 101 |
| | **0,773** | 2 781 | 3,15 | 1 812 | **R 4EB** | **012 A** | **14 x 160** | 71 A 4 | 11,8 | 9,5 | 9 | 7,1 | 110 | 112 |
| | **0,811** | 2 649 | 1 | 1 726 | **R 4EB** | **003 A** | **14 x 160** | 71 A 4 | 8 | 6,3 | 6 | 4,75 | 56 | 58 |
| | **0,813** | 2 644 | 1,18 | 1 107 | **R 4EB** | **003 A** | **14 x 160** | 71 B 6 | 9,5 | 8 | 7,1 | 6 | 57 | 60 |
| | **0,811** | 2 649 | 1,18 | 1 726 | **R 4EB** | **004 A** | **14 x 160** | 71 A 4 | 8 | 6,7 | 6 | 5 | 62 | 64 |
| | **0,801** | 2 683 | 1,4 | 1 124 | **R 4EB** | **004 A** | **14 x 160** | 71 B 6 | 10 | 8 | 7,5 | 6 | 63 | 66 |
| | **0,811** | 2 649 | 1,7 | 1 726 | **R 4EB** | **006 A** | **14 x 160** | 71 A 4 | 8,5 | 6,7 | 6,3 | 5 | 69 | 71 |
| | **0,801** | 2 683 | 2 | 1 124 | **R 4EB** | **006 A** | **14 x 160** | 71 B 6 | 10,6 | 8,5 | 8 | 6,3 | 70 | 73 |
| | **0,917** | 2 343 | 1,06 | 981 | **R 4EB** | **003 A** | **14 x 160** | 71 B 6 | 9,5 | 8 | 7,1 | 6 | 57 | 60 |
| | **0,849** | 2 530 | 1,18 | 1 649 | **R 4EB** | **004 A** | **14 x 160** | 71 A 4 | 8 | 6,7 | 6 | 5 | 62 | 64 |
| | **0,901** | 2 384 | 1,6 | 998 | **R 4EB** | **004 A** | **14 x 160** | 71 B 6 | 10 | 8 | 7,5 | 6 | 63 | 66 |
| | **0,864** | 2 488 | 1,7 | 1 621 | **R 4EB** | **006 A** | **14 x 160** | 71 A 4 | 8,5 | 6,7 | 6,3 | 5 | 69 | 71 |
| | **0,888** | 2 418 | 2,12 | 1 013 | **R 4EB** | **006 A** | **14 x 160** | 71 B 6 | 10,6 | 8,5 | 8 | 6,3 | 70 | 73 |
| | **0,907** | 2 369 | 2,65 | 1 544 | **R 4EB** | **009 A** | **14 x 160** | 71 A 4 | 11,2 | 9 | 8,5 | 6,7 | 99 | 101 |
| | **0,907** | 2 369 | 3,55 | 1 544 | **R 4EB** | **012 A** | **14 x 160** | 71 A 4 | 11,8 | 9,5 | 9 | 7,1 | 110 | 112 |
| | **1,01** | 2 136 | 0,9 | 1 392 | **R 4EB** | **002 A** | **14 x 160** | 71 A 4 | 6 | 5 | 4,5 | 3,75 | 45 | 47 |
| | **0,997** | 2 156 | 1,25 | 1 405 | **R 4EB** | **003 A** | **14 x 160** | 71 A 4 | 8 | 6,3 | 6 | 4,75 | 56 | 58 |
| | **1,02** | 2 115 | 1,5 | 886 | **R 4EB** | **003 A** | **14 x 160** | 71 B 6 | 9,5 | 8 | 7,1 | 6 | 57 | 60 |
| | **0,997** | 2 156 | 1,7 | 1 405 | **R 4EB** | **004 A** | **14 x 160** | 71 A 4 | 8 | 6,7 | 6 | 5 | 62 | 64 |
| | **0,954** | 2 252 | 2 | 943 | **R 4EB** | **004 A** | **14 x 160** | 71 B 6 | 10 | 8 | 7,5 | 6 | 63 | 66 |
| | **0,997** | 2 156 | 2,36 | 1 405 | **R 4EB** | **006 A** | **14 x 160** | 71 A 4 | 8,5 | 6,7 | 6,3 | 5 | 69 | 71 |
| | **0,966** | 2 225 | 2,65 | 1 450 | **R 4EB** | **009 A** | **14 x 160** | 71 A 4 | 11,2 | 9 | 8,5 | 6,7 | 99 | 101 |
| | **0,966** | 2 225 | 3,75 | 1 450 | **R 4EB** | **012 A** | **14 x 160** | 71 A 4 | 11,8 | 9,5 | 9 | 7,1 | 110 | 112 |

| $P_1$ | $n_2$ | $M_2$ | fs | $i$ | Ød x ØP | | | | | $Pt_N$ [kW] $t_{amb}$ = 20°C | | $t_{amb}$ = 40°C | | kg | |
|---|---|---|---|---|---|---|---|---|---|---|---|---|---|---|---|
| kW | min$^{-1}$ | N m | | | | | | | | | | | | HB | HBZ |
| **0,25** | **1,09** | 1 977 | 0,95 | 1 288 | **R** | **4EB** | **002 A** | **14 x 160** | 71 A 4 | 6 | 5 | 4,5 | 3,75 | 45 | 47 |
| | **1,12** | 1 910 | 1,4 | 1 245 | **R** | **4EB** | **003 A** | **14 x 160** | 71 A 4 | 8 | 6,3 | 6 | 4,75 | 56 | 58 |
| | **1,13** | 1 907 | 1,7 | 799 | **R** | **4EB** | **003 A** | **14 x 160** | 71 B 6 | 9,5 | 8 | 7,1 | 6 | 57 | 60 |
| | **1,17** | 1 837 | 2 | 1 197 | **R** | **4EB** | **004 A** | **14 x 160** | 71 A 4 | 8 | 6,7 | 6 | 5 | 62 | 64 |
| | **1,14** | 1 879 | 2,36 | 787 | **R** | **4EB** | **004 A** | **14 x 160** | 71 B 6 | 10 | 8 | 7,5 | 6 | 63 | 66 |
| | **1,17** | 1 837 | 2,8 | 1 197 | **R** | **4EB** | **006 A** | **14 x 160** | 71 A 4 | 8,5 | 6,7 | 6,3 | 5 | 69 | 71 |
| | **1,28** | 1 684 | 0,95 | 1 097 | **R** | **4EB** | **001 A** | **14 x 160** | 71 A 4 | 6 | 5 | 4,5 | 3,75 | 44 | 46 |
| | **1,28** | 1 684 | 1,12 | 1 097 | **R** | **4EB** | **002 A** | **14 x 160** | 71 A 4 | 6 | 5 | 4,5 | 3,75 | 45 | 47 |
| | **1,23** | 1 747 | 1,32 | 732 | **R** | **4EB** | **002 A** | **14 x 160** | 71 B 6 | 7,5 | 6 | 5,6 | 4,5 | 46 | 49 |
| | **1,26** | 1 700 | 1,9 | 1 107 | **R** | **4EB** | **003 A** | **14 x 160** | 71 A 4 | 8 | 6,3 | 6 | 4,75 | 56 | 58 |
| | **1,25** | 1 725 | 2,12 | 1 124 | **R** | **4EB** | **004 A** | **14 x 160** | 71 A 4 | 8 | 6,7 | 6 | 5 | 62 | 64 |
| | **1,25** | 1 725 | 2,8 | 1 124 | **R** | **4EB** | **006 A** | **14 x 160** | 71 A 4 | 8,5 | 6,7 | 6,3 | 5 | 69 | 71 |
| | **1,38** | 1 559 | 0,95 | 1 016 | **R** | **4EB** | **001 A** | **14 x 160** | 71 A 4 | 6 | 5 | 4,5 | 3,75 | 44 | 46 |
| | **1,39** | 1 541 | 1,25 | 1 004 | **R** | **4EB** | **002 A** | **14 x 160** | 71 A 4 | 6 | 5 | 4,5 | 3,75 | 45 | 47 |
| | **1,42** | 1 510 | 1,5 | 632 | **R** | **4EB** | **002 A** | **14 x 160** | 71 B 6 | 7,5 | 6 | 5,6 | 4,5 | 46 | 49 |
| | **1,43** | 1 506 | 1,6 | 981 | **R** | **4EB** | **003 A** | **14 x 160** | 71 A 4 | 8 | 6,3 | 6 | 4,75 | 56 | 58 |
| | **1,41** | 1 523 | 2,12 | 638 | **R** | **4EB** | **003 A** | **14 x 160** | 71 B 6 | 9,5 | 8 | 7,1 | 6 | 57 | 60 |
| | **1,40** | 1 532 | 2,36 | 998 | **R** | **4EB** | **004 A** | **14 x 160** | 71 A 4 | 8 | 6,7 | 6 | 5 | 62 | 64 |
| | **1,38** | 1 555 | 3,15 | 1 013 | **R** | **4EB** | **006 A** | **14 x 160** | 71 A 4 | 8,5 | 6,7 | 6,3 | 5 | 69 | 71 |
| | **1,53** | 1 405 | 1,12 | 916 | **R** | **4EB** | **001 A** | **14 x 160** | 71 A 4 | 6 | 5 | 4,5 | 3,75 | 44 | 46 |
| | **1,53** | 1 405 | 1,32 | 916 | **R** | **4EB** | **002 A** | **14 x 160** | 71 A 4 | 6 | 5 | 4,5 | 3,75 | 45 | 47 |
| | **1,68** | 1 277 | 1,8 | 535 | **R** | **4EB** | **002 A** | **14 x 160** | 71 B 6 | 7,5 | 6 | 5,6 | 4,5 | 46 | 49 |
| | **1,58** | 1 360 | 2,24 | 886 | **R** | **4EB** | **003 A** | **14 x 160** | 71 A 4 | 8 | 6,3 | 6 | 4,75 | 56 | 58 |
| | **1,48** | 1 448 | 3,15 | 943 | **R** | **4EB** | **004 A** | **14 x 160** | 71 A 4 | 8 | 6,7 | 6 | 5 | 62 | 64 |
| | **1,77** | 1 215 | 1,32 | 791 | **R** | **4EB** | **001 A** | **14 x 160** | 71 A 4 | 6 | 5 | 4,5 | 3,75 | 44 | 46 |
| | **1,77** | 1 215 | 1,6 | 791 | **R** | **4EB** | **002 A** | **14 x 160** | 71 A 4 | 6 | 5 | 4,5 | 3,75 | 45 | 47 |
| | **1,78** | 1 206 | 1,8 | 505 | **R** | **4EB** | **002 A** | **14 x 160** | 71 B 6 | 7,5 | 6 | 5,6 | 4,5 | 46 | 49 |
| | **1,75** | 1 226 | 2,5 | 799 | **R** | **4EB** | **003 A** | **14 x 160** | 71 A 4 | 8 | 6,3 | 6 | 4,75 | 56 | 58 |
| | **1,78** | 1 208 | 3,75 | 787 | **R** | **4EB** | **004 A** | **14 x 160** | 71 A 4 | 8 | 6,7 | 6 | 5 | 62 | 64 |
| | **1,91** | 1 123 | 1,4 | 732 | **R** | **4EB** | **001 A** | **14 x 160** | 71 A 4 | 6 | 5 | 4,5 | 3,75 | 44 | 46 |
| | **1,91** | 1 123 | 2 | 732 | **R** | **4EB** | **002 A** | **14 x 160** | 71 A 4 | 6 | 5 | 4,5 | 3,75 | 45 | 47 |
| | **1,89** | 1 135 | 2,65 | 739 | **R** | **4EB** | **003 A** | **14 x 160** | 71 A 4 | 8 | 6,3 | 6 | 4,75 | 56 | 58 |
| | **2,06** | 1 044 | 4,25 | 680 | **R** | **4EB** | **004 A** | **14 x 160** | 71 A 4 | 8 | 6,7 | 6 | 5 | 62 | 64 |
| | **2,21** | 970 | 1,6 | 632 | **R** | **4EB** | **001 A** | **14 x 160** | 71 A 4 | 6 | 5 | 4,5 | 3,75 | 44 | 46 |
| | **2,21** | 970 | 2,24 | 632 | **R** | **4EB** | **002 A** | **14 x 160** | 71 A 4 | 6 | 5 | 4,5 | 3,75 | 45 | 47 |
| | **2,19** | 979 | 3 | 638 | **R** | **4EB** | **003 A** | **14 x 160** | 71 A 4 | 8 | 6,3 | 6 | 4,75 | 56 | 58 |
| | **2,62** | 821 | 1,8 | 535 | **R** | **4EB** | **001 A** | **14 x 160** | 71 A 4 | 6 | 5 | 4,5 | 3,75 | 44 | 46 |
| | **2,62** | 821 | 2,5 | 535 | **R** | **4EB** | **002 A** | **14 x 160** | 71 A 4 | 6 | 5 | 4,5 | 3,75 | 45 | 47 |
| | **2,58** | 834 | 3,35 | 544 | **R** | **4EB** | **003 A** | **14 x 160** | 71 A 4 | 8 | 6,3 | 6 | 4,75 | 56 | 58 |
| | **2,77** | 775 | 1,9 | 505 | **R** | **4EB** | **001 A** | **14 x 160** | 71 A 4 | 6 | 5 | 4,5 | 3,75 | 44 | 46 |
| | **2,77** | 775 | 2,65 | 505 | **R** | **4EB** | **002 A** | **14 x 160** | 71 A 4 | 6 | 5 | 4,5 | 3,75 | 45 | 47 |
| | **2,82** | 762 | 3,75 | 497 | **R** | **4EB** | **003 A** | **14 x 160** | 71 A 4 | 8 | 6,3 | 6 | 4,75 | 56 | 58 |
| | **3,16** | 680 | 2,12 | 443 | **R** | **4EB** | **001 A** | **14 x 160** | 71 A 4 | 6 | 5 | 4,5 | 3,75 | 44 | 46 |
| | **3,16** | 680 | 2,65 | 443 | **R** | **4EB** | **002 A** | **14 x 160** | 71 A 4 | 6 | 5 | 4,5 | 3,75 | 45 | 47 |
| | **3,05** | 706 | 4 | 460 | **R** | **4EB** | **003 A** | **14 x 160** | 71 A 4 | 8 | 6,3 | 6 | 4,75 | 56 | 58 |
| | **3,46** | 620 | 2,36 | 404 | **R** | **4EB** | **001 A** | **14 x 160** | 71 A 4 | 6 | 5 | 4,5 | 3,75 | 44 | 46 |
| | **3,46** | 620 | 3,15 | 404 | **R** | **4EB** | **002 A** | **14 x 160** | 71 A 4 | 6 | 5 | 4,5 | 3,75 | 45 | 47 |
| | **3,95** | 544 | 2,65 | 354 | **R** | **4EB** | **001 A** | **14 x 160** | 71 A 4 | 6 | 5 | 4,5 | 3,75 | 44 | 46 |
| | **3,95** | 544 | 3,55 | 354 | **R** | **4EB** | **002 A** | **14 x 160** | 71 A 4 | 6 | 5 | 4,5 | 3,75 | 45 | 47 |
| | **4,39** | 489 | 2,8 | 319 | **R** | **4EB** | **001 A** | **14 x 160** | 71 A 4 | 6 | 5 | 4,5 | 3,75 | 44 | 46 |
| | **4,77** | 460 | 2,5 | 189 | **R** | **3EB** | **001 A** | **14 x 160** | 71 B 6 | 9 | 7,1 | 6,7 | 5,3 | 41 | 44 |
| | **5,19** | 414 | 3,35 | 270 | **R** | **4EB** | **001 A** | **14 x 160** | 71 A 4 | 6 | 5 | 4,5 | 3,75 | 44 | 46 |
| | **5,54** | 388 | 3,55 | 253 | **R** | **4EB** | **001 A** | **14 x 160** | 71 A 4 | 6 | 5 | 4,5 | 3,75 | 44 | 46 |
| | **5,52** | 398 | 2,8 | 163 | **R** | **3EB** | **001 A** | **14 x 160** | 71 B 6 | 9 | 7,1 | 6,7 | 5,3 | 41 | 44 |
| | **6,05** | 363 | 3,75 | 149 | **R** | **3EB** | **001 A** | **14 x 160** | 71 B 6 | 9 | 7,1 | 6,7 | 5,3 | 41 | 44 |
| | **7,42** | 296 | 3,75 | 189 | **R** | **3EB** | **001 A** | **14 x 160** | 71 A 4 | 7,1 | 5,6 | 5,3 | 4,25 | 40 | 42 |
| | **7,41** | 290 | 4,5 | 189 | **R** | **4EB** | **001 A** | **14 x 160** | 71 A 4 | 6 | 5 | 4,5 | 3,75 | 44 | 46 |
| | **7,00** | 314 | 4,25 | 129 | **R** | **3EB** | **001 A** | **14 x 160** | 71 B 6 | 9 | 7,1 | 6,7 | 5,3 | 41 | 44 |
| | **7,75** | 277 | 4,75 | 181 | **R** | **4EB** | **001 A** | **14 x 160** | 71 A 4 | 6 | 5 | 4,5 | 3,75 | 44 | 46 |
| | **8,59** | 256 | 4,25 | 163 | **R** | **3EB** | **001 A** | **14 x 160** | 71 A 4 | 7,1 | 5,6 | 5,3 | 4,25 | 40 | 42 |
| | **8,94** | 240 | 5,3 | 157 | **R** | **4EB** | **001 A** | **14 x 160** | 71 A 4 | 6 | 5 | 4,5 | 3,75 | 44 | 46 |
| | **8,77** | 251 | 5 | 103 | **R** | **3EB** | **001 A** | **14 x 160** | 71 B 6 | 9 | 7,1 | 6,7 | 5,3 | 41 | 44 |
| | **9,42** | 233 | 5,3 | 149 | **R** | **3EB** | **001 A** | **14 x 160** | 71 A 4 | 7,1 | 5,6 | 5,3 | 4,25 | 40 | 42 |
| **0,37** | **0,497** | 6 402 | 1 | 1 812 | **R** | **4EB** | **009 A** | **19 x 200** | 80 A 6 | 14 | 11,2 | 10,6 | 8,5 | 103 | 107 |
| | **0,497** | 6 402 | 1,4 | 1 812 | **R** | **4EB** | **012 A** | **19 x 200** | 80 A 6 | 15 | 11,8 | 11,2 | 9 | 114 | 118 |
| | **0,526** | 6 044 | 1,8 | 1 711 | **R** | **4EB** | **015 A** | **19 x 200** | 80 A 6 | 15 | 11,8 | 11,2 | 9 | 117 | 121 |
| | **0,583** | 5 454 | 1,18 | 1 544 | **R** | **4EB** | **009 A** | **19 x 200** | 80 A 6 | 14 | 11,2 | 10,6 | 8,5 | 103 | 107 |
| | **0,583** | 5 454 | 1,7 | 1 544 | **R** | **4EB** | **012 A** | **19 x 200** | 80 A 6 | 15 | 11,8 | 11,2 | 9 | 114 | 118 |
| | **0,583** | 5 454 | 2,24 | 1 544 | **R** | **4EB** | **015 A** | **19 x 200** | 80 A 6 | 15 | 11,8 | 11,2 | 9 | 117 | 121 |
| | **0,641** | 4 963 | 1,06 | 1 405 | **R** | **4EB** | **006 A** | **19 x 200** | 80 A 6 | 10,6 | 8,5 | 8 | 6,3 | 73 | 77 |
| | **0,621** | 5 122 | 1,25 | 1 450 | **R** | **4EB** | **009 A** | **19 x 200** | 80 A 6 | 14 | 11,2 | 10,6 | 8,5 | 103 | 107 |
| | **0,621** | 5 122 | 1,8 | 1 450 | **R** | **4EB** | **012 A** | **19 x 200** | 80 A 6 | 15 | 11,8 | 11,2 | 9 | 114 | 118 |
| | **0,691** | 4 602 | 0,95 | 2 026 | **R** | **4EB** | **006 A** | **14 x 160** | 71 B 4 | 8,5 | 6,7 | 6,3 | 5 | 70 | 72 |
| | **0,716** | 4 439 | 1,7 | 1 256 | **R** | **4EB** | **009 A** | **19 x 200** | 80 A 6 | 14 | 11,2 | 10,6 | 8,5 | 103 | 107 |
| | **0,716** | 4 439 | 2,36 | 1 256 | **R** | **4EB** | **012 A** | **19 x 200** | 80 A 6 | 15 | 11,8 | 11,2 | 9 | 114 | 118 |
| | **0,801** | 3 970 | 0,95 | 1 124 | **R** | **4EB** | **004 A** | **19 x 200** | 80 A 6 | 10 | 8 | 7,5 | 6 | 66 | 70 |
| | **0,811** | 3 921 | 1,12 | 1 726 | **R** | **4EB** | **006 A** | **14 x 160** | 71 B 4 | 8,5 | 6,7 | 6,3 | 5 | 70 | 72 |
| | **0,801** | 3 970 | 1,32 | 1 124 | **R** | **4EB** | **006 A** | **19 x 200** | 80 A 6 | 10,6 | 8,5 | 8 | 6,3 | 73 | 77 |
| | **0,773** | 4 116 | 1,5 | 1 812 | **R** | **4EB** | **009 A** | **14 x 160** | 71 B 4 | 11,2 | 9 | 8,5 | 6,7 | 100 | 102 |
| | **0,841** | 3 781 | 2 | 1 070 | **R** | **4EB** | **009 A** | **19 x 200** | 80 A 6 | 14 | 11,2 | 10,6 | 8,5 | 103 | 107 |
| | **0,773** | 4 116 | 2,12 | 1 812 | **R** | **4EB** | **012 A** | **14 x 160** | 71 B 4 | 11,8 | 9,5 | 9 | 7,1 | 111 | 113 |
| | **0,818** | 3 886 | 2,65 | 1 711 | **R** | **4EB** | **015 A** | **14 x 160** | 71 B 4 | 11,8 | 9,5 | 9 | 7,1 | 114 | 116 |
| | **0,773** | 4 116 | 3 | 1 812 | **R** | **4EB** | **018 A** | **14 x 160** | 71 B 4 | 14 | 11,2 | 10,6 | 8,5 | 152 | 154 |
| | **0,901** | 3 528 | 1,06 | 998 | **R** | **4EB** | **004 A** | **19 x 200** | 80 A 6 | 10 | 8 | 7,5 | 6 | 66 | 70 |
| | **0,864** | 3 682 | 1,18 | 1 621 | **R** | **4EB** | **006 A** | **14 x 160** | 71 B 4 | 8,5 | 6,7 | 6,3 | 5 | 70 | 72 |
| | **0,888** | 3 579 | 1,5 | 1 013 | **R** | **4EB** | **006 A** | **19 x 200** | 80 A 6 | 10,6 | 8,5 | 8 | 6,3 | 73 | 77 |
| | **0,907** | 3 506 | 1,7 | 1 544 | **R** | **4EB** | **009 A** | **14 x 160** | 71 B 4 | 11,2 | 9 | 8,5 | 6,7 | 100 | 102 |
| | **0,909** | 3 499 | 2 | 990 | **R** | **4EB** | **009 A** | **19 x 200** | 80 A 6 | 14 | 11,2 | 10,6 | 8,5 | 103 | 107 |
| | **0,907** | 3 506 | 2,5 | 1 544 | **R** | **4EB** | **012 A** | **14 x 160** | 71 B 4 | 11,8 | 9,5 | 9 | 7,1 | 111 | 113 |
| | **0,907** | 3 506 | 3,55 | 1 544 | **R** | **4EB** | **015 A** | **14 x 160** | 71 B 4 | 11,8 | 9,5 | 9 | 7,1 | 114 | 116 |

| $P_1$ | $n_2$ | $M_2$ | fs | $i$ | Ød x ØP | | | | | $Pt_N$ [kW] $t_{amb}$ = 20°C | | $t_{amb}$ = 40°C | | kg | |
|---|---|---|---|---|---|---|---|---|---|---|---|---|---|---|---|
| kW | min$^{-1}$ | N m | | | | | | | | | | | | HB | HBZ |
| **0,37** | **1,02** | 3 130 | 1 | 886 | **R** | **4EB** | **003 A** | **19 x 200** | 80 A 6 | 9,5 | 8 | 7,1 | 6 | 60 | 64 |
| | **0,997** | 3 190 | 1,6 | 1 405 | **R** | **4EB** | **006 A** | **14 x 160** | 71 B 4 | 8,5 | 6,7 | 6,3 | 5 | 70 | 72 |
| | **0,966** | 3 293 | 1,8 | 1 450 | **R** | **4EB** | **009 A** | **14 x 160** | 71 B 4 | 11,2 | 9 | 8,5 | 6,7 | 100 | 102 |
| | **1,03** | 3 077 | 2,36 | 871 | **R** | **4EB** | **009 A** | **19 x 200** | 80 A 6 | 14 | 11,2 | 10,6 | 8,5 | 103 | 107 |
| | **0,966** | 3 293 | 2,5 | 1 450 | **R** | **4EB** | **012 A** | **14 x 160** | 71 B 4 | 11,8 | 9,5 | 9 | 7,1 | 111 | 113 |
| | **1,01** | 3 162 | 3,15 | 1 392 | **R** | **4EB** | **015 A** | **14 x 160** | 71 B 4 | 11,8 | 9,5 | 9 | 7,1 | 114 | 116 |
| | **1,12** | 2 827 | 0,95 | 1 245 | **R** | **4EB** | **003 A** | **14 x 160** | 71 B 4 | 8 | 6,3 | 6 | 4,75 | 57 | 59 |
| | **1,13** | 2 822 | 1,12 | 799 | **R** | **4EB** | **003 A** | **19 x 200** | 80 A 6 | 9,5 | 8 | 7,1 | 6 | 60 | 64 |
| | **1,17** | 2 718 | 1,32 | 1 197 | **R** | **4EB** | **004 A** | **14 x 160** | 71 B 4 | 8 | 6,7 | 6 | 5 | 63 | 65 |
| | **1,14** | 2 782 | 1,6 | 787 | **R** | **4EB** | **004 A** | **19 x 200** | 80 A 6 | 10 | 8 | 7,5 | 6 | 66 | 70 |
| | **1,17** | 2 718 | 1,8 | 1 197 | **R** | **4EB** | **006 A** | **14 x 160** | 71 B 4 | 8,5 | 6,7 | 6,3 | 5 | 70 | 72 |
| | **1,14** | 2 782 | 2,24 | 787 | **R** | **4EB** | **006 A** | **19 x 200** | 80 A 6 | 10,6 | 8,5 | 8 | 6,3 | 73 | 77 |
| | **1,11** | 2 853 | 2,5 | 1 256 | **R** | **4EB** | **009 A** | **14 x 160** | 71 B 4 | 11,2 | 9 | 8,5 | 6,7 | 100 | 102 |
| | **1,11** | 2 853 | 3,55 | 1 256 | **R** | **4EB** | **012 A** | **14 x 160** | 71 B 4 | 11,8 | 9,5 | 9 | 7,1 | 111 | 113 |
| | **1,26** | 2 515 | 1,25 | 1 107 | **R** | **4EB** | **003 A** | **14 x 160** | 71 B 4 | 8 | 6,3 | 6 | 4,75 | 57 | 59 |
| | **1,25** | 2 552 | 1,4 | 1 124 | **R** | **4EB** | **004 A** | **14 x 160** | 71 B 4 | 8 | 6,7 | 6 | 5 | 63 | 65 |
| | **1,32** | 2 404 | 1,9 | 680 | **R** | **4EB** | **004 A** | **19 x 200** | 80 A 6 | 10 | 8 | 7,5 | 6 | 66 | 70 |
| | **1,25** | 2 552 | 1,9 | 1 124 | **R** | **4EB** | **006 A** | **14 x 160** | 71 B 4 | 8,5 | 6,7 | 6,3 | 5 | 70 | 72 |
| | **1,31** | 2 431 | 2,8 | 1 070 | **R** | **4EB** | **009 A** | **14 x 160** | 71 B 4 | 11,2 | 9 | 8,5 | 6,7 | 100 | 102 |
| | **1,42** | 2 234 | 1 | 632 | **R** | **4EB** | **002 A** | **19 x 200** | 80 A 6 | 7,5 | 6 | 5,6 | 4,5 | 49 | 53 |
| | **1,43** | 2 229 | 1,06 | 981 | **R** | **4EB** | **003 A** | **14 x 160** | 71 B 4 | 8 | 6,3 | 6 | 4,75 | 57 | 59 |
| | **1,41** | 2 255 | 1,4 | 638 | **R** | **4EB** | **003 A** | **19 x 200** | 80 A 6 | 9,5 | 8 | 7,1 | 6 | 60 | 64 |
| | **1,40** | 2 268 | 1,6 | 998 | **R** | **4EB** | **004 A** | **14 x 160** | 71 B 4 | 8 | 6,7 | 6 | 5 | 63 | 65 |
| | **1,43** | 2 225 | 2 | 630 | **R** | **4EB** | **004 A** | **19 x 200** | 80 A 6 | 10 | 8 | 7,5 | 6 | 66 | 70 |
| | **1,38** | 2 301 | 2,12 | 1 013 | **R** | **4EB** | **006 A** | **14 x 160** | 71 B 4 | 8,5 | 6,7 | 6,3 | 5 | 70 | 72 |
| | **1,41** | 2 250 | 3 | 990 | **R** | **4EB** | **009 A** | **14 x 160** | 71 B 4 | 11,2 | 9 | 8,5 | 6,7 | 100 | 102 |
| | **1,53** | 2 080 | 0,9 | 916 | **R** | **4EB** | **002 A** | **14 x 160** | 71 B 4 | 6 | 5 | 4,5 | 3,75 | 46 | 48 |
| | **1,68** | 1 890 | 1,18 | 535 | **R** | **4EB** | **002 A** | **19 x 200** | 80 A 6 | 7,5 | 6 | 5,6 | 4,5 | 49 | 53 |
| | **1,58** | 2 012 | 1,5 | 886 | **R** | **4EB** | **003 A** | **14 x 160** | 71 B 4 | 8 | 6,3 | 6 | 4,75 | 57 | 59 |
| | **1,48** | 2 143 | 2,12 | 943 | **R** | **4EB** | **004 A** | **14 x 160** | 71 B 4 | 8 | 6,7 | 6 | 5 | 63 | 65 |
| | **1,48** | 2 143 | 2,36 | 943 | **R** | **4EB** | **006 A** | **14 x 160** | 71 B 4 | 8,5 | 6,7 | 6,3 | 5 | 70 | 72 |
| | **1,61** | 1 978 | 3,35 | 871 | **R** | **4EB** | **009 A** | **14 x 160** | 71 B 4 | 11,2 | 9 | 8,5 | 6,7 | 100 | 102 |
| | **1,77** | 1 798 | 0,9 | 791 | **R** | **4EB** | **001 A** | **14 x 160** | 71 B 4 | 6 | 5 | 4,5 | 3,75 | 45 | 47 |
| | **1,77** | 1 798 | 1,06 | 791 | **R** | **4EB** | **002 A** | **14 x 160** | 71 B 4 | 6 | 5 | 4,5 | 3,75 | 46 | 48 |
| | **1,78** | 1 785 | 1,25 | 505 | **R** | **4EB** | **002 A** | **19 x 200** | 80 A 6 | 7,5 | 6 | 5,6 | 4,5 | 49 | 53 |
| | **1,75** | 1 814 | 1,7 | 799 | **R** | **4EB** | **003 A** | **14 x 160** | 71 B 4 | 8 | 6,3 | 6 | 4,75 | 57 | 59 |
| | **1,78** | 1 788 | 2,5 | 787 | **R** | **4EB** | **004 A** | **14 x 160** | 71 B 4 | 8 | 6,7 | 6 | 5 | 63 | 65 |
| | **1,78** | 1 788 | 3,35 | 787 | **R** | **4EB** | **006 A** | **14 x 160** | 71 B 4 | 8,5 | 6,7 | 6,3 | 5 | 70 | 72 |
| | **1,91** | 1 662 | 0,95 | 732 | **R** | **4EB** | **001 A** | **14 x 160** | 71 B 4 | 6 | 5 | 4,5 | 3,75 | 45 | 47 |
| | **1,91** | 1 662 | 1,32 | 732 | **R** | **4EB** | **002 A** | **14 x 160** | 71 B 4 | 6 | 5 | 4,5 | 3,75 | 46 | 48 |
| | **1,89** | 1 679 | 1,8 | 739 | **R** | **4EB** | **003 A** | **14 x 160** | 71 B 4 | 8 | 6,3 | 6 | 4,75 | 57 | 59 |
| | **2,06** | 1 545 | 2,8 | 680 | **R** | **4EB** | **004 A** | **14 x 160** | 71 B 4 | 8 | 6,7 | 6 | 5 | 63 | 65 |
| | **2,21** | 1 436 | 1,06 | 632 | **R** | **4EB** | **001 A** | **14 x 160** | 71 B 4 | 6 | 5 | 4,5 | 3,75 | 45 | 47 |
| | **2,21** | 1 436 | 1,5 | 632 | **R** | **4EB** | **002 A** | **14 x 160** | 71 B 4 | 6 | 5 | 4,5 | 3,75 | 46 | 48 |
| | **2,19** | 1 449 | 2 | 638 | **R** | **4EB** | **003 A** | **14 x 160** | 71 B 4 | 8 | 6,3 | 6 | 4,75 | 57 | 59 |
| | **2,22** | 1 431 | 3 | 630 | **R** | **4EB** | **004 A** | **14 x 160** | 71 B 4 | 8 | 6,7 | 6 | 5 | 63 | 65 |
| | **2,62** | 1 215 | 1,25 | 535 | **R** | **4EB** | **001 A** | **14 x 160** | 71 B 4 | 6 | 5 | 4,5 | 3,75 | 45 | 47 |
| | **2,62** | 1 215 | 1,7 | 535 | **R** | **4EB** | **002 A** | **14 x 160** | 71 B 4 | 6 | 5 | 4,5 | 3,75 | 46 | 48 |
| | **2,58** | 1 235 | 2,36 | 544 | **R** | **4EB** | **003 A** | **14 x 160** | 71 B 4 | 8 | 6,3 | 6 | 4,75 | 57 | 59 |
| | **2,58** | 1 235 | 3,35 | 544 | **R** | **4EB** | **004 A** | **14 x 160** | 71 B 4 | 8 | 6,7 | 6 | 5 | 63 | 65 |
| | **2,77** | 1 148 | 1,32 | 505 | **R** | **4EB** | **001 A** | **14 x 160** | 71 B 4 | 6 | 5 | 4,5 | 3,75 | 45 | 47 |
| | **2,77** | 1 148 | 1,8 | 505 | **R** | **4EB** | **002 A** | **14 x 160** | 71 B 4 | 6 | 5 | 4,5 | 3,75 | 46 | 48 |
| | **2,82** | 1 128 | 2,5 | 497 | **R** | **4EB** | **003 A** | **14 x 160** | 71 B 4 | 8 | 6,3 | 6 | 4,75 | 57 | 59 |
| | **2,82** | 1 128 | 3,55 | 497 | **R** | **4EB** | **004 A** | **14 x 160** | 71 B 4 | 8 | 6,7 | 6 | 5 | 63 | 65 |
| | **3,16** | 1 007 | 1,5 | 443 | **R** | **4EB** | **001 A** | **14 x 160** | 71 B 4 | 6 | 5 | 4,5 | 3,75 | 45 | 47 |
| | **3,16** | 1 007 | 1,8 | 443 | **R** | **4EB** | **002 A** | **14 x 160** | 71 B 4 | 6 | 5 | 4,5 | 3,75 | 46 | 48 |
| | **3,34** | 952 | 2,12 | 270 | **R** | **4EB** | **002 A** | **19 x 200** | 80 A 6 | 7,5 | 6 | 5,6 | 4,5 | 49 | 53 |
| | **3,05** | 1 044 | 2,65 | 460 | **R** | **4EB** | **003 A** | **14 x 160** | 71 B 4 | 8 | 6,3 | 6 | 4,75 | 57 | 59 |
| | **3,05** | 1 044 | 4 | 460 | **R** | **4EB** | **004 A** | **14 x 160** | 71 B 4 | 8 | 6,7 | 6 | 5 | 63 | 65 |
| | **3,46** | 918 | 1,6 | 404 | **R** | **4EB** | **001 A** | **14 x 160** | 71 B 4 | 6 | 5 | 4,5 | 3,75 | 45 | 47 |
| | **3,46** | 918 | 2,24 | 404 | **R** | **4EB** | **002 A** | **14 x 160** | 71 B 4 | 6 | 5 | 4,5 | 3,75 | 46 | 48 |
| | **3,35** | 950 | 3 | 418 | **R** | **4EB** | **003 A** | **14 x 160** | 71 B 4 | 8 | 6,3 | 6 | 4,75 | 57 | 59 |
| | **3,95** | 805 | 1,8 | 354 | **R** | **4EB** | **001 A** | **14 x 160** | 71 B 4 | 6 | 5 | 4,5 | 3,75 | 45 | 47 |
| | **3,95** | 805 | 2,5 | 354 | **R** | **4EB** | **002 A** | **14 x 160** | 71 B 4 | 6 | 5 | 4,5 | 3,75 | 46 | 48 |
| | **3,86** | 823 | 3,35 | 362 | **R** | **4EB** | **003 A** | **14 x 160** | 71 B 4 | 8 | 6,3 | 6 | 4,75 | 57 | 59 |
| | **4,39** | 724 | 1,9 | 319 | **R** | **4EB** | **001 A** | **14 x 160** | 71 B 4 | 6 | 5 | 4,5 | 3,75 | 45 | 47 |
| | **4,77** | 681 | 1,7 | 189 | **R** | **3EB** | **001 A** | **19 x 200** | 80 A 6 | 9 | 7,1 | 6,7 | 5,3 | 44 | 48 |
| | **4,39** | 724 | 2,65 | 319 | **R** | **4EB** | **002 A** | **14 x 160** | 71 B 4 | 6 | 5 | 4,5 | 3,75 | 46 | 48 |
| | **4,77** | 681 | 2,36 | 189 | **R** | **3EB** | **002 A** | **14 x 160** | 71 C 6 | 9 | 7,5 | 6,7 | 5,6 | 43 | 46 |
| | **4,77** | 681 | 2,36 | 189 | **R** | **3EB** | **002 A** | **19 x 200** | 80 A 6 | 9 | 7,5 | 6,7 | 5,6 | 45 | 49 |
| | **4,39** | 725 | 3,75 | 319 | **R** | **4EB** | **003 A** | **14 x 160** | 71 B 4 | 8 | 6,3 | 6 | 4,75 | 57 | 59 |
| | **5,19** | 612 | 2,24 | 270 | **R** | **4EB** | **001 A** | **14 x 160** | 71 B 4 | 6 | 5 | 4,5 | 3,75 | 45 | 47 |
| | **5,19** | 612 | 3,15 | 270 | **R** | **4EB** | **002 A** | **14 x 160** | 71 B 4 | 6 | 5 | 4,5 | 3,75 | 46 | 48 |
| | **5,54** | 574 | 2,36 | 253 | **R** | **4EB** | **001 A** | **14 x 160** | 71 B 4 | 6 | 5 | 4,5 | 3,75 | 45 | 47 |
| | **5,52** | 589 | 1,9 | 163 | **R** | **3EB** | **001 A** | **19 x 200** | 80 A 6 | 9 | 7,1 | 6,7 | 5,3 | 44 | 48 |
| | **5,54** | 574 | 3,35 | 253 | **R** | **4EB** | **002 A** | **14 x 160** | 71 B 4 | 6 | 5 | 4,5 | 3,75 | 46 | 48 |
| | **6,05** | 537 | 2,5 | 149 | **R** | **3EB** | **001 A** | **19 x 200** | 80 A 6 | 9 | 7,1 | 6,7 | 5,3 | 44 | 48 |
| | **7,42** | 438 | 2,5 | 189 | **R** | **3EB** | **001 A** | **14 x 160** | 71 B 4 | 7,1 | 5,6 | 5,3 | 4,25 | 41 | 43 |
| | **7,41** | 429 | 3 | 189 | **R** | **4EB** | **001 A** | **14 x 160** | 71 B 4 | 6 | 5 | 4,5 | 3,75 | 45 | 47 |
| | **7,42** | 438 | 3,35 | 189 | **R** | **3EB** | **002 A** | **14 x 160** | 71 B 4 | 7,5 | 6 | 5,6 | 4,5 | 42 | 44 |
| | **7,75** | 410 | 3,15 | 181 | **R** | **4EB** | **001 A** | **14 x 160** | 71 B 4 | 6 | 5 | 4,5 | 3,75 | 45 | 47 |
| | **8,59** | 378 | 2,8 | 163 | **R** | **3EB** | **001 A** | **14 x 160** | 71 B 4 | 7,1 | 5,6 | 5,3 | 4,25 | 41 | 43 |
| | **8,94** | 356 | 3,55 | 157 | **R** | **4EB** | **001 A** | **14 x 160** | 71 B 4 | 6 | 5 | 4,5 | 3,75 | 45 | 47 |
| | **8,77** | 371 | 3,35 | 103 | **R** | **3EB** | **001 A** | **19 x 200** | 80 A 6 | 9 | 7,1 | 6,7 | 5,3 | 44 | 48 |
| | **9,42** | 345 | 3,55 | 149 | **R** | **3EB** | **001 A** | **14 x 160** | 71 B 4 | 7,1 | 5,6 | 5,3 | 4,25 | 41 | 43 |
| | **10,4** | 314 | 4 | 86,8 | **R** | **3EB** | **001 A** | **19 x 200** | 80 A 6 | 9 | 7,1 | 6,7 | 5,3 | 44 | 48 |
| | **10,9** | 298 | 4,25 | 129 | **R** | **3EB** | **001 A** | **14 x 160** | 71 B 4 | 7,1 | 5,6 | 5,3 | 4,25 | 41 | 43 |
| | **12,7** | 256 | 4,25 | 110 | **R** | **3EB** | **001 A** | **14 x 160** | 71 B 4 | 7,1 | 5,6 | 5,3 | 4,25 | 41 | 43 |
| | **13,0** | 251 | 5 | 69,5 | **R** | **3EB** | **001 A** | **19 x 200** | 80 A 6 | 9 | 7,1 | 6,7 | 5,3 | 44 | 48 |
| | **13,6** | 238 | 5 | 103 | **R** | **3EB** | **001 A** | **14 x 160** | 71 B 4 | 7,1 | 5,6 | 5,3 | 4,25 | 41 | 43 |

| $P_1$ | $n_2$ | $M_2$ | fs | $i$ | Ød x ØP | | | | | $Pt_N$ [kW] $t_{amb}$ = 20°C | | $t_{amb}$ = 40°C | | kg HB | kg HBZ |
|---|---|---|---|---|---|---|---|---|---|---|---|---|---|---|---|
| kW | min$^{-1}$ | N m | | | | | | | | | | | | | |
| 0,55 | 0,497 | 9 517 | 0,95 | 1 812 | R | 4EB | 012 A | 19 x 200 | 80 B 6 | 15 | 11,8 | 11,2 | 9 | 116 | 120 |
| | 0,526 | 8 985 | 1,18 | 1 711 | R | 4EB | 015 A | 19 x 200 | 80 B 6 | 15 | 11,8 | 11,2 | 9 | 119 | 123 |
| | 0,497 | 9 517 | 1,32 | 1 812 | R | 4EB | 018 A | 19 x 200 | 80 B 6 | 17 | 14 | 13,2 | 10,6 | 157 | 161 |
| | 0,526 | 8 985 | 1,6 | 1 711 | R | 4EB | 021 A | 19 x 200 | 80 B 6 | 17 | 14 | 13,2 | 10,6 | 160 | 164 |
| | 0,583 | 8 108 | 1,12 | 1 544 | R | 4EB | 012 A | 19 x 200 | 80 B 6 | 15 | 11,8 | 11,2 | 9 | 116 | 120 |
| | 0,583 | 8 108 | 1,5 | 1 544 | R | 4EB | 015 A | 19 x 200 | 80 B 6 | 15 | 11,8 | 11,2 | 9 | 119 | 123 |
| | 0,583 | 8 108 | 1,6 | 1 544 | R | 4EB | 018 A | 19 x 200 | 80 B 6 | 17 | 14 | 13,2 | 10,6 | 157 | 161 |
| | 0,583 | 8 108 | 1,6 | 1 544 | R | 4EB | 021 A | 19 x 200 | 80 B 6 | 17 | 14 | 13,2 | 10,6 | 160 | 164 |
| | 0,621 | 7 614 | 1,18 | 1 450 | R | 4EB | 012 A | 19 x 200 | 80 B 6 | 15 | 11,8 | 11,2 | 9 | 116 | 120 |
| | 0,647 | 7 311 | 1,4 | 1 392 | R | 4EB | 015 A | 19 x 200 | 80 B 6 | 15 | 11,8 | 11,2 | 9 | 119 | 123 |
| | 0,621 | 7 614 | 1,6 | 1 450 | R | 4EB | 018 A | 19 x 200 | 80 B 6 | 17 | 14 | 13,2 | 10,6 | 157 | 161 |
| | 0,647 | 7 311 | 2 | 1 392 | R | 4EB | 021 A | 19 x 200 | 80 B 6 | 17 | 14 | 13,2 | 10,6 | 160 | 164 |
| | 0,716 | 6 598 | 1,12 | 1 256 | R | 4EB | 009 A | 19 x 200 | 80 B 6 | 14 | 11,2 | 10,6 | 8,5 | 105 | 109 |
| | 0,716 | 6 598 | 1,6 | 1 256 | R | 4EB | 012 A | 19 x 200 | 80 B 6 | 15 | 11,8 | 11,2 | 9 | 116 | 120 |
| | 0,716 | 6 598 | 1,9 | 1 256 | R | 4EB | 015 A | 19 x 200 | 80 B 6 | 15 | 11,8 | 11,2 | 9 | 119 | 123 |
| | 0,801 | 5 902 | 0,9 | 1 124 | R | 4EB | 006 A | 19 x 200 | 80 B 6 | 10,6 | 8,5 | 8 | 6,3 | 75 | 79 |
| | 0,773 | 6 118 | 1 | 1 812 | R | 4EB | 009 A | 14 x 160 | 71 C 4 | 11,2 | 9 | 8,5 | 6,7 | 100 | 103 |
| | 0,773 | 6 118 | 1 | 1 812 | R | 4EB | 009 A | 19 x 200 | 80 A 4 | 11,2 | 9 | 8,5 | 6,7 | 103 | 107 |
| | 0,841 | 5 621 | 1,32 | 1 070 | R | 4EB | 009 A | 19 x 200 | 80 B 6 | 14 | 11,2 | 10,6 | 8,5 | 105 | 109 |
| | 0,773 | 6 118 | 1,4 | 1 812 | R | 4EB | 012 A | 14 x 160 | 71 C 4 | 11,8 | 9,5 | 9 | 7,1 | 111 | 114 |
| | 0,773 | 6 118 | 1,4 | 1 812 | R | 4EB | 012 A | 19 x 200 | 80 A 4 | 11,8 | 9,5 | 9 | 7,1 | 114 | 118 |
| | 0,841 | 5 621 | 1,9 | 1 070 | R | 4EB | 012 A | 19 x 200 | 80 B 6 | 15 | 11,8 | 11,2 | 9 | 116 | 120 |
| | 0,818 | 5 776 | 1,8 | 1 711 | R | 4EB | 015 A | 14 x 160 | 71 C 4 | 11,8 | 9,5 | 9 | 7,1 | 114 | 117 |
| | 0,818 | 5 776 | 1,8 | 1 711 | R | 4EB | 015 A | 19 x 200 | 80 A 4 | 11,8 | 9,5 | 9 | 7,1 | 117 | 121 |
| | 0,773 | 6 118 | 2 | 1 812 | R | 4EB | 018 A | 19 x 200 | 80 A 4 | 14 | 11,2 | 10,6 | 8,5 | 155 | 159 |
| | 0,818 | 5 776 | 2,36 | 1 711 | R | 4EB | 021 A | 19 x 200 | 80 A 4 | 14 | 11,2 | 10,6 | 8,5 | 158 | 162 |
| | 0,888 | 5 321 | 1 | 1 013 | R | 4EB | 006 A | 19 x 200 | 80 B 6 | 10,6 | 8,5 | 8 | 6,3 | 75 | 79 |
| | 0,907 | 5 212 | 1,18 | 1 544 | R | 4EB | 009 A | 14 x 160 | 71 C 4 | 11,2 | 9 | 8,5 | 6,7 | 100 | 103 |
| | 0,907 | 5 212 | 1,18 | 1 544 | R | 4EB | 009 A | 19 x 200 | 80 A 4 | 11,2 | 9 | 8,5 | 6,7 | 103 | 107 |
| | 0,907 | 5 212 | 1,7 | 1 544 | R | 4EB | 012 A | 14 x 160 | 71 C 4 | 11,8 | 9,5 | 9 | 7,1 | 111 | 114 |
| | 0,907 | 5 212 | 1,7 | 1 544 | R | 4EB | 012 A | 19 x 200 | 80 A 4 | 11,8 | 9,5 | 9 | 7,1 | 114 | 118 |
| | 0,907 | 5 212 | 2,36 | 1 544 | R | 4EB | 015 A | 19 x 200 | 80 A 4 | 11,8 | 9,5 | 9 | 7,1 | 117 | 121 |
| | 0,907 | 5 212 | 2,36 | 1 544 | R | 4EB | 018 A | 19 x 200 | 80 A 4 | 14 | 11,2 | 10,6 | 8,5 | 155 | 159 |
| | 0,907 | 5 212 | 2,36 | 1 544 | R | 4EB | 021 A | 19 x 200 | 80 A 4 | 14 | 11,2 | 10,6 | 8,5 | 158 | 162 |
| | 0,954 | 4 955 | 0,9 | 943 | R | 4EB | 004 A | 19 x 200 | 80 B 6 | 10 | 8 | 7,5 | 6 | 68 | 72 |
| | 0,997 | 4 743 | 1,06 | 1 405 | R | 4EB | 006 A | 14 x 160 | 71 C 4 | 8,5 | 6,7 | 6,3 | 5 | 70 | 73 |
| | 0,997 | 4 743 | 1,06 | 1 405 | R | 4EB | 006 A | 19 x 200 | 80 A 4 | 8,5 | 6,7 | 6,3 | 5 | 73 | 77 |
| | 0,966 | 4 894 | 1,18 | 1 450 | R | 4EB | 009 A | 14 x 160 | 71 C 4 | 11,2 | 9 | 8,5 | 6,7 | 100 | 103 |
| | 0,966 | 4 894 | 1,18 | 1 450 | R | 4EB | 009 A | 19 x 200 | 80 A 4 | 11,2 | 9 | 8,5 | 6,7 | 103 | 107 |
| | 1,03 | 4 574 | 1,6 | 871 | R | 4EB | 009 A | 19 x 200 | 80 B 6 | 14 | 11,2 | 10,6 | 8,5 | 105 | 109 |
| | 0,966 | 4 894 | 1,7 | 1 450 | R | 4EB | 012 A | 14 x 160 | 71 C 4 | 11,8 | 9,5 | 9 | 7,1 | 111 | 114 |
| | 0,966 | 4 894 | 1,7 | 1 450 | R | 4EB | 012 A | 19 x 200 | 80 A 4 | 11,8 | 9,5 | 9 | 7,1 | 114 | 118 |
| | 1,03 | 4 574 | 2,24 | 871 | R | 4EB | 012 A | 19 x 200 | 80 B 6 | 15 | 11,8 | 11,2 | 9 | 116 | 120 |
| | 1,01 | 4 700 | 2,12 | 1 392 | R | 4EB | 015 A | 19 x 200 | 80 A 4 | 11,8 | 9,5 | 9 | 7,1 | 117 | 121 |
| | 0,966 | 4 894 | 2,36 | 1 450 | R | 4EB | 018 A | 19 x 200 | 80 A 4 | 14 | 11,2 | 10,6 | 8,5 | 155 | 159 |
| | 1,01 | 4 700 | 3 | 1 392 | R | 4EB | 021 A | 19 x 200 | 80 A 4 | 14 | 11,2 | 10,6 | 8,5 | 158 | 162 |
| | 1,17 | 4 040 | 0,9 | 1 197 | R | 4EB | 004 A | 14 x 160 | 71 C 4 | 8 | 6,7 | 6 | 5 | 63 | 66 |
| | 1,17 | 4 040 | 0,9 | 1 197 | R | 4EB | 004 A | 19 x 200 | 80 A 4 | 8 | 6,7 | 6 | 5 | 66 | 70 |
| | 1,14 | 4 135 | 1,06 | 787 | R | 4EB | 004 A | 19 x 200 | 80 B 6 | 10 | 8 | 7,5 | 6 | 68 | 72 |
| | 1,17 | 4 040 | 1,25 | 1 197 | R | 4EB | 006 A | 14 x 160 | 71 C 4 | 8,5 | 6,7 | 6,3 | 5 | 70 | 73 |
| | 1,17 | 4 040 | 1,25 | 1 197 | R | 4EB | 006 A | 19 x 200 | 80 A 4 | 8,5 | 6,7 | 6,3 | 5 | 73 | 77 |
| | 1,14 | 4 135 | 1,5 | 787 | R | 4EB | 006 A | 19 x 200 | 80 B 6 | 10,6 | 8,5 | 8 | 6,3 | 75 | 79 |
| | 1,11 | 4 242 | 1,7 | 1 256 | R | 4EB | 009 A | 14 x 160 | 71 C 4 | 11,2 | 9 | 8,5 | 6,7 | 100 | 103 |
| | 1,11 | 4 242 | 1,7 | 1 256 | R | 4EB | 009 A | 19 x 200 | 80 A 4 | 11,2 | 9 | 8,5 | 6,7 | 103 | 107 |
| | 1,07 | 4 432 | 2 | 844 | R | 4EB | 009 A | 19 x 200 | 80 B 6 | 14 | 11,2 | 10,6 | 8,5 | 105 | 109 |
| | 1,11 | 4 242 | 2,36 | 1 256 | R | 4EB | 012 A | 19 x 200 | 80 A 4 | 11,8 | 9,5 | 9 | 7,1 | 114 | 118 |
| | 1,11 | 4 242 | 2,8 | 1 256 | R | 4EB | 015 A | 19 x 200 | 80 A 4 | 11,8 | 9,5 | 9 | 7,1 | 117 | 121 |
| | 1,25 | 3 794 | 0,95 | 1 124 | R | 4EB | 004 A | 14 x 160 | 71 C 4 | 8 | 6,7 | 6 | 5 | 63 | 66 |
| | 1,25 | 3 794 | 0,95 | 1 124 | R | 4EB | 004 A | 19 x 200 | 80 A 4 | 8 | 6,7 | 6 | 5 | 66 | 70 |
| | 1,32 | 3 574 | 1,25 | 680 | R | 4EB | 004 A | 19 x 200 | 80 B 6 | 10 | 8 | 7,5 | 6 | 68 | 72 |
| | 1,25 | 3 794 | 1,32 | 1 124 | R | 4EB | 006 A | 14 x 160 | 71 C 4 | 8,5 | 6,7 | 6,3 | 5 | 70 | 73 |
| | 1,25 | 3 794 | 1,32 | 1 124 | R | 4EB | 006 A | 19 x 200 | 80 A 4 | 8,5 | 6,7 | 6,3 | 5 | 73 | 77 |
| | 1,32 | 3 574 | 1,7 | 680 | R | 4EB | 006 A | 19 x 200 | 80 B 6 | 10,6 | 8,5 | 8 | 6,3 | 75 | 79 |
| | 1,31 | 3 613 | 1,9 | 1 070 | R | 4EB | 009 A | 19 x 200 | 80 A 4 | 11,2 | 9 | 8,5 | 6,7 | 103 | 107 |
| | 1,31 | 3 606 | 2,36 | 687 | R | 4EB | 009 A | 19 x 200 | 80 B 6 | 14 | 11,2 | 10,6 | 8,5 | 105 | 109 |
| | 1,31 | 3 613 | 2,65 | 1 070 | R | 4EB | 012 A | 19 x 200 | 80 A 4 | 11,8 | 9,5 | 9 | 7,1 | 114 | 118 |
| | 1,31 | 3 613 | 3,35 | 1 070 | R | 4EB | 015 A | 19 x 200 | 80 A 4 | 11,8 | 9,5 | 9 | 7,1 | 117 | 121 |
| | 1,41 | 3 351 | 0,95 | 638 | R | 4EB | 003 A | 19 x 200 | 80 B 6 | 9,5 | 8 | 7,1 | 6 | 62 | 66 |
| | 1,40 | 3 371 | 1,06 | 998 | R | 4EB | 004 A | 14 x 160 | 71 C 4 | 8 | 6,7 | 6 | 5 | 63 | 66 |
| | 1,40 | 3 371 | 1,06 | 998 | R | 4EB | 004 A | 19 x 200 | 80 A 4 | 8 | 6,7 | 6 | 5 | 66 | 70 |
| | 1,43 | 3 308 | 1,4 | 630 | R | 4EB | 004 A | 19 x 200 | 80 B 6 | 10 | 8 | 7,5 | 6 | 68 | 72 |
| | 1,38 | 3 420 | 1,4 | 1 013 | R | 4EB | 006 A | 14 x 160 | 71 C 4 | 8,5 | 6,7 | 6,3 | 5 | 70 | 73 |
| | 1,38 | 3 420 | 1,4 | 1 013 | R | 4EB | 006 A | 19 x 200 | 80 A 4 | 8,5 | 6,7 | 6,3 | 5 | 73 | 77 |
| | 1,43 | 3 308 | 1,9 | 630 | R | 4EB | 006 A | 19 x 200 | 80 B 6 | 10,6 | 8,5 | 8 | 6,3 | 75 | 79 |
| | 1,41 | 3 344 | 2 | 990 | R | 4EB | 009 A | 19 x 200 | 80 A 4 | 11,2 | 9 | 8,5 | 6,7 | 103 | 107 |
| | 1,41 | 3 344 | 2,8 | 990 | R | 4EB | 012 A | 19 x 200 | 80 A 4 | 11,8 | 9,5 | 9 | 7,1 | 114 | 118 |
| | 1,58 | 2 991 | 1,06 | 886 | R | 4EB | 003 A | 14 x 160 | 71 C 4 | 8 | 6,3 | 6 | 4,75 | 57 | 60 |
| | 1,58 | 2 991 | 1,06 | 886 | R | 4EB | 003 A | 19 x 200 | 80 A 4 | 8 | 6,3 | 6 | 4,75 | 60 | 64 |
| | 1,48 | 3 185 | 1,4 | 943 | R | 4EB | 004 A | 14 x 160 | 71 C 4 | 8 | 6,7 | 6 | 5 | 63 | 66 |
| | 1,48 | 3 185 | 1,4 | 943 | R | 4EB | 004 A | 19 x 200 | 80 A 4 | 8 | 6,7 | 6 | 5 | 66 | 70 |
| | 1,66 | 2 855 | 1,6 | 544 | R | 4EB | 004 A | 19 x 200 | 80 B 6 | 10 | 8 | 7,5 | 6 | 68 | 72 |
| | 1,48 | 3 185 | 1,6 | 943 | R | 4EB | 006 A | 14 x 160 | 71 C 4 | 8,5 | 6,7 | 6,3 | 5 | 70 | 73 |
| | 1,48 | 3 185 | 1,6 | 943 | R | 4EB | 006 A | 19 x 200 | 80 A 4 | 8,5 | 6,7 | 6,3 | 5 | 73 | 77 |
| | 1,66 | 2 855 | 2,12 | 544 | R | 4EB | 006 A | 19 x 200 | 80 B 6 | 10,6 | 8,5 | 8 | 6,3 | 75 | 79 |
| | 1,61 | 2 941 | 2,24 | 871 | R | 4EB | 009 A | 19 x 200 | 80 A 4 | 11,2 | 9 | 8,5 | 6,7 | 103 | 107 |
| | 1,61 | 2 941 | 3,15 | 871 | R | 4EB | 012 A | 19 x 200 | 80 A 4 | 11,8 | 9,5 | 9 | 7,1 | 114 | 118 |
| | 1,75 | 2 697 | 1,12 | 799 | R | 4EB | 003 A | 14 x 160 | 71 C 4 | 8 | 6,3 | 6 | 4,75 | 57 | 60 |
| | 1,75 | 2 697 | 1,12 | 799 | R | 4EB | 003 A | 19 x 200 | 80 A 4 | 8 | 6,3 | 6 | 4,75 | 60 | 64 |
| | 1,78 | 2 658 | 1,7 | 787 | R | 4EB | 004 A | 14 x 160 | 71 C 4 | 8 | 6,7 | 6 | 5 | 63 | 66 |
| | 1,78 | 2 658 | 1,7 | 787 | R | 4EB | 004 A | 19 x 200 | 80 A 4 | 8 | 6,7 | 6 | 5 | 66 | 70 |
| | 1,78 | 2 658 | 2,24 | 787 | R | 4EB | 006 A | 19 x 200 | 80 A 4 | 8,5 | 6,7 | 6,3 | 5 | 73 | 77 |
| | 1,66 | 2 849 | 3 | 844 | R | 4EB | 009 A | 19 x 200 | 80 A 4 | 11,2 | 9 | 8,5 | 6,7 | 103 | 107 |
| | 1,89 | 2 496 | 1,18 | 739 | R | 4EB | 003 A | 14 x 160 | 71 C 4 | 8 | 6,3 | 6 | 4,75 | 57 | 60 |
| | 1,89 | 2 496 | 1,18 | 739 | R | 4EB | 003 A | 19 x 200 | 80 A 4 | 8 | 6,3 | 6 | 4,75 | 60 | 64 |
| | 2,06 | 2 297 | 1,9 | 680 | R | 4EB | 004 A | 19 x 200 | 80 A 4 | 8 | 6,7 | 6 | 5 | 66 | 70 |
| | 2,06 | 2 297 | 2,65 | 680 | R | 4EB | 006 A | 19 x 200 | 80 A 4 | 8,5 | 6,7 | 6,3 | 5 | 73 | 77 |
| | 2,04 | 2 318 | 3,55 | 687 | R | 4EB | 009 A | 19 x 200 | 80 A 4 | 11,2 | 9 | 8,5 | 6,7 | 103 | 107 |
| | 2,21 | 2 135 | 1 | 632 | R | 4EB | 002 A | 14 x 160 | 71 C 4 | 6 | 5 | 4,5 | 3,75 | 46 | 49 |
| | 2,21 | 2 135 | 1 | 632 | R | 4EB | 002 A | 19 x 200 | 80 A 4 | 6 | 5 | 4,5 | 3,75 | 49 | 53 |
| | 2,19 | 2 155 | 1,4 | 638 | R | 4EB | 003 A | 14 x 160 | 71 C 4 | 8 | 6,3 | 6 | 4,75 | 57 | 60 |
| | 2,19 | 2 155 | 1,4 | 638 | R | 4EB | 003 A | 19 x 200 | 80 A 4 | 8 | 6,3 | 6 | 4,75 | 60 | 64 |
| | 2,22 | 2 126 | 2 | 630 | R | 4EB | 004 A | 19 x 200 | 80 A 4 | 8 | 6,7 | 6 | 5 | 66 | 70 |
| | 2,22 | 2 126 | 2,8 | 630 | R | 4EB | 006 A | 19 x 200 | 80 A 4 | 8,5 | 6,7 | 6,3 | 5 | 73 | 77 |

| $P_1$ | $n_2$ | $M_2$ | fs | $i$ | Ød x ØP | $Pt_N$ [kW] $t_{amb}$ = 20°C | | $t_{amb}$ = 40°C | | kg | |
|---|---|---|---|---|---|---|---|---|---|---|---|
| kW | min$^{-1}$ | N m | | | | | | | | HB | HBZ |
| **0,55** | **2,62** | 1 806 | 1,18 | 535 | **R 4EB 002 A 14 x 160** 71 C 4 | 6 | 5 | 4,5 | 3,75 | 46 | 49 |
| | **2,62** | 1 806 | 1,18 | 535 | **R 4EB 002 A 19 x 200** 80 A 4 | 6 | 5 | 4,5 | 3,75 | 49 | 53 |
| | **2,58** | 1 835 | 1,6 | 544 | **R 4EB 003 A 14 x 160** 71 C 4 | 8 | 6,3 | 6 | 4,75 | 57 | 60 |
| | **2,58** | 1 835 | 1,6 | 544 | **R 4EB 003 A 19 x 200** 80 A 4 | 8 | 6,3 | 6 | 4,75 | 60 | 64 |
| | **2,58** | 1 835 | 2,24 | 544 | **R 4EB 004 A 19 x 200** 80 A 4 | 8 | 6,7 | 6 | 5 | 66 | 70 |
| | **2,58** | 1 835 | 3,15 | 544 | **R 4EB 006 A 19 x 200** 80 A 4 | 8,5 | 6,7 | 6,3 | 5 | 73 | 77 |
| | **2,82** | 1 674 | 0,9 | 319 | **R 4EB 001 A 19 x 200** 80 B 6 | 7,5 | 6 | 5,6 | 4,5 | 50 | 54 |
| | **2,77** | 1 706 | 1,18 | 505 | **R 4EB 002 A 14 x 160** 71 C 4 | 6 | 5 | 4,5 | 3,75 | 46 | 49 |
| | **2,77** | 1 706 | 1,18 | 505 | **R 4EB 002 A 19 x 200** 80 A 4 | 6 | 5 | 4,5 | 3,75 | 49 | 53 |
| | **2,82** | 1 677 | 1,7 | 497 | **R 4EB 003 A 14 x 160** 71 C 4 | 8 | 6,3 | 6 | 4,75 | 57 | 60 |
| | **2,82** | 1 677 | 1,7 | 497 | **R 4EB 003 A 19 x 200** 80 A 4 | 8 | 6,3 | 6 | 4,75 | 60 | 64 |
| | **2,82** | 1 677 | 2,5 | 497 | **R 4EB 004 A 19 x 200** 80 A 4 | 8 | 6,7 | 6 | 5 | 66 | 70 |
| | **2,82** | 1 677 | 3,15 | 497 | **R 4EB 006 A 19 x 200** 80 A 4 | 8,5 | 6,7 | 6,3 | 5 | 73 | 77 |
| | **3,16** | 1 497 | 1 | 443 | **R 4EB 001 A 14 x 160** 71 C 4 | 6 | 5 | 4,5 | 3,75 | 45 | 48 |
| | **3,16** | 1 497 | 1 | 443 | **R 4EB 001 A 19 x 200** 80 A 4 | 6 | 5 | 4,5 | 3,75 | 48 | 52 |
| | **3,16** | 1 497 | 1,18 | 443 | **R 4EB 002 A 14 x 160** 71 C 4 | 6 | 5 | 4,5 | 3,75 | 46 | 49 |
| | **3,16** | 1 497 | 1,18 | 443 | **R 4EB 002 A 19 x 200** 80 A 4 | 6 | 5 | 4,5 | 3,75 | 49 | 53 |
| | **3,34** | 1 416 | 1,4 | 270 | **R 4EB 002 A 19 x 200** 80 B 6 | 7,5 | 6 | 5,6 | 4,5 | 51 | 55 |
| | **3,05** | 1 552 | 1,8 | 460 | **R 4EB 003 A 14 x 160** 71 C 4 | 8 | 6,3 | 6 | 4,75 | 57 | 60 |
| | **3,05** | 1 552 | 1,8 | 460 | **R 4EB 003 A 19 x 200** 80 A 4 | 8 | 6,3 | 6 | 4,75 | 60 | 64 |
| | **3,05** | 1 552 | 2,65 | 460 | **R 4EB 004 A 19 x 200** 80 A 4 | 8 | 6,7 | 6 | 5 | 66 | 70 |
| | **3,05** | 1 552 | 3,55 | 460 | **R 4EB 006 A 19 x 200** 80 A 4 | 8,5 | 6,7 | 6,3 | 5 | 73 | 77 |
| | **3,46** | 1 365 | 1,06 | 404 | **R 4EB 001 A 14 x 160** 71 C 4 | 6 | 5 | 4,5 | 3,75 | 45 | 48 |
| | **3,46** | 1 365 | 1,06 | 404 | **R 4EB 001 A 19 x 200** 80 A 4 | 6 | 5 | 4,5 | 3,75 | 48 | 52 |
| | **3,46** | 1 365 | 1,5 | 404 | **R 4EB 002 A 14 x 160** 71 C 4 | 6 | 5 | 4,5 | 3,75 | 46 | 49 |
| | **3,46** | 1 365 | 1,5 | 404 | **R 4EB 002 A 19 x 200** 80 A 4 | 6 | 5 | 4,5 | 3,75 | 49 | 53 |
| | **3,35** | 1 413 | 2 | 418 | **R 4EB 003 A 19 x 200** 80 A 4 | 8 | 6,3 | 6 | 4,75 | 60 | 64 |
| | **3,35** | 1 413 | 2,8 | 418 | **R 4EB 004 A 19 x 200** 80 A 4 | 8 | 6,7 | 6 | 5 | 66 | 70 |
| | **3,95** | 1 196 | 1,18 | 354 | **R 4EB 001 A 14 x 160** 71 C 4 | 6 | 5 | 4,5 | 3,75 | 45 | 48 |
| | **3,95** | 1 196 | 1,18 | 354 | **R 4EB 001 A 19 x 200** 80 A 4 | 6 | 5 | 4,5 | 3,75 | 48 | 52 |
| | **3,95** | 1 196 | 1,6 | 354 | **R 4EB 002 A 14 x 160** 71 C 4 | 6 | 5 | 4,5 | 3,75 | 46 | 49 |
| | **3,95** | 1 196 | 1,6 | 354 | **R 4EB 002 A 19 x 200** 80 A 4 | 6 | 5 | 4,5 | 3,75 | 49 | 53 |
| | **3,86** | 1 224 | 2,24 | 362 | **R 4EB 003 A 19 x 200** 80 A 4 | 8 | 6,3 | 6 | 4,75 | 60 | 64 |
| | **3,86** | 1 224 | 3,15 | 362 | **R 4EB 004 A 19 x 200** 80 A 4 | 8 | 6,7 | 6 | 5 | 66 | 70 |
| | **4,39** | 1 076 | 1,32 | 319 | **R 4EB 001 A 14 x 160** 71 C 4 | 6 | 5 | 4,5 | 3,75 | 45 | 48 |
| | **4,39** | 1 076 | 1,32 | 319 | **R 4EB 001 A 19 x 200** 80 A 4 | 6 | 5 | 4,5 | 3,75 | 48 | 52 |
| | **4,77** | 1 013 | 1,12 | 189 | **R 3EB 001 A 19 x 200** 80 B 6 | 9 | 7,1 | 6,7 | 5,3 | 46 | 50 |
| | **4,39** | 1 076 | 1,8 | 319 | **R 4EB 002 A 14 x 160** 71 C 4 | 6 | 5 | 4,5 | 3,75 | 46 | 49 |
| | **4,39** | 1 076 | 1,8 | 319 | **R 4EB 002 A 19 x 200** 80 A 4 | 6 | 5 | 4,5 | 3,75 | 49 | 53 |
| | **4,77** | 1 013 | 1,6 | 189 | **R 3EB 002 A 19 x 200** 80 B 6 | 9 | 7,5 | 6,7 | 5,6 | 47 | 51 |
| | **4,39** | 1 077 | 2,5 | 319 | **R 4EB 003 A 19 x 200** 80 A 4 | 8 | 6,3 | 6 | 4,75 | 60 | 64 |
| | **4,45** | 1 085 | 2 | 202 | **R 3EB 003 A 19 x 200** 80 B 6 | 11,2 | 9,5 | 8,5 | 7,1 | 58 | 62 |
| | **4,51** | 1 048 | 3,75 | 310 | **R 4EB 004 A 19 x 200** 80 A 4 | 8 | 6,7 | 6 | 5 | 66 | 70 |
| | **5,19** | 910 | 1,5 | 270 | **R 4EB 001 A 14 x 160** 71 C 4 | 6 | 5 | 4,5 | 3,75 | 45 | 48 |
| | **5,19** | 910 | 1,5 | 270 | **R 4EB 001 A 19 x 200** 80 A 4 | 6 | 5 | 4,5 | 3,75 | 48 | 52 |
| | **5,19** | 910 | 2,12 | 270 | **R 4EB 002 A 19 x 200** 80 A 4 | 6 | 5 | 4,5 | 3,75 | 49 | 53 |
| | **4,83** | 979 | 2,65 | 290 | **R 4EB 003 A 19 x 200** 80 A 4 | 8 | 6,3 | 6 | 4,75 | 60 | 64 |
| | **4,83** | 979 | 4 | 290 | **R 4EB 004 A 19 x 200** 80 A 4 | 8 | 6,7 | 6 | 5 | 66 | 70 |
| | **5,54** | 853 | 1,6 | 253 | **R 4EB 001 A 14 x 160** 71 C 4 | 6 | 5 | 4,5 | 3,75 | 45 | 48 |
| | **5,54** | 853 | 1,6 | 253 | **R 4EB 001 A 19 x 200** 80 A 4 | 6 | 5 | 4,5 | 3,75 | 48 | 52 |
| | **5,52** | 875 | 1,32 | 163 | **R 3EB 001 A 19 x 200** 80 B 6 | 9 | 7,1 | 6,7 | 5,3 | 46 | 50 |
| | **5,54** | 853 | 2,24 | 253 | **R 4EB 002 A 19 x 200** 80 A 4 | 6 | 5 | 4,5 | 3,75 | 49 | 53 |
| | **5,52** | 875 | 1,8 | 163 | **R 3EB 002 A 19 x 200** 80 B 6 | 9 | 7,5 | 6,7 | 5,6 | 47 | 51 |
| | **5,82** | 812 | 3,15 | 240 | **R 4EB 003 A 19 x 200** 80 A 4 | 8 | 6,3 | 6 | 4,75 | 60 | 64 |
| | **6,05** | 798 | 1,7 | 149 | **R 3EB 001 A 19 x 200** 80 B 6 | 9 | 7,1 | 6,7 | 5,3 | 46 | 50 |
| | **6,05** | 798 | 1,7 | 149 | **R 3EB 002 A 19 x 200** 80 B 6 | 9 | 7,5 | 6,7 | 5,6 | 47 | 51 |
| | **6,42** | 752 | 2,8 | 140 | **R 3EB 003 A 19 x 200** 80 B 6 | 11,2 | 9,5 | 8,5 | 7,1 | 58 | 62 |
| | **7,42** | 651 | 1,7 | 189 | **R 3EB 001 A 14 x 160** 71 C 4 | 7,1 | 5,6 | 5,3 | 4,25 | 41 | 44 |
| | **7,42** | 651 | 1,7 | 189 | **R 3EB 001 A 19 x 200** 80 A 4 | 7,1 | 5,6 | 5,3 | 4,25 | 44 | 48 |
| | **7,41** | 638 | 2 | 189 | **R 4EB 001 A 19 x 200** 80 A 4 | 6 | 5 | 4,5 | 3,75 | 48 | 52 |
| | **7,42** | 651 | 2,24 | 189 | **R 3EB 002 A 19 x 200** 80 A 4 | 7,5 | 6 | 5,6 | 4,5 | 45 | 49 |
| | **7,41** | 638 | 2,8 | 189 | **R 4EB 002 A 19 x 200** 80 A 4 | 6 | 5 | 4,5 | 3,75 | 49 | 53 |
| | **6,93** | 698 | 3 | 202 | **R 3EB 003 A 14 x 160** 71 C 4 | 9,5 | 7,5 | 7,1 | 5,6 | 53 | 56 |
| | **6,93** | 698 | 3 | 202 | **R 3EB 003 A 19 x 200** 80 A 4 | 9,5 | 7,5 | 7,1 | 5,6 | 56 | 60 |
| | **7,75** | 610 | 2,12 | 181 | **R 4EB 001 A 19 x 200** 80 A 4 | 6 | 5 | 4,5 | 3,75 | 48 | 52 |
| | **7,75** | 610 | 3 | 181 | **R 4EB 002 A 19 x 200** 80 A 4 | 6 | 5 | 4,5 | 3,75 | 49 | 53 |
| | **8,59** | 563 | 1,9 | 163 | **R 3EB 001 A 19 x 200** 80 A 4 | 7,1 | 5,6 | 5,3 | 4,25 | 44 | 48 |
| | **8,94** | 529 | 2,36 | 157 | **R 4EB 001 A 19 x 200** 80 A 4 | 6 | 5 | 4,5 | 3,75 | 48 | 52 |
| | **8,77** | 551 | 2,24 | 103 | **R 3EB 001 A 19 x 200** 80 B 6 | 9 | 7,1 | 6,7 | 5,3 | 46 | 50 |
| | **8,59** | 563 | 2,65 | 163 | **R 3EB 002 A 19 x 200** 80 A 4 | 7,5 | 6 | 5,6 | 4,5 | 45 | 49 |
| | **8,94** | 529 | 3,35 | 157 | **R 4EB 002 A 19 x 200** 80 A 4 | 6 | 5 | 4,5 | 3,75 | 49 | 53 |
| | **8,78** | 550 | 4 | 159 | **R 3EB 003 A 14 x 160** 71 C 4 | 9,5 | 7,5 | 7,1 | 5,6 | 53 | 56 |
| | **8,78** | 550 | 4 | 159 | **R 3EB 003 A 19 x 200** 80 A 4 | 9,5 | 7,5 | 7,1 | 5,6 | 56 | 60 |
| | **9,42** | 513 | 2,5 | 149 | **R 3EB 001 A 19 x 200** 80 A 4 | 7,1 | 5,6 | 5,3 | 4,25 | 44 | 48 |
| | **9,42** | 513 | 2,65 | 149 | **R 3EB 002 A 19 x 200** 80 A 4 | 7,5 | 6 | 5,6 | 4,5 | 45 | 49 |
| | **9,99** | 484 | 4,25 | 140 | **R 3EB 003 A 19 x 200** 80 A 4 | 9,5 | 7,5 | 7,1 | 5,6 | 56 | 60 |
| | **10,9** | 444 | 2,8 | 129 | **R 3EB 001 A 19 x 200** 80 A 4 | 7,1 | 5,6 | 5,3 | 4,25 | 44 | 48 |
| | **12,7** | 380 | 2,8 | 110 | **R 3EB 001 A 19 x 200** 80 A 4 | 7,1 | 5,6 | 5,3 | 4,25 | 44 | 48 |
| | **13,0** | 373 | 3,35 | 69,5 | **R 3EB 001 A 19 x 200** 80 B 6 | 9 | 7,1 | 6,7 | 5,3 | 46 | 50 |
| | **13,6** | 354 | 3,55 | 103 | **R 3EB 001 A 19 x 200** 80 A 4 | 7,1 | 5,6 | 5,3 | 4,25 | 44 | 48 |
| | **16,1** | 300 | 4 | 86,8 | **R 3EB 001 A 19 x 200** 80 A 4 | 7,1 | 5,6 | 5,3 | 4,25 | 44 | 48 |
| | **17,0** | 284 | 4,25 | 82,1 | **R 3EB 001 A 19 x 200** 80 A 4 | 7,1 | 5,6 | 5,3 | 4,25 | 44 | 48 |
| | **20,2** | 240 | 5 | 69,5 | **R 3EB 001 A 19 x 200** 80 A 4 | 7,1 | 5,6 | 5,3 | 4,25 | 44 | 48 |
| | **21,6** | 224 | 5,3 | 64,8 | **R 3EB 001 A 19 x 200** 80 A 4 | 7,1 | 5,6 | 5,3 | 4,25 | 44 | 48 |
| | **29,0** | 170 | 4,25 | 31,1 | **R 2EB 001 A 19 x 200** 80 B 6 | 11,2 | 9,5 | 8,5 | 7,1 | 42 | 46 |
| | **36,2** | 136 | 5,3 | 24,9 | **R 2EB 001 A 19 x 200** 80 B 6 | 11,2 | 9,5 | 8,5 | 7,1 | 42 | 46 |
| **0,75** | **0,497** | 12 980 | 0,95 | 1 812 | **R 4EB 018 A 24 x 200** 90 S 6 | 17 | 14 | 13,2 | 10,6 | 161 | 164 |
| | **0,526** | 12 250 | 1,18 | 1 711 | **R 4EB 021 A 24 x 200** 90 S 6 | 17 | 14 | 13,2 | 10,6 | 164 | 167 |
| | **0,583** | 11 060 | 1,12 | 1 544 | **R 4EB 015 A 24 x 200** 90 S 6 | 15 | 11,8 | 11,2 | 9 | 123 | 126 |
| | **0,583** | 11 060 | 1,18 | 1 544 | **R 4EB 018 A 24 x 200** 90 S 6 | 17 | 14 | 13,2 | 10,6 | 161 | 164 |
| | **0,583** | 11 060 | 1,18 | 1 544 | **R 4EB 021 A 24 x 200** 90 S 6 | 17 | 14 | 13,2 | 10,6 | 164 | 167 |
| | **0,588** | 10 960 | 2,36 | 1 531 | **R 4EB 030 A 24 x 200** 90 S 6 | 20 | 16 | 15 | 11,8 | 209 | 212 |

| $P_1$ | $n_2$ | $M_2$ | fs | $i$ | ØD x ØP | | | | | $Pt_N$ [kW] $t_{amb}$ = 20°C | | $Pt_N$ [kW] $t_{amb}$ = 40°C | | kg | |
|---|---|---|---|---|---|---|---|---|---|---|---|---|---|---|---|
| kW | min$^{-1}$ | N m | | | | | | | | | | | | HB | HBZ |
| **0,75** | **0,647** | 9 970 | 1,06 | 1 392 | **R** | **4EB** | **015 A** | **24 x 200** | 90 S 6 | 15 | 11,8 | 11,2 | 9 | 123 | 126 |
| | **0,621** | 10 380 | 1,18 | 1 450 | **R** | **4EB** | **018 A** | **24 x 200** | 90 S 6 | 17 | 14 | 13,2 | 10,6 | 161 | 164 |
| | **0,647** | 9 970 | 1,5 | 1 392 | **R** | **4EB** | **021 A** | **24 x 200** | 90 S 6 | 17 | 14 | 13,2 | 10,6 | 164 | 167 |
| | **0,716** | 8 997 | 1,18 | 1 256 | **R** | **4EB** | **012 A** | **24 x 200** | 90 S 6 | 15 | 11,8 | 11,2 | 9 | 120 | 123 |
| | **0,716** | 8 997 | 1,4 | 1 256 | **R** | **4EB** | **015 A** | **24 x 200** | 90 S 6 | 15 | 11,8 | 11,2 | 9 | 123 | 126 |
| | **0,716** | 8 997 | 1,7 | 1 256 | **R** | **4EB** | **018 A** | **24 x 200** | 90 S 6 | 17 | 14 | 13,2 | 10,6 | 161 | 164 |
| | **0,716** | 8 997 | 2 | 1 256 | **R** | **4EB** | **021 A** | **24 x 200** | 90 S 6 | 17 | 14 | 13,2 | 10,6 | 164 | 167 |
| | **0,841** | 7 665 | 0,95 | 1 070 | **R** | **4EB** | **009 A** | **24 x 200** | 90 S 6 | 14 | 11,2 | 10,6 | 8,5 | 109 | 112 |
| | **0,773** | 8 343 | 1,06 | 1 812 | **R** | **4EB** | **012 A** | **14 x 160** | 71 D 4 | 11,8 | 9,5 | 9 | 7,1 | 112 | 115 |
| | **0,773** | 8 343 | 1,06 | 1 812 | **R** | **4EB** | **012 A** | **19 x 200** | 80 B 4 | 11,8 | 9,5 | 9 | 7,1 | 115 | 119 |
| | **0,841** | 7 665 | 1,4 | 1 070 | **R** | **4EB** | **012 A** | **24 x 200** | 90 S 6 | 15 | 11,8 | 11,2 | 9 | 120 | 123 |
| | **0,818** | 7 876 | 1,32 | 1 711 | **R** | **4EB** | **015 A** | **14 x 160** | 71 D 4 | 11,8 | 9,5 | 9 | 7,1 | 115 | 118 |
| | **0,818** | 7 876 | 1,32 | 1 711 | **R** | **4EB** | **015 A** | **19 x 200** | 80 B 4 | 11,8 | 9,5 | 9 | 7,1 | 118 | 122 |
| | **0,841** | 7 665 | 1,6 | 1 070 | **R** | **4EB** | **015 A** | **24 x 200** | 90 S 6 | 15 | 11,8 | 11,2 | 9 | 123 | 126 |
| | **0,773** | 8 343 | 1,5 | 1 812 | **R** | **4EB** | **018 A** | **14 x 160** | 71 D 4 | 14 | 11,2 | 10,6 | 8,5 | 153 | 156 |
| | **0,773** | 8 343 | 1,5 | 1 812 | **R** | **4EB** | **018 A** | **19 x 200** | 80 B 4 | 14 | 11,2 | 10,6 | 8,5 | 156 | 160 |
| | **0,841** | 7 665 | 2 | 1 070 | **R** | **4EB** | **018 A** | **24 x 200** | 90 S 6 | 17 | 14 | 13,2 | 10,6 | 161 | 164 |
| | **0,818** | 7 876 | 1,7 | 1 711 | **R** | **4EB** | **021 A** | **14 x 160** | 71 D 4 | 14 | 11,2 | 10,6 | 8,5 | 156 | 159 |
| | **0,818** | 7 876 | 1,7 | 1 711 | **R** | **4EB** | **021 A** | **19 x 200** | 80 B 4 | 14 | 11,2 | 10,6 | 8,5 | 159 | 163 |
| | **0,909** | 7 093 | 1 | 990 | **R** | **4EB** | **009 A** | **24 x 200** | 90 S 6 | 14 | 11,2 | 10,6 | 8,5 | 109 | 112 |
| | **0,907** | 7 107 | 1,18 | 1 544 | **R** | **4EB** | **012 A** | **14 x 160** | 71 D 4 | 11,8 | 9,5 | 9 | 7,1 | 112 | 115 |
| | **0,907** | 7 107 | 1,18 | 1 544 | **R** | **4EB** | **012 A** | **19 x 200** | 80 B 4 | 11,8 | 9,5 | 9 | 7,1 | 115 | 119 |
| | **0,909** | 7 093 | 1,4 | 990 | **R** | **4EB** | **012 A** | **24 x 200** | 90 S 6 | 15 | 11,8 | 11,2 | 9 | 120 | 123 |
| | **0,907** | 7 107 | 1,7 | 1 544 | **R** | **4EB** | **015 A** | **14 x 160** | 71 D 4 | 11,8 | 9,5 | 9 | 7,1 | 115 | 118 |
| | **0,907** | 7 107 | 1,7 | 1 544 | **R** | **4EB** | **015 A** | **19 x 200** | 80 B 4 | 11,8 | 9,5 | 9 | 7,1 | 118 | 122 |
| | **0,909** | 7 093 | 2 | 990 | **R** | **4EB** | **015 A** | **24 x 200** | 90 S 6 | 15 | 11,8 | 11,2 | 9 | 123 | 126 |
| | **0,907** | 7 107 | 1,7 | 1 544 | **R** | **4EB** | **018 A** | **14 x 160** | 71 D 4 | 14 | 11,2 | 10,6 | 8,5 | 153 | 156 |
| | **0,907** | 7 107 | 1,7 | 1 544 | **R** | **4EB** | **018 A** | **19 x 200** | 80 B 4 | 14 | 11,2 | 10,6 | 8,5 | 156 | 160 |
| | **0,907** | 7 107 | 1,7 | 1 544 | **R** | **4EB** | **021 A** | **14 x 160** | 71 D 4 | 14 | 11,2 | 10,6 | 8,5 | 156 | 159 |
| | **0,907** | 7 107 | 1,7 | 1 544 | **R** | **4EB** | **021 A** | **19 x 200** | 80 B 4 | 14 | 11,2 | 10,6 | 8,5 | 159 | 163 |
| | **0,966** | 6 674 | 0,9 | 1 450 | **R** | **4EB** | **009 A** | **14 x 160** | 71 D 4 | 11,2 | 9 | 8,5 | 6,7 | 101 | 104 |
| | **0,966** | 6 674 | 0,9 | 1 450 | **R** | **4EB** | **009 A** | **19 x 200** | 80 B 4 | 11,2 | 9 | 8,5 | 6,7 | 104 | 108 |
| | **1,03** | 6 238 | 1,18 | 871 | **R** | **4EB** | **009 A** | **24 x 200** | 90 S 6 | 14 | 11,2 | 10,6 | 8,5 | 109 | 112 |
| | **0,966** | 6 674 | 1,25 | 1 450 | **R** | **4EB** | **012 A** | **14 x 160** | 71 D 4 | 11,8 | 9,5 | 9 | 7,1 | 112 | 115 |
| | **0,966** | 6 674 | 1,25 | 1 450 | **R** | **4EB** | **012 A** | **19 x 200** | 80 B 4 | 11,8 | 9,5 | 9 | 7,1 | 115 | 119 |
| | **1,03** | 6 238 | 1,6 | 871 | **R** | **4EB** | **012 A** | **24 x 200** | 90 S 6 | 15 | 11,8 | 11,2 | 9 | 120 | 123 |
| | **1,01** | 6 409 | 1,6 | 1 392 | **R** | **4EB** | **015 A** | **14 x 160** | 71 D 4 | 11,8 | 9,5 | 9 | 7,1 | 115 | 118 |
| | **1,01** | 6 409 | 1,6 | 1 392 | **R** | **4EB** | **015 A** | **19 x 200** | 80 B 4 | 11,8 | 9,5 | 9 | 7,1 | 118 | 122 |
| | **1,03** | 6 238 | 2 | 871 | **R** | **4EB** | **015 A** | **24 x 200** | 90 S 6 | 15 | 11,8 | 11,2 | 9 | 123 | 126 |
| | **0,966** | 6 674 | 1,8 | 1 450 | **R** | **4EB** | **018 A** | **14 x 160** | 71 D 4 | 14 | 11,2 | 10,6 | 8,5 | 153 | 156 |
| | **0,966** | 6 674 | 1,8 | 1 450 | **R** | **4EB** | **018 A** | **19 x 200** | 80 B 4 | 14 | 11,2 | 10,6 | 8,5 | 156 | 160 |
| | **1,01** | 6 409 | 2,24 | 1 392 | **R** | **4EB** | **021 A** | **19 x 200** | 80 B 4 | 14 | 11,2 | 10,6 | 8,5 | 159 | 163 |
| | **1,17** | 5 510 | 0,9 | 1 197 | **R** | **4EB** | **006 A** | **14 x 160** | 71 D 4 | 8,5 | 6,7 | 6,3 | 5 | 71 | 74 |
| | **1,17** | 5 510 | 0,9 | 1 197 | **R** | **4EB** | **006 A** | **19 x 200** | 80 B 4 | 8,5 | 6,7 | 6,3 | 5 | 74 | 78 |
| | **1,14** | 5 638 | 1,12 | 787 | **R** | **4EB** | **006 A** | **24 x 200** | 90 S 6 | 10,6 | 8,5 | 8 | 6,3 | 79 | 82 |
| | **1,11** | 5 784 | 1,25 | 1 256 | **R** | **4EB** | **009 A** | **14 x 160** | 71 D 4 | 11,2 | 9 | 8,5 | 6,7 | 101 | 104 |
| | **1,11** | 5 784 | 1,25 | 1 256 | **R** | **4EB** | **009 A** | **19 x 200** | 80 B 4 | 11,2 | 9 | 8,5 | 6,7 | 104 | 108 |
| | **1,07** | 6 043 | 1,5 | 844 | **R** | **4EB** | **009 A** | **24 x 200** | 90 S 6 | 14 | 11,2 | 10,6 | 8,5 | 109 | 112 |
| | **1,11** | 5 784 | 1,7 | 1 256 | **R** | **4EB** | **012 A** | **14 x 160** | 71 D 4 | 11,8 | 9,5 | 9 | 7,1 | 112 | 115 |
| | **1,11** | 5 784 | 1,7 | 1 256 | **R** | **4EB** | **012 A** | **19 x 200** | 80 B 4 | 11,8 | 9,5 | 9 | 7,1 | 115 | 119 |
| | **1,11** | 5 784 | 2,12 | 1 256 | **R** | **4EB** | **015 A** | **19 x 200** | 80 B 4 | 11,8 | 9,5 | 9 | 7,1 | 118 | 122 |
| | **1,11** | 5 784 | 2,5 | 1 256 | **R** | **4EB** | **018 A** | **19 x 200** | 80 B 4 | 14 | 11,2 | 10,6 | 8,5 | 156 | 160 |
| | **1,11** | 5 784 | 2,8 | 1 256 | **R** | **4EB** | **021 A** | **19 x 200** | 80 B 4 | 14 | 11,2 | 10,6 | 8,5 | 159 | 163 |
| | **1,32** | 4 873 | 0,9 | 680 | **R** | **4EB** | **004 A** | **24 x 200** | 90 S 6 | 10 | 8 | 7,5 | 6 | 72 | 75 |
| | **1,25** | 5 174 | 0,95 | 1 124 | **R** | **4EB** | **006 A** | **14 x 160** | 71 D 4 | 8,5 | 6,7 | 6,3 | 5 | 71 | 74 |
| | **1,25** | 5 174 | 0,95 | 1 124 | **R** | **4EB** | **006 A** | **19 x 200** | 80 B 4 | 8,5 | 6,7 | 6,3 | 5 | 74 | 78 |
| | **1,32** | 4 873 | 1,32 | 680 | **R** | **4EB** | **006 A** | **24 x 200** | 90 S 6 | 10,6 | 8,5 | 8 | 6,3 | 79 | 82 |
| | **1,31** | 4 927 | 1,4 | 1 070 | **R** | **4EB** | **009 A** | **14 x 160** | 71 D 4 | 11,2 | 9 | 8,5 | 6,7 | 101 | 104 |
| | **1,31** | 4 927 | 1,4 | 1 070 | **R** | **4EB** | **009 A** | **19 x 200** | 80 B 4 | 11,2 | 9 | 8,5 | 6,7 | 104 | 108 |
| | **1,31** | 4 918 | 1,7 | 687 | **R** | **4EB** | **009 A** | **24 x 200** | 90 S 6 | 14 | 11,2 | 10,6 | 8,5 | 109 | 112 |
| | **1,31** | 4 927 | 2 | 1 070 | **R** | **4EB** | **012 A** | **19 x 200** | 80 B 4 | 11,8 | 9,5 | 9 | 7,1 | 115 | 119 |
| | **1,31** | 4 918 | 2,36 | 687 | **R** | **4EB** | **012 A** | **24 x 200** | 90 S 6 | 15 | 11,8 | 11,2 | 9 | 120 | 123 |
| | **1,31** | 4 927 | 2,36 | 1 070 | **R** | **4EB** | **015 A** | **19 x 200** | 80 B 4 | 11,8 | 9,5 | 9 | 7,1 | 118 | 122 |
| | **1,31** | 4 927 | 2,8 | 1 070 | **R** | **4EB** | **018 A** | **19 x 200** | 80 B 4 | 14 | 11,2 | 10,6 | 8,5 | 156 | 160 |
| | **1,43** | 4 511 | 1 | 630 | **R** | **4EB** | **004 A** | **24 x 200** | 90 S 6 | 10 | 8 | 7,5 | 6 | 72 | 75 |
| | **1,38** | 4 664 | 1,06 | 1 013 | **R** | **4EB** | **006 A** | **14 x 160** | 71 D 4 | 8,5 | 6,7 | 6,3 | 5 | 71 | 74 |
| | **1,38** | 4 664 | 1,06 | 1 013 | **R** | **4EB** | **006 A** | **19 x 200** | 80 B 4 | 8,5 | 6,7 | 6,3 | 5 | 74 | 78 |
| | **1,43** | 4 511 | 1,4 | 630 | **R** | **4EB** | **006 A** | **24 x 200** | 90 S 6 | 10,6 | 8,5 | 8 | 6,3 | 79 | 82 |
| | **1,41** | 4 560 | 1,4 | 990 | **R** | **4EB** | **009 A** | **14 x 160** | 71 D 4 | 11,2 | 9 | 8,5 | 6,7 | 101 | 104 |
| | **1,41** | 4 560 | 1,4 | 990 | **R** | **4EB** | **009 A** | **19 x 200** | 80 B 4 | 11,2 | 9 | 8,5 | 6,7 | 104 | 108 |
| | **1,54** | 4 190 | 2 | 585 | **R** | **4EB** | **009 A** | **24 x 200** | 90 S 6 | 14 | 11,2 | 10,6 | 8,5 | 109 | 112 |
| | **1,41** | 4 560 | 2 | 990 | **R** | **4EB** | **012 A** | **19 x 200** | 80 B 4 | 11,8 | 9,5 | 9 | 7,1 | 115 | 119 |
| | **1,41** | 4 560 | 2,8 | 990 | **R** | **4EB** | **015 A** | **19 x 200** | 80 B 4 | 11,8 | 9,5 | 9 | 7,1 | 118 | 122 |
| | **1,48** | 4 344 | 1,06 | 943 | **R** | **4EB** | **004 A** | **14 x 160** | 71 D 4 | 8 | 6,7 | 6 | 5 | 64 | 67 |
| | **1,48** | 4 344 | 1,06 | 943 | **R** | **4EB** | **004 A** | **19 x 200** | 80 B 4 | 8 | 6,7 | 6 | 5 | 67 | 71 |
| | **1,48** | 4 344 | 1,18 | 943 | **R** | **4EB** | **006 A** | **14 x 160** | 71 D 4 | 8,5 | 6,7 | 6,3 | 5 | 71 | 74 |
| | **1,48** | 4 344 | 1,18 | 943 | **R** | **4EB** | **006 A** | **19 x 200** | 80 B 4 | 8,5 | 6,7 | 6,3 | 5 | 74 | 78 |
| | **1,66** | 3 893 | 1,6 | 544 | **R** | **4EB** | **006 A** | **24 x 200** | 90 S 6 | 10,6 | 8,5 | 8 | 6,3 | 79 | 82 |
| | **1,61** | 4 010 | 1,7 | 871 | **R** | **4EB** | **009 A** | **14 x 160** | 71 D 4 | 11,2 | 9 | 8,5 | 6,7 | 101 | 104 |
| | **1,61** | 4 010 | 1,7 | 871 | **R** | **4EB** | **009 A** | **19 x 200** | 80 B 4 | 11,2 | 9 | 8,5 | 6,7 | 104 | 108 |
| | **1,66** | 3 877 | 2,24 | 541 | **R** | **4EB** | **009 A** | **24 x 200** | 90 S 6 | 14 | 11,2 | 10,6 | 8,5 | 109 | 112 |
| | **1,61** | 4 010 | 2,36 | 871 | **R** | **4EB** | **012 A** | **19 x 200** | 80 B 4 | 11,8 | 9,5 | 9 | 7,1 | 115 | 119 |
| | **1,61** | 4 010 | 2,8 | 871 | **R** | **4EB** | **015 A** | **19 x 200** | 80 B 4 | 11,8 | 9,5 | 9 | 7,1 | 118 | 122 |
| | **1,78** | 3 625 | 1,18 | 787 | **R** | **4EB** | **004 A** | **14 x 160** | 71 D 4 | 8 | 6,7 | 6 | 5 | 64 | 67 |
| | **1,78** | 3 625 | 1,18 | 787 | **R** | **4EB** | **004 A** | **19 x 200** | 80 B 4 | 8 | 6,7 | 6 | 5 | 67 | 71 |
| | **1,78** | 3 625 | 1,7 | 787 | **R** | **4EB** | **006 A** | **14 x 160** | 71 D 4 | 8,5 | 6,7 | 6,3 | 5 | 71 | 74 |
| | **1,78** | 3 625 | 1,7 | 787 | **R** | **4EB** | **006 A** | **19 x 200** | 80 B 4 | 8,5 | 6,7 | 6,3 | 5 | 74 | 78 |
| | **1,66** | 3 885 | 2,12 | 844 | **R** | **4EB** | **009 A** | **19 x 200** | 80 B 4 | 11,2 | 9 | 8,5 | 6,7 | 104 | 108 |
| | **1,66** | 3 885 | 2,8 | 844 | **R** | **4EB** | **012 A** | **19 x 200** | 80 B 4 | 11,8 | 9,5 | 9 | 7,1 | 115 | 119 |
| | **1,96** | 3 293 | 0,9 | 460 | **R** | **4EB** | **003 A** | **24 x 200** | 90 S 6 | 9,5 | 8 | 7,1 | 6 | 66 | 69 |
| | **2,06** | 3 133 | 1,4 | 680 | **R** | **4EB** | **004 A** | **14 x 160** | 71 D 4 | 8 | 6,7 | 6 | 5 | 64 | 67 |
| | **2,06** | 3 133 | 1,4 | 680 | **R** | **4EB** | **004 A** | **19 x 200** | 80 B 4 | 8 | 6,7 | 6 | 5 | 67 | 71 |
| | **2,06** | 3 133 | 1,9 | 680 | **R** | **4EB** | **006 A** | **19 x 200** | 80 B 4 | 8,5 | 6,7 | 6,3 | 5 | 74 | 78 |
| | **2,04** | 3 161 | 2,65 | 687 | **R** | **4EB** | **009 A** | **19 x 200** | 80 B 4 | 11,2 | 9 | 8,5 | 6,7 | 104 | 108 |
| | **2,04** | 3 161 | 3,55 | 687 | **R** | **4EB** | **012 A** | **19 x 200** | 80 B 4 | 11,8 | 9,5 | 9 | 7,1 | 115 | 119 |
| | **2,19** | 2 938 | 1 | 638 | **R** | **4EB** | **003 A** | **14 x 160** | 71 D 4 | 8 | 6,3 | 6 | 4,75 | 58 | 61 |
| | **2,19** | 2 938 | 1 | 638 | **R** | **4EB** | **003 A** | **19 x 200** | 80 B 4 | 8 | 6,3 | 6 | 4,75 | 61 | 65 |
| | **2,22** | 2 900 | 1,5 | 630 | **R** | **4EB** | **004 A** | **14 x 160** | 71 D 4 | 8 | 6,7 | 6 | 5 | 64 | 67 |
| | **2,22** | 2 900 | 1,5 | 630 | **R** | **4EB** | **004 A** | **19 x 200** | 80 B 4 | 8 | 6,7 | 6 | 5 | 67 | 71 |
| | **2,22** | 2 900 | 2 | 630 | **R** | **4EB** | **006 A** | **19 x 200** | 80 B 4 | 8,5 | 6,7 | 6,3 | 5 | 74 | 78 |
| | **2,39** | 2 693 | 3 | 585 | **R** | **4EB** | **009 A** | **19 x 200** | 80 B 4 | 11,2 | 9 | 8,5 | 6,7 | 104 | 108 |
| | **2,58** | 2 503 | 1,12 | 544 | **R** | **4EB** | **003 A** | **14 x 160** | 71 D 4 | 8 | 6,3 | 6 | 4,75 | 58 | 61 |
| | **2,58** | 2 503 | 1,12 | 544 | **R** | **4EB** | **003 A** | **19 x 200** | 80 B 4 | 8 | 6,3 | 6 | 4,75 | 61 | 65 |
| | **2,58** | 2 503 | 1,7 | 544 | **R** | **4EB** | **004 A** | **14 x 160** | 71 D 4 | 8 | 6,7 | 6 | 5 | 64 | 67 |
| | **2,58** | 2 503 | 1,7 | 544 | **R** | **4EB** | **004 A** | **19 x 200** | 80 B 4 | 8 | 6,7 | 6 | 5 | 67 | 71 |
| | **2,58** | 2 503 | 2,24 | 544 | **R** | **4EB** | **006 A** | **19 x 200** | 80 B 4 | 8,5 | 6,7 | 6,3 | 5 | 74 | 78 |
| | **2,59** | 2 492 | 3,35 | 541 | **R** | **4EB** | **009 A** | **19 x 200** | 80 B 4 | 11,2 | 9 | 8,5 | 6,7 | 104 | 108 |

| $P_1$ | $n_2$ | $M_2$ | $f_S$ | $i$ | Ød x ØP | $Pt_N$ [kW] $t_{amb}$ = 20°C | | $Pt_N$ [kW] $t_{amb}$ = 40°C | | kg | |
|---|---|---|---|---|---|---|---|---|---|---|---|
| kW | min$^{-1}$ | N m | | | | | | | | HB | HBZ |
| **0,75** | **2,77** | 2 326 | 0,9 | 505 | **R 4EB 002 A 14 x 160** 71 D 4 | 6 | 5 | 4,5 | 3,75 | 47 | 50 |
| | **2,77** | 2 326 | 0,9 | 505 | **R 4EB 002 A 19 x 200** 80 B 4 | 6 | 5 | 4,5 | 3,75 | 50 | 54 |
| | **2,82** | 2 286 | 1,25 | 497 | **R 4EB 003 A 14 x 160** 71 D 4 | 8 | 6,3 | 6 | 4,75 | 58 | 61 |
| | **2,82** | 2 286 | 1,25 | 497 | **R 4EB 003 A 19 x 200** 80 B 4 | 8 | 6,3 | 6 | 4,75 | 61 | 65 |
| | **2,82** | 2 286 | 1,8 | 497 | **R 4EB 004 A 14 x 160** 71 D 4 | 8 | 6,7 | 6 | 5 | 64 | 67 |
| | **2,82** | 2 286 | 1,8 | 497 | **R 4EB 004 A 19 x 200** 80 B 4 | 8 | 6,7 | 6 | 5 | 67 | 71 |
| | **2,82** | 2 286 | 2,36 | 497 | **R 4EB 006 A 19 x 200** 80 B 4 | 8,5 | 6,7 | 6,3 | 5 | 74 | 78 |
| | **2,84** | 2 270 | 2,65 | 493 | **R 4EB 009 A 19 x 200** 80 B 4 | 11,2 | 9 | 8,5 | 6,7 | 104 | 108 |
| | **2,84** | 2 270 | 3,75 | 493 | **R 4EB 012 A 19 x 200** 80 B 4 | 11,8 | 9,5 | 9 | 7,1 | 115 | 119 |
| | **3,16** | 2 041 | 0,9 | 443 | **R 4EB 002 A 14 x 160** 71 D 4 | 6 | 5 | 4,5 | 3,75 | 47 | 50 |
| | **3,16** | 2 041 | 0,9 | 443 | **R 4EB 002 A 19 x 200** 80 B 4 | 6 | 5 | 4,5 | 3,75 | 50 | 54 |
| | **3,34** | 1 930 | 1,06 | 270 | **R 4EB 002 A 24 x 200** 90 S 6 | 7,5 | 6 | 5,6 | 4,5 | 55 | 58 |
| | **3,05** | 2 117 | 1,32 | 460 | **R 4EB 003 A 14 x 160** 71 D 4 | 8 | 6,3 | 6 | 4,75 | 58 | 61 |
| | **3,05** | 2 117 | 1,32 | 460 | **R 4EB 003 A 19 x 200** 80 B 4 | 8 | 6,3 | 6 | 4,75 | 61 | 65 |
| | **3,05** | 2 117 | 1,9 | 460 | **R 4EB 004 A 19 x 200** 80 B 4 | 8 | 6,7 | 6 | 5 | 67 | 71 |
| | **3,05** | 2 117 | 2,65 | 460 | **R 4EB 006 A 19 x 200** 80 B 4 | 8,5 | 6,7 | 6,3 | 5 | 74 | 78 |
| | **3,04** | 2 123 | 3,75 | 461 | **R 4EB 009 A 19 x 200** 80 B 4 | 11,2 | 9 | 8,5 | 6,7 | 104 | 108 |
| | **3,46** | 1 861 | 1,06 | 404 | **R 4EB 002 A 14 x 160** 71 D 4 | 6 | 5 | 4,5 | 3,75 | 47 | 50 |
| | **3,46** | 1 861 | 1,06 | 404 | **R 4EB 002 A 19 x 200** 80 B 4 | 6 | 5 | 4,5 | 3,75 | 50 | 54 |
| | **3,35** | 1 927 | 1,4 | 418 | **R 4EB 003 A 14 x 160** 71 D 4 | 8 | 6,3 | 6 | 4,75 | 58 | 61 |
| | **3,35** | 1 927 | 1,4 | 418 | **R 4EB 003 A 19 x 200** 80 B 4 | 8 | 6,3 | 6 | 4,75 | 61 | 65 |
| | **3,74** | 1 722 | 1,6 | 240 | **R 4EB 003 A 24 x 200** 90 S 6 | 9,5 | 8 | 7,1 | 6 | 66 | 69 |
| | **3,35** | 1 927 | 2,12 | 418 | **R 4EB 004 A 19 x 200** 80 B 4 | 8 | 6,7 | 6 | 5 | 67 | 71 |
| | **3,67** | 1 755 | 3,15 | 381 | **R 4EB 006 A 19 x 200** 80 B 4 | 8,5 | 6,7 | 6,3 | 5 | 74 | 78 |
| | **3,95** | 1 631 | 1,18 | 354 | **R 4EB 002 A 14 x 160** 71 D 4 | 6 | 5 | 4,5 | 3,75 | 47 | 50 |
| | **3,95** | 1 631 | 1,18 | 354 | **R 4EB 002 A 19 x 200** 80 B 4 | 6 | 5 | 4,5 | 3,75 | 50 | 54 |
| | **3,86** | 1 669 | 1,6 | 362 | **R 4EB 003 A 14 x 160** 71 D 4 | 8 | 6,3 | 6 | 4,75 | 58 | 61 |
| | **3,86** | 1 669 | 1,6 | 362 | **R 4EB 003 A 19 x 200** 80 B 4 | 8 | 6,3 | 6 | 4,75 | 61 | 65 |
| | **3,86** | 1 669 | 2,36 | 362 | **R 4EB 004 A 19 x 200** 80 B 4 | 8 | 6,7 | 6 | 5 | 67 | 71 |
| | **3,86** | 1 669 | 3,15 | 362 | **R 4EB 006 A 19 x 200** 80 B 4 | 8,5 | 6,7 | 6,3 | 5 | 74 | 78 |
| | **4,39** | 1 467 | 0,95 | 319 | **R 4EB 001 A 14 x 160** 71 D 4 | 6 | 5 | 4,5 | 3,75 | 46 | 49 |
| | **4,39** | 1 467 | 0,95 | 319 | **R 4EB 001 A 19 x 200** 80 B 4 | 6 | 5 | 4,5 | 3,75 | 49 | 53 |
| | **4,39** | 1 467 | 1,32 | 319 | **R 4EB 002 A 14 x 160** 71 D 4 | 6 | 5 | 4,5 | 3,75 | 47 | 50 |
| | **4,39** | 1 467 | 1,32 | 319 | **R 4EB 002 A 19 x 200** 80 B 4 | 6 | 5 | 4,5 | 3,75 | 50 | 54 |
| | **4,39** | 1 469 | 1,8 | 319 | **R 4EB 003 A 14 x 160** 71 D 4 | 8 | 6,3 | 6 | 4,75 | 58 | 61 |
| | **4,39** | 1 469 | 1,8 | 319 | **R 4EB 003 A 19 x 200** 80 B 4 | 8 | 6,3 | 6 | 4,75 | 61 | 65 |
| | **4,45** | 1 480 | 1,5 | 202 | **R 3EB 003 A 24 x 200** 90 S 6 | 11,2 | 9,5 | 8,5 | 7,1 | 62 | 65 |
| | **4,51** | 1 429 | 2,65 | 310 | **R 4EB 004 A 19 x 200** 80 B 4 | 8 | 6,7 | 6 | 5 | 67 | 71 |
| | **4,45** | 1 480 | 1,9 | 202 | **R 3EB 004 A 19 x 200** 80 C 6 | 11,8 | 9,5 | 9 | 7,1 | 65 | 69 |
| | **4,45** | 1 480 | 1,9 | 202 | **R 3EB 004 A 24 x 200** 90 S 6 | 11,8 | 9,5 | 9 | 7,1 | 68 | 71 |
| | **4,59** | 1 404 | 3,75 | 305 | **R 4EB 006 A 19 x 200** 80 B 4 | 8,5 | 6,7 | 6,3 | 5 | 74 | 78 |
| | **5,19** | 1 241 | 1,12 | 270 | **R 4EB 001 A 14 x 160** 71 D 4 | 6 | 5 | 4,5 | 3,75 | 46 | 49 |
| | **5,19** | 1 241 | 1,12 | 270 | **R 4EB 001 A 19 x 200** 80 B 4 | 6 | 5 | 4,5 | 3,75 | 49 | 53 |
| | **5,19** | 1 241 | 1,5 | 270 | **R 4EB 002 A 14 x 160** 71 D 4 | 6 | 5 | 4,5 | 3,75 | 47 | 50 |
| | **5,19** | 1 241 | 1,5 | 270 | **R 4EB 002 A 19 x 200** 80 B 4 | 6 | 5 | 4,5 | 3,75 | 50 | 54 |
| | **4,83** | 1 335 | 2 | 290 | **R 4EB 003 A 19 x 200** 80 B 4 | 8 | 6,3 | 6 | 4,75 | 61 | 65 |
| | **4,83** | 1 335 | 2,8 | 290 | **R 4EB 004 A 19 x 200** 80 B 4 | 8 | 6,7 | 6 | 5 | 67 | 71 |
| | **5,54** | 1 163 | 1,18 | 253 | **R 4EB 001 A 14 x 160** 71 D 4 | 6 | 5 | 4,5 | 3,75 | 46 | 49 |
| | **5,54** | 1 163 | 1,18 | 253 | **R 4EB 001 A 19 x 200** 80 B 4 | 6 | 5 | 4,5 | 3,75 | 49 | 53 |
| | **5,52** | 1 193 | 0,95 | 163 | **R 3EB 001 A 24 x 200** 90 S 6 | 9 | 7,1 | 6,7 | 5,3 | 50 | 53 |
| | **5,54** | 1 163 | 1,6 | 253 | **R 4EB 002 A 14 x 160** 71 D 4 | 6 | 5 | 4,5 | 3,75 | 47 | 50 |
| | **5,54** | 1 163 | 1,6 | 253 | **R 4EB 002 A 19 x 200** 80 B 4 | 6 | 5 | 4,5 | 3,75 | 50 | 54 |
| | **5,52** | 1 193 | 1,32 | 163 | **R 3EB 002 A 24 x 200** 90 S 6 | 9 | 7,5 | 6,7 | 5,6 | 51 | 54 |
| | **5,82** | 1 107 | 2,24 | 240 | **R 4EB 003 A 19 x 200** 80 B 4 | 8 | 6,3 | 6 | 4,75 | 61 | 65 |
| | **5,65** | 1 167 | 1,9 | 159 | **R 3EB 003 A 24 x 200** 90 S 6 | 11,2 | 9,5 | 8,5 | 7,1 | 62 | 65 |
| | **5,82** | 1 107 | 3,35 | 240 | **R 4EB 004 A 19 x 200** 80 B 4 | 8 | 6,7 | 6 | 5 | 67 | 71 |
| | **6,05** | 1 089 | 1,25 | 149 | **R 3EB 001 A 24 x 200** 90 S 6 | 9 | 7,1 | 6,7 | 5,3 | 50 | 53 |
| | **6,05** | 1 089 | 1,25 | 149 | **R 3EB 002 A 24 x 200** 90 S 6 | 9 | 7,5 | 6,7 | 5,6 | 51 | 54 |
| | **6,42** | 1 026 | 2 | 140 | **R 3EB 003 A 24 x 200** 90 S 6 | 11,2 | 9,5 | 8,5 | 7,1 | 62 | 65 |
| | **7,42** | 888 | 1,25 | 189 | **R 3EB 001 A 14 x 160** 71 D 4 | 7,1 | 5,6 | 5,3 | 4,25 | 42 | 45 |
| | **7,41** | 870 | 1,5 | 189 | **R 4EB 001 A 14 x 160** 71 D 4 | 6 | 5 | 4,5 | 3,75 | 46 | 49 |
| | **7,42** | 888 | 1,25 | 189 | **R 3EB 001 A 19 x 200** 80 B 4 | 7,1 | 5,6 | 5,3 | 4,25 | 45 | 49 |
| | **7,41** | 870 | 1,5 | 189 | **R 4EB 001 A 19 x 200** 80 B 4 | 6 | 5 | 4,5 | 3,75 | 49 | 53 |
| | **7,42** | 888 | 1,7 | 189 | **R 3EB 002 A 14 x 160** 71 D 4 | 7,5 | 6 | 5,6 | 4,5 | 43 | 46 |
| | **7,42** | 888 | 1,7 | 189 | **R 3EB 002 A 19 x 200** 80 B 4 | 7,5 | 6 | 5,6 | 4,5 | 46 | 50 |
| | **7,41** | 870 | 2 | 189 | **R 4EB 002 A 19 x 200** 80 B 4 | 6 | 5 | 4,5 | 3,75 | 50 | 54 |
| | **6,93** | 951 | 2,12 | 202 | **R 3EB 003 A 19 x 200** 80 B 4 | 9,5 | 7,5 | 7,1 | 5,6 | 57 | 61 |
| | **7,27** | 887 | 2,8 | 193 | **R 4EB 003 A 19 x 200** 80 B 4 | 8 | 6,3 | 6 | 4,75 | 61 | 65 |
| | **6,93** | 951 | 2,8 | 202 | **R 3EB 004 A 14 x 160** 71 D 4 | 9,5 | 7,5 | 7,1 | 5,6 | 60 | 63 |
| | **6,93** | 951 | 2,8 | 202 | **R 3EB 004 A 19 x 200** 80 B 4 | 9,5 | 7,5 | 7,1 | 5,6 | 63 | 67 |
| | **7,75** | 832 | 1,5 | 181 | **R 4EB 001 A 14 x 160** 71 D 4 | 6 | 5 | 4,5 | 3,75 | 46 | 49 |
| | **7,75** | 832 | 1,5 | 181 | **R 4EB 001 A 19 x 200** 80 B 4 | 6 | 5 | 4,5 | 3,75 | 49 | 53 |
| | **7,75** | 832 | 2,12 | 181 | **R 4EB 002 A 19 x 200** 80 B 4 | 6 | 5 | 4,5 | 3,75 | 50 | 54 |
| | **8,17** | 806 | 1,8 | 110 | **R 3EB 002 A 24 x 200** 90 S 6 | 9 | 7,5 | 6,7 | 5,6 | 51 | 54 |
| | **7,72** | 835 | 3 | 181 | **R 4EB 003 A 19 x 200** 80 B 4 | 8 | 6,3 | 6 | 4,75 | 61 | 65 |
| | **8,59** | 767 | 1,4 | 163 | **R 3EB 001 A 14 x 160** 71 D 4 | 7,1 | 5,6 | 5,3 | 4,25 | 42 | 45 |
| | **8,94** | 721 | 1,7 | 157 | **R 4EB 001 A 14 x 160** 71 D 4 | 6 | 5 | 4,5 | 3,75 | 46 | 49 |
| | **8,59** | 767 | 1,4 | 163 | **R 3EB 001 A 19 x 200** 80 B 4 | 7,1 | 5,6 | 5,3 | 4,25 | 45 | 49 |
| | **8,94** | 721 | 1,7 | 157 | **R 4EB 001 A 19 x 200** 80 B 4 | 6 | 5 | 4,5 | 3,75 | 49 | 53 |
| | **8,77** | 752 | 1,7 | 103 | **R 3EB 001 A 24 x 200** 90 S 6 | 9 | 7,1 | 6,7 | 5,3 | 50 | 53 |
| | **8,59** | 767 | 1,9 | 163 | **R 3EB 002 A 19 x 200** 80 B 4 | 7,5 | 6 | 5,6 | 4,5 | 46 | 50 |
| | **8,94** | 721 | 2,36 | 157 | **R 4EB 002 A 19 x 200** 80 B 4 | 6 | 5 | 4,5 | 3,75 | 50 | 54 |
| | **8,77** | 752 | 2,36 | 103 | **R 3EB 002 A 24 x 200** 90 S 6 | 9 | 7,5 | 6,7 | 5,6 | 51 | 54 |
| | **8,78** | 750 | 2,8 | 159 | **R 3EB 003 A 19 x 200** 80 B 4 | 9,5 | 7,5 | 7,1 | 5,6 | 57 | 61 |
| | **8,76** | 736 | 3,15 | 160 | **R 4EB 003 A 19 x 200** 80 B 4 | 8 | 6,3 | 6 | 4,75 | 61 | 65 |
| | **9,42** | 700 | 1,8 | 149 | **R 3EB 001 A 14 x 160** 71 D 4 | 7,1 | 5,6 | 5,3 | 4,25 | 42 | 45 |
| | **9,42** | 700 | 1,8 | 149 | **R 3EB 001 A 19 x 200** 80 B 4 | 7,1 | 5,6 | 5,3 | 4,25 | 45 | 49 |
| | **9,42** | 700 | 1,9 | 149 | **R 3EB 002 A 19 x 200** 80 B 4 | 7,5 | 6 | 5,6 | 4,5 | 46 | 50 |
| | **9,99** | 660 | 3 | 140 | **R 3EB 003 A 19 x 200** 80 B 4 | 9,5 | 7,5 | 7,1 | 5,6 | 57 | 61 |
| | **10,9** | 605 | 2 | 129 | **R 3EB 001 A 19 x 200** 80 B 4 | 7,1 | 5,6 | 5,3 | 4,25 | 45 | 49 |
| | **10,9** | 605 | 2,8 | 129 | **R 3EB 002 A 19 x 200** 80 B 4 | 7,5 | 6 | 5,6 | 4,5 | 46 | 50 |
| | **12,7** | 518 | 2 | 110 | **R 3EB 001 A 19 x 200** 80 B 4 | 7,1 | 5,6 | 5,3 | 4,25 | 45 | 49 |
| | **13,0** | 509 | 2,36 | 69,5 | **R 3EB 001 A 24 x 200** 90 S 6 | 9 | 7,1 | 6,7 | 5,3 | 50 | 53 |
| | **12,7** | 518 | 2,8 | 110 | **R 3EB 002 A 19 x 200** 80 B 4 | 7,5 | 6 | 5,6 | 4,5 | 46 | 50 |
| | **13,6** | 483 | 2,5 | 103 | **R 3EB 001 A 19 x 200** 80 B 4 | 7,1 | 5,6 | 5,3 | 4,25 | 45 | 49 |
| | **13,6** | 483 | 3,55 | 103 | **R 3EB 002 A 19 x 200** 80 B 4 | 7,5 | 6 | 5,6 | 4,5 | 46 | 50 |
| | **16,1** | 409 | 3 | 86,8 | **R 3EB 001 A 19 x 200** 80 B 4 | 7,1 | 5,6 | 5,3 | 4,25 | 45 | 49 |
| | **17,0** | 387 | 3,15 | 82,1 | **R 3EB 001 A 19 x 200** 80 B 4 | 7,1 | 5,6 | 5,3 | 4,25 | 45 | 49 |
| | **20,2** | 327 | 3,75 | 69,5 | **R 3EB 001 A 19 x 200** 80 B 4 | 7,1 | 5,6 | 5,3 | 4,25 | 45 | 49 |
| | **21,6** | 305 | 4 | 64,8 | **R 3EB 001 A 19 x 200** 80 B 4 | 7,1 | 5,6 | 5,3 | 4,25 | 45 | 49 |

| $P_1$ | $n_2$ | $M_2$ | fs | $i$ | Ød x ØP | | | | | $Pt_N$ [kW] $t_{amb}$ = 20°C | | $t_{amb}$ = 40°C | | kg | |
|---|---|---|---|---|---|---|---|---|---|---|---|---|---|---|---|
| kW | min$^{-1}$ | N m | | | | | | | | | | | | HB | HBZ |
| **0,75** | **25,6** | 258 | 4,5 | 54,8 | **R** | **3EB** | **001 A** | **19 x 200** | 80 B 4 | 7,1 | 5,6 | 5,3 | 4,25 | 45 | 49 |
| | **27,3** | 242 | 4,75 | 51,3 | **R** | **3EB** | **001 A** | **19 x 200** | 80 B 4 | 7,1 | 5,6 | 5,3 | 4,25 | 45 | 49 |
| | **29,0** | 232 | 3,15 | 31,1 | **R** | **2EB** | **001 A** | **24 x 200** | 90 S 6 | 11,2 | 9,5 | 8,5 | 7,1 | 46 | 49 |
| | **30,8** | 214 | 5,6 | 45,4 | **R** | **3EB** | **001 A** | **19 x 200** | 80 B 4 | 7,1 | 5,6 | 5,3 | 4,25 | 45 | 49 |
| | **32,2** | 204 | 5,6 | 43,4 | **R** | **3EB** | **001 A** | **19 x 200** | 80 B 4 | 7,1 | 5,6 | 5,3 | 4,25 | 45 | 49 |
| | **36,2** | 186 | 4 | 24,9 | **R** | **2EB** | **001 A** | **24 x 200** | 90 S 6 | 11,2 | 9,5 | 8,5 | 7,1 | 46 | 49 |
| | **45,1** | 149 | 4,75 | 31,1 | **R** | **2EB** | **001 A** | **19 x 200** | 80 B 4 | 9,5 | 7,5 | 7,1 | 5,6 | 41 | 45 |
| **1,1** | **0,647** | 14 620 | 1 | 1 392 | **R** | **4EB** | **021 A** | **24 x 200** | 90 L 6 | 17 | 14 | 13,2 | 10,6 | 167 | 172 |
| | **0,588** | 16 080 | 1,6 | 1 531 | **R** | **4EB** | **030 A** | **24 x 200** | 90 L 6 | 20 | 16 | 15 | 11,8 | 212 | 217 |
| | **0,716** | 13 200 | 0,95 | 1 256 | **R** | **4EB** | **015 A** | **24 x 200** | 90 L 6 | 15 | 11,8 | 11,2 | 9 | 126 | 131 |
| | **0,716** | 13 200 | 1,12 | 1 256 | **R** | **4EB** | **018 A** | **24 x 200** | 90 L 6 | 17 | 14 | 13,2 | 10,6 | 164 | 169 |
| | **0,716** | 13 200 | 1,32 | 1 256 | **R** | **4EB** | **021 A** | **24 x 200** | 90 L 6 | 17 | 14 | 13,2 | 10,6 | 167 | 172 |
| | **0,722** | 13 090 | 2,12 | 1 246 | **R** | **4EB** | **030 A** | **24 x 200** | 90 L 6 | 20 | 16 | 15 | 11,8 | 212 | 217 |
| | **0,841** | 11 240 | 0,95 | 1 070 | **R** | **4EB** | **012 A** | **24 x 200** | 90 L 6 | 15 | 11,8 | 11,2 | 9 | 123 | 128 |
| | **0,818** | 11 550 | 0,9 | 1 711 | **R** | **4EB** | **015 A** | **19 x 200** | 80 C 4 | 11,8 | 9,5 | 9 | 7,1 | 120 | 124 |
| | **0,818** | 11 550 | 0,9 | 1 711 | **R** | **4EB** | **015 A** | **24 x 200** | 90 S 4 | 11,8 | 9,5 | 9 | 7,1 | 122 | 126 |
| | **0,841** | 11 240 | 1,12 | 1 070 | **R** | **4EB** | **015 A** | **24 x 200** | 90 L 6 | 15 | 11,8 | 11,2 | 9 | 126 | 131 |
| | **0,773** | 12 240 | 1 | 1 812 | **R** | **4EB** | **018 A** | **19 x 200** | 80 C 4 | 14 | 11,2 | 10,6 | 8,5 | 158 | 162 |
| | **0,773** | 12 240 | 1 | 1 812 | **R** | **4EB** | **018 A** | **24 x 200** | 90 S 4 | 14 | 11,2 | 10,6 | 8,5 | 160 | 164 |
| | **0,841** | 11 240 | 1,32 | 1 070 | **R** | **4EB** | **018 A** | **24 x 200** | 90 L 6 | 17 | 14 | 13,2 | 10,6 | 164 | 169 |
| | **0,818** | 11 550 | 1,18 | 1 711 | **R** | **4EB** | **021 A** | **19 x 200** | 80 C 4 | 14 | 11,2 | 10,6 | 8,5 | 161 | 165 |
| | **0,818** | 11 550 | 1,18 | 1 711 | **R** | **4EB** | **021 A** | **24 x 200** | 90 S 4 | 14 | 11,2 | 10,6 | 8,5 | 163 | 167 |
| | **0,841** | 11 240 | 1,6 | 1 070 | **R** | **4EB** | **021 A** | **24 x 200** | 90 L 6 | 17 | 14 | 13,2 | 10,6 | 167 | 172 |
| | **0,848** | 11 150 | 2,5 | 1 061 | **R** | **4EB** | **030 A** | **24 x 200** | 90 L 6 | 20 | 16 | 15 | 11,8 | 212 | 217 |
| | **0,765** | 12 350 | 4,5 | 1 176 | **R** | **4EB** | **060 A** | **24 x 200** | 90 L 6 | 28 | 22,4 | 21,2 | 17 | 344 | 349 |
| | **0,909** | 10 400 | 0,95 | 990 | **R** | **4EB** | **012 A** | **24 x 200** | 90 L 6 | 15 | 11,8 | 11,2 | 9 | 123 | 128 |
| | **0,907** | 10 420 | 1,18 | 1 544 | **R** | **4EB** | **015 A** | **19 x 200** | 80 C 4 | 11,8 | 9,5 | 9 | 7,1 | 120 | 124 |
| | **0,907** | 10 420 | 1,18 | 1 544 | **R** | **4EB** | **015 A** | **24 x 200** | 90 S 4 | 11,8 | 9,5 | 9 | 7,1 | 122 | 126 |
| | **0,907** | 10 420 | 1,18 | 1 544 | **R** | **4EB** | **018 A** | **19 x 200** | 80 C 4 | 14 | 11,2 | 10,6 | 8,5 | 158 | 162 |
| | **0,907** | 10 420 | 1,18 | 1 544 | **R** | **4EB** | **018 A** | **24 x 200** | 90 S 4 | 14 | 11,2 | 10,6 | 8,5 | 160 | 164 |
| | **0,896** | 10 560 | 1,4 | 1 005 | **R** | **4EB** | **018 A** | **24 x 200** | 90 L 6 | 17 | 14 | 13,2 | 10,6 | 164 | 169 |
| | **0,907** | 10 420 | 1,18 | 1 544 | **R** | **4EB** | **021 A** | **19 x 200** | 80 C 4 | 14 | 11,2 | 10,6 | 8,5 | 161 | 165 |
| | **0,907** | 10 420 | 1,18 | 1 544 | **R** | **4EB** | **021 A** | **24 x 200** | 90 S 4 | 14 | 11,2 | 10,6 | 8,5 | 163 | 167 |
| | **0,896** | 10 560 | 1,6 | 1 005 | **R** | **4EB** | **021 A** | **24 x 200** | 90 L 6 | 17 | 14 | 13,2 | 10,6 | 167 | 172 |
| | **0,915** | 10 340 | 2,36 | 1 531 | **R** | **4EB** | **030 A** | **24 x 200** | 90 S 4 | 16 | 12,5 | 11,8 | 9,5 | 208 | 212 |
| | **0,927** | 10 200 | 2,65 | 971 | **R** | **4EB** | **030 A** | **24 x 200** | 90 L 6 | 20 | 16 | 15 | 11,8 | 212 | 217 |
| | **1,03** | 9 148 | 1,12 | 871 | **R** | **4EB** | **012 A** | **24 x 200** | 90 L 6 | 15 | 11,8 | 11,2 | 9 | 123 | 128 |
| | **1,01** | 9 400 | 1,06 | 1 392 | **R** | **4EB** | **015 A** | **19 x 200** | 80 C 4 | 11,8 | 9,5 | 9 | 7,1 | 120 | 124 |
| | **1,01** | 9 400 | 1,06 | 1 392 | **R** | **4EB** | **015 A** | **24 x 200** | 90 S 4 | 11,8 | 9,5 | 9 | 7,1 | 122 | 126 |
| | **1,03** | 9 148 | 1,32 | 871 | **R** | **4EB** | **015 A** | **24 x 200** | 90 L 6 | 15 | 11,8 | 11,2 | 9 | 126 | 131 |
| | **0,966** | 9 789 | 1,18 | 1 450 | **R** | **4EB** | **018 A** | **19 x 200** | 80 C 4 | 14 | 11,2 | 10,6 | 8,5 | 158 | 162 |
| | **0,966** | 9 789 | 1,18 | 1 450 | **R** | **4EB** | **018 A** | **24 x 200** | 90 S 4 | 14 | 11,2 | 10,6 | 8,5 | 160 | 164 |
| | **1,03** | 9 148 | 1,6 | 871 | **R** | **4EB** | **018 A** | **24 x 200** | 90 L 6 | 17 | 14 | 13,2 | 10,6 | 164 | 169 |
| | **1,01** | 9 400 | 1,5 | 1 392 | **R** | **4EB** | **021 A** | **19 x 200** | 80 C 4 | 14 | 11,2 | 10,6 | 8,5 | 161 | 165 |
| | **1,01** | 9 400 | 1,5 | 1 392 | **R** | **4EB** | **021 A** | **24 x 200** | 90 S 4 | 14 | 11,2 | 10,6 | 8,5 | 163 | 167 |
| | **1,03** | 9 148 | 1,9 | 871 | **R** | **4EB** | **021 A** | **24 x 200** | 90 L 6 | 17 | 14 | 13,2 | 10,6 | 167 | 172 |
| | **1,07** | 8 863 | 1 | 844 | **R** | **4EB** | **009 A** | **24 x 200** | 90 L 6 | 14 | 11,2 | 10,6 | 8,5 | 112 | 117 |
| | **1,11** | 8 483 | 1,18 | 1 256 | **R** | **4EB** | **012 A** | **19 x 200** | 80 C 4 | 11,8 | 9,5 | 9 | 7,1 | 117 | 121 |
| | **1,11** | 8 483 | 1,18 | 1 256 | **R** | **4EB** | **012 A** | **24 x 200** | 90 S 4 | 11,8 | 9,5 | 9 | 7,1 | 119 | 123 |
| | **1,11** | 8 483 | 1,4 | 1 256 | **R** | **4EB** | **015 A** | **19 x 200** | 80 C 4 | 11,8 | 9,5 | 9 | 7,1 | 120 | 124 |
| | **1,11** | 8 483 | 1,4 | 1 256 | **R** | **4EB** | **015 A** | **24 x 200** | 90 S 4 | 11,8 | 9,5 | 9 | 7,1 | 122 | 126 |
| | **1,07** | 8 863 | 1,7 | 844 | **R** | **4EB** | **015 A** | **24 x 200** | 90 L 6 | 15 | 11,8 | 11,2 | 9 | 126 | 131 |
| | **1,11** | 8 483 | 1,7 | 1 256 | **R** | **4EB** | **018 A** | **19 x 200** | 80 C 4 | 14 | 11,2 | 10,6 | 8,5 | 158 | 162 |
| | **1,11** | 8 483 | 1,7 | 1 256 | **R** | **4EB** | **018 A** | **24 x 200** | 90 S 4 | 14 | 11,2 | 10,6 | 8,5 | 160 | 164 |
| | **1,11** | 8 483 | 2 | 1 256 | **R** | **4EB** | **021 A** | **24 x 200** | 90 S 4 | 14 | 11,2 | 10,6 | 8,5 | 163 | 167 |
| | **1,12** | 8 412 | 3,15 | 1 246 | **R** | **4EB** | **030 A** | **24 x 200** | 90 S 4 | 16 | 12,5 | 11,8 | 9,5 | 208 | 212 |
| | **1,31** | 7 227 | 0,95 | 1 070 | **R** | **4EB** | **009 A** | **19 x 200** | 80 C 4 | 11,2 | 9 | 8,5 | 6,7 | 106 | 110 |
| | **1,31** | 7 227 | 0,95 | 1 070 | **R** | **4EB** | **009 A** | **24 x 200** | 90 S 4 | 11,2 | 9 | 8,5 | 6,7 | 108 | 112 |
| | **1,31** | 7 213 | 1,18 | 687 | **R** | **4EB** | **009 A** | **24 x 200** | 90 L 6 | 14 | 11,2 | 10,6 | 8,5 | 112 | 117 |
| | **1,31** | 7 227 | 1,32 | 1 070 | **R** | **4EB** | **012 A** | **19 x 200** | 80 C 4 | 11,8 | 9,5 | 9 | 7,1 | 117 | 121 |
| | **1,31** | 7 227 | 1,32 | 1 070 | **R** | **4EB** | **012 A** | **24 x 200** | 90 S 4 | 11,8 | 9,5 | 9 | 7,1 | 119 | 123 |
| | **1,31** | 7 213 | 1,6 | 687 | **R** | **4EB** | **012 A** | **24 x 200** | 90 L 6 | 15 | 11,8 | 11,2 | 9 | 123 | 128 |
| | **1,31** | 7 227 | 1,6 | 1 070 | **R** | **4EB** | **015 A** | **19 x 200** | 80 C 4 | 11,8 | 9,5 | 9 | 7,1 | 120 | 124 |
| | **1,31** | 7 227 | 1,6 | 1 070 | **R** | **4EB** | **015 A** | **24 x 200** | 90 S 4 | 11,8 | 9,5 | 9 | 7,1 | 122 | 126 |
| | **1,31** | 7 213 | 2,12 | 687 | **R** | **4EB** | **015 A** | **24 x 200** | 90 L 6 | 15 | 11,8 | 11,2 | 9 | 126 | 131 |
| | **1,31** | 7 227 | 2 | 1 070 | **R** | **4EB** | **018 A** | **24 x 200** | 90 S 4 | 14 | 11,2 | 10,6 | 8,5 | 160 | 164 |
| | **1,31** | 7 227 | 2,36 | 1 070 | **R** | **4EB** | **021 A** | **24 x 200** | 90 S 4 | 14 | 11,2 | 10,6 | 8,5 | 163 | 167 |
| | **1,32** | 7 167 | 3,55 | 1 061 | **R** | **4EB** | **030 A** | **24 x 200** | 90 S 4 | 16 | 12,5 | 11,8 | 9,5 | 208 | 212 |
| | **1,43** | 6 616 | 0,95 | 630 | **R** | **4EB** | **006 A** | **24 x 200** | 90 L 6 | 10,6 | 8,5 | 8 | 6,3 | 82 | 87 |
| | **1,41** | 6 688 | 1 | 990 | **R** | **4EB** | **009 A** | **19 x 200** | 80 C 4 | 11,2 | 9 | 8,5 | 6,7 | 106 | 110 |
| | **1,41** | 6 688 | 1 | 990 | **R** | **4EB** | **009 A** | **24 x 200** | 90 S 4 | 11,2 | 9 | 8,5 | 6,7 | 108 | 112 |
| | **1,54** | 6 145 | 1,32 | 585 | **R** | **4EB** | **009 A** | **24 x 200** | 90 L 6 | 14 | 11,2 | 10,6 | 8,5 | 112 | 117 |
| | **1,41** | 6 688 | 1,4 | 990 | **R** | **4EB** | **012 A** | **19 x 200** | 80 C 4 | 11,8 | 9,5 | 9 | 7,1 | 117 | 121 |
| | **1,41** | 6 688 | 1,4 | 990 | **R** | **4EB** | **012 A** | **24 x 200** | 90 S 4 | 11,8 | 9,5 | 9 | 7,1 | 119 | 123 |
| | **1,54** | 6 145 | 1,9 | 585 | **R** | **4EB** | **012 A** | **24 x 200** | 90 L 6 | 15 | 11,8 | 11,2 | 9 | 123 | 128 |
| | **1,41** | 6 688 | 2 | 990 | **R** | **4EB** | **015 A** | **24 x 200** | 90 S 4 | 11,8 | 9,5 | 9 | 7,1 | 122 | 126 |
| | **1,39** | 6 786 | 2,12 | 1 005 | **R** | **4EB** | **018 A** | **24 x 200** | 90 S 4 | 14 | 11,2 | 10,6 | 8,5 | 160 | 164 |
| | **1,39** | 6 786 | 2,36 | 1 005 | **R** | **4EB** | **021 A** | **24 x 200** | 90 S 4 | 14 | 11,2 | 10,6 | 8,5 | 163 | 167 |
| | **1,44** | 6 555 | 4 | 971 | **R** | **4EB** | **030 A** | **24 x 200** | 90 S 4 | 16 | 12,5 | 11,8 | 9,5 | 208 | 212 |
| | **1,66** | 5 710 | 1,06 | 544 | **R** | **4EB** | **006 A** | **24 x 200** | 90 L 6 | 10,6 | 8,5 | 8 | 6,3 | 82 | 87 |
| | **1,61** | 5 881 | 1,12 | 871 | **R** | **4EB** | **009 A** | **19 x 200** | 80 C 4 | 11,2 | 9 | 8,5 | 6,7 | 106 | 110 |
| | **1,61** | 5 881 | 1,12 | 871 | **R** | **4EB** | **009 A** | **24 x 200** | 90 S 4 | 11,2 | 9 | 8,5 | 6,7 | 108 | 112 |
| | **1,66** | 5 686 | 1,6 | 541 | **R** | **4EB** | **009 A** | **24 x 200** | 90 L 6 | 14 | 11,2 | 10,6 | 8,5 | 112 | 117 |
| | **1,61** | 5 881 | 1,6 | 871 | **R** | **4EB** | **012 A** | **19 x 200** | 80 C 4 | 11,8 | 9,5 | 9 | 7,1 | 117 | 121 |
| | **1,61** | 5 881 | 1,6 | 871 | **R** | **4EB** | **012 A** | **24 x 200** | 90 S 4 | 11,8 | 9,5 | 9 | 7,1 | 119 | 123 |
| | **1,66** | 5 686 | 2,12 | 541 | **R** | **4EB** | **012 A** | **24 x 200** | 90 L 6 | 15 | 11,8 | 11,2 | 9 | 123 | 128 |
| | **1,61** | 5 881 | 1,9 | 871 | **R** | **4EB** | **015 A** | **24 x 200** | 90 S 4 | 11,8 | 9,5 | 9 | 7,1 | 122 | 126 |
| | **1,61** | 5 881 | 2,36 | 871 | **R** | **4EB** | **018 A** | **24 x 200** | 90 S 4 | 14 | 11,2 | 10,6 | 8,5 | 160 | 164 |
| | **1,61** | 5 881 | 2,8 | 871 | **R** | **4EB** | **021 A** | **24 x 200** | 90 S 4 | 14 | 11,2 | 10,6 | 8,5 | 163 | 167 |
| | **1,78** | 5 316 | 1,12 | 787 | **R** | **4EB** | **006 A** | **19 x 200** | 80 C 4 | 8,5 | 6,7 | 6,3 | 5 | 76 | 80 |
| | **1,78** | 5 316 | 1,12 | 787 | **R** | **4EB** | **006 A** | **24 x 200** | 90 S 4 | 8,5 | 6,7 | 6,3 | 5 | 78 | 82 |
| | **1,66** | 5 698 | 1,5 | 844 | **R** | **4EB** | **009 A** | **19 x 200** | 80 C 4 | 11,2 | 9 | 8,5 | 6,7 | 106 | 110 |
| | **1,66** | 5 698 | 1,5 | 844 | **R** | **4EB** | **009 A** | **24 x 200** | 90 S 4 | 11,2 | 9 | 8,5 | 6,7 | 108 | 112 |
| | **1,66** | 5 698 | 1,9 | 844 | **R** | **4EB** | **012 A** | **24 x 200** | 90 S 4 | 11,8 | 9,5 | 9 | 7,1 | 119 | 123 |
| | **1,66** | 5 698 | 2,65 | 844 | **R** | **4EB** | **015 A** | **24 x 200** | 90 S 4 | 11,8 | 9,5 | 9 | 7,1 | 122 | 126 |
| | **1,66** | 5 698 | 2,8 | 844 | **R** | **4EB** | **018 A** | **24 x 200** | 90 S 4 | 14 | 11,2 | 10,6 | 8,5 | 160 | 164 |
| | **2,06** | 4 595 | 0,95 | 680 | **R** | **4EB** | **004 A** | **19 x 200** | 80 C 4 | 8 | 6,7 | 6 | 5 | 69 | 73 |
| | **2,06** | 4 595 | 0,95 | 680 | **R** | **4EB** | **004 A** | **24 x 200** | 90 S 4 | 8 | 6,7 | 6 | 5 | 71 | 75 |
| | **2,06** | 4 595 | 1,32 | 680 | **R** | **4EB** | **006 A** | **19 x 200** | 80 C 4 | 8,5 | 6,7 | 6,3 | 5 | 76 | 80 |
| | **2,06** | 4 595 | 1,32 | 680 | **R** | **4EB** | **006 A** | **24 x 200** | 90 S 4 | 8,5 | 6,7 | 6,3 | 5 | 78 | 82 |
| | **2,04** | 4 637 | 1,8 | 687 | **R** | **4EB** | **009 A** | **19 x 200** | 80 C 4 | 11,2 | 9 | 8,5 | 6,7 | 106 | 110 |
| | **2,04** | 4 637 | 1,8 | 687 | **R** | **4EB** | **009 A** | **24 x 200** | 90 S 4 | 11,2 | 9 | 8,5 | 6,7 | 108 | 112 |
| | **2,04** | 4 637 | 2,36 | 687 | **R** | **4EB** | **012 A** | **24 x 200** | 90 S 4 | 11,8 | 9,5 | 9 | 7,1 | 119 | 123 |
| | **2,04** | 4 637 | 3,15 | 687 | **R** | **4EB** | **015 A** | **24 x 200** | 90 S 4 | 11,8 | 9,5 | 9 | 7,1 | 122 | 126 |

| $P_1$ | $n_2$ | $M_2$ | $f_S$ | $i$ | 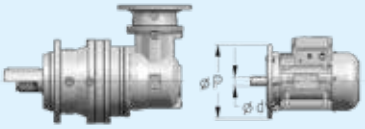 Ød x ØP | | | | $Pt_N$ [kW] $t_{amb}$ = 20°C | | $t_{amb}$ = 40°C | | kg | |
|---|---|---|---|---|---|---|---|---|---|---|---|---|---|---|
| kW | min$^{-1}$ | N m | | | | | | | | | | | HB | HBZ |
| **1,1** | **2,22** | 4 253 | 1 | 630 | **R** | **4EB** | **004 A** | **19 x 200** | 80 C 4 | 8 | 6,7 | 6 | 5 | 69 | 73 |
| | **2,22** | 4 253 | 1 | 630 | **R** | **4EB** | **004 A** | **24 x 200** | 90 S 4 | 8 | 6,7 | 6 | 5 | 71 | 75 |
| | **2,22** | 4 253 | 1,4 | 630 | **R** | **4EB** | **006 A** | **19 x 200** | 80 C 4 | 8,5 | 6,7 | 6,3 | 5 | 76 | 80 |
| | **2,22** | 4 253 | 1,4 | 630 | **R** | **4EB** | **006 A** | **24 x 200** | 90 S 4 | 8,5 | 6,7 | 6,3 | 5 | 78 | 82 |
| | **2,39** | 3 950 | 2 | 585 | **R** | **4EB** | **009 A** | **24 x 200** | 90 S 4 | 11,2 | 9 | 8,5 | 6,7 | 108 | 112 |
| | **2,39** | 3 950 | 2,8 | 585 | **R** | **4EB** | **012 A** | **24 x 200** | 90 S 4 | 11,8 | 9,5 | 9 | 7,1 | 119 | 123 |
| | **2,58** | 3 671 | 1,12 | 544 | **R** | **4EB** | **004 A** | **19 x 200** | 80 C 4 | 8 | 6,7 | 6 | 5 | 69 | 73 |
| | **2,58** | 3 671 | 1,12 | 544 | **R** | **4EB** | **004 A** | **24 x 200** | 90 S 4 | 8 | 6,7 | 6 | 5 | 71 | 75 |
| | **2,58** | 3 671 | 1,6 | 544 | **R** | **4EB** | **006 A** | **19 x 200** | 80 C 4 | 8,5 | 6,7 | 6,3 | 5 | 76 | 80 |
| | **2,58** | 3 671 | 1,6 | 544 | **R** | **4EB** | **006 A** | **24 x 200** | 90 S 4 | 8,5 | 6,7 | 6,3 | 5 | 78 | 82 |
| | **2,59** | 3 656 | 2,24 | 541 | **R** | **4EB** | **009 A** | **24 x 200** | 90 S 4 | 11,2 | 9 | 8,5 | 6,7 | 108 | 112 |
| | **2,59** | 3 656 | 3,15 | 541 | **R** | **4EB** | **012 A** | **24 x 200** | 90 S 4 | 11,8 | 9,5 | 9 | 7,1 | 119 | 123 |
| | **2,82** | 3 353 | 1,25 | 497 | **R** | **4EB** | **004 A** | **19 x 200** | 80 C 4 | 8 | 6,7 | 6 | 5 | 69 | 73 |
| | **2,82** | 3 353 | 1,25 | 497 | **R** | **4EB** | **004 A** | **24 x 200** | 90 S 4 | 8 | 6,7 | 6 | 5 | 71 | 75 |
| | **2,82** | 3 353 | 1,6 | 497 | **R** | **4EB** | **006 A** | **19 x 200** | 80 C 4 | 8,5 | 6,7 | 6,3 | 5 | 76 | 80 |
| | **2,82** | 3 353 | 1,6 | 497 | **R** | **4EB** | **006 A** | **24 x 200** | 90 S 4 | 8,5 | 6,7 | 6,3 | 5 | 78 | 82 |
| | **2,84** | 3 329 | 1,9 | 493 | **R** | **4EB** | **009 A** | **24 x 200** | 90 S 4 | 11,2 | 9 | 8,5 | 6,7 | 108 | 112 |
| | **2,89** | 3 266 | 2,5 | 311 | **R** | **4EB** | **009 A** | **24 x 200** | 90 L 6 | 14 | 11,2 | 10,6 | 8,5 | 112 | 117 |
| | **2,84** | 3 329 | 2,65 | 493 | **R** | **4EB** | **012 A** | **24 x 200** | 90 S 4 | 11,8 | 9,5 | 9 | 7,1 | 119 | 123 |
| | **2,84** | 3 329 | 3,15 | 493 | **R** | **4EB** | **015 A** | **24 x 200** | 90 S 4 | 11,8 | 9,5 | 9 | 7,1 | 122 | 126 |
| | **3,05** | 3 105 | 0,9 | 460 | **R** | **4EB** | **003 A** | **19 x 200** | 80 C 4 | 8 | 6,3 | 6 | 4,75 | 63 | 67 |
| | **3,05** | 3 105 | 0,9 | 460 | **R** | **4EB** | **003 A** | **24 x 200** | 90 S 4 | 8 | 6,3 | 6 | 4,75 | 65 | 69 |
| | **3,05** | 3 105 | 1,32 | 460 | **R** | **4EB** | **004 A** | **19 x 200** | 80 C 4 | 8 | 6,7 | 6 | 5 | 69 | 73 |
| | **3,05** | 3 105 | 1,32 | 460 | **R** | **4EB** | **004 A** | **24 x 200** | 90 S 4 | 8 | 6,7 | 6 | 5 | 71 | 75 |
| | **3,05** | 3 105 | 1,8 | 460 | **R** | **4EB** | **006 A** | **19 x 200** | 80 C 4 | 8,5 | 6,7 | 6,3 | 5 | 76 | 80 |
| | **3,05** | 3 105 | 1,8 | 460 | **R** | **4EB** | **006 A** | **24 x 200** | 90 S 4 | 8,5 | 6,7 | 6,3 | 5 | 78 | 82 |
| | **3,04** | 3 114 | 2,65 | 461 | **R** | **4EB** | **009 A** | **24 x 200** | 90 S 4 | 11,2 | 9 | 8,5 | 6,7 | 108 | 112 |
| | **3,04** | 3 114 | 3,55 | 461 | **R** | **4EB** | **012 A** | **24 x 200** | 90 S 4 | 11,8 | 9,5 | 9 | 7,1 | 119 | 123 |
| | **3,35** | 2 826 | 1 | 418 | **R** | **4EB** | **003 A** | **19 x 200** | 80 C 4 | 8 | 6,3 | 6 | 4,75 | 63 | 67 |
| | **3,35** | 2 826 | 1 | 418 | **R** | **4EB** | **003 A** | **24 x 200** | 90 S 4 | 8 | 6,3 | 6 | 4,75 | 65 | 69 |
| | **3,35** | 2 826 | 1,4 | 418 | **R** | **4EB** | **004 A** | **19 x 200** | 80 C 4 | 8 | 6,7 | 6 | 5 | 69 | 73 |
| | **3,35** | 2 826 | 1,4 | 418 | **R** | **4EB** | **004 A** | **24 x 200** | 90 S 4 | 8 | 6,7 | 6 | 5 | 71 | 75 |
| | **3,74** | 2 526 | 1,6 | 240 | **R** | **4EB** | **004 A** | **24 x 200** | 90 L 6 | 10 | 8 | 7,5 | 6 | 75 | 80 |
| | **3,67** | 2 574 | 2,12 | 381 | **R** | **4EB** | **006 A** | **24 x 200** | 90 S 4 | 8,5 | 6,7 | 6,3 | 5 | 78 | 82 |
| | **3,60** | 2 624 | 3 | 389 | **R** | **4EB** | **009 A** | **24 x 200** | 90 S 4 | 11,2 | 9 | 8,5 | 6,7 | 108 | 112 |
| | **3,86** | 2 448 | 1,12 | 362 | **R** | **4EB** | **003 A** | **19 x 200** | 80 C 4 | 8 | 6,3 | 6 | 4,75 | 63 | 67 |
| | **3,86** | 2 448 | 1,12 | 362 | **R** | **4EB** | **003 A** | **24 x 200** | 90 S 4 | 8 | 6,3 | 6 | 4,75 | 65 | 69 |
| | **3,86** | 2 448 | 1,6 | 362 | **R** | **4EB** | **004 A** | **19 x 200** | 80 C 4 | 8 | 6,7 | 6 | 5 | 69 | 73 |
| | **3,86** | 2 448 | 1,6 | 362 | **R** | **4EB** | **004 A** | **24 x 200** | 90 S 4 | 8 | 6,7 | 6 | 5 | 71 | 75 |
| | **3,86** | 2 448 | 2,24 | 362 | **R** | **4EB** | **006 A** | **24 x 200** | 90 S 4 | 8,5 | 6,7 | 6,3 | 5 | 78 | 82 |
| | **3,85** | 2 455 | 3,15 | 364 | **R** | **4EB** | **009 A** | **24 x 200** | 90 S 4 | 11,2 | 9 | 8,5 | 6,7 | 108 | 112 |
| | **4,39** | 2 152 | 0,9 | 319 | **R** | **4EB** | **002 A** | **19 x 200** | 80 C 4 | 6 | 5 | 4,5 | 3,75 | 52 | 56 |
| | **4,39** | 2 152 | 0,9 | 319 | **R** | **4EB** | **002 A** | **24 x 200** | 90 S 4 | 6 | 5 | 4,5 | 3,75 | 54 | 58 |
| | **4,39** | 2 155 | 1,25 | 319 | **R** | **4EB** | **003 A** | **19 x 200** | 80 C 4 | 8 | 6,3 | 6 | 4,75 | 63 | 67 |
| | **4,39** | 2 155 | 1,25 | 319 | **R** | **4EB** | **003 A** | **24 x 200** | 90 S 4 | 8 | 6,3 | 6 | 4,75 | 65 | 69 |
| | **4,45** | 2 171 | 1 | 202 | **R** | **3EB** | **003 A** | **24 x 200** | 90 L 6 | 11,2 | 9,5 | 8,5 | 7,1 | 65 | 70 |
| | **4,51** | 2 096 | 1,8 | 310 | **R** | **4EB** | **004 A** | **19 x 200** | 80 C 4 | 8 | 6,7 | 6 | 5 | 69 | 73 |
| | **4,51** | 2 096 | 1,8 | 310 | **R** | **4EB** | **004 A** | **24 x 200** | 90 S 4 | 8 | 6,7 | 6 | 5 | 71 | 75 |
| | **4,45** | 2 171 | 1,32 | 202 | **R** | **3EB** | **004 A** | **24 x 200** | 90 L 6 | 11,8 | 9,5 | 9 | 7,1 | 71 | 76 |
| | **4,59** | 2 059 | 2,5 | 305 | **R** | **4EB** | **006 A** | **24 x 200** | 90 S 4 | 8,5 | 6,7 | 6,3 | 5 | 78 | 82 |
| | **4,45** | 2 171 | 1,8 | 202 | **R** | **3EB** | **006 A** | **24 x 200** | 90 L 6 | 12,5 | 10 | 9,5 | 7,5 | 78 | 83 |
| | **4,50** | 2 099 | 3,55 | 311 | **R** | **4EB** | **009 A** | **24 x 200** | 90 S 4 | 11,2 | 9 | 8,5 | 6,7 | 108 | 112 |
| | **5,19** | 1 820 | 1,06 | 270 | **R** | **4EB** | **002 A** | **19 x 200** | 80 C 4 | 6 | 5 | 4,5 | 3,75 | 52 | 56 |
| | **5,19** | 1 820 | 1,06 | 270 | **R** | **4EB** | **002 A** | **24 x 200** | 90 S 4 | 6 | 5 | 4,5 | 3,75 | 54 | 58 |
| | **4,83** | 1 958 | 1,32 | 290 | **R** | **4EB** | **003 A** | **19 x 200** | 80 C 4 | 8 | 6,3 | 6 | 4,75 | 63 | 67 |
| | **4,83** | 1 958 | 1,32 | 290 | **R** | **4EB** | **003 A** | **24 x 200** | 90 S 4 | 8 | 6,3 | 6 | 4,75 | 65 | 69 |
| | **4,83** | 1 958 | 1,9 | 290 | **R** | **4EB** | **004 A** | **24 x 200** | 90 S 4 | 8 | 6,7 | 6 | 5 | 71 | 75 |
| | **4,83** | 1 958 | 2,65 | 290 | **R** | **4EB** | **006 A** | **24 x 200** | 90 S 4 | 8,5 | 6,7 | 6,3 | 5 | 78 | 82 |
| | **5,17** | 1 828 | 4 | 271 | **R** | **4EB** | **009 A** | **24 x 200** | 90 S 4 | 11,2 | 9 | 8,5 | 6,7 | 108 | 112 |
| | **5,54** | 1 706 | 1,12 | 253 | **R** | **4EB** | **002 A** | **19 x 200** | 80 C 4 | 6 | 5 | 4,5 | 3,75 | 52 | 56 |
| | **5,54** | 1 706 | 1,12 | 253 | **R** | **4EB** | **002 A** | **24 x 200** | 90 S 4 | 6 | 5 | 4,5 | 3,75 | 54 | 58 |
| | **5,52** | 1 750 | 0,9 | 163 | **R** | **3EB** | **002 A** | **24 x 200** | 90 L 6 | 9 | 7,5 | 6,7 | 5,6 | 54 | 59 |
| | **5,82** | 1 624 | 1,6 | 240 | **R** | **4EB** | **003 A** | **19 x 200** | 80 C 4 | 8 | 6,3 | 6 | 4,75 | 63 | 67 |
| | **5,82** | 1 624 | 1,6 | 240 | **R** | **4EB** | **003 A** | **24 x 200** | 90 S 4 | 8 | 6,3 | 6 | 4,75 | 65 | 69 |
| | **5,65** | 1 711 | 1,32 | 159 | **R** | **3EB** | **003 A** | **24 x 200** | 90 L 6 | 11,2 | 9,5 | 8,5 | 7,1 | 65 | 70 |
| | **5,82** | 1 624 | 2,24 | 240 | **R** | **4EB** | **004 A** | **24 x 200** | 90 S 4 | 8 | 6,7 | 6 | 5 | 71 | 75 |
| | **5,47** | 1 766 | 1,6 | 164 | **R** | **3EB** | **004 A** | **24 x 200** | 90 L 6 | 11,8 | 9,5 | 9 | 7,1 | 71 | 76 |
| | **5,82** | 1 624 | 3,15 | 240 | **R** | **4EB** | **006 A** | **24 x 200** | 90 S 4 | 8,5 | 6,7 | 6,3 | 5 | 78 | 82 |
| | **5,47** | 1 766 | 2,24 | 164 | **R** | **3EB** | **006 A** | **24 x 200** | 90 L 6 | 12,5 | 10 | 9,5 | 7,5 | 78 | 83 |
| | **6,42** | 1 505 | 1,4 | 140 | **R** | **3EB** | **003 A** | **24 x 200** | 90 L 6 | 11,2 | 9,5 | 8,5 | 7,1 | 65 | 70 |
| | **6,42** | 1 505 | 1,9 | 140 | **R** | **3EB** | **004 A** | **24 x 200** | 90 L 6 | 11,8 | 9,5 | 9 | 7,1 | 71 | 76 |
| | **7,41** | 1 276 | 1 | 189 | **R** | **4EB** | **001 A** | **19 x 200** | 80 C 4 | 6 | 5 | 4,5 | 3,75 | 51 | 55 |
| | **7,41** | 1 276 | 1 | 189 | **R** | **4EB** | **001 A** | **24 x 200** | 90 S 4 | 6 | 5 | 4,5 | 3,75 | 53 | 57 |
| | **7,00** | 1 380 | 0,95 | 129 | **R** | **3EB** | **001 A** | **24 x 200** | 90 L 6 | 9 | 7,1 | 6,7 | 5,3 | 53 | 58 |
| | **7,42** | 1 302 | 1,12 | 189 | **R** | **3EB** | **002 A** | **19 x 200** | 80 C 4 | 7,5 | 6 | 5,6 | 4,5 | 48 | 52 |
| | **7,41** | 1 276 | 1,4 | 189 | **R** | **4EB** | **002 A** | **19 x 200** | 80 C 4 | 6 | 5 | 4,5 | 3,75 | 52 | 56 |
| | **7,42** | 1 302 | 1,12 | 189 | **R** | **3EB** | **002 A** | **24 x 200** | 90 S 4 | 7,5 | 6 | 5,6 | 4,5 | 50 | 54 |
| | **7,41** | 1 276 | 1,4 | 189 | **R** | **4EB** | **002 A** | **24 x 200** | 90 S 4 | 6 | 5 | 4,5 | 3,75 | 54 | 58 |
| | **6,93** | 1 395 | 1,5 | 202 | **R** | **3EB** | **003 A** | **19 x 200** | 80 C 4 | 9,5 | 7,5 | 7,1 | 5,6 | 59 | 63 |
| | **6,93** | 1 395 | 1,5 | 202 | **R** | **3EB** | **003 A** | **24 x 200** | 90 S 4 | 9,5 | 7,5 | 7,1 | 5,6 | 61 | 65 |
| | **7,27** | 1 301 | 1,9 | 193 | **R** | **4EB** | **003 A** | **24 x 200** | 90 S 4 | 8 | 6,3 | 6 | 4,75 | 65 | 69 |
| | **6,94** | 1 393 | 1,8 | 130 | **R** | **3EB** | **003 A** | **24 x 200** | 90 L 6 | 11,2 | 9,5 | 8,5 | 7,1 | 65 | 70 |
| | **6,93** | 1 395 | 1,9 | 202 | **R** | **3EB** | **004 A** | **24 x 200** | 90 S 4 | 9,5 | 7,5 | 7,1 | 5,6 | 67 | 71 |
| | **7,27** | 1 301 | 2,8 | 193 | **R** | **4EB** | **004 A** | **24 x 200** | 90 S 4 | 8 | 6,7 | 6 | 5 | 71 | 75 |
| | **6,93** | 1 395 | 2,8 | 202 | **R** | **3EB** | **006 A** | **19 x 200** | 80 C 4 | 10 | 8 | 7,5 | 6 | 72 | 76 |
| | **6,93** | 1 395 | 2,8 | 202 | **R** | **3EB** | **006 A** | **24 x 200** | 90 S 4 | 10 | 8 | 7,5 | 6 | 74 | 78 |
| | **7,75** | 1 220 | 1,06 | 181 | **R** | **4EB** | **001 A** | **19 x 200** | 80 C 4 | 6 | 5 | 4,5 | 3,75 | 51 | 55 |
| | **7,75** | 1 220 | 1,06 | 181 | **R** | **4EB** | **001 A** | **24 x 200** | 90 S 4 | 6 | 5 | 4,5 | 3,75 | 53 | 57 |
| | **8,17** | 1 183 | 0,9 | 110 | **R** | **3EB** | **001 A** | **24 x 200** | 90 L 6 | 9 | 7,1 | 6,7 | 5,3 | 53 | 58 |
| | **7,75** | 1 220 | 1,5 | 181 | **R** | **4EB** | **002 A** | **19 x 200** | 80 C 4 | 6 | 5 | 4,5 | 3,75 | 52 | 56 |
| | **7,75** | 1 220 | 1,5 | 181 | **R** | **4EB** | **002 A** | **24 x 200** | 90 S 4 | 6 | 5 | 4,5 | 3,75 | 54 | 58 |
| | **8,17** | 1 183 | 1,25 | 110 | **R** | **3EB** | **002 A** | **24 x 200** | 90 L 6 | 9 | 7,5 | 6,7 | 5,6 | 54 | 59 |
| | **7,72** | 1 224 | 2 | 181 | **R** | **4EB** | **003 A** | **24 x 200** | 90 S 4 | 8 | 6,3 | 6 | 4,75 | 65 | 69 |
| | **8,15** | 1 186 | 2 | 110 | **R** | **3EB** | **003 A** | **24 x 200** | 90 L 6 | 11,2 | 9,5 | 8,5 | 7,1 | 65 | 70 |
| | **7,72** | 1 224 | 2,8 | 181 | **R** | **4EB** | **004 A** | **24 x 200** | 90 S 4 | 8 | 6,7 | 6 | 5 | 71 | 75 |
| | **8,59** | 1 125 | 0,95 | 163 | **R** | **3EB** | **001 A** | **19 x 200** | 80 C 4 | 7,1 | 5,6 | 5,3 | 4,25 | 47 | 51 |
| | **8,94** | 1 058 | 1,18 | 157 | **R** | **4EB** | **001 A** | **19 x 200** | 80 C 4 | 6 | 5 | 4,5 | 3,75 | 51 | 55 |
| | **8,59** | 1 125 | 0,95 | 163 | **R** | **3EB** | **001 A** | **24 x 200** | 90 S 4 | 7,1 | 5,6 | 5,3 | 4,25 | 49 | 53 |
| | **8,94** | 1 058 | 1,18 | 157 | **R** | **4EB** | **001 A** | **24 x 200** | 90 S 4 | 6 | 5 | 4,5 | 3,75 | 53 | 57 |
| | **8,77** | 1 103 | 1,12 | 103 | **R** | **3EB** | **001 A** | **24 x 200** | 90 L 6 | 9 | 7,1 | 6,7 | 5,3 | 53 | 58 |
| | **8,59** | 1 125 | 1,32 | 163 | **R** | **3EB** | **002 A** | **19 x 200** | 80 C 4 | 7,5 | 6 | 5,6 | 4,5 | 48 | 52 |
| | **8,94** | 1 058 | 1,6 | 157 | **R** | **4EB** | **002 A** | **19 x 200** | 80 C 4 | 6 | 5 | 4,5 | 3,75 | 52 | 56 |
| | **8,59** | 1 125 | 1,32 | 163 | **R** | **3EB** | **002 A** | **24 x 200** | 90 S 4 | 7,5 | 6 | 5,6 | 4,5 | 50 | 54 |
| | **8,94** | 1 058 | 1,6 | 157 | **R** | **4EB** | **002 A** | **24 x 200** | 90 S 4 | 6 | 5 | 4,5 | 3,75 | 54 | 58 |
| | **8,77** | 1 103 | 1,6 | 103 | **R** | **3EB** | **002 A** | **24 x 200** | 90 L 6 | 9 | 7,5 | 6,7 | 5,6 | 54 | 59 |
| | **8,78** | 1 100 | 1,9 | 159 | **R** | **3EB** | **003 A** | **24 x 200** | 90 S 4 | 9,5 | 7,5 | 7,1 | 5,6 | 61 | 65 |
| | **8,76** | 1 079 | 2,24 | 160 | **R** | **4EB** | **003 A** | **24 x 200** | 90 S 4 | 8 | 6,3 | 6 | 4,75 | 65 | 69 |
| | **8,51** | 1 136 | 2,5 | 164 | **R** | **3EB** | **004 A** | **24 x 200** | 90 S 4 | 9,5 | 7,5 | 7,1 | 5,6 | 67 | 71 |
| | **8,76** | 1 079 | 3,15 | 160 | **R** | **4EB** | **004 A** | **24 x 200** | 90 S 4 | 8 | 6,7 | 6 | 5 | 71 | 75 |
| | **8,51** | 1 136 | 3,35 | 164 | **R** | **3EB** | **006 A** | **19 x 200** | 80 C 4 | 10 | 8 | 7,5 | 6 | 72 | 76 |
| | **8,51** | 1 136 | 3,35 | 164 | **R** | **3EB** | **006 A** | **24 x 200** | 90 S 4 | 10 | 8 | 7,5 | 6 | 74 | 78 |

| $P_1$ | $n_2$ | $M_2$ | fs | $i$ | | | | | | $Pt_N$ [kW] $t_{amb}$ = 20°C | | $Pt_N$ [kW] $t_{amb}$ = 40°C | | kg | |
|---|---|---|---|---|---|---|---|---|---|---|---|---|---|---|---|
| | | | | | Ød x ØP | | | | | | | | | | |
| kW | min$^{-1}$ | N m | | | | | | | | | | | | HB | HBZ |
| **1,1** | **9,42** | 1 026 | 1,25 | 149 | **R** | **3EB** | **001 A** | **19 x 200** | 80 C 4 | 7,1 | 5,6 | 5,3 | 4,25 | 47 | 51 |
| | **9,42** | 1 026 | 1,25 | 149 | **R** | **3EB** | **001 A** | **24 x 200** | 90 S 4 | 7,1 | 5,6 | 5,3 | 4,25 | 49 | 53 |
| | **9,42** | 1 026 | 1,32 | 149 | **R** | **3EB** | **002 A** | **19 x 200** | 80 C 4 | 7,5 | 6 | 5,6 | 4,5 | 48 | 52 |
| | **9,42** | 1 026 | 1,32 | 149 | **R** | **3EB** | **002 A** | **24 x 200** | 90 S 4 | 7,5 | 6 | 5,6 | 4,5 | 50 | 54 |
| | **10,4** | 933 | 1,9 | 86,8 | **R** | **3EB** | **002 A** | **24 x 200** | 90 L 6 | 9 | 7,5 | 6,7 | 5,6 | 54 | 59 |
| | **9,99** | 967 | 2,12 | 140 | **R** | **3EB** | **003 A** | **24 x 200** | 90 S 4 | 9,5 | 7,5 | 7,1 | 5,6 | 61 | 65 |
| | **9,99** | 967 | 2,8 | 140 | **R** | **3EB** | **004 A** | **24 x 200** | 90 S 4 | 9,5 | 7,5 | 7,1 | 5,6 | 67 | 71 |
| | **10,9** | 887 | 1,4 | 129 | **R** | **3EB** | **001 A** | **19 x 200** | 80 C 4 | 7,1 | 5,6 | 5,3 | 4,25 | 47 | 51 |
| | **10,9** | 887 | 1,4 | 129 | **R** | **3EB** | **001 A** | **24 x 200** | 90 S 4 | 7,1 | 5,6 | 5,3 | 4,25 | 49 | 53 |
| | **10,9** | 887 | 1,9 | 129 | **R** | **3EB** | **002 A** | **24 x 200** | 90 S 4 | 7,5 | 6 | 5,6 | 4,5 | 50 | 54 |
| | **10,8** | 895 | 2,65 | 130 | **R** | **3EB** | **003 A** | **24 x 200** | 90 S 4 | 9,5 | 7,5 | 7,1 | 5,6 | 61 | 65 |
| | **10,8** | 895 | 3,35 | 130 | **R** | **3EB** | **004 A** | **24 x 200** | 90 S 4 | 9,5 | 7,5 | 7,1 | 5,6 | 67 | 71 |
| | **12,7** | 760 | 1,4 | 110 | **R** | **3EB** | **001 A** | **19 x 200** | 80 C 4 | 7,1 | 5,6 | 5,3 | 4,25 | 47 | 51 |
| | **12,7** | 760 | 1,4 | 110 | **R** | **3EB** | **001 A** | **24 x 200** | 90 S 4 | 7,1 | 5,6 | 5,3 | 4,25 | 49 | 53 |
| | **13,0** | 746 | 1,6 | 69,5 | **R** | **3EB** | **001 A** | **24 x 200** | 90 L 6 | 9 | 7,1 | 6,7 | 5,3 | 53 | 58 |
| | **12,7** | 760 | 1,9 | 110 | **R** | **3EB** | **002 A** | **24 x 200** | 90 S 4 | 7,5 | 6 | 5,6 | 4,5 | 50 | 54 |
| | **13,0** | 746 | 2,24 | 69,5 | **R** | **3EB** | **002 A** | **24 x 200** | 90 L 6 | 9 | 7,5 | 6,7 | 5,6 | 54 | 59 |
| | **12,7** | 763 | 3 | 110 | **R** | **3EB** | **003 A** | **24 x 200** | 90 S 4 | 9,5 | 7,5 | 7,1 | 5,6 | 61 | 65 |
| | **13,6** | 709 | 1,7 | 103 | **R** | **3EB** | **001 A** | **19 x 200** | 80 C 4 | 7,1 | 5,6 | 5,3 | 4,25 | 47 | 51 |
| | **13,6** | 709 | 1,7 | 103 | **R** | **3EB** | **001 A** | **24 x 200** | 90 S 4 | 7,1 | 5,6 | 5,3 | 4,25 | 49 | 53 |
| | **13,6** | 709 | 2,36 | 103 | **R** | **3EB** | **002 A** | **24 x 200** | 90 S 4 | 7,5 | 6 | 5,6 | 4,5 | 50 | 54 |
| | **13,5** | 716 | 3,15 | 104 | **R** | **3EB** | **003 A** | **24 x 200** | 90 S 4 | 9,5 | 7,5 | 7,1 | 5,6 | 61 | 65 |
| | **16,1** | 600 | 2 | 86,8 | **R** | **3EB** | **001 A** | **24 x 200** | 90 S 4 | 7,1 | 5,6 | 5,3 | 4,25 | 49 | 53 |
| | **16,1** | 600 | 2,8 | 86,8 | **R** | **3EB** | **002 A** | **24 x 200** | 90 S 4 | 7,5 | 6 | 5,6 | 4,5 | 50 | 54 |
| | **17,0** | 567 | 2,12 | 82,1 | **R** | **3EB** | **001 A** | **24 x 200** | 90 S 4 | 7,1 | 5,6 | 5,3 | 4,25 | 49 | 53 |
| | **17,0** | 567 | 3 | 82,1 | **R** | **3EB** | **002 A** | **24 x 200** | 90 S 4 | 7,5 | 6 | 5,6 | 4,5 | 50 | 54 |
| | **20,2** | 480 | 2,5 | 69,5 | **R** | **3EB** | **001 A** | **24 x 200** | 90 S 4 | 7,1 | 5,6 | 5,3 | 4,25 | 49 | 53 |
| | **20,2** | 480 | 3,55 | 69,5 | **R** | **3EB** | **002 A** | **24 x 200** | 90 S 4 | 7,5 | 6 | 5,6 | 4,5 | 50 | 54 |
| | **21,6** | 447 | 2,65 | 64,8 | **R** | **3EB** | **001 A** | **24 x 200** | 90 S 4 | 7,1 | 5,6 | 5,3 | 4,25 | 49 | 53 |
| | **21,6** | 447 | 3,75 | 64,8 | **R** | **3EB** | **002 A** | **24 x 200** | 90 S 4 | 7,5 | 6 | 5,6 | 4,5 | 50 | 54 |
| | **25,6** | 378 | 3,15 | 54,8 | **R** | **3EB** | **001 A** | **24 x 200** | 90 S 4 | 7,1 | 5,6 | 5,3 | 4,25 | 49 | 53 |
| | **27,3** | 354 | 3,35 | 51,3 | **R** | **3EB** | **001 A** | **24 x 200** | 90 S 4 | 7,1 | 5,6 | 5,3 | 4,25 | 49 | 53 |
| | **29,0** | 341 | 2,24 | 31,1 | **R** | **2EB** | **001 A** | **24 x 200** | 90 L 6 | 11,2 | 9,5 | 8,5 | 7,1 | 49 | 54 |
| | **30,8** | 314 | 3,75 | 45,4 | **R** | **3EB** | **001 A** | **24 x 200** | 90 S 4 | 7,1 | 5,6 | 5,3 | 4,25 | 49 | 53 |
| | **32,2** | 300 | 4 | 43,4 | **R** | **3EB** | **001 A** | **24 x 200** | 90 S 4 | 7,1 | 5,6 | 5,3 | 4,25 | 49 | 53 |
| | **36,2** | 273 | 2,65 | 24,9 | **R** | **2EB** | **001 A** | **24 x 200** | 90 L 6 | 11,2 | 9,5 | 8,5 | 7,1 | 49 | 54 |
| | **38,9** | 249 | 4,75 | 36,0 | **R** | **3EB** | **001 A** | **24 x 200** | 90 S 4 | 7,1 | 5,6 | 5,3 | 4,25 | 49 | 53 |
| | **42,5** | 232 | 4,25 | 21,2 | **R** | **2EB** | **001 A** | **24 x 200** | 90 L 6 | 11,2 | 9,5 | 8,5 | 7,1 | 49 | 54 |
| | **45,1** | 219 | 3,35 | 31,1 | **R** | **2EB** | **001 A** | **24 x 200** | 90 S 4 | 9,5 | 7,5 | 7,1 | 5,6 | 45 | 49 |
| | **46,1** | 209 | 5,3 | 30,3 | **R** | **3EB** | **001 A** | **24 x 200** | 90 S 4 | 7,1 | 5,6 | 5,3 | 4,25 | 49 | 53 |
| | **52,9** | 187 | 5,3 | 26,5 | **R** | **2EB** | **001 A** | **24 x 200** | 90 S 4 | 9,5 | 7,5 | 7,1 | 5,6 | 45 | 49 |
| | **56,3** | 175 | 4 | 24,9 | **R** | **2EB** | **001 A** | **24 x 200** | 90 S 4 | 9,5 | 7,5 | 7,1 | 5,6 | 45 | 49 |
| | **53,9** | 183 | 5,3 | 16,7 | **R** | **2EB** | **001 A** | **24 x 200** | 90 L 6 | 11,2 | 9,5 | 8,5 | 7,1 | 49 | 54 |
| | **57,9** | 170 | 4,25 | 15,5 | **R** | **2EB** | **001 A** | **24 x 200** | 90 L 6 | 11,2 | 9,5 | 8,5 | 7,1 | 49 | 54 |
| | **71,4** | 138 | 5 | 19,6 | **R** | **2EB** | **001 A** | **24 x 200** | 90 S 4 | 9,5 | 7,5 | 7,1 | 5,6 | 45 | 49 |
| **1,5** | **0,588** | 21 930 | 1,18 | 1 531 | **R** | **4EB** | **030 A** | **28 x 250** | 100 LA 6 | 20 | 16 | 15 | 11,8 | 216 | 223 |
| | **0,716** | 17 990 | 1 | 1 256 | **R** | **4EB** | **021 A** | **28 x 250** | 100 LA 6 | 17 | 14 | 13,2 | 10.6 | 171 | 178 |
| | **0,722** | 17 840 | 1,6 | 1 246 | **R** | **4EB** | **030 A** | **28 x 250** | 100 LA 6 | 20 | 16 | 15 | 11,8 | 216 | 223 |
| | **0,765** | 16 850 | 3,15 | 1 176 | **R** | **4EB** | **060 A** | **28 x 250** | 100 LA 6 | 28 | 22,4 | 21,2 | 17 | 348 | 355 |
| | **0,841** | 15 330 | 1 | 1 070 | **R** | **4EB** | **018 A** | **28 x 250** | 100 LA 6 | 17 | 14 | 13,2 | 10,6 | 168 | 175 |
| | **0,841** | 15 330 | 1,18 | 1 070 | **R** | **4EB** | **021 A** | **28 x 250** | 100 LA 6 | 17 | 14 | 13,2 | 10,6 | 171 | 178 |
| | **0,848** | 15 200 | 1,8 | 1 061 | **R** | **4EB** | **030 A** | **28 x 250** | 100 LA 6 | 20 | 16 | 15 | 11,8 | 216 | 223 |
| | **0,909** | 14 190 | 1 | 990 | **R** | **4EB** | **015 A** | **28 x 250** | 100 LA 6 | 15 | 11,8 | 11,2 | 9 | 130 | 137 |
| | **0,896** | 14 400 | 1,06 | 1 005 | **R** | **4EB** | **018 A** | **28 x 250** | 100 LA 6 | 17 | 14 | 13,2 | 10,6 | 168 | 175 |
| | **0,896** | 14 400 | 1,18 | 1 005 | **R** | **4EB** | **021 A** | **28 x 250** | 100 LA 6 | 17 | 14 | 13,2 | 10,6 | 171 | 178 |
| | **0,915** | 14 100 | 1,7 | 1 531 | **R** | **4EB** | **030 A** | **24 x 200** | 90 L 4 | 16 | 12,5 | 11,8 | 9,5 | 211 | 217 |
| | **1,03** | 12 480 | 1 | 871 | **R** | **4EB** | **015 A** | **28 x 250** | 100 LA 6 | 15 | 11,8 | 11,2 | 9 | 130 | 137 |
| | **1,03** | 12 480 | 1,18 | 871 | **R** | **4EB** | **018 A** | **28 x 250** | 100 LA 6 | 17 | 14 | 13,2 | 10,6 | 168 | 175 |
| | **1,01** | 12 820 | 1,12 | 1 392 | **R** | **4EB** | **021 A** | **24 x 200** | 90 L 4 | 14 | 11,2 | 10,6 | 8,5 | 166 | 172 |
| | **1,03** | 12 480 | 1,4 | 871 | **R** | **4EB** | **021 A** | **28 x 250** | 100 LA 6 | 17 | 14 | 13,2 | 10,6 | 171 | 178 |
| | **1,04** | 12 370 | 2,12 | 864 | **R** | **4EB** | **030 A** | **28 x 250** | 100 LA 6 | 20 | 16 | 15 | 11,8 | 216 | 223 |
| | **1,07** | 12 090 | 0,95 | 844 | **R** | **4EB** | **012 A** | **28 x 250** | 100 LA 6 | 15 | 11,8 | 11,2 | 9 | 127 | 134 |
| | **1,11** | 11 570 | 1,06 | 1 256 | **R** | **4EB** | **015 A** | **24 x 200** | 90 L 4 | 11,8 | 9,5 | 9 | 7,1 | 125 | 131 |
| | **1,07** | 12 090 | 1,25 | 844 | **R** | **4EB** | **015 A** | **28 x 250** | 100 LA 6 | 15 | 11,8 | 11,2 | 9 | 130 | 137 |
| | **1,11** | 11 570 | 1,25 | 1 256 | **R** | **4EB** | **018 A** | **24 x 200** | 90 L 4 | 14 | 11,2 | 10,6 | 8,5 | 163 | 169 |
| | **1,11** | 11 570 | 1,4 | 1 256 | **R** | **4EB** | **021 A** | **24 x 200** | 90 L 4 | 14 | 11,2 | 10,6 | 8,5 | 166 | 172 |
| | **1,12** | 11 470 | 2,36 | 1 246 | **R** | **4EB** | **030 A** | **24 x 200** | 90 L 4 | 16 | 12,5 | 11,8 | 9,5 | 211 | 217 |
| | **1,09** | 11 850 | 2,65 | 827 | **R** | **4EB** | **030 A** | **28 x 250** | 100 LA 6 | 20 | 16 | 15 | 11,8 | 216 | 223 |
| | **1,19** | 10 830 | 4,75 | 1 176 | **R** | **4EB** | **060 A** | **24 x 200** | 90 L 4 | 22,4 | 18 | 17 | 14 | 343 | 349 |
| | **1,31** | 9 855 | 1 | 1 070 | **R** | **4EB** | **012 A** | **24 x 200** | 90 L 4 | 11,8 | 9,5 | 9 | 7,1 | 122 | 128 |
| | **1,31** | 9 835 | 1,18 | 687 | **R** | **4EB** | **012 A** | **28 x 250** | 100 LA 6 | 15 | 11,8 | 11,2 | 9 | 127 | 134 |
| | **1,31** | 9 855 | 1,18 | 1 070 | **R** | **4EB** | **015 A** | **24 x 200** | 90 L 4 | 11,8 | 9,5 | 9 | 7,1 | 125 | 131 |
| | **1,31** | 9 835 | 1,5 | 687 | **R** | **4EB** | **015 A** | **28 x 250** | 100 LA 6 | 15 | 11,8 | 11,2 | 9 | 130 | 137 |
| | **1,31** | 9 855 | 1,4 | 1 070 | **R** | **4EB** | **018 A** | **24 x 200** | 90 L 4 | 14 | 11,2 | 10,6 | 8,5 | 163 | 169 |
| | **1,31** | 9 835 | 1,6 | 687 | **R** | **4EB** | **018 A** | **28 x 250** | 100 LA 6 | 17 | 14 | 13,2 | 10,6 | 168 | 175 |
| | **1,31** | 9 855 | 1,7 | 1 070 | **R** | **4EB** | **021 A** | **24 x 200** | 90 L 4 | 14 | 11,2 | 10,6 | 8,5 | 166 | 172 |
| | **1,31** | 9 835 | 2 | 687 | **R** | **4EB** | **021 A** | **28 x 250** | 100 LA 6 | 17 | 14 | 13,2 | 10,6 | 171 | 178 |
| | **1,32** | 9 773 | 2,65 | 1 061 | **R** | **4EB** | **030 A** | **24 x 200** | 90 L 4 | 16 | 12,5 | 11,8 | 9,5 | 211 | 217 |
| | **1,28** | 10 080 | 3,75 | 1 095 | **R** | **4EB** | **042 A** | **24 x 200** | 90 L 4 | 20 | 16 | 15 | 11,8 | 269 | 275 |
| | **1,54** | 8 379 | 1 | 585 | **R** | **4EB** | **009 A** | **28 x 250** | 100 LA 6 | 14 | 11,2 | 10,6 | 8,5 | 116 | 123 |
| | **1,41** | 9 120 | 1 | 990 | **R** | **4EB** | **012 A** | **24 x 200** | 90 L 4 | 11,8 | 9,5 | 9 | 7,1 | 122 | 128 |
| | **1,54** | 8 379 | 1,4 | 585 | **R** | **4EB** | **012 A** | **28 x 250** | 100 LA 6 | 15 | 11,8 | 11,2 | 9 | 127 | 134 |
| | **1,41** | 9 120 | 1,4 | 990 | **R** | **4EB** | **015 A** | **24 x 200** | 90 L 4 | 11,8 | 9,5 | 9 | 7,1 | 125 | 131 |
| | **1,39** | 9 254 | 1,5 | 1 005 | **R** | **4EB** | **018 A** | **24 x 200** | 90 L 4 | 14 | 11,2 | 10,6 | 8,5 | 163 | 169 |
| | **1,39** | 9 254 | 1,8 | 1 005 | **R** | **4EB** | **021 A** | **24 x 200** | 90 L 4 | 14 | 11,2 | 10,6 | 8,5 | 166 | 172 |
| | **1,54** | 8 379 | 2,36 | 585 | **R** | **4EB** | **021 A** | **28 x 250** | 100 LA 6 | 17 | 14 | 13,2 | 10,6 | 171 | 178 |
| | **1,44** | 8 939 | 2,8 | 971 | **R** | **4EB** | **030 A** | **24 x 200** | 90 L 4 | 16 | 12,5 | 11,8 | 9,5 | 211 | 217 |
| | **1,66** | 7 770 | 1,06 | 844 | **R** | **4EB** | **009 A** | **24 x 200** | 90 L 4 | 11,2 | 9 | 8,5 | 6,7 | 111 | 117 |
| | **1,61** | 8 020 | 1,18 | 871 | **R** | **4EB** | **012 A** | **24 x 200** | 90 L 4 | 11,8 | 9,5 | 9 | 7,1 | 122 | 128 |
| | **1,66** | 7 754 | 1,6 | 541 | **R** | **4EB** | **012 A** | **28 x 250** | 100 LA 6 | 15 | 11,8 | 11,2 | 9 | 127 | 134 |
| | **1,61** | 8 020 | 1,4 | 871 | **R** | **4EB** | **015 A** | **24 x 200** | 90 L 4 | 11,8 | 9,5 | 9 | 7,1 | 125 | 131 |
| | **1,66** | 7 754 | 1,9 | 541 | **R** | **4EB** | **015 A** | **28 x 250** | 100 LA 6 | 15 | 11,8 | 11,2 | 9 | 130 | 137 |
| | **1,61** | 8 020 | 1,7 | 871 | **R** | **4EB** | **018 A** | **24 x 200** | 90 L 4 | 14 | 11,2 | 10,6 | 8,5 | 163 | 169 |
| | **1,61** | 8 020 | 2,12 | 871 | **R** | **4EB** | **021 A** | **24 x 200** | 90 L 4 | 14 | 11,2 | 10,6 | 8,5 | 166 | 172 |
| | **1,62** | 7 953 | 3,15 | 864 | **R** | **4EB** | **030 A** | **24 x 200** | 90 L 4 | 16 | 12,5 | 11,8 | 9,5 | 211 | 217 |

| $P_1$ | $n_2$ | $M_2$ | $f_S$ | $i$ | Ød x ØP | | | | $Pt_N$ [kW] $t_{amb}$ = 20°C | | $t_{amb}$ = 40°C | | kg | |
|---|---|---|---|---|---|---|---|---|---|---|---|---|---|---|
| kW | min$^{-1}$ | N m | | | | | | | | | | | HB | HBZ |
| **1,5** | **1,71** | 7 531 | 2,12 | 818 | **R 4EB 021 A** | **24 x 200** | 90 L 4 | | 14 | 11,2 | 10,6 | 8,5 | 166 | 172 |
| | **1,69** | 7 615 | 4 | 827 | **R 4EB 030 A** | **24 x 200** | 90 L 4 | | 16 | 12,5 | 11,8 | 9,5 | 211 | 217 |
| | **2,06** | 6 265 | 0,95 | 680 | **R 4EB 006 A** | **24 x 200** | 90 L 4 | | 8,5 | 6,7 | 6,3 | 5 | 81 | 87 |
| | **2,04** | 6 323 | 1,32 | 687 | **R 4EB 009 A** | **24 x 200** | 90 L 4 | | 11,2 | 9 | 8,5 | 6,7 | 111 | 117 |
| | **2,04** | 6 323 | 1,8 | 687 | **R 4EB 012 A** | **24 x 200** | 90 L 4 | | 11,8 | 9,5 | 9 | 7,1 | 122 | 128 |
| | **2,04** | 6 323 | 2,24 | 687 | **R 4EB 015 A** | **24 x 200** | 90 L 4 | | 11,8 | 9,5 | 9 | 7,1 | 125 | 131 |
| | **2,04** | 6 323 | 2,36 | 687 | **R 4EB 018 A** | **24 x 200** | 90 L 4 | | 14 | 11,2 | 10,6 | 8,5 | 163 | 169 |
| | **2,04** | 6 323 | 3 | 687 | **R 4EB 021 A** | **24 x 200** | 90 L 4 | | 14 | 11,2 | 10,6 | 8,5 | 166 | 172 |
| | **2,22** | 5 800 | 1 | 630 | **R 4EB 006 A** | **24 x 200** | 90 L 4 | | 8,5 | 6,7 | 6,3 | 5 | 81 | 87 |
| | **2,39** | 5 387 | 1,5 | 585 | **R 4EB 009 A** | **24 x 200** | 90 L 4 | | 11,2 | 9 | 8,5 | 6,7 | 111 | 117 |
| | **2,39** | 5 387 | 2,12 | 585 | **R 4EB 012 A** | **24 x 200** | 90 L 4 | | 11,8 | 9,5 | 9 | 7,1 | 122 | 128 |
| | **2,17** | 5 937 | 2,12 | 645 | **R 4EB 015 A** | **24 x 200** | 90 L 4 | | 11,8 | 9,5 | 9 | 7,1 | 125 | 131 |
| | **2,17** | 5 937 | 2,12 | 645 | **R 4EB 018 A** | **24 x 200** | 90 L 4 | | 14 | 11,2 | 10,6 | 8,5 | 163 | 169 |
| | **2,39** | 5 387 | 3,55 | 585 | **R 4EB 021 A** | **24 x 200** | 90 L 4 | | 14 | 11,2 | 10,6 | 8,5 | 166 | 172 |
| | **2,58** | 5 006 | 1,12 | 544 | **R 4EB 006 A** | **24 x 200** | 90 L 4 | | 8,5 | 6,7 | 6,3 | 5 | 81 | 87 |
| | **2,59** | 4 985 | 1,7 | 541 | **R 4EB 009 A** | **24 x 200** | 90 L 4 | | 11,2 | 9 | 8,5 | 6,7 | 111 | 117 |
| | **2,59** | 4 985 | 2,36 | 541 | **R 4EB 012 A** | **24 x 200** | 90 L 4 | | 11,8 | 9,5 | 9 | 7,1 | 122 | 128 |
| | **2,59** | 4 985 | 2,8 | 541 | **R 4EB 015 A** | **24 x 200** | 90 L 4 | | 11,8 | 9,5 | 9 | 7,1 | 125 | 131 |
| | **2,82** | 4 572 | 0,9 | 497 | **R 4EB 004 A** | **24 x 200** | 90 L 4 | | 8 | 6,7 | 6 | 5 | 74 | 80 |
| | **2,82** | 4 572 | 1,18 | 497 | **R 4EB 006 A** | **24 x 200** | 90 L 4 | | 8,5 | 6,7 | 6,3 | 5 | 81 | 87 |
| | **2,84** | 4 539 | 1,32 | 493 | **R 4EB 009 A** | **24 x 200** | 90 L 4 | | 11,2 | 9 | 8,5 | 6,7 | 111 | 117 |
| | **2,89** | 4 453 | 1,8 | 311 | **R 4EB 009 A** | **28 x 250** | 100 LA 6 | | 14 | 11,2 | 10,6 | 8,5 | 116 | 123 |
| | **2,84** | 4 539 | 1,9 | 493 | **R 4EB 012 A** | **24 x 200** | 90 L 4 | | 11,8 | 9,5 | 9 | 7,1 | 122 | 128 |
| | **2,84** | 4 539 | 2,36 | 493 | **R 4EB 015 A** | **24 x 200** | 90 L 4 | | 11,8 | 9,5 | 9 | 7,1 | 125 | 131 |
| | **2,84** | 4 539 | 2,8 | 493 | **R 4EB 018 A** | **24 x 200** | 90 L 4 | | 14 | 11,2 | 10,6 | 8,5 | 163 | 169 |
| | **3,05** | 4 234 | 0,95 | 460 | **R 4EB 004 A** | **24 x 200** | 90 L 4 | | 8 | 6,7 | 6 | 5 | 74 | 80 |
| | **3,05** | 4 234 | 1,32 | 460 | **R 4EB 006 A** | **24 x 200** | 90 L 4 | | 8,5 | 6,7 | 6,3 | 5 | 81 | 87 |
| | **3,04** | 4 247 | 1,9 | 461 | **R 4EB 009 A** | **24 x 200** | 90 L 4 | | 11,2 | 9 | 8,5 | 6,7 | 111 | 117 |
| | **3,04** | 4 247 | 2,65 | 461 | **R 4EB 012 A** | **24 x 200** | 90 L 4 | | 11,8 | 9,5 | 9 | 7,1 | 122 | 128 |
| | **3,04** | 4 247 | 3,15 | 461 | **R 4EB 015 A** | **24 x 200** | 90 L 4 | | 11,8 | 9,5 | 9 | 7,1 | 125 | 131 |
| | **3,35** | 3 853 | 1,06 | 418 | **R 4EB 004 A** | **24 x 200** | 90 L 4 | | 8 | 6,7 | 6 | 5 | 74 | 80 |
| | **3,67** | 3 510 | 1,5 | 381 | **R 4EB 006 A** | **24 x 200** | 90 L 4 | | 8,5 | 6,7 | 6,3 | 5 | 81 | 87 |
| | **3,60** | 3 579 | 2,24 | 389 | **R 4EB 009 A** | **24 x 200** | 90 L 4 | | 11,2 | 9 | 8,5 | 6,7 | 111 | 117 |
| | **3,60** | 3 579 | 3 | 389 | **R 4EB 012 A** | **24 x 200** | 90 L 4 | | 11,8 | 9,5 | 9 | 7,1 | 122 | 128 |
| | **3,86** | 3 338 | 1,18 | 362 | **R 4EB 004 A** | **24 x 200** | 90 L 4 | | 8 | 6,7 | 6 | 5 | 74 | 80 |
| | **3,86** | 3 338 | 1,6 | 362 | **R 4EB 006 A** | **24 x 200** | 90 L 4 | | 8,5 | 6,7 | 6,3 | 5 | 81 | 87 |
| | **3,85** | 3 348 | 2,36 | 364 | **R 4EB 009 A** | **24 x 200** | 90 L 4 | | 11,2 | 9 | 8,5 | 6,7 | 111 | 117 |
| | **3,85** | 3 348 | 3,15 | 364 | **R 4EB 012 A** | **24 x 200** | 90 L 4 | | 11,8 | 9,5 | 9 | 7,1 | 122 | 128 |
| | **4,39** | 2 938 | 0,9 | 319 | **R 4EB 003 A** | **24 x 200** | 90 L 4 | | 8 | 6,3 | 6 | 4,75 | 68 | 74 |
| | **4,51** | 2 858 | 1,32 | 310 | **R 4EB 004 A** | **24 x 200** | 90 L 4 | | 8 | 6,7 | 6 | 5 | 74 | 80 |
| | **4,45** | 2 960 | 0,95 | 202 | **R 3EB 004 A** | **28 x 250** | 100 LA 6 | | 11,8 | 9,5 | 9 | 7,1 | 75 | 82 |
| | **4,59** | 2 808 | 1,9 | 305 | **R 4EB 006 A** | **24 x 200** | 90 L 4 | | 8,5 | 6,7 | 6,3 | 5 | 81 | 87 |
| | **4,45** | 2 960 | 1,32 | 202 | **R 3EB 006 A** | **28 x 250** | 100 LA 6 | | 12,5 | 10 | 9,5 | 7,5 | 82 | 89 |
| | **4,50** | 2 863 | 2,65 | 311 | **R 4EB 009 A** | **24 x 200** | 90 L 4 | | 11,2 | 9 | 8,5 | 6,7 | 111 | 117 |
| | **4,45** | 2 960 | 1,9 | 202 | **R 3EB 009 A** | **24 x 200** | 90 LC 6 | | 17 | 14 | 13,2 | 10,6 | 117 | 122 |
| | **4,45** | 2 960 | 1,9 | 202 | **R 3EB 009 A** | **28 x 250** | 100 LA 6 | | 17 | 14 | 13,2 | 10,6 | 119 | 126 |
| | **4,50** | 2 863 | 3,75 | 311 | **R 4EB 012 A** | **24 x 200** | 90 L 4 | | 11,8 | 9,5 | 9 | 7,1 | 122 | 128 |
| | **4,83** | 2 671 | 1 | 290 | **R 4EB 003 A** | **24 x 200** | 90 L 4 | | 8 | 6,3 | 6 | 4,75 | 68 | 74 |
| | **4,83** | 2 671 | 1,4 | 290 | **R 4EB 004 A** | **24 x 200** | 90 L 4 | | 8 | 6,7 | 6 | 5 | 74 | 80 |
| | **4,83** | 2 671 | 1,9 | 290 | **R 4EB 006 A** | **24 x 200** | 90 L 4 | | 8,5 | 6,7 | 6,3 | 5 | 81 | 87 |
| | **5,17** | 2 492 | 3 | 271 | **R 4EB 009 A** | **24 x 200** | 90 L 4 | | 11,2 | 9 | 8,5 | 6,7 | 111 | 117 |
| | **5,82** | 2 214 | 1,12 | 240 | **R 4EB 003 A** | **24 x 200** | 90 L 4 | | 8 | 6,3 | 6 | 4,75 | 68 | 74 |
| | **5,65** | 2 334 | 0,95 | 159 | **R 3EB 003 A** | **28 x 250** | 100 LA 6 | | 11,2 | 9,5 | 8,5 | 7,1 | 69 | 76 |
| | **5,82** | 2 214 | 1,7 | 240 | **R 4EB 004 A** | **24 x 200** | 90 L 4 | | 8 | 6,7 | 6 | 5 | 74 | 80 |
| | **5,47** | 2 409 | 1,18 | 164 | **R 3EB 004 A** | **28 x 250** | 100 LA 6 | | 11,8 | 9,5 | 9 | 7,1 | 75 | 82 |
| | **5,82** | 2 214 | 2,24 | 240 | **R 4EB 006 A** | **24 x 200** | 90 L 4 | | 8,5 | 6,7 | 6,3 | 5 | 81 | 87 |
| | **5,47** | 2 409 | 1,6 | 164 | **R 3EB 006 A** | **24 x 200** | 90 LC 6 | | 12,5 | 10 | 9,5 | 7,5 | 80 | 85 |
| | **5,47** | 2 409 | 1,6 | 164 | **R 3EB 006 A** | **28 x 250** | 100 LA 6 | | 12,5 | 10 | 9,5 | 7,5 | 82 | 89 |
| | **5,71** | 2 257 | 3,35 | 245 | **R 4EB 009 A** | **24 x 200** | 90 L 4 | | 11,2 | 9 | 8,5 | 6,7 | 111 | 117 |
| | **5,47** | 2 409 | 2,36 | 164 | **R 3EB 009 A** | **24 x 200** | 90 LC 6 | | 17 | 14 | 13,2 | 10,6 | 117 | 122 |
| | **5,47** | 2 409 | 2,36 | 164 | **R 3EB 009 A** | **28 x 250** | 100 LA 6 | | 17 | 14 | 13,2 | 10,6 | 119 | 126 |
| | **6,42** | 2 052 | 1 | 140 | **R 3EB 003 A** | **28 x 250** | 100 LA 6 | | 11,2 | 9,5 | 8,5 | 7,1 | 69 | 76 |
| | **6,42** | 2 052 | 1,4 | 140 | **R 3EB 004 A** | **28 x 250** | 100 LA 6 | | 11,8 | 9,5 | 9 | 7,1 | 75 | 82 |
| | **6,42** | 2 052 | 1,9 | 140 | **R 3EB 006 A** | **28 x 250** | 100 LA 6 | | 12,5 | 10 | 9,5 | 7,5 | 82 | 89 |
| | **7,41** | 1 740 | 1 | 189 | **R 4EB 002 A** | **24 x 200** | 90 L 4 | | 6 | 5 | 4,5 | 3,75 | 57 | 63 |
| | **7,00** | 1 882 | 0,9 | 129 | **R 3EB 002 A** | **28 x 250** | 100 LA 6 | | 9 | 7,5 | 6,7 | 5,6 | 58 | 65 |
| | **6,93** | 1 903 | 1,06 | 202 | **R 3EB 003 A** | **24 x 200** | 90 L 4 | | 9,5 | 7,5 | 7,1 | 5,6 | 64 | 70 |
| | **7,27** | 1 774 | 1,4 | 193 | **R 4EB 003 A** | **24 x 200** | 90 L 4 | | 8 | 6,3 | 6 | 4,75 | 68 | 74 |
| | **6,94** | 1 899 | 1,32 | 130 | **R 3EB 003 A** | **28 x 250** | 100 LA 6 | | 11,2 | 9,5 | 8,5 | 7,1 | 69 | 76 |
| | **6,93** | 1 903 | 1,4 | 202 | **R 3EB 004 A** | **24 x 200** | 90 L 4 | | 9,5 | 7,5 | 7,1 | 5,6 | 70 | 76 |
| | **7,27** | 1 774 | 2 | 193 | **R 4EB 004 A** | **24 x 200** | 90 L 4 | | 8 | 6,7 | 6 | 5 | 74 | 80 |
| | **6,94** | 1 899 | 1,6 | 130 | **R 3EB 004 A** | **28 x 250** | 100 LA 6 | | 11,8 | 9,5 | 9 | 7,1 | 75 | 82 |
| | **6,93** | 1 903 | 2 | 202 | **R 3EB 006 A** | **24 x 200** | 90 L 4 | | 10 | 8 | 7,5 | 6 | 77 | 83 |
| | **7,27** | 1 774 | 2,8 | 193 | **R 4EB 006 A** | **24 x 200** | 90 L 4 | | 8,5 | 6,7 | 6,3 | 5 | 81 | 87 |
| | **6,94** | 1 899 | 2,24 | 130 | **R 3EB 006 A** | **28 x 250** | 100 LA 6 | | 12,5 | 10 | 9,5 | 7,5 | 82 | 89 |
| | **6,93** | 1 903 | 2,8 | 202 | **R 3EB 009 A** | **24 x 200** | 90 L 4 | | 14 | 11,2 | 10,6 | 8,5 | 114 | 120 |
| | **7,75** | 1 664 | 1,06 | 181 | **R 4EB 002 A** | **24 x 200** | 90 L 4 | | 6 | 5 | 4,5 | 3,75 | 57 | 63 |
| | **8,17** | 1 613 | 0,9 | 110 | **R 3EB 002 A** | **28 x 250** | 100 LA 6 | | 9 | 7,5 | 6,7 | 5,6 | 58 | 65 |
| | **7,72** | 1 669 | 1,5 | 181 | **R 4EB 003 A** | **24 x 200** | 90 L 4 | | 8 | 6,3 | 6 | 4,75 | 68 | 74 |
| | **8,15** | 1 618 | 1,5 | 110 | **R 3EB 003 A** | **28 x 250** | 100 LA 6 | | 11,2 | 9,5 | 8,5 | 7,1 | 69 | 76 |
| | **7,72** | 1 669 | 2,12 | 181 | **R 4EB 004 A** | **24 x 200** | 90 L 4 | | 8 | 6,7 | 6 | 5 | 74 | 80 |
| | **8,15** | 1 618 | 2,12 | 110 | **R 3EB 004 A** | **28 x 250** | 100 LA 6 | | 11,8 | 9,5 | 9 | 7,1 | 75 | 82 |
| | **7,72** | 1 669 | 2,8 | 181 | **R 4EB 006 A** | **24 x 200** | 90 L 4 | | 8,5 | 6,7 | 6,3 | 5 | 81 | 87 |
| | **8,59** | 1 534 | 0,95 | 163 | **R 3EB 002 A** | **24 x 200** | 90 L 4 | | 7,5 | 6 | 5,6 | 4,5 | 53 | 59 |
| | **8,94** | 1 443 | 1,18 | 157 | **R 4EB 002 A** | **24 x 200** | 90 L 4 | | 6 | 5 | 4,5 | 3,75 | 57 | 63 |
| | **8,77** | 1 504 | 1,18 | 103 | **R 3EB 002 A** | **28 x 250** | 100 LA 6 | | 9 | 7,5 | 6,7 | 5,6 | 58 | 65 |
| | **8,78** | 1 500 | 1,4 | 159 | **R 3EB 003 A** | **24 x 200** | 90 L 4 | | 9,5 | 7,5 | 7,1 | 5,6 | 64 | 70 |
| | **8,76** | 1 471 | 1,6 | 160 | **R 4EB 003 A** | **24 x 200** | 90 L 4 | | 8 | 6,3 | 6 | 4,75 | 68 | 74 |
| | **8,67** | 1 519 | 1,6 | 104 | **R 3EB 003 A** | **28 x 250** | 100 LA 6 | | 11,2 | 9,5 | 8,5 | 7,1 | 69 | 76 |
| | **8,51** | 1 548 | 1,8 | 164 | **R 3EB 004 A** | **24 x 200** | 90 L 4 | | 9,5 | 7,5 | 7,1 | 5,6 | 70 | 76 |
| | **8,76** | 1 471 | 2,36 | 160 | **R 4EB 004 A** | **24 x 200** | 90 L 4 | | 8 | 6,7 | 6 | 5 | 74 | 80 |
| | **8,51** | 1 548 | 2,5 | 164 | **R 3EB 006 A** | **24 x 200** | 90 L 4 | | 10 | 8 | 7,5 | 6 | 77 | 83 |
| | **8,76** | 1 471 | 3,15 | 160 | **R 4EB 006 A** | **24 x 200** | 90 L 4 | | 8,5 | 6,7 | 6,3 | 5 | 81 | 87 |
| | **8,51** | 1 548 | 3,55 | 164 | **R 3EB 009 A** | **24 x 200** | 90 L 4 | | 14 | 11,2 | 10,6 | 8,5 | 114 | 120 |
| | **9,42** | 1 400 | 0,9 | 149 | **R 3EB 001 A** | **24 x 200** | 90 L 4 | | 7,1 | 5,6 | 5,3 | 4,25 | 52 | 58 |
| | **9,42** | 1 400 | 0,95 | 149 | **R 3EB 002 A** | **24 x 200** | 90 L 4 | | 7,5 | 6 | 5,6 | 4,5 | 53 | 59 |
| | **10,4** | 1 272 | 1,32 | 86,8 | **R 3EB 002 A** | **28 x 250** | 100 LA 6 | | 9 | 7,5 | 6,7 | 5,6 | 58 | 65 |
| | **9,99** | 1 319 | 1,5 | 140 | **R 3EB 003 A** | **24 x 200** | 90 L 4 | | 9,5 | 7,5 | 7,1 | 5,6 | 64 | 70 |
| | **10,2** | 1 294 | 1,8 | 88,4 | **R 3EB 003 A** | **28 x 250** | 100 LA 6 | | 11,2 | 9,5 | 8,5 | 7,1 | 69 | 76 |
| | **9,99** | 1 319 | 2,12 | 140 | **R 3EB 004 A** | **24 x 200** | 90 L 4 | | 9,5 | 7,5 | 7,1 | 5,6 | 70 | 76 |
| | **9,99** | 1 319 | 2,8 | 140 | **R 3EB 006 A** | **24 x 200** | 90 L 4 | | 10 | 8 | 7,5 | 6 | 77 | 83 |
| | **10,9** | 1 210 | 1 | 129 | **R 3EB 001 A** | **24 x 200** | 90 L 4 | | 7,1 | 5,6 | 5,3 | 4,25 | 52 | 58 |
| | **10,9** | 1 210 | 1,4 | 129 | **R 3EB 002 A** | **24 x 200** | 90 L 4 | | 7,5 | 6 | 5,6 | 4,5 | 53 | 59 |
| | **10,8** | 1 221 | 1,9 | 130 | **R 3EB 003 A** | **24 x 200** | 90 L 4 | | 9,5 | 7,5 | 7,1 | 5,6 | 64 | 70 |
| | **10,8** | 1 221 | 2,36 | 130 | **R 3EB 004 A** | **24 x 200** | 90 L 4 | | 9,5 | 7,5 | 7,1 | 5,6 | 70 | 76 |
| | **10,8** | 1 221 | 3,35 | 130 | **R 3EB 006 A** | **24 x 200** | 90 L 4 | | 10 | 8 | 7,5 | 6 | 77 | 83 |

| $P_1$ | $n_2$ | $M_2$ | fs | $i$ | ØdxØP | | | | | $Pt_N$ [kW] $t_{amb}$ = 20°C | | $t_{amb}$ = 40°C | | kg | |
|---|---|---|---|---|---|---|---|---|---|---|---|---|---|---|---|
| kW | min$^{-1}$ | N m | | | | | | | | | | | | HB | HBZ |
| **1,5** | **12,7** | 1 037 | 1 | 110 | R | 3EB | 001 A | 24 x 200 | 90 L 4 | 7,1 | 5,6 | 5,3 | 4,25 | 52 | 58 |
| | **13,0** | 1 017 | 1,18 | 69,5 | R | 3EB | 001 A | 28 x 250 | 100 LA 6 | 9 | 7,1 | 6,7 | 5,3 | 57 | 64 |
| | **12,7** | 1 037 | 1,4 | 110 | R | 3EB | 002 A | 24 x 200 | 90 L 4 | 7,5 | 6 | 5,6 | 4,5 | 53 | 59 |
| | **13,0** | 1 017 | 1,7 | 69,5 | R | 3EB | 002 A | 28 x 250 | 100 LA 6 | 9 | 7,5 | 6,7 | 5,6 | 58 | 65 |
| | **12,7** | 1 040 | 2,24 | 110 | R | 3EB | 003 A | 24 x 200 | 90 L 4 | 9,5 | 7,5 | 7,1 | 5,6 | 64 | 70 |
| | **12,7** | 1 040 | 3,35 | 110 | R | 3EB | 004 A | 24 x 200 | 90 L 4 | 9,5 | 7,5 | 7,1 | 5,6 | 70 | 76 |
| | **13,6** | 967 | 1,25 | 103 | R | 3EB | 001 A | 24 x 200 | 90 L 4 | 7,1 | 5,6 | 5,3 | 4,25 | 52 | 58 |
| | **13,6** | 967 | 1,8 | 103 | R | 3EB | 002 A | 24 x 200 | 90 L 4 | 7,5 | 6 | 5,6 | 4,5 | 53 | 59 |
| | **13,5** | 977 | 2,36 | 104 | R | 3EB | 003 A | 24 x 200 | 90 L 4 | 9,5 | 7,5 | 7,1 | 5,6 | 64 | 70 |
| | **13,5** | 977 | 3 | 104 | R | 3EB | 004 A | 24 x 200 | 90 L 4 | 9,5 | 7,5 | 7,1 | 5,6 | 70 | 76 |
| | **16,1** | 818 | 1,5 | 86,8 | R | 3EB | 001 A | 24 x 200 | 90 L 4 | 7,1 | 5,6 | 5,3 | 4,25 | 52 | 58 |
| | **16,1** | 818 | 2 | 86,8 | R | 3EB | 002 A | 24 x 200 | 90 L 4 | 7,5 | 6 | 5,6 | 4,5 | 53 | 59 |
| | **15,8** | 832 | 2,8 | 88,4 | R | 3EB | 003 A | 24 x 200 | 90 L 4 | 9,5 | 7,5 | 7,1 | 5,6 | 64 | 70 |
| | **17,0** | 773 | 1,6 | 82,1 | R | 3EB | 001 A | 24 x 200 | 90 L 4 | 7,1 | 5,6 | 5,3 | 4,25 | 52 | 58 |
| | **17,0** | 773 | 2,12 | 82,1 | R | 3EB | 002 A | 24 x 200 | 90 L 4 | 7,5 | 6 | 5,6 | 4,5 | 53 | 59 |
| | **17,1** | 770 | 3 | 81,8 | R | 3EB | 003 A | 24 x 200 | 90 L 4 | 9,5 | 7,5 | 7,1 | 5,6 | 64 | 70 |
| | **20,2** | 654 | 1,8 | 69,5 | R | 3EB | 001 A | 24 x 200 | 90 L 4 | 7,1 | 5,6 | 5,3 | 4,25 | 52 | 58 |
| | **20,2** | 654 | 2,5 | 69,5 | R | 3EB | 002 A | 24 x 200 | 90 L 4 | 7,5 | 6 | 5,6 | 4,5 | 53 | 59 |
| | **20,1** | 656 | 3,55 | 69,7 | R | 3EB | 003 A | 24 x 200 | 90 L 4 | 9,5 | 7,5 | 7,1 | 5,6 | 64 | 70 |
| | **21,6** | 610 | 2 | 64,8 | R | 3EB | 001 A | 24 x 200 | 90 L 4 | 7,1 | 5,6 | 5,3 | 4,25 | 52 | 58 |
| | **21,6** | 610 | 2,65 | 64,8 | R | 3EB | 002 A | 24 x 200 | 90 L 4 | 7,5 | 6 | 5,6 | 4,5 | 53 | 59 |
| | **21,6** | 610 | 3,75 | 64,8 | R | 3EB | 003 A | 24 x 200 | 90 L 4 | 9,5 | 7,5 | 7,1 | 5,6 | 64 | 70 |
| | **25,6** | 516 | 2,24 | 54,8 | R | 3EB | 001 A | 24 x 200 | 90 L 4 | 7,1 | 5,6 | 5,3 | 4,25 | 52 | 58 |
| | **25,6** | 516 | 3,15 | 54,8 | R | 3EB | 002 A | 24 x 200 | 90 L 4 | 7,5 | 6 | 5,6 | 4,5 | 53 | 59 |
| | **27,3** | 483 | 2,36 | 51,3 | R | 3EB | 001 A | 24 x 200 | 90 L 4 | 7,1 | 5,6 | 5,3 | 4,25 | 52 | 58 |
| | **29,0** | 465 | 1,6 | 31,1 | R | 2EB | 001 A | 24 x 200 | 90 LC 6 | 11,2 | 9,5 | 8,5 | 7,1 | 51 | 56 |
| | **29,0** | 465 | 1,6 | 31,1 | R | 2EB | 001 A | 28 x 250 | 100 LA 6 | 11,2 | 9,5 | 8,5 | 7,1 | 53 | 60 |
| | **27,3** | 483 | 3,35 | 51,3 | R | 3EB | 002 A | 24 x 200 | 90 L 4 | 7,5 | 6 | 5,6 | 4,5 | 53 | 59 |
| | **29,0** | 465 | 2,24 | 31,1 | R | 2EB | 002 A | 28 x 250 | 100 LA 6 | 11,8 | 9,5 | 9 | 7,1 | 54 | 61 |
| | **30,8** | 428 | 2,8 | 45,4 | R | 3EB | 001 A | 24 x 200 | 90 L 4 | 7,1 | 5,6 | 5,3 | 4,25 | 52 | 58 |
| | **32,2** | 409 | 2,8 | 43,4 | R | 3EB | 001 A | 24 x 200 | 90 L 4 | 7,1 | 5,6 | 5,3 | 4,25 | 52 | 58 |
| | **36,2** | 372 | 2 | 24,9 | R | 2EB | 001 A | 28 x 250 | 100 LA 6 | 11,2 | 9,5 | 8,5 | 7,1 | 53 | 60 |
| | **38,9** | 339 | 3,35 | 36,0 | R | 3EB | 001 A | 24 x 200 | 90 L 4 | 7,1 | 5,6 | 5,3 | 4,25 | 52 | 58 |
| | **42,5** | 317 | 3,15 | 21,2 | R | 2EB | 001 A | 28 x 250 | 100 LA 6 | 11,2 | 9,5 | 8,5 | 7,1 | 53 | 60 |
| | **45,1** | 299 | 2,36 | 31,1 | R | 2EB | 001 A | 24 x 200 | 90 L 4 | 9,5 | 7,5 | 7,1 | 5,6 | 48 | 54 |
| | **46,1** | 286 | 3,75 | 30,3 | R | 3EB | 001 A | 24 x 200 | 90 L 4 | 7,1 | 5,6 | 5,3 | 4,25 | 52 | 58 |
| | **52,9** | 255 | 3,75 | 26,5 | R | 2EB | 001 A | 24 x 200 | 90 L 4 | 9,5 | 7,5 | 7,1 | 5,6 | 48 | 54 |
| | **56,3** | 239 | 3 | 24,9 | R | 2EB | 001 A | 24 x 200 | 90 L 4 | 9,5 | 7,5 | 7,1 | 5,6 | 48 | 54 |
| | **53,9** | 250 | 3,75 | 16,7 | R | 2EB | 001 A | 28 x 250 | 100 LA 6 | 11,2 | 9,5 | 8,5 | 7,1 | 53 | 60 |
| | **66,1** | 204 | 4,75 | 21,2 | R | 2EB | 001 A | 24 x 200 | 90 L 4 | 9,5 | 7,5 | 7,1 | 5,6 | 48 | 54 |
| | **71,4** | 189 | 3,75 | 19,6 | R | 2EB | 001 A | 24 x 200 | 90 L 4 | 9,5 | 7,5 | 7,1 | 5,6 | 48 | 54 |
| | **68,4** | 197 | 5,3 | 13,2 | R | 2EB | 001 A | 28 x 250 | 100 LA 6 | 11,2 | 9,5 | 8,5 | 7,1 | 53 | 60 |
| | **90,1** | 149 | 4,75 | 15,5 | R | 2EB | 001 A | 24 x 200 | 90 L 4 | 9,5 | 7,5 | 7,1 | 5,6 | 48 | 54 |
| **1,85** | **0,588** | 27 040 | 0,95 | 1 531 | R | 4EB | 030 A | 28 x 250 | 100 LB 6 | 20 | 16 | 15 | 11,8 | 219 | 225 |
| | **0,722** | 22 010 | 1,25 | 1 246 | R | 4EB | 030 A | 28 x 250 | 100 LB 6 | 20 | 16 | 15 | 11,8 | 219 | 225 |
| | **0,765** | 20 780 | 2,65 | 1 176 | R | 4EB | 060 A | 28 x 250 | 100 LB 6 | 28 | 22,4 | 21,2 | 17 | 351 | 357 |
| | **0,841** | 18 910 | 0,95 | 1 070 | R | 4EB | 021 A | 28 x 250 | 100 LB 6 | 17 | 14 | 13,2 | 10,6 | 174 | 180 |
| | **0,848** | 18 750 | 1,5 | 1 061 | R | 4EB | 030 A | 28 x 250 | 100 LB 6 | 20 | 16 | 15 | 11,8 | 219 | 225 |
| | **0,822** | 19 350 | 2 | 1 095 | R | 4EB | 042 A | 28 x 250 | 100 LB 6 | 25 | 20 | 19 | 15 | 277 | 283 |
| | **0,896** | 17 750 | 0,95 | 1 005 | R | 4EB | 021 A | 28 x 250 | 100 LB 6 | 17 | 14 | 13,2 | 10,6 | 174 | 180 |
| | **0,915** | 17 390 | 1,4 | 1 531 | R | 4EB | 030 A | 24 x 200 | 90 LB 4 | 16 | 12,5 | 11,8 | 9,5 | 212 | 218 |
| | **0,927** | 17 150 | 1,6 | 971 | R | 4EB | 030 A | 28 x 250 | 100 LB 6 | 20 | 16 | 15 | 11,8 | 219 | 225 |
| | **0,911** | 17 460 | 2,24 | 988 | R | 4EB | 042 A | 28 x 250 | 100 LB 6 | 25 | 20 | 19 | 15 | 277 | 283 |
| | **1,03** | 15 390 | 0,95 | 871 | R | 4EB | 018 A | 28 x 250 | 100 LB 6 | 17 | 14 | 13,2 | 10,6 | 171 | 177 |
| | **1,01** | 15 810 | 0,9 | 1 392 | R | 4EB | 021 A | 24 x 200 | 90 LB 4 | 14 | 11,2 | 10,6 | 8,5 | 167 | 173 |
| | **1,03** | 15 390 | 1,18 | 871 | R | 4EB | 021 A | 28 x 250 | 100 LB 6 | 17 | 14 | 13,2 | 10,6 | 174 | 180 |
| | **1,04** | 15 260 | 1,8 | 864 | R | 4EB | 030 A | 28 x 250 | 100 LB 6 | 20 | 16 | 15 | 11,8 | 219 | 225 |
| | **1,07** | 14 910 | 1 | 844 | R | 4EB | 015 A | 28 x 250 | 100 LB 6 | 15 | 11,8 | 11,2 | 9 | 133 | 139 |
| | **1,11** | 14 270 | 1 | 1 256 | R | 4EB | 018 A | 24 x 200 | 90 LB 4 | 14 | 11,2 | 10,6 | 8,5 | 164 | 170 |
| | **1,11** | 14 270 | 1,18 | 1 256 | R | 4EB | 021 A | 24 x 200 | 90 LB 4 | 14 | 11,2 | 10,6 | 8,5 | 167 | 173 |
| | **1,12** | 14 150 | 1,9 | 1 246 | R | 4EB | 030 A | 24 x 200 | 90 LB 4 | 16 | 12,5 | 11,8 | 9,5 | 212 | 218 |
| | **1,19** | 13 360 | 3,75 | 1 176 | R | 4EB | 060 A | 24 x 200 | 90 LB 4 | 22,4 | 18 | 17 | 14 | 344 | 350 |
| | **1,31** | 12 130 | 0,95 | 687 | R | 4EB | 012 A | 28 x 250 | 100 LB 6 | 15 | 11,8 | 11,2 | 9 | 130 | 136 |
| | **1,31** | 12 150 | 0,95 | 1 070 | R | 4EB | 015 A | 24 x 200 | 90 LB 4 | 11,8 | 9,5 | 9 | 7,1 | 126 | 132 |
| | **1,31** | 12 130 | 1,25 | 687 | R | 4EB | 015 A | 28 x 250 | 100 LB 6 | 15 | 11,8 | 11,2 | 9 | 133 | 139 |
| | **1,31** | 12 150 | 1,18 | 1 070 | R | 4EB | 018 A | 24 x 200 | 90 LB 4 | 14 | 11,2 | 10,6 | 8,5 | 164 | 170 |
| | **1,31** | 12 150 | 1,4 | 1 070 | R | 4EB | 021 A | 24 x 200 | 90 LB 4 | 14 | 11,2 | 10,6 | 8,5 | 167 | 173 |
| | **1,31** | 12 130 | 1,6 | 687 | R | 4EB | 021 A | 28 x 250 | 100 LB 6 | 17 | 14 | 13,2 | 10,6 | 174 | 180 |
| | **1,32** | 12 050 | 2,12 | 1 061 | R | 4EB | 030 A | 24 x 200 | 90 LB 4 | 16 | 12,5 | 11,8 | 9,5 | 212 | 218 |
| | **1,34** | 11 890 | 2,65 | 673 | R | 4EB | 030 A | 28 x 250 | 100 LB 6 | 20 | 16 | 15 | 11,8 | 219 | 225 |
| | **1,28** | 12 440 | 3 | 1 095 | R | 4EB | 042 A | 24 x 200 | 90 LB 4 | 20 | 16 | 15 | 11,8 | 270 | 276 |
| | **1,54** | 10 330 | 1,12 | 585 | R | 4EB | 012 A | 28 x 250 | 100 LB 6 | 15 | 11,8 | 11,2 | 9 | 130 | 136 |
| | **1,41** | 11 250 | 1,18 | 990 | R | 4EB | 015 A | 24 x 200 | 90 LB 4 | 11,8 | 9,5 | 9 | 7,1 | 126 | 132 |
| | **1,39** | 11 410 | 1,25 | 1 005 | R | 4EB | 018 A | 24 x 200 | 90 LB 4 | 14 | 11,2 | 10,6 | 8,5 | 164 | 170 |
| | **1,39** | 11 410 | 1,4 | 1 005 | R | 4EB | 021 A | 24 x 200 | 90 LB 4 | 14 | 11,2 | 10,6 | 8,5 | 167 | 173 |
| | **1,54** | 10 330 | 1,9 | 585 | R | 4EB | 021 A | 28 x 250 | 100 LB 6 | 17 | 14 | 13,2 | 10,6 | 174 | 180 |
| | **1,44** | 11 020 | 2,36 | 971 | R | 4EB | 030 A | 24 x 200 | 90 LB 4 | 16 | 12,5 | 11,8 | 9,5 | 212 | 218 |
| | **1,42** | 11 220 | 3,55 | 988 | R | 4EB | 042 A | 24 x 200 | 90 LB 4 | 20 | 16 | 15 | 11,8 | 270 | 276 |
| | **1,61** | 9 891 | 0,95 | 871 | R | 4EB | 012 A | 24 x 200 | 90 LB 4 | 11,8 | 9,5 | 9 | 7,1 | 123 | 129 |
| | **1,61** | 9 891 | 1,18 | 871 | R | 4EB | 015 A | 24 x 200 | 90 LB 4 | 11,8 | 9,5 | 9 | 7,1 | 126 | 132 |
| | **1,61** | 9 891 | 1,4 | 871 | R | 4EB | 018 A | 24 x 200 | 90 LB 4 | 14 | 11,2 | 10,6 | 8,5 | 164 | 170 |
| | **1,61** | 9 891 | 1,7 | 871 | R | 4EB | 021 A | 24 x 200 | 90 LB 4 | 14 | 11,2 | 10,6 | 8,5 | 167 | 173 |
| | **1,62** | 9 809 | 2,5 | 864 | R | 4EB | 030 A | 24 x 200 | 90 LB 4 | 16 | 12,5 | 11,8 | 9,5 | 212 | 218 |
| | **1,57** | 10 120 | 3,75 | 891 | R | 4EB | 042 A | 24 x 200 | 90 LB 4 | 20 | 16 | 15 | 11,8 | 270 | 276 |
| | **1,66** | 9 564 | 0,95 | 541 | R | 4EB | 009 A | 28 x 250 | 100 LB 6 | 14 | 11,2 | 10,6 | 8,5 | 119 | 125 |
| | **1,66** | 9 583 | 1,12 | 844 | R | 4EB | 012 A | 24 x 200 | 90 LB 4 | 11,8 | 9,5 | 9 | 7,1 | 123 | 129 |
| | **1,66** | 9 583 | 1,5 | 844 | R | 4EB | 015 A | 24 x 200 | 90 LB 4 | 11,8 | 9,5 | 9 | 7,1 | 126 | 132 |
| | **1,66** | 9 583 | 1,6 | 844 | R | 4EB | 018 A | 24 x 200 | 90 LB 4 | 14 | 11,2 | 10,6 | 8,5 | 164 | 170 |
| | **1,66** | 9 564 | 1,8 | 541 | R | 4EB | 018 A | 28 x 250 | 100 LB 6 | 17 | 14 | 13,2 | 10,6 | 171 | 177 |
| | **1,71** | 9 288 | 1,7 | 818 | R | 4EB | 021 A | 24 x 200 | 90 LB 4 | 14 | 11,2 | 10,6 | 8,5 | 167 | 173 |
| | **1,69** | 9 392 | 3,15 | 827 | R | 4EB | 030 A | 24 x 200 | 90 LB 4 | 16 | 12,5 | 11,8 | 9,5 | 212 | 218 |

| $P_1$ | $n_2$ | $M_2$ | fs | $i$ | | | | Ød x ØP | | $Pt_N$ [kW] $t_{amb}$ = 20°C | | $t_{amb}$ = 40°C | | kg | |
|---|---|---|---|---|---|---|---|---|---|---|---|---|---|---|---|
| kW | min$^{-1}$ | N m | | | | | | | | | | | | HB | HBZ |
| **1,85** | **2,04** | 7 798 | 1,06 | 687 | **R** | **4EB** | **009 A** | **24 x 200** | 90 LB 4 | 11,2 | 9 | 8,5 | 6,7 | 112 | 118 |
| | **2,04** | 7 798 | 1,4 | 687 | **R** | **4EB** | **012 A** | **24 x 200** | 90 LB 4 | 11,8 | 9,5 | 9 | 7,1 | 123 | 129 |
| | **2,04** | 7 798 | 1,8 | 687 | **R** | **4EB** | **015 A** | **24 x 200** | 90 LB 4 | 11,8 | 9,5 | 9 | 7,1 | 126 | 132 |
| | **2,04** | 7 798 | 2 | 687 | **R** | **4EB** | **018 A** | **24 x 200** | 90 LB 4 | 14 | 11,2 | 10,6 | 8,5 | 164 | 170 |
| | **2,04** | 7 798 | 2,5 | 687 | **R** | **4EB** | **021 A** | **24 x 200** | 90 LB 4 | 14 | 11,2 | 10,6 | 8,5 | 167 | 173 |
| | **2,08** | 7 643 | 4 | 673 | **R** | **4EB** | **030 A** | **24 x 200** | 90 LB 4 | 16 | 12,5 | 11,8 | 9,5 | 212 | 218 |
| | **2,39** | 6 643 | 1,25 | 585 | **R** | **4EB** | **009 A** | **24 x 200** | 90 LB 4 | 11,2 | 9 | 8,5 | 6,7 | 112 | 118 |
| | **2,39** | 6 643 | 1,7 | 585 | **R** | **4EB** | **012 A** | **24 x 200** | 90 LB 4 | 11,8 | 9,5 | 9 | 7,1 | 123 | 129 |
| | **2,17** | 7 323 | 1,7 | 645 | **R** | **4EB** | **015 A** | **24 x 200** | 90 LB 4 | 11,8 | 9,5 | 9 | 7,1 | 126 | 132 |
| | **2,32** | 6 866 | 2 | 389 | **R** | **4EB** | **015 A** | **28 x 250** | 100 LB 6 | 15 | 11,8 | 11,2 | 9 | 133 | 139 |
| | **2,17** | 7 323 | 1,7 | 645 | **R** | **4EB** | **018 A** | **24 x 200** | 90 LB 4 | 14 | 11,2 | 10,6 | 8,5 | 164 | 170 |
| | **2,39** | 6 643 | 2,8 | 585 | **R** | **4EB** | **021 A** | **24 x 200** | 90 LB 4 | 14 | 11,2 | 10,6 | 8,5 | 167 | 173 |
| | **2,58** | 6 174 | 0,9 | 544 | **R** | **4EB** | **006 A** | **24 x 200** | 90 LB 4 | 8,5 | 6,7 | 6,3 | 5 | 82 | 88 |
| | **2,59** | 6 148 | 1,32 | 541 | **R** | **4EB** | **009 A** | **24 x 200** | 90 LB 4 | 11,2 | 9 | 8,5 | 6,7 | 112 | 118 |
| | **2,59** | 6 148 | 1,9 | 541 | **R** | **4EB** | **012 A** | **24 x 200** | 90 LB 4 | 11,8 | 9,5 | 9 | 7,1 | 123 | 129 |
| | **2,59** | 6 148 | 2,24 | 541 | **R** | **4EB** | **015 A** | **24 x 200** | 90 LB 4 | 11,8 | 9,5 | 9 | 7,1 | 126 | 132 |
| | **2,59** | 6 148 | 2,8 | 541 | **R** | **4EB** | **018 A** | **24 x 200** | 90 LB 4 | 14 | 11,2 | 10,6 | 8,5 | 164 | 170 |
| | **2,82** | 5 639 | 0,95 | 497 | **R** | **4EB** | **006 A** | **24 x 200** | 90 LB 4 | 8,5 | 6,7 | 6,3 | 5 | 82 | 88 |
| | **2,84** | 5 598 | 1,12 | 493 | **R** | **4EB** | **009 A** | **24 x 200** | 90 LB 4 | 11,2 | 9 | 8,5 | 6,7 | 112 | 118 |
| | **2,89** | 5 493 | 1,5 | 311 | **R** | **4EB** | **009 A** | **28 x 250** | 100 LB 6 | 14 | 11,2 | 10,6 | 8,5 | 119 | 125 |
| | **2,84** | 5 598 | 1,6 | 493 | **R** | **4EB** | **012 A** | **24 x 200** | 90 LB 4 | 11,8 | 9,5 | 9 | 7,1 | 123 | 129 |
| | **2,89** | 5 493 | 2 | 311 | **R** | **4EB** | **012 A** | **28 x 250** | 100 LB 6 | 15 | 11,8 | 11,2 | 9 | 130 | 136 |
| | **2,84** | 5 598 | 1,9 | 493 | **R** | **4EB** | **015 A** | **24 x 200** | 90 LB 4 | 11,8 | 9,5 | 9 | 7,1 | 126 | 132 |
| | **2,84** | 5 598 | 2,24 | 493 | **R** | **4EB** | **018 A** | **24 x 200** | 90 LB 4 | 14 | 11,2 | 10,6 | 8,5 | 164 | 170 |
| | **2,84** | 5 598 | 2,8 | 493 | **R** | **4EB** | **021 A** | **24 x 200** | 90 LB 4 | 14 | 11,2 | 10,6 | 8,5 | 167 | 173 |
| | **3,05** | 5 222 | 1,06 | 460 | **R** | **4EB** | **006 A** | **24 x 200** | 90 LB 4 | 8,5 | 6,7 | 6,3 | 5 | 82 | 88 |
| | **3,04** | 5 238 | 1,5 | 461 | **R** | **4EB** | **009 A** | **24 x 200** | 90 LB 4 | 11,2 | 9 | 8,5 | 6,7 | 112 | 118 |
| | **3,33** | 4 782 | 1,7 | 271 | **R** | **4EB** | **009 A** | **28 x 250** | 100 LB 6 | 14 | 11,2 | 10,6 | 8,5 | 119 | 125 |
| | **3,04** | 5 238 | 2,12 | 461 | **R** | **4EB** | **012 A** | **24 x 200** | 90 LB 4 | 11,8 | 9,5 | 9 | 7,1 | 123 | 129 |
| | **3,04** | 5 238 | 2,65 | 461 | **R** | **4EB** | **015 A** | **24 x 200** | 90 LB 4 | 11,8 | 9,5 | 9 | 7,1 | 126 | 132 |
| | **3,04** | 5 238 | 3,35 | 461 | **R** | **4EB** | **018 A** | **24 x 200** | 90 LB 4 | 14 | 11,2 | 10,6 | 8,5 | 164 | 170 |
| | **3,74** | 4 248 | 0,95 | 240 | **R** | **4EB** | **004 A** | **28 x 250** | 100 LB 6 | 10 | 8 | 7,5 | 6 | 82 | 88 |
| | **3,67** | 4 329 | 1,25 | 381 | **R** | **4EB** | **006 A** | **24 x 200** | 90 LB 4 | 8,5 | 6,7 | 6,3 | 5 | 82 | 88 |
| | **3,60** | 4 414 | 1,8 | 389 | **R** | **4EB** | **009 A** | **24 x 200** | 90 LB 4 | 11,2 | 9 | 8,5 | 6,7 | 112 | 118 |
| | **3,60** | 4 414 | 2,5 | 389 | **R** | **4EB** | **012 A** | **24 x 200** | 90 LB 4 | 11,8 | 9,5 | 9 | 7,1 | 123 | 129 |
| | **3,60** | 4 414 | 3 | 389 | **R** | **4EB** | **015 A** | **24 x 200** | 90 LB 4 | 11,8 | 9,5 | 9 | 7,1 | 126 | 132 |
| | **3,86** | 4 117 | 0,95 | 362 | **R** | **4EB** | **004 A** | **24 x 200** | 90 LB 4 | 8 | 6,7 | 6 | 5 | 75 | 81 |
| | **3,86** | 4 117 | 1,32 | 362 | **R** | **4EB** | **006 A** | **24 x 200** | 90 LB 4 | 8,5 | 6,7 | 6,3 | 5 | 82 | 88 |
| | **3,85** | 4 129 | 1,9 | 364 | **R** | **4EB** | **009 A** | **24 x 200** | 90 LB 4 | 11,2 | 9 | 8,5 | 6,7 | 112 | 118 |
| | **3,85** | 4 129 | 2,65 | 364 | **R** | **4EB** | **012 A** | **24 x 200** | 90 LB 4 | 11,8 | 9,5 | 9 | 7,1 | 123 | 129 |
| | **3,85** | 4 129 | 3,15 | 364 | **R** | **4EB** | **015 A** | **24 x 200** | 90 LB 4 | 11,8 | 9,5 | 9 | 7,1 | 126 | 132 |
| | **4,51** | 3 525 | 1,06 | 310 | **R** | **4EB** | **004 A** | **24 x 200** | 90 LB 4 | 8 | 6,7 | 6 | 5 | 75 | 81 |
| | **4,59** | 3 463 | 1,5 | 305 | **R** | **4EB** | **006 A** | **24 x 200** | 90 LB 4 | 8,5 | 6,7 | 6,3 | 5 | 82 | 88 |
| | **4,45** | 3 651 | 1,06 | 202 | **R** | **3EB** | **006 A** | **28 x 250** | 100 LB 6 | 12,5 | 10 | 9,5 | 7,5 | 85 | 91 |
| | **4,50** | 3 531 | 2,12 | 311 | **R** | **4EB** | **009 A** | **24 x 200** | 90 LB 4 | 11,2 | 9 | 8,5 | 6,7 | 112 | 118 |
| | **4,45** | 3 651 | 1,5 | 202 | **R** | **3EB** | **009 A** | **28 x 250** | 100 LB 6 | 17 | 14 | 13,2 | 10,6 | 122 | 128 |
| | **4,50** | 3 531 | 3 | 311 | **R** | **4EB** | **012 A** | **24 x 200** | 90 LB 4 | 11,8 | 9,5 | 9 | 7,1 | 123 | 129 |
| | **4,45** | 3 651 | 2,12 | 202 | **R** | **3EB** | **012 A** | **28 x 250** | 100 LB 6 | 18 | 15 | 14 | 11,2 | 132 | 138 |
| | **4,83** | 3 294 | 1,18 | 290 | **R** | **4EB** | **004 A** | **24 x 200** | 90 LB 4 | 8 | 6,7 | 6 | 5 | 75 | 81 |
| | **4,83** | 3 294 | 1,6 | 290 | **R** | **4EB** | **006 A** | **24 x 200** | 90 LB 4 | 8,5 | 6,7 | 6,3 | 5 | 82 | 88 |
| | **5,17** | 3 074 | 2,36 | 271 | **R** | **4EB** | **009 A** | **24 x 200** | 90 LB 4 | 11,2 | 9 | 8,5 | 6,7 | 112 | 118 |
| | **5,17** | 3 074 | 3,35 | 271 | **R** | **4EB** | **012 A** | **24 x 200** | 90 LB 4 | 11,8 | 9,5 | 9 | 7,1 | 123 | 129 |
| | **5,82** | 2 731 | 0,95 | 240 | **R** | **4EB** | **003 A** | **24 x 200** | 90 LB 4 | 8 | 6,3 | 6 | 4,75 | 69 | 75 |
| | **5,82** | 2 731 | 1,32 | 240 | **R** | **4EB** | **004 A** | **24 x 200** | 90 LB 4 | 8 | 6,7 | 6 | 5 | 75 | 81 |
| | **5,47** | 2 971 | 0,95 | 164 | **R** | **3EB** | **004 A** | **28 x 250** | 100 LB 6 | 11,8 | 9,5 | 9 | 7,1 | 78 | 84 |
| | **5,82** | 2 731 | 1,8 | 240 | **R** | **4EB** | **006 A** | **24 x 200** | 90 LB 4 | 8,5 | 6,7 | 6,3 | 5 | 82 | 88 |
| | **5,47** | 2 971 | 1,32 | 164 | **R** | **3EB** | **006 A** | **28 x 250** | 100 LB 6 | 12,5 | 10 | 9,5 | 7,5 | 85 | 91 |
| | **5,71** | 2 784 | 2,65 | 245 | **R** | **4EB** | **009 A** | **24 x 200** | 90 LB 4 | 11,2 | 9 | 8,5 | 6,7 | 112 | 118 |
| | **5,47** | 2 971 | 1,9 | 164 | **R** | **3EB** | **009 A** | **28 x 250** | 100 LB 6 | 17 | 14 | 13,2 | 10,6 | 122 | 128 |
| | **5,71** | 2 784 | 3,75 | 245 | **R** | **4EB** | **012 A** | **24 x 200** | 90 LB 4 | 11,8 | 9,5 | 9 | 7,1 | 123 | 129 |
| | **6,42** | 2 531 | 1,12 | 140 | **R** | **3EB** | **004 A** | **28 x 250** | 100 LB 6 | 11,8 | 9,5 | 9 | 7,1 | 78 | 84 |
| | **6,42** | 2 531 | 1,5 | 140 | **R** | **3EB** | **006 A** | **28 x 250** | 100 LB 6 | 12,5 | 10 | 9,5 | 7,5 | 85 | 91 |
| | **6,42** | 2 531 | 2,12 | 140 | **R** | **3EB** | **009 A** | **28 x 250** | 100 LB 6 | 17 | 14 | 13,2 | 10,6 | 122 | 128 |
| | **7,27** | 2 188 | 1,12 | 193 | **R** | **4EB** | **003 A** | **24 x 200** | 90 LB 4 | 8 | 6,3 | 6 | 4,75 | 69 | 75 |
| | **6,94** | 2 342 | 1,06 | 130 | **R** | **3EB** | **003 A** | **28 x 250** | 100 LB 6 | 11,2 | 9,5 | 8,5 | 7,1 | 72 | 78 |
| | **6,93** | 2 347 | 1,18 | 202 | **R** | **3EB** | **004 A** | **24 x 200** | 90 LB 4 | 9,5 | 7,5 | 7,1 | 5,6 | 71 | 77 |
| | **7,27** | 2 188 | 1,6 | 193 | **R** | **4EB** | **004 A** | **24 x 200** | 90 LB 4 | 8 | 6,7 | 6 | 5 | 75 | 81 |
| | **6,93** | 2 347 | 1,6 | 202 | **R** | **3EB** | **006 A** | **24 x 200** | 90 LB 4 | 10 | 8 | 7,5 | 6 | 78 | 84 |
| | **7,27** | 2 188 | 2,24 | 193 | **R** | **4EB** | **006 A** | **24 x 200** | 90 LB 4 | 8,5 | 6,7 | 6,3 | 5 | 82 | 88 |
| | **6,94** | 2 342 | 1,8 | 130 | **R** | **3EB** | **006 A** | **28 x 250** | 100 LB 6 | 12,5 | 10 | 9,5 | 7,5 | 85 | 91 |
| | **6,93** | 2 347 | 2,36 | 202 | **R** | **3EB** | **009 A** | **24 x 200** | 90 LB 4 | 14 | 11,2 | 10,6 | 8,5 | 115 | 121 |
| | **7,21** | 2 207 | 3,15 | 194 | **R** | **4EB** | **009 A** | **24 x 200** | 90 LB 4 | 11,2 | 9 | 8,5 | 6,7 | 112 | 118 |
| | **6,93** | 2 347 | 3,15 | 202 | **R** | **3EB** | **012 A** | **24 x 200** | 90 LB 4 | 15 | 11,2 | 11,2 | 8,5 | 125 | 131 |
| | **7,72** | 2 058 | 1,18 | 181 | **R** | **4EB** | **003 A** | **24 x 200** | 90 LB 4 | 8 | 6,3 | 6 | 4,75 | 69 | 75 |
| | **8,15** | 1 995 | 1,18 | 110 | **R** | **3EB** | **003 A** | **28 x 250** | 100 LB 6 | 11,2 | 9,5 | 8,5 | 7,1 | 72 | 78 |
| | **7,72** | 2 058 | 1,7 | 181 | **R** | **4EB** | **004 A** | **24 x 200** | 90 LB 4 | 8 | 6,7 | 6 | 5 | 75 | 81 |
| | **8,15** | 1 995 | 1,8 | 110 | **R** | **3EB** | **004 A** | **28 x 250** | 100 LB 6 | 11,8 | 9,5 | 9 | 7,1 | 78 | 84 |
| | **7,72** | 2 058 | 2,36 | 181 | **R** | **4EB** | **006 A** | **24 x 200** | 90 LB 4 | 8,5 | 6,7 | 6,3 | 5 | 82 | 88 |
| | **7,70** | 2 065 | 3,35 | 182 | **R** | **4EB** | **009 A** | **24 x 200** | 90 LB 4 | 11,2 | 9 | 8,5 | 6,7 | 112 | 118 |
| | **8,94** | 1 780 | 1 | 157 | **R** | **4EB** | **002 A** | **24 x 200** | 90 LB 4 | 6 | 5 | 4,5 | 3,75 | 58 | 64 |
| | **8,77** | 1 854 | 0,95 | 103 | **R** | **3EB** | **002 A** | **28 x 250** | 100 LB 6 | 9 | 7,5 | 6,7 | 5,6 | 61 | 67 |
| | **8,78** | 1 850 | 1,18 | 159 | **R** | **3EB** | **003 A** | **24 x 200** | 90 LB 4 | 9,5 | 7,5 | 7,1 | 5,6 | 65 | 71 |
| | **8,76** | 1 814 | 1,32 | 160 | **R** | **4EB** | **003 A** | **24 x 200** | 90 LB 4 | 8 | 6,3 | 6 | 4,75 | 69 | 75 |
| | **8,51** | 1 910 | 1,5 | 164 | **R** | **3EB** | **004 A** | **24 x 200** | 90 LB 4 | 9,5 | 7,5 | 7,1 | 5,6 | 71 | 77 |
| | **8,76** | 1 814 | 1,9 | 160 | **R** | **4EB** | **004 A** | **24 x 200** | 90 LB 4 | 8 | 6,7 | 6 | 5 | 75 | 81 |
| | **8,51** | 1 910 | 2 | 164 | **R** | **3EB** | **006 A** | **24 x 200** | 90 LB 4 | 10 | 8 | 7,5 | 6 | 78 | 84 |
| | **8,76** | 1 814 | 2,65 | 160 | **R** | **4EB** | **006 A** | **24 x 200** | 90 LB 4 | 8,5 | 6,7 | 6,3 | 5 | 82 | 88 |
| | **8,67** | 1 874 | 2,24 | 104 | **R** | **3EB** | **006 A** | **28 x 250** | 100 LB 6 | 12,5 | 10 | 9,5 | 7,5 | 85 | 91 |
| | **8,51** | 1 910 | 2,8 | 164 | **R** | **3EB** | **009 A** | **24 x 200** | 90 LB 4 | 14 | 11,2 | 10,6 | 8,5 | 115 | 121 |
| | **8,60** | 1 850 | 3,75 | 163 | **R** | **4EB** | **009 A** | **24 x 200** | 90 LB 4 | 11,2 | 9 | 8,5 | 6,7 | 112 | 118 |
| | **10,4** | 1 568 | 1,12 | 86,8 | **R** | **3EB** | **002 A** | **28 x 250** | 100 LB 6 | 9 | 7,5 | 6,7 | 5,6 | 61 | 67 |
| | **9,99** | 1 627 | 1,25 | 140 | **R** | **3EB** | **003 A** | **24 x 200** | 90 LB 4 | 9,5 | 7,5 | 7,1 | 5,6 | 65 | 71 |
| | **10,2** | 1 596 | 1,5 | 88,4 | **R** | **3EB** | **003 A** | **28 x 250** | 100 LB 6 | 11,2 | 9,5 | 8,5 | 7,1 | 72 | 78 |
| | **9,99** | 1 627 | 1,7 | 140 | **R** | **3EB** | **004 A** | **24 x 200** | 90 LB 4 | 9,5 | 7,5 | 7,1 | 5,6 | 71 | 77 |
| | **10,2** | 1 596 | 2,12 | 88,4 | **R** | **3EB** | **004 A** | **28 x 250** | 100 LB 6 | 11,8 | 9,5 | 9 | 7,1 | 78 | 84 |
| | **9,99** | 1 627 | 2,36 | 140 | **R** | **3EB** | **006 A** | **24 x 200** | 90 LB 4 | 10 | 8 | 7,5 | 6 | 78 | 84 |
| | **9,99** | 1 627 | 3,35 | 140 | **R** | **3EB** | **009 A** | **24 x 200** | 90 LB 4 | 14 | 11,2 | 10,6 | 8,5 | 115 | 121 |
| | **10,9** | 1 492 | 1,12 | 129 | **R** | **3EB** | **002 A** | **24 x 200** | 90 LB 4 | 7,5 | 6 | 5,6 | 4,5 | 54 | 60 |
| | **10,8** | 1 506 | 1,6 | 130 | **R** | **3EB** | **003 A** | **24 x 200** | 90 LB 4 | 9,5 | 7,5 | 7,1 | 5,6 | 65 | 71 |
| | **10,8** | 1 506 | 1,9 | 130 | **R** | **3EB** | **004 A** | **24 x 200** | 90 LB 4 | 9,5 | 7,5 | 7,1 | 5,6 | 71 | 77 |
| | **10,8** | 1 506 | 2,8 | 130 | **R** | **3EB** | **006 A** | **24 x 200** | 90 LB 4 | 10 | 8 | 7,5 | 6 | 78 | 84 |

| $P_1$ | $n_2$ | $M_2$ | fs | $i$ | Ød x ØP | | | | | $Pt_N$ [kW] $t_{amb}$ = 20°C | | $t_{amb}$ = 40°C | | kg HB | kg HBZ |
|---|---|---|---|---|---|---|---|---|---|---|---|---|---|---|---|
| kW | min$^{-1}$ | N m | | | | | | | | | | | | | |
| 1,85 | 13,0 | 1 255 | 1 | 69,5 | R | 3EB | 001 A | 28 x 250 | 100 LB 6 | 9 | 7,1 | 6,7 | 5,3 | 60 | 66 |
| | 12,7 | 1 279 | 1,12 | 110 | R | 3EB | 002 A | 24 x 200 | 90 LB 4 | 7,5 | 6 | 5,6 | 4,5 | 54 | 60 |
| | 13,0 | 1 255 | 1,32 | 69,5 | R | 3EB | 002 A | 28 x 250 | 100 LB 6 | 9 | 7,5 | 6,7 | 5,6 | 61 | 67 |
| | 12,7 | 1 283 | 1,8 | 110 | R | 3EB | 003 A | 24 x 200 | 90 LB 4 | 9,5 | 7,5 | 7,1 | 5,6 | 65 | 71 |
| | 12,7 | 1 283 | 2,65 | 110 | R | 3EB | 004 A | 24 x 200 | 90 LB 4 | 9,5 | 7,5 | 7,1 | 5,6 | 71 | 77 |
| | 12,7 | 1 283 | 3,55 | 110 | R | 3EB | 006 A | 24 x 200 | 90 LB 4 | 10 | 8 | 7,5 | 6 | 78 | 84 |
| | 13,6 | 1 192 | 1 | 103 | R | 3EB | 001 A | 24 x 200 | 90 LB 4 | 7,1 | 5,6 | 5,3 | 4,25 | 53 | 59 |
| | 13,6 | 1 192 | 1,4 | 103 | R | 3EB | 002 A | 24 x 200 | 90 LB 4 | 7,5 | 6 | 5,6 | 4,5 | 54 | 60 |
| | 13,5 | 1 205 | 1,9 | 104 | R | 3EB | 003 A | 24 x 200 | 90 LB 4 | 9,5 | 7,5 | 7,1 | 5,6 | 65 | 71 |
| | 13,5 | 1 205 | 2,36 | 104 | R | 3EB | 004 A | 24 x 200 | 90 LB 4 | 9,5 | 7,5 | 7,1 | 5,6 | 71 | 77 |
| | 13,5 | 1 205 | 3,35 | 104 | R | 3EB | 006 A | 24 x 200 | 90 LB 4 | 10 | 8 | 7,5 | 6 | 78 | 84 |
| | 16,1 | 1 008 | 1,18 | 86,8 | R | 3EB | 001 A | 24 x 200 | 90 LB 4 | 7,1 | 5,6 | 5,3 | 4,25 | 53 | 59 |
| | 16,1 | 1 008 | 1,7 | 86,8 | R | 3EB | 002 A | 24 x 200 | 90 LB 4 | 7,5 | 6 | 5,6 | 4,5 | 54 | 60 |
| | 15,8 | 1 026 | 2,24 | 88,4 | R | 3EB | 003 A | 24 x 200 | 90 LB 4 | 9,5 | 7,5 | 7,1 | 5,6 | 65 | 71 |
| | 15,8 | 1 026 | 3,35 | 88,4 | R | 3EB | 004 A | 24 x 200 | 90 LB 4 | 9,5 | 7,5 | 7,1 | 5,6 | 71 | 77 |
| | 17,0 | 954 | 1,25 | 82,1 | R | 3EB | 001 A | 24 x 200 | 90 LB 4 | 7,1 | 5,6 | 5,3 | 4,25 | 53 | 59 |
| | 17,0 | 954 | 1,8 | 82,1 | R | 3EB | 002 A | 24 x 200 | 90 LB 4 | 7,5 | 6 | 5,6 | 4,5 | 54 | 60 |
| | 17,1 | 950 | 2,36 | 81,8 | R | 3EB | 003 A | 24 x 200 | 90 LB 4 | 9,5 | 7,5 | 7,1 | 5,6 | 65 | 71 |
| | 17,1 | 950 | 3 | 81,8 | R | 3EB | 004 A | 24 x 200 | 90 LB 4 | 9,5 | 7,5 | 7,1 | 5,6 | 71 | 77 |
| | 20,2 | 807 | 1,5 | 69,5 | R | 3EB | 001 A | 24 x 200 | 90 LB 4 | 7,1 | 5,6 | 5,3 | 4,25 | 53 | 59 |
| | 20,2 | 807 | 2 | 69,5 | R | 3EB | 002 A | 24 x 200 | 90 LB 4 | 7,5 | 6 | 5,6 | 4,5 | 54 | 60 |
| | 20,1 | 809 | 2,8 | 69,7 | R | 3EB | 003 A | 24 x 200 | 90 LB 4 | 9,5 | 7,5 | 7,1 | 5,6 | 65 | 71 |
| | 21,6 | 752 | 1,6 | 64,8 | R | 3EB | 001 A | 24 x 200 | 90 LB 4 | 7,1 | 5,6 | 5,3 | 4,25 | 53 | 59 |
| | 21,6 | 752 | 2,24 | 64,8 | R | 3EB | 002 A | 24 x 200 | 90 LB 4 | 7,5 | 6 | 5,6 | 4,5 | 54 | 60 |
| | 21,6 | 753 | 3 | 64,8 | R | 3EB | 003 A | 24 x 200 | 90 LB 4 | 9,5 | 7,5 | 7,1 | 5,6 | 65 | 71 |
| | 25,6 | 636 | 1,9 | 54,8 | R | 3EB | 001 A | 24 x 200 | 90 LB 4 | 7,1 | 5,6 | 5,3 | 4,25 | 53 | 59 |
| | 25,6 | 636 | 2,5 | 54,8 | R | 3EB | 002 A | 24 x 200 | 90 LB 4 | 7,5 | 6 | 5,6 | 4,5 | 54 | 60 |
| | 25,5 | 638 | 3,55 | 54,9 | R | 3EB | 003 A | 24 x 200 | 90 LB 4 | 9,5 | 7,5 | 7,1 | 5,6 | 65 | 71 |
| | 27,3 | 596 | 2 | 51,3 | R | 3EB | 001 A | 24 x 200 | 90 LB 4 | 7,1 | 5,6 | 5,3 | 4,25 | 53 | 59 |
| | 29,0 | 573 | 1,32 | 31,1 | R | 2EB | 001 A | 28 x 250 | 100 LB 6 | 11,2 | 9,5 | 8,5 | 7,1 | 56 | 62 |
| | 27,3 | 596 | 2,8 | 51,3 | R | 3EB | 002 A | 24 x 200 | 90 LB 4 | 7,5 | 6 | 5,6 | 4,5 | 54 | 60 |
| | 29,0 | 573 | 1,8 | 31,1 | R | 2EB | 002 A | 28 x 250 | 100 LB 6 | 11,8 | 9,5 | 9 | 7,1 | 57 | 63 |
| | 30,8 | 527 | 2,24 | 45,4 | R | 3EB | 001 A | 24 x 200 | 90 LB 4 | 7,1 | 5,6 | 5,3 | 4,25 | 53 | 59 |
| | 30,8 | 527 | 3 | 45,4 | R | 3EB | 002 A | 24 x 200 | 90 LB 4 | 7,5 | 6 | 5,6 | 4,5 | 54 | 60 |
| | 32,2 | 504 | 2,36 | 43,4 | R | 3EB | 001 A | 24 x 200 | 90 LB 4 | 7,1 | 5,6 | 5,3 | 4,25 | 53 | 59 |
| | 36,2 | 459 | 1,6 | 24,9 | R | 2EB | 001 A | 28 x 250 | 100 LB 6 | 11,2 | 9,5 | 8,5 | 7,1 | 56 | 62 |
| | 32,2 | 504 | 3,15 | 43,4 | R | 3EB | 002 A | 24 x 200 | 90 LB 4 | 7,5 | 6 | 5,6 | 4,5 | 54 | 60 |
| | 36,2 | 459 | 2,24 | 24,9 | R | 2EB | 002 A | 28 x 250 | 100 LB 6 | 11,8 | 9,5 | 9 | 7,1 | 57 | 63 |
| | 38,9 | 418 | 2,8 | 36,0 | R | 3EB | 001 A | 24 x 200 | 90 LB 4 | 7,1 | 5,6 | 5,3 | 4,25 | 53 | 59 |
| | 42,5 | 391 | 2,5 | 21,2 | R | 2EB | 001 A | 28 x 250 | 100 LB 6 | 11,2 | 9,5 | 8,5 | 7,1 | 56 | 62 |
| | 45,1 | 369 | 2 | 31,1 | R | 2EB | 001 A | 24 x 200 | 90 LB 4 | 9,5 | 7,5 | 7,1 | 5,6 | 49 | 55 |
| | 46,1 | 352 | 3 | 30,3 | R | 3EB | 001 A | 24 x 200 | 90 LB 4 | 7,1 | 5,6 | 5,3 | 4,25 | 53 | 59 |
| | 45,1 | 369 | 2,8 | 31,1 | R | 2EB | 002 A | 24 x 200 | 90 LB 4 | 9,5 | 7,5 | 7,1 | 5,6 | 50 | 56 |
| | 52,9 | 314 | 3,15 | 26,5 | R | 2EB | 001 A | 24 x 200 | 90 LB 4 | 9,5 | 7,5 | 7,1 | 5,6 | 49 | 55 |
| | 56,3 | 295 | 2,36 | 24,9 | R | 2EB | 001 A | 24 x 200 | 90 LB 4 | 9,5 | 7,5 | 7,1 | 5,6 | 49 | 55 |
| | 53,9 | 308 | 3,15 | 16,7 | R | 2EB | 001 A | 28 x 250 | 100 LB 6 | 11,2 | 9,5 | 8,5 | 7,1 | 56 | 62 |
| | 66,1 | 251 | 3,75 | 21,2 | R | 2EB | 001 A | 24 x 200 | 90 LB 4 | 9,5 | 7,5 | 7,1 | 5,6 | 49 | 55 |
| | 71,4 | 232 | 3 | 19,6 | R | 2EB | 001 A | 24 x 200 | 90 LB 4 | 9,5 | 7,5 | 7,1 | 5,6 | 49 | 55 |
| | 68,4 | 243 | 4,5 | 13,2 | R | 2EB | 001 A | 28 x 250 | 100 LB 6 | 11,2 | 9,5 | 8,5 | 7,1 | 56 | 62 |
| | 81,1 | 205 | 5 | 11,1 | R | 2EB | 001 A | 28 x 250 | 100 LB 6 | 11,2 | 9,5 | 8,5 | 7,1 | 56 | 62 |
| | 83,8 | 198 | 4,75 | 16,7 | R | 2EB | 001 A | 24 x 200 | 90 LB 4 | 9,5 | 7,5 | 7,1 | 5,6 | 49 | 55 |
| | 90,1 | 184 | 3,75 | 15,5 | R | 2EB | 001 A | 24 x 200 | 90 LB 4 | 9,5 | 7,5 | 7,1 | 5,6 | 49 | 55 |
| 2,2 | 0,722 | 26 170 | 1,06 | 1 246 | R | 4EB | 030 A | 28 x 250 | 112 M 6 | 20 | 16 | 15 | 11,8 | 221 | 230 |
| | 0,765 | 24 710 | 2,24 | 1 176 | R | 4EB | 060 A | 28 x 250 | 112 M 6 | 28 | 22,4 | 21,2 | 17 | 353 | 362 |
| | 0,848 | 22 300 | 1,25 | 1 061 | R | 4EB | 030 A | 28 x 250 | 112 M 6 | 20 | 16 | 15 | 11,8 | 221 | 230 |
| | 0,822 | 23 010 | 1,7 | 1 095 | R | 4EB | 042 A | 28 x 250 | 112 M 6 | 25 | 20 | 19 | 15 | 279 | 288 |
| | 0,848 | 22 300 | 2,36 | 1 061 | R | 4EB | 060 A | 28 x 250 | 112 M 6 | 28 | 22,4 | 21,2 | 17 | 353 | 362 |
| | 0,915 | 20 670 | 1,18 | 1 531 | R | 4EB | 030 A | 24 x 200 | 90 LC 4 | 16 | 12,5 | 11,8 | 9,5 | 214 | 219 |
| | 0,915 | 20 670 | 1,18 | 1 531 | R | 4EB | 030 A | 28 x 250 | 100 LA 4 | 16 | 12,5 | 11,8 | 9,5 | 216 | 223 |
| | 0,911 | 20 760 | 1,9 | 988 | R | 4EB | 042 A | 28 x 250 | 112 M 6 | 25 | 20 | 19 | 15 | 279 | 288 |
| | 1,03 | 18 300 | 0,95 | 871 | R | 4EB | 021 A | 28 x 250 | 112 M 6 | 17 | 14 | 13,2 | 10,6 | 176 | 185 |
| | 1,04 | 18 140 | 1,5 | 864 | R | 4EB | 030 A | 28 x 250 | 112 M 6 | 20 | 16 | 15 | 11,8 | 221 | 230 |
| | 1,01 | 18 720 | 2 | 891 | R | 4EB | 042 A | 28 x 250 | 112 M 6 | 25 | 20 | 19 | 15 | 279 | 288 |
| | 1,07 | 17 730 | 0,9 | 844 | R | 4EB | 018 A | 28 x 250 | 112 M 6 | 17 | 14 | 13,2 | 10,6 | 173 | 182 |
| | 1,11 | 16 970 | 1 | 1 256 | R | 4EB | 021 A | 24 x 200 | 90 LC 4 | 14 | 11,2 | 10,6 | 8,5 | 169 | 174 |
| | 1,11 | 16 970 | 1 | 1 256 | R | 4EB | 021 A | 28 x 250 | 100 LA 4 | 14 | 11,2 | 10,6 | 8,5 | 171 | 178 |
| | 1,12 | 16 820 | 1,6 | 1 246 | R | 4EB | 030 A | 24 x 200 | 90 LC 4 | 16 | 12,5 | 11,8 | 9,5 | 214 | 219 |
| | 1,12 | 16 820 | 1,6 | 1 246 | R | 4EB | 030 A | 28 x 250 | 100 LA 4 | 16 | 12,5 | 11,8 | 9,5 | 216 | 223 |
| | 1,09 | 17 370 | 1,8 | 827 | R | 4EB | 030 A | 28 x 250 | 112 M 6 | 20 | 16 | 15 | 11,8 | 221 | 230 |
| | 1,19 | 15 880 | 3,15 | 1 176 | R | 4EB | 060 A | 28 x 250 | 100 LA 4 | 22,4 | 18 | 17 | 14 | 348 | 355 |
| | 1,31 | 14 430 | 1,06 | 687 | R | 4EB | 015 A | 28 x 250 | 112 M 6 | 15 | 11,8 | 11,2 | 9 | 135 | 144 |
| | 1,31 | 14 450 | 1 | 1 070 | R | 4EB | 018 A | 24 x 200 | 90 LC 4 | 14 | 11,2 | 10,6 | 8,5 | 166 | 171 |
| | 1,31 | 14 450 | 1 | 1 070 | R | 4EB | 018 A | 28 x 250 | 100 LA 4 | 14 | 11,2 | 10,6 | 8,5 | 168 | 175 |
| | 1,31 | 14 430 | 1,12 | 687 | R | 4EB | 018 A | 28 x 250 | 112 M 6 | 17 | 14 | 13,2 | 10,6 | 173 | 182 |
| | 1,31 | 14 450 | 1,18 | 1 070 | R | 4EB | 021 A | 24 x 200 | 90 LC 4 | 14 | 11,2 | 10,6 | 8,5 | 169 | 174 |
| | 1,31 | 14 450 | 1,18 | 1 070 | R | 4EB | 021 A | 28 x 250 | 100 LA 4 | 14 | 11,2 | 10,6 | 8,5 | 171 | 178 |
| | 1,32 | 14 330 | 1,8 | 1 061 | R | 4EB | 030 A | 24 x 200 | 90 LC 4 | 16 | 12,5 | 11,8 | 9,5 | 214 | 219 |
| | 1,32 | 14 330 | 1,8 | 1 061 | R | 4EB | 030 A | 28 x 250 | 100 LA 4 | 16 | 12,5 | 11,8 | 9,5 | 216 | 223 |
| | 1,34 | 14 140 | 2,24 | 673 | R | 4EB | 030 A | 28 x 250 | 112 M 6 | 20 | 16 | 15 | 11,8 | 221 | 230 |
| | 1,28 | 14 790 | 2,5 | 1 095 | R | 4EB | 042 A | 28 x 250 | 100 LA 4 | 20 | 16 | 15 | 11,8 | 274 | 281 |
| | 1,32 | 14 330 | 3,55 | 1 061 | R | 4EB | 060 A | 28 x 250 | 100 LA 4 | 22,4 | 18 | 17 | 14 | 348 | 355 |
| | 1,54 | 12 290 | 0,95 | 585 | R | 4EB | 012 A | 28 x 250 | 112 M 6 | 15 | 11,8 | 11,2 | 9 | 132 | 141 |
| | 1,41 | 13 380 | 1 | 990 | R | 4EB | 015 A | 24 x 200 | 90 LC 4 | 11,8 | 9,5 | 9 | 7,1 | 128 | 133 |
| | 1,41 | 13 380 | 1 | 990 | R | 4EB | 015 A | 28 x 250 | 100 LA 4 | 11,8 | 9,5 | 9 | 7,1 | 130 | 137 |
| | 1,39 | 13 570 | 1,06 | 1 005 | R | 4EB | 018 A | 24 x 200 | 90 LC 4 | 14 | 11,2 | 10,6 | 8,5 | 166 | 171 |
| | 1,39 | 13 570 | 1,06 | 1 005 | R | 4EB | 018 A | 28 x 250 | 100 LA 4 | 14 | 11,2 | 10,6 | 8,5 | 168 | 175 |
| | 1,39 | 13 570 | 1,18 | 1 005 | R | 4EB | 021 A | 24 x 200 | 90 LC 4 | 14 | 11,2 | 10,6 | 8,5 | 169 | 174 |
| | 1,39 | 13 570 | 1,18 | 1 005 | R | 4EB | 021 A | 28 x 250 | 100 LA 4 | 14 | 11,2 | 10,6 | 8,5 | 171 | 178 |
| | 1,54 | 12 290 | 1,6 | 585 | R | 4EB | 021 A | 28 x 250 | 112 M 6 | 17 | 14 | 13,2 | 10,6 | 176 | 185 |
| | 1,44 | 13 110 | 2 | 971 | R | 4EB | 030 A | 28 x 250 | 100 LA 4 | 16 | 12,5 | 11,8 | 9,5 | 216 | 223 |
| | 1,42 | 13 350 | 3 | 988 | R | 4EB | 042 A | 28 x 250 | 100 LA 4 | 20 | 16 | 15 | 11,8 | 274 | 281 |

| $P_1$ | $n_2$ | $M_2$ | fs | $i$ | Ød x ØP | $Pt_N$ [kW] $t_{amb}$ = 20°C | | $Pt_N$ [kW] $t_{amb}$ = 40°C | | kg | |
|---|---|---|---|---|---|---|---|---|---|---|---|
| kW | min$^{-1}$ | N m | | | | | | | | HB | HBZ |
| **2,2** | **1,66** | 11 370 | 1,06 | 541 | **R 4EB 012 A** | **28 x 250** | 112 M 6 | 15 | 11,8 | 11,2 | 9 | 132 | 141 |
| | **1,61** | 11 760 | 0,95 | 871 | **R 4EB 015 A** | **24 x 200** | 90 LC 4 | 11,8 | 9,5 | 9 | 7,1 | 128 | 133 |
| | **1,61** | 11 760 | 0,95 | 871 | **R 4EB 015 A** | **28 x 250** | 100 LA 4 | 11,8 | 9,5 | 9 | 7,1 | 130 | 137 |
| | **1,66** | 11 370 | 1,32 | 541 | **R 4EB 015 A** | **28 x 250** | 112 M 6 | 15 | 11,8 | 11,2 | 9 | 135 | 144 |
| | **1,61** | 11 760 | 1,18 | 871 | **R 4EB 018 A** | **24 x 200** | 90 LC 4 | 14 | 11,2 | 10,6 | 8,5 | 166 | 171 |
| | **1,61** | 11 760 | 1,18 | 871 | **R 4EB 018 A** | **28 x 250** | 100 LA 4 | 14 | 11,2 | 10,6 | 8,5 | 168 | 175 |
| | **1,66** | 11 370 | 1,5 | 541 | **R 4EB 018 A** | **28 x 250** | 112 M 6 | 17 | 14 | 13,2 | 10,6 | 173 | 182 |
| | **1,61** | 11 760 | 1,4 | 871 | **R 4EB 021 A** | **24 x 200** | 90 LC 4 | 14 | 11,2 | 10,6 | 8,5 | 169 | 174 |
| | **1,61** | 11 760 | 1,4 | 871 | **R 4EB 021 A** | **28 x 250** | 100 LA 4 | 14 | 11,2 | 10,6 | 8,5 | 171 | 178 |
| | **1,64** | 11 540 | 1,7 | 549 | **R 4EB 021 A** | **28 x 250** | 112 M 6 | 17 | 14 | 13,2 | 10,6 | 176 | 185 |
| | **1,62** | 11 660 | 2,12 | 864 | **R 4EB 030 A** | **28 x 250** | 100 LA 4 | 16 | 12,5 | 11,8 | 9,5 | 216 | 223 |
| | **1,57** | 12 040 | 2,5 | 573 | **R 4EB 030 A** | **28 x 250** | 112 M 6 | 20 | 16 | 15 | 11,8 | 221 | 230 |
| | **1,57** | 12 040 | 3,15 | 891 | **R 4EB 042 A** | **28 x 250** | 100 LA 4 | 20 | 16 | 15 | 11,8 | 274 | 281 |
| | **1,66** | 11 400 | 0,95 | 844 | **R 4EB 012 A** | **24 x 200** | 90 LC 4 | 11,8 | 9,5 | 9 | 7,1 | 125 | 130 |
| | **1,66** | 11 400 | 0,95 | 844 | **R 4EB 012 A** | **28 x 250** | 100 LA 4 | 11,8 | 9,5 | 9 | 7,1 | 127 | 134 |
| | **1,66** | 11 400 | 1,32 | 844 | **R 4EB 015 A** | **24 x 200** | 90 LC 4 | 11,8 | 9,5 | 9 | 7,1 | 128 | 133 |
| | **1,66** | 11 400 | 1,32 | 844 | **R 4EB 015 A** | **28 x 250** | 100 LA 4 | 11,8 | 9,5 | 9 | 7,1 | 130 | 137 |
| | **1,66** | 11 400 | 1,4 | 844 | **R 4EB 018 A** | **24 x 200** | 90 LC 4 | 14 | 11,2 | 10,6 | 8,5 | 166 | 171 |
| | **1,66** | 11 400 | 1,4 | 844 | **R 4EB 018 A** | **28 x 250** | 100 LA 4 | 14 | 11,2 | 10,6 | 8,5 | 168 | 175 |
| | **1,71** | 11 050 | 1,5 | 818 | **R 4EB 021 A** | **24 x 200** | 90 LC 4 | 14 | 11,2 | 10,6 | 8,5 | 169 | 174 |
| | **1,71** | 11 050 | 1,5 | 818 | **R 4EB 021 A** | **28 x 250** | 100 LA 4 | 14 | 11,2 | 10,6 | 8,5 | 171 | 178 |
| | **1,69** | 11 170 | 2,65 | 827 | **R 4EB 030 A** | **28 x 250** | 100 LA 4 | 16 | 12,5 | 11,8 | 9,5 | 216 | 223 |
| | **1,66** | 11 420 | 3,35 | 845 | **R 4EB 042 A** | **28 x 250** | 100 LA 4 | 20 | 16 | 15 | 11,8 | 274 | 281 |
| | **1,95** | 9 689 | 0,9 | 461 | **R 4EB 009 A** | **28 x 250** | 112 M 6 | 14 | 11,2 | 10,6 | 8,5 | 121 | 130 |
| | **2,04** | 9 273 | 1,18 | 687 | **R 4EB 012 A** | **24 x 200** | 90 LC 4 | 11,8 | 9,5 | 9 | 7,1 | 125 | 130 |
| | **2,04** | 9 273 | 1,18 | 687 | **R 4EB 012 A** | **28 x 250** | 100 LA 4 | 11,8 | 9,5 | 9 | 7,1 | 127 | 134 |
| | **2,04** | 9 273 | 1,5 | 687 | **R 4EB 015 A** | **24 x 200** | 90 LC 4 | 11,8 | 9,5 | 9 | 7,1 | 128 | 133 |
| | **2,04** | 9 273 | 1,5 | 687 | **R 4EB 015 A** | **28 x 250** | 100 LA 4 | 11,8 | 9,5 | 9 | 7,1 | 130 | 137 |
| | **2,04** | 9 273 | 1,7 | 687 | **R 4EB 018 A** | **24 x 200** | 90 LC 4 | 14 | 11,2 | 10,6 | 8,5 | 166 | 171 |
| | **2,04** | 9 273 | 1,7 | 687 | **R 4EB 018 A** | **28 x 250** | 100 LA 4 | 14 | 11,2 | 10,6 | 8,5 | 168 | 175 |
| | **2,04** | 9 273 | 2 | 687 | **R 4EB 021 A** | **28 x 250** | 100 LA 4 | 14 | 11,2 | 10,6 | 8,5 | 171 | 178 |
| | **2,08** | 9 089 | 3,35 | 673 | **R 4EB 030 A** | **28 x 250** | 100 LA 4 | 16 | 12,5 | 11,8 | 9,5 | 216 | 223 |
| | **2,39** | 7 900 | 1 | 585 | **R 4EB 009 A** | **24 x 200** | 90 LC 4 | 11,2 | 9 | 8,5 | 6,7 | 114 | 119 |
| | **2,39** | 7 900 | 1 | 585 | **R 4EB 009 A** | **28 x 250** | 100 LA 4 | 11,2 | 9 | 8,5 | 6,7 | 116 | 123 |
| | **2,39** | 7 900 | 1,4 | 585 | **R 4EB 012 A** | **24 x 200** | 90 LC 4 | 11,8 | 9,5 | 9 | 7,1 | 125 | 130 |
| | **2,39** | 7 900 | 1,4 | 585 | **R 4EB 012 A** | **28 x 250** | 100 LA 4 | 11,8 | 9,5 | 9 | 7,1 | 127 | 134 |
| | **2,17** | 8 708 | 1,5 | 645 | **R 4EB 015 A** | **24 x 200** | 90 LC 4 | 11,8 | 9,5 | 9 | 7,1 | 128 | 133 |
| | **2,17** | 8 708 | 1,5 | 645 | **R 4EB 015 A** | **28 x 250** | 100 LA 4 | 11,8 | 9,5 | 9 | 7,1 | 130 | 137 |
| | **2,32** | 8 165 | 1,7 | 389 | **R 4EB 015 A** | **28 x 250** | 112 M 6 | 15 | 11,8 | 11,2 | 9 | 135 | 144 |
| | **2,17** | 8 708 | 1,5 | 645 | **R 4EB 018 A** | **24 x 200** | 90 LC 4 | 14 | 11,2 | 10,6 | 8,5 | 166 | 171 |
| | **2,17** | 8 708 | 1,5 | 645 | **R 4EB 018 A** | **28 x 250** | 100 LA 4 | 14 | 11,2 | 10,6 | 8,5 | 168 | 175 |
| | **2,32** | 8 165 | 2 | 389 | **R 4EB 018 A** | **28 x 250** | 112 M 6 | 17 | 14 | 13,2 | 10,6 | 173 | 182 |
| | **2,39** | 7 900 | 2,36 | 585 | **R 4EB 021 A** | **28 x 250** | 100 LA 4 | 14 | 11,2 | 10,6 | 8,5 | 171 | 178 |
| | **2,22** | 8 535 | 3 | 632 | **R 4EB 030 A** | **28 x 250** | 100 LA 4 | 16 | 12,5 | 11,8 | 9,5 | 216 | 223 |
| | **2,59** | 7 311 | 1,12 | 541 | **R 4EB 009 A** | **24 x 200** | 90 LC 4 | 11,2 | 9 | 8,5 | 6,7 | 114 | 119 |
| | **2,59** | 7 311 | 1,12 | 541 | **R 4EB 009 A** | **28 x 250** | 100 LA 4 | 11,2 | 9 | 8,5 | 6,7 | 116 | 123 |
| | **2,59** | 7 311 | 1,6 | 541 | **R 4EB 012 A** | **24 x 200** | 90 LC 4 | 11,8 | 9,5 | 9 | 7,1 | 125 | 130 |
| | **2,59** | 7 311 | 1,6 | 541 | **R 4EB 012 A** | **28 x 250** | 100 LA 4 | 11,8 | 9,5 | 9 | 7,1 | 127 | 134 |
| | **2,59** | 7 311 | 1,9 | 541 | **R 4EB 015 A** | **28 x 250** | 100 LA 4 | 11,8 | 9,5 | 9 | 7,1 | 130 | 137 |
| | **2,59** | 7 311 | 2,24 | 541 | **R 4EB 018 A** | **28 x 250** | 100 LA 4 | 14 | 11,2 | 10,6 | 8,5 | 168 | 175 |
| | **2,55** | 7 419 | 2,5 | 549 | **R 4EB 021 A** | **28 x 250** | 100 LA 4 | 14 | 11,2 | 10,6 | 8,5 | 171 | 178 |
| | **2,44** | 7 743 | 3,75 | 573 | **R 4EB 030 A** | **28 x 250** | 100 LA 4 | 16 | 12,5 | 11,8 | 9,5 | 216 | 223 |
| | **2,84** | 6 657 | 0,95 | 493 | **R 4EB 009 A** | **24 x 200** | 90 LC 4 | 11,2 | 9 | 8,5 | 6,7 | 114 | 119 |
| | **2,84** | 6 657 | 0,95 | 493 | **R 4EB 009 A** | **28 x 250** | 100 LA 4 | 11,2 | 9 | 8,5 | 6,7 | 116 | 123 |
| | **2,89** | 6 532 | 1,25 | 311 | **R 4EB 009 A** | **28 x 250** | 112 M 6 | 14 | 11,2 | 10,6 | 8,5 | 121 | 130 |
| | **2,84** | 6 657 | 1,32 | 493 | **R 4EB 012 A** | **24 x 200** | 90 LC 4 | 11,8 | 9,5 | 9 | 7,1 | 125 | 130 |
| | **2,84** | 6 657 | 1,32 | 493 | **R 4EB 012 A** | **28 x 250** | 100 LA 4 | 11,8 | 9,5 | 9 | 7,1 | 127 | 134 |
| | **2,89** | 6 532 | 1,7 | 311 | **R 4EB 012 A** | **28 x 250** | 112 M 6 | 15 | 11,8 | 11,2 | 9 | 132 | 141 |
| | **2,84** | 6 657 | 1,6 | 493 | **R 4EB 015 A** | **24 x 200** | 90 LC 4 | 11,8 | 9,5 | 9 | 7,1 | 128 | 133 |
| | **2,84** | 6 657 | 1,6 | 493 | **R 4EB 015 A** | **28 x 250** | 100 LA 4 | 11,8 | 9,5 | 9 | 7,1 | 130 | 137 |
| | **2,89** | 6 532 | 2,12 | 311 | **R 4EB 015 A** | **28 x 250** | 112 M 6 | 15 | 11,8 | 11,2 | 9 | 135 | 144 |
| | **2,84** | 6 657 | 1,9 | 493 | **R 4EB 018 A** | **28 x 250** | 100 LA 4 | 14 | 11,2 | 10,6 | 8,5 | 168 | 175 |
| | **2,84** | 6 657 | 2,24 | 493 | **R 4EB 021 A** | **28 x 250** | 100 LA 4 | 14 | 11,2 | 10,6 | 8,5 | 171 | 178 |
| | **2,64** | 7 166 | 4 | 531 | **R 4EB 030 A** | **28 x 250** | 100 LA 4 | 16 | 12,5 | 11,8 | 9,5 | 216 | 223 |
| | **3,05** | 6 210 | 0,9 | 460 | **R 4EB 006 A** | **24 x 200** | 90 LC 4 | 8,5 | 6,7 | 6,3 | 5 | 84 | 89 |
| | **3,05** | 6 210 | 0,9 | 460 | **R 4EB 006 A** | **28 x 250** | 100 LA 4 | 8,5 | 6,7 | 6,3 | 5 | 86 | 93 |
| | **3,04** | 6 229 | 1,32 | 461 | **R 4EB 009 A** | **24 x 200** | 90 LC 4 | 11,2 | 9 | 8,5 | 6,7 | 114 | 119 |
| | **3,04** | 6 229 | 1,32 | 461 | **R 4EB 009 A** | **28 x 250** | 100 LA 4 | 11,2 | 9 | 8,5 | 6,7 | 116 | 123 |
| | **3,04** | 6 229 | 1,8 | 461 | **R 4EB 012 A** | **24 x 200** | 90 LC 4 | 11,8 | 9,5 | 9 | 7,1 | 125 | 130 |
| | **3,04** | 6 229 | 1,8 | 461 | **R 4EB 012 A** | **28 x 250** | 100 LA 4 | 11,8 | 9,5 | 9 | 7,1 | 127 | 134 |
| | **3,04** | 6 229 | 2,12 | 461 | **R 4EB 015 A** | **28 x 250** | 100 LA 4 | 11,8 | 9,5 | 9 | 7,1 | 130 | 137 |
| | **3,04** | 6 229 | 2,8 | 461 | **R 4EB 018 A** | **28 x 250** | 100 LA 4 | 14 | 11,2 | 10,6 | 8,5 | 168 | 175 |
| | **3,67** | 5 148 | 1,06 | 381 | **R 4EB 006 A** | **24 x 200** | 90 LC 4 | 8,5 | 6,7 | 6,3 | 5 | 84 | 89 |
| | **3,67** | 5 148 | 1,06 | 381 | **R 4EB 006 A** | **28 x 250** | 100 LA 4 | 8,5 | 6,7 | 6,3 | 5 | 86 | 93 |
| | **3,60** | 5 249 | 1,5 | 389 | **R 4EB 009 A** | **24 x 200** | 90 LC 4 | 11,2 | 9 | 8,5 | 6,7 | 114 | 119 |
| | **3,60** | 5 249 | 1,5 | 389 | **R 4EB 009 A** | **28 x 250** | 100 LA 4 | 11,2 | 9 | 8,5 | 6,7 | 116 | 123 |
| | **3,60** | 5 249 | 2,12 | 389 | **R 4EB 012 A** | **28 x 250** | 100 LA 4 | 11,8 | 9,5 | 9 | 7,1 | 127 | 134 |
| | **3,60** | 5 249 | 2,5 | 389 | **R 4EB 015 A** | **28 x 250** | 100 LA 4 | 11,8 | 9,5 | 9 | 7,1 | 130 | 137 |
| | **3,60** | 5 249 | 3 | 389 | **R 4EB 018 A** | **28 x 250** | 100 LA 4 | 14 | 11,2 | 10,6 | 8,5 | 168 | 175 |
| | **3,86** | 4 896 | 1,12 | 362 | **R 4EB 006 A** | **24 x 200** | 90 LC 4 | 8,5 | 6,7 | 6,3 | 5 | 84 | 89 |
| | **3,86** | 4 896 | 1,12 | 362 | **R 4EB 006 A** | **28 x 250** | 100 LA 4 | 8,5 | 6,7 | 6,3 | 5 | 86 | 93 |
| | **3,85** | 4 911 | 1,6 | 364 | **R 4EB 009 A** | **24 x 200** | 90 LC 4 | 11,2 | 9 | 8,5 | 6,7 | 114 | 119 |
| | **3,85** | 4 911 | 1,6 | 364 | **R 4EB 009 A** | **28 x 250** | 100 LA 4 | 11,2 | 9 | 8,5 | 6,7 | 116 | 123 |
| | **3,85** | 4 911 | 2,24 | 364 | **R 4EB 012 A** | **28 x 250** | 100 LA 4 | 11,8 | 9,5 | 9 | 7,1 | 127 | 134 |
| | **3,85** | 4 911 | 2,65 | 364 | **R 4EB 015 A** | **28 x 250** | 100 LA 4 | 11,8 | 9,5 | 9 | 7,1 | 130 | 137 |
| | **3,79** | 4 983 | 3,35 | 369 | **R 4EB 018 A** | **28 x 250** | 100 LA 4 | 14 | 11,2 | 10,6 | 8,5 | 168 | 175 |
| | **4,51** | 4 191 | 0,9 | 310 | **R 4EB 004 A** | **24 x 200** | 90 LC 4 | 8 | 6,7 | 6 | 5 | 77 | 82 |
| | **4,51** | 4 191 | 0,9 | 310 | **R 4EB 004 A** | **28 x 250** | 100 LA 4 | 8 | 6,7 | 6 | 5 | 79 | 86 |
| | **4,59** | 4 119 | 1,25 | 305 | **R 4EB 006 A** | **24 x 200** | 90 LC 4 | 8,5 | 6,7 | 6,3 | 5 | 84 | 89 |
| | **4,59** | 4 119 | 1,25 | 305 | **R 4EB 006 A** | **28 x 250** | 100 LA 4 | 8,5 | 6,7 | 6,3 | 5 | 86 | 93 |
| | **4,45** | 4 341 | 0,9 | 202 | **R 3EB 006 A** | **28 x 250** | 112 M 6 | 12,5 | 10 | 9,5 | 7,5 | 87 | 96 |
| | **4,50** | 4 199 | 1,8 | 311 | **R 4EB 009 A** | **24 x 200** | 90 LC 4 | 11,2 | 9 | 8,5 | 6,7 | 114 | 119 |
| | **4,50** | 4 199 | 1,8 | 311 | **R 4EB 009 A** | **28 x 250** | 100 LA 4 | 11,2 | 9 | 8,5 | 6,7 | 116 | 123 |
| | **4,45** | 4 341 | 1,25 | 202 | **R 3EB 009 A** | **28 x 250** | 112 M 6 | 17 | 14 | 13,2 | 10,6 | 124 | 133 |
| | **4,50** | 4 199 | 2,5 | 311 | **R 4EB 012 A** | **28 x 250** | 100 LA 4 | 11,8 | 9,5 | 9 | 7,1 | 127 | 134 |
| | **4,45** | 4 341 | 1,8 | 202 | **R 3EB 012 A** | **28 x 250** | 112 M 6 | 18 | 15 | 14 | 11,2 | 134 | 143 |
| | **4,50** | 4 199 | 3 | 311 | **R 4EB 015 A** | **28 x 250** | 100 LA 4 | 11,8 | 9,5 | 9 | 7,1 | 130 | 137 |
| | **4,83** | 3 917 | 0,95 | 290 | **R 4EB 004 A** | **24 x 200** | 90 LC 4 | 8 | 6,7 | 6 | 5 | 77 | 82 |
| | **4,83** | 3 917 | 0,95 | 290 | **R 4EB 004 A** | **28 x 250** | 100 LA 4 | 8 | 6,7 | 6 | 5 | 79 | 86 |
| | **4,83** | 3 917 | 1,32 | 290 | **R 4EB 006 A** | **24 x 200** | 90 LC 4 | 8,5 | 6,7 | 6,3 | 5 | 84 | 89 |
| | **4,83** | 3 917 | 1,32 | 290 | **R 4EB 006 A** | **28 x 250** | 100 LA 4 | 8,5 | 6,7 | 6,3 | 5 | 86 | 93 |
| | **5,17** | 3 656 | 2 | 271 | **R 4EB 009 A** | **28 x 250** | 100 LA 4 | 11,2 | 9 | 8,5 | 6,7 | 116 | 123 |
| | **5,17** | 3 656 | 2,8 | 271 | **R 4EB 012 A** | **28 x 250** | 100 LA 4 | 11,8 | 9,5 | 9 | 7,1 | 127 | 134 |

| $P_1$ | $n_2$ | $M_2$ | fs | $i$ | Ød x ØP | | | | | $Pt_N$ [kW] $t_{amb}$ = 20°C | | $Pt_N$ [kW] $t_{amb}$ = 40°C | | kg HB | kg HBZ |
|---|---|---|---|---|---|---|---|---|---|---|---|---|---|---|---|
| kW | min$^{-1}$ | N m | | | | | | | | | | | | | |
| **2,2** | **5,82** | 3 247 | 1,12 | 240 | **R** | **4EB** | **004 A** | **24 x 200** | 90 LC 4 | 8 | 6,7 | 6 | 5 | 77 | 82 |
| | **5,82** | 3 247 | 1,12 | 240 | **R** | **4EB** | **004 A** | **28 x 250** | 100 LA 4 | 8 | 6,7 | 6 | 5 | 79 | 86 |
| | **5,82** | 3 247 | 1,6 | 240 | **R** | **4EB** | **006 A** | **24 x 200** | 90 LC 4 | 8,5 | 6,7 | 6,3 | 5 | 84 | 89 |
| | **5,82** | 3 247 | 1,6 | 240 | **R** | **4EB** | **006 A** | **28 x 250** | 100 LA 4 | 8,5 | 6,7 | 6,3 | 5 | 86 | 93 |
| | **5,47** | 3 533 | 1,12 | 164 | **R** | **3EB** | **006 A** | **28 x 250** | 112 M 6 | 12,5 | 10 | 9,5 | 7,5 | 87 | 96 |
| | **5,71** | 3 311 | 2,24 | 245 | **R** | **4EB** | **009 A** | **28 x 250** | 100 LA 4 | 11,2 | 9 | 8,5 | 6,7 | 116 | 123 |
| | **5,47** | 3 533 | 1,6 | 164 | **R** | **3EB** | **009 A** | **28 x 250** | 112 M 6 | 17 | 14 | 13,2 | 10,6 | 124 | 133 |
| | **5,71** | 3 311 | 3,15 | 245 | **R** | **4EB** | **012 A** | **28 x 250** | 100 LA 4 | 11,8 | 9,5 | 9 | 7,1 | 127 | 134 |
| | **5,47** | 3 533 | 2,24 | 164 | **R** | **3EB** | **012 A** | **28 x 250** | 112 M 6 | 18 | 15 | 14 | 11,2 | 134 | 143 |
| | **6,42** | 3 010 | 0,95 | 140 | **R** | **3EB** | **004 A** | **28 x 250** | 112 M 6 | 11,8 | 9,5 | 9 | 7,1 | 80 | 89 |
| | **6,42** | 3 010 | 1,32 | 140 | **R** | **3EB** | **006 A** | **28 x 250** | 112 M 6 | 12,5 | 10 | 9,5 | 7,5 | 87 | 96 |
| | **6,42** | 3 010 | 1,8 | 140 | **R** | **3EB** | **009 A** | **28 x 250** | 112 M 6 | 17 | 14 | 13,2 | 10,6 | 124 | 133 |
| | **7,27** | 2 602 | 0,95 | 193 | **R** | **4EB** | **003 A** | **24 x 200** | 90 LC 4 | 8 | 6,3 | 6 | 4,75 | 71 | 76 |
| | **7,27** | 2 602 | 0,95 | 193 | **R** | **4EB** | **003 A** | **28 x 250** | 100 LA 4 | 8 | 6,3 | 6 | 4,75 | 73 | 80 |
| | **6,94** | 2 785 | 0,9 | 130 | **R** | **3EB** | **003 A** | **28 x 250** | 112 M 6 | 11,2 | 9,5 | 8,5 | 7,1 | 74 | 83 |
| | **6,93** | 2 791 | 0,95 | 202 | **R** | **3EB** | **004 A** | **24 x 200** | 90 LC 4 | 9,5 | 7,5 | 7,1 | 5,6 | 73 | 78 |
| | **7,27** | 2 602 | 1,4 | 193 | **R** | **4EB** | **004 A** | **24 x 200** | 90 LC 4 | 8 | 6,7 | 6 | 5 | 77 | 82 |
| | **6,93** | 2 791 | 0,95 | 202 | **R** | **3EB** | **004 A** | **28 x 250** | 100 LA 4 | 9,5 | 7,5 | 7,1 | 5,6 | 75 | 82 |
| | **7,27** | 2 602 | 1,4 | 193 | **R** | **4EB** | **004 A** | **28 x 250** | 100 LA 4 | 8 | 6,7 | 6 | 5 | 79 | 86 |
| | **6,93** | 2 791 | 1,4 | 202 | **R** | **3EB** | **006 A** | **24 x 200** | 90 LC 4 | 10 | 8 | 7,5 | 6 | 80 | 85 |
| | **6,93** | 2 791 | 1,4 | 202 | **R** | **3EB** | **006 A** | **28 x 250** | 100 LA 4 | 10 | 8 | 7,5 | 6 | 82 | 89 |
| | **7,27** | 2 602 | 1,9 | 193 | **R** | **4EB** | **006 A** | **28 x 250** | 100 LA 4 | 8,5 | 6,7 | 6,3 | 5 | 86 | 93 |
| | **6,93** | 2 791 | 1,9 | 202 | **R** | **3EB** | **009 A** | **24 x 200** | 90 LC 4 | 14 | 11,2 | 10,6 | 8,5 | 117 | 122 |
| | **6,93** | 2 791 | 1,9 | 202 | **R** | **3EB** | **009 A** | **28 x 250** | 100 LA 4 | 14 | 11,2 | 10,6 | 8,5 | 119 | 126 |
| | **7,21** | 2 624 | 2,65 | 194 | **R** | **4EB** | **009 A** | **28 x 250** | 100 LA 4 | 11,2 | 9 | 8,5 | 6,7 | 116 | 123 |
| | **6,93** | 2 791 | 2,8 | 202 | **R** | **3EB** | **012 A** | **28 x 250** | 100 LA 4 | 15 | 11,2 | 11,2 | 8,5 | 129 | 136 |
| | **7,21** | 2 624 | 3,75 | 194 | **R** | **4EB** | **012 A** | **28 x 250** | 100 LA 4 | 11,8 | 9,5 | 9 | 7,1 | 127 | 134 |
| | **7,72** | 2 448 | 1 | 181 | **R** | **4EB** | **003 A** | **24 x 200** | 90 LC 4 | 8 | 6,3 | 6 | 4,75 | 71 | 76 |
| | **7,72** | 2 448 | 1 | 181 | **R** | **4EB** | **003 A** | **28 x 250** | 100 LA 4 | 8 | 6,3 | 6 | 4,75 | 73 | 80 |
| | **8,15** | 2 373 | 1 | 110 | **R** | **3EB** | **003 A** | **28 x 250** | 112 M 6 | 11,2 | 9,5 | 8,5 | 7,1 | 74 | 83 |
| | **7,72** | 2 448 | 1,4 | 181 | **R** | **4EB** | **004 A** | **24 x 200** | 90 LC 4 | 8 | 6,7 | 6 | 5 | 77 | 82 |
| | **7,72** | 2 448 | 1,4 | 181 | **R** | **4EB** | **004 A** | **28 x 250** | 100 LA 4 | 8 | 6,7 | 6 | 5 | 79 | 86 |
| | **8,15** | 2 373 | 1,5 | 110 | **R** | **3EB** | **004 A** | **28 x 250** | 112 M 6 | 11,8 | 9,5 | 9 | 7,1 | 80 | 89 |
| | **7,72** | 2 448 | 2 | 181 | **R** | **4EB** | **006 A** | **28 x 250** | 100 LA 4 | 8,5 | 6,7 | 6,3 | 5 | 86 | 93 |
| | **8,15** | 2 373 | 2 | 110 | **R** | **3EB** | **006 A** | **28 x 250** | 112 M 6 | 12,5 | 10 | 9,5 | 7,5 | 87 | 96 |
| | **7,70** | 2 455 | 2,8 | 182 | **R** | **4EB** | **009 A** | **28 x 250** | 100 LA 4 | 11,2 | 9 | 8,5 | 6,7 | 116 | 123 |
| | **8,78** | 2 200 | 0,95 | 159 | **R** | **3EB** | **003 A** | **24 x 200** | 90 LC 4 | 9,5 | 7,5 | 7,1 | 5,6 | 67 | 72 |
| | **8,76** | 2 157 | 1,12 | 160 | **R** | **4EB** | **003 A** | **24 x 200** | 90 LC 4 | 8 | 6,3 | 6 | 4,75 | 71 | 76 |
| | **8,78** | 2 200 | 0,95 | 159 | **R** | **3EB** | **003 A** | **28 x 250** | 100 LA 4 | 9,5 | 7,5 | 7,1 | 5,6 | 69 | 76 |
| | **8,76** | 2 157 | 1,12 | 160 | **R** | **4EB** | **003 A** | **28 x 250** | 100 LA 4 | 8 | 6,3 | 6 | 4,75 | 73 | 80 |
| | **8,51** | 2 271 | 1,25 | 164 | **R** | **3EB** | **004 A** | **24 x 200** | 90 LC 4 | 9,5 | 7,5 | 7,1 | 5,6 | 73 | 78 |
| | **8,76** | 2 157 | 1,6 | 160 | **R** | **4EB** | **004 A** | **24 x 200** | 90 LC 4 | 8 | 6,7 | 6 | 5 | 77 | 82 |
| | **8,51** | 2 271 | 1,25 | 164 | **R** | **3EB** | **004 A** | **28 x 250** | 100 LA 4 | 9,5 | 7,5 | 7,1 | 5,6 | 75 | 82 |
| | **8,76** | 2 157 | 1,6 | 160 | **R** | **4EB** | **004 A** | **28 x 250** | 100 LA 4 | 8 | 6,7 | 6 | 5 | 79 | 86 |
| | **8,51** | 2 271 | 1,7 | 164 | **R** | **3EB** | **006 A** | **24 x 200** | 90 LC 4 | 10 | 8 | 7,5 | 6 | 80 | 85 |
| | **8,51** | 2 271 | 1,7 | 164 | **R** | **3EB** | **006 A** | **28 x 250** | 100 LA 4 | 10 | 8 | 7,5 | 6 | 82 | 89 |
| | **8,76** | 2 157 | 2,24 | 160 | **R** | **4EB** | **006 A** | **28 x 250** | 100 LA 4 | 8,5 | 6,7 | 6,3 | 5 | 86 | 93 |
| | **8,51** | 2 271 | 2,36 | 164 | **R** | **3EB** | **009 A** | **24 x 200** | 90 LC 4 | 14 | 11,2 | 10,6 | 8,5 | 117 | 122 |
| | **8,51** | 2 271 | 2,36 | 164 | **R** | **3EB** | **009 A** | **28 x 250** | 100 LA 4 | 14 | 11,2 | 10,6 | 8,5 | 119 | 126 |
| | **8,60** | 2 200 | 3,15 | 163 | **R** | **4EB** | **009 A** | **28 x 250** | 100 LA 4 | 11,2 | 9 | 8,5 | 6,7 | 116 | 123 |
| | **8,51** | 2 271 | 3,35 | 164 | **R** | **3EB** | **012 A** | **28 x 250** | 100 LA 4 | 15 | 11,2 | 11,2 | 8,5 | 129 | 136 |
| | **10,4** | 1 865 | 0,95 | 86,8 | **R** | **3EB** | **002 A** | **28 x 250** | 112 M 6 | 9 | 7,5 | 6,7 | 5,6 | 63 | 72 |
| | **9,99** | 1 935 | 1,06 | 140 | **R** | **3EB** | **003 A** | **24 x 200** | 90 LC 4 | 9,5 | 7,5 | 7,1 | 5,6 | 67 | 72 |
| | **9,99** | 1 935 | 1,06 | 140 | **R** | **3EB** | **003 A** | **28 x 250** | 100 LA 4 | 9,5 | 7,5 | 7,1 | 5,6 | 69 | 76 |
| | **10,2** | 1 898 | 1,25 | 88,4 | **R** | **3EB** | **003 A** | **28 x 250** | 112 M 6 | 11,2 | 9,5 | 8,5 | 7,1 | 74 | 83 |
| | **9,99** | 1 935 | 1,4 | 140 | **R** | **3EB** | **004 A** | **24 x 200** | 90 LC 4 | 9,5 | 7,5 | 7,1 | 5,6 | 73 | 78 |
| | **9,99** | 1 935 | 1,4 | 140 | **R** | **3EB** | **004 A** | **28 x 250** | 100 LA 4 | 9,5 | 7,5 | 7,1 | 5,6 | 75 | 82 |
| | **10,2** | 1 898 | 1,8 | 88,4 | **R** | **3EB** | **004 A** | **28 x 250** | 112 M 6 | 11,8 | 9,5 | 9 | 7,1 | 80 | 89 |
| | **9,99** | 1 935 | 1,9 | 140 | **R** | **3EB** | **006 A** | **28 x 250** | 100 LA 4 | 10 | 8 | 7,5 | 6 | 82 | 89 |
| | **9,99** | 1 935 | 2,8 | 140 | **R** | **3EB** | **009 A** | **28 x 250** | 100 LA 4 | 14 | 11,2 | 10,6 | 8,5 | 119 | 126 |
| | **10,9** | 1 774 | 0,95 | 129 | **R** | **3EB** | **002 A** | **24 x 200** | 90 LC 4 | 7,5 | 6 | 5,6 | 4,5 | 56 | 61 |
| | **10,9** | 1 774 | 0,95 | 129 | **R** | **3EB** | **002 A** | **28 x 250** | 100 LA 4 | 7,5 | 6 | 5,6 | 4,5 | 58 | 65 |
| | **10,8** | 1 791 | 1,32 | 130 | **R** | **3EB** | **003 A** | **24 x 200** | 90 LC 4 | 9,5 | 7,5 | 7,1 | 5,6 | 67 | 72 |
| | **10,8** | 1 791 | 1,32 | 130 | **R** | **3EB** | **003 A** | **28 x 250** | 100 LA 4 | 9,5 | 7,5 | 7,1 | 5,6 | 69 | 76 |
| | **10,8** | 1 791 | 1,6 | 130 | **R** | **3EB** | **004 A** | **24 x 200** | 90 LC 4 | 9,5 | 7,5 | 7,1 | 5,6 | 73 | 78 |
| | **10,8** | 1 791 | 1,6 | 130 | **R** | **3EB** | **004 A** | **28 x 250** | 100 LA 4 | 9,5 | 7,5 | 7,1 | 5,6 | 75 | 82 |
| | **10,8** | 1 791 | 2,36 | 130 | **R** | **3EB** | **006 A** | **28 x 250** | 100 LA 4 | 10 | 8 | 7,5 | 6 | 82 | 89 |
| | **10,8** | 1 791 | 3,35 | 130 | **R** | **3EB** | **009 A** | **28 x 250** | 100 LA 4 | 14 | 11,2 | 10,6 | 8,5 | 119 | 126 |
| | **12,7** | 1 521 | 0,95 | 110 | **R** | **3EB** | **002 A** | **24 x 200** | 90 LC 4 | 7,5 | 6 | 5,6 | 4,5 | 56 | 61 |
| | **12,7** | 1 521 | 0,95 | 110 | **R** | **3EB** | **002 A** | **28 x 250** | 100 LA 4 | 7,5 | 6 | 5,6 | 4,5 | 58 | 65 |
| | **13,0** | 1 492 | 1,12 | 69,5 | **R** | **3EB** | **002 A** | **28 x 250** | 112 M 6 | 9 | 7,5 | 6,7 | 5,6 | 63 | 72 |
| | **12,7** | 1 525 | 1,5 | 110 | **R** | **3EB** | **003 A** | **24 x 200** | 90 LC 4 | 9,5 | 7,5 | 7,1 | 5,6 | 67 | 72 |
| | **12,7** | 1 525 | 1,5 | 110 | **R** | **3EB** | **003 A** | **28 x 250** | 100 LA 4 | 9,5 | 7,5 | 7,1 | 5,6 | 69 | 76 |
| | **12,7** | 1 525 | 2,24 | 110 | **R** | **3EB** | **004 A** | **28 x 250** | 100 LA 4 | 9,5 | 7,5 | 7,1 | 5,6 | 75 | 82 |
| | **12,7** | 1 525 | 3 | 110 | **R** | **3EB** | **006 A** | **28 x 250** | 100 LA 4 | 10 | 8 | 7,5 | 6 | 82 | 89 |
| | **13,9** | 1 391 | 0,9 | 64,8 | **R** | **3EB** | **001 A** | **28 x 250** | 112 M 6 | 9 | 7,1 | 6,7 | 5,3 | 62 | 71 |
| | **13,6** | 1 418 | 1,18 | 103 | **R** | **3EB** | **002 A** | **24 x 200** | 90 LC 4 | 7,5 | 6 | 5,6 | 4,5 | 56 | 61 |
| | **13,6** | 1 418 | 1,18 | 103 | **R** | **3EB** | **002 A** | **28 x 250** | 100 LA 4 | 7,5 | 6 | 5,6 | 4,5 | 58 | 65 |
| | **13,5** | 1 432 | 1,6 | 104 | **R** | **3EB** | **003 A** | **24 x 200** | 90 LC 4 | 9,5 | 7,5 | 7,1 | 5,6 | 67 | 72 |
| | **13,5** | 1 432 | 1,6 | 104 | **R** | **3EB** | **003 A** | **28 x 250** | 100 LA 4 | 9,5 | 7,5 | 7,1 | 5,6 | 69 | 76 |
| | **13,5** | 1 432 | 2 | 104 | **R** | **3EB** | **004 A** | **28 x 250** | 100 LA 4 | 9,5 | 7,5 | 7,1 | 5,6 | 75 | 82 |
| | **13,5** | 1 432 | 2,8 | 104 | **R** | **3EB** | **006 A** | **28 x 250** | 100 LA 4 | 10 | 8 | 7,5 | 6 | 82 | 89 |
| | **16,1** | 1 199 | 1 | 86,8 | **R** | **3EB** | **001 A** | **24 x 200** | 90 LC 4 | 7,1 | 5,6 | 5,3 | 4,25 | 55 | 60 |
| | **16,1** | 1 199 | 1 | 86,8 | **R** | **3EB** | **001 A** | **28 x 250** | 100 LA 4 | 7,1 | 5,6 | 5,3 | 4,25 | 57 | 64 |
| | **16,1** | 1 199 | 1,4 | 86,8 | **R** | **3EB** | **002 A** | **24 x 200** | 90 LC 4 | 7,5 | 6 | 5,6 | 4,5 | 56 | 61 |
| | **16,1** | 1 199 | 1,4 | 86,8 | **R** | **3EB** | **002 A** | **28 x 250** | 100 LA 4 | 7,5 | 6 | 5,6 | 4,5 | 58 | 65 |
| | **15,8** | 1 220 | 1,9 | 88,4 | **R** | **3EB** | **003 A** | **28 x 250** | 100 LA 4 | 9,5 | 7,5 | 7,1 | 5,6 | 69 | 76 |
| | **15,8** | 1 220 | 2,8 | 88,4 | **R** | **3EB** | **004 A** | **28 x 250** | 100 LA 4 | 9,5 | 7,5 | 7,1 | 5,6 | 75 | 82 |
| | **17,0** | 1 134 | 1,06 | 82,1 | **R** | **3EB** | **001 A** | **24 x 200** | 90 LC 4 | 7,1 | 5,6 | 5,3 | 4,25 | 55 | 60 |
| | **17,0** | 1 134 | 1,06 | 82,1 | **R** | **3EB** | **001 A** | **28 x 250** | 100 LA 4 | 7,1 | 5,6 | 5,3 | 4,25 | 57 | 64 |
| | **17,0** | 1 134 | 1,5 | 82,1 | **R** | **3EB** | **002 A** | **24 x 200** | 90 LC 4 | 7,5 | 6 | 5,6 | 4,5 | 56 | 61 |
| | **17,0** | 1 134 | 1,5 | 82,1 | **R** | **3EB** | **002 A** | **28 x 250** | 100 LA 4 | 7,5 | 6 | 5,6 | 4,5 | 58 | 65 |
| | **17,1** | 1 129 | 2 | 81,8 | **R** | **3EB** | **003 A** | **28 x 250** | 100 LA 4 | 9,5 | 7,5 | 7,1 | 5,6 | 69 | 76 |
| | **19,4** | 994 | 2,24 | 46,3 | **R** | **3EB** | **003 A** | **28 x 250** | 112 M 6 | 11,2 | 9,5 | 8,5 | 7,1 | 74 | 83 |
| | **17,1** | 1 129 | 2,5 | 81,8 | **R** | **3EB** | **004 A** | **28 x 250** | 100 LA 4 | 9,5 | 7,5 | 7,1 | 5,6 | 75 | 82 |
| | **17,1** | 1 129 | 3,55 | 81,8 | **R** | **3EB** | **006 A** | **28 x 250** | 100 LA 4 | 10 | 8 | 7,5 | 6 | 82 | 89 |
| | **20,2** | 959 | 1,25 | 69,5 | **R** | **3EB** | **001 A** | **24 x 200** | 90 LC 4 | 7,1 | 5,6 | 5,3 | 4,25 | 55 | 60 |
| | **20,2** | 959 | 1,25 | 69,5 | **R** | **3EB** | **001 A** | **28 x 250** | 100 LA 4 | 7,1 | 5,6 | 5,3 | 4,25 | 57 | 64 |
| | **20,2** | 959 | 1,7 | 69,5 | **R** | **3EB** | **002 A** | **24 x 200** | 90 LC 4 | 7,5 | 6 | 5,6 | 4,5 | 56 | 61 |
| | **20,2** | 959 | 1,7 | 69,5 | **R** | **3EB** | **002 A** | **28 x 250** | 100 LA 4 | 7,5 | 6 | 5,6 | 4,5 | 58 | 65 |
| | **20,1** | 962 | 2,36 | 69,7 | **R** | **3EB** | **003 A** | **28 x 250** | 100 LA 4 | 9,5 | 7,5 | 7,1 | 5,6 | 69 | 76 |
| | **20,1** | 962 | 3,35 | 69,7 | **R** | **3EB** | **004 A** | **28 x 250** | 100 LA 4 | 9,5 | 7,5 | 7,1 | 5,6 | 75 | 82 |
| | **21,6** | 894 | 1,32 | 64,8 | **R** | **3EB** | **001 A** | **24 x 200** | 90 LC 4 | 7,1 | 5,6 | 5,3 | 4,25 | 55 | 60 |
| | **21,6** | 894 | 1,32 | 64,8 | **R** | **3EB** | **001 A** | **28 x 250** | 100 LA 4 | 7,1 | 5,6 | 5,3 | 4,25 | 57 | 64 |
| | **21,6** | 894 | 1,8 | 64,8 | **R** | **3EB** | **002 A** | **24 x 200** | 90 LC 4 | 7,5 | 6 | 5,6 | 4,5 | 56 | 61 |
| | **21,6** | 894 | 1,8 | 64,8 | **R** | **3EB** | **002 A** | **28 x 250** | 100 LA 4 | 7,5 | 6 | 5,6 | 4,5 | 58 | 65 |
| | **21,6** | 895 | 2,5 | 64,8 | **R** | **3EB** | **003 A** | **28 x 250** | 100 LA 4 | 9,5 | 7,5 | 7,1 | 5,6 | 69 | 76 |
| | **21,6** | 895 | 3,15 | 64,8 | **R** | **3EB** | **004 A** | **28 x 250** | 100 LA 4 | 9,5 | 7,5 | 7,1 | 5,6 | 75 | 82 |

| $P_1$ | $n_2$ | $M_2$ | fs | $i$ | Ød x ØP | $Pt_N$ [kW] $t_{amb}$ = 20°C | | $t_{amb}$ = 40°C | | kg | |
|---|---|---|---|---|---|---|---|---|---|---|---|
| kW | min$^{-1}$ | N m | | | | | | | | HB | HBZ |
| **2,2** | **25,6** | 756 | 1,6 | 54,8 | R 3EB 001 A 24 x 200 90 LC 4 | 7,1 | 5,6 | 5,3 | 4,25 | 55 | 60 |
| | **25,6** | 756 | 1,6 | 54,8 | R 3EB 001 A 28 x 250 100 LA 4 | 7,1 | 5,6 | 5,3 | 4,25 | 57 | 64 |
| | **25,6** | 756 | 2,12 | 54,8 | R 3EB 002 A 28 x 250 100 LA 4 | 7,5 | 6 | 5,6 | 4,5 | 58 | 65 |
| | **25,5** | 759 | 3 | 54,9 | R 3EB 003 A 28 x 250 100 LA 4 | 9,5 | 7,5 | 7,1 | 5,6 | 69 | 76 |
| | **27,3** | 709 | 1,7 | 51,3 | R 3EB 001 A 24 x 200 90 LC 4 | 7,1 | 5,6 | 5,3 | 4,25 | 55 | 60 |
| | **27,3** | 709 | 1,7 | 51,3 | R 3EB 001 A 28 x 250 100 LA 4 | 7,1 | 5,6 | 5,3 | 4,25 | 57 | 64 |
| | **29,0** | 682 | 1,12 | 31,1 | R 2EB 001 A 28 x 250 112 M 6 | 11,2 | 9,5 | 8,5 | 7,1 | 58 | 67 |
| | **27,3** | 709 | 2,24 | 51,3 | R 3EB 002 A 28 x 250 100 LA 4 | 7,5 | 6 | 5,6 | 4,5 | 58 | 65 |
| | **29,0** | 682 | 1,5 | 31,1 | R 2EB 002 A 28 x 250 112 M 6 | 11,8 | 9,5 | 9 | 7,1 | 59 | 68 |
| | **30,2** | 639 | 3,55 | 46,3 | R 3EB 003 A 28 x 250 100 LA 4 | 9,5 | 7,5 | 7,1 | 5,6 | 69 | 76 |
| | **29,0** | 682 | 2,12 | 31,1 | R 2EB 003 A 28 x 250 112 M 6 | 16 | 12,5 | 11,8 | 9,5 | 78 | 87 |
| | **30,8** | 627 | 1,9 | 45,4 | R 3EB 001 A 28 x 250 100 LA 4 | 7,1 | 5,6 | 5,3 | 4,25 | 57 | 64 |
| | **30,8** | 627 | 2,65 | 45,4 | R 3EB 002 A 28 x 250 100 LA 4 | 7,5 | 6 | 5,6 | 4,5 | 58 | 65 |
| | **32,2** | 600 | 1,9 | 43,4 | R 3EB 001 A 28 x 250 100 LA 4 | 7,1 | 5,6 | 5,3 | 4,25 | 57 | 64 |
| | **36,2** | 545 | 1,32 | 24,9 | R 2EB 001 A 28 x 250 112 M 6 | 11,2 | 9,5 | 8,5 | 7,1 | 58 | 67 |
| | **32,2** | 600 | 2,65 | 43,4 | R 3EB 002 A 28 x 250 100 LA 4 | 7,5 | 6 | 5,6 | 4,5 | 58 | 65 |
| | **36,2** | 545 | 1,9 | 24,9 | R 2EB 002 A 28 x 250 112 M 6 | 11,8 | 9,5 | 9 | 7,1 | 59 | 68 |
| | **35,9** | 539 | 4 | 39,0 | R 3EB 003 A 28 x 250 100 LA 4 | 9,5 | 7,5 | 7,1 | 5,6 | 69 | 76 |
| | **38,9** | 497 | 2,36 | 36,0 | R 3EB 001 A 28 x 250 100 LA 4 | 7,1 | 5,6 | 5,3 | 4,25 | 57 | 64 |
| | **38,9** | 497 | 3,15 | 36,0 | R 3EB 002 A 28 x 250 100 LA 4 | 7,5 | 6 | 5,6 | 4,5 | 58 | 65 |
| | **45,1** | 438 | 1,7 | 31,1 | R 2EB 001 A 24 x 200 90 LC 4 | 9,5 | 7,5 | 7,1 | 5,6 | 51 | 56 |
| | **42,5** | 465 | 2,12 | 21,2 | R 2EB 001 A 28 x 250 112 M 6 | 11,2 | 9,5 | 8,5 | 7,1 | 58 | 67 |
| | **45,1** | 438 | 1,7 | 31,1 | R 2EB 001 A 28 x 250 100 LA 4 | 9,5 | 7,5 | 7,1 | 5,6 | 53 | 60 |
| | **46,1** | 419 | 2,65 | 30,3 | R 3EB 001 A 28 x 250 100 LA 4 | 7,1 | 5,6 | 5,3 | 4,25 | 57 | 64 |
| | **45,1** | 438 | 2,36 | 31,1 | R 2EB 002 A 28 x 250 100 LA 4 | 9,5 | 7,5 | 7,1 | 5,6 | 54 | 61 |
| | **46,1** | 419 | 3,75 | 30,3 | R 3EB 002 A 28 x 250 100 LA 4 | 7,5 | 6 | 5,6 | 4,5 | 58 | 65 |
| | **52,9** | 373 | 2,65 | 26,5 | R 2EB 001 A 28 x 250 100 LA 4 | 9,5 | 7,5 | 7,1 | 5,6 | 53 | 60 |
| | **56,3** | 351 | 2 | 24,9 | R 2EB 001 A 28 x 250 100 LA 4 | 9,5 | 7,5 | 7,1 | 5,6 | 53 | 60 |
| | **53,9** | 366 | 2,65 | 16,7 | R 2EB 001 A 28 x 250 112 M 6 | 11,2 | 9,5 | 8,5 | 7,1 | 58 | 67 |
| | **56,3** | 351 | 2,8 | 24,9 | R 2EB 002 A 28 x 250 100 LA 4 | 9,5 | 7,5 | 7,1 | 5,6 | 54 | 61 |
| | **66,1** | 299 | 3,15 | 21,2 | R 2EB 001 A 28 x 250 100 LA 4 | 9,5 | 7,5 | 7,1 | 5,6 | 53 | 60 |
| | **71,4** | 276 | 2,5 | 19,6 | R 2EB 001 A 28 x 250 100 LA 4 | 9,5 | 7,5 | 7,1 | 5,6 | 53 | 60 |
| | **68,4** | 289 | 3,75 | 13,2 | R 2EB 001 A 28 x 250 112 M 6 | 11,2 | 9,5 | 8,5 | 7,1 | 58 | 67 |
| | **83,8** | 236 | 4 | 16,7 | R 2EB 001 A 28 x 250 100 LA 4 | 9,5 | 7,5 | 7,1 | 5,6 | 53 | 60 |
| | **90,1** | 219 | 3,15 | 15,5 | R 2EB 001 A 28 x 250 100 LA 4 | 9,5 | 7,5 | 7,1 | 5,6 | 53 | 60 |
| | **106** | 186 | 5 | 13,2 | R 2EB 001 A 28 x 250 100 LA 4 | 9,5 | 7,5 | 7,1 | 5,6 | 53 | 60 |
| | **126** | 156 | 5,6 | 11,1 | R 2EB 001 A 28 x 250 100 LA 4 | 9,5 | 7,5 | 7,1 | 5,6 | 53 | 60 |
| **3** | **0,765** | 33 690 | 1,6 | 1 176 | R 4EB 060 A 38 x 300 132 S 6 | 28 | 22,4 | 21,2 | 17 | 384 | 392 |
| | **0,760** | 33 920 | 2,36 | 1 184 | R 4EB 085 A 38 x 300 132 S 6 | 35,5 | 28 | 26,5 | 21,2 | 547 | 555 |
| | **0,848** | 30 400 | 0,9 | 1 061 | R 4EB 030 A 38 x 300 132 S 6 | 20 | 16 | 15 | 11,8 | 252 | 260 |
| | **0,822** | 31 370 | 1,25 | 1 095 | R 4EB 042 A 38 x 300 132 S 6 | 25 | 20 | 19 | 15 | 310 | 318 |
| | **0,848** | 30 400 | 1,8 | 1 061 | R 4EB 060 A 38 x 300 132 S 6 | 28 | 22,4 | 21,2 | 17 | 384 | 392 |
| | **0,823** | 31 320 | 5 | 1 093 | R 4EB 180 A 38 x 300 132 S 6 | 50 | 40 | 37,5 | 30 | 1 009 | 1 017 |
| | **0,927** | 27 810 | 0,95 | 971 | R 4EB 030 A 38 x 300 132 S 6 | 20 | 16 | 15 | 11,8 | 252 | 260 |
| | **0,911** | 28 310 | 1,4 | 988 | R 4EB 042 A 38 x 300 132 S 6 | 25 | 20 | 19 | 15 | 310 | 318 |
| | **0,940** | 27 420 | 1,9 | 957 | R 4EB 060 A 38 x 300 132 S 6 | 28 | 22,4 | 21,2 | 17 | 384 | 392 |
| | **1,04** | 24 740 | 1,06 | 864 | R 4EB 030 A 38 x 300 132 S 6 | 20 | 16 | 15 | 11,8 | 252 | 260 |
| | **1,01** | 25 530 | 1,5 | 891 | R 4EB 042 A 38 x 300 132 S 6 | 25 | 20 | 19 | 15 | 310 | 318 |
| | **1,04** | 24 740 | 2,12 | 864 | R 4EB 060 A 38 x 300 132 S 6 | 28 | 22,4 | 21,2 | 17 | 384 | 392 |
| | **1,12** | 22 940 | 1,18 | 1 246 | R 4EB 030 A 28 x 250 100 LB 4 | 16 | 12,5 | 11,8 | 9,5 | 220 | 226 |
| | **1,06** | 24 220 | 1,6 | 845 | R 4EB 042 A 38 x 300 132 S 6 | 25 | 20 | 19 | 15 | 310 | 318 |
| | **1,19** | 21 660 | 2,36 | 1 176 | R 4EB 060 A 28 x 250 100 LB 4 | 22,4 | 18 | 17 | 14 | 352 | 358 |
| | **1,18** | 21 810 | 3,75 | 1 184 | R 4EB 085 A 28 x 250 100 LB 4 | 28 | 22,4 | 21,2 | 17 | 514 | 520 |
| | **1,31** | 19 670 | 1 | 687 | R 4EB 021 A 38 x 300 132 S 6 | 17 | 14 | 13,2 | 10,6 | 207 | 215 |
| | **1,32** | 19 550 | 1,32 | 1 061 | R 4EB 030 A 28 x 250 100 LB 4 | 16 | 12,5 | 11,8 | 9,5 | 220 | 226 |
| | **1,34** | 19 280 | 1,6 | 673 | R 4EB 030 A 38 x 300 132 S 6 | 20 | 16 | 15 | 11,8 | 252 | 260 |
| | **1,28** | 20 170 | 1,9 | 1 095 | R 4EB 042 A 28 x 250 100 LB 4 | 20 | 16 | 15 | 11,8 | 278 | 284 |
| | **1,32** | 19 550 | 2,65 | 1 061 | R 4EB 060 A 28 x 250 100 LB 4 | 22,4 | 18 | 17 | 14 | 352 | 358 |
| | **1,32** | 19 550 | 4 | 1 061 | R 4EB 085 A 28 x 250 100 LB 4 | 28 | 22,4 | 21,2 | 17 | 514 | 520 |
| | **1,54** | 16 760 | 1,18 | 585 | R 4EB 021 A 38 x 300 132 S 6 | 17 | 14 | 13,2 | 10,6 | 207 | 215 |
| | **1,44** | 17 880 | 1,4 | 971 | R 4EB 030 A 28 x 250 100 LB 4 | 16 | 12,5 | 11,8 | 9,5 | 220 | 226 |
| | **1,42** | 18 200 | 2,24 | 988 | R 4EB 042 A 28 x 250 100 LB 4 | 20 | 16 | 15 | 11,8 | 278 | 284 |
| | **1,46** | 17 630 | 2,8 | 957 | R 4EB 060 A 28 x 250 100 LB 4 | 22,4 | 18 | 17 | 14 | 352 | 358 |
| | **1,66** | 15 540 | 0,95 | 844 | R 4EB 015 A 28 x 250 100 LB 4 | 11,8 | 9,5 | 9 | 7,1 | 134 | 140 |
| | **1,66** | 15 540 | 1 | 844 | R 4EB 018 A 28 x 250 100 LB 4 | 14 | 11,2 | 10,6 | 8,5 | 172 | 178 |
| | **1,66** | 15 510 | 1,12 | 541 | R 4EB 018 A 38 x 300 132 S 6 | 17 | 14 | 13,2 | 10,6 | 204 | 212 |
| | **1,61** | 16 040 | 1,06 | 871 | R 4EB 021 A 28 x 250 100 LB 4 | 14 | 11,2 | 10,6 | 8,5 | 175 | 181 |
| | **1,64** | 15 740 | 1,25 | 549 | R 4EB 021 A 38 x 300 132 S 6 | 17 | 14 | 13,2 | 10,6 | 207 | 215 |
| | **1,62** | 15 910 | 1,6 | 864 | R 4EB 030 A 28 x 250 100 LB 4 | 16 | 12,5 | 11,8 | 9,5 | 220 | 226 |
| | **1,57** | 16 420 | 1,9 | 573 | R 4EB 030 A 38 x 300 132 S 6 | 20 | 16 | 15 | 11,8 | 252 | 260 |
| | **1,57** | 16 410 | 2,24 | 891 | R 4EB 042 A 28 x 250 100 LB 4 | 20 | 16 | 15 | 11,8 | 278 | 284 |
| | **1,62** | 15 910 | 3,15 | 864 | R 4EB 060 A 28 x 250 100 LB 4 | 22,4 | 18 | 17 | 14 | 352 | 358 |
| | **1,71** | 15 060 | 1,06 | 818 | R 4EB 021 A 28 x 250 100 LB 4 | 14 | 11,2 | 10,6 | 8,5 | 175 | 181 |
| | **1,69** | 15 230 | 2 | 827 | R 4EB 030 A 28 x 250 100 LB 4 | 16 | 12,5 | 11,8 | 9,5 | 220 | 226 |
| | **1,72** | 15 020 | 3,15 | 815 | R 4EB 060 A 28 x 250 100 LB 4 | 22,4 | 18 | 17 | 14 | 352 | 358 |
| | **1,95** | 13 210 | 0,9 | 461 | R 4EB 012 A 38 x 300 132 S 6 | 15 | 11,8 | 11,2 | 9 | 163 | 171 |
| | **2,04** | 12 650 | 1,12 | 687 | R 4EB 015 A 28 x 250 100 LB 4 | 11,8 | 9,5 | 9 | 7,1 | 134 | 140 |
| | **2,04** | 12 650 | 1,18 | 687 | R 4EB 018 A 28 x 250 100 LB 4 | 14 | 11,2 | 10,6 | 8,5 | 172 | 178 |
| | **1,95** | 13 210 | 1,4 | 461 | R 4EB 018 A 38 x 300 132 S 6 | 17 | 14 | 13,2 | 10,6 | 204 | 212 |
| | **2,04** | 12 650 | 1,5 | 687 | R 4EB 021 A 28 x 250 100 LB 4 | 14 | 11,2 | 10,6 | 8,5 | 175 | 181 |
| | **2,08** | 12 390 | 2,36 | 673 | R 4EB 030 A 28 x 250 100 LB 4 | 16 | 12,5 | 11,8 | 9,5 | 220 | 226 |
| | **2,04** | 12 670 | 3 | 688 | R 4EB 042 A 28 x 250 100 LB 4 | 20 | 16 | 15 | 11,8 | 278 | 284 |
| | **2,39** | 10 770 | 1,06 | 585 | R 4EB 012 A 28 x 250 100 LB 4 | 11,8 | 9,5 | 9 | 7,1 | 131 | 137 |
| | **2,17** | 11 870 | 1,06 | 645 | R 4EB 015 A 28 x 250 100 LB 4 | 11,8 | 9,5 | 9 | 7,1 | 134 | 140 |
| | **2,32** | 11 130 | 1,25 | 389 | R 4EB 015 A 38 x 300 132 S 6 | 15 | 11,8 | 11,2 | 9 | 166 | 174 |
| | **2,17** | 11 870 | 1,06 | 645 | R 4EB 018 A 28 x 250 100 LB 4 | 14 | 11,2 | 10,6 | 8,5 | 172 | 178 |
| | **2,32** | 11 130 | 1,4 | 389 | R 4EB 018 A 38 x 300 132 S 6 | 17 | 14 | 13,2 | 10,6 | 204 | 212 |
| | **2,39** | 10 770 | 1,8 | 585 | R 4EB 021 A 28 x 250 100 LB 4 | 14 | 11,2 | 10,6 | 8,5 | 175 | 181 |
| | **2,22** | 11 640 | 2,12 | 632 | R 4EB 030 A 28 x 250 100 LB 4 | 16 | 12,5 | 11,8 | 9,5 | 220 | 226 |
| | **2,12** | 12 160 | 2,5 | 424 | R 4EB 030 A 38 x 300 132 S 6 | 20 | 16 | 15 | 11,8 | 252 | 260 |
| | **2,21** | 11 680 | 3,15 | 634 | R 4EB 042 A 28 x 250 100 LB 4 | 20 | 16 | 15 | 11,8 | 278 | 284 |
| | **2,59** | 9 970 | 1,18 | 541 | R 4EB 012 A 28 x 250 100 LB 4 | 11,8 | 9,5 | 9 | 7,1 | 131 | 137 |
| | **2,59** | 9 970 | 1,4 | 541 | R 4EB 015 A 28 x 250 100 LB 4 | 11,8 | 9,5 | 9 | 7,1 | 134 | 140 |
| | **2,59** | 9 970 | 1,7 | 541 | R 4EB 018 A 28 x 250 100 LB 4 | 14 | 11,2 | 10,6 | 8,5 | 172 | 178 |
| | **2,55** | 10 120 | 1,9 | 549 | R 4EB 021 A 28 x 250 100 LB 4 | 14 | 11,2 | 10,6 | 8,5 | 175 | 181 |
| | **2,44** | 10 560 | 2,8 | 573 | R 4EB 030 A 28 x 250 100 LB 4 | 16 | 12,5 | 11,8 | 9,5 | 220 | 226 |

| $P_1$ | $n_2$ | $M_2$ | fs | $i$ | Ød x ØP | | | | | $Pt_N$ [kW] $t_{amb}$ = 20°C | | $Pt_N$ [kW] $t_{amb}$ = 40°C | | kg HB | kg HBZ |
|---|---|---|---|---|---|---|---|---|---|---|---|---|---|---|---|
| kW | min$^{-1}$ | N m | | | | | | | | | | | | | |
| 3 | 2,89 | 8 907 | 0,9 | 311 | R | 4EB | 009 A | 38 x 300 | 132 S 6 | 14 | 11,2 | 10,6 | 8,5 | 152 | 160 |
| | 2,84 | 9 078 | 0,95 | 493 | R | 4EB | 012 A | 28 x 250 | 100 LB 4 | 11,8 | 9,5 | 9 | 7,1 | 131 | 137 |
| | 2,89 | 8 907 | 1,25 | 311 | R | 4EB | 012 A | 38 x 300 | 132 S 6 | 15 | 11,8 | 11,2 | 9 | 163 | 171 |
| | 2,84 | 9 078 | 1,18 | 493 | R | 4EB | 015 A | 28 x 250 | 100 LB 4 | 11,8 | 9,5 | 9 | 7,1 | 134 | 140 |
| | 2,89 | 8 907 | 1,5 | 311 | R | 4EB | 015 A | 38 x 300 | 132 S 6 | 15 | 11,8 | 11,2 | 9 | 166 | 174 |
| | 2,84 | 9 078 | 1,4 | 493 | R | 4EB | 018 A | 28 x 250 | 100 LB 4 | 14 | 11,2 | 10,6 | 8,5 | 172 | 178 |
| | 2,89 | 8 907 | 1,9 | 311 | R | 4EB | 018 A | 38 x 300 | 132 S 6 | 17 | 14 | 13,2 | 10,6 | 204 | 212 |
| | 2,84 | 9 078 | 1,7 | 493 | R | 4EB | 021 A | 28 x 250 | 100 LB 4 | 14 | 11,2 | 10,6 | 8,5 | 175 | 181 |
| | 2,64 | 9 772 | 3 | 531 | R | 4EB | 030 A | 28 x 250 | 100 LB 4 | 16 | 12,5 | 11,8 | 9,5 | 220 | 226 |
| | 3,04 | 8 494 | 0,95 | 461 | R | 4EB | 009 A | 28 x 250 | 100 LB 4 | 11,2 | 9 | 8,5 | 6,7 | 120 | 126 |
| | 3,04 | 8 494 | 1,32 | 461 | R | 4EB | 012 A | 28 x 250 | 100 LB 4 | 11,8 | 9,5 | 9 | 7,1 | 131 | 137 |
| | 3,04 | 8 494 | 1,6 | 461 | R | 4EB | 015 A | 28 x 250 | 100 LB 4 | 11,8 | 9,5 | 9 | 7,1 | 134 | 140 |
| | 3,04 | 8 494 | 2 | 461 | R | 4EB | 018 A | 28 x 250 | 100 LB 4 | 14 | 11,2 | 10,6 | 8,5 | 172 | 178 |
| | 2,99 | 8 618 | 2,12 | 468 | R | 4EB | 021 A | 28 x 250 | 100 LB 4 | 14 | 11,2 | 10,6 | 8,5 | 175 | 181 |
| | 3,05 | 8 447 | 3,35 | 459 | R | 4EB | 030 A | 28 x 250 | 100 LB 4 | 16 | 12,5 | 11,8 | 9,5 | 220 | 226 |
| | 3,60 | 7 157 | 1,12 | 389 | R | 4EB | 009 A | 28 x 250 | 100 LB 4 | 11,2 | 9 | 8,5 | 6,7 | 120 | 126 |
| | 3,60 | 7 157 | 1,5 | 389 | R | 4EB | 012 A | 28 x 250 | 100 LB 4 | 11,8 | 9,5 | 9 | 7,1 | 131 | 137 |
| | 3,60 | 7 157 | 1,8 | 389 | R | 4EB | 015 A | 28 x 250 | 100 LB 4 | 11,8 | 9,5 | 9 | 7,1 | 134 | 140 |
| | 3,60 | 7 157 | 2,12 | 389 | R | 4EB | 018 A | 28 x 250 | 100 LB 4 | 14 | 11,2 | 10,6 | 8,5 | 172 | 178 |
| | 3,23 | 7 976 | 2,12 | 433 | R | 4EB | 021 A | 28 x 250 | 100 LB 4 | 14 | 11,2 | 10,6 | 8,5 | 175 | 181 |
| | 3,30 | 7 817 | 3,55 | 424 | R | 4EB | 030 A | 28 x 250 | 100 LB 4 | 16 | 12,5 | 11,8 | 9,5 | 220 | 226 |
| | 3,85 | 6 696 | 1,18 | 364 | R | 4EB | 009 A | 28 x 250 | 100 LB 4 | 11,2 | 9 | 8,5 | 6,7 | 120 | 126 |
| | 3,85 | 6 696 | 1,6 | 364 | R | 4EB | 012 A | 28 x 250 | 100 LB 4 | 11,8 | 9,5 | 9 | 7,1 | 131 | 137 |
| | 3,85 | 6 696 | 1,9 | 364 | R | 4EB | 015 A | 28 x 250 | 100 LB 4 | 11,8 | 9,5 | 9 | 7,1 | 134 | 140 |
| | 3,79 | 6 795 | 2,5 | 369 | R | 4EB | 018 A | 28 x 250 | 100 LB 4 | 14 | 11,2 | 10,6 | 8,5 | 172 | 178 |
| | 3,79 | 6 795 | 3 | 369 | R | 4EB | 021 A | 28 x 250 | 100 LB 4 | 14 | 11,2 | 10,6 | 8,5 | 175 | 181 |
| | 4,59 | 5 616 | 0,95 | 305 | R | 4EB | 006 A | 28 x 250 | 100 LB 4 | 8,5 | 6,7 | 6,3 | 5 | 90 | 96 |
| | 4,50 | 5 726 | 1,32 | 311 | R | 4EB | 009 A | 28 x 250 | 100 LB 4 | 11,2 | 9 | 8,5 | 6,7 | 120 | 126 |
| | 4,45 | 5 920 | 0,95 | 202 | R | 3EB | 009 A | 38 x 300 | 132 S 6 | 17 | 14 | 13,2 | 10,6 | 155 | 163 |
| | 4,50 | 5 726 | 1,8 | 311 | R | 4EB | 012 A | 28 x 250 | 100 LB 4 | 11,8 | 9,5 | 9 | 7,1 | 131 | 137 |
| | 4,45 | 5 920 | 1,32 | 202 | R | 3EB | 012 A | 38 x 300 | 132 S 6 | 18 | 15 | 14 | 11,2 | 165 | 173 |
| | 4,50 | 5 726 | 2,24 | 311 | R | 4EB | 015 A | 28 x 250 | 100 LB 4 | 11,8 | 9,5 | 9 | 7,1 | 134 | 140 |
| | 4,45 | 5 920 | 1,7 | 202 | R | 3EB | 015 A | 28 x 250 | 112 MC 6 | 18 | 15 | 14 | 11,2 | 146 | 155 |
| | 4,45 | 5 920 | 1,7 | 202 | R | 3EB | 015 A | 38 x 300 | 132 S 6 | 18 | 15 | 14 | 11,2 | 168 | 176 |
| | 4,50 | 5 726 | 2,8 | 311 | R | 4EB | 018 A | 28 x 250 | 100 LB 4 | 14 | 11,2 | 10,6 | 8,5 | 172 | 178 |
| | 4,45 | 5 920 | 1,9 | 202 | R | 3EB | 018 A | 28 x 250 | 112 MC 6 | 21,2 | 17 | 16 | 13,2 | 185 | 194 |
| | 4,45 | 5 920 | 1,9 | 202 | R | 3EB | 018 A | 38 x 300 | 132 S 6 | 21,2 | 17 | 16 | 13,2 | 207 | 215 |
| | 4,83 | 5 341 | 0,95 | 290 | R | 4EB | 006 A | 28 x 250 | 100 LB 4 | 8,5 | 6,7 | 6,3 | 5 | 90 | 96 |
| | 5,17 | 4 985 | 1,5 | 271 | R | 4EB | 009 A | 28 x 250 | 100 LB 4 | 11,2 | 9 | 8,5 | 6,7 | 120 | 126 |
| | 5,17 | 4 985 | 2,12 | 271 | R | 4EB | 012 A | 28 x 250 | 100 LB 4 | 11,8 | 9,5 | 9 | 7,1 | 131 | 137 |
| | 5,17 | 4 985 | 2,5 | 271 | R | 4EB | 015 A | 28 x 250 | 100 LB 4 | 11,8 | 9,5 | 9 | 7,1 | 134 | 140 |
| | 4,81 | 5 357 | 3 | 291 | R | 4EB | 018 A | 28 x 250 | 100 LB 4 | 14 | 11,2 | 10,6 | 8,5 | 172 | 178 |
| | 5,82 | 4 428 | 1,12 | 240 | R | 4EB | 006 A | 28 x 250 | 100 LB 4 | 8,5 | 6,7 | 6,3 | 5 | 90 | 96 |
| | 5,71 | 4 515 | 1,6 | 245 | R | 4EB | 009 A | 28 x 250 | 100 LB 4 | 11,2 | 9 | 8,5 | 6,7 | 120 | 126 |
| | 5,47 | 4 818 | 1,18 | 164 | R | 3EB | 009 A | 38 x 300 | 132 S 6 | 17 | 14 | 13,2 | 10,6 | 155 | 163 |
| | 5,71 | 4 515 | 2,24 | 245 | R | 4EB | 012 A | 28 x 250 | 100 LB 4 | 11,8 | 9,5 | 9 | 7,1 | 131 | 137 |
| | 5,47 | 4 818 | 1,6 | 164 | R | 3EB | 012 A | 28 x 250 | 112 MC 6 | 18 | 15 | 14 | 11,2 | 143 | 152 |
| | 5,47 | 4 818 | 1,6 | 164 | R | 3EB | 012 A | 38 x 300 | 132 S 6 | 18 | 15 | 14 | 11,2 | 165 | 173 |
| | 5,71 | 4 515 | 2,8 | 245 | R | 4EB | 015 A | 28 x 250 | 100 LB 4 | 11,8 | 9,5 | 9 | 7,1 | 134 | 140 |
| | 5,47 | 4 818 | 2 | 164 | R | 3EB | 015 A | 28 x 250 | 112 MC 6 | 18 | 15 | 14 | 11,2 | 146 | 155 |
| | 5,47 | 4 818 | 2 | 164 | R | 3EB | 015 A | 38 x 300 | 132 S 6 | 18 | 15 | 14 | 11,2 | 168 | 176 |
| | 6,42 | 4 104 | 0,95 | 140 | R | 3EB | 006 A | 38 x 300 | 132 S 6 | 12,5 | 10 | 9,5 | 7,5 | 118 | 126 |
| | 6,42 | 4 104 | 1,32 | 140 | R | 3EB | 009 A | 38 x 300 | 132 S 6 | 17 | 14 | 13,2 | 10,6 | 155 | 163 |
| | 6,42 | 4 104 | 1,9 | 140 | R | 3EB | 012 A | 38 x 300 | 132 S 6 | 18 | 15 | 14 | 11,2 | 165 | 173 |
| | 7,27 | 3 549 | 1 | 193 | R | 4EB | 004 A | 28 x 250 | 100 LB 4 | 8 | 6,7 | 6 | 5 | 83 | 89 |
| | 6,93 | 3 806 | 1 | 202 | R | 3EB | 006 A | 28 x 250 | 100 LB 4 | 10 | 8 | 7,5 | 6 | 86 | 92 |
| | 7,27 | 3 549 | 1,4 | 193 | R | 4EB | 006 A | 28 x 250 | 100 LB 4 | 8,5 | 6,7 | 6,3 | 5 | 90 | 96 |
| | 6,94 | 3 798 | 1,12 | 130 | R | 3EB | 006 A | 38 x 300 | 132 S 6 | 12,5 | 10 | 9,5 | 7,5 | 118 | 126 |
| | 6,93 | 3 806 | 1,4 | 202 | R | 3EB | 009 A | 28 x 250 | 100 LB 4 | 14 | 11,2 | 10,6 | 8,5 | 123 | 129 |
| | 7,21 | 3 579 | 2 | 194 | R | 4EB | 009 A | 28 x 250 | 100 LB 4 | 11,2 | 9 | 8,5 | 6,7 | 120 | 126 |
| | 6,94 | 3 798 | 1,6 | 130 | R | 3EB | 009 A | 38 x 300 | 132 S 6 | 17 | 14 | 13,2 | 10,6 | 155 | 163 |
| | 6,93 | 3 806 | 2 | 202 | R | 3EB | 012 A | 28 x 250 | 100 LB 4 | 15 | 11,2 | 11,2 | 8,5 | 133 | 139 |
| | 7,21 | 3 579 | 2,8 | 194 | R | 4EB | 012 A | 28 x 250 | 100 LB 4 | 11,8 | 9,5 | 9 | 7,1 | 131 | 137 |
| | 6,94 | 3 798 | 2,24 | 130 | R | 3EB | 012 A | 38 x 300 | 132 S 6 | 18 | 15 | 14 | 11,2 | 165 | 173 |
| | 6,93 | 3 806 | 2,5 | 202 | R | 3EB | 015 A | 28 x 250 | 100 LB 4 | 15 | 11,2 | 11,2 | 8,5 | 136 | 142 |
| | 6,93 | 3 806 | 2,8 | 202 | R | 3EB | 018 A | 28 x 250 | 100 LB 4 | 17 | 14 | 13,2 | 10,6 | 175 | 181 |
| | 7,72 | 3 338 | 1,06 | 181 | R | 4EB | 004 A | 28 x 250 | 100 LB 4 | 8 | 6,7 | 6 | 5 | 83 | 89 |
| | 8,15 | 3 236 | 1,06 | 110 | R | 3EB | 004 A | 38 x 300 | 132 S 6 | 11,8 | 9,5 | 9 | 7,1 | 111 | 119 |
| | 7,72 | 3 338 | 1,4 | 181 | R | 4EB | 006 A | 28 x 250 | 100 LB 4 | 8,5 | 6,7 | 6,3 | 5 | 90 | 96 |
| | 8,15 | 3 236 | 1,5 | 110 | R | 3EB | 006 A | 38 x 300 | 132 S 6 | 12,5 | 10 | 9,5 | 7,5 | 118 | 126 |
| | 7,70 | 3 348 | 2,12 | 182 | R | 4EB | 009 A | 28 x 250 | 100 LB 4 | 11,2 | 9 | 8,5 | 6,7 | 120 | 126 |
| | 8,15 | 3 236 | 2,12 | 110 | R | 3EB | 009 A | 38 x 300 | 132 S 6 | 17 | 14 | 13,2 | 10,6 | 155 | 163 |
| | 7,70 | 3 348 | 3 | 182 | R | 4EB | 012 A | 28 x 250 | 100 LB 4 | 11,8 | 9,5 | 9 | 7,1 | 131 | 137 |
| | 8,51 | 3 097 | 0,9 | 164 | R | 3EB | 004 A | 28 x 250 | 100 LB 4 | 9,5 | 7,5 | 7,1 | 5,6 | 79 | 85 |
| | 8,76 | 2 942 | 1,18 | 160 | R | 4EB | 004 A | 28 x 250 | 100 LB 4 | 8 | 6,7 | 6 | 5 | 83 | 89 |
| | 8,51 | 3 097 | 1,25 | 164 | R | 3EB | 006 A | 28 x 250 | 100 LB 4 | 10 | 8 | 7,5 | 6 | 86 | 92 |
| | 8,76 | 2 942 | 1,6 | 160 | R | 4EB | 006 A | 28 x 250 | 100 LB 4 | 8,5 | 6,7 | 6,3 | 5 | 90 | 96 |
| | 8,51 | 3 097 | 1,7 | 164 | R | 3EB | 009 A | 28 x 250 | 100 LB 4 | 14 | 11,2 | 10,6 | 8,5 | 123 | 129 |
| | 8,60 | 2 999 | 2,36 | 163 | R | 4EB | 009 A | 28 x 250 | 100 LB 4 | 11,2 | 9 | 8,5 | 6,7 | 120 | 126 |
| | 8,51 | 3 097 | 2,5 | 164 | R | 3EB | 012 A | 28 x 250 | 100 LB 4 | 15 | 11,2 | 11,2 | 8,5 | 133 | 139 |
| | 8,60 | 2 999 | 3,15 | 163 | R | 4EB | 012 A | 28 x 250 | 100 LB 4 | 11,8 | 9,5 | 9 | 7,1 | 131 | 137 |
| | 8,51 | 3 097 | 3 | 164 | R | 3EB | 015 A | 28 x 250 | 100 LB 4 | 15 | 11,2 | 11,2 | 8,5 | 136 | 142 |
| | 10,2 | 2 589 | 0,9 | 88,4 | R | 3EB | 003 A | 38 x 300 | 132 S 6 | 11,2 | 9,5 | 8,5 | 7,1 | 105 | 113 |
| | 9,99 | 2 638 | 1,06 | 140 | R | 3EB | 004 A | 28 x 250 | 100 LB 4 | 9,5 | 7,5 | 7,1 | 5,6 | 79 | 85 |
| | 10,2 | 2 589 | 1,32 | 88,4 | R | 3EB | 004 A | 38 x 300 | 132 S 6 | 11,8 | 9,5 | 9 | 7,1 | 111 | 119 |
| | 9,99 | 2 638 | 1,4 | 140 | R | 3EB | 006 A | 28 x 250 | 100 LB 4 | 10 | 8 | 7,5 | 6 | 86 | 92 |
| | 10,2 | 2 589 | 1,8 | 88,4 | R | 3EB | 006 A | 38 x 300 | 132 S 6 | 12,5 | 10 | 9,5 | 7,5 | 118 | 126 |
| | 9,99 | 2 638 | 2 | 140 | R | 3EB | 009 A | 28 x 250 | 100 LB 4 | 14 | 11,2 | 10,6 | 8,5 | 123 | 129 |
| | 9,99 | 2 638 | 2,8 | 140 | R | 3EB | 012 A | 28 x 250 | 100 LB 4 | 15 | 11,2 | 11,2 | 8,5 | 133 | 139 |
| | 10,8 | 2 442 | 0,95 | 130 | R | 3EB | 003 A | 28 x 250 | 100 LB 4 | 9,5 | 7,5 | 7,1 | 5,6 | 73 | 79 |
| | 10,8 | 2 442 | 1,18 | 130 | R | 3EB | 004 A | 28 x 250 | 100 LB 4 | 9,5 | 7,5 | 7,1 | 5,6 | 79 | 85 |
| | 10,8 | 2 442 | 1,7 | 130 | R | 3EB | 006 A | 28 x 250 | 100 LB 4 | 10 | 8 | 7,5 | 6 | 86 | 92 |
| | 10,8 | 2 442 | 2,36 | 130 | R | 3EB | 009 A | 28 x 250 | 100 LB 4 | 14 | 11,2 | 10,6 | 8,5 | 123 | 129 |
| | 10,8 | 2 442 | 3,35 | 130 | R | 3EB | 012 A | 28 x 250 | 100 LB 4 | 15 | 11,2 | 11,2 | 8,5 | 133 | 139 |
| | 12,7 | 2 080 | 1,12 | 110 | R | 3EB | 003 A | 28 x 250 | 100 LB 4 | 9,5 | 7,5 | 7,1 | 5,6 | 73 | 79 |
| | 12,7 | 2 080 | 1,6 | 110 | R | 3EB | 004 A | 28 x 250 | 100 LB 4 | 9,5 | 7,5 | 7,1 | 5,6 | 79 | 85 |
| | 12,7 | 2 080 | 2,12 | 110 | R | 3EB | 006 A | 28 x 250 | 100 LB 4 | 10 | 8 | 7,5 | 6 | 86 | 92 |
| | 12,7 | 2 080 | 3,15 | 110 | R | 3EB | 009 A | 28 x 250 | 100 LB 4 | 14 | 11,2 | 10,6 | 8,5 | 123 | 129 |
| | 13,6 | 1 933 | 0,9 | 103 | R | 3EB | 002 A | 28 x 250 | 100 LB 4 | 7,5 | 6 | 5,6 | 4,5 | 62 | 68 |
| | 13,5 | 1 953 | 1,18 | 104 | R | 3EB | 003 A | 28 x 250 | 100 LB 4 | 9,5 | 7,5 | 7,1 | 5,6 | 73 | 79 |
| | 13,5 | 1 953 | 1,5 | 104 | R | 3EB | 004 A | 28 x 250 | 100 LB 4 | 9,5 | 7,5 | 7,1 | 5,6 | 79 | 85 |
| | 13,5 | 1 953 | 2,12 | 104 | R | 3EB | 006 A | 28 x 250 | 100 LB 4 | 10 | 8 | 7,5 | 6 | 86 | 92 |
| | 13,5 | 1 953 | 3 | 104 | R | 3EB | 009 A | 28 x 250 | 100 LB 4 | 14 | 11,2 | 10,6 | 8,5 | 123 | 129 |

| $P_1$ | $n_2$ | $M_2$ | fs | $i$ | Ød x ØP | | | | $Pt_N$ [kW] $t_{amb}$ = 20°C | | $t_{amb}$ = 40°C | | kg | |
|---|---|---|---|---|---|---|---|---|---|---|---|---|---|---|
| kW | min$^{-1}$ | N m | | | | | | | | | | | HB | HBZ |
| **3** | **16,1** | 1 635 | 1 | 86,8 | **R 3EB** | **002 A** | **28 x 250** | 100 LB 4 | 7,5 | 6 | 5,6 | 4,5 | 62 | 68 |
| | **15,8** | 1 664 | 1,4 | 88,4 | **R 3EB** | **003 A** | **28 x 250** | 100 LB 4 | 9,5 | 7,5 | 7,1 | 5,6 | 73 | 79 |
| | **15,8** | 1 664 | 2 | 88,4 | **R 3EB** | **004 A** | **28 x 250** | 100 LB 4 | 9,5 | 7,5 | 7,1 | 5,6 | 79 | 85 |
| | **15,8** | 1 664 | 2,8 | 88,4 | **R 3EB** | **006 A** | **28 x 250** | 100 LB 4 | 10 | 8 | 7,5 | 6 | 86 | 92 |
| | **17,0** | 1 547 | 1,06 | 82,1 | **R 3EB** | **002 A** | **28 x 250** | 100 LB 4 | 7,5 | 6 | 5,6 | 4,5 | 62 | 68 |
| | **17,1** | 1 540 | 1,5 | 81,8 | **R 3EB** | **003 A** | **28 x 250** | 100 LB 4 | 9,5 | 7,5 | 7,1 | 5,6 | 73 | 79 |
| | **19,4** | 1 356 | 1,7 | 46,3 | **R 3EB** | **003 A** | **38 x 300** | 132 S 6 | 11,2 | 9,5 | 8,5 | 7,1 | 105 | 113 |
| | **17,1** | 1 540 | 1,9 | 81,8 | **R 3EB** | **004 A** | **28 x 250** | 100 LB 4 | 9,5 | 7,5 | 7,1 | 5,6 | 79 | 85 |
| | **19,4** | 1 356 | 2,5 | 46,3 | **R 3EB** | **004 A** | **38 x 300** | 132 S 6 | 11,8 | 9,5 | 9 | 7,1 | 111 | 119 |
| | **17,1** | 1 540 | 2,65 | 81,8 | **R 3EB** | **006 A** | **28 x 250** | 100 LB 4 | 10 | 8 | 7,5 | 6 | 86 | 92 |
| | **17,1** | 1 540 | 3,75 | 81,8 | **R 3EB** | **009 A** | **28 x 250** | 100 LB 4 | 14 | 11,2 | 10,6 | 8,5 | 123 | 129 |
| | **20,2** | 1 308 | 0,9 | 69,5 | **R 3EB** | **001 A** | **28 x 250** | 100 LB 4 | 7,1 | 5,6 | 5,3 | 4,25 | 61 | 67 |
| | **20,2** | 1 308 | 1,25 | 69,5 | **R 3EB** | **002 A** | **28 x 250** | 100 LB 4 | 7,5 | 6 | 5,6 | 4,5 | 62 | 68 |
| | **20,1** | 1 312 | 1,7 | 69,7 | **R 3EB** | **003 A** | **28 x 250** | 100 LB 4 | 9,5 | 7,5 | 7,1 | 5,6 | 73 | 79 |
| | **20,1** | 1 312 | 2,5 | 69,7 | **R 3EB** | **004 A** | **28 x 250** | 100 LB 4 | 9,5 | 7,5 | 7,1 | 5,6 | 79 | 85 |
| | **20,1** | 1 312 | 3,35 | 69,7 | **R 3EB** | **006 A** | **28 x 250** | 100 LB 4 | 10 | 8 | 7,5 | 6 | 86 | 92 |
| | **21,6** | 1 219 | 1 | 64,8 | **R 3EB** | **001 A** | **28 x 250** | 100 LB 4 | 7,1 | 5,6 | 5,3 | 4,25 | 61 | 67 |
| | **21,6** | 1 219 | 1,32 | 64,8 | **R 3EB** | **002 A** | **28 x 250** | 100 LB 4 | 7,5 | 6 | 5,6 | 4,5 | 62 | 68 |
| | **21,6** | 1 221 | 1,8 | 64,8 | **R 3EB** | **003 A** | **28 x 250** | 100 LB 4 | 9,5 | 7,5 | 7,1 | 5,6 | 73 | 79 |
| | **21,6** | 1 221 | 2,36 | 64,8 | **R 3EB** | **004 A** | **28 x 250** | 100 LB 4 | 9,5 | 7,5 | 7,1 | 5,6 | 79 | 85 |
| | **21,6** | 1 221 | 3,15 | 64,8 | **R 3EB** | **006 A** | **28 x 250** | 100 LB 4 | 10 | 8 | 7,5 | 6 | 86 | 92 |
| | **25,6** | 1 031 | 1,12 | 54,8 | **R 3EB** | **001 A** | **28 x 250** | 100 LB 4 | 7,1 | 5,6 | 5,3 | 4,25 | 61 | 67 |
| | **25,6** | 1 031 | 1,6 | 54,8 | **R 3EB** | **002 A** | **28 x 250** | 100 LB 4 | 7,5 | 6 | 5,6 | 4,5 | 62 | 68 |
| | **25,5** | 1 034 | 2,12 | 54,9 | **R 3EB** | **003 A** | **28 x 250** | 100 LB 4 | 9,5 | 7,5 | 7,1 | 5,6 | 73 | 79 |
| | **25,5** | 1 034 | 3,15 | 54,9 | **R 3EB** | **004 A** | **28 x 250** | 100 LB 4 | 9,5 | 7,5 | 7,1 | 5,6 | 79 | 85 |
| | **27,3** | 967 | 1,18 | 51,3 | **R 3EB** | **001 A** | **28 x 250** | 100 LB 4 | 7,1 | 5,6 | 5,3 | 4,25 | 61 | 67 |
| | **27,3** | 967 | 1,7 | 51,3 | **R 3EB** | **002 A** | **28 x 250** | 100 LB 4 | 7,5 | 6 | 5,6 | 4,5 | 62 | 68 |
| | **29,0** | 930 | 1,12 | 31,1 | **R 2EB** | **002 A** | **38 x 300** | 132 S 6 | 11,8 | 9,5 | 9 | 7,1 | 90 | 98 |
| | **30,2** | 872 | 2,5 | 46,3 | **R 3EB** | **003 A** | **28 x 250** | 100 LB 4 | 9,5 | 7,5 | 7,1 | 5,6 | 73 | 79 |
| | **29,0** | 930 | 1,6 | 31,1 | **R 2EB** | **003 A** | **28 x 250** | 112 MC 6 | 16 | 12,5 | 11,8 | 9,5 | 87 | 96 |
| | **29,0** | 930 | 1,6 | 31,1 | **R 2EB** | **003 A** | **38 x 300** | 132 S 6 | 16 | 12,5 | 11,8 | 9,5 | 109 | 117 |
| | **30,2** | 872 | 3,75 | 46,3 | **R 3EB** | **004 A** | **28 x 250** | 100 LB 4 | 9,5 | 7,5 | 7,1 | 5,6 | 79 | 85 |
| | **29,0** | 930 | 2,24 | 31,1 | **R 2EB** | **004 A** | **38 x 300** | 132 S 6 | 17 | 13,2 | 12,5 | 10 | 115 | 123 |
| | **30,8** | 855 | 1,4 | 45,4 | **R 3EB** | **001 A** | **28 x 250** | 100 LB 4 | 7,1 | 5,6 | 5,3 | 4,25 | 61 | 67 |
| | **34,0** | 792 | 1,25 | 26,5 | **R 2EB** | **001 A** | **38 x 300** | 132 S 6 | 11,2 | 9,5 | 8,5 | 7,1 | 89 | 97 |
| | **30,8** | 855 | 1,9 | 45,4 | **R 3EB** | **002 A** | **28 x 250** | 100 LB 4 | 7,5 | 6 | 5,6 | 4,5 | 62 | 68 |
| | **34,0** | 792 | 1,5 | 26,5 | **R 2EB** | **002 A** | **38 x 300** | 132 S 6 | 11,8 | 9,5 | 9 | 7,1 | 90 | 98 |
| | **32,1** | 820 | 2,65 | 43,6 | **R 3EB** | **003 A** | **28 x 250** | 100 LB 4 | 9,5 | 7,5 | 7,1 | 5,6 | 73 | 79 |
| | **34,0** | 792 | 2,36 | 26,5 | **R 2EB** | **003 A** | **38 x 300** | 132 S 6 | 16 | 12,5 | 11,8 | 9,5 | 109 | 117 |
| | **32,1** | 820 | 4 | 43,6 | **R 3EB** | **004 A** | **28 x 250** | 100 LB 4 | 9,5 | 7,5 | 7,1 | 5,6 | 79 | 85 |
| | **32,2** | 818 | 1,4 | 43,4 | **R 3EB** | **001 A** | **28 x 250** | 100 LB 4 | 7,1 | 5,6 | 5,3 | 4,25 | 61 | 67 |
| | **36,2** | 744 | 1 | 24,9 | **R 2EB** | **001 A** | **38 x 300** | 132 S 6 | 11,2 | 9,5 | 8,5 | 7,1 | 89 | 97 |
| | **32,2** | 818 | 2 | 43,4 | **R 3EB** | **002 A** | **28 x 250** | 100 LB 4 | 7,5 | 6 | 5,6 | 4,5 | 62 | 68 |
| | **36,2** | 744 | 1,4 | 24,9 | **R 2EB** | **002 A** | **38 x 300** | 132 S 6 | 11,8 | 9,5 | 9 | 7,1 | 90 | 98 |
| | **35,9** | 735 | 3 | 39,0 | **R 3EB** | **003 A** | **28 x 250** | 100 LB 4 | 9,5 | 7,5 | 7,1 | 5,6 | 73 | 79 |
| | **36,2** | 744 | 2 | 24,9 | **R 2EB** | **003 A** | **38 x 300** | 132 S 6 | 16 | 12,5 | 11,8 | 9,5 | 109 | 117 |
| | **38,9** | 678 | 1,7 | 36,0 | **R 3EB** | **001 A** | **28 x 250** | 100 LB 4 | 7,1 | 5,6 | 5,3 | 4,25 | 61 | 67 |
| | **42,5** | 634 | 1,5 | 21,2 | **R 2EB** | **001 A** | **38 x 300** | 132 S 6 | 11,2 | 9,5 | 8,5 | 7,1 | 89 | 97 |
| | **38,9** | 678 | 2,36 | 36,0 | **R 3EB** | **002 A** | **28 x 250** | 100 LB 4 | 7,5 | 6 | 5,6 | 4,5 | 62 | 68 |
| | **42,5** | 634 | 2,12 | 21,2 | **R 2EB** | **002 A** | **38 x 300** | 132 S 6 | 11,8 | 9,5 | 9 | 7,1 | 90 | 98 |
| | **38,1** | 691 | 3,15 | 36,7 | **R 3EB** | **003 A** | **28 x 250** | 100 LB 4 | 9,5 | 7,5 | 7,1 | 5,6 | 73 | 79 |
| | **45,1** | 598 | 1,18 | 31,1 | **R 2EB** | **001 A** | **28 x 250** | 100 LB 4 | 9,5 | 7,5 | 7,1 | 5,6 | 57 | 63 |
| | **46,1** | 571 | 1,9 | 30,3 | **R 3EB** | **001 A** | **28 x 250** | 100 LB 4 | 7,1 | 5,6 | 5,3 | 4,25 | 61 | 67 |
| | **45,1** | 598 | 1,7 | 31,1 | **R 2EB** | **002 A** | **28 x 250** | 100 LB 4 | 9,5 | 7,5 | 7,1 | 5,6 | 58 | 64 |
| | **46,1** | 571 | 2,8 | 30,3 | **R 3EB** | **002 A** | **28 x 250** | 100 LB 4 | 7,5 | 6 | 5,6 | 4,5 | 62 | 68 |
| | **45,1** | 598 | 2,36 | 31,1 | **R 2EB** | **003 A** | **28 x 250** | 100 LB 4 | 12,5 | 10 | 9,5 | 7,5 | 77 | 83 |
| | **52,9** | 509 | 1,9 | 26,5 | **R 2EB** | **001 A** | **28 x 250** | 100 LB 4 | 9,5 | 7,5 | 7,1 | 5,6 | 57 | 63 |
| | **52,9** | 509 | 2,12 | 26,5 | **R 2EB** | **002 A** | **28 x 250** | 100 LB 4 | 9,5 | 7,5 | 7,1 | 5,6 | 58 | 64 |
| | **52,9** | 509 | 3,55 | 26,5 | **R 2EB** | **003 A** | **28 x 250** | 100 LB 4 | 12,5 | 10 | 9,5 | 7,5 | 77 | 83 |
| | **56,3** | 478 | 1,5 | 24,9 | **R 2EB** | **001 A** | **28 x 250** | 100 LB 4 | 9,5 | 7,5 | 7,1 | 5,6 | 57 | 63 |
| | **53,9** | 500 | 1,9 | 16,7 | **R 2EB** | **001 A** | **38 x 300** | 132 S 6 | 11,2 | 9,5 | 8,5 | 7,1 | 89 | 97 |
| | **56,3** | 478 | 2,12 | 24,9 | **R 2EB** | **002 A** | **28 x 250** | 100 LB 4 | 9,5 | 7,5 | 7,1 | 5,6 | 58 | 64 |
| | **56,3** | 478 | 3 | 24,9 | **R 2EB** | **003 A** | **28 x 250** | 100 LB 4 | 12,5 | 10 | 9,5 | 7,5 | 77 | 83 |
| | **66,1** | 407 | 2,36 | 21,2 | **R 2EB** | **001 A** | **28 x 250** | 100 LB 4 | 9,5 | 7,5 | 7,1 | 5,6 | 57 | 63 |
| | **57,9** | 465 | 2,12 | 15,5 | **R 2EB** | **002 A** | **38 x 300** | 132 S 6 | 11,8 | 9,5 | 9 | 7,1 | 90 | 98 |
| | **71,4** | 377 | 1,9 | 19,6 | **R 2EB** | **001 A** | **28 x 250** | 100 LB 4 | 9,5 | 7,5 | 7,1 | 5,6 | 57 | 63 |
| | **68,4** | 394 | 2,65 | 13,2 | **R 2EB** | **001 A** | **38 x 300** | 132 S 6 | 11,2 | 9,5 | 8,5 | 7,1 | 89 | 97 |
| | **71,4** | 377 | 2,65 | 19,6 | **R 2EB** | **002 A** | **28 x 250** | 100 LB 4 | 9,5 | 7,5 | 7,1 | 5,6 | 58 | 64 |
| | **83,8** | 321 | 3 | 16,7 | **R 2EB** | **001 A** | **28 x 250** | 100 LB 4 | 9,5 | 7,5 | 7,1 | 5,6 | 57 | 63 |
| | **90,1** | 299 | 2,36 | 15,5 | **R 2EB** | **001 A** | **28 x 250** | 100 LB 4 | 9,5 | 7,5 | 7,1 | 5,6 | 57 | 63 |
| | **102** | 263 | 3,75 | 8,79 | **R 2EB** | **001 A** | **38 x 300** | 132 S 6 | 11,2 | 9,5 | 8,5 | 7,1 | 89 | 97 |
| | **106** | 253 | 3,75 | 13,2 | **R 2EB** | **001 A** | **28 x 250** | 100 LB 4 | 9,5 | 7,5 | 7,1 | 5,6 | 57 | 63 |
| | **126** | 213 | 4,25 | 11,1 | **R 2EB** | **001 A** | **28 x 250** | 100 LB 4 | 9,5 | 7,5 | 7,1 | 5,6 | 57 | 63 |
| | **134** | 201 | 4,25 | 10,4 | **R 2EB** | **001 A** | **28 x 250** | 100 LB 4 | 9,5 | 7,5 | 7,1 | 5,6 | 57 | 63 |
| | **159** | 169 | 5 | 8,79 | **R 2EB** | **001 A** | **28 x 250** | 100 LB 4 | 9,5 | 7,5 | 7,1 | 5,6 | 57 | 63 |
| **4** | **0,765** | 44 920 | 1,18 | 1 176 | **R 4EB** | **060 A** | **38 x 300** | 132 M 6 | 28 | 22,4 | 21,2 | 17 | 392 | 404 |
| | **0,760** | 45 230 | 1,8 | 1 184 | **R 4EB** | **085 A** | **38 x 300** | 132 M 6 | 35,5 | 28 | 26,5 | 21,2 | 555 | 567 |
| | **0,822** | 41 830 | 0,95 | 1 095 | **R 4EB** | **042 A** | **38 x 300** | 132 M 6 | 25 | 20 | 19 | 15 | 318 | 330 |
| | **0,848** | 40 540 | 1,32 | 1 061 | **R 4EB** | **060 A** | **38 x 300** | 132 M 6 | 28 | 22,4 | 21,2 | 17 | 392 | 404 |
| | **0,848** | 40 540 | 2 | 1 061 | **R 4EB** | **085 A** | **38 x 300** | 132 M 6 | 35,5 | 28 | 26,5 | 21,2 | 555 | 567 |
| | **0,823** | 41 770 | 3,75 | 1 093 | **R 4EB** | **180 A** | **38 x 300** | 132 M 6 | 50 | 40 | 37,5 | 30 | 1 017 | 1 029 |
| | **0,911** | 37 750 | 1,06 | 988 | **R 4EB** | **042 A** | **38 x 300** | 132 M 6 | 25 | 20 | 19 | 15 | 318 | 330 |
| | **0,940** | 36 560 | 1,5 | 957 | **R 4EB** | **060 A** | **38 x 300** | 132 M 6 | 28 | 22,4 | 21,2 | 17 | 392 | 404 |
| | **0,934** | 36 800 | 2,12 | 963 | **R 4EB** | **085 A** | **38 x 300** | 132 M 6 | 35,5 | 28 | 26,5 | 21,2 | 555 | 567 |
| | **1,01** | 34 040 | 1,12 | 891 | **R 4EB** | **042 A** | **38 x 300** | 132 M 6 | 25 | 20 | 19 | 15 | 318 | 330 |
| | **1,04** | 32 990 | 1,6 | 864 | **R 4EB** | **060 A** | **38 x 300** | 132 M 6 | 28 | 22,4 | 21,2 | 17 | 392 | 404 |
| | **1,04** | 32 990 | 2,36 | 864 | **R 4EB** | **085 A** | **38 x 300** | 132 M 6 | 35,5 | 28 | 26,5 | 21,2 | 555 | 567 |
| | **1,09** | 31 590 | 1 | 827 | **R 4EB** | **030 A** | **38 x 300** | 132 M 6 | 20 | 16 | 15 | 11,8 | 260 | 272 |
| | **1,06** | 32 290 | 1,25 | 845 | **R 4EB** | **042 A** | **38 x 300** | 132 M 6 | 25 | 20 | 19 | 15 | 318 | 330 |
| | **1,19** | 28 880 | 1,8 | 1 176 | **R 4EB** | **060 A** | **28 x 250** | 112 M 4 | 22,4 | 18 | 17 | 14 | 357 | 366 |
| | **1,18** | 29 070 | 2,8 | 1 184 | **R 4EB** | **085 A** | **28 x 250** | 112 M 4 | 28 | 22,4 | 21,2 | 17 | 519 | 528 |

| $P_1$ | $n_2$ | $M_2$ | fs | $i$ | Ød x ØP | | | | | $Pt_N$ [kW] $t_{amb}$ = 20°C | | $Pt_N$ [kW] $t_{amb}$ = 40°C | | kg | |
|---|---|---|---|---|---|---|---|---|---|---|---|---|---|---|---|
| kW | min$^{-1}$ | N m | | | | | | | | | | | | HB | HBZ |
| **4** | **1,32** | 26 060 | 1 | 1 061 | **R** | **4EB** | **030 A** | **28 x 250** | 112 M 4 | 16 | 12,5 | 11,8 | 9,5 | 225 | 234 |
| | **1,34** | 25 710 | 1,18 | 673 | **R** | **4EB** | **030 A** | **38 x 300** | 132 M 6 | 20 | 16 | 15 | 11,8 | 260 | 272 |
| | **1,28** | 26 890 | 1,4 | 1 095 | **R** | **4EB** | **042 A** | **28 x 250** | 112 M 4 | 20 | 16 | 15 | 11,8 | 283 | 292 |
| | **1,32** | 26 060 | 1,9 | 1 061 | **R** | **4EB** | **060 A** | **28 x 250** | 112 M 4 | 22,4 | 18 | 17 | 14 | 357 | 366 |
| | **1,32** | 26 060 | 3 | 1 061 | **R** | **4EB** | **085 A** | **28 x 250** | 112 M 4 | 28 | 22,4 | 21,2 | 17 | 519 | 528 |
| | **1,44** | 23 840 | 1,06 | 971 | **R** | **4EB** | **030 A** | **28 x 250** | 112 M 4 | 16 | 12,5 | 11,8 | 9,5 | 225 | 234 |
| | **1,42** | 24 270 | 1,6 | 988 | **R** | **4EB** | **042 A** | **28 x 250** | 112 M 4 | 20 | 16 | 15 | 11,8 | 283 | 292 |
| | **1,46** | 23 500 | 2,12 | 957 | **R** | **4EB** | **060 A** | **28 x 250** | 112 M 4 | 22,4 | 18 | 17 | 14 | 357 | 366 |
| | **1,45** | 23 660 | 3,35 | 963 | **R** | **4EB** | **085 A** | **28 x 250** | 112 M 4 | 28 | 22,4 | 21,2 | 17 | 519 | 528 |
| | **1,64** | 20 980 | 0,9 | 549 | **R** | **4EB** | **021 A** | **38 x 300** | 132 M 6 | 17 | 14 | 13,2 | 10,6 | 215 | 227 |
| | **1,62** | 21 210 | 1,18 | 864 | **R** | **4EB** | **030 A** | **28 x 250** | 112 M 4 | 16 | 12,5 | 11,8 | 9,5 | 225 | 234 |
| | **1,57** | 21 900 | 1,4 | 573 | **R** | **4EB** | **030 A** | **38 x 300** | 132 M 6 | 20 | 16 | 15 | 11,8 | 260 | 272 |
| | **1,57** | 21 880 | 1,7 | 891 | **R** | **4EB** | **042 A** | **28 x 250** | 112 M 4 | 20 | 16 | 15 | 11,8 | 283 | 292 |
| | **1,62** | 21 210 | 2,36 | 864 | **R** | **4EB** | **060 A** | **28 x 250** | 112 M 4 | 22,4 | 18 | 17 | 14 | 357 | 366 |
| | **1,62** | 21 210 | 3,75 | 864 | **R** | **4EB** | **085 A** | **28 x 250** | 112 M 4 | 28 | 22,4 | 21,2 | 17 | 519 | 528 |
| | **1,69** | 20 310 | 1,5 | 827 | **R** | **4EB** | **030 A** | **28 x 250** | 112 M 4 | 16 | 12,5 | 11,8 | 9,5 | 225 | 234 |
| | **1,66** | 20 760 | 1,9 | 845 | **R** | **4EB** | **042 A** | **28 x 250** | 112 M 4 | 20 | 16 | 15 | 11,8 | 283 | 292 |
| | **1,72** | 20 020 | 2,36 | 815 | **R** | **4EB** | **060 A** | **28 x 250** | 112 M 4 | 22,4 | 18 | 17 | 14 | 357 | 366 |
| | **1,67** | 20 550 | 4 | 837 | **R** | **4EB** | **085 A** | **28 x 250** | 112 M 4 | 28 | 22,4 | 21,2 | 17 | 519 | 528 |
| | **2,04** | 16 860 | 0,9 | 687 | **R** | **4EB** | **018 A** | **28 x 250** | 112 M 4 | 14 | 11,2 | 10,6 | 8,5 | 177 | 186 |
| | **2,04** | 16 860 | 1,12 | 687 | **R** | **4EB** | **021 A** | **28 x 250** | 112 M 4 | 14 | 11,2 | 10,6 | 8,5 | 180 | 189 |
| | **2,08** | 16 530 | 1,8 | 673 | **R** | **4EB** | **030 A** | **28 x 250** | 112 M 4 | 16 | 12,5 | 11,8 | 9,5 | 225 | 234 |
| | **2,04** | 16 890 | 2,24 | 688 | **R** | **4EB** | **042 A** | **28 x 250** | 112 M 4 | 20 | 16 | 15 | 11,8 | 283 | 292 |
| | **2,07** | 16 570 | 2,65 | 434 | **R** | **4EB** | **042 A** | **38 x 300** | 132 M 6 | 25 | 20 | 19 | 15 | 318 | 330 |
| | **2,08** | 16 530 | 3,15 | 673 | **R** | **4EB** | **060 A** | **28 x 250** | 112 M 4 | 22,4 | 18 | 17 | 14 | 357 | 366 |
| | **2,32** | 14 840 | 0,95 | 389 | **R** | **4EB** | **015 A** | **38 x 300** | 132 M 6 | 15 | 11,8 | 11,2 | 9 | 174 | 186 |
| | **2,32** | 14 840 | 1,06 | 389 | **R** | **4EB** | **018 A** | **38 x 300** | 132 M 6 | 17 | 14 | 13,2 | 10,6 | 212 | 224 |
| | **2,39** | 14 360 | 1,32 | 585 | **R** | **4EB** | **021 A** | **28 x 250** | 112 M 4 | 14 | 11,2 | 10,6 | 8,5 | 180 | 189 |
| | **2,22** | 15 520 | 1,6 | 632 | **R** | **4EB** | **030 A** | **28 x 250** | 112 M 4 | 16 | 12,5 | 11,8 | 9,5 | 225 | 234 |
| | **2,12** | 16 210 | 1,9 | 424 | **R** | **4EB** | **030 A** | **38 x 300** | 132 M 6 | 20 | 16 | 15 | 11,8 | 260 | 272 |
| | **2,21** | 15 570 | 2,36 | 634 | **R** | **4EB** | **042 A** | **28 x 250** | 112 M 4 | 20 | 16 | 15 | 11,8 | 283 | 292 |
| | **2,15** | 16 020 | 3 | 652 | **R** | **4EB** | **060 A** | **28 x 250** | 112 M 4 | 22,4 | 18 | 17 | 14 | 357 | 366 |
| | **2,59** | 13 290 | 1,06 | 541 | **R** | **4EB** | **015 A** | **28 x 250** | 112 M 4 | 11,8 | 9,5 | 9 | 7,1 | 139 | 148 |
| | **2,59** | 13 290 | 1,25 | 541 | **R** | **4EB** | **018 A** | **28 x 250** | 112 M 4 | 14 | 11,2 | 10,6 | 8,5 | 177 | 186 |
| | **2,55** | 13 490 | 1,4 | 549 | **R** | **4EB** | **021 A** | **28 x 250** | 112 M 4 | 14 | 11,2 | 10,6 | 8,5 | 180 | 189 |
| | **2,44** | 14 080 | 2,12 | 573 | **R** | **4EB** | **030 A** | **28 x 250** | 112 M 4 | 16 | 12,5 | 11,8 | 9,5 | 225 | 234 |
| | **2,58** | 13 320 | 3,15 | 542 | **R** | **4EB** | **042 A** | **28 x 250** | 112 M 4 | 20 | 16 | 15 | 11,8 | 283 | 292 |
| | **2,89** | 11 880 | 0,95 | 311 | **R** | **4EB** | **012 A** | **38 x 300** | 132 M 6 | 15 | 11,8 | 11,2 | 9 | 171 | 183 |
| | **2,89** | 11 880 | 1,12 | 311 | **R** | **4EB** | **015 A** | **38 x 300** | 132 M 6 | 15 | 11,8 | 11,2 | 9 | 174 | 186 |
| | **2,84** | 12 100 | 1,06 | 493 | **R** | **4EB** | **018 A** | **28 x 250** | 112 M 4 | 14 | 11,2 | 10,6 | 8,5 | 177 | 186 |
| | **2,89** | 11 880 | 1,5 | 311 | **R** | **4EB** | **018 A** | **38 x 300** | 132 M 6 | 17 | 14 | 13,2 | 10,6 | 212 | 224 |
| | **2,84** | 12 100 | 1,25 | 493 | **R** | **4EB** | **021 A** | **28 x 250** | 112 M 4 | 14 | 11,2 | 10,6 | 8,5 | 180 | 189 |
| | **2,89** | 11 880 | 1,6 | 311 | **R** | **4EB** | **021 A** | **38 x 300** | 132 M 6 | 17 | 14 | 13,2 | 10,6 | 215 | 227 |
| | **2,64** | 13 030 | 2,24 | 531 | **R** | **4EB** | **030 A** | **28 x 250** | 112 M 4 | 16 | 12,5 | 11,8 | 9,5 | 225 | 234 |
| | **2,76** | 12 460 | 3 | 507 | **R** | **4EB** | **042 A** | **28 x 250** | 112 M 4 | 20 | 16 | 15 | 11,8 | 283 | 292 |
| | **3,04** | 11 320 | 1 | 461 | **R** | **4EB** | **012 A** | **28 x 250** | 112 M 4 | 11,8 | 9,5 | 9 | 7,1 | 136 | 145 |
| | **3,04** | 11 320 | 1,18 | 461 | **R** | **4EB** | **015 A** | **28 x 250** | 112 M 4 | 11,8 | 9,5 | 9 | 7,1 | 139 | 148 |
| | **3,04** | 11 320 | 1,5 | 461 | **R** | **4EB** | **018 A** | **28 x 250** | 112 M 4 | 14 | 11,2 | 10,6 | 8,5 | 177 | 186 |
| | **2,99** | 11 490 | 1,6 | 468 | **R** | **4EB** | **021 A** | **28 x 250** | 112 M 4 | 14 | 11,2 | 10,6 | 8,5 | 180 | 189 |
| | **3,09** | 11 110 | 1,8 | 291 | **R** | **4EB** | **021 A** | **38 x 300** | 132 M 6 | 17 | 14 | 13,2 | 10,6 | 215 | 227 |
| | **3,05** | 11 260 | 2,5 | 459 | **R** | **4EB** | **030 A** | **28 x 250** | 112 M 4 | 16 | 12,5 | 11,8 | 9,5 | 225 | 234 |
| | **3,23** | 10 650 | 4 | 434 | **R** | **4EB** | **042 A** | **28 x 250** | 112 M 4 | 20 | 16 | 15 | 11,8 | 283 | 292 |
| | **3,60** | 9 543 | 1,12 | 389 | **R** | **4EB** | **012 A** | **28 x 250** | 112 M 4 | 11,8 | 9,5 | 9 | 7,1 | 136 | 145 |
| | **3,60** | 9 543 | 1,4 | 389 | **R** | **4EB** | **015 A** | **28 x 250** | 112 M 4 | 11,8 | 9,5 | 9 | 7,1 | 139 | 148 |
| | **3,60** | 9 543 | 1,6 | 389 | **R** | **4EB** | **018 A** | **28 x 250** | 112 M 4 | 14 | 11,2 | 10,6 | 8,5 | 177 | 186 |
| | **3,67** | 9 364 | 1,8 | 245 | **R** | **4EB** | **018 A** | **38 x 300** | 132 M 6 | 17 | 14 | 13,2 | 10,6 | 212 | 224 |
| | **3,23** | 10 630 | 1,6 | 433 | **R** | **4EB** | **021 A** | **28 x 250** | 112 M 4 | 14 | 11,2 | 10,6 | 8,5 | 180 | 189 |
| | **3,30** | 10 420 | 2,8 | 424 | **R** | **4EB** | **030 A** | **28 x 250** | 112 M 4 | 16 | 12,5 | 11,8 | 9,5 | 225 | 234 |
| | **3,85** | 8 928 | 1,18 | 364 | **R** | **4EB** | **012 A** | **28 x 250** | 112 M 4 | 11,8 | 9,5 | 9 | 7,1 | 136 | 145 |
| | **3,85** | 8 928 | 1,5 | 364 | **R** | **4EB** | **015 A** | **28 x 250** | 112 M 4 | 11,8 | 9,5 | 9 | 7,1 | 139 | 148 |
| | **3,79** | 9 060 | 1,8 | 369 | **R** | **4EB** | **018 A** | **28 x 250** | 112 M 4 | 14 | 11,2 | 10,6 | 8,5 | 177 | 186 |
| | **3,79** | 9 060 | 2,12 | 369 | **R** | **4EB** | **021 A** | **28 x 250** | 112 M 4 | 14 | 11,2 | 10,6 | 8,5 | 180 | 189 |
| | **3,87** | 8 880 | 3,15 | 362 | **R** | **4EB** | **030 A** | **28 x 250** | 112 M 4 | 16 | 12,5 | 11,8 | 9,5 | 225 | 234 |
| | **4,50** | 7 634 | 1 | 311 | **R** | **4EB** | **009 A** | **28 x 250** | 112 M 4 | 11,2 | 9 | 8,5 | 6,7 | 125 | 134 |
| | **4,50** | 7 634 | 1,4 | 311 | **R** | **4EB** | **012 A** | **28 x 250** | 112 M 4 | 11,8 | 9,5 | 9 | 7,1 | 136 | 145 |
| | **4,45** | 7 893 | 1 | 202 | **R** | **3EB** | **012 A** | **38 x 300** | 132 M 6 | 18 | 15 | 14 | 11,2 | 173 | 185 |
| | **4,50** | 7 634 | 1,7 | 311 | **R** | **4EB** | **015 A** | **28 x 250** | 112 M 4 | 11,8 | 9,5 | 9 | 7,1 | 139 | 148 |
| | **4,45** | 7 893 | 1,25 | 202 | **R** | **3EB** | **015 A** | **38 x 300** | 132 M 6 | 18 | 15 | 14 | 11,2 | 176 | 188 |
| | **4,50** | 7 634 | 2,12 | 311 | **R** | **4EB** | **018 A** | **28 x 250** | 112 M 4 | 14 | 11,2 | 10,6 | 8,5 | 177 | 186 |
| | **4,45** | 7 893 | 1,4 | 202 | **R** | **3EB** | **018 A** | **38 x 300** | 132 M 6 | 21,2 | 17 | 16 | 13,2 | 215 | 227 |
| | **4,50** | 7 634 | 2,24 | 311 | **R** | **4EB** | **021 A** | **28 x 250** | 112 M 4 | 14 | 11,2 | 10,6 | 8,5 | 180 | 189 |
| | **4,45** | 7 893 | 1,4 | 202 | **R** | **3EB** | **021 A** | **38 x 300** | 132 M 6 | 21,2 | 17 | 16 | 13,2 | 218 | 230 |
| | **4,59** | 7 483 | 3,55 | 305 | **R** | **4EB** | **030 A** | **28 x 250** | 112 M 4 | 16 | 12,5 | 11,8 | 9,5 | 225 | 234 |
| | **4,49** | 7 828 | 2,8 | 200 | **R** | **3EB** | **030 A** | **38 x 300** | 132 M 6 | 25 | 20 | 19 | 15 | 273 | 285 |
| | **5,17** | 6 647 | 1,12 | 271 | **R** | **4EB** | **009 A** | **28 x 250** | 112 M 4 | 11,2 | 9 | 8,5 | 6,7 | 125 | 134 |
| | **5,17** | 6 647 | 1,6 | 271 | **R** | **4EB** | **012 A** | **28 x 250** | 112 M 4 | 11,8 | 9,5 | 9 | 7,1 | 136 | 145 |
| | **5,17** | 6 647 | 1,9 | 271 | **R** | **4EB** | **015 A** | **28 x 250** | 112 M 4 | 11,8 | 9,5 | 9 | 7,1 | 139 | 148 |
| | **4,81** | 7 143 | 2,24 | 291 | **R** | **4EB** | **018 A** | **28 x 250** | 112 M 4 | 14 | 11,2 | 10,6 | 8,5 | 177 | 186 |
| | **4,81** | 7 143 | 2,65 | 291 | **R** | **4EB** | **021 A** | **28 x 250** | 112 M 4 | 14 | 11,2 | 10,6 | 8,5 | 180 | 189 |
| | **4,91** | 7 001 | 3,75 | 285 | **R** | **4EB** | **030 A** | **28 x 250** | 112 M 4 | 16 | 12,5 | 11,8 | 9,5 | 225 | 234 |
| | **5,71** | 6 019 | 1,25 | 245 | **R** | **4EB** | **009 A** | **28 x 250** | 112 M 4 | 11,2 | 9 | 8,5 | 6,7 | 125 | 134 |
| | **5,71** | 6 019 | 1,7 | 245 | **R** | **4EB** | **012 A** | **28 x 250** | 112 M 4 | 11,8 | 9,5 | 9 | 7,1 | 136 | 145 |
| | **5,47** | 6 423 | 1,25 | 164 | **R** | **3EB** | **012 A** | **38 x 300** | 132 M 6 | 18 | 15 | 14 | 11,2 | 173 | 185 |
| | **5,71** | 6 019 | 2 | 245 | **R** | **4EB** | **015 A** | **28 x 250** | 112 M 4 | 11,8 | 9,5 | 9 | 7,1 | 139 | 148 |
| | **5,47** | 6 423 | 1,5 | 164 | **R** | **3EB** | **015 A** | **38 x 300** | 132 M 6 | 18 | 15 | 14 | 11,2 | 176 | 188 |
| | **5,71** | 6 019 | 2,65 | 245 | **R** | **4EB** | **018 A** | **28 x 250** | 112 M 4 | 14 | 11,2 | 10,6 | 8,5 | 177 | 186 |
| | **5,47** | 6 423 | 1,8 | 164 | **R** | **3EB** | **018 A** | **38 x 300** | 132 M 6 | 21,2 | 17 | 16 | 13,2 | 215 | 227 |
| | **5,71** | 6 019 | 3 | 245 | **R** | **4EB** | **021 A** | **28 x 250** | 112 M 4 | 14 | 11,2 | 10,6 | 8,5 | 180 | 189 |
| | **6,42** | 5 472 | 1 | 140 | **R** | **3EB** | **009 A** | **38 x 300** | 132 M 6 | 17 | 14 | 13,2 | 10,6 | 163 | 175 |
| | **6,42** | 5 472 | 1,4 | 140 | **R** | **3EB** | **012 A** | **38 x 300** | 132 M 6 | 18 | 15 | 14 | 11,2 | 173 | 185 |
| | **6,42** | 5 472 | 1,7 | 140 | **R** | **3EB** | **015 A** | **38 x 300** | 132 M 6 | 18 | 15 | 14 | 11,2 | 176 | 188 |
| | **6,42** | 5 472 | 2 | 140 | **R** | **3EB** | **018 A** | **38 x 300** | 132 M 6 | 21,2 | 17 | 16 | 13,2 | 215 | 227 |
| | **7,27** | 4 731 | 1,06 | 193 | **R** | **4EB** | **006 A** | **28 x 250** | 112 M 4 | 8,5 | 6,7 | 6,3 | 5 | 95 | 104 |
| | **6,93** | 5 074 | 1,06 | 202 | **R** | **3EB** | **009 A** | **28 x 250** | 112 M 4 | 14 | 11,2 | 10,6 | 8,5 | 128 | 137 |
| | **7,21** | 4 772 | 1,5 | 194 | **R** | **4EB** | **009 A** | **28 x 250** | 112 M 4 | 11,2 | 9 | 8,5 | 6,7 | 125 | 134 |
| | **6,93** | 5 074 | 1,5 | 202 | **R** | **3EB** | **012 A** | **28 x 250** | 112 M 4 | 15 | 11,2 | 11,2 | 8,5 | 138 | 147 |
| | **7,21** | 4 772 | 2 | 194 | **R** | **4EB** | **012 A** | **28 x 250** | 112 M 4 | 11,8 | 9,5 | 9 | 7,1 | 136 | 145 |
| | **6,94** | 5 064 | 1,7 | 130 | **R** | **3EB** | **012 A** | **38 x 300** | 132 M 6 | 18 | 15 | 14 | 11,2 | 173 | 185 |
| | **6,93** | 5 074 | 1,9 | 202 | **R** | **3EB** | **015 A** | **28 x 250** | 112 M 4 | 15 | 11,2 | 11,2 | 8,5 | 141 | 150 |
| | **7,21** | 4 772 | 2,5 | 194 | **R** | **4EB** | **015 A** | **28 x 250** | 112 M 4 | 11,8 | 9,5 | 9 | 7,1 | 139 | 148 |
| | **6,94** | 5 064 | 2,24 | 130 | **R** | **3EB** | **015 A** | **38 x 300** | 132 M 6 | 18 | 15 | 14 | 11,2 | 176 | 188 |
| | **6,93** | 5 074 | 2,12 | 202 | **R** | **3EB** | **018 A** | **28 x 250** | 112 M 4 | 17 | 14 | 13,2 | 10,6 | 180 | 189 |
| | **7,24** | 4 746 | 3,15 | 193 | **R** | **4EB** | **018 A** | **28 x 250** | 112 M 4 | 14 | 11,2 | 10,6 | 8,5 | 177 | 186 |
| | **6,93** | 5 074 | 2,12 | 202 | **R** | **3EB** | **021 A** | **28 x 250** | 112 M 4 | 17 | 14 | 13,2 | 10,6 | 183 | 192 |
| | **6,98** | 5 032 | 4,25 | 200 | **R** | **3EB** | **030 A** | **28 x 250** | 112 M 4 | 20 | 16 | 15 | 11,8 | 237 | 246 |

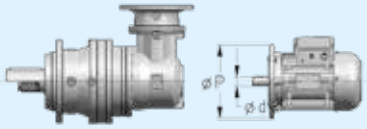


| $P_1$ | $n_2$ | $M_2$ | fs | $i$ | Ød x ØP | | | | $Pt_N$ [kW] $t_{amb}$ = 20°C | | $t_{amb}$ = 40°C | | kg | |
|---|---|---|---|---|---|---|---|---|---|---|---|---|---|---|
| kW | min$^{-1}$ | N m | | | | | | | | | | | HB | HBZ |
| **4** | **7,72** | 4 451 | 1,06 | 181 | **R** | **4EB** | **006 A** | **28 x 250** | 112 M 4 | 8,5 | 6,7 | 6,3 | 5 | 95 | 104 |
| | **8,15** | 4 314 | 1,12 | 110 | **R** | **3EB** | **006 A** | **38 x 300** | 132 M 6 | 12,5 | 10 | 9,5 | 7,5 | 126 | 138 |
| | **7,70** | 4 464 | 1,6 | 182 | **R** | **4EB** | **009 A** | **28 x 250** | 112 M 4 | 11,2 | 9 | 8,5 | 6,7 | 125 | 134 |
| | **8,15** | 4 314 | 1,6 | 110 | **R** | **3EB** | **009 A** | **38 x 300** | 132 M 6 | 17 | 14 | 13,2 | 10,6 | 163 | 175 |
| | **7,70** | 4 464 | 2,12 | 182 | **R** | **4EB** | **012 A** | **28 x 250** | 112 M 4 | 11,8 | 9,5 | 9 | 7,1 | 136 | 145 |
| | **8,15** | 4 314 | 2,24 | 110 | **R** | **3EB** | **012 A** | **38 x 300** | 132 M 6 | 18 | 15 | 14 | 11,2 | 173 | 185 |
| | **7,70** | 4 464 | 2,65 | 182 | **R** | **4EB** | **015 A** | **28 x 250** | 112 M 4 | 11,8 | 9,5 | 9 | 7,1 | 139 | 148 |
| | **7,70** | 4 464 | 3,35 | 182 | **R** | **4EB** | **018 A** | **28 x 250** | 112 M 4 | 14 | 11,2 | 10,6 | 8,5 | 177 | 186 |
| | **8,51** | 4 129 | 0,9 | 164 | **R** | **3EB** | **006 A** | **28 x 250** | 112 M 4 | 10 | 8 | 7,5 | 6 | 91 | 100 |
| | **8,76** | 3 923 | 1,18 | 160 | **R** | **4EB** | **006 A** | **28 x 250** | 112 M 4 | 8,5 | 6,7 | 6,3 | 5 | 95 | 104 |
| | **8,67** | 4 051 | 1,06 | 104 | **R** | **3EB** | **006 A** | **38 x 300** | 132 M 6 | 12,5 | 10 | 9,5 | 7,5 | 126 | 138 |
| | **8,51** | 4 129 | 1,32 | 164 | **R** | **3EB** | **009 A** | **28 x 250** | 112 M 4 | 14 | 11,2 | 10,6 | 8,5 | 128 | 137 |
| | **8,60** | 3 999 | 1,7 | 163 | **R** | **4EB** | **009 A** | **28 x 250** | 112 M 4 | 11,2 | 9 | 8,5 | 6,7 | 125 | 134 |
| | **8,67** | 4 051 | 1,5 | 104 | **R** | **3EB** | **009 A** | **38 x 300** | 132 M 6 | 17 | 14 | 13,2 | 10,6 | 163 | 175 |
| | **8,51** | 4 129 | 1,8 | 164 | **R** | **3EB** | **012 A** | **28 x 250** | 112 M 4 | 15 | 11,2 | 11,2 | 8,5 | 138 | 147 |
| | **8,60** | 3 999 | 2,36 | 163 | **R** | **4EB** | **012 A** | **28 x 250** | 112 M 4 | 11,8 | 9,5 | 9 | 7,1 | 136 | 145 |
| | **8,51** | 4 129 | 2,24 | 164 | **R** | **3EB** | **015 A** | **28 x 250** | 112 M 4 | 15 | 11,2 | 11,2 | 8,5 | 141 | 150 |
| | **9,14** | 3 762 | 3,15 | 153 | **R** | **4EB** | **015 A** | **28 x 250** | 112 M 4 | 11,8 | 9,5 | 9 | 7,1 | 139 | 148 |
| | **8,51** | 4 129 | 2,65 | 164 | **R** | **3EB** | **018 A** | **28 x 250** | 112 M 4 | 17 | 14 | 13,2 | 10,6 | 180 | 189 |
| | **8,51** | 4 129 | 3,15 | 164 | **R** | **3EB** | **021 A** | **28 x 250** | 112 M 4 | 17 | 14 | 13,2 | 10,6 | 183 | 192 |
| | **10,2** | 3 451 | 1 | 88,4 | **R** | **3EB** | **004 A** | **38 x 300** | 132 M 6 | 11,8 | 9,5 | 9 | 7,1 | 119 | 131 |
| | **9,99** | 3 518 | 1,06 | 140 | **R** | **3EB** | **006 A** | **28 x 250** | 112 M 4 | 10 | 8 | 7,5 | 6 | 91 | 100 |
| | **10,2** | 3 451 | 1,4 | 88,4 | **R** | **3EB** | **006 A** | **38 x 300** | 132 M 6 | 12,5 | 10 | 9,5 | 7,5 | 126 | 138 |
| | **9,99** | 3 518 | 1,5 | 140 | **R** | **3EB** | **009 A** | **28 x 250** | 112 M 4 | 14 | 11,2 | 10,6 | 8,5 | 128 | 137 |
| | **10,2** | 3 451 | 2 | 88,4 | **R** | **3EB** | **009 A** | **38 x 300** | 132 M 6 | 17 | 14 | 13,2 | 10,6 | 163 | 175 |
| | **9,99** | 3 518 | 2,12 | 140 | **R** | **3EB** | **012 A** | **28 x 250** | 112 M 4 | 15 | 11,2 | 11,2 | 8,5 | 138 | 147 |
| | **9,99** | 3 518 | 2,65 | 140 | **R** | **3EB** | **015 A** | **28 x 250** | 112 M 4 | 15 | 11,2 | 11,2 | 8,5 | 141 | 150 |
| | **9,99** | 3 518 | 3,15 | 140 | **R** | **3EB** | **018 A** | **28 x 250** | 112 M 4 | 17 | 14 | 13,2 | 10,6 | 180 | 189 |
| | **10,8** | 3 256 | 0,9 | 130 | **R** | **3EB** | **004 A** | **28 x 250** | 112 M 4 | 9,5 | 7,5 | 7,1 | 5,6 | 84 | 93 |
| | **10,8** | 3 256 | 1,25 | 130 | **R** | **3EB** | **006 A** | **28 x 250** | 112 M 4 | 10 | 8 | 7,5 | 6 | 91 | 100 |
| | **10,8** | 3 256 | 1,8 | 130 | **R** | **3EB** | **009 A** | **28 x 250** | 112 M 4 | 14 | 11,2 | 10,6 | 8,5 | 128 | 137 |
| | **10,8** | 3 256 | 2,5 | 130 | **R** | **3EB** | **012 A** | **28 x 250** | 112 M 4 | 15 | 11,2 | 11,2 | 8,5 | 138 | 147 |
| | **10,8** | 3 256 | 3,15 | 130 | **R** | **3EB** | **015 A** | **28 x 250** | 112 M 4 | 15 | 11,2 | 11,2 | 8,5 | 141 | 150 |
| | **12,7** | 2 774 | 1,25 | 110 | **R** | **3EB** | **004 A** | **28 x 250** | 112 M 4 | 9,5 | 7,5 | 7,1 | 5,6 | 84 | 93 |
| | **12,7** | 2 774 | 1,6 | 110 | **R** | **3EB** | **006 A** | **28 x 250** | 112 M 4 | 10 | 8 | 7,5 | 6 | 91 | 100 |
| | **12,7** | 2 774 | 2,36 | 110 | **R** | **3EB** | **009 A** | **28 x 250** | 112 M 4 | 14 | 11,2 | 10,6 | 8,5 | 128 | 137 |
| | **12,7** | 2 774 | 3,15 | 110 | **R** | **3EB** | **012 A** | **28 x 250** | 112 M 4 | 15 | 11,2 | 11,2 | 8,5 | 138 | 147 |
| | **13,5** | 2 604 | 0,9 | 104 | **R** | **3EB** | **003 A** | **28 x 250** | 112 M 4 | 9,5 | 7,5 | 7,1 | 5,6 | 78 | 87 |
| | **13,5** | 2 604 | 1,12 | 104 | **R** | **3EB** | **004 A** | **28 x 250** | 112 M 4 | 9,5 | 7,5 | 7,1 | 5,6 | 84 | 93 |
| | **13,5** | 2 604 | 1,6 | 104 | **R** | **3EB** | **006 A** | **28 x 250** | 112 M 4 | 10 | 8 | 7,5 | 6 | 91 | 100 |
| | **13,5** | 2 604 | 2,24 | 104 | **R** | **3EB** | **009 A** | **28 x 250** | 112 M 4 | 14 | 11,2 | 10,6 | 8,5 | 128 | 137 |
| | **13,5** | 2 604 | 3,15 | 104 | **R** | **3EB** | **012 A** | **28 x 250** | 112 M 4 | 15 | 11,2 | 11,2 | 8,5 | 138 | 147 |
| | **15,8** | 2 219 | 1,06 | 88,4 | **R** | **3EB** | **003 A** | **28 x 250** | 112 M 4 | 9,5 | 7,5 | 7,1 | 5,6 | 78 | 87 |
| | **15,8** | 2 219 | 1,5 | 88,4 | **R** | **3EB** | **004 A** | **28 x 250** | 112 M 4 | 9,5 | 7,5 | 7,1 | 5,6 | 84 | 93 |
| | **15,8** | 2 219 | 2,12 | 88,4 | **R** | **3EB** | **006 A** | **28 x 250** | 112 M 4 | 10 | 8 | 7,5 | 6 | 91 | 100 |
| | **15,8** | 2 219 | 3 | 88,4 | **R** | **3EB** | **009 A** | **28 x 250** | 112 M 4 | 14 | 11,2 | 10,6 | 8,5 | 128 | 137 |
| | **17,1** | 2 054 | 1,12 | 81,8 | **R** | **3EB** | **003 A** | **28 x 250** | 112 M 4 | 9,5 | 7,5 | 7,1 | 5,6 | 78 | 87 |
| | **17,1** | 2 054 | 1,4 | 81,8 | **R** | **3EB** | **004 A** | **28 x 250** | 112 M 4 | 9,5 | 7,5 | 7,1 | 5,6 | 84 | 93 |
| | **19,4** | 1 808 | 1,8 | 46,3 | **R** | **3EB** | **004 A** | **38 x 300** | 132 M 6 | 11,8 | 9,5 | 9 | 7,1 | 119 | 131 |
| | **17,1** | 2 054 | 2 | 81,8 | **R** | **3EB** | **006 A** | **28 x 250** | 112 M 4 | 10 | 8 | 7,5 | 6 | 91 | 100 |
| | **17,1** | 2 054 | 2,8 | 81,8 | **R** | **3EB** | **009 A** | **28 x 250** | 112 M 4 | 14 | 11,2 | 10,6 | 8,5 | 128 | 137 |
| | **20,2** | 1 744 | 0,95 | 69,5 | **R** | **3EB** | **002 A** | **28 x 250** | 112 M 4 | 7,5 | 6 | 5,6 | 4,5 | 67 | 76 |
| | **20,1** | 1 749 | 1,32 | 69,7 | **R** | **3EB** | **003 A** | **28 x 250** | 112 M 4 | 9,5 | 7,5 | 7,1 | 5,6 | 78 | 87 |
| | **20,1** | 1 749 | 1,9 | 69,7 | **R** | **3EB** | **004 A** | **28 x 250** | 112 M 4 | 9,5 | 7,5 | 7,1 | 5,6 | 84 | 93 |
| | **20,1** | 1 749 | 2,65 | 69,7 | **R** | **3EB** | **006 A** | **28 x 250** | 112 M 4 | 10 | 8 | 7,5 | 6 | 91 | 100 |
| | **20,1** | 1 749 | 3,75 | 69,7 | **R** | **3EB** | **009 A** | **28 x 250** | 112 M 4 | 14 | 11,2 | 10,6 | 8,5 | 128 | 137 |
| | **21,6** | 1 626 | 1 | 64,8 | **R** | **3EB** | **002 A** | **28 x 250** | 112 M 4 | 7,5 | 6 | 5,6 | 4,5 | 67 | 76 |
| | **21,6** | 1 628 | 1,4 | 64,8 | **R** | **3EB** | **003 A** | **28 x 250** | 112 M 4 | 9,5 | 7,5 | 7,1 | 5,6 | 78 | 87 |
| | **21,6** | 1 628 | 1,7 | 64,8 | **R** | **3EB** | **004 A** | **28 x 250** | 112 M 4 | 9,5 | 7,5 | 7,1 | 5,6 | 84 | 93 |
| | **23,1** | 1 524 | 2,12 | 39,0 | **R** | **3EB** | **004 A** | **38 x 300** | 132 M 6 | 11,8 | 9,5 | 9 | 7,1 | 119 | 131 |
| | **21,6** | 1 628 | 2,5 | 64,8 | **R** | **3EB** | **006 A** | **28 x 250** | 112 M 4 | 10 | 8 | 7,5 | 6 | 91 | 100 |
| | **21,6** | 1 628 | 3,35 | 64,8 | **R** | **3EB** | **009 A** | **28 x 250** | 112 M 4 | 14 | 11,2 | 10,6 | 8,5 | 128 | 137 |
| | **25,6** | 1 375 | 1,18 | 54,8 | **R** | **3EB** | **002 A** | **28 x 250** | 112 M 4 | 7,5 | 6 | 5,6 | 4,5 | 67 | 76 |
| | **25,5** | 1 379 | 1,6 | 54,9 | **R** | **3EB** | **003 A** | **28 x 250** | 112 M 4 | 9,5 | 7,5 | 7,1 | 5,6 | 78 | 87 |
| | **25,5** | 1 379 | 2,36 | 54,9 | **R** | **3EB** | **004 A** | **28 x 250** | 112 M 4 | 9,5 | 7,5 | 7,1 | 5,6 | 84 | 93 |
| | **25,3** | 1 387 | 3,15 | 55,2 | **R** | **3EB** | **006 A** | **28 x 250** | 112 M 4 | 10 | 8 | 7,5 | 6 | 91 | 100 |
| | **27,3** | 1 289 | 0,9 | 51,3 | **R** | **3EB** | **001 A** | **28 x 250** | 112 M 4 | 7,1 | 5,6 | 5,3 | 4,25 | 66 | 75 |
| | **27,3** | 1 289 | 1,25 | 51,3 | **R** | **3EB** | **002 A** | **28 x 250** | 112 M 4 | 7,5 | 6 | 5,6 | 4,5 | 67 | 76 |
| | **30,2** | 1 162 | 1,9 | 46,3 | **R** | **3EB** | **003 A** | **28 x 250** | 112 M 4 | 9,5 | 7,5 | 7,1 | 5,6 | 78 | 87 |
| | **29,0** | 1 240 | 1,18 | 31,1 | **R** | **2EB** | **003 A** | **38 x 300** | 132 M 6 | 16 | 12,5 | 11,8 | 9,5 | 117 | 129 |
| | **30,2** | 1 162 | 2,8 | 46,3 | **R** | **3EB** | **004 A** | **28 x 250** | 112 M 4 | 9,5 | 7,5 | 7,1 | 5,6 | 84 | 93 |
| | **29,0** | 1 240 | 1,7 | 31,1 | **R** | **2EB** | **004 A** | **38 x 300** | 132 M 6 | 17 | 13,2 | 12,5 | 10 | 123 | 135 |
| | **29,0** | 1 240 | 2,36 | 31,1 | **R** | **2EB** | **006 A** | **38 x 300** | 132 M 6 | 17 | 13,2 | 12,5 | 10 | 128 | 140 |
| | **30,8** | 1 140 | 1 | 45,4 | **R** | **3EB** | **001 A** | **28 x 250** | 112 M 4 | 7,1 | 5,6 | 5,3 | 4,25 | 66 | 75 |
| | **30,8** | 1 140 | 1,4 | 45,4 | **R** | **3EB** | **002 A** | **28 x 250** | 112 M 4 | 7,5 | 6 | 5,6 | 4,5 | 67 | 76 |
| | **32,1** | 1 093 | 2 | 43,6 | **R** | **3EB** | **003 A** | **28 x 250** | 112 M 4 | 9,5 | 7,5 | 7,1 | 5,6 | 78 | 87 |
| | **32,1** | 1 093 | 3 | 43,6 | **R** | **3EB** | **004 A** | **28 x 250** | 112 M 4 | 9,5 | 7,5 | 7,1 | 5,6 | 84 | 93 |
| | **34,0** | 1 056 | 0,95 | 26,5 | **R** | **2EB** | **001 A** | **38 x 300** | 132 M 6 | 11,2 | 9,5 | 8,5 | 7,1 | 97 | 109 |
| | **36,2** | 992 | 1,06 | 24,9 | **R** | **2EB** | **002 A** | **38 x 300** | 132 M 6 | 11,8 | 9,5 | 9 | 7,1 | 98 | 110 |
| | **35,9** | 979 | 2,24 | 39,0 | **R** | **3EB** | **003 A** | **28 x 250** | 112 M 4 | 9,5 | 7,5 | 7,1 | 5,6 | 78 | 87 |
| | **36,2** | 992 | 1,5 | 24,9 | **R** | **2EB** | **003 A** | **38 x 300** | 132 M 6 | 16 | 12,5 | 11,8 | 9,5 | 117 | 129 |
| | **35,9** | 979 | 3,15 | 39,0 | **R** | **3EB** | **004 A** | **28 x 250** | 112 M 4 | 9,5 | 7,5 | 7,1 | 5,6 | 84 | 93 |
| | **36,2** | 992 | 2,12 | 24,9 | **R** | **2EB** | **004 A** | **38 x 300** | 132 M 6 | 17 | 13,2 | 12,5 | 10 | 123 | 135 |
| | **38,9** | 904 | 1,25 | 36,0 | **R** | **3EB** | **001 A** | **28 x 250** | 112 M 4 | 7,1 | 5,6 | 5,3 | 4,25 | 66 | 75 |
| | **42,5** | 845 | 1,18 | 21,2 | **R** | **2EB** | **001 A** | **38 x 300** | 132 M 6 | 11,2 | 9,5 | 8,5 | 7,1 | 97 | 109 |
| | **38,9** | 904 | 1,8 | 36,0 | **R** | **3EB** | **002 A** | **28 x 250** | 112 M 4 | 7,5 | 6 | 5,6 | 4,5 | 67 | 76 |
| | **42,5** | 845 | 1,6 | 21,2 | **R** | **2EB** | **002 A** | **38 x 300** | 132 M 6 | 11,8 | 9,5 | 9 | 7,1 | 98 | 110 |
| | **38,1** | 921 | 2,36 | 36,7 | **R** | **3EB** | **003 A** | **28 x 250** | 112 M 4 | 9,5 | 7,5 | 7,1 | 5,6 | 78 | 87 |
| | **42,5** | 845 | 2,12 | 21,2 | **R** | **2EB** | **003 A** | **38 x 300** | 132 M 6 | 16 | 12,5 | 11,8 | 9,5 | 117 | 129 |
| | **38,1** | 921 | 3,35 | 36,7 | **R** | **3EB** | **004 A** | **28 x 250** | 112 M 4 | 9,5 | 7,5 | 7,1 | 5,6 | 84 | 93 |
| | **45,1** | 797 | 0,9 | 31,1 | **R** | **2EB** | **001 A** | **28 x 250** | 112 M 4 | 9,5 | 7,5 | 7,1 | 5,6 | 62 | 71 |
| | **46,1** | 762 | 1,4 | 30,3 | **R** | **3EB** | **001 A** | **28 x 250** | 112 M 4 | 7,1 | 5,6 | 5,3 | 4,25 | 66 | 75 |
| | **45,1** | 797 | 1,32 | 31,1 | **R** | **2EB** | **002 A** | **28 x 250** | 112 M 4 | 9,5 | 7,5 | 7,1 | 5,6 | 63 | 72 |
| | **46,1** | 762 | 2 | 30,3 | **R** | **3EB** | **002 A** | **28 x 250** | 112 M 4 | 7,5 | 6 | 5,6 | 4,5 | 67 | 76 |
| | **45,1** | 797 | 1,8 | 31,1 | **R** | **2EB** | **003 A** | **28 x 250** | 112 M 4 | 12,5 | 10 | 9,5 | 7,5 | 82 | 91 |
| | **45,3** | 776 | 2,8 | 30,9 | **R** | **3EB** | **003 A** | **28 x 250** | 112 M 4 | 9,5 | 7,5 | 7,1 | 5,6 | 78 | 87 |
| | **45,1** | 797 | 2,5 | 31,1 | **R** | **2EB** | **004 A** | **28 x 250** | 112 M 4 | 13,2 | 10,6 | 10 | 8 | 88 | 97 |
| | **52,9** | 679 | 1,4 | 26,5 | **R** | **2EB** | **001 A** | **28 x 250** | 112 M 4 | 9,5 | 7,5 | 7,1 | 5,6 | 62 | 71 |
| | **52,9** | 679 | 1,6 | 26,5 | **R** | **2EB** | **002 A** | **28 x 250** | 112 M 4 | 9,5 | 7,5 | 7,1 | 5,6 | 63 | 72 |
| | **52,9** | 679 | 2,65 | 26,5 | **R** | **2EB** | **003 A** | **28 x 250** | 112 M 4 | 12,5 | 10 | 9,5 | 7,5 | 82 | 91 |

| $P_1$ | $n_2$ | $M_2$ | fs | $i$ | Ød x ØP | | | | | $Pt_N$ [kW] $t_{amb}$ = 20°C | | $t_{amb}$ = 40°C | | kg | |
|---|---|---|---|---|---|---|---|---|---|---|---|---|---|---|---|
| kW | min$^{-1}$ | N m | | | | | | | | | | | | HB | HBZ |
| **4** | **56,3** | 638 | 1,12 | 24,9 | **R** | **2EB** | **001 A** | **28 x 250** | 112 M 4 | 9,5 | 7,5 | 7,1 | 5,6 | 62 | 71 |
| | **53,9** | 666 | 1,4 | 16,7 | **R** | **2EB** | **001 A** | **38 x 300** | 132 M 6 | 11,2 | 9,5 | 8,5 | 7,1 | 97 | 109 |
| | **56,3** | 638 | 1,6 | 24,9 | **R** | **2EB** | **002 A** | **28 x 250** | 112 M 4 | 9,5 | 7,5 | 7,1 | 5,6 | 63 | 72 |
| | **53,9** | 666 | 2 | 16,7 | **R** | **2EB** | **002 A** | **38 x 300** | 132 M 6 | 11,8 | 9,5 | 9 | 7,1 | 98 | 110 |
| | **56,3** | 638 | 2,24 | 24,9 | **R** | **2EB** | **003 A** | **28 x 250** | 112 M 4 | 12,5 | 10 | 9,5 | 7,5 | 82 | 91 |
| | **56,3** | 638 | 3,15 | 24,9 | **R** | **2EB** | **004 A** | **28 x 250** | 112 M 4 | 13,2 | 10,6 | 10 | 8 | 88 | 97 |
| | **66,1** | 543 | 1,8 | 21,2 | **R** | **2EB** | **001 A** | **28 x 250** | 112 M 4 | 9,5 | 7,5 | 7,1 | 5,6 | 62 | 71 |
| | **66,1** | 543 | 2,24 | 21,2 | **R** | **2EB** | **002 A** | **28 x 250** | 112 M 4 | 9,5 | 7,5 | 7,1 | 5,6 | 63 | 72 |
| | **66,1** | 543 | 3,35 | 21,2 | **R** | **2EB** | **003 A** | **28 x 250** | 112 M 4 | 12,5 | 10 | 9,5 | 7,5 | 82 | 91 |
| | **71,4** | 503 | 1,4 | 19,6 | **R** | **2EB** | **001 A** | **28 x 250** | 112 M 4 | 9,5 | 7,5 | 7,1 | 5,6 | 62 | 71 |
| | **68,4** | 525 | 2 | 13,2 | **R** | **2EB** | **001 A** | **38 x 300** | 132 M 6 | 11,2 | 9,5 | 8,5 | 7,1 | 97 | 109 |
| | **71,4** | 503 | 2 | 19,6 | **R** | **2EB** | **002 A** | **28 x 250** | 112 M 4 | 9,5 | 7,5 | 7,1 | 5,6 | 63 | 72 |
| | **71,4** | 503 | 2,8 | 19,6 | **R** | **2EB** | **003 A** | **28 x 250** | 112 M 4 | 12,5 | 10 | 9,5 | 7,5 | 82 | 91 |
| | **83,8** | 428 | 2,24 | 16,7 | **R** | **2EB** | **001 A** | **28 x 250** | 112 M 4 | 9,5 | 7,5 | 7,1 | 5,6 | 62 | 71 |
| | **83,8** | 428 | 3 | 16,7 | **R** | **2EB** | **002 A** | **28 x 250** | 112 M 4 | 9,5 | 7,5 | 7,1 | 5,6 | 63 | 72 |
| | **90,1** | 398 | 1,7 | 15,5 | **R** | **2EB** | **001 A** | **28 x 250** | 112 M 4 | 9,5 | 7,5 | 7,1 | 5,6 | 62 | 71 |
| | **102** | 351 | 2,8 | 8,79 | **R** | **2EB** | **001 A** | **38 x 300** | 132 M 6 | 11,2 | 9,5 | 8,5 | 7,1 | 97 | 109 |
| | **90,1** | 398 | 2,5 | 15,5 | **R** | **2EB** | **002 A** | **28 x 250** | 112 M 4 | 9,5 | 7,5 | 7,1 | 5,6 | 63 | 72 |
| | **106** | 338 | 2,8 | 13,2 | **R** | **2EB** | **001 A** | **28 x 250** | 112 M 4 | 9,5 | 7,5 | 7,1 | 5,6 | 62 | 71 |
| | **126** | 285 | 3,15 | 11,1 | **R** | **2EB** | **001 A** | **28 x 250** | 112 M 4 | 9,5 | 7,5 | 7,1 | 5,6 | 62 | 71 |
| | **134** | 268 | 3,15 | 10,4 | **R** | **2EB** | **001 A** | **28 x 250** | 112 M 4 | 9,5 | 7,5 | 7,1 | 5,6 | 62 | 71 |
| | **159** | 226 | 3,75 | 8,79 | **R** | **2EB** | **001 A** | **28 x 250** | 112 M 4 | 9,5 | 7,5 | 7,1 | 5,6 | 62 | 71 |
| **5,5** | **0,760** | 62 190 | 1,32 | 1 184 | **R** | **4EB** | **085 A** | **38 x 300** | 132 MB 6 | 35,5 | 28 | 26,5 | 21,2 | 559 | 571 |
| | **0,742** | 63 700 | 1,8 | 1 213 | **R** | **4EB** | **125 A** | **38 x 300** | 132 MB 6 | 42,5 | 33,5 | 31,5 | 25 | 733 | 745 |
| | **0,848** | 55 740 | 0,95 | 1 061 | **R** | **4EB** | **060 A** | **38 x 300** | 132 MB 6 | 28 | 22,4 | 21,2 | 17 | 396 | 408 |
| | **0,848** | 55 740 | 1,4 | 1 061 | **R** | **4EB** | **085 A** | **38 x 300** | 132 MB 6 | 35,5 | 28 | 26,5 | 21,2 | 559 | 571 |
| | **0,823** | 57 430 | 2,8 | 1 093 | **R** | **4EB** | **180 A** | **38 x 300** | 132 MB 6 | 50 | 40 | 37,5 | 30 | 1 021 | 1 033 |
| | **0,940** | 50 270 | 1,06 | 957 | **R** | **4EB** | **060 A** | **38 x 300** | 132 MB 6 | 28 | 22,4 | 21,2 | 17 | 396 | 408 |
| | **0,934** | 50 610 | 1,6 | 963 | **R** | **4EB** | **085 A** | **38 x 300** | 132 MB 6 | 35,5 | 28 | 26,5 | 21,2 | 559 | 571 |
| | **0,928** | 50 960 | 2,24 | 970 | **R** | **4EB** | **125 A** | **38 x 300** | 132 MB 6 | 42,5 | 33,5 | 31,5 | 25 | 733 | 745 |
| | **1,06** | 44 400 | 0,9 | 845 | **R** | **4EB** | **042 A** | **38 x 300** | 132 MB 6 | 25 | 20 | 19 | 15 | 322 | 334 |
| | **1,04** | 45 360 | 1,18 | 864 | **R** | **4EB** | **060 A** | **38 x 300** | 132 MB 6 | 28 | 22,4 | 21,2 | 17 | 396 | 408 |
| | **1,04** | 45 360 | 1,8 | 864 | **R** | **4EB** | **085 A** | **38 x 300** | 132 MB 6 | 35,5 | 28 | 26,5 | 21,2 | 559 | 571 |
| | **1,19** | 39 710 | 1,32 | 1 176 | **R** | **4EB** | **060 A** | **28 x 250** | 112 MC 4 | 22,4 | 18 | 17 | 14 | 362 | 371 |
| | **1,19** | 39 710 | 1,32 | 1 176 | **R** | **4EB** | **060 A** | **38 x 300** | 132 S 4 | 22,4 | 18 | 17 | 14 | 384 | 392 |
| | **1,18** | 39 980 | 2 | 1 184 | **R** | **4EB** | **085 A** | **38 x 300** | 132 S 4 | 28 | 22,4 | 21,2 | 17 | 547 | 555 |
| | **1,15** | 40 950 | 2,65 | 1 213 | **R** | **4EB** | **125 A** | **38 x 300** | 132 S 4 | 33,5 | 26,5 | 25 | 20 | 721 | 729 |
| | **1,28** | 36 980 | 1 | 1 095 | **R** | **4EB** | **042 A** | **28 x 250** | 112 MC 4 | 20 | 16 | 15 | 11,8 | 288 | 297 |
| | **1,28** | 36 980 | 1 | 1 095 | **R** | **4EB** | **042 A** | **38 x 300** | 132 S 4 | 20 | 16 | 15 | 11,8 | 310 | 318 |
| | **1,32** | 35 830 | 1,4 | 1 061 | **R** | **4EB** | **060 A** | **28 x 250** | 112 MC 4 | 22,4 | 18 | 17 | 14 | 362 | 371 |
| | **1,32** | 35 830 | 1,4 | 1 061 | **R** | **4EB** | **060 A** | **38 x 300** | 132 S 4 | 22,4 | 18 | 17 | 14 | 384 | 392 |
| | **1,34** | 35 350 | 1,6 | 673 | **R** | **4EB** | **060 A** | **38 x 300** | 132 MB 6 | 28 | 22,4 | 21,2 | 17 | 396 | 408 |
| | **1,32** | 35 830 | 2,24 | 1 061 | **R** | **4EB** | **085 A** | **38 x 300** | 132 S 4 | 28 | 22,4 | 21,2 | 17 | 547 | 555 |
| | **1,28** | 36 920 | 4,25 | 1 093 | **R** | **4EB** | **180 A** | **38 x 300** | 132 S 4 | 40 | 31,5 | 30 | 23,6 | 1 009 | 1 017 |
| | **1,42** | 33 370 | 1,18 | 988 | **R** | **4EB** | **042 A** | **28 x 250** | 112 MC 4 | 20 | 16 | 15 | 11,8 | 288 | 297 |
| | **1,42** | 33 370 | 1,18 | 988 | **R** | **4EB** | **042 A** | **38 x 300** | 132 S 4 | 20 | 16 | 15 | 11,8 | 310 | 318 |
| | **1,46** | 32 310 | 1,5 | 957 | **R** | **4EB** | **060 A** | **28 x 250** | 112 MC 4 | 22,4 | 18 | 17 | 14 | 362 | 371 |
| | **1,46** | 32 310 | 1,5 | 957 | **R** | **4EB** | **060 A** | **38 x 300** | 132 S 4 | 22,4 | 18 | 17 | 14 | 384 | 392 |
| | **1,45** | 32 530 | 2,36 | 963 | **R** | **4EB** | **085 A** | **38 x 300** | 132 S 4 | 28 | 22,4 | 21,2 | 17 | 547 | 555 |
| | **1,44** | 32 760 | 3,15 | 970 | **R** | **4EB** | **125 A** | **38 x 300** | 132 S 4 | 33,5 | 26,5 | 25 | 20 | 721 | 729 |
| | **1,57** | 30 110 | 1 | 573 | **R** | **4EB** | **030 A** | **38 x 300** | 132 MB 6 | 20 | 16 | 15 | 11,8 | 264 | 276 |
| | **1,57** | 30 090 | 1,25 | 891 | **R** | **4EB** | **042 A** | **28 x 250** | 112 MC 4 | 20 | 16 | 15 | 11,8 | 288 | 297 |
| | **1,57** | 30 090 | 1,25 | 891 | **R** | **4EB** | **042 A** | **38 x 300** | 132 S 4 | 20 | 16 | 15 | 11,8 | 310 | 318 |
| | **1,66** | 28 490 | 1,6 | 542 | **R** | **4EB** | **042 A** | **38 x 300** | 132 MB 6 | 25 | 20 | 19 | 15 | 322 | 334 |
| | **1,62** | 29 160 | 1,7 | 864 | **R** | **4EB** | **060 A** | **28 x 250** | 112 MC 4 | 22,4 | 18 | 17 | 14 | 362 | 371 |
| | **1,62** | 29 160 | 1,7 | 864 | **R** | **4EB** | **060 A** | **38 x 300** | 132 S 4 | 22,4 | 18 | 17 | 14 | 384 | 392 |
| | **1,62** | 29 160 | 2,65 | 864 | **R** | **4EB** | **085 A** | **38 x 300** | 132 S 4 | 28 | 22,4 | 21,2 | 17 | 547 | 555 |
| | **1,50** | 31 460 | 3,35 | 932 | **R** | **4EB** | **125 A** | **38 x 300** | 132 S 4 | 33,5 | 26,5 | 25 | 20 | 721 | 729 |
| | **1,69** | 27 920 | 1,06 | 827 | **R** | **4EB** | **030 A** | **28 x 250** | 112 MC 4 | 16 | 12,5 | 11,8 | 9,5 | 230 | 239 |
| | **1,69** | 27 920 | 1,06 | 827 | **R** | **4EB** | **030 A** | **38 x 300** | 132 S 4 | 16 | 12,5 | 11,8 | 9,5 | 252 | 260 |
| | **1,66** | 28 540 | 1,32 | 845 | **R** | **4EB** | **042 A** | **28 x 250** | 112 MC 4 | 20 | 16 | 15 | 11,8 | 288 | 297 |
| | **1,66** | 28 540 | 1,32 | 845 | **R** | **4EB** | **042 A** | **38 x 300** | 132 S 4 | 20 | 16 | 15 | 11,8 | 310 | 318 |
| | **1,77** | 26 640 | 1,5 | 507 | **R** | **4EB** | **042 A** | **38 x 300** | 132 MB 6 | 25 | 20 | 19 | 15 | 322 | 334 |
| | **1,72** | 27 530 | 1,8 | 815 | **R** | **4EB** | **060 A** | **28 x 250** | 112 MC 4 | 22,4 | 18 | 17 | 14 | 362 | 371 |
| | **1,72** | 27 530 | 1,8 | 815 | **R** | **4EB** | **060 A** | **38 x 300** | 132 S 4 | 22,4 | 18 | 17 | 14 | 384 | 392 |
| | **1,67** | 28 250 | 3 | 837 | **R** | **4EB** | **085 A** | **38 x 300** | 132 S 4 | 28 | 22,4 | 21,2 | 17 | 547 | 555 |
| | **2,08** | 22 720 | 1,32 | 673 | **R** | **4EB** | **030 A** | **28 x 250** | 112 MC 4 | 16 | 12,5 | 11,8 | 9,5 | 230 | 239 |
| | **2,08** | 22 720 | 1,32 | 673 | **R** | **4EB** | **030 A** | **38 x 300** | 132 S 4 | 16 | 12,5 | 11,8 | 9,5 | 252 | 260 |
| | **2,04** | 23 230 | 1,6 | 688 | **R** | **4EB** | **042 A** | **28 x 250** | 112 MC 4 | 20 | 16 | 15 | 11,8 | 288 | 297 |
| | **2,04** | 23 230 | 1,6 | 688 | **R** | **4EB** | **042 A** | **38 x 300** | 132 S 4 | 20 | 16 | 15 | 11,8 | 310 | 318 |
| | **2,07** | 22 790 | 2 | 434 | **R** | **4EB** | **042 A** | **38 x 300** | 132 MB 6 | 25 | 20 | 19 | 15 | 322 | 334 |
| | **2,08** | 22 720 | 2,24 | 673 | **R** | **4EB** | **060 A** | **38 x 300** | 132 S 4 | 22,4 | 18 | 17 | 14 | 384 | 392 |
| | **1,90** | 24 840 | 3 | 736 | **R** | **4EB** | **085 A** | **38 x 300** | 132 S 4 | 28 | 22,4 | 21,2 | 17 | 547 | 555 |
| | **2,39** | 19 750 | 0,95 | 585 | **R** | **4EB** | **021 A** | **28 x 250** | 112 MC 4 | 14 | 11,2 | 10,6 | 8,5 | 185 | 194 |
| | **2,39** | 19 750 | 0,95 | 585 | **R** | **4EB** | **021 A** | **38 x 300** | 132 S 4 | 14 | 11,2 | 10,6 | 8,5 | 207 | 215 |
| | **2,22** | 21 340 | 1,18 | 632 | **R** | **4EB** | **030 A** | **28 x 250** | 112 MC 4 | 16 | 12,5 | 11,8 | 9,5 | 230 | 239 |
| | **2,22** | 21 340 | 1,18 | 632 | **R** | **4EB** | **030 A** | **38 x 300** | 132 S 4 | 16 | 12,5 | 11,8 | 9,5 | 252 | 260 |
| | **2,12** | 22 290 | 1,4 | 424 | **R** | **4EB** | **030 A** | **38 x 300** | 132 MB 6 | 20 | 16 | 15 | 11,8 | 264 | 276 |
| | **2,21** | 21 410 | 1,7 | 634 | **R** | **4EB** | **042 A** | **28 x 250** | 112 MC 4 | 20 | 16 | 15 | 11,8 | 288 | 297 |
| | **2,21** | 21 410 | 1,7 | 634 | **R** | **4EB** | **042 A** | **38 x 300** | 132 S 4 | 20 | 16 | 15 | 11,8 | 310 | 318 |
| | **2,15** | 22 020 | 2,12 | 652 | **R** | **4EB** | **060 A** | **38 x 300** | 132 S 4 | 22,4 | 18 | 17 | 14 | 384 | 392 |
| | **2,09** | 22 600 | 3,75 | 669 | **R** | **4EB** | **085 A** | **38 x 300** | 132 S 4 | 28 | 22,4 | 21,2 | 17 | 547 | 555 |
| | **2,59** | 18 280 | 0,9 | 541 | **R** | **4EB** | **018 A** | **28 x 250** | 112 MC 4 | 14 | 11,2 | 10,6 | 8,5 | 182 | 191 |
| | **2,59** | 18 280 | 0,9 | 541 | **R** | **4EB** | **018 A** | **38 x 300** | 132 S 4 | 14 | 11,2 | 10,6 | 8,5 | 204 | 212 |
| | **2,55** | 18 550 | 1 | 549 | **R** | **4EB** | **021 A** | **28 x 250** | 112 MC 4 | 14 | 11,2 | 10,6 | 8,5 | 185 | 194 |
| | **2,55** | 18 550 | 1 | 549 | **R** | **4EB** | **021 A** | **38 x 300** | 132 S 4 | 14 | 11,2 | 10,6 | 8,5 | 207 | 215 |
| | **2,44** | 19 360 | 1,5 | 573 | **R** | **4EB** | **030 A** | **28 x 250** | 112 MC 4 | 16 | 12,5 | 11,8 | 9,5 | 230 | 239 |
| | **2,44** | 19 360 | 1,5 | 573 | **R** | **4EB** | **030 A** | **38 x 300** | 132 S 4 | 16 | 12,5 | 11,8 | 9,5 | 252 | 260 |
| | **2,58** | 18 310 | 2,24 | 542 | **R** | **4EB** | **042 A** | **38 x 300** | 132 S 4 | 20 | 16 | 15 | 11,8 | 310 | 318 |
| | **2,60** | 18 180 | 3 | 538 | **R** | **4EB** | **060 A** | **38 x 300** | 132 S 4 | 22,4 | 18 | 17 | 14 | 384 | 392 |
| | **2,89** | 16 330 | 1,06 | 311 | **R** | **4EB** | **018 A** | **38 x 300** | 132 MB 6 | 17 | 14 | 13,2 | 10,6 | 216 | 228 |
| | **2,84** | 16 640 | 0,9 | 493 | **R** | **4EB** | **021 A** | **28 x 250** | 112 MC 4 | 14 | 11,2 | 10,6 | 8,5 | 185 | 194 |
| | **2,84** | 16 640 | 0,9 | 493 | **R** | **4EB** | **021 A** | **38 x 300** | 132 S 4 | 14 | 11,2 | 10,6 | 8,5 | 207 | 215 |
| | **2,89** | 16 330 | 1,12 | 311 | **R** | **4EB** | **021 A** | **38 x 300** | 132 MB 6 | 17 | 14 | 13,2 | 10,6 | 219 | 231 |
| | **2,64** | 17 910 | 1,6 | 531 | **R** | **4EB** | **030 A** | **28 x 250** | 112 MC 4 | 16 | 12,5 | 11,8 | 9,5 | 230 | 239 |
| | **2,64** | 17 910 | 1,6 | 531 | **R** | **4EB** | **030 A** | **38 x 300** | 132 S 4 | 16 | 12,5 | 11,8 | 9,5 | 252 | 260 |
| | **2,95** | 16 000 | 1,8 | 305 | **R** | **4EB** | **030 A** | **38 x 300** | 132 MB 6 | 20 | 16 | 15 | 11,8 | 264 | 276 |
| | **2,76** | 17 130 | 2,12 | 507 | **R** | **4EB** | **042 A** | **38 x 300** | 132 S 4 | 20 | 16 | 15 | 11,8 | 310 | 318 |
| | **2,72** | 17 360 | 2,65 | 514 | **R** | **4EB** | **060 A** | **38 x 300** | 132 S 4 | 22,4 | 18 | 17 | 14 | 384 | 392 |
| | **2,64** | 17 910 | 4,5 | 531 | **R** | **4EB** | **085 A** | **38 x 300** | 132 S 4 | 28 | 22,4 | 21,2 | 17 | 547 | 555 |

| $P_1$ | $n_2$ | $M_2$ | $f_S$ | $i$ | | | | Ød x ØP | | $Pt_N$ [kW] $t_{amb}$ = 20°C | | $Pt_N$ [kW] $t_{amb}$ = 40°C | | kg | |
|---|---|---|---|---|---|---|---|---|---|---|---|---|---|---|---|
| kW | min$^{-1}$ | N m | | | | | | | | | | | | HB | HBZ |
| **5,5** | **3,33** | 14 220 | 0,95 | 271 | **R** | **4EB** | **015 A** | **38 x 300** | 132 MB 6 | 15 | 11,8 | 11,2 | 9 | 178 | 190 |
| | **3,04** | 15 570 | 1,12 | 461 | **R** | **4EB** | **018 A** | **28 x 250** | 112 MC 4 | 14 | 11,2 | 10,6 | 8,5 | 182 | 191 |
| | **3,04** | 15 570 | 1,12 | 461 | **R** | **4EB** | **018 A** | **38 x 300** | 132 S 4 | 14 | 11,2 | 10,6 | 8,5 | 204 | 212 |
| | **2,99** | 15 800 | 1,18 | 468 | **R** | **4EB** | **021 A** | **28 x 250** | 112 MC 4 | 14 | 11,2 | 10,6 | 8,5 | 185 | 194 |
| | **2,99** | 15 800 | 1,18 | 468 | **R** | **4EB** | **021 A** | **38 x 300** | 132 S 4 | 14 | 11,2 | 10,6 | 8,5 | 207 | 215 |
| | **3,05** | 15 490 | 1,9 | 459 | **R** | **4EB** | **030 A** | **38 x 300** | 132 S 4 | 16 | 12,5 | 11,8 | 9,5 | 252 | 260 |
| | **3,23** | 14 650 | 3 | 434 | **R** | **4EB** | **042 A** | **38 x 300** | 132 S 4 | 20 | 16 | 15 | 11,8 | 310 | 318 |
| | **3,60** | 13 120 | 1 | 389 | **R** | **4EB** | **015 A** | **28 x 250** | 112 MC 4 | 11,8 | 9,5 | 9 | 7,1 | 144 | 153 |
| | **3,60** | 13 120 | 1 | 389 | **R** | **4EB** | **015 A** | **38 x 300** | 132 S 4 | 11,8 | 9,5 | 9 | 7,1 | 166 | 174 |
| | **3,60** | 13 120 | 1,18 | 389 | **R** | **4EB** | **018 A** | **28 x 250** | 112 MC 4 | 14 | 11,2 | 10,6 | 8,5 | 182 | 191 |
| | **3,60** | 13 120 | 1,18 | 389 | **R** | **4EB** | **018 A** | **38 x 300** | 132 S 4 | 14 | 11,2 | 10,6 | 8,5 | 204 | 212 |
| | **3,23** | 14 620 | 1,12 | 433 | **R** | **4EB** | **021 A** | **28 x 250** | 112 MC 4 | 14 | 11,2 | 10,6 | 8,5 | 185 | 194 |
| | **3,23** | 14 620 | 1,12 | 433 | **R** | **4EB** | **021 A** | **38 x 300** | 132 S 4 | 14 | 11,2 | 10,6 | 8,5 | 207 | 215 |
| | **3,67** | 12 870 | 1,4 | 245 | **R** | **4EB** | **021 A** | **38 x 300** | 132 MB 6 | 17 | 14 | 13,2 | 10,6 | 219 | 231 |
| | **3,30** | 14 330 | 2 | 424 | **R** | **4EB** | **030 A** | **38 x 300** | 132 S 4 | 16 | 12,5 | 11,8 | 9,5 | 252 | 260 |
| | **3,75** | 12 620 | 2,24 | 240 | **R** | **4EB** | **030 A** | **38 x 300** | 132 MB 6 | 20 | 16 | 15 | 11,8 | 264 | 276 |
| | **3,47** | 13 630 | 2,5 | 404 | **R** | **4EB** | **042 A** | **38 x 300** | 132 S 4 | 20 | 16 | 15 | 11,8 | 310 | 318 |
| | **3,30** | 14 330 | 3,75 | 424 | **R** | **4EB** | **060 A** | **38 x 300** | 132 S 4 | 22,4 | 18 | 17 | 14 | 384 | 392 |
| | **3,85** | 12 280 | 1,06 | 364 | **R** | **4EB** | **015 A** | **28 x 250** | 112 MC 4 | 11,8 | 9,5 | 9 | 7,1 | 144 | 153 |
| | **3,85** | 12 280 | 1,06 | 364 | **R** | **4EB** | **015 A** | **38 x 300** | 132 S 4 | 11,8 | 9,5 | 9 | 7,1 | 166 | 174 |
| | **3,79** | 12 460 | 1,32 | 369 | **R** | **4EB** | **018 A** | **28 x 250** | 112 MC 4 | 14 | 11,2 | 10,6 | 8,5 | 182 | 191 |
| | **3,79** | 12 460 | 1,32 | 369 | **R** | **4EB** | **018 A** | **38 x 300** | 132 S 4 | 14 | 11,2 | 10,6 | 8,5 | 204 | 212 |
| | **3,79** | 12 460 | 1,6 | 369 | **R** | **4EB** | **021 A** | **28 x 250** | 112 MC 4 | 14 | 11,2 | 10,6 | 8,5 | 185 | 194 |
| | **3,79** | 12 460 | 1,6 | 369 | **R** | **4EB** | **021 A** | **38 x 300** | 132 S 4 | 14 | 11,2 | 10,6 | 8,5 | 207 | 215 |
| | **3,87** | 12 210 | 2,24 | 362 | **R** | **4EB** | **030 A** | **38 x 300** | 132 S 4 | 16 | 12,5 | 11,8 | 9,5 | 252 | 260 |
| | **3,79** | 12 480 | 3,35 | 370 | **R** | **4EB** | **042 A** | **38 x 300** | 132 S 4 | 20 | 16 | 15 | 11,8 | 310 | 318 |
| | **4,50** | 10 500 | 1 | 311 | **R** | **4EB** | **012 A** | **28 x 250** | 112 MC 4 | 11,8 | 9,5 | 9 | 7,1 | 141 | 150 |
| | **4,50** | 10 500 | 1 | 311 | **R** | **4EB** | **012 A** | **38 x 300** | 132 S 4 | 11,8 | 9,5 | 9 | 7,1 | 163 | 171 |
| | **4,50** | 10 500 | 1,18 | 311 | **R** | **4EB** | **015 A** | **28 x 250** | 112 MC 4 | 11,8 | 9,5 | 9 | 7,1 | 144 | 153 |
| | **4,50** | 10 500 | 1,18 | 311 | **R** | **4EB** | **015 A** | **38 x 300** | 132 S 4 | 11,8 | 9,5 | 9 | 7,1 | 166 | 174 |
| | **4,45** | 10 850 | 0,9 | 202 | **R** | **3EB** | **015 A** | **38 x 300** | 132 MB 6 | 18 | 15 | 14 | 11,2 | 180 | 192 |
| | **4,50** | 10 500 | 1,5 | 311 | **R** | **4EB** | **018 A** | **28 x 250** | 112 MC 4 | 14 | 11,2 | 10,6 | 8,5 | 182 | 191 |
| | **4,50** | 10 500 | 1,5 | 311 | **R** | **4EB** | **018 A** | **38 x 300** | 132 S 4 | 14 | 11,2 | 10,6 | 8,5 | 204 | 212 |
| | **4,45** | 10 850 | 1 | 202 | **R** | **3EB** | **018 A** | **38 x 300** | 132 MB 6 | 21,2 | 17 | 16 | 13,2 | 219 | 231 |
| | **4,50** | 10 500 | 1,6 | 311 | **R** | **4EB** | **021 A** | **28 x 250** | 112 MC 4 | 14 | 11,2 | 10,6 | 8,5 | 185 | 194 |
| | **4,50** | 10 500 | 1,6 | 311 | **R** | **4EB** | **021 A** | **38 x 300** | 132 S 4 | 14 | 11,2 | 10,6 | 8,5 | 207 | 215 |
| | **4,45** | 10 850 | 1 | 202 | **R** | **3EB** | **021 A** | **38 x 300** | 132 MB 6 | 21,2 | 17 | 16 | 13,2 | 222 | 234 |
| | **4,63** | 10 210 | 1,8 | 194 | **R** | **4EB** | **021 A** | **38 x 300** | 132 MB 6 | 17 | 14 | 13,2 | 10,6 | 219 | 231 |
| | **4,59** | 10 290 | 2,65 | 305 | **R** | **4EB** | **030 A** | **38 x 300** | 132 S 4 | 16 | 12,5 | 11,8 | 9,5 | 252 | 260 |
| | **4,49** | 10 760 | 2 | 200 | **R** | **3EB** | **030 A** | **38 x 300** | 132 MB 6 | 25 | 20 | 19 | 15 | 277 | 289 |
| | **4,49** | 10 520 | 3,35 | 311 | **R** | **4EB** | **042 A** | **38 x 300** | 132 S 4 | 20 | 16 | 15 | 11,8 | 310 | 318 |
| | **5,17** | 9 139 | 1,12 | 271 | **R** | **4EB** | **012 A** | **28 x 250** | 112 MC 4 | 11,8 | 9,5 | 9 | 7,1 | 141 | 150 |
| | **5,17** | 9 139 | 1,12 | 271 | **R** | **4EB** | **012 A** | **38 x 300** | 132 S 4 | 11,8 | 9,5 | 9 | 7,1 | 163 | 171 |
| | **5,17** | 9 139 | 1,4 | 271 | **R** | **4EB** | **015 A** | **28 x 250** | 112 MC 4 | 11,8 | 9,5 | 9 | 7,1 | 144 | 153 |
| | **5,17** | 9 139 | 1,4 | 271 | **R** | **4EB** | **015 A** | **38 x 300** | 132 S 4 | 11,8 | 9,5 | 9 | 7,1 | 166 | 174 |
| | **4,81** | 9 822 | 1,6 | 291 | **R** | **4EB** | **018 A** | **28 x 250** | 112 MC 4 | 14 | 11,2 | 10,6 | 8,5 | 182 | 191 |
| | **4,81** | 9 822 | 1,6 | 291 | **R** | **4EB** | **018 A** | **38 x 300** | 132 S 4 | 14 | 11,2 | 10,6 | 8,5 | 204 | 212 |
| | **4,81** | 9 822 | 1,9 | 291 | **R** | **4EB** | **021 A** | **38 x 300** | 132 S 4 | 14 | 11,2 | 10,6 | 8,5 | 207 | 215 |
| | **4,91** | 9 627 | 2,8 | 285 | **R** | **4EB** | **030 A** | **38 x 300** | 132 S 4 | 16 | 12,5 | 11,8 | 9,5 | 252 | 260 |
| | **5,71** | 8 277 | 1,25 | 245 | **R** | **4EB** | **012 A** | **28 x 250** | 112 MC 4 | 11,8 | 9,5 | 9 | 7,1 | 141 | 150 |
| | **5,71** | 8 277 | 1,25 | 245 | **R** | **4EB** | **012 A** | **38 x 300** | 132 S 4 | 11,8 | 9,5 | 9 | 7,1 | 163 | 171 |
| | **5,47** | 8 832 | 0,9 | 164 | **R** | **3EB** | **012 A** | **38 x 300** | 132 MB 6 | 18 | 15 | 14 | 11,2 | 177 | 189 |
| | **5,71** | 8 277 | 1,5 | 245 | **R** | **4EB** | **015 A** | **28 x 250** | 112 MC 4 | 11,8 | 9,5 | 9 | 7,1 | 144 | 153 |
| | **5,71** | 8 277 | 1,5 | 245 | **R** | **4EB** | **015 A** | **38 x 300** | 132 S 4 | 11,8 | 9,5 | 9 | 7,1 | 166 | 174 |
| | **5,47** | 8 832 | 1,06 | 164 | **R** | **3EB** | **015 A** | **38 x 300** | 132 MB 6 | 18 | 15 | 14 | 11,2 | 180 | 192 |
| | **5,71** | 8 277 | 1,9 | 245 | **R** | **4EB** | **018 A** | **38 x 300** | 132 S 4 | 14 | 11,2 | 10,6 | 8,5 | 204 | 212 |
| | **5,47** | 8 832 | 1,32 | 164 | **R** | **3EB** | **018 A** | **38 x 300** | 132 MB 6 | 21,2 | 17 | 16 | 13,2 | 219 | 231 |
| | **5,71** | 8 277 | 2,12 | 245 | **R** | **4EB** | **021 A** | **38 x 300** | 132 S 4 | 14 | 11,2 | 10,6 | 8,5 | 207 | 215 |
| | **5,47** | 8 832 | 1,6 | 164 | **R** | **3EB** | **021 A** | **38 x 300** | 132 MB 6 | 21,2 | 17 | 16 | 13,2 | 222 | 234 |
| | **5,83** | 8 112 | 3,15 | 240 | **R** | **4EB** | **030 A** | **38 x 300** | 132 S 4 | 16 | 12,5 | 11,8 | 9,5 | 252 | 260 |
| | **5,52** | 8 759 | 2,36 | 163 | **R** | **3EB** | **030 A** | **38 x 300** | 132 MB 6 | 25 | 20 | 19 | 15 | 277 | 289 |
| | **6,42** | 7 524 | 1 | 140 | **R** | **3EB** | **012 A** | **38 x 300** | 132 MB 6 | 18 | 15 | 14 | 11,2 | 177 | 189 |
| | **6,42** | 7 524 | 1,25 | 140 | **R** | **3EB** | **015 A** | **38 x 300** | 132 MB 6 | 18 | 15 | 14 | 11,2 | 180 | 192 |
| | **6,42** | 7 524 | 1,5 | 140 | **R** | **3EB** | **018 A** | **38 x 300** | 132 MB 6 | 21,2 | 17 | 16 | 13,2 | 219 | 231 |
| | **6,42** | 7 524 | 1,7 | 140 | **R** | **3EB** | **021 A** | **38 x 300** | 132 MB 6 | 21,2 | 17 | 16 | 13,2 | 222 | 234 |
| | **6,48** | 7 462 | 2,8 | 139 | **R** | **3EB** | **030 A** | **38 x 300** | 132 MB 6 | 25 | 20 | 19 | 15 | 277 | 289 |
| | **7,21** | 6 561 | 1,06 | 194 | **R** | **4EB** | **009 A** | **28 x 250** | 112 MC 4 | 11,2 | 9 | 8,5 | 6,7 | 130 | 139 |
| | **7,21** | 6 561 | 1,06 | 194 | **R** | **4EB** | **009 A** | **38 x 300** | 132 S 4 | 11,2 | 9 | 8,5 | 6,7 | 152 | 160 |
| | **6,93** | 6 977 | 1,12 | 202 | **R** | **3EB** | **012 A** | **28 x 250** | 112 MC 4 | 15 | 11,2 | 11,2 | 8,5 | 143 | 152 |
| | **7,21** | 6 561 | 1,5 | 194 | **R** | **4EB** | **012 A** | **28 x 250** | 112 MC 4 | 11,8 | 9,5 | 9 | 7,1 | 141 | 150 |
| | **6,93** | 6 977 | 1,12 | 202 | **R** | **3EB** | **012 A** | **38 x 300** | 132 S 4 | 15 | 11,2 | 11,2 | 8,5 | 165 | 173 |
| | **7,21** | 6 561 | 1,5 | 194 | **R** | **4EB** | **012 A** | **38 x 300** | 132 S 4 | 11,8 | 9,5 | 9 | 7,1 | 163 | 171 |
| | **6,93** | 6 977 | 1,32 | 202 | **R** | **3EB** | **015 A** | **28 x 250** | 112 MC 4 | 15 | 11,2 | 11,2 | 8,5 | 146 | 155 |
| | **7,21** | 6 561 | 1,8 | 194 | **R** | **4EB** | **015 A** | **28 x 250** | 112 MC 4 | 11,8 | 9,5 | 9 | 7,1 | 144 | 153 |
| | **6,93** | 6 977 | 1,32 | 202 | **R** | **3EB** | **015 A** | **38 x 300** | 132 S 4 | 15 | 11,2 | 11,2 | 8,5 | 168 | 176 |
| | **7,21** | 6 561 | 1,8 | 194 | **R** | **4EB** | **015 A** | **38 x 300** | 132 S 4 | 11,8 | 9,5 | 9 | 7,1 | 166 | 174 |
| | **6,94** | 6 963 | 1,7 | 130 | **R** | **3EB** | **015 A** | **38 x 300** | 132 MB 6 | 18 | 15 | 14 | 11,2 | 180 | 192 |
| | **6,93** | 6 977 | 1,5 | 202 | **R** | **3EB** | **018 A** | **28 x 250** | 112 MC 4 | 17 | 14 | 13,2 | 10,6 | 185 | 194 |
| | **6,93** | 6 977 | 1,5 | 202 | **R** | **3EB** | **018 A** | **38 x 300** | 132 S 4 | 17 | 14 | 13,2 | 10,6 | 207 | 215 |
| | **7,24** | 6 525 | 2,36 | 193 | **R** | **4EB** | **018 A** | **38 x 300** | 132 S 4 | 14 | 11,2 | 10,6 | 8,5 | 204 | 212 |
| | **6,93** | 6 977 | 1,5 | 202 | **R** | **3EB** | **021 A** | **28 x 250** | 112 MC 4 | 17 | 14 | 13,2 | 10,6 | 188 | 197 |
| | **6,93** | 6 977 | 1,5 | 202 | **R** | **3EB** | **021 A** | **38 x 300** | 132 S 4 | 17 | 14 | 13,2 | 10,6 | 210 | 218 |
| | **7,21** | 6 561 | 2,65 | 194 | **R** | **4EB** | **021 A** | **38 x 300** | 132 S 4 | 14 | 11,2 | 10,6 | 8,5 | 207 | 215 |
| | **6,84** | 7 066 | 1,9 | 132 | **R** | **3EB** | **021 A** | **38 x 300** | 132 MB 6 | 21,2 | 17 | 16 | 13,2 | 222 | 234 |
| | **6,98** | 6 919 | 3 | 200 | **R** | **3EB** | **030 A** | **38 x 300** | 132 S 4 | 20 | 16 | 15 | 11,8 | 265 | 273 |
| | **7,35** | 6 430 | 4 | 190 | **R** | **4EB** | **030 A** | **38 x 300** | 132 S 4 | 16 | 12,5 | 11,8 | 9,5 | 252 | 260 |
| | **7,70** | 6 138 | 1,12 | 182 | **R** | **4EB** | **009 A** | **28 x 250** | 112 MC 4 | 11,2 | 9 | 8,5 | 6,7 | 130 | 139 |
| | **7,70** | 6 138 | 1,12 | 182 | **R** | **4EB** | **009 A** | **38 x 300** | 132 S 4 | 11,2 | 9 | 8,5 | 6,7 | 152 | 160 |
| | **8,15** | 5 932 | 1,18 | 110 | **R** | **3EB** | **009 A** | **38 x 300** | 132 MB 6 | 17 | 14 | 13,2 | 10,6 | 167 | 179 |
| | **7,70** | 6 138 | 1,6 | 182 | **R** | **4EB** | **012 A** | **28 x 250** | 112 MC 4 | 11,8 | 9,5 | 9 | 7,1 | 141 | 150 |
| | **7,70** | 6 138 | 1,6 | 182 | **R** | **4EB** | **012 A** | **38 x 300** | 132 S 4 | 11,8 | 9,5 | 9 | 7,1 | 163 | 171 |
| | **8,15** | 5 932 | 1,6 | 110 | **R** | **3EB** | **012 A** | **38 x 300** | 132 MB 6 | 18 | 15 | 14 | 11,2 | 177 | 189 |
| | **7,70** | 6 138 | 1,9 | 182 | **R** | **4EB** | **015 A** | **38 x 300** | 132 S 4 | 11,8 | 9,5 | 9 | 7,1 | 166 | 174 |
| | **8,15** | 5 932 | 1,7 | 110 | **R** | **3EB** | **015 A** | **38 x 300** | 132 MB 6 | 18 | 15 | 14 | 11,2 | 180 | 192 |
| | **7,70** | 6 138 | 2,5 | 182 | **R** | **4EB** | **018 A** | **38 x 300** | 132 S 4 | 14 | 11,2 | 10,6 | 8,5 | 204 | 212 |
| | **8,03** | 6 019 | 1,8 | 112 | **R** | **3EB** | **018 A** | **38 x 300** | 132 MB 6 | 21,2 | 17 | 16 | 13,2 | 219 | 231 |
| | **7,70** | 6 138 | 3 | 182 | **R** | **4EB** | **021 A** | **38 x 300** | 132 S 4 | 14 | 11,2 | 10,6 | 8,5 | 207 | 215 |
| | **8,51** | 5 678 | 0,95 | 164 | **R** | **3EB** | **009 A** | **28 x 250** | 112 MC 4 | 14 | 11,2 | 10,6 | 8,5 | 133 | 142 |
| | **8,60** | 5 499 | 1,25 | 163 | **R** | **4EB** | **009 A** | **28 x 250** | 112 MC 4 | 11,2 | 9 | 8,5 | 6,7 | 130 | 139 |
| | **8,51** | 5 678 | 0,95 | 164 | **R** | **3EB** | **009 A** | **38 x 300** | 132 S 4 | 14 | 11,2 | 10,6 | 8,5 | 155 | 163 |
| | **8,60** | 5 499 | 1,25 | 163 | **R** | **4EB** | **009 A** | **38 x 300** | 132 S 4 | 11,2 | 9 | 8,5 | 6,7 | 152 | 160 |
| | **8,51** | 5 678 | 1,32 | 164 | **R** | **3EB** | **012 A** | **28 x 250** | 112 MC 4 | 15 | 11,2 | 11,2 | 8,5 | 143 | 152 |
| | **8,60** | 5 499 | 1,7 | 163 | **R** | **4EB** | **012 A** | **28 x 250** | 112 MC 4 | 11,8 | 9,5 | 9 | 7,1 | 141 | 150 |
| | **8,51** | 5 678 | 1,32 | 164 | **R** | **3EB** | **012 A** | **38 x 300** | 132 S 4 | 15 | 11,2 | 11,2 | 8,5 | 165 | 173 |
| | **8,60** | 5 499 | 1,7 | 163 | **R** | **4EB** | **012 A** | **38 x 300** | 132 S 4 | 11,8 | 9,5 | 9 | 7,1 | 163 | 171 |
| | **8,67** | 5 571 | 1,5 | 104 | **R** | **3EB** | **012 A** | **38 x 300** | 132 MB 6 | 18 | 15 | 14 | 11,2 | 177 | 189 |
| | **8,51** | 5 678 | 1,6 | 164 | **R** | **3EB** | **015 A** | **28 x 250** | 112 MC 4 | 15 | 11,2 | 11,2 | 8,5 | 146 | 155 |
| | **8,51** | 5 678 | 1,6 | 164 | **R** | **3EB** | **015 A** | **38 x 300** | 132 S 4 | 15 | 11,2 | 11,2 | 8,5 | 168 | 176 |
| | **9,14** | 5 173 | 2,24 | 153 | **R** | **4EB** | **015 A** | **38 x 300** | 132 S 4 | 11,8 | 9,5 | 9 | 7,1 | 166 | 174 |
| | **8,67** | 5 571 | 2,12 | 104 | **R** | **3EB** | **015 A** | **38 x 300** | 132 MB 6 | 18 | 15 | 14 | 11,2 | 180 | 192 |
| | **8,51** | 5 678 | 1,9 | 164 | **R** | **3EB** | **018 A** | **28 x 250** | 112 MC 4 | 17 | 14 | 13,2 | 10,6 | 185 | 194 |
| | **8,51** | 5 678 | 1,9 | 164 | **R** | **3EB** | **018 A** | **38 x 300** | 132 S 4 | 17 | 14 | 13,2 | 10,6 | 207 | 215 |
| | **9,14** | 5 173 | 2,8 | 153 | **R** | **4EB** | **018 A** | **38 x 300** | 132 S 4 | 14 | 11,2 | 10,6 | 8,5 | 204 | 212 |
| | **8,51** | 5 678 | 2,24 | 164 | **R** | **3EB** | **021 A** | **28 x 250** | 112 MC 4 | 17 | 14 | 13,2 | 10,6 | 188 | 197 |
| | **8,51** | 5 678 | 2,24 | 164 | **R** | **3EB** | **021 A** | **38 x 300** | 132 S 4 | 17 | 14 | 13,2 | 10,6 | 210 | 218 |
| | **8,58** | 5 630 | 3,75 | 163 | **R** | **3EB** | **030 A** | **38 x 300** | 132 S 4 | 20 | 16 | 15 | 11,8 | 265 | 273 |

| $P_1$ | $n_2$ | $M_2$ | fs | $i$ | Ød x ØP | | | | | $Pt_N$ [kW] $t_{amb}$ = 20°C | | $Pt_N$ [kW] $t_{amb}$ = 40°C | | kg HB | kg HBZ |
|---|---|---|---|---|---|---|---|---|---|---|---|---|---|---|---|
| kW | min$^{-1}$ | N m | | | | | | | | | | | | | |
| **5,5** | **10,2** | 4 746 | 1 | 88,4 | **R** | **3EB** | **006 A** | **38 x 300** | 132 MB 6 | 12,5 | 10 | 9,5 | 7,5 | 130 | 142 |
| | **9,99** | 4 837 | 1,12 | 140 | **R** | **3EB** | **009 A** | **28 x 250** | 112 MC 4 | 14 | 11,2 | 10,6 | 8,5 | 133 | 142 |
| | **9,99** | 4 837 | 1,12 | 140 | **R** | **3EB** | **009 A** | **38 x 300** | 132 S 4 | 14 | 11,2 | 10,6 | 8,5 | 155 | 163 |
| | **10,2** | 4 746 | 1,4 | 88,4 | **R** | **3EB** | **009 A** | **38 x 300** | 132 MB 6 | 17 | 14 | 13,2 | 10,6 | 167 | 179 |
| | **9,99** | 4 837 | 1,5 | 140 | **R** | **3EB** | **012 A** | **28 x 250** | 112 MC 4 | 15 | 11,2 | 11,2 | 8,5 | 143 | 152 |
| | **9,99** | 4 837 | 1,5 | 140 | **R** | **3EB** | **012 A** | **38 x 300** | 132 S 4 | 15 | 11,2 | 11,2 | 8,5 | 165 | 173 |
| | **10,2** | 4 746 | 2 | 88,4 | **R** | **3EB** | **012 A** | **38 x 300** | 132 MB 6 | 18 | 15 | 14 | 11,2 | 177 | 189 |
| | **9,99** | 4 837 | 1,9 | 140 | **R** | **3EB** | **015 A** | **38 x 300** | 132 S 4 | 15 | 11,2 | 11,2 | 8,5 | 168 | 176 |
| | **9,99** | 4 837 | 2,24 | 140 | **R** | **3EB** | **018 A** | **38 x 300** | 132 S 4 | 17 | 14 | 13,2 | 10,6 | 207 | 215 |
| | **9,99** | 4 837 | 2,24 | 140 | **R** | **3EB** | **021 A** | **38 x 300** | 132 S 4 | 17 | 14 | 13,2 | 10,6 | 210 | 218 |
| | **10,1** | 4 797 | 4,25 | 139 | **R** | **3EB** | **030 A** | **38 x 300** | 132 S 4 | 20 | 16 | 15 | 11,8 | 265 | 273 |
| | **10,8** | 4 476 | 0,9 | 130 | **R** | **3EB** | **006 A** | **28 x 250** | 112 MC 4 | 10 | 8 | 7,5 | 6 | 96 | 105 |
| | **10,8** | 4 476 | 0,9 | 130 | **R** | **3EB** | **006 A** | **38 x 300** | 132 S 4 | 10 | 8 | 7,5 | 6 | 118 | 126 |
| | **10,8** | 4 476 | 1,32 | 130 | **R** | **3EB** | **009 A** | **28 x 250** | 112 MC 4 | 14 | 11,2 | 10,6 | 8,5 | 133 | 142 |
| | **10,8** | 4 476 | 1,32 | 130 | **R** | **3EB** | **009 A** | **38 x 300** | 132 S 4 | 14 | 11,2 | 10,6 | 8,5 | 155 | 163 |
| | **10,8** | 4 476 | 1,8 | 130 | **R** | **3EB** | **012 A** | **28 x 250** | 112 MC 4 | 15 | 11,2 | 11,2 | 8,5 | 143 | 152 |
| | **10,8** | 4 476 | 1,8 | 130 | **R** | **3EB** | **012 A** | **38 x 300** | 132 S 4 | 15 | 11,2 | 11,2 | 8,5 | 165 | 173 |
| | **10,8** | 4 476 | 2,24 | 130 | **R** | **3EB** | **015 A** | **38 x 300** | 132 S 4 | 15 | 11,2 | 11,2 | 8,5 | 168 | 176 |
| | **10,6** | 4 542 | 2,36 | 132 | **R** | **3EB** | **018 A** | **38 x 300** | 132 S 4 | 17 | 14 | 13,2 | 10,6 | 207 | 215 |
| | **10,6** | 4 542 | 3 | 132 | **R** | **3EB** | **021 A** | **38 x 300** | 132 S 4 | 17 | 14 | 13,2 | 10,6 | 210 | 218 |
| | **12,7** | 3 814 | 0,9 | 110 | **R** | **3EB** | **004 A** | **28 x 250** | 112 MC 4 | 9,5 | 7,5 | 7,1 | 5,6 | 89 | 98 |
| | **12,7** | 3 814 | 0,9 | 110 | **R** | **3EB** | **004 A** | **38 x 300** | 132 S 4 | 9,5 | 7,5 | 7,1 | 5,6 | 111 | 119 |
| | **12,7** | 3 814 | 1,18 | 110 | **R** | **3EB** | **006 A** | **28 x 250** | 112 MC 4 | 10 | 8 | 7,5 | 6 | 96 | 105 |
| | **12,7** | 3 814 | 1,18 | 110 | **R** | **3EB** | **006 A** | **38 x 300** | 132 S 4 | 10 | 8 | 7,5 | 6 | 118 | 126 |
| | **12,7** | 3 814 | 1,8 | 110 | **R** | **3EB** | **009 A** | **28 x 250** | 112 MC 4 | 14 | 11,2 | 10,6 | 8,5 | 133 | 142 |
| | **12,7** | 3 814 | 1,8 | 110 | **R** | **3EB** | **009 A** | **38 x 300** | 132 S 4 | 14 | 11,2 | 10,6 | 8,5 | 155 | 163 |
| | **12,7** | 3 814 | 2,24 | 110 | **R** | **3EB** | **012 A** | **38 x 300** | 132 S 4 | 15 | 11,2 | 11,2 | 8,5 | 165 | 173 |
| | **12,7** | 3 814 | 2,24 | 110 | **R** | **3EB** | **015 A** | **38 x 300** | 132 S 4 | 15 | 11,2 | 11,2 | 8,5 | 168 | 176 |
| | **12,5** | 3 870 | 2,8 | 112 | **R** | **3EB** | **018 A** | **38 x 300** | 132 S 4 | 17 | 14 | 13,2 | 10,6 | 207 | 215 |
| | **13,5** | 3 581 | 1,12 | 104 | **R** | **3EB** | **006 A** | **28 x 250** | 112 MC 4 | 10 | 8 | 7,5 | 6 | 96 | 105 |
| | **13,5** | 3 581 | 1,12 | 104 | **R** | **3EB** | **006 A** | **38 x 300** | 132 S 4 | 10 | 8 | 7,5 | 6 | 118 | 126 |
| | **13,5** | 3 581 | 1,6 | 104 | **R** | **3EB** | **009 A** | **28 x 250** | 112 MC 4 | 14 | 11,2 | 10,6 | 8,5 | 133 | 142 |
| | **13,5** | 3 581 | 1,6 | 104 | **R** | **3EB** | **009 A** | **38 x 300** | 132 S 4 | 14 | 11,2 | 10,6 | 8,5 | 155 | 163 |
| | **13,5** | 3 581 | 2,24 | 104 | **R** | **3EB** | **012 A** | **38 x 300** | 132 S 4 | 15 | 11,2 | 11,2 | 8,5 | 165 | 173 |
| | **13,5** | 3 581 | 3,15 | 104 | **R** | **3EB** | **015 A** | **38 x 300** | 132 S 4 | 15 | 11,2 | 11,2 | 8,5 | 168 | 176 |
| | **15,8** | 3 051 | 1,12 | 88,4 | **R** | **3EB** | **004 A** | **28 x 250** | 112 MC 4 | 9,5 | 7,5 | 7,1 | 5,6 | 89 | 98 |
| | **15,8** | 3 051 | 1,12 | 88,4 | **R** | **3EB** | **004 A** | **38 x 300** | 132 S 4 | 9,5 | 7,5 | 7,1 | 5,6 | 111 | 119 |
| | **15,8** | 3 051 | 1,5 | 88,4 | **R** | **3EB** | **006 A** | **28 x 250** | 112 MC 4 | 10 | 8 | 7,5 | 6 | 96 | 105 |
| | **15,8** | 3 051 | 1,5 | 88,4 | **R** | **3EB** | **006 A** | **38 x 300** | 132 S 4 | 10 | 8 | 7,5 | 6 | 118 | 126 |
| | **15,8** | 3 051 | 2,12 | 88,4 | **R** | **3EB** | **009 A** | **38 x 300** | 132 S 4 | 14 | 11,2 | 10,6 | 8,5 | 155 | 163 |
| | **15,8** | 3 051 | 3 | 88,4 | **R** | **3EB** | **012 A** | **38 x 300** | 132 S 4 | 15 | 11,2 | 11,2 | 8,5 | 165 | 173 |
| | **19,4** | 2 486 | 0,9 | 46,3 | **R** | **3EB** | **003 A** | **38 x 300** | 132 MB 6 | 11,2 | 9,5 | 8,5 | 7,1 | 117 | 129 |
| | **17,1** | 2 824 | 1 | 81,8 | **R** | **3EB** | **004 A** | **28 x 250** | 112 MC 4 | 9,5 | 7,5 | 7,1 | 5,6 | 89 | 98 |
| | **17,1** | 2 824 | 1 | 81,8 | **R** | **3EB** | **004 A** | **38 x 300** | 132 S 4 | 9,5 | 7,5 | 7,1 | 5,6 | 111 | 119 |
| | **19,4** | 2 486 | 1,32 | 46,3 | **R** | **3EB** | **004 A** | **38 x 300** | 132 MB 6 | 11,8 | 9,5 | 9 | 7,1 | 123 | 135 |
| | **17,1** | 2 824 | 1,4 | 81,8 | **R** | **3EB** | **006 A** | **28 x 250** | 112 MC 4 | 10 | 8 | 7,5 | 6 | 96 | 105 |
| | **17,1** | 2 824 | 1,4 | 81,8 | **R** | **3EB** | **006 A** | **38 x 300** | 132 S 4 | 10 | 8 | 7,5 | 6 | 118 | 126 |
| | **19,4** | 2 486 | 1,7 | 46,3 | **R** | **3EB** | **006 A** | **38 x 300** | 132 MB 6 | 12,5 | 10 | 9,5 | 7,5 | 130 | 142 |
| | **17,1** | 2 824 | 2 | 81,8 | **R** | **3EB** | **009 A** | **38 x 300** | 132 S 4 | 14 | 11,2 | 10,6 | 8,5 | 155 | 163 |
| | **19,4** | 2 486 | 2,65 | 46,3 | **R** | **3EB** | **009 A** | **38 x 300** | 132 MB 6 | 17 | 14 | 13,2 | 10,6 | 167 | 179 |
| | **17,1** | 2 824 | 2,8 | 81,8 | **R** | **3EB** | **012 A** | **38 x 300** | 132 S 4 | 15 | 11,2 | 11,2 | 8,5 | 165 | 173 |
| | **20,1** | 2 405 | 0,95 | 69,7 | **R** | **3EB** | **003 A** | **28 x 250** | 112 MC 4 | 9,5 | 7,5 | 7,1 | 5,6 | 83 | 92 |
| | **20,1** | 2 405 | 0,95 | 69,7 | **R** | **3EB** | **003 A** | **38 x 300** | 132 S 4 | 9,5 | 7,5 | 7,1 | 5,6 | 105 | 113 |
| | **20,1** | 2 405 | 1,4 | 69,7 | **R** | **3EB** | **004 A** | **28 x 250** | 112 MC 4 | 9,5 | 7,5 | 7,1 | 5,6 | 89 | 98 |
| | **20,1** | 2 405 | 1,4 | 69,7 | **R** | **3EB** | **004 A** | **38 x 300** | 132 S 4 | 9,5 | 7,5 | 7,1 | 5,6 | 111 | 119 |
| | **20,1** | 2 405 | 1,9 | 69,7 | **R** | **3EB** | **006 A** | **38 x 300** | 132 S 4 | 10 | 8 | 7,5 | 6 | 118 | 126 |
| | **20,1** | 2 405 | 2,8 | 69,7 | **R** | **3EB** | **009 A** | **38 x 300** | 132 S 4 | 14 | 11,2 | 10,6 | 8,5 | 155 | 163 |
| | **21,6** | 2 238 | 1 | 64,8 | **R** | **3EB** | **003 A** | **28 x 250** | 112 MC 4 | 9,5 | 7,5 | 7,1 | 5,6 | 83 | 92 |
| | **21,6** | 2 238 | 1 | 64,8 | **R** | **3EB** | **003 A** | **38 x 300** | 132 S 4 | 9,5 | 7,5 | 7,1 | 5,6 | 105 | 113 |
| | **21,6** | 2 238 | 1,25 | 64,8 | **R** | **3EB** | **004 A** | **28 x 250** | 112 MC 4 | 9,5 | 7,5 | 7,1 | 5,6 | 89 | 98 |
| | **21,6** | 2 238 | 1,25 | 64,8 | **R** | **3EB** | **004 A** | **38 x 300** | 132 S 4 | 9,5 | 7,5 | 7,1 | 5,6 | 111 | 119 |
| | **23,1** | 2 095 | 1,5 | 39,0 | **R** | **3EB** | **004 A** | **38 x 300** | 132 MB 6 | 11,8 | 9,5 | 9 | 7,1 | 123 | 135 |
| | **21,6** | 2 238 | 1,8 | 64,8 | **R** | **3EB** | **006 A** | **28 x 250** | 112 MC 4 | 10 | 8 | 7,5 | 6 | 96 | 105 |
| | **21,6** | 2 238 | 1,8 | 64,8 | **R** | **3EB** | **006 A** | **38 x 300** | 132 S 4 | 10 | 8 | 7,5 | 6 | 118 | 126 |
| | **21,6** | 2 238 | 2,5 | 64,8 | **R** | **3EB** | **009 A** | **38 x 300** | 132 S 4 | 14 | 11,2 | 10,6 | 8,5 | 155 | 163 |
| | **23,1** | 2 095 | 3 | 39,0 | **R** | **3EB** | **009 A** | **38 x 300** | 132 MB 6 | 17 | 14 | 13,2 | 10,6 | 167 | 179 |
| | **21,6** | 2 238 | 3,55 | 64,8 | **R** | **3EB** | **012 A** | **38 x 300** | 132 S 4 | 15 | 11,2 | 11,2 | 8,5 | 165 | 173 |
| | **25,5** | 1 897 | 1,18 | 54,9 | **R** | **3EB** | **003 A** | **28 x 250** | 112 MC 4 | 9,5 | 7,5 | 7,1 | 5,6 | 83 | 92 |
| | **25,5** | 1 897 | 1,18 | 54,9 | **R** | **3EB** | **003 A** | **38 x 300** | 132 S 4 | 9,5 | 7,5 | 7,1 | 5,6 | 105 | 113 |
| | **25,5** | 1 897 | 1,7 | 54,9 | **R** | **3EB** | **004 A** | **28 x 250** | 112 MC 4 | 9,5 | 7,5 | 7,1 | 5,6 | 89 | 98 |
| | **25,5** | 1 897 | 1,7 | 54,9 | **R** | **3EB** | **004 A** | **38 x 300** | 132 S 4 | 9,5 | 7,5 | 7,1 | 5,6 | 111 | 119 |
| | **25,3** | 1 907 | 2,36 | 55,2 | **R** | **3EB** | **006 A** | **38 x 300** | 132 S 4 | 10 | 8 | 7,5 | 6 | 118 | 126 |
| | **25,5** | 1 897 | 3,35 | 54,9 | **R** | **3EB** | **009 A** | **38 x 300** | 132 S 4 | 14 | 11,2 | 10,6 | 8,5 | 155 | 163 |
| | **27,3** | 1 772 | 0,9 | 51,3 | **R** | **3EB** | **002 A** | **28 x 250** | 112 MC 4 | 7,5 | 6 | 5,6 | 4,5 | 72 | 81 |
| | **27,3** | 1 772 | 0,9 | 51,3 | **R** | **3EB** | **002 A** | **38 x 300** | 132 S 4 | 7,5 | 6 | 5,6 | 4,5 | 94 | 102 |
| | **30,2** | 1 598 | 1,4 | 46,3 | **R** | **3EB** | **003 A** | **28 x 250** | 112 MC 4 | 9,5 | 7,5 | 7,1 | 5,6 | 83 | 92 |
| | **30,2** | 1 598 | 1,4 | 46,3 | **R** | **3EB** | **003 A** | **38 x 300** | 132 S 4 | 9,5 | 7,5 | 7,1 | 5,6 | 105 | 113 |
| | **30,2** | 1 598 | 2 | 46,3 | **R** | **3EB** | **004 A** | **38 x 300** | 132 S 4 | 9,5 | 7,5 | 7,1 | 5,6 | 111 | 119 |
| | **29,0** | 1 705 | 1,25 | 31,1 | **R** | **2EB** | **004 A** | **38 x 300** | 132 MB 6 | 17 | 13,2 | 12,5 | 10 | 127 | 139 |
| | **30,2** | 1 598 | 2,36 | 46,3 | **R** | **3EB** | **006 A** | **38 x 300** | 132 S 4 | 10 | 8 | 7,5 | 6 | 118 | 126 |
| | **29,0** | 1 705 | 1,7 | 31,1 | **R** | **2EB** | **006 A** | **38 x 300** | 132 MB 6 | 17 | 13,2 | 12,5 | 10 | 132 | 144 |
| | **30,2** | 1 598 | 4 | 46,3 | **R** | **3EB** | **009 A** | **38 x 300** | 132 S 4 | 14 | 11,2 | 10,6 | 8,5 | 155 | 163 |
| | **29,0** | 1 705 | 2,5 | 31,1 | **R** | **2EB** | **009 A** | **38 x 300** | 132 MB 6 | 25 | 20 | 19 | 15 | 177 | 189 |
| | **32,2** | 1 499 | 1,06 | 43,4 | **R** | **3EB** | **002 A** | **28 x 250** | 112 MC 4 | 7,5 | 6 | 5,6 | 4,5 | 72 | 81 |
| | **32,2** | 1 499 | 1,06 | 43,4 | **R** | **3EB** | **002 A** | **38 x 300** | 132 S 4 | 7,5 | 6 | 5,6 | 4,5 | 94 | 102 |
| | **32,1** | 1 503 | 1,5 | 43,6 | **R** | **3EB** | **003 A** | **28 x 250** | 112 MC 4 | 9,5 | 7,5 | 7,1 | 5,6 | 83 | 92 |
| | **32,1** | 1 503 | 1,5 | 43,6 | **R** | **3EB** | **003 A** | **38 x 300** | 132 S 4 | 9,5 | 7,5 | 7,1 | 5,6 | 105 | 113 |
| | **34,0** | 1 452 | 1,32 | 26,5 | **R** | **2EB** | **003 A** | **38 x 300** | 132 MB 6 | 16 | 12,5 | 11,8 | 9,5 | 121 | 133 |
| | **32,1** | 1 503 | 2,12 | 43,6 | **R** | **3EB** | **004 A** | **38 x 300** | 132 S 4 | 9,5 | 7,5 | 7,1 | 5,6 | 111 | 119 |
| | **34,0** | 1 452 | 1,7 | 26,5 | **R** | **2EB** | **004 A** | **38 x 300** | 132 MB 6 | 17 | 13,2 | 12,5 | 10 | 127 | 139 |
| | **32,1** | 1 503 | 3 | 43,6 | **R** | **3EB** | **006 A** | **38 x 300** | 132 S 4 | 10 | 8 | 7,5 | 6 | 118 | 126 |
| | **34,0** | 1 452 | 1,7 | 26,5 | **R** | **2EB** | **006 A** | **38 x 300** | 132 MB 6 | 17 | 13,2 | 12,5 | 10 | 132 | 144 |
| | **34,0** | 1 452 | 3,35 | 26,5 | **R** | **2EB** | **009 A** | **38 x 300** | 132 MB 6 | 25 | 20 | 19 | 15 | 177 | 189 |
| | **35,9** | 1 347 | 1,6 | 39,0 | **R** | **3EB** | **003 A** | **28 x 250** | 112 MC 4 | 9,5 | 7,5 | 7,1 | 5,6 | 83 | 92 |
| | **35,9** | 1 347 | 1,6 | 39,0 | **R** | **3EB** | **003 A** | **38 x 300** | 132 S 4 | 9,5 | 7,5 | 7,1 | 5,6 | 105 | 113 |
| | **36,2** | 1 364 | 1,06 | 24,9 | **R** | **2EB** | **003 A** | **38 x 300** | 132 MB 6 | 16 | 12,5 | 11,8 | 9,5 | 121 | 133 |
| | **35,9** | 1 347 | 2,24 | 39,0 | **R** | **3EB** | **004 A** | **38 x 300** | 132 S 4 | 9,5 | 7,5 | 7,1 | 5,6 | 111 | 119 |
| | **36,2** | 1 364 | 1,5 | 24,9 | **R** | **2EB** | **004 A** | **38 x 300** | 132 MB 6 | 17 | 13,2 | 12,5 | 10 | 127 | 139 |
| | **35,9** | 1 347 | 2,36 | 39,0 | **R** | **3EB** | **006 A** | **38 x 300** | 132 S 4 | 10 | 8 | 7,5 | 6 | 118 | 126 |
| | **36,2** | 1 364 | 2,12 | 24,9 | **R** | **2EB** | **006 A** | **38 x 300** | 132 MB 6 | 17 | 13,2 | 12,5 | 10 | 132 | 144 |
| | **35,9** | 1 347 | 4,5 | 39,0 | **R** | **3EB** | **009 A** | **38 x 300** | 132 S 4 | 14 | 11,2 | 10,6 | 8,5 | 155 | 163 |
| | **38,9** | 1 243 | 0,9 | 36,0 | **R** | **3EB** | **001 A** | **28 x 250** | 112 MC 4 | 7,1 | 5,6 | 5,3 | 4,25 | 71 | 80 |
| | **38,9** | 1 243 | 0,9 | 36,0 | **R** | **3EB** | **001 A** | **38 x 300** | 132 S 4 | 7,1 | 5,6 | 5,3 | 4,25 | 93 | 101 |
| | **38,9** | 1 243 | 1,32 | 36,0 | **R** | **3EB** | **002 A** | **28 x 250** | 112 MC 4 | 7,5 | 6 | 5,6 | 4,5 | 72 | 81 |
| | **38,9** | 1 243 | 1,32 | 36,0 | **R** | **3EB** | **002 A** | **38 x 300** | 132 S 4 | 7,5 | 6 | 5,6 | 4,5 | 94 | 102 |
| | **42,5** | 1 162 | 1,18 | 21,2 | **R** | **2EB** | **002 A** | **38 x 300** | 132 MB 6 | 11,8 | 9,5 | 9 | 7,1 | 102 | 114 |
| | **38,1** | 1 267 | 1,7 | 36,7 | **R** | **3EB** | **003 A** | **28 x 250** | 112 MC 4 | 9,5 | 7,5 | 7,1 | 5,6 | 83 | 92 |
| | **38,1** | 1 267 | 1,7 | 36,7 | **R** | **3EB** | **003 A** | **38 x 300** | 132 S 4 | 9,5 | 7,5 | 7,1 | 5,6 | 105 | 113 |
| | **42,5** | 1 162 | 1,6 | 21,2 | **R** | **2EB** | **003 A** | **38 x 300** | 132 MB 6 | 16 | 12,5 | 11,8 | 9,5 | 121 | 133 |
| | **38,1** | 1 267 | 2,5 | 36,7 | **R** | **3EB** | **004 A** | **38 x 300** | 132 S 4 | 9,5 | 7,5 | 7,1 | 5,6 | 111 | 119 |
| | **42,5** | 1 162 | 2,12 | 21,2 | **R** | **2EB** | **004 A** | **38 x 300** | 132 MB 6 | 17 | 13,2 | 12,5 | 10 | 127 | 139 |
| | **38,1** | 1 267 | 3 | 36,7 | **R** | **3EB** | **006 A** | **38 x 300** | 132 S 4 | 10 | 8 | 7,5 | 6 | 118 | 126 |

| $P_1$ | $n_2$ | $M_2$ | $f_S$ | $i$ | Ød x ØP | | | | | $Pt_N$ [kW] $t_{amb}$ = 20°C | | $Pt_N$ [kW] $t_{amb}$ = 40°C | | kg | |
|---|---|---|---|---|---|---|---|---|---|---|---|---|---|---|---|
| kW | min$^{-1}$ | N m | | | | | | | | | | | | HB | HBZ |
| **5,5** | **46,1** | 1 047 | 1,06 | 30,3 | **R** | **3EB** | **001 A** | **28 x 250** | 112 MC 4 | 7,1 | 5,6 | 5,3 | 4,25 | 71 | 80 |
| | **46,1** | 1 047 | 1,06 | 30,3 | **R** | **3EB** | **001 A** | **38 x 300** | 132 S 4 | 7,1 | 5,6 | 5,3 | 4,25 | 93 | 101 |
| | **45,1** | 1 096 | 0,95 | 31,1 | **R** | **2EB** | **002 A** | **28 x 250** | 112 MC 4 | 9,5 | 7,5 | 7,1 | 5,6 | 68 | 77 |
| | **46,1** | 1 047 | 1,5 | 30,3 | **R** | **3EB** | **002 A** | **28 x 250** | 112 MC 4 | 7,5 | 6 | 5,6 | 4,5 | 72 | 81 |
| | **45,1** | 1 096 | 0,95 | 31,1 | **R** | **2EB** | **002 A** | **38 x 300** | 132 S 4 | 9,5 | 7,5 | 7,1 | 5,6 | 90 | 98 |
| | **46,1** | 1 047 | 1,5 | 30,3 | **R** | **3EB** | **002 A** | **38 x 300** | 132 S 4 | 7,5 | 6 | 5,6 | 4,5 | 94 | 102 |
| | **45,1** | 1 096 | 1,32 | 31,1 | **R** | **2EB** | **003 A** | **28 x 250** | 112 MC 4 | 12,5 | 10 | 9,5 | 7,5 | 87 | 96 |
| | **45,1** | 1 096 | 1,32 | 31,1 | **R** | **2EB** | **003 A** | **38 x 300** | 132 S 4 | 12,5 | 10 | 9,5 | 7,5 | 109 | 117 |
| | **45,3** | 1 068 | 2 | 30,9 | **R** | **3EB** | **003 A** | **38 x 300** | 132 S 4 | 9,5 | 7,5 | 7,1 | 5,6 | 105 | 113 |
| | **45,1** | 1 096 | 1,9 | 31,1 | **R** | **2EB** | **004 A** | **28 x 250** | 112 MC 4 | 13,2 | 10,6 | 10 | 8 | 93 | 102 |
| | **45,1** | 1 096 | 1,9 | 31,1 | **R** | **2EB** | **004 A** | **38 x 300** | 132 S 4 | 13,2 | 10,6 | 10 | 8 | 115 | 123 |
| | **45,3** | 1 068 | 2,65 | 30,9 | **R** | **3EB** | **004 A** | **38 x 300** | 132 S 4 | 9,5 | 7,5 | 7,1 | 5,6 | 111 | 119 |
| | **45,1** | 1 096 | 2,24 | 31,1 | **R** | **2EB** | **006 A** | **38 x 300** | 132 S 4 | 13,2 | 10,6 | 10 | 8 | 120 | 128 |
| | **45,3** | 1 068 | 3 | 30,9 | **R** | **3EB** | **006 A** | **38 x 300** | 132 S 4 | 10 | 8 | 7,5 | 6 | 118 | 126 |
| | **45,1** | 1 096 | 3,75 | 31,1 | **R** | **2EB** | **009 A** | **38 x 300** | 132 S 4 | 20 | 17 | 15 | 12,5 | 165 | 173 |
| | **52,9** | 934 | 1,06 | 26,5 | **R** | **2EB** | **001 A** | **28 x 250** | 112 MC 4 | 9,5 | 7,5 | 7,1 | 5,6 | 67 | 76 |
| | **52,9** | 934 | 1,06 | 26,5 | **R** | **2EB** | **001 A** | **38 x 300** | 132 S 4 | 9,5 | 7,5 | 7,1 | 5,6 | 89 | 97 |
| | **52,9** | 934 | 1,18 | 26,5 | **R** | **2EB** | **002 A** | **28 x 250** | 112 MC 4 | 9,5 | 7,5 | 7,1 | 5,6 | 68 | 77 |
| | **52,9** | 934 | 1,18 | 26,5 | **R** | **2EB** | **002 A** | **38 x 300** | 132 S 4 | 9,5 | 7,5 | 7,1 | 5,6 | 90 | 98 |
| | **52,9** | 934 | 1,9 | 26,5 | **R** | **2EB** | **003 A** | **38 x 300** | 132 S 4 | 12,5 | 10 | 9,5 | 7,5 | 109 | 117 |
| | **52,9** | 934 | 2,24 | 26,5 | **R** | **2EB** | **004 A** | **38 x 300** | 132 S 4 | 13,2 | 10,6 | 10 | 8 | 115 | 123 |
| | **52,9** | 934 | 2,24 | 26,5 | **R** | **2EB** | **006 A** | **38 x 300** | 132 S 4 | 13,2 | 10,6 | 10 | 8 | 120 | 128 |
| | **52,9** | 934 | 4,5 | 26,5 | **R** | **2EB** | **009 A** | **38 x 300** | 132 S 4 | 20 | 17 | 15 | 12,5 | 165 | 173 |
| | **53,9** | 916 | 1,06 | 16,7 | **R** | **2EB** | **001 A** | **38 x 300** | 132 MB 6 | 11,2 | 9,5 | 8,5 | 7,1 | 101 | 113 |
| | **56,3** | 877 | 1,12 | 24,9 | **R** | **2EB** | **002 A** | **28 x 250** | 112 MC 4 | 9,5 | 7,5 | 7,1 | 5,6 | 68 | 77 |
| | **56,3** | 877 | 1,12 | 24,9 | **R** | **2EB** | **002 A** | **38 x 300** | 132 S 4 | 9,5 | 7,5 | 7,1 | 5,6 | 90 | 98 |
| | **53,9** | 916 | 1,4 | 16,7 | **R** | **2EB** | **002 A** | **38 x 300** | 132 MB 6 | 11,8 | 9,5 | 9 | 7,1 | 102 | 114 |
| | **56,3** | 877 | 1,6 | 24,9 | **R** | **2EB** | **003 A** | **28 x 250** | 112 MC 4 | 12,5 | 10 | 9,5 | 7,5 | 87 | 96 |
| | **56,3** | 877 | 1,6 | 24,9 | **R** | **2EB** | **003 A** | **38 x 300** | 132 S 4 | 12,5 | 10 | 9,5 | 7,5 | 109 | 117 |
| | **53,9** | 916 | 2 | 16,7 | **R** | **2EB** | **003 A** | **38 x 300** | 132 MB 6 | 16 | 12,5 | 11,8 | 9,5 | 121 | 133 |
| | **56,3** | 877 | 2,24 | 24,9 | **R** | **2EB** | **004 A** | **38 x 300** | 132 S 4 | 13,2 | 10,6 | 10 | 8 | 115 | 123 |
| | **56,3** | 877 | 3,15 | 24,9 | **R** | **2EB** | **006 A** | **38 x 300** | 132 S 4 | 13,2 | 10,6 | 10 | 8 | 120 | 128 |
| | **66,1** | 747 | 1,25 | 21,2 | **R** | **2EB** | **001 A** | **28 x 250** | 112 MC 4 | 9,5 | 7,5 | 7,1 | 5,6 | 67 | 76 |
| | **66,1** | 747 | 1,25 | 21,2 | **R** | **2EB** | **001 A** | **38 x 300** | 132 S 4 | 9,5 | 7,5 | 7,1 | 5,6 | 89 | 97 |
| | **66,1** | 747 | 1,6 | 21,2 | **R** | **2EB** | **002 A** | **28 x 250** | 112 MC 4 | 9,5 | 7,5 | 7,1 | 5,6 | 68 | 77 |
| | **66,1** | 747 | 1,6 | 21,2 | **R** | **2EB** | **002 A** | **38 x 300** | 132 S 4 | 9,5 | 7,5 | 7,1 | 5,6 | 90 | 98 |
| | **66,1** | 747 | 2,36 | 21,2 | **R** | **2EB** | **003 A** | **38 x 300** | 132 S 4 | 12,5 | 10 | 9,5 | 7,5 | 109 | 117 |
| | **66,1** | 747 | 3,35 | 21,2 | **R** | **2EB** | **004 A** | **38 x 300** | 132 S 4 | 13,2 | 10,6 | 10 | 8 | 115 | 123 |
| | **71,4** | 691 | 1 | 19,6 | **R** | **2EB** | **001 A** | **28 x 250** | 112 MC 4 | 9,5 | 7,5 | 7,1 | 5,6 | 67 | 76 |
| | **71,4** | 691 | 1 | 19,6 | **R** | **2EB** | **001 A** | **38 x 300** | 132 S 4 | 9,5 | 7,5 | 7,1 | 5,6 | 89 | 97 |
| | **68,4** | 722 | 1,5 | 13,2 | **R** | **2EB** | **001 A** | **38 x 300** | 132 MB 6 | 11,2 | 9,5 | 8,5 | 7,1 | 101 | 113 |
| | **71,4** | 691 | 1,4 | 19,6 | **R** | **2EB** | **002 A** | **28 x 250** | 112 MC 4 | 9,5 | 7,5 | 7,1 | 5,6 | 68 | 77 |
| | **71,4** | 691 | 1,4 | 19,6 | **R** | **2EB** | **002 A** | **38 x 300** | 132 S 4 | 9,5 | 7,5 | 7,1 | 5,6 | 90 | 98 |
| | **68,0** | 726 | 1,8 | 13,2 | **R** | **2EB** | **002 A** | **38 x 300** | 132 MB 6 | 11,8 | 9,5 | 9 | 7,1 | 102 | 114 |
| | **71,4** | 691 | 2 | 19,6 | **R** | **2EB** | **003 A** | **38 x 300** | 132 S 4 | 12,5 | 10 | 9,5 | 7,5 | 109 | 117 |
| | **71,4** | 691 | 2,8 | 19,6 | **R** | **2EB** | **004 A** | **38 x 300** | 132 S 4 | 13,2 | 10,6 | 10 | 8 | 115 | 123 |
| | **83,8** | 589 | 1,6 | 16,7 | **R** | **2EB** | **001 A** | **28 x 250** | 112 MC 4 | 9,5 | 7,5 | 7,1 | 5,6 | 67 | 76 |
| | **83,8** | 589 | 1,6 | 16,7 | **R** | **2EB** | **001 A** | **38 x 300** | 132 S 4 | 9,5 | 7,5 | 7,1 | 5,6 | 89 | 97 |
| | **83,8** | 589 | 2,24 | 16,7 | **R** | **2EB** | **002 A** | **38 x 300** | 132 S 4 | 9,5 | 7,5 | 7,1 | 5,6 | 90 | 98 |
| | **83,8** | 589 | 3 | 16,7 | **R** | **2EB** | **003 A** | **38 x 300** | 132 S 4 | 12,5 | 10 | 9,5 | 7,5 | 109 | 117 |
| | **90,1** | 548 | 1,25 | 15,5 | **R** | **2EB** | **001 A** | **28 x 250** | 112 MC 4 | 9,5 | 7,5 | 7,1 | 5,6 | 67 | 76 |
| | **90,1** | 548 | 1,25 | 15,5 | **R** | **2EB** | **001 A** | **38 x 300** | 132 S 4 | 9,5 | 7,5 | 7,1 | 5,6 | 89 | 97 |
| | **90,1** | 548 | 1,8 | 15,5 | **R** | **2EB** | **002 A** | **28 x 250** | 112 MC 4 | 9,5 | 7,5 | 7,1 | 5,6 | 68 | 77 |
| | **90,1** | 548 | 1,8 | 15,5 | **R** | **2EB** | **002 A** | **38 x 300** | 132 S 4 | 9,5 | 7,5 | 7,1 | 5,6 | 90 | 98 |
| | **90,1** | 548 | 2,5 | 15,5 | **R** | **2EB** | **003 A** | **38 x 300** | 132 S 4 | 12,5 | 10 | 9,5 | 7,5 | 109 | 117 |
| | **106** | 464 | 2 | 13,2 | **R** | **2EB** | **001 A** | **38 x 300** | 132 S 4 | 9,5 | 7,5 | 7,1 | 5,6 | 89 | 97 |
| | **106** | 467 | 2,65 | 13,2 | **R** | **2EB** | **002 A** | **38 x 300** | 132 S 4 | 9,5 | 7,5 | 7,1 | 5,6 | 90 | 98 |
| | **126** | 391 | 2,36 | 11,1 | **R** | **2EB** | **001 A** | **38 x 300** | 132 S 4 | 9,5 | 7,5 | 7,1 | 5,6 | 89 | 97 |
| | **126** | 391 | 2,36 | 11,1 | **R** | **2EB** | **002 A** | **38 x 300** | 132 S 4 | 9,5 | 7,5 | 7,1 | 5,6 | 90 | 98 |
| | **126** | 391 | 4,5 | 11,1 | **R** | **2EB** | **003 A** | **38 x 300** | 132 S 4 | 12,5 | 10 | 9,5 | 7,5 | 109 | 117 |
| | **134** | 368 | 2,36 | 10,4 | **R** | **2EB** | **001 A** | **38 x 300** | 132 S 4 | 9,5 | 7,5 | 7,1 | 5,6 | 89 | 97 |
| | **134** | 368 | 3 | 10,4 | **R** | **2EB** | **002 A** | **38 x 300** | 132 S 4 | 9,5 | 7,5 | 7,1 | 5,6 | 90 | 98 |
| | **159** | 310 | 2,65 | 8,79 | **R** | **2EB** | **001 A** | **38 x 300** | 132 S 4 | 9,5 | 7,5 | 7,1 | 5,6 | 89 | 97 |
| **7,5** | **0,760** | 84 800 | 0,95 | 1 184 | **R** | **4EB** | **085 A** | **42 x 350** | 160 M 6 | 35,5 | 28 | 26,5 | 21,2 | 573 | 597 |
| | **0,742** | 86 870 | 1,32 | 1 213 | **R** | **4EB** | **125 A** | **42 x 350** | 160 M 6 | 42,5 | 33,5 | 31,5 | 25 | 747 | 771 |
| | **0,848** | 76 010 | 1,06 | 1 061 | **R** | **4EB** | **085 A** | **42 x 350** | 160 M 6 | 35,5 | 28 | 26,5 | 21,2 | 573 | 597 |
| | **0,823** | 78 310 | 2 | 1 093 | **R** | **4EB** | **180 A** | **42 x 350** | 160 M 6 | 50 | 40 | 37,5 | 30 | 1 035 | 1 059 |
| | **0,934** | 69 010 | 1,18 | 963 | **R** | **4EB** | **085 A** | **42 x 350** | 160 M 6 | 35,5 | 28 | 26,5 | 21,2 | 573 | 597 |
| | **0,928** | 69 500 | 1,6 | 970 | **R** | **4EB** | **125 A** | **42 x 350** | 160 M 6 | 42,5 | 33,5 | 31,5 | 25 | 747 | 771 |
| | **0,918** | 70 190 | 2,12 | 980 | **R** | **4EB** | **180 A** | **42 x 350** | 160 M 6 | 50 | 40 | 37,5 | 30 | 1 035 | 1 059 |
| | **1,04** | 61 860 | 1,32 | 864 | **R** | **4EB** | **085 A** | **42 x 350** | 160 M 6 | 35,5 | 28 | 26,5 | 21,2 | 573 | 597 |
| | **0,966** | 66 740 | 1,7 | 932 | **R** | **4EB** | **125 A** | **42 x 350** | 160 M 6 | 42,5 | 33,5 | 31,5 | 25 | 747 | 771 |
| | **1,01** | 63 730 | 2,5 | 890 | **R** | **4EB** | **180 A** | **42 x 350** | 160 M 6 | 50 | 40 | 37,5 | 30 | 1 035 | 1 059 |
| | **1,19** | 54 150 | 0,95 | 1 176 | **R** | **4EB** | **060 A** | **38 x 300** | 132 M 4 | 22,4 | 18 | 17 | 14 | 392 | 404 |
| | **1,18** | 54 510 | 1,5 | 1 184 | **R** | **4EB** | **085 A** | **38 x 300** | 132 M 4 | 28 | 22,4 | 21,2 | 17 | 555 | 567 |
| | **1,15** | 55 840 | 2 | 1 213 | **R** | **4EB** | **125 A** | **38 x 300** | 132 M 4 | 33,5 | 26,5 | 25 | 20 | 729 | 741 |
| | **1,32** | 48 860 | 1,06 | 1 061 | **R** | **4EB** | **060 A** | **38 x 300** | 132 M 4 | 22,4 | 18 | 17 | 14 | 392 | 404 |
| | **1,32** | 48 860 | 1,6 | 1 061 | **R** | **4EB** | **085 A** | **38 x 300** | 132 M 4 | 28 | 22,4 | 21,2 | 17 | 555 | 567 |
| | **1,23** | 52 620 | 2 | 735 | **R** | **4EB** | **125 A** | **42 x 350** | 160 M 6 | 42,5 | 33,5 | 31,5 | 25 | 747 | 771 |
| | **1,28** | 50 340 | 3,15 | 1 093 | **R** | **4EB** | **180 A** | **38 x 300** | 132 M 4 | 40 | 31,5 | 30 | 23,6 | 1 017 | 1 029 |
| | **1,46** | 44 060 | 1,12 | 957 | **R** | **4EB** | **060 A** | **38 x 300** | 132 M 4 | 22,4 | 18 | 17 | 14 | 392 | 404 |
| | **1,45** | 44 360 | 1,8 | 963 | **R** | **4EB** | **085 A** | **38 x 300** | 132 M 4 | 28 | 22,4 | 21,2 | 17 | 555 | 567 |
| | **1,44** | 44 680 | 2,36 | 970 | **R** | **4EB** | **125 A** | **38 x 300** | 132 M 4 | 33,5 | 26,5 | 25 | 20 | 729 | 741 |
| | **1,43** | 45 120 | 3,15 | 980 | **R** | **4EB** | **180 A** | **38 x 300** | 132 M 4 | 40 | 31,5 | 30 | 23,6 | 1 017 | 1 029 |
| | **1,57** | 41 030 | 0,9 | 891 | **R** | **4EB** | **042 A** | **38 x 300** | 132 M 4 | 20 | 16 | 15 | 11,8 | 318 | 330 |
| | **1,62** | 39 760 | 1,25 | 864 | **R** | **4EB** | **060 A** | **38 x 300** | 132 M 4 | 22,4 | 18 | 17 | 14 | 392 | 404 |
| | **1,62** | 39 760 | 2 | 864 | **R** | **4EB** | **085 A** | **38 x 300** | 132 M 4 | 28 | 22,4 | 21,2 | 17 | 555 | 567 |
| | **1,50** | 42 900 | 2,5 | 932 | **R** | **4EB** | **125 A** | **38 x 300** | 132 M 4 | 33,5 | 26,5 | 25 | 20 | 729 | 741 |
| | **1,57** | 40 970 | 3,75 | 890 | **R** | **4EB** | **180 A** | **38 x 300** | 132 M 4 | 40 | 31,5 | 30 | 23,6 | 1 017 | 1 029 |
| | **1,66** | 38 920 | 1 | 845 | **R** | **4EB** | **042 A** | **38 x 300** | 132 M 4 | 20 | 16 | 15 | 11,8 | 318 | 330 |
| | **1,66** | 38 840 | 1,18 | 542 | **R** | **4EB** | **042 A** | **42 x 350** | 160 M 6 | 25 | 20 | 19 | 15 | 335 | 359 |
| | **1,72** | 37 540 | 1,32 | 815 | **R** | **4EB** | **060 A** | **38 x 300** | 132 M 4 | 22,4 | 18 | 17 | 14 | 392 | 404 |
| | **1,67** | 38 520 | 2,24 | 837 | **R** | **4EB** | **085 A** | **38 x 300** | 132 M 4 | 28 | 22,4 | 21,2 | 17 | 555 | 567 |
| | **1,67** | 38 720 | 2,65 | 841 | **R** | **4EB** | **125 A** | **38 x 300** | 132 M 4 | 33,5 | 26,5 | 25 | 20 | 729 | 741 |
| | **1,76** | 36 720 | 4,25 | 798 | **R** | **4EB** | **180 A** | **38 x 300** | 132 M 4 | 40 | 31,5 | 30 | 23,6 | 1 017 | 1 029 |
| | **2,08** | 30 990 | 0,95 | 673 | **R** | **4EB** | **030 A** | **38 x 300** | 132 M 4 | 16 | 12,5 | 11,8 | 9,5 | 260 | 272 |
| | **2,04** | 31 670 | 1,18 | 688 | **R** | **4EB** | **042 A** | **38 x 300** | 132 M 4 | 20 | 16 | 15 | 11,8 | 318 | 330 |
| | **2,07** | 31 080 | 1,4 | 434 | **R** | **4EB** | **042 A** | **42 x 350** | 160 M 6 | 25 | 20 | 19 | 15 | 335 | 359 |
| | **2,08** | 30 990 | 1,7 | 673 | **R** | **4EB** | **060 A** | **38 x 300** | 132 M 4 | 22,4 | 18 | 17 | 14 | 392 | 404 |
| | **1,90** | 33 880 | 2,24 | 736 | **R** | **4EB** | **085 A** | **38 x 300** | 132 M 4 | 28 | 22,4 | 21,2 | 17 | 555 | 567 |
| | **1,91** | 33 820 | 3 | 735 | **R** | **4EB** | **125 A** | **38 x 300** | 132 M 4 | 33,5 | 26,5 | 25 | 20 | 729 | 741 |

| $P_1$ | $n_2$ | $M_2$ | fs | $i$ | Ød x ØP | | | | | $Pt_N$ [kW] $t_{amb}$ = 20°C | | $t_{amb}$ = 40°C | | kg | |
|---|---|---|---|---|---|---|---|---|---|---|---|---|---|---|---|
| kW | min$^{-1}$ | N m | | | | | | | | | | | | HB | HBZ |
| **7,5** | **2,12** | 30 400 | 1 | 424 | **R** | **4EB** | **030 A** | **42 x 350** | 160 M 6 | 20 | 16 | 15 | 11,8 | 277 | 301 |
| | **2,21** | 29 190 | 1,32 | 634 | **R** | **4EB** | **042 A** | **38 x 300** | 132 M 4 | 20 | 16 | 15 | 11,8 | 318 | 330 |
| | **2,15** | 30 030 | 1,6 | 652 | **R** | **4EB** | **060 A** | **38 x 300** | 132 M 4 | 22,4 | 18 | 17 | 14 | 392 | 404 |
| | **2,12** | 30 400 | 1,8 | 424 | **R** | **4EB** | **060 A** | **42 x 350** | 160 M 6 | 28 | 22,4 | 21,2 | 17 | 409 | 433 |
| | **2,11** | 30 520 | 3,35 | 663 | **R** | **4EB** | **125 A** | **38 x 300** | 132 M 4 | 33,5 | 26,5 | 25 | 20 | 729 | 741 |
| | **2,44** | 26 400 | 1,12 | 573 | **R** | **4EB** | **030 A** | **38 x 300** | 132 M 4 | 16 | 12,5 | 11,8 | 9,5 | 260 | 272 |
| | **2,58** | 24 970 | 1,7 | 542 | **R** | **4EB** | **042 A** | **38 x 300** | 132 M 4 | 20 | 16 | 15 | 11,8 | 318 | 330 |
| | **2,60** | 24 790 | 2,12 | 538 | **R** | **4EB** | **060 A** | **38 x 300** | 132 M 4 | 22,4 | 18 | 17 | 14 | 392 | 404 |
| | **2,41** | 26 710 | 3,15 | 580 | **R** | **4EB** | **085 A** | **38 x 300** | 132 M 4 | 28 | 22,4 | 21,2 | 17 | 555 | 567 |
| | **2,64** | 24 430 | 1,18 | 531 | **R** | **4EB** | **030 A** | **38 x 300** | 132 M 4 | 16 | 12,5 | 11,8 | 9,5 | 260 | 272 |
| | **2,76** | 23 360 | 1,5 | 507 | **R** | **4EB** | **042 A** | **38 x 300** | 132 M 4 | 20 | 16 | 15 | 11,8 | 318 | 330 |
| | **2,89** | 22 310 | 1,8 | 311 | **R** | **4EB** | **042 A** | **42 x 350** | 160 M 6 | 25 | 20 | 19 | 15 | 335 | 359 |
| | **2,72** | 23 680 | 1,9 | 514 | **R** | **4EB** | **060 A** | **38 x 300** | 132 M 4 | 22,4 | 18 | 17 | 14 | 392 | 404 |
| | **2,64** | 24 430 | 3,35 | 531 | **R** | **4EB** | **085 A** | **38 x 300** | 132 M 4 | 28 | 22,4 | 21,2 | 17 | 555 | 567 |
| | **3,09** | 20 830 | 1 | 291 | **R** | **4EB** | **021 A** | **38 x 300** | 132 MC 6 | 17 | 14 | 13,2 | 10,6 | 222 | 234 |
| | **3,05** | 21 120 | 1,4 | 459 | **R** | **4EB** | **030 A** | **38 x 300** | 132 M 4 | 16 | 12,5 | 11,8 | 9,5 | 260 | 272 |
| | **3,23** | 19 980 | 2,12 | 434 | **R** | **4EB** | **042 A** | **38 x 300** | 132 M 4 | 20 | 16 | 15 | 11,8 | 318 | 330 |
| | **3,05** | 21 120 | 2,36 | 459 | **R** | **4EB** | **060 A** | **38 x 300** | 132 M 4 | 22,4 | 18 | 17 | 14 | 392 | 404 |
| | **3,02** | 21 370 | 3,75 | 464 | **R** | **4EB** | **085 A** | **38 x 300** | 132 M 4 | 28 | 22,4 | 21,2 | 17 | 555 | 567 |
| | **3,67** | 17 560 | 0,95 | 245 | **R** | **4EB** | **018 A** | **38 x 300** | 132 MC 6 | 17 | 14 | 13,2 | 10,6 | 219 | 231 |
| | **3,67** | 17 560 | 1,06 | 245 | **R** | **4EB** | **021 A** | **38 x 300** | 132 MC 6 | 17 | 14 | 13,2 | 10,6 | 222 | 234 |
| | **3,30** | 19 540 | 1,5 | 424 | **R** | **4EB** | **030 A** | **38 x 300** | 132 M 4 | 16 | 12,5 | 11,8 | 9,5 | 260 | 272 |
| | **3,47** | 18 580 | 1,9 | 404 | **R** | **4EB** | **042 A** | **38 x 300** | 132 M 4 | 20 | 16 | 15 | 11,8 | 318 | 330 |
| | **3,66** | 17 590 | 2,36 | 246 | **R** | **4EB** | **042 A** | **42 x 350** | 160 M 6 | 25 | 20 | 19 | 15 | 335 | 359 |
| | **3,30** | 19 540 | 2,65 | 424 | **R** | **4EB** | **060 A** | **38 x 300** | 132 M 4 | 22,4 | 18 | 17 | 14 | 392 | 404 |
| | **3,30** | 19 540 | 4,25 | 424 | **R** | **4EB** | **085 A** | **38 x 300** | 132 M 4 | 28 | 22,4 | 21,2 | 17 | 555 | 567 |
| | **3,79** | 16 990 | 1 | 369 | **R** | **4EB** | **018 A** | **38 x 300** | 132 M 4 | 14 | 11,2 | 10,6 | 8,5 | 212 | 224 |
| | **3,79** | 16 990 | 1,18 | 369 | **R** | **4EB** | **021 A** | **38 x 300** | 132 M 4 | 14 | 11,2 | 10,6 | 8,5 | 215 | 227 |
| | **3,87** | 16 650 | 1,7 | 362 | **R** | **4EB** | **030 A** | **38 x 300** | 132 M 4 | 16 | 12,5 | 11,8 | 9,5 | 260 | 272 |
| | **3,79** | 17 020 | 2,36 | 370 | **R** | **4EB** | **042 A** | **38 x 300** | 132 M 4 | 20 | 16 | 15 | 11,8 | 318 | 330 |
| | **3,87** | 16 650 | 3,15 | 362 | **R** | **4EB** | **060 A** | **38 x 300** | 132 M 4 | 22,4 | 18 | 17 | 14 | 392 | 404 |
| | **4,50** | 14 310 | 0,9 | 311 | **R** | **4EB** | **015 A** | **38 x 300** | 132 M 4 | 11,8 | 9,5 | 9 | 7,1 | 174 | 186 |
| | **4,50** | 14 310 | 1,12 | 311 | **R** | **4EB** | **018 A** | **38 x 300** | 132 M 4 | 14 | 11,2 | 10,6 | 8,5 | 212 | 224 |
| | **4,50** | 14 310 | 1,18 | 311 | **R** | **4EB** | **021 A** | **38 x 300** | 132 M 4 | 14 | 11,2 | 10,6 | 8,5 | 215 | 227 |
| | **4,59** | 14 030 | 1,9 | 305 | **R** | **4EB** | **030 A** | **38 x 300** | 132 M 4 | 16 | 12,5 | 11,8 | 9,5 | 260 | 272 |
| | **4,49** | 14 680 | 1,5 | 200 | **R** | **3EB** | **030 A** | **42 x 350** | 160 M 6 | 25 | 20 | 19 | 15 | 291 | 315 |
| | **4,49** | 14 340 | 2,36 | 311 | **R** | **4EB** | **042 A** | **38 x 300** | 132 M 4 | 20 | 16 | 15 | 11,8 | 318 | 330 |
| | **4,36** | 14 800 | 2,8 | 321 | **R** | **4EB** | **060 A** | **38 x 300** | 132 M 4 | 22,4 | 18 | 17 | 14 | 392 | 404 |
| | **5,17** | 12 460 | 1 | 271 | **R** | **4EB** | **015 A** | **38 x 300** | 132 M 4 | 11,8 | 9,5 | 9 | 7,1 | 174 | 186 |
| | **4,81** | 13 390 | 1,18 | 291 | **R** | **4EB** | **018 A** | **38 x 300** | 132 M 4 | 14 | 11,2 | 10,6 | 8,5 | 212 | 224 |
| | **4,81** | 13 390 | 1,4 | 291 | **R** | **4EB** | **021 A** | **38 x 300** | 132 M 4 | 14 | 11,2 | 10,6 | 8,5 | 215 | 227 |
| | **4,91** | 13 130 | 2 | 285 | **R** | **4EB** | **030 A** | **38 x 300** | 132 M 4 | 16 | 12,5 | 11,8 | 9,5 | 260 | 272 |
| | **5,16** | 12 490 | 3,15 | 271 | **R** | **4EB** | **042 A** | **38 x 300** | 132 M 4 | 20 | 16 | 15 | 11,8 | 318 | 330 |
| | **5,71** | 11 290 | 0,9 | 245 | **R** | **4EB** | **012 A** | **38 x 300** | 132 M 4 | 11,8 | 9,5 | 9 | 7,1 | 171 | 183 |
| | **5,71** | 11 290 | 1,06 | 245 | **R** | **4EB** | **015 A** | **38 x 300** | 132 M 4 | 11,8 | 9,5 | 9 | 7,1 | 174 | 186 |
| | **5,71** | 11 290 | 1,4 | 245 | **R** | **4EB** | **018 A** | **38 x 300** | 132 M 4 | 14 | 11,2 | 10,6 | 8,5 | 212 | 224 |
| | **5,47** | 12 040 | 0,95 | 164 | **R** | **3EB** | **018 A** | **42 x 350** | 160 M 6 | 21,2 | 17 | 16 | 13,2 | 232 | 256 |
| | **5,71** | 11 290 | 1,6 | 245 | **R** | **4EB** | **021 A** | **38 x 300** | 132 M 4 | 14 | 11,2 | 10,6 | 8,5 | 215 | 227 |
| | **5,47** | 12 040 | 1,18 | 164 | **R** | **3EB** | **021 A** | **42 x 350** | 160 M 6 | 21,2 | 17 | 16 | 13,2 | 235 | 259 |
| | **5,83** | 11 060 | 2,36 | 240 | **R** | **4EB** | **030 A** | **38 x 300** | 132 M 4 | 16 | 12,5 | 11,8 | 9,5 | 260 | 272 |
| | **5,52** | 11 940 | 1,8 | 163 | **R** | **3EB** | **030 A** | **38 x 300** | 132 MC 6 | 25 | 20 | 19 | 15 | 280 | 292 |
| | **5,52** | 11 940 | 1,8 | 163 | **R** | **3EB** | **030 A** | **42 x 350** | 160 M 6 | 25 | 20 | 19 | 15 | 291 | 315 |
| | **5,70** | 11 310 | 3,55 | 246 | **R** | **4EB** | **042 A** | **38 x 300** | 132 M 4 | 20 | 16 | 15 | 11,8 | 318 | 330 |
| | **6,42** | 10 260 | 0,95 | 140 | **R** | **3EB** | **015 A** | **42 x 350** | 160 M 6 | 18 | 15 | 14 | 11,2 | 193 | 217 |
| | **6,42** | 10 260 | 1,06 | 140 | **R** | **3EB** | **018 A** | **42 x 350** | 160 M 6 | 21,2 | 17 | 16 | 13,2 | 232 | 256 |
| | **6,42** | 10 260 | 1,25 | 140 | **R** | **3EB** | **021 A** | **42 x 350** | 160 M 6 | 21,2 | 17 | 16 | 13,2 | 235 | 259 |
| | **6,48** | 10 170 | 2 | 139 | **R** | **3EB** | **030 A** | **42 x 350** | 160 M 6 | 25 | 20 | 19 | 15 | 291 | 315 |
| | **7,21** | 8 947 | 1,12 | 194 | **R** | **4EB** | **012 A** | **38 x 300** | 132 M 4 | 11,8 | 9,5 | 9 | 7,1 | 171 | 183 |
| | **6,94** | 9 495 | 0,9 | 130 | **R** | **3EB** | **012 A** | **42 x 350** | 160 M 6 | 18 | 15 | 14 | 11,2 | 190 | 214 |
| | **6,93** | 9 514 | 1 | 202 | **R** | **3EB** | **015 A** | **38 x 300** | 132 M 4 | 15 | 11,2 | 11,2 | 8,5 | 176 | 188 |
| | **7,21** | 8 947 | 1,32 | 194 | **R** | **4EB** | **015 A** | **38 x 300** | 132 M 4 | 11,8 | 9,5 | 9 | 7,1 | 174 | 186 |
| | **6,94** | 9 495 | 1,25 | 130 | **R** | **3EB** | **015 A** | **42 x 350** | 160 M 6 | 18 | 15 | 14 | 11,2 | 193 | 217 |
| | **6,93** | 9 514 | 1,12 | 202 | **R** | **3EB** | **018 A** | **38 x 300** | 132 M 4 | 17 | 14 | 13,2 | 10,6 | 215 | 227 |
| | **7,24** | 8 898 | 1,7 | 193 | **R** | **4EB** | **018 A** | **38 x 300** | 132 M 4 | 14 | 11,2 | 10,6 | 8,5 | 212 | 224 |
| | **6,93** | 9 514 | 1,12 | 202 | **R** | **3EB** | **021 A** | **38 x 300** | 132 M 4 | 17 | 14 | 13,2 | 10,6 | 218 | 230 |
| | **7,21** | 8 947 | 2 | 194 | **R** | **4EB** | **021 A** | **38 x 300** | 132 M 4 | 14 | 11,2 | 10,6 | 8,5 | 215 | 227 |
| | **6,84** | 9 635 | 1,4 | 132 | **R** | **3EB** | **021 A** | **42 x 350** | 160 M 6 | 21,2 | 17 | 16 | 13,2 | 235 | 259 |
| | **6,98** | 9 435 | 2,24 | 200 | **R** | **3EB** | **030 A** | **38 x 300** | 132 M 4 | 20 | 16 | 15 | 11,8 | 273 | 285 |
| | **7,35** | 8 769 | 2,8 | 190 | **R** | **4EB** | **030 A** | **38 x 300** | 132 M 4 | 16 | 12,5 | 11,8 | 9,5 | 260 | 272 |
| | **7,70** | 8 370 | 1,18 | 182 | **R** | **4EB** | **012 A** | **38 x 300** | 132 M 4 | 11,8 | 9,5 | 9 | 7,1 | 171 | 183 |
| | **8,15** | 8 089 | 1,18 | 110 | **R** | **3EB** | **012 A** | **42 x 350** | 160 M 6 | 18 | 15 | 14 | 11,2 | 190 | 214 |
| | **7,70** | 8 370 | 1,4 | 182 | **R** | **4EB** | **015 A** | **38 x 300** | 132 M 4 | 11,8 | 9,5 | 9 | 7,1 | 174 | 186 |
| | **8,15** | 8 089 | 1,25 | 110 | **R** | **3EB** | **015 A** | **42 x 350** | 160 M 6 | 18 | 15 | 14 | 11,2 | 193 | 217 |
| | **7,70** | 8 370 | 1,8 | 182 | **R** | **4EB** | **018 A** | **38 x 300** | 132 M 4 | 14 | 11,2 | 10,6 | 8,5 | 212 | 224 |
| | **8,03** | 8 208 | 1,32 | 112 | **R** | **3EB** | **018 A** | **42 x 350** | 160 M 6 | 21,2 | 17 | 16 | 13,2 | 232 | 256 |
| | **7,70** | 8 370 | 2,12 | 182 | **R** | **4EB** | **021 A** | **38 x 300** | 132 M 4 | 14 | 11,2 | 10,6 | 8,5 | 215 | 227 |
| | **8,03** | 8 208 | 1,7 | 112 | **R** | **3EB** | **021 A** | **42 x 350** | 160 M 6 | 21,2 | 17 | 16 | 13,2 | 235 | 259 |
| | **7,86** | 8 204 | 3,15 | 178 | **R** | **4EB** | **030 A** | **38 x 300** | 132 M 4 | 16 | 12,5 | 11,8 | 9,5 | 260 | 272 |
| | **8,10** | 8 140 | 2,5 | 111 | **R** | **3EB** | **030 A** | **42 x 350** | 160 M 6 | 25 | 20 | 19 | 15 | 291 | 315 |
| | **8,60** | 7 498 | 0,9 | 163 | **R** | **4EB** | **009 A** | **38 x 300** | 132 M 4 | 11,2 | 9 | 8,5 | 6,7 | 160 | 172 |
| | **8,51** | 7 742 | 0,95 | 164 | **R** | **3EB** | **012 A** | **38 x 300** | 132 M 4 | 15 | 11,2 | 11,2 | 8,5 | 173 | 185 |
| | **8,60** | 7 498 | 1,25 | 163 | **R** | **4EB** | **012 A** | **38 x 300** | 132 M 4 | 11,8 | 9,5 | 9 | 7,1 | 171 | 183 |
| | **8,67** | 7 596 | 1,12 | 104 | **R** | **3EB** | **012 A** | **42 x 350** | 160 M 6 | 18 | 15 | 14 | 11,2 | 190 | 214 |
| | **8,51** | 7 742 | 1,18 | 164 | **R** | **3EB** | **015 A** | **38 x 300** | 132 M 4 | 15 | 11,2 | 11,2 | 8,5 | 176 | 188 |
| | **9,14** | 7 054 | 1,7 | 153 | **R** | **4EB** | **015 A** | **38 x 300** | 132 M 4 | 11,8 | 9,5 | 9 | 7,1 | 174 | 186 |
| | **8,67** | 7 596 | 1,5 | 104 | **R** | **3EB** | **015 A** | **42 x 350** | 160 M 6 | 18 | 15 | 14 | 11,2 | 193 | 217 |
| | **8,51** | 7 742 | 1,4 | 164 | **R** | **3EB** | **018 A** | **38 x 300** | 132 M 4 | 17 | 14 | 13,2 | 10,6 | 215 | 227 |
| | **9,14** | 7 054 | 2,12 | 153 | **R** | **4EB** | **018 A** | **38 x 300** | 132 M 4 | 14 | 11,2 | 10,6 | 8,5 | 212 | 224 |
| | **8,51** | 7 742 | 1,7 | 164 | **R** | **3EB** | **021 A** | **38 x 300** | 132 M 4 | 17 | 14 | 13,2 | 10,6 | 218 | 230 |
| | **9,14** | 7 054 | 2,12 | 153 | **R** | **4EB** | **021 A** | **38 x 300** | 132 M 4 | 14 | 11,2 | 10,6 | 8,5 | 215 | 227 |
| | **8,58** | 7 678 | 2,65 | 163 | **R** | **3EB** | **030 A** | **38 x 300** | 132 M 4 | 20 | 16 | 15 | 11,8 | 273 | 285 |
| | **9,32** | 6 913 | 3,55 | 150 | **R** | **4EB** | **030 A** | **38 x 300** | 132 M 4 | 16 | 12,5 | 11,8 | 9,5 | 260 | 272 |
| | **9,22** | 7 150 | 3,35 | 152 | **R** | **3EB** | **042 A** | **38 x 300** | 132 M 4 | 25 | 20 | 19 | 15 | 326 | 338 |
| | **10,2** | 6 472 | 1,06 | 88,4 | **R** | **3EB** | **009 A** | **42 x 350** | 160 M 6 | 17 | 14 | 13,2 | 10,6 | 180 | 204 |
| | **9,99** | 6 596 | 1,12 | 140 | **R** | **3EB** | **012 A** | **38 x 300** | 132 M 4 | 15 | 11,2 | 11,2 | 8,5 | 173 | 185 |
| | **10,2** | 6 472 | 1,5 | 88,4 | **R** | **3EB** | **012 A** | **42 x 350** | 160 M 6 | 18 | 15 | 14 | 11,2 | 190 | 214 |
| | **9,99** | 6 596 | 1,4 | 140 | **R** | **3EB** | **015 A** | **38 x 300** | 132 M 4 | 15 | 11,2 | 11,2 | 8,5 | 176 | 188 |
| | **10,2** | 6 472 | 1,8 | 88,4 | **R** | **3EB** | **015 A** | **42 x 350** | 160 M 6 | 18 | 15 | 14 | 11,2 | 193 | 217 |
| | **9,99** | 6 596 | 1,6 | 140 | **R** | **3EB** | **018 A** | **38 x 300** | 132 M 4 | 17 | 14 | 13,2 | 10,6 | 215 | 227 |
| | **9,99** | 6 596 | 1,7 | 140 | **R** | **3EB** | **021 A** | **38 x 300** | 132 M 4 | 17 | 14 | 13,2 | 10,6 | 218 | 230 |
| | **10,1** | 6 541 | 3,15 | 139 | **R** | **3EB** | **030 A** | **38 x 300** | 132 M 4 | 20 | 16 | 15 | 11,8 | 273 | 285 |
| | **10,8** | 6 104 | 0,95 | 130 | **R** | **3EB** | **009 A** | **38 x 300** | 132 M 4 | 14 | 11,2 | 10,6 | 8,5 | 163 | 175 |
| | **10,8** | 6 104 | 1,32 | 130 | **R** | **3EB** | **012 A** | **38 x 300** | 132 M 4 | 15 | 11,2 | 11,2 | 8,5 | 173 | 185 |
| | **10,8** | 6 104 | 1,7 | 130 | **R** | **3EB** | **015 A** | **38 x 300** | 132 M 4 | 15 | 11,2 | 11,2 | 8,5 | 176 | 188 |
| | **10,6** | 6 194 | 1,7 | 132 | **R** | **3EB** | **018 A** | **38 x 300** | 132 M 4 | 17 | 14 | 13,2 | 10,6 | 215 | 227 |
| | **10,6** | 6 194 | 2,12 | 132 | **R** | **3EB** | **021 A** | **38 x 300** | 132 M 4 | 17 | 14 | 13,2 | 10,6 | 218 | 230 |
| | **11,0** | 5 983 | 3,35 | 127 | **R** | **3EB** | **030 A** | **38 x 300** | 132 M 4 | 20 | 16 | 15 | 11,8 | 273 | 285 |

| $P_1$ | $n_2$ | $M_2$ | fs | $i$ | Ød x ØP | $Pt_N$ [kW] $t_{amb}$ = 20°C | | $Pt_N$ [kW] $t_{amb}$ = 40°C | | kg | |
|---|---|---|---|---|---|---|---|---|---|---|---|
| kW | min$^{-1}$ | N m | | | | | | | | HB | HBZ |
| **7,5** | **12,9** | 5 103 | 0,9 | 69,7 | **R 3EB 006 A** **38 x 300** 132 MC 6 | 12,5 | 10 | 9,5 | 7,5 | 133 | 145 |
| | **12,7** | 5 200 | 1,32 | 110 | **R 3EB 009 A** **38 x 300** 132 M 4 | 14 | 11,2 | 10,6 | 8,5 | 163 | 175 |
| | **12,7** | 5 200 | 1,7 | 110 | **R 3EB 012 A** **38 x 300** 132 M 4 | 15 | 11,2 | 11,2 | 8,5 | 173 | 185 |
| | **12,7** | 5 200 | 1,7 | 110 | **R 3EB 015 A** **38 x 300** 132 M 4 | 15 | 11,2 | 11,2 | 8,5 | 176 | 188 |
| | **12,5** | 5 277 | 2 | 112 | **R 3EB 018 A** **38 x 300** 132 M 4 | 17 | 14 | 13,2 | 10,6 | 215 | 227 |
| | **12,5** | 5 277 | 2,5 | 112 | **R 3EB 021 A** **38 x 300** 132 M 4 | 17 | 14 | 13,2 | 10,6 | 218 | 230 |
| | **12,6** | 5 233 | 3,75 | 111 | **R 3EB 030 A** **38 x 300** 132 M 4 | 20 | 16 | 15 | 11,8 | 273 | 285 |
| | **13,5** | 4 883 | 1,18 | 104 | **R 3EB 009 A** **38 x 300** 132 M 4 | 14 | 11,2 | 10,6 | 8,5 | 163 | 175 |
| | **13,5** | 4 883 | 1,7 | 104 | **R 3EB 012 A** **38 x 300** 132 M 4 | 15 | 11,2 | 11,2 | 8,5 | 173 | 185 |
| | **13,5** | 4 883 | 2,36 | 104 | **R 3EB 015 A** **38 x 300** 132 M 4 | 15 | 11,2 | 11,2 | 8,5 | 176 | 188 |
| | **13,5** | 4 883 | 2,36 | 104 | **R 3EB 018 A** **38 x 300** 132 M 4 | 17 | 14 | 13,2 | 10,6 | 215 | 227 |
| | **13,5** | 4 884 | 2,65 | 104 | **R 3EB 021 A** **38 x 300** 132 M 4 | 17 | 14 | 13,2 | 10,6 | 218 | 230 |
| | **13,8** | 4 786 | 4,75 | 102 | **R 3EB 030 A** **38 x 300** 132 M 4 | 20 | 16 | 15 | 11,8 | 273 | 285 |
| | **15,8** | 4 160 | 1,12 | 88,4 | **R 3EB 006 A** **38 x 300** 132 M 4 | 10 | 8 | 7,5 | 6 | 126 | 138 |
| | **15,8** | 4 160 | 1,6 | 88,4 | **R 3EB 009 A** **38 x 300** 132 M 4 | 14 | 11,2 | 10,6 | 8,5 | 163 | 175 |
| | **15,8** | 4 160 | 2,24 | 88,4 | **R 3EB 012 A** **38 x 300** 132 M 4 | 15 | 11,2 | 11,2 | 8,5 | 173 | 185 |
| | **15,8** | 4 160 | 2,5 | 88,4 | **R 3EB 015 A** **38 x 300** 132 M 4 | 15 | 11,2 | 11,2 | 8,5 | 176 | 188 |
| | **15,8** | 4 160 | 2,5 | 88,4 | **R 3EB 018 A** **38 x 300** 132 M 4 | 17 | 14 | 13,2 | 10,6 | 215 | 227 |
| | **15,8** | 4 161 | 3,15 | 88,4 | **R 3EB 021 A** **38 x 300** 132 M 4 | 17 | 14 | 13,2 | 10,6 | 218 | 230 |
| | **19,4** | 3 390 | 0,95 | 46,3 | **R 3EB 004 A** **38 x 300** 132 MC 6 | 11,8 | 9,5 | 9 | 7,1 | 126 | 138 |
| | **17,1** | 3 850 | 1,06 | 81,8 | **R 3EB 006 A** **38 x 300** 132 M 4 | 10 | 8 | 7,5 | 6 | 126 | 138 |
| | **19,4** | 3 390 | 1,32 | 46,3 | **R 3EB 006 A** **38 x 300** 132 MC 6 | 12,5 | 10 | 9,5 | 7,5 | 133 | 145 |
| | **17,1** | 3 850 | 1,5 | 81,8 | **R 3EB 009 A** **38 x 300** 132 M 4 | 14 | 11,2 | 10,6 | 8,5 | 163 | 175 |
| | **19,4** | 3 390 | 1,9 | 46,3 | **R 3EB 009 A** **42 x 350** 160 M 6 | 17 | 14 | 13,2 | 10,6 | 180 | 204 |
| | **17,1** | 3 850 | 2,12 | 81,8 | **R 3EB 012 A** **38 x 300** 132 M 4 | 15 | 11,2 | 11,2 | 8,5 | 173 | 185 |
| | **17,1** | 3 850 | 3 | 81,8 | **R 3EB 015 A** **38 x 300** 132 M 4 | 15 | 11,2 | 11,2 | 8,5 | 176 | 188 |
| | **20,1** | 3 280 | 1 | 69,7 | **R 3EB 004 A** **38 x 300** 132 M 4 | 9,5 | 7,5 | 7,1 | 5,6 | 119 | 131 |
| | **20,1** | 3 280 | 1,4 | 69,7 | **R 3EB 006 A** **38 x 300** 132 M 4 | 10 | 8 | 7,5 | 6 | 126 | 138 |
| | **20,1** | 3 280 | 2 | 69,7 | **R 3EB 009 A** **38 x 300** 132 M 4 | 14 | 11,2 | 10,6 | 8,5 | 163 | 175 |
| | **20,1** | 3 280 | 2,8 | 69,7 | **R 3EB 012 A** **38 x 300** 132 M 4 | 15 | 11,2 | 11,2 | 8,5 | 173 | 185 |
| | **21,6** | 3 052 | 0,9 | 64,8 | **R 3EB 004 A** **38 x 300** 132 M 4 | 9,5 | 7,5 | 7,1 | 5,6 | 119 | 131 |
| | **23,1** | 2 857 | 1,12 | 39,0 | **R 3EB 004 A** **38 x 300** 132 MC 6 | 11,8 | 9,5 | 9 | 7,1 | 126 | 138 |
| | **21,6** | 3 052 | 1,32 | 64,8 | **R 3EB 006 A** **38 x 300** 132 M 4 | 10 | 8 | 7,5 | 6 | 126 | 138 |
| | **21,6** | 3 052 | 1,8 | 64,8 | **R 3EB 009 A** **38 x 300** 132 M 4 | 14 | 11,2 | 10,6 | 8,5 | 163 | 175 |
| | **23,1** | 2 857 | 2,24 | 39,0 | **R 3EB 009 A** **42 x 350** 160 M 6 | 17 | 14 | 13,2 | 10,6 | 180 | 204 |
| | **21,6** | 3 052 | 2,65 | 64,8 | **R 3EB 012 A** **38 x 300** 132 M 4 | 15 | 11,2 | 11,2 | 8,5 | 173 | 185 |
| | **21,6** | 3 052 | 3,55 | 64,8 | **R 3EB 015 A** **38 x 300** 132 M 4 | 15 | 11,2 | 11,2 | 8,5 | 176 | 188 |
| | **25,5** | 2 586 | 1,25 | 54,9 | **R 3EB 004 A** **38 x 300** 132 M 4 | 9,5 | 7,5 | 7,1 | 5,6 | 119 | 131 |
| | **25,3** | 2 600 | 1,7 | 55,2 | **R 3EB 006 A** **38 x 300** 132 M 4 | 10 | 8 | 7,5 | 6 | 126 | 138 |
| | **25,5** | 2 586 | 2,5 | 54,9 | **R 3EB 009 A** **38 x 300** 132 M 4 | 14 | 11,2 | 10,6 | 8,5 | 163 | 175 |
| | **25,5** | 2 586 | 3,55 | 54,9 | **R 3EB 012 A** **38 x 300** 132 M 4 | 15 | 11,2 | 11,2 | 8,5 | 173 | 185 |
| | **30,2** | 2 179 | 1 | 46,3 | **R 3EB 003 A** **38 x 300** 132 M 4 | 9,5 | 7,5 | 7,1 | 5,6 | 113 | 125 |
| | **30,2** | 2 179 | 1,5 | 46,3 | **R 3EB 004 A** **38 x 300** 132 M 4 | 9,5 | 7,5 | 7,1 | 5,6 | 119 | 131 |
| | **29,0** | 2 324 | 0,9 | 31,1 | **R 2EB 004 A** **42 x 350** 160 M 6 | 17 | 13,2 | 12,5 | 10 | 140 | 164 |
| | **30,2** | 2 179 | 1,7 | 46,3 | **R 3EB 006 A** **38 x 300** 132 M 4 | 10 | 8 | 7,5 | 6 | 126 | 138 |
| | **29,0** | 2 324 | 1,25 | 31,1 | **R 2EB 006 A** **42 x 350** 160 M 6 | 17 | 13,2 | 12,5 | 10 | 145 | 169 |
| | **30,2** | 2 179 | 3 | 46,3 | **R 3EB 009 A** **38 x 300** 132 M 4 | 14 | 11,2 | 10,6 | 8,5 | 163 | 175 |
| | **29,0** | 2 324 | 1,8 | 31,1 | **R 2EB 009 A** **38 x 300** 132 MC 6 | 25 | 20 | 19 | 15 | 180 | 192 |
| | **29,0** | 2 324 | 1,8 | 31,1 | **R 2EB 009 A** **42 x 350** 160 M 6 | 25 | 20 | 19 | 15 | 191 | 215 |
| | **32,1** | 2 050 | 1,06 | 43,6 | **R 3EB 003 A** **38 x 300** 132 M 4 | 9,5 | 7,5 | 7,1 | 5,6 | 113 | 125 |
| | **34,0** | 1 980 | 0,95 | 26,5 | **R 2EB 003 A** **42 x 350** 160 M 6 | 16 | 12,5 | 11,8 | 9,5 | 134 | 158 |
| | **32,1** | 2 050 | 1,6 | 43,6 | **R 3EB 004 A** **38 x 300** 132 M 4 | 9,5 | 7,5 | 7,1 | 5,6 | 119 | 131 |
| | **34,0** | 1 980 | 1,25 | 26,5 | **R 2EB 004 A** **42 x 350** 160 M 6 | 17 | 13,2 | 12,5 | 10 | 140 | 164 |
| | **32,1** | 2 050 | 2,12 | 43,6 | **R 3EB 006 A** **38 x 300** 132 M 4 | 10 | 8 | 7,5 | 6 | 126 | 138 |
| | **34,0** | 1 980 | 1,25 | 26,5 | **R 2EB 006 A** **42 x 350** 160 M 6 | 17 | 13,2 | 12,5 | 10 | 145 | 169 |
| | **32,1** | 2 050 | 3,15 | 43,6 | **R 3EB 009 A** **38 x 300** 132 M 4 | 14 | 11,2 | 10,6 | 8,5 | 163 | 175 |
| | **34,0** | 1 980 | 2,5 | 26,5 | **R 2EB 009 A** **42 x 350** 160 M 6 | 25 | 20 | 19 | 15 | 191 | 215 |
| | **35,9** | 1 836 | 1,18 | 39,0 | **R 3EB 003 A** **38 x 300** 132 M 4 | 9,5 | 7,5 | 7,1 | 5,6 | 113 | 125 |
| | **35,9** | 1 836 | 1,7 | 39,0 | **R 3EB 004 A** **38 x 300** 132 M 4 | 9,5 | 7,5 | 7,1 | 5,6 | 119 | 131 |
| | **36,2** | 1 860 | 1,12 | 24,9 | **R 2EB 004 A** **42 x 350** 160 M 6 | 17 | 13,2 | 12,5 | 10 | 140 | 164 |
| | **35,9** | 1 836 | 1,7 | 39,0 | **R 3EB 006 A** **38 x 300** 132 M 4 | 10 | 8 | 7,5 | 6 | 126 | 138 |
| | **36,2** | 1 860 | 1,6 | 24,9 | **R 2EB 006 A** **42 x 350** 160 M 6 | 17 | 13,2 | 12,5 | 10 | 145 | 169 |
| | **35,9** | 1 836 | 3,35 | 39,0 | **R 3EB 009 A** **38 x 300** 132 M 4 | 14 | 11,2 | 10,6 | 8,5 | 163 | 175 |
| | **36,2** | 1 860 | 2,24 | 24,9 | **R 2EB 009 A** **42 x 350** 160 M 6 | 25 | 20 | 19 | 15 | 191 | 215 |
| | **38,9** | 1 694 | 0,95 | 36,0 | **R 3EB 002 A** **38 x 300** 132 M 4 | 7,5 | 6 | 5,6 | 4,5 | 102 | 114 |
| | **38,1** | 1 727 | 1,25 | 36,7 | **R 3EB 003 A** **38 x 300** 132 M 4 | 9,5 | 7,5 | 7,1 | 5,6 | 113 | 125 |
| | **42,5** | 1 584 | 1,18 | 21,2 | **R 2EB 003 A** **42 x 350** 160 M 6 | 16 | 12,5 | 11,8 | 9,5 | 134 | 158 |
| | **38,1** | 1 727 | 1,8 | 36,7 | **R 3EB 004 A** **38 x 300** 132 M 4 | 9,5 | 7,5 | 7,1 | 5,6 | 119 | 131 |
| | **42,5** | 1 584 | 1,6 | 21,2 | **R 2EB 004 A** **42 x 350** 160 M 6 | 17 | 13,2 | 12,5 | 10 | 140 | 164 |
| | **38,1** | 1 727 | 2,24 | 36,7 | **R 3EB 006 A** **38 x 300** 132 M 4 | 10 | 8 | 7,5 | 6 | 126 | 138 |
| | **42,5** | 1 584 | 2,12 | 21,2 | **R 2EB 006 A** **42 x 350** 160 M 6 | 17 | 13,2 | 12,5 | 10 | 145 | 169 |
| | **38,1** | 1 727 | 3,55 | 36,7 | **R 3EB 009 A** **38 x 300** 132 M 4 | 14 | 11,2 | 10,6 | 8,5 | 163 | 175 |
| | **46,1** | 1 428 | 1,12 | 30,3 | **R 3EB 002 A** **38 x 300** 132 M 4 | 7,5 | 6 | 5,6 | 4,5 | 102 | 114 |
| | **45,1** | 1 494 | 0,95 | 31,1 | **R 2EB 003 A** **38 x 300** 132 M 4 | 12,5 | 10 | 9,5 | 7,5 | 117 | 129 |
| | **45,3** | 1 456 | 1,5 | 30,9 | **R 3EB 003 A** **38 x 300** 132 M 4 | 9,5 | 7,5 | 7,1 | 5,6 | 113 | 125 |
| | **45,1** | 1 494 | 1,32 | 31,1 | **R 2EB 004 A** **38 x 300** 132 M 4 | 13,2 | 10,6 | 10 | 8 | 123 | 135 |
| | **45,3** | 1 456 | 2 | 30,9 | **R 3EB 004 A** **38 x 300** 132 M 4 | 9,5 | 7,5 | 7,1 | 5,6 | 119 | 131 |
| | **45,1** | 1 494 | 1,7 | 31,1 | **R 2EB 006 A** **38 x 300** 132 M 4 | 13,2 | 10,6 | 10 | 8 | 128 | 140 |
| | **45,3** | 1 456 | 2,24 | 30,9 | **R 3EB 006 A** **38 x 300** 132 M 4 | 10 | 8 | 7,5 | 6 | 126 | 138 |
| | **45,9** | 1 466 | 2 | 19,6 | **R 2EB 006 A** **42 x 350** 160 M 6 | 17 | 13,2 | 12,5 | 10 | 145 | 169 |
| | **45,1** | 1 494 | 2,65 | 31,1 | **R 2EB 009 A** **38 x 300** 132 M 4 | 20 | 17 | 15 | 12,5 | 173 | 185 |
| | **45,3** | 1 456 | 3,75 | 30,9 | **R 3EB 009 A** **38 x 300** 132 M 4 | 14 | 11,2 | 10,6 | 8,5 | 163 | 175 |
| | **53,9** | 1 249 | 1,06 | 16,7 | **R 2EB 002 A** **38 x 300** 132 MC 6 | 11,8 | 9,5 | 9 | 7,1 | 105 | 117 |
| | **52,9** | 1 273 | 1,4 | 26,5 | **R 2EB 003 A** **38 x 300** 132 M 4 | 12,5 | 10 | 9,5 | 7,5 | 117 | 129 |
| | **52,9** | 1 273 | 1,7 | 26,5 | **R 2EB 004 A** **38 x 300** 132 M 4 | 13,2 | 10,6 | 10 | 8 | 123 | 135 |
| | **53,9** | 1 249 | 2 | 16,7 | **R 2EB 004 A** **42 x 350** 160 M 6 | 17 | 13,2 | 12,5 | 10 | 140 | 164 |
| | **52,9** | 1 273 | 1,7 | 26,5 | **R 2EB 006 A** **38 x 300** 132 M 4 | 13,2 | 10,6 | 10 | 8 | 128 | 140 |
| | **52,9** | 1 273 | 3,35 | 26,5 | **R 2EB 009 A** **38 x 300** 132 M 4 | 20 | 17 | 15 | 12,5 | 173 | 185 |
| | **56,3** | 1 195 | 1,18 | 24,9 | **R 2EB 003 A** **38 x 300** 132 M 4 | 12,5 | 10 | 9,5 | 7,5 | 117 | 129 |
| | **56,3** | 1 195 | 1,7 | 24,9 | **R 2EB 004 A** **38 x 300** 132 M 4 | 13,2 | 10,6 | 10 | 8 | 123 | 135 |
| | **56,3** | 1 195 | 2,36 | 24,9 | **R 2EB 006 A** **38 x 300** 132 M 4 | 13,2 | 10,6 | 10 | 8 | 128 | 140 |
| | **56,3** | 1 195 | 3,35 | 24,9 | **R 2EB 009 A** **38 x 300** 132 M 4 | 20 | 17 | 15 | 12,5 | 173 | 185 |
| | **66,1** | 1 018 | 0,95 | 21,2 | **R 2EB 001 A** **38 x 300** 132 M 4 | 9,5 | 7,5 | 7,1 | 5,6 | 97 | 109 |
| | **66,1** | 1 018 | 1,18 | 21,2 | **R 2EB 002 A** **38 x 300** 132 M 4 | 9,5 | 7,5 | 7,1 | 5,6 | 98 | 110 |
| | **66,1** | 1 018 | 1,8 | 21,2 | **R 2EB 003 A** **38 x 300** 132 M 4 | 12,5 | 10 | 9,5 | 7,5 | 117 | 129 |
| | **66,1** | 1 018 | 2,36 | 21,2 | **R 2EB 004 A** **38 x 300** 132 M 4 | 13,2 | 10,6 | 10 | 8 | 123 | 135 |
| | **66,1** | 1 018 | 3,15 | 21,2 | **R 2EB 006 A** **38 x 300** 132 M 4 | 13,2 | 10,6 | 10 | 8 | 128 | 140 |
| | **68,4** | 985 | 1,06 | 13,2 | **R 2EB 001 A** **38 x 300** 132 MC 6 | 11,2 | 9,5 | 8,5 | 7,1 | 104 | 116 |
| | **71,4** | 943 | 1,06 | 19,6 | **R 2EB 002 A** **38 x 300** 132 M 4 | 9,5 | 7,5 | 7,1 | 5,6 | 98 | 110 |
| | **68,0** | 990 | 1,32 | 13,2 | **R 2EB 002 A** **38 x 300** 132 MC 6 | 11,8 | 9,5 | 9 | 7,1 | 105 | 117 |
| | **71,4** | 943 | 1,5 | 19,6 | **R 2EB 003 A** **38 x 300** 132 M 4 | 12,5 | 10 | 9,5 | 7,5 | 117 | 129 |
| | **68,0** | 990 | 1,8 | 13,2 | **R 2EB 003 A** **42 x 350** 160 M 6 | 16 | 12,5 | 11,8 | 9,5 | 134 | 158 |
| | **71,4** | 943 | 2,12 | 19,6 | **R 2EB 004 A** **38 x 300** 132 M 4 | 13,2 | 10,6 | 10 | 8 | 123 | 135 |
| | **71,4** | 943 | 3 | 19,6 | **R 2EB 006 A** **38 x 300** 132 M 4 | 13,2 | 10,6 | 10 | 8 | 128 | 140 |

| $P_1$ | $n_2$ | $M_2$ | fs | $i$ | ØD x ØP | | | | | $Pt_N$ [kW] $t_{amb}$ = 20°C | | $t_{amb}$ = 40°C | | kg | |
|---|---|---|---|---|---|---|---|---|---|---|---|---|---|---|---|
| kW | min$^{-1}$ | N m | | | | | | | | | | | | HB | HBZ |
| **7,5** | **81,1** | 830 | 1,25 | 11,1 | **R** | **2EB** | **001 A** | **38 x 300** | 132 MC 6 | 11,2 | 9,5 | 8,5 | 7,1 | 104 | 116 |
| | **81,1** | 830 | 1,32 | 11,1 | **R** | **2EB** | **002 A** | **38 x 300** | 132 MC 6 | 11,8 | 9,5 | 9 | 7,1 | 105 | 117 |
| | **81,1** | 830 | 2,36 | 11,1 | **R** | **2EB** | **003 A** | **42 x 350** | 160 M 6 | 16 | 12,5 | 11,8 | 9,5 | 134 | 158 |
| | **83,8** | 803 | 1,18 | 16,7 | **R** | **2EB** | **001 A** | **38 x 300** | 132 M 4 | 9,5 | 7,5 | 7,1 | 5,6 | 97 | 109 |
| | **83,8** | 803 | 1,6 | 16,7 | **R** | **2EB** | **002 A** | **38 x 300** | 132 M 4 | 9,5 | 7,5 | 7,1 | 5,6 | 98 | 110 |
| | **83,8** | 803 | 2,24 | 16,7 | **R** | **2EB** | **003 A** | **38 x 300** | 132 M 4 | 12,5 | 10 | 9,5 | 7,5 | 117 | 129 |
| | **83,8** | 803 | 3 | 16,7 | **R** | **2EB** | **004 A** | **38 x 300** | 132 M 4 | 13,2 | 10,6 | 10 | 8 | 123 | 135 |
| | **90,1** | 747 | 0,95 | 15,5 | **R** | **2EB** | **001 A** | **38 x 300** | 132 M 4 | 9,5 | 7,5 | 7,1 | 5,6 | 97 | 109 |
| | **90,1** | 747 | 1,32 | 15,5 | **R** | **2EB** | **002 A** | **38 x 300** | 132 M 4 | 9,5 | 7,5 | 7,1 | 5,6 | 98 | 110 |
| | **90,1** | 747 | 1,8 | 15,5 | **R** | **2EB** | **003 A** | **38 x 300** | 132 M 4 | 12,5 | 10 | 9,5 | 7,5 | 117 | 129 |
| | **90,1** | 747 | 2,65 | 15,5 | **R** | **2EB** | **004 A** | **38 x 300** | 132 M 4 | 13,2 | 10,6 | 10 | 8 | 123 | 135 |
| | **106** | 633 | 1,5 | 13,2 | **R** | **2EB** | **001 A** | **38 x 300** | 132 M 4 | 9,5 | 7,5 | 7,1 | 5,6 | 97 | 109 |
| | **106** | 636 | 2 | 13,2 | **R** | **2EB** | **002 A** | **38 x 300** | 132 M 4 | 9,5 | 7,5 | 7,1 | 5,6 | 98 | 110 |
| | **106** | 636 | 2,8 | 13,2 | **R** | **2EB** | **003 A** | **38 x 300** | 132 M 4 | 12,5 | 10 | 9,5 | 7,5 | 117 | 129 |
| | **126** | 533 | 1,7 | 11,1 | **R** | **2EB** | **001 A** | **38 x 300** | 132 M 4 | 9,5 | 7,5 | 7,1 | 5,6 | 97 | 109 |
| | **126** | 533 | 1,8 | 11,1 | **R** | **2EB** | **002 A** | **38 x 300** | 132 M 4 | 9,5 | 7,5 | 7,1 | 5,6 | 98 | 110 |
| | **126** | 533 | 3,35 | 11,1 | **R** | **2EB** | **003 A** | **38 x 300** | 132 M 4 | 12,5 | 10 | 9,5 | 7,5 | 117 | 129 |
| | **134** | 502 | 1,7 | 10,4 | **R** | **2EB** | **001 A** | **38 x 300** | 132 M 4 | 9,5 | 7,5 | 7,1 | 5,6 | 97 | 109 |
| | **134** | 502 | 2,24 | 10,4 | **R** | **2EB** | **002 A** | **38 x 300** | 132 M 4 | 9,5 | 7,5 | 7,1 | 5,6 | 98 | 110 |
| | **134** | 502 | 3,35 | 10,4 | **R** | **2EB** | **003 A** | **38 x 300** | 132 M 4 | 12,5 | 10 | 9,5 | 7,5 | 117 | 129 |
| | **159** | 423 | 2 | 8,79 | **R** | **2EB** | **001 A** | **38 x 300** | 132 M 4 | 9,5 | 7,5 | 7,1 | 5,6 | 97 | 109 |
| | **159** | 423 | 2,24 | 8,79 | **R** | **2EB** | **002 A** | **38 x 300** | 132 M 4 | 9,5 | 7,5 | 7,1 | 5,6 | 98 | 110 |
| | **159** | 423 | 4 | 8,79 | **R** | **2EB** | **003 A** | **38 x 300** | 132 M 4 | 12,5 | 10 | 9,5 | 7,5 | 117 | 129 |
| **9,2** | **1,18** | 66 870 | 1,18 | 1 184 | **R** | **4EB** | **085 A** | **38 x 300** | 132 MB 4 | 28 | 22,4 | 21,2 | 17 | 559 | 571 |
| | **1,15** | 68 500 | 1,6 | 1 213 | **R** | **4EB** | **125 A** | **38 x 300** | 132 MB 4 | 33,5 | 26,5 | 25 | 20 | 733 | 745 |
| | **1,32** | 59 940 | 1,32 | 1 061 | **R** | **4EB** | **085 A** | **38 x 300** | 132 MB 4 | 28 | 22,4 | 21,2 | 17 | 559 | 571 |
| | **1,28** | 61 750 | 2,5 | 1 093 | **R** | **4EB** | **180 A** | **38 x 300** | 132 MB 4 | 40 | 31,5 | 30 | 23,6 | 1 021 | 1 033 |
| | **1,46** | 54 050 | 0,9 | 957 | **R** | **4EB** | **060 A** | **38 x 300** | 132 MB 4 | 22,4 | 18 | 17 | 14 | 396 | 408 |
| | **1,45** | 54 420 | 1,4 | 963 | **R** | **4EB** | **085 A** | **38 x 300** | 132 MB 4 | 28 | 22,4 | 21,2 | 17 | 559 | 571 |
| | **1,44** | 54 800 | 1,9 | 970 | **R** | **4EB** | **125 A** | **38 x 300** | 132 MB 4 | 33,5 | 26,5 | 25 | 20 | 733 | 745 |
| | **1,43** | 55 350 | 2,5 | 980 | **R** | **4EB** | **180 A** | **38 x 300** | 132 MB 4 | 40 | 31,5 | 30 | 23,6 | 1 021 | 1 033 |
| | **1,62** | 48 780 | 1 | 864 | **R** | **4EB** | **060 A** | **38 x 300** | 132 MB 4 | 22,4 | 18 | 17 | 14 | 396 | 408 |
| | **1,62** | 48 780 | 1,6 | 864 | **R** | **4EB** | **085 A** | **38 x 300** | 132 MB 4 | 28 | 22,4 | 21,2 | 17 | 559 | 571 |
| | **1,50** | 52 630 | 2 | 932 | **R** | **4EB** | **125 A** | **38 x 300** | 132 MB 4 | 33,5 | 26,5 | 25 | 20 | 733 | 745 |
| | **1,57** | 50 250 | 3,15 | 890 | **R** | **4EB** | **180 A** | **38 x 300** | 132 MB 4 | 40 | 31,5 | 30 | 23,6 | 1 021 | 1 033 |
| | **1,72** | 46 050 | 1,06 | 815 | **R** | **4EB** | **060 A** | **38 x 300** | 132 MB 4 | 22,4 | 18 | 17 | 14 | 396 | 408 |
| | **1,67** | 47 260 | 1,8 | 837 | **R** | **4EB** | **085 A** | **38 x 300** | 132 MB 4 | 28 | 22,4 | 21,2 | 17 | 559 | 571 |
| | **1,67** | 47 490 | 2,12 | 841 | **R** | **4EB** | **125 A** | **38 x 300** | 132 MB 4 | 33,5 | 26,5 | 25 | 20 | 733 | 745 |
| | **1,76** | 45 040 | 3,35 | 798 | **R** | **4EB** | **180 A** | **38 x 300** | 132 MB 4 | 40 | 31,5 | 30 | 23,6 | 1 021 | 1 033 |
| | **2,04** | 38 850 | 1 | 688 | **R** | **4EB** | **042 A** | **38 x 300** | 132 MB 4 | 20 | 16 | 15 | 11,8 | 322 | 334 |
| | **2,08** | 38 010 | 1,32 | 673 | **R** | **4EB** | **060 A** | **38 x 300** | 132 MB 4 | 22,4 | 18 | 17 | 14 | 396 | 408 |
| | **1,90** | 41 550 | 1,8 | 736 | **R** | **4EB** | **085 A** | **38 x 300** | 132 MB 4 | 28 | 22,4 | 21,2 | 17 | 559 | 571 |
| | **1,91** | 41 490 | 2,5 | 735 | **R** | **4EB** | **125 A** | **38 x 300** | 132 MB 4 | 33,5 | 26,5 | 25 | 20 | 733 | 745 |
| | **2,06** | 38 370 | 4 | 679 | **R** | **4EB** | **180 A** | **38 x 300** | 132 MB 4 | 40 | 31,5 | 30 | 23,6 | 1 021 | 1 033 |
| | **2,21** | 35 810 | 1,06 | 634 | **R** | **4EB** | **042 A** | **38 x 300** | 132 MB 4 | 20 | 16 | 15 | 11,8 | 322 | 334 |
| | **2,15** | 36 840 | 1,25 | 652 | **R** | **4EB** | **060 A** | **38 x 300** | 132 MB 4 | 22,4 | 18 | 17 | 14 | 396 | 408 |
| | **2,11** | 37 440 | 2,65 | 663 | **R** | **4EB** | **125 A** | **38 x 300** | 132 MB 4 | 33,5 | 26,5 | 25 | 20 | 733 | 745 |
| | **2,17** | 36 370 | 4,5 | 644 | **R** | **4EB** | **180 A** | **38 x 300** | 132 MB 4 | 40 | 31,5 | 30 | 23,6 | 1 021 | 1 033 |
| | **2,44** | 32 380 | 0,9 | 573 | **R** | **4EB** | **030 A** | **38 x 300** | 132 MB 4 | 16 | 12,5 | 11,8 | 9,5 | 264 | 276 |
| | **2,58** | 30 630 | 1,32 | 542 | **R** | **4EB** | **042 A** | **38 x 300** | 132 MB 4 | 20 | 16 | 15 | 11,8 | 322 | 334 |
| | **2,60** | 30 410 | 1,7 | 538 | **R** | **4EB** | **060 A** | **38 x 300** | 132 MB 4 | 22,4 | 18 | 17 | 14 | 396 | 408 |
| | **2,41** | 32 760 | 2,5 | 580 | **R** | **4EB** | **085 A** | **38 x 300** | 132 MB 4 | 28 | 22,4 | 21,2 | 17 | 559 | 571 |
| | **2,38** | 33 190 | 3 | 588 | **R** | **4EB** | **125 A** | **38 x 300** | 132 MB 4 | 33,5 | 26,5 | 25 | 20 | 733 | 745 |
| | **2,64** | 29 970 | 1 | 531 | **R** | **4EB** | **030 A** | **38 x 300** | 132 MB 4 | 16 | 12,5 | 11,8 | 9,5 | 264 | 276 |
| | **2,76** | 28 650 | 1,25 | 507 | **R** | **4EB** | **042 A** | **38 x 300** | 132 MB 4 | 20 | 16 | 15 | 11,8 | 322 | 334 |
| | **2,72** | 29 040 | 1,6 | 514 | **R** | **4EB** | **060 A** | **38 x 300** | 132 MB 4 | 22,4 | 18 | 17 | 14 | 396 | 408 |
| | **2,64** | 29 970 | 2,65 | 531 | **R** | **4EB** | **085 A** | **38 x 300** | 132 MB 4 | 28 | 22,4 | 21,2 | 17 | 559 | 571 |
| | **2,92** | 27 050 | 4,5 | 479 | **R** | **4EB** | **125 A** | **38 x 300** | 132 MB 4 | 33,5 | 26,5 | 25 | 20 | 733 | 745 |
| | **3,05** | 25 900 | 1,12 | 459 | **R** | **4EB** | **030 A** | **38 x 300** | 132 MB 4 | 16 | 12,5 | 11,8 | 9,5 | 264 | 276 |
| | **3,23** | 24 510 | 1,8 | 434 | **R** | **4EB** | **042 A** | **38 x 300** | 132 MB 4 | 20 | 16 | 15 | 11,8 | 322 | 334 |
| | **3,05** | 25 900 | 2 | 459 | **R** | **4EB** | **060 A** | **38 x 300** | 132 MB 4 | 22,4 | 18 | 17 | 14 | 396 | 408 |
| | **3,02** | 26 210 | 3,15 | 464 | **R** | **4EB** | **085 A** | **38 x 300** | 132 MB 4 | 28 | 22,4 | 21,2 | 17 | 559 | 571 |
| | **3,30** | 23 970 | 1,18 | 424 | **R** | **4EB** | **030 A** | **38 x 300** | 132 MB 4 | 16 | 12,5 | 11,8 | 9,5 | 264 | 276 |
| | **3,47** | 22 790 | 1,5 | 404 | **R** | **4EB** | **042 A** | **38 x 300** | 132 MB 4 | 20 | 16 | 15 | 11,8 | 322 | 334 |
| | **3,30** | 23 970 | 2,24 | 424 | **R** | **4EB** | **060 A** | **38 x 300** | 132 MB 4 | 22,4 | 18 | 17 | 14 | 396 | 408 |
| | **3,30** | 23 970 | 3,55 | 424 | **R** | **4EB** | **085 A** | **38 x 300** | 132 MB 4 | 28 | 22,4 | 21,2 | 17 | 559 | 571 |
| | **3,79** | 20 840 | 0,95 | 369 | **R** | **4EB** | **021 A** | **38 x 300** | 132 MB 4 | 14 | 11,2 | 10,6 | 8,5 | 219 | 231 |
| | **3,87** | 20 420 | 1,32 | 362 | **R** | **4EB** | **030 A** | **38 x 300** | 132 MB 4 | 16 | 12,5 | 11,8 | 9,5 | 264 | 276 |
| | **3,79** | 20 880 | 2 | 370 | **R** | **4EB** | **042 A** | **38 x 300** | 132 MB 4 | 20 | 16 | 15 | 11,8 | 322 | 334 |
| | **3,87** | 20 420 | 2,5 | 362 | **R** | **4EB** | **060 A** | **38 x 300** | 132 MB 4 | 22,4 | 18 | 17 | 14 | 396 | 408 |
| | **3,83** | 20 670 | 4 | 366 | **R** | **4EB** | **085 A** | **38 x 300** | 132 MB 4 | 28 | 22,4 | 21,2 | 17 | 559 | 571 |
| | **4,50** | 17 560 | 0,9 | 311 | **R** | **4EB** | **018 A** | **38 x 300** | 132 MB 4 | 14 | 11,2 | 10,6 | 8,5 | 216 | 228 |
| | **4,50** | 17 560 | 0,95 | 311 | **R** | **4EB** | **021 A** | **38 x 300** | 132 MB 4 | 14 | 11,2 | 10,6 | 8,5 | 219 | 231 |
| | **4,59** | 17 210 | 1,6 | 305 | **R** | **4EB** | **030 A** | **38 x 300** | 132 MB 4 | 16 | 12,5 | 11,8 | 9,5 | 264 | 276 |
| | **4,49** | 17 590 | 2 | 311 | **R** | **4EB** | **042 A** | **38 x 300** | 132 MB 4 | 20 | 16 | 15 | 11,8 | 322 | 334 |
| | **4,36** | 18 150 | 2,36 | 321 | **R** | **4EB** | **060 A** | **38 x 300** | 132 MB 4 | 22,4 | 18 | 17 | 14 | 396 | 408 |
| | **4,18** | 18 900 | 4,25 | 335 | **R** | **4EB** | **085 A** | **38 x 300** | 132 MB 4 | 28 | 22,4 | 21,2 | 17 | 559 | 571 |
| | **4,81** | 16 430 | 1 | 291 | **R** | **4EB** | **018 A** | **38 x 300** | 132 MB 4 | 14 | 11,2 | 10,6 | 8,5 | 216 | 228 |
| | **4,81** | 16 430 | 1,18 | 291 | **R** | **4EB** | **021 A** | **38 x 300** | 132 MB 4 | 14 | 11,2 | 10,6 | 8,5 | 219 | 231 |
| | **4,91** | 16 100 | 1,7 | 285 | **R** | **4EB** | **030 A** | **38 x 300** | 132 MB 4 | 16 | 12,5 | 11,8 | 9,5 | 264 | 276 |
| | **5,16** | 15 320 | 2,65 | 271 | **R** | **4EB** | **042 A** | **38 x 300** | 132 MB 4 | 20 | 16 | 15 | 11,8 | 322 | 334 |
| | **4,88** | 16 190 | 3,15 | 287 | **R** | **4EB** | **060 A** | **38 x 300** | 132 MB 4 | 22,4 | 18 | 17 | 14 | 396 | 408 |
| | **5,71** | 13 840 | 1,12 | 245 | **R** | **4EB** | **018 A** | **38 x 300** | 132 MB 4 | 14 | 11,2 | 10,6 | 8,5 | 216 | 228 |
| | **5,71** | 13 840 | 1,32 | 245 | **R** | **4EB** | **021 A** | **38 x 300** | 132 MB 4 | 14 | 11,2 | 10,6 | 8,5 | 219 | 231 |
| | **5,83** | 13 570 | 1,9 | 240 | **R** | **4EB** | **030 A** | **38 x 300** | 132 MB 4 | 16 | 12,5 | 11,8 | 9,5 | 264 | 276 |
| | **5,70** | 13 870 | 2,8 | 246 | **R** | **4EB** | **042 A** | **38 x 300** | 132 MB 4 | 20 | 16 | 15 | 11,8 | 322 | 334 |
| | **7,21** | 10 970 | 0,9 | 194 | **R** | **4EB** | **012 A** | **38 x 300** | 132 MB 4 | 11,8 | 9,5 | 9 | 7,1 | 175 | 187 |
| | **7,21** | 10 970 | 1,12 | 194 | **R** | **4EB** | **015 A** | **38 x 300** | 132 MB 4 | 11,8 | 9,5 | 9 | 7,1 | 178 | 190 |
| | **6,93** | 11 670 | 0,9 | 202 | **R** | **3EB** | **018 A** | **38 x 300** | 132 MB 4 | 17 | 14 | 13,2 | 10,6 | 219 | 231 |
| | **7,24** | 10 920 | 1,4 | 193 | **R** | **4EB** | **018 A** | **38 x 300** | 132 MB 4 | 14 | 11,2 | 10,6 | 8,5 | 216 | 228 |
| | **6,93** | 11 670 | 0,9 | 202 | **R** | **3EB** | **021 A** | **38 x 300** | 132 MB 4 | 17 | 14 | 13,2 | 10,6 | 222 | 234 |
| | **7,21** | 10 970 | 1,6 | 194 | **R** | **4EB** | **021 A** | **38 x 300** | 132 MB 4 | 14 | 11,2 | 10,6 | 8,5 | 219 | 231 |
| | **6,98** | 11 570 | 1,8 | 200 | **R** | **3EB** | **030 A** | **38 x 300** | 132 MB 4 | 20 | 16 | 15 | 11,8 | 277 | 289 |
| | **7,35** | 10 760 | 2,36 | 190 | **R** | **4EB** | **030 A** | **38 x 300** | 132 MB 4 | 16 | 12,5 | 11,8 | 9,5 | 264 | 276 |
| | **7,19** | 11 000 | 3,55 | 195 | **R** | **4EB** | **042 A** | **38 x 300** | 132 MB 4 | 20 | 16 | 15 | 11,8 | 322 | 334 |

| $P_1$ | $n_2$ | $M_2$ | $f_S$ | $i$ | Ød x ØP | | | | $Pt_N$ [kW] $t_{amb}$ = 20°C | | $t_{amb}$ = 40°C | | kg | |
|---|---|---|---|---|---|---|---|---|---|---|---|---|---|---|
| kW | min$^{-1}$ | N m | | | | | | | | | | | HB | HBZ |
| **9,2** | **7,70** | 10 270 | 0,95 | 182 | **R** | **4EB** | **012 A** | **38 x 300** | 132 MB 4 | 11,8 | 9,5 | 9 | 7,1 | 175 | 187 |
| | **7,70** | 10 270 | 1,18 | 182 | **R** | **4EB** | **015 A** | **38 x 300** | 132 MB 4 | 11,8 | 9,5 | 9 | 7,1 | 178 | 190 |
| | **7,70** | 10 270 | 1,5 | 182 | **R** | **4EB** | **018 A** | **38 x 300** | 132 MB 4 | 14 | 11,2 | 10,6 | 8,5 | 216 | 228 |
| | **7,70** | 10 270 | 1,8 | 182 | **R** | **4EB** | **021 A** | **38 x 300** | 132 MB 4 | 14 | 11,2 | 10,6 | 8,5 | 219 | 231 |
| | **7,86** | 10 060 | 2,5 | 178 | **R** | **4EB** | **030 A** | **38 x 300** | 132 MB 4 | 16 | 12,5 | 11,8 | 9,5 | 264 | 276 |
| | **7,69** | 10 290 | 3,75 | 182 | **R** | **4EB** | **042 A** | **38 x 300** | 132 MB 4 | 20 | 16 | 15 | 11,8 | 322 | 334 |
| | **8,60** | 9 198 | 1,06 | 163 | **R** | **4EB** | **012 A** | **38 x 300** | 132 MB 4 | 11,8 | 9,5 | 9 | 7,1 | 175 | 187 |
| | **8,51** | 9 497 | 1 | 164 | **R** | **3EB** | **015 A** | **38 x 300** | 132 MB 4 | 15 | 11,2 | 11,2 | 8,5 | 180 | 192 |
| | **9,14** | 8 652 | 1,4 | 153 | **R** | **4EB** | **015 A** | **38 x 300** | 132 MB 4 | 11,8 | 9,5 | 9 | 7,1 | 178 | 190 |
| | **8,51** | 9 497 | 1,18 | 164 | **R** | **3EB** | **018 A** | **38 x 300** | 132 MB 4 | 17 | 14 | 13,2 | 10,6 | 219 | 231 |
| | **9,14** | 8 652 | 1,7 | 153 | **R** | **4EB** | **018 A** | **38 x 300** | 132 MB 4 | 14 | 11,2 | 10,6 | 8,5 | 216 | 228 |
| | **8,51** | 9 497 | 1,32 | 164 | **R** | **3EB** | **021 A** | **38 x 300** | 132 MB 4 | 17 | 14 | 13,2 | 10,6 | 222 | 234 |
| | **9,14** | 8 652 | 1,8 | 153 | **R** | **4EB** | **021 A** | **38 x 300** | 132 MB 4 | 14 | 11,2 | 10,6 | 8,5 | 219 | 231 |
| | **8,58** | 9 418 | 2,24 | 163 | **R** | **3EB** | **030 A** | **38 x 300** | 132 MB 4 | 20 | 16 | 15 | 11,8 | 277 | 289 |
| | **9,32** | 8 480 | 3 | 150 | **R** | **4EB** | **030 A** | **38 x 300** | 132 MB 4 | 16 | 12,5 | 11,8 | 9,5 | 264 | 276 |
| | **9,22** | 8 770 | 2,65 | 152 | **R** | **3EB** | **042 A** | **38 x 300** | 132 MB 4 | 25 | 20 | 19 | 15 | 330 | 342 |
| | **9,09** | 8 891 | 4,5 | 154 | **R** | **3EB** | **060 A** | **38 x 300** | 132 MB 4 | 28 | 22,4 | 21,2 | 17 | 443 | 455 |
| | **9,99** | 8 091 | 0,9 | 140 | **R** | **3EB** | **012 A** | **38 x 300** | 132 MB 4 | 15 | 11,2 | 11,2 | 8,5 | 177 | 189 |
| | **9,99** | 8 091 | 1,12 | 140 | **R** | **3EB** | **015 A** | **38 x 300** | 132 MB 4 | 15 | 11,2 | 11,2 | 8,5 | 180 | 192 |
| | **9,99** | 8 091 | 1,32 | 140 | **R** | **3EB** | **018 A** | **38 x 300** | 132 MB 4 | 17 | 14 | 13,2 | 10,6 | 219 | 231 |
| | **9,99** | 8 091 | 1,32 | 140 | **R** | **3EB** | **021 A** | **38 x 300** | 132 MB 4 | 17 | 14 | 13,2 | 10,6 | 222 | 234 |
| | **10,1** | 8 024 | 2,5 | 139 | **R** | **3EB** | **030 A** | **38 x 300** | 132 MB 4 | 20 | 16 | 15 | 11,8 | 277 | 289 |
| | **9,76** | 8 280 | 2,65 | 143 | **R** | **3EB** | **042 A** | **38 x 300** | 132 MB 4 | 25 | 20 | 19 | 15 | 330 | 342 |
| | **10,1** | 8 024 | 5 | 139 | **R** | **3EB** | **060 A** | **38 x 300** | 132 MB 4 | 28 | 22,4 | 21,2 | 17 | 443 | 455 |
| | **10,8** | 7 488 | 1,12 | 130 | **R** | **3EB** | **012 A** | **38 x 300** | 132 MB 4 | 15 | 11,2 | 11,2 | 8,5 | 177 | 189 |
| | **10,8** | 7 488 | 1,32 | 130 | **R** | **3EB** | **015 A** | **38 x 300** | 132 MB 4 | 15 | 11,2 | 11,2 | 8,5 | 180 | 192 |
| | **10,6** | 7 598 | 1,4 | 132 | **R** | **3EB** | **018 A** | **38 x 300** | 132 MB 4 | 17 | 14 | 13,2 | 10,6 | 219 | 231 |
| | **10,6** | 7 598 | 1,8 | 132 | **R** | **3EB** | **021 A** | **38 x 300** | 132 MB 4 | 17 | 14 | 13,2 | 10,6 | 222 | 234 |
| | **11,0** | 7 339 | 2,65 | 127 | **R** | **3EB** | **030 A** | **38 x 300** | 132 MB 4 | 20 | 16 | 15 | 11,8 | 277 | 289 |
| | **11,5** | 7 016 | 3,75 | 122 | **R** | **3EB** | **042 A** | **38 x 300** | 132 MB 4 | 25 | 20 | 19 | 15 | 330 | 342 |
| | **12,7** | 6 379 | 1,06 | 110 | **R** | **3EB** | **009 A** | **38 x 300** | 132 MB 4 | 14 | 11,2 | 10,6 | 8,5 | 167 | 179 |
| | **12,7** | 6 379 | 1,32 | 110 | **R** | **3EB** | **012 A** | **38 x 300** | 132 MB 4 | 15 | 11,2 | 11,2 | 8,5 | 177 | 189 |
| | **12,7** | 6 379 | 1,32 | 110 | **R** | **3EB** | **015 A** | **38 x 300** | 132 MB 4 | 15 | 11,2 | 11,2 | 8,5 | 180 | 192 |
| | **12,5** | 6 473 | 1,7 | 112 | **R** | **3EB** | **018 A** | **38 x 300** | 132 MB 4 | 17 | 14 | 13,2 | 10,6 | 219 | 231 |
| | **12,5** | 6 473 | 2 | 112 | **R** | **3EB** | **021 A** | **38 x 300** | 132 MB 4 | 17 | 14 | 13,2 | 10,6 | 222 | 234 |
| | **12,6** | 6 419 | 3,15 | 111 | **R** | **3EB** | **030 A** | **38 x 300** | 132 MB 4 | 20 | 16 | 15 | 11,8 | 277 | 289 |
| | **13,5** | 5 990 | 0,95 | 104 | **R** | **3EB** | **009 A** | **38 x 300** | 132 MB 4 | 14 | 11,2 | 10,6 | 8,5 | 167 | 179 |
| | **13,5** | 5 990 | 1,32 | 104 | **R** | **3EB** | **012 A** | **38 x 300** | 132 MB 4 | 15 | 11,2 | 11,2 | 8,5 | 177 | 189 |
| | **13,5** | 5 990 | 1,9 | 104 | **R** | **3EB** | **015 A** | **38 x 300** | 132 MB 4 | 15 | 11,2 | 11,2 | 8,5 | 180 | 192 |
| | **13,5** | 5 990 | 1,9 | 104 | **R** | **3EB** | **018 A** | **38 x 300** | 132 MB 4 | 17 | 14 | 13,2 | 10,6 | 219 | 231 |
| | **13,5** | 5 991 | 2,24 | 104 | **R** | **3EB** | **021 A** | **38 x 300** | 132 MB 4 | 17 | 14 | 13,2 | 10,6 | 222 | 234 |
| | **13,8** | 5 871 | 3,75 | 102 | **R** | **3EB** | **030 A** | **38 x 300** | 132 MB 4 | 20 | 16 | 15 | 11,8 | 277 | 289 |
| | **15,8** | 5 103 | 0,9 | 88,4 | **R** | **3EB** | **006 A** | **38 x 300** | 132 MB 4 | 10 | 8 | 7,5 | 6 | 130 | 142 |
| | **15,8** | 5 103 | 1,32 | 88,4 | **R** | **3EB** | **009 A** | **38 x 300** | 132 MB 4 | 14 | 11,2 | 10,6 | 8,5 | 167 | 179 |
| | **15,8** | 5 103 | 1,8 | 88,4 | **R** | **3EB** | **012 A** | **38 x 300** | 132 MB 4 | 15 | 11,2 | 11,2 | 8,5 | 177 | 189 |
| | **15,8** | 5 103 | 2 | 88,4 | **R** | **3EB** | **015 A** | **38 x 300** | 132 MB 4 | 15 | 11,2 | 11,2 | 8,5 | 180 | 192 |
| | **15,8** | 5 103 | 2 | 88,4 | **R** | **3EB** | **018 A** | **38 x 300** | 132 MB 4 | 17 | 14 | 13,2 | 10,6 | 219 | 231 |
| | **15,8** | 5 104 | 2,5 | 88,4 | **R** | **3EB** | **021 A** | **38 x 300** | 132 MB 4 | 17 | 14 | 13,2 | 10,6 | 222 | 234 |
| | **16,2** | 5 002 | 4 | 86,6 | **R** | **3EB** | **030 A** | **38 x 300** | 132 MB 4 | 20 | 16 | 15 | 11,8 | 277 | 289 |
| | **17,1** | 4 723 | 1,18 | 81,8 | **R** | **3EB** | **009 A** | **38 x 300** | 132 MB 4 | 14 | 11,2 | 10,6 | 8,5 | 167 | 179 |
| | **17,1** | 4 723 | 1,7 | 81,8 | **R** | **3EB** | **012 A** | **38 x 300** | 132 MB 4 | 15 | 11,2 | 11,2 | 8,5 | 177 | 189 |
| | **17,1** | 4 723 | 2,36 | 81,8 | **R** | **3EB** | **015 A** | **38 x 300** | 132 MB 4 | 15 | 11,2 | 11,2 | 8,5 | 180 | 192 |
| | **17,1** | 4 723 | 2,36 | 81,8 | **R** | **3EB** | **018 A** | **38 x 300** | 132 MB 4 | 17 | 14 | 13,2 | 10,6 | 219 | 231 |
| | **17,0** | 4 749 | 2,8 | 82,2 | **R** | **3EB** | **021 A** | **38 x 300** | 132 MB 4 | 17 | 14 | 13,2 | 10,6 | 222 | 234 |
| | **20,1** | 4 024 | 1,12 | 69,7 | **R** | **3EB** | **006 A** | **38 x 300** | 132 MB 4 | 10 | 8 | 7,5 | 6 | 130 | 142 |
| | **20,1** | 4 024 | 1,6 | 69,7 | **R** | **3EB** | **009 A** | **38 x 300** | 132 MB 4 | 14 | 11,2 | 10,6 | 8,5 | 167 | 179 |
| | **20,1** | 4 024 | 2,24 | 69,7 | **R** | **3EB** | **012 A** | **38 x 300** | 132 MB 4 | 15 | 11,2 | 11,2 | 8,5 | 177 | 189 |
| | **20,1** | 4 024 | 2,8 | 69,7 | **R** | **3EB** | **015 A** | **38 x 300** | 132 MB 4 | 15 | 11,2 | 11,2 | 8,5 | 180 | 192 |
| | **21,6** | 3 744 | 1,06 | 64,8 | **R** | **3EB** | **006 A** | **38 x 300** | 132 MB 4 | 10 | 8 | 7,5 | 6 | 130 | 142 |
| | **21,6** | 3 744 | 1,5 | 64,8 | **R** | **3EB** | **009 A** | **38 x 300** | 132 MB 4 | 14 | 11,2 | 10,6 | 8,5 | 167 | 179 |
| | **21,6** | 3 744 | 2,12 | 64,8 | **R** | **3EB** | **012 A** | **38 x 300** | 132 MB 4 | 15 | 11,2 | 11,2 | 8,5 | 177 | 189 |
| | **21,6** | 3 744 | 3 | 64,8 | **R** | **3EB** | **015 A** | **38 x 300** | 132 MB 4 | 15 | 11,2 | 11,2 | 8,5 | 180 | 192 |
| | **25,5** | 3 172 | 1 | 54,9 | **R** | **3EB** | **004 A** | **38 x 300** | 132 MB 4 | 9,5 | 7,5 | 7,1 | 5,6 | 123 | 135 |
| | **25,3** | 3 190 | 1,4 | 55,2 | **R** | **3EB** | **006 A** | **38 x 300** | 132 MB 4 | 10 | 8 | 7,5 | 6 | 130 | 142 |
| | **25,5** | 3 172 | 2 | 54,9 | **R** | **3EB** | **009 A** | **38 x 300** | 132 MB 4 | 14 | 11,2 | 10,6 | 8,5 | 167 | 179 |
| | **25,5** | 3 172 | 2,8 | 54,9 | **R** | **3EB** | **012 A** | **38 x 300** | 132 MB 4 | 15 | 11,2 | 11,2 | 8,5 | 177 | 189 |
| | **30,2** | 2 673 | 1,18 | 46,3 | **R** | **3EB** | **004 A** | **38 x 300** | 132 MB 4 | 9,5 | 7,5 | 7,1 | 5,6 | 123 | 135 |
| | **30,2** | 2 673 | 1,4 | 46,3 | **R** | **3EB** | **006 A** | **38 x 300** | 132 MB 4 | 10 | 8 | 7,5 | 6 | 130 | 142 |
| | **30,2** | 2 673 | 2,36 | 46,3 | **R** | **3EB** | **009 A** | **38 x 300** | 132 MB 4 | 14 | 11,2 | 10,6 | 8,5 | 167 | 179 |
| | **30,2** | 2 673 | 3 | 46,3 | **R** | **3EB** | **012 A** | **38 x 300** | 132 MB 4 | 15 | 11,2 | 11,2 | 8,5 | 177 | 189 |
| | **32,1** | 2 515 | 0,9 | 43,6 | **R** | **3EB** | **003 A** | **38 x 300** | 132 MB 4 | 9,5 | 7,5 | 7,1 | 5,6 | 117 | 129 |
| | **32,1** | 2 515 | 1,25 | 43,6 | **R** | **3EB** | **004 A** | **38 x 300** | 132 MB 4 | 9,5 | 7,5 | 7,1 | 5,6 | 123 | 135 |
| | **32,1** | 2 515 | 1,7 | 43,6 | **R** | **3EB** | **006 A** | **38 x 300** | 132 MB 4 | 10 | 8 | 7,5 | 6 | 130 | 142 |
| | **32,1** | 2 515 | 2,5 | 43,6 | **R** | **3EB** | **009 A** | **38 x 300** | 132 MB 4 | 14 | 11,2 | 10,6 | 8,5 | 167 | 179 |
| | **32,1** | 2 515 | 3,55 | 43,6 | **R** | **3EB** | **012 A** | **38 x 300** | 132 MB 4 | 15 | 11,2 | 11,2 | 8,5 | 177 | 189 |
| | **35,9** | 2 253 | 0,95 | 39,0 | **R** | **3EB** | **003 A** | **38 x 300** | 132 MB 4 | 9,5 | 7,5 | 7,1 | 5,6 | 117 | 129 |
| | **35,9** | 2 253 | 1,4 | 39,0 | **R** | **3EB** | **004 A** | **38 x 300** | 132 MB 4 | 9,5 | 7,5 | 7,1 | 5,6 | 123 | 135 |
| | **35,9** | 2 253 | 1,4 | 39,0 | **R** | **3EB** | **006 A** | **38 x 300** | 132 MB 4 | 10 | 8 | 7,5 | 6 | 130 | 142 |
| | **35,9** | 2 253 | 2,65 | 39,0 | **R** | **3EB** | **009 A** | **38 x 300** | 132 MB 4 | 14 | 11,2 | 10,6 | 8,5 | 167 | 179 |
| | **35,9** | 2 253 | 3 | 39,0 | **R** | **3EB** | **012 A** | **38 x 300** | 132 MB 4 | 15 | 11,2 | 11,2 | 8,5 | 177 | 189 |
| | **38,1** | 2 119 | 1 | 36,7 | **R** | **3EB** | **003 A** | **38 x 300** | 132 MB 4 | 9,5 | 7,5 | 7,1 | 5,6 | 117 | 129 |
| | **38,1** | 2 119 | 1,5 | 36,7 | **R** | **3EB** | **004 A** | **38 x 300** | 132 MB 4 | 9,5 | 7,5 | 7,1 | 5,6 | 123 | 135 |
| | **38,1** | 2 119 | 1,8 | 36,7 | **R** | **3EB** | **006 A** | **38 x 300** | 132 MB 4 | 10 | 8 | 7,5 | 6 | 130 | 142 |
| | **38,1** | 2 119 | 3 | 36,7 | **R** | **3EB** | **009 A** | **38 x 300** | 132 MB 4 | 14 | 11,2 | 10,6 | 8,5 | 167 | 179 |
| | **46,1** | 1 752 | 0,9 | 30,3 | **R** | **3EB** | **002 A** | **38 x 300** | 132 MB 4 | 7,5 | 6 | 5,6 | 4,5 | 106 | 118 |
| | **45,3** | 1 786 | 1,18 | 30,9 | **R** | **3EB** | **003 A** | **38 x 300** | 132 MB 4 | 9,5 | 7,5 | 7,1 | 5,6 | 117 | 129 |
| | **45,1** | 1 833 | 1,12 | 31,1 | **R** | **2EB** | **004 A** | **38 x 300** | 132 MB 4 | 13,2 | 10,6 | 10 | 8 | 127 | 139 |
| | **45,3** | 1 786 | 1,6 | 30,9 | **R** | **3EB** | **004 A** | **38 x 300** | 132 MB 4 | 9,5 | 7,5 | 7,1 | 5,6 | 123 | 135 |
| | **45,1** | 1 833 | 1,4 | 31,1 | **R** | **2EB** | **006 A** | **38 x 300** | 132 MB 4 | 13,2 | 10,6 | 10 | 8 | 132 | 144 |
| | **45,3** | 1 786 | 1,8 | 30,9 | **R** | **3EB** | **006 A** | **38 x 300** | 132 MB 4 | 10 | 8 | 7,5 | 6 | 130 | 142 |
| | **45,1** | 1 833 | 2,24 | 31,1 | **R** | **2EB** | **009 A** | **38 x 300** | 132 MB 4 | 20 | 17 | 15 | 12,5 | 177 | 189 |
| | **45,3** | 1 786 | 3,15 | 30,9 | **R** | **3EB** | **009 A** | **38 x 300** | 132 MB 4 | 14 | 11,2 | 10,6 | 8,5 | 167 | 179 |
| | **45,1** | 1 833 | 2,8 | 31,1 | **R** | **2EB** | **012 A** | **38 x 300** | 132 MB 4 | 21,2 | 17 | 16 | 12,5 | 186 | 198 |
| | **52,9** | 1 562 | 1,18 | 26,5 | **R** | **2EB** | **003 A** | **38 x 300** | 132 MB 4 | 12,5 | 10 | 9,5 | 7,5 | 121 | 133 |
| | **52,9** | 1 562 | 1,4 | 26,5 | **R** | **2EB** | **004 A** | **38 x 300** | 132 MB 4 | 13,2 | 10,6 | 10 | 8 | 127 | 139 |
| | **52,9** | 1 562 | 1,4 | 26,5 | **R** | **2EB** | **006 A** | **38 x 300** | 132 MB 4 | 13,2 | 10,6 | 10 | 8 | 132 | 144 |
| | **52,9** | 1 562 | 2,8 | 26,5 | **R** | **2EB** | **009 A** | **38 x 300** | 132 MB 4 | 20 | 17 | 15 | 12,5 | 177 | 189 |
| | **56,3** | 1 466 | 0,95 | 24,9 | **R** | **2EB** | **003 A** | **38 x 300** | 132 MB 4 | 12,5 | 10 | 9,5 | 7,5 | 121 | 133 |
| | **56,3** | 1 466 | 1,4 | 24,9 | **R** | **2EB** | **004 A** | **38 x 300** | 132 MB 4 | 13,2 | 10,6 | 10 | 8 | 127 | 139 |
| | **56,3** | 1 466 | 1,9 | 24,9 | **R** | **2EB** | **006 A** | **38 x 300** | 132 MB 4 | 13,2 | 10,6 | 10 | 8 | 132 | 144 |
| | **56,3** | 1 466 | 2,65 | 24,9 | **R** | **2EB** | **009 A** | **38 x 300** | 132 MB 4 | 20 | 17 | 15 | 12,5 | 177 | 189 |

| $P_1$ | $n_2$ | $M_2$ | fs | $i$ | | | | Ød x ØP | | $Pt_N$ [kW] $t_{amb}$ = 20°C | | $t_{amb}$ = 40°C | | kg | |
|---|---|---|---|---|---|---|---|---|---|---|---|---|---|---|---|
| kW | min$^{-1}$ | N m | | | | | | | | | | | | HB | HBZ |
| **9,2** | **66,1** | 1 249 | 0,95 | 21,2 | **R** | **2EB** | **002 A** | **38 x 300** | 132 MB 4 | 9,5 | 7,5 | 7,1 | 5,6 | 102 | 114 |
| | **66,1** | 1 249 | 1,4 | 21,2 | **R** | **2EB** | **003 A** | **38 x 300** | 132 MB 4 | 12,5 | 10 | 9,5 | 7,5 | 121 | 133 |
| | **66,1** | 1 249 | 2 | 21,2 | **R** | **2EB** | **004 A** | **38 x 300** | 132 MB 4 | 13,2 | 10,6 | 10 | 8 | 127 | 139 |
| | **66,1** | 1 249 | 2,5 | 21,2 | **R** | **2EB** | **006 A** | **38 x 300** | 132 MB 4 | 13,2 | 10,6 | 10 | 8 | 132 | 144 |
| | **71,4** | 1 156 | 1,18 | 19,6 | **R** | **2EB** | **003 A** | **38 x 300** | 132 MB 4 | 12,5 | 10 | 9,5 | 7,5 | 121 | 133 |
| | **71,4** | 1 156 | 1,7 | 19,6 | **R** | **2EB** | **004 A** | **38 x 300** | 132 MB 4 | 13,2 | 10,6 | 10 | 8 | 127 | 139 |
| | **71,4** | 1 156 | 2,36 | 19,6 | **R** | **2EB** | **006 A** | **38 x 300** | 132 MB 4 | 13,2 | 10,6 | 10 | 8 | 132 | 144 |
| | **71,4** | 1 156 | 3,35 | 19,6 | **R** | **2EB** | **009 A** | **38 x 300** | 132 MB 4 | 20 | 17 | 15 | 12,5 | 177 | 189 |
| | **83,8** | 985 | 0,95 | 16,7 | **R** | **2EB** | **001 A** | **38 x 300** | 132 MB 4 | 9,5 | 7,5 | 7,1 | 5,6 | 101 | 113 |
| | **83,8** | 985 | 1,32 | 16,7 | **R** | **2EB** | **002 A** | **38 x 300** | 132 MB 4 | 9,5 | 7,5 | 7,1 | 5,6 | 102 | 114 |
| | **83,8** | 985 | 1,8 | 16,7 | **R** | **2EB** | **003 A** | **38 x 300** | 132 MB 4 | 12,5 | 10 | 9,5 | 7,5 | 121 | 133 |
| | **83,8** | 985 | 2,5 | 16,7 | **R** | **2EB** | **004 A** | **38 x 300** | 132 MB 4 | 13,2 | 10,6 | 10 | 8 | 127 | 139 |
| | **90,1** | 916 | 1,06 | 15,5 | **R** | **2EB** | **002 A** | **38 x 300** | 132 MB 4 | 9,5 | 7,5 | 7,1 | 5,6 | 102 | 114 |
| | **90,1** | 916 | 1,5 | 15,5 | **R** | **2EB** | **003 A** | **38 x 300** | 132 MB 4 | 12,5 | 10 | 9,5 | 7,5 | 121 | 133 |
| | **90,1** | 916 | 2,12 | 15,5 | **R** | **2EB** | **004 A** | **38 x 300** | 132 MB 4 | 13,2 | 10,6 | 10 | 8 | 127 | 139 |
| | **90,1** | 916 | 3 | 15,5 | **R** | **2EB** | **006 A** | **38 x 300** | 132 MB 4 | 13,2 | 10,6 | 10 | 8 | 132 | 144 |
| | **106** | 777 | 1,18 | 13,2 | **R** | **2EB** | **001 A** | **38 x 300** | 132 MB 4 | 9,5 | 7,5 | 7,1 | 5,6 | 101 | 113 |
| | **106** | 781 | 1,6 | 13,2 | **R** | **2EB** | **002 A** | **38 x 300** | 132 MB 4 | 9,5 | 7,5 | 7,1 | 5,6 | 102 | 114 |
| | **106** | 781 | 2,24 | 13,2 | **R** | **2EB** | **003 A** | **38 x 300** | 132 MB 4 | 12,5 | 10 | 9,5 | 7,5 | 121 | 133 |
| | **106** | 781 | 3 | 13,2 | **R** | **2EB** | **004 A** | **38 x 300** | 132 MB 4 | 13,2 | 10,6 | 10 | 8 | 127 | 139 |
| | **126** | 654 | 1,4 | 11,1 | **R** | **2EB** | **001 A** | **38 x 300** | 132 MB 4 | 9,5 | 7,5 | 7,1 | 5,6 | 101 | 113 |
| | **126** | 654 | 1,4 | 11,1 | **R** | **2EB** | **002 A** | **38 x 300** | 132 MB 4 | 9,5 | 7,5 | 7,1 | 5,6 | 102 | 114 |
| | **126** | 654 | 2,65 | 11,1 | **R** | **2EB** | **003 A** | **38 x 300** | 132 MB 4 | 12,5 | 10 | 9,5 | 7,5 | 121 | 133 |
| | **134** | 616 | 1,4 | 10,4 | **R** | **2EB** | **001 A** | **38 x 300** | 132 MB 4 | 9,5 | 7,5 | 7,1 | 5,6 | 101 | 113 |
| | **134** | 616 | 1,8 | 10,4 | **R** | **2EB** | **002 A** | **38 x 300** | 132 MB 4 | 9,5 | 7,5 | 7,1 | 5,6 | 102 | 114 |
| | **134** | 616 | 2,8 | 10,4 | **R** | **2EB** | **003 A** | **38 x 300** | 132 MB 4 | 12,5 | 10 | 9,5 | 7,5 | 121 | 133 |
| | **159** | 519 | 1,6 | 8,79 | **R** | **2EB** | **001 A** | **38 x 300** | 132 MB 4 | 9,5 | 7,5 | 7,1 | 5,6 | 101 | 113 |
| | **159** | 519 | 1,8 | 8,79 | **R** | **2EB** | **002 A** | **38 x 300** | 132 MB 4 | 9,5 | 7,5 | 7,1 | 5,6 | 102 | 114 |
| | **159** | 519 | 3,15 | 8,79 | **R** | **2EB** | **003 A** | **38 x 300** | 132 MB 4 | 12,5 | 10 | 9,5 | 7,5 | 121 | 133 |
| **11** | **0,823** | 114 850 | 1,4 | 1 093 | **R** | **4EB** | **180 A** | **42 x 350** | 160 L 6 | 50 | 40 | 37,5 | 30 | 1 049 | 1 073 |
| | **0,928** | 101 930 | 1,12 | 970 | **R** | **4EB** | **125 A** | **42 x 350** | 160 L 6 | 42,5 | 33,5 | 31,5 | 25 | 761 | 785 |
| | **0,918** | 102 950 | 1,4 | 980 | **R** | **4EB** | **180 A** | **42 x 350** | 160 L 6 | 50 | 40 | 37,5 | 30 | 1 049 | 1 073 |
| | **0,966** | 97 880 | 1,12 | 932 | **R** | **4EB** | **125 A** | **42 x 350** | 160 L 6 | 42,5 | 33,5 | 31,5 | 25 | 761 | 785 |
| | **1,01** | 93 470 | 1,7 | 890 | **R** | **4EB** | **180 A** | **42 x 350** | 160 L 6 | 50 | 40 | 37,5 | 30 | 1 049 | 1 073 |
| | **1,07** | 88 240 | 2,65 | 840 | **R** | **4EB** | **250 A** | **42 x 350** | 160 L 6 | 63 | 50 | 47,5 | 37,5 | 1 399 | 1 423 |
| | **1,18** | 79 960 | 1 | 1 184 | **R** | **4EB** | **085 A** | **38 x 300** | 132 MC 4 | 28 | 22,4 | 21,2 | 17 | 562 | 574 |
| | **1,18** | 79 960 | 1 | 1 184 | **R** | **4EB** | **085 A** | **42 x 350** | 160 M 4 | 28 | 22,4 | 21,2 | 17 | 580 | 604 |
| | **1,15** | 81 910 | 1,32 | 1 213 | **R** | **4EB** | **125 A** | **38 x 300** | 132 MC 4 | 33,5 | 26,5 | 25 | 20 | 736 | 748 |
| | **1,15** | 81 910 | 1,32 | 1 213 | **R** | **4EB** | **125 A** | **42 x 350** | 160 M 4 | 33,5 | 26,5 | 25 | 20 | 754 | 778 |
| | **1,13** | 83 780 | 1,9 | 798 | **R** | **4EB** | **180 A** | **42 x 350** | 160 L 6 | 50 | 40 | 37,5 | 30 | 1 049 | 1 073 |
| | **1,32** | 71 670 | 1,12 | 1 061 | **R** | **4EB** | **085 A** | **38 x 300** | 132 MC 4 | 28 | 22,4 | 21,2 | 17 | 562 | 574 |
| | **1,32** | 71 670 | 1,12 | 1 061 | **R** | **4EB** | **085 A** | **42 x 350** | 160 M 4 | 28 | 22,4 | 21,2 | 17 | 580 | 604 |
| | **1,23** | 77 170 | 1,32 | 735 | **R** | **4EB** | **125 A** | **42 x 350** | 160 L 6 | 42,5 | 33,5 | 31,5 | 25 | 761 | 785 |
| | **1,28** | 73 840 | 2,12 | 1 093 | **R** | **4EB** | **180 A** | **42 x 350** | 160 M 4 | 40 | 31,5 | 30 | 23,6 | 1 042 | 1 066 |
| | **1,45** | 65 070 | 1,18 | 963 | **R** | **4EB** | **085 A** | **38 x 300** | 132 MC 4 | 28 | 22,4 | 21,2 | 17 | 562 | 574 |
| | **1,45** | 65 070 | 1,18 | 963 | **R** | **4EB** | **085 A** | **42 x 350** | 160 M 4 | 28 | 22,4 | 21,2 | 17 | 580 | 604 |
| | **1,44** | 65 520 | 1,6 | 970 | **R** | **4EB** | **125 A** | **38 x 300** | 132 MC 4 | 33,5 | 26,5 | 25 | 20 | 736 | 748 |
| | **1,44** | 65 520 | 1,6 | 970 | **R** | **4EB** | **125 A** | **42 x 350** | 160 M 4 | 33,5 | 26,5 | 25 | 20 | 754 | 778 |
| | **1,43** | 66 180 | 2,12 | 980 | **R** | **4EB** | **180 A** | **42 x 350** | 160 M 4 | 40 | 31,5 | 30 | 23,6 | 1 042 | 1 066 |
| | **1,40** | 67 650 | 2,5 | 644 | **R** | **4EB** | **180 A** | **42 x 350** | 160 L 6 | 50 | 40 | 37,5 | 30 | 1 049 | 1 073 |
| | **1,62** | 58 320 | 1,32 | 864 | **R** | **4EB** | **085 A** | **38 x 300** | 132 MC 4 | 28 | 22,4 | 21,2 | 17 | 562 | 574 |
| | **1,62** | 58 320 | 1,32 | 864 | **R** | **4EB** | **085 A** | **42 x 350** | 160 M 4 | 28 | 22,4 | 21,2 | 17 | 580 | 604 |
| | **1,50** | 62 920 | 1,7 | 932 | **R** | **4EB** | **125 A** | **38 x 300** | 132 MC 4 | 33,5 | 26,5 | 25 | 20 | 736 | 748 |
| | **1,50** | 62 920 | 1,7 | 932 | **R** | **4EB** | **125 A** | **42 x 350** | 160 M 4 | 33,5 | 26,5 | 25 | 20 | 754 | 778 |
| | **1,57** | 60 090 | 2,65 | 890 | **R** | **4EB** | **180 A** | **42 x 350** | 160 M 4 | 40 | 31,5 | 30 | 23,6 | 1 042 | 1 066 |
| | **1,75** | 54 020 | 0,9 | 514 | **R** | **4EB** | **060 A** | **42 x 350** | 160 L 6 | 28 | 22,4 | 21,2 | 17 | 423 | 447 |
| | **1,67** | 56 500 | 1,5 | 837 | **R** | **4EB** | **085 A** | **38 x 300** | 132 MC 4 | 28 | 22,4 | 21,2 | 17 | 562 | 574 |
| | **1,67** | 56 500 | 1,5 | 837 | **R** | **4EB** | **085 A** | **42 x 350** | 160 M 4 | 28 | 22,4 | 21,2 | 17 | 580 | 604 |
| | **1,67** | 56 780 | 1,8 | 841 | **R** | **4EB** | **125 A** | **38 x 300** | 132 MC 4 | 33,5 | 26,5 | 25 | 20 | 736 | 748 |
| | **1,67** | 56 780 | 1,8 | 841 | **R** | **4EB** | **125 A** | **42 x 350** | 160 M 4 | 33,5 | 26,5 | 25 | 20 | 754 | 778 |
| | **1,88** | 50 300 | 2,5 | 479 | **R** | **4EB** | **125 A** | **42 x 350** | 160 L 6 | 42,5 | 33,5 | 31,5 | 25 | 761 | 785 |
| | **1,76** | 53 860 | 2,8 | 798 | **R** | **4EB** | **180 A** | **42 x 350** | 160 M 4 | 40 | 31,5 | 30 | 23,6 | 1 042 | 1 066 |
| | **1,67** | 56 720 | 4 | 840 | **R** | **4EB** | **250 A** | **42 x 350** | 160 M 4 | 50 | 40 | 37,5 | 30 | 1 392 | 1 416 |
| | **2,07** | 45 580 | 1 | 434 | **R** | **4EB** | **042 A** | **42 x 350** | 160 L 6 | 25 | 20 | 19 | 15 | 349 | 373 |
| | **2,08** | 45 440 | 1,12 | 673 | **R** | **4EB** | **060 A** | **38 x 300** | 132 MC 4 | 22,4 | 18 | 17 | 14 | 399 | 411 |
| | **2,08** | 45 440 | 1,12 | 673 | **R** | **4EB** | **060 A** | **42 x 350** | 160 M 4 | 22,4 | 18 | 17 | 14 | 416 | 440 |
| | **1,90** | 49 690 | 1,5 | 736 | **R** | **4EB** | **085 A** | **38 x 300** | 132 MC 4 | 28 | 22,4 | 21,2 | 17 | 562 | 574 |
| | **1,90** | 49 690 | 1,5 | 736 | **R** | **4EB** | **085 A** | **42 x 350** | 160 M 4 | 28 | 22,4 | 21,2 | 17 | 580 | 604 |
| | **1,94** | 48 750 | 1,7 | 464 | **R** | **4EB** | **085 A** | **42 x 350** | 160 L 6 | 35,5 | 28 | 26,5 | 21,2 | 587 | 611 |
| | **1,91** | 49 610 | 2 | 735 | **R** | **4EB** | **125 A** | **42 x 350** | 160 M 4 | 33,5 | 26,5 | 25 | 20 | 754 | 778 |
| | **2,08** | 45 390 | 2,8 | 432 | **R** | **4EB** | **125 A** | **42 x 350** | 160 L 6 | 42,5 | 33,5 | 31,5 | 25 | 761 | 785 |
| | **2,06** | 45 880 | 3,35 | 679 | **R** | **4EB** | **180 A** | **42 x 350** | 160 M 4 | 40 | 31,5 | 30 | 23,6 | 1 042 | 1 066 |
| | **2,15** | 44 050 | 1,06 | 652 | **R** | **4EB** | **060 A** | **38 x 300** | 132 MC 4 | 22,4 | 18 | 17 | 14 | 399 | 411 |
| | **2,15** | 44 050 | 1,06 | 652 | **R** | **4EB** | **060 A** | **42 x 350** | 160 M 4 | 22,4 | 18 | 17 | 14 | 416 | 440 |
| | **2,09** | 45 200 | 1,8 | 669 | **R** | **4EB** | **085 A** | **38 x 300** | 132 MC 4 | 28 | 22,4 | 21,2 | 17 | 562 | 574 |
| | **2,09** | 45 200 | 1,8 | 669 | **R** | **4EB** | **085 A** | **42 x 350** | 160 M 4 | 28 | 22,4 | 21,2 | 17 | 580 | 604 |
| | **2,11** | 44 770 | 2,24 | 663 | **R** | **4EB** | **125 A** | **42 x 350** | 160 M 4 | 33,5 | 26,5 | 25 | 20 | 754 | 778 |
| | **2,17** | 43 490 | 3,75 | 644 | **R** | **4EB** | **180 A** | **42 x 350** | 160 M 4 | 40 | 31,5 | 30 | 23,6 | 1 042 | 1 066 |
| | **2,58** | 36 630 | 1,12 | 542 | **R** | **4EB** | **042 A** | **38 x 300** | 132 MC 4 | 20 | 16 | 15 | 11,8 | 325 | 337 |
| | **2,58** | 36 630 | 1,12 | 542 | **R** | **4EB** | **042 A** | **42 x 350** | 160 M 4 | 20 | 16 | 15 | 11,8 | 342 | 366 |
| | **2,60** | 36 360 | 1,5 | 538 | **R** | **4EB** | **060 A** | **38 x 300** | 132 MC 4 | 22,4 | 18 | 17 | 14 | 399 | 411 |
| | **2,60** | 36 360 | 1,5 | 538 | **R** | **4EB** | **060 A** | **42 x 350** | 160 M 4 | 22,4 | 18 | 17 | 14 | 416 | 440 |
| | **2,41** | 39 170 | 2,12 | 580 | **R** | **4EB** | **085 A** | **42 x 350** | 160 M 4 | 28 | 22,4 | 21,2 | 17 | 580 | 604 |
| | **2,38** | 39 690 | 2,5 | 588 | **R** | **4EB** | **125 A** | **42 x 350** | 160 M 4 | 33,5 | 26,5 | 25 | 20 | 754 | 778 |
| | **2,41** | 39 250 | 4 | 581 | **R** | **4EB** | **180 A** | **42 x 350** | 160 M 4 | 40 | 31,5 | 30 | 23,6 | 1 042 | 1 066 |
| | **2,95** | 32 010 | 0,9 | 305 | **R** | **4EB** | **030 A** | **42 x 350** | 160 L 6 | 20 | 16 | 15 | 11,8 | 291 | 315 |
| | **2,76** | 34 250 | 1,06 | 507 | **R** | **4EB** | **042 A** | **38 x 300** | 132 MC 4 | 20 | 16 | 15 | 11,8 | 325 | 337 |
| | **2,76** | 34 250 | 1,06 | 507 | **R** | **4EB** | **042 A** | **42 x 350** | 160 M 4 | 20 | 16 | 15 | 11,8 | 342 | 366 |
| | **2,72** | 34 730 | 1,32 | 514 | **R** | **4EB** | **060 A** | **38 x 300** | 132 MC 4 | 22,4 | 18 | 17 | 14 | 399 | 411 |
| | **2,72** | 34 730 | 1,32 | 514 | **R** | **4EB** | **060 A** | **42 x 350** | 160 M 4 | 22,4 | 18 | 17 | 14 | 416 | 440 |
| | **2,92** | 32 340 | 3,75 | 479 | **R** | **4EB** | **125 A** | **42 x 350** | 160 M 4 | 33,5 | 26,5 | 25 | 20 | 754 | 778 |
| | **3,05** | 30 970 | 0,95 | 459 | **R** | **4EB** | **030 A** | **38 x 300** | 132 MC 4 | 16 | 12,5 | 11,8 | 9,5 | 267 | 279 |
| | **3,05** | 30 970 | 0,95 | 459 | **R** | **4EB** | **030 A** | **42 x 350** | 160 M 4 | 16 | 12,5 | 11,8 | 9,5 | 284 | 308 |
| | **3,23** | 29 300 | 1,5 | 434 | **R** | **4EB** | **042 A** | **38 x 300** | 132 MC 4 | 20 | 16 | 15 | 11,8 | 325 | 337 |
| | **3,23** | 29 300 | 1,5 | 434 | **R** | **4EB** | **042 A** | **42 x 350** | 160 M 4 | 20 | 16 | 15 | 11,8 | 342 | 366 |
| | **3,05** | 30 970 | 1,7 | 459 | **R** | **4EB** | **060 A** | **38 x 300** | 132 MC 4 | 22,4 | 18 | 17 | 14 | 399 | 411 |
| | **3,05** | 30 970 | 1,7 | 459 | **R** | **4EB** | **060 A** | **42 x 350** | 160 M 4 | 22,4 | 18 | 17 | 14 | 416 | 440 |
| | **3,02** | 31 340 | 2,65 | 464 | **R** | **4EB** | **085 A** | **42 x 350** | 160 M 4 | 28 | 22,4 | 21,2 | 17 | 580 | 604 |
| | **3,24** | 29 180 | 4 | 432 | **R** | **4EB** | **125 A** | **42 x 350** | 160 M 4 | 33,5 | 26,5 | 25 | 20 | 754 | 778 |

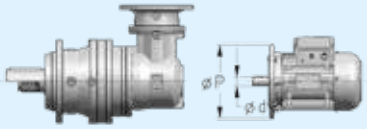


| $P_1$ | $n_2$ | $M_2$ | fs | $i$ | Ød x ØP | | | | $Pt_N$ [kW] $t_{amb}$ = 20°C | | $t_{amb}$ = 40°C | | kg | |
|---|---|---|---|---|---|---|---|---|---|---|---|---|---|---|
| kW | min$^{-1}$ | N m | | | | | | | | | | | HB | HBZ |
| **11** | **3,30** | 28 660 | 1 | 424 | **R 4EB** | **030 A** | **38 x 300** | 132 MC 4 | 16 | 12,5 | 11,8 | 9,5 | 267 | 279 |
| | **3,30** | 28 660 | 1 | 424 | **R 4EB** | **030 A** | **42 x 350** | 160 M 4 | 16 | 12,5 | 11,8 | 9,5 | 284 | 308 |
| | **3,47** | 27 250 | 1,32 | 404 | **R 4EB** | **042 A** | **38 x 300** | 132 MC 4 | 20 | 16 | 15 | 11,8 | 325 | 337 |
| | **3,47** | 27 250 | 1,32 | 404 | **R 4EB** | **042 A** | **42 x 350** | 160 M 4 | 20 | 16 | 15 | 11,8 | 342 | 366 |
| | **3,66** | 25 800 | 1,6 | 246 | **R 4EB** | **042 A** | **42 x 350** | 160 L 6 | 25 | 20 | 19 | 15 | 349 | 373 |
| | **3,30** | 28 670 | 1,8 | 424 | **R 4EB** | **060 A** | **38 x 300** | 132 MC 4 | 22,4 | 18 | 17 | 14 | 399 | 411 |
| | **3,30** | 28 670 | 1,8 | 424 | **R 4EB** | **060 A** | **42 x 350** | 160 M 4 | 22,4 | 18 | 17 | 14 | 416 | 440 |
| | **3,30** | 28 660 | 3 | 424 | **R 4EB** | **085 A** | **42 x 350** | 160 M 4 | 28 | 22,4 | 21,2 | 17 | 580 | 604 |
| | **3,87** | 24 420 | 1,12 | 362 | **R 4EB** | **030 A** | **38 x 300** | 132 MC 4 | 16 | 12,5 | 11,8 | 9,5 | 267 | 279 |
| | **3,87** | 24 420 | 1,12 | 362 | **R 4EB** | **030 A** | **42 x 350** | 160 M 4 | 16 | 12,5 | 11,8 | 9,5 | 284 | 308 |
| | **3,79** | 24 960 | 1,7 | 370 | **R 4EB** | **042 A** | **38 x 300** | 132 MC 4 | 20 | 16 | 15 | 11,8 | 325 | 337 |
| | **3,79** | 24 960 | 1,7 | 370 | **R 4EB** | **042 A** | **42 x 350** | 160 M 4 | 20 | 16 | 15 | 11,8 | 342 | 366 |
| | **3,87** | 24 420 | 2,12 | 362 | **R 4EB** | **060 A** | **42 x 350** | 160 M 4 | 22,4 | 18 | 17 | 14 | 416 | 440 |
| | **3,83** | 24 710 | 3,15 | 366 | **R 4EB** | **085 A** | **42 x 350** | 160 M 4 | 28 | 22,4 | 21,2 | 17 | 580 | 604 |
| | **4,59** | 20 580 | 1,32 | 305 | **R 4EB** | **030 A** | **38 x 300** | 132 MC 4 | 16 | 12,5 | 11,8 | 9,5 | 267 | 279 |
| | **4,59** | 20 580 | 1,32 | 305 | **R 4EB** | **030 A** | **42 x 350** | 160 M 4 | 16 | 12,5 | 11,8 | 9,5 | 284 | 308 |
| | **4,49** | 21 530 | 1 | 200 | **R 3EB** | **030 A** | **42 x 350** | 160 L 6 | 25 | 20 | 19 | 15 | 305 | 329 |
| | **4,49** | 21 030 | 1,7 | 311 | **R 4EB** | **042 A** | **38 x 300** | 132 MC 4 | 20 | 16 | 15 | 11,8 | 325 | 337 |
| | **4,49** | 21 030 | 1,7 | 311 | **R 4EB** | **042 A** | **42 x 350** | 160 M 4 | 20 | 16 | 15 | 11,8 | 342 | 366 |
| | **4,62** | 20 450 | 2 | 195 | **R 4EB** | **042 A** | **42 x 350** | 160 L 6 | 25 | 20 | 19 | 15 | 349 | 373 |
| | **4,36** | 21 700 | 1,9 | 321 | **R 4EB** | **060 A** | **42 x 350** | 160 M 4 | 22,4 | 18 | 17 | 14 | 416 | 440 |
| | **4,18** | 22 600 | 3,55 | 335 | **R 4EB** | **085 A** | **42 x 350** | 160 M 4 | 28 | 22,4 | 21,2 | 17 | 580 | 604 |
| | **4,81** | 19 640 | 0,95 | 291 | **R 4EB** | **021 A** | **38 x 300** | 132 MC 4 | 14 | 11,2 | 10,6 | 8,5 | 222 | 234 |
| | **4,91** | 19 250 | 1,4 | 285 | **R 4EB** | **030 A** | **38 x 300** | 132 MC 4 | 16 | 12,5 | 11,8 | 9,5 | 267 | 279 |
| | **4,91** | 19 250 | 1,4 | 285 | **R 4EB** | **030 A** | **42 x 350** | 160 M 4 | 16 | 12,5 | 11,8 | 9,5 | 284 | 308 |
| | **5,16** | 18 310 | 2,24 | 271 | **R 4EB** | **042 A** | **42 x 350** | 160 M 4 | 20 | 16 | 15 | 11,8 | 342 | 366 |
| | **4,88** | 19 360 | 2,65 | 287 | **R 4EB** | **060 A** | **42 x 350** | 160 M 4 | 22,4 | 18 | 17 | 14 | 416 | 440 |
| | **4,91** | 19 250 | 4 | 285 | **R 4EB** | **085 A** | **42 x 350** | 160 M 4 | 28 | 22,4 | 21,2 | 17 | 580 | 604 |
| | **5,71** | 16 550 | 0,95 | 245 | **R 4EB** | **018 A** | **38 x 300** | 132 MC 4 | 14 | 11,2 | 10,6 | 8,5 | 219 | 231 |
| | **5,71** | 16 550 | 1,06 | 245 | **R 4EB** | **021 A** | **38 x 300** | 132 MC 4 | 14 | 11,2 | 10,6 | 8,5 | 222 | 234 |
| | **5,83** | 16 220 | 1,6 | 240 | **R 4EB** | **030 A** | **38 x 300** | 132 MC 4 | 16 | 12,5 | 11,8 | 9,5 | 267 | 279 |
| | **5,83** | 16 220 | 1,6 | 240 | **R 4EB** | **030 A** | **42 x 350** | 160 M 4 | 16 | 12,5 | 11,8 | 9,5 | 284 | 308 |
| | **5,52** | 17 520 | 1,18 | 163 | **R 3EB** | **030 A** | **42 x 350** | 160 L 6 | 25 | 20 | 19 | 15 | 305 | 329 |
| | **5,70** | 16 580 | 2,36 | 246 | **R 4EB** | **042 A** | **42 x 350** | 160 M 4 | 20 | 16 | 15 | 11,8 | 342 | 366 |
| | **5,92** | 16 310 | 1,7 | 152 | **R 3EB** | **042 A** | **42 x 350** | 160 L 6 | 31,5 | 25 | 23,6 | 19 | 358 | 382 |
| | **5,83** | 16 220 | 2,5 | 240 | **R 4EB** | **060 A** | **42 x 350** | 160 M 4 | 22,4 | 18 | 17 | 14 | 416 | 440 |
| | **5,84** | 16 540 | 2,5 | 154 | **R 3EB** | **060 A** | **42 x 350** | 160 L 6 | 35,5 | 28 | 26,5 | 21,2 | 471 | 495 |
| | **5,76** | 16 420 | 4,75 | 243 | **R 4EB** | **085 A** | **42 x 350** | 160 M 4 | 28 | 22,4 | 21,2 | 17 | 580 | 604 |
| | **6,48** | 14 920 | 1,4 | 139 | **R 3EB** | **030 A** | **42 x 350** | 160 L 6 | 25 | 20 | 19 | 15 | 305 | 329 |
| | **6,28** | 15 400 | 1,7 | 143 | **R 3EB** | **042 A** | **42 x 350** | 160 L 6 | 31,5 | 25 | 23,6 | 19 | 358 | 382 |
| | **6,48** | 14 920 | 2,8 | 139 | **R 3EB** | **060 A** | **42 x 350** | 160 L 6 | 35,5 | 28 | 26,5 | 21,2 | 471 | 495 |
| | **7,21** | 13 120 | 0,9 | 194 | **R 4EB** | **015 A** | **38 x 300** | 132 MC 4 | 11,8 | 9,5 | 9 | 7,1 | 181 | 193 |
| | **7,24** | 13 050 | 1,18 | 193 | **R 4EB** | **018 A** | **38 x 300** | 132 MC 4 | 14 | 11,2 | 10,6 | 8,5 | 219 | 231 |
| | **7,21** | 13 120 | 1,32 | 194 | **R 4EB** | **021 A** | **38 x 300** | 132 MC 4 | 14 | 11,2 | 10,6 | 8,5 | 222 | 234 |
| | **6,84** | 14 130 | 0,95 | 132 | **R 3EB** | **021 A** | **42 x 350** | 160 L 6 | 21,2 | 17 | 16 | 13,2 | 249 | 273 |
| | **6,98** | 13 840 | 1,5 | 200 | **R 3EB** | **030 A** | **38 x 300** | 132 MC 4 | 20 | 16 | 15 | 11,8 | 280 | 292 |
| | **6,98** | 13 840 | 1,5 | 200 | **R 3EB** | **030 A** | **42 x 350** | 160 M 4 | 20 | 16 | 15 | 11,8 | 298 | 322 |
| | **7,35** | 12 860 | 2 | 190 | **R 4EB** | **030 A** | **42 x 350** | 160 M 4 | 16 | 12,5 | 11,8 | 9,5 | 284 | 308 |
| | **7,08** | 13 650 | 1,7 | 127 | **R 3EB** | **030 A** | **42 x 350** | 160 L 6 | 25 | 20 | 19 | 15 | 305 | 329 |
| | **7,19** | 13 150 | 3 | 195 | **R 4EB** | **042 A** | **42 x 350** | 160 M 4 | 20 | 16 | 15 | 11,8 | 342 | 366 |
| | **7,41** | 13 050 | 2,12 | 122 | **R 3EB** | **042 A** | **42 x 350** | 160 L 6 | 31,5 | 25 | 23,6 | 19 | 358 | 382 |
| | **7,70** | 12 280 | 0,95 | 182 | **R 4EB** | **015 A** | **38 x 300** | 132 MC 4 | 11,8 | 9,5 | 9 | 7,1 | 181 | 193 |
| | **7,70** | 12 280 | 1,18 | 182 | **R 4EB** | **018 A** | **38 x 300** | 132 MC 4 | 14 | 11,2 | 10,6 | 8,5 | 219 | 231 |
| | **8,03** | 12 040 | 0,9 | 112 | **R 3EB** | **018 A** | **42 x 350** | 160 L 6 | 21,2 | 17 | 16 | 13,2 | 246 | 270 |
| | **7,70** | 12 280 | 1,5 | 182 | **R 4EB** | **021 A** | **38 x 300** | 132 MC 4 | 14 | 11,2 | 10,6 | 8,5 | 222 | 234 |
| | **8,03** | 12 040 | 1,12 | 112 | **R 3EB** | **021 A** | **42 x 350** | 160 L 6 | 21,2 | 17 | 16 | 13,2 | 249 | 273 |
| | **7,86** | 12 030 | 2,12 | 178 | **R 4EB** | **030 A** | **42 x 350** | 160 M 4 | 16 | 12,5 | 11,8 | 9,5 | 284 | 308 |
| | **8,10** | 11 940 | 1,7 | 111 | **R 3EB** | **030 A** | **42 x 350** | 160 L 6 | 25 | 20 | 19 | 15 | 305 | 329 |
| | **7,69** | 12 300 | 3 | 182 | **R 4EB** | **042 A** | **42 x 350** | 160 M 4 | 20 | 16 | 15 | 11,8 | 342 | 366 |
| | **7,84** | 12 320 | 2,65 | 115 | **R 3EB** | **042 A** | **42 x 350** | 160 L 6 | 31,5 | 25 | 23,6 | 19 | 358 | 382 |
| | **9,14** | 10 350 | 1,12 | 153 | **R 4EB** | **015 A** | **38 x 300** | 132 MC 4 | 11,8 | 9,5 | 9 | 7,1 | 181 | 193 |
| | **8,67** | 11 140 | 1,06 | 104 | **R 3EB** | **015 A** | **42 x 350** | 160 L 6 | 18 | 15 | 14 | 11,2 | 207 | 231 |
| | **8,51** | 11 360 | 0,95 | 164 | **R 3EB** | **018 A** | **38 x 300** | 132 MC 4 | 17 | 14 | 13,2 | 10,6 | 222 | 234 |
| | **9,14** | 10 350 | 1,4 | 153 | **R 4EB** | **018 A** | **38 x 300** | 132 MC 4 | 14 | 11,2 | 10,6 | 8,5 | 219 | 231 |
| | **8,51** | 11 360 | 0,95 | 164 | **R 3EB** | **018 A** | **42 x 350** | 160 M 4 | 17 | 14 | 13,2 | 10,6 | 239 | 263 |
| | **8,51** | 11 360 | 1,12 | 164 | **R 3EB** | **021 A** | **38 x 300** | 132 MC 4 | 17 | 14 | 13,2 | 10,6 | 225 | 237 |
| | **9,14** | 10 350 | 1,5 | 153 | **R 4EB** | **021 A** | **38 x 300** | 132 MC 4 | 14 | 11,2 | 10,6 | 8,5 | 222 | 234 |
| | **8,51** | 11 360 | 1,12 | 164 | **R 3EB** | **021 A** | **42 x 350** | 160 M 4 | 17 | 14 | 13,2 | 10,6 | 242 | 266 |
| | **8,58** | 11 260 | 1,8 | 163 | **R 3EB** | **030 A** | **38 x 300** | 132 MC 4 | 20 | 16 | 15 | 11,8 | 280 | 292 |
| | **8,58** | 11 260 | 1,8 | 163 | **R 3EB** | **030 A** | **42 x 350** | 160 M 4 | 20 | 16 | 15 | 11,8 | 298 | 322 |
| | **9,32** | 10 140 | 2,5 | 150 | **R 4EB** | **030 A** | **42 x 350** | 160 M 4 | 16 | 12,5 | 11,8 | 9,5 | 284 | 308 |
| | **8,85** | 10 920 | 2,12 | 102 | **R 3EB** | **030 A** | **42 x 350** | 160 L 6 | 25 | 20 | 19 | 15 | 305 | 329 |
| | **9,22** | 10 490 | 2,24 | 152 | **R 3EB** | **042 A** | **42 x 350** | 160 M 4 | 25 | 20 | 19 | 15 | 351 | 375 |
| | **9,12** | 10 360 | 3 | 153 | **R 4EB** | **042 A** | **42 x 350** | 160 M 4 | 20 | 16 | 15 | 11,8 | 342 | 366 |
| | **9,09** | 10 630 | 3,75 | 154 | **R 3EB** | **060 A** | **42 x 350** | 160 M 4 | 28 | 22,4 | 21,2 | 17 | 464 | 488 |
| | **10,2** | 9 492 | 1 | 88,4 | **R 3EB** | **012 A** | **42 x 350** | 160 L 6 | 18 | 15 | 14 | 11,2 | 204 | 228 |
| | **9,99** | 9 674 | 0,95 | 140 | **R 3EB** | **015 A** | **38 x 300** | 132 MC 4 | 15 | 11,2 | 11,2 | 8,5 | 183 | 195 |
| | **9,99** | 9 674 | 0,95 | 140 | **R 3EB** | **015 A** | **42 x 350** | 160 M 4 | 15 | 11,2 | 11,2 | 8,5 | 200 | 224 |
| | **10,2** | 9 492 | 1,25 | 88,4 | **R 3EB** | **015 A** | **42 x 350** | 160 L 6 | 18 | 15 | 14 | 11,2 | 207 | 231 |
| | **9,99** | 9 674 | 1,12 | 140 | **R 3EB** | **018 A** | **38 x 300** | 132 MC 4 | 17 | 14 | 13,2 | 10,6 | 222 | 234 |
| | **9,99** | 9 674 | 1,12 | 140 | **R 3EB** | **018 A** | **42 x 350** | 160 M 4 | 17 | 14 | 13,2 | 10,6 | 239 | 263 |
| | **9,99** | 9 674 | 1,12 | 140 | **R 3EB** | **021 A** | **38 x 300** | 132 MC 4 | 17 | 14 | 13,2 | 10,6 | 225 | 237 |
| | **9,99** | 9 674 | 1,12 | 140 | **R 3EB** | **021 A** | **42 x 350** | 160 M 4 | 17 | 14 | 13,2 | 10,6 | 242 | 266 |
| | **10,2** | 9 492 | 1,4 | 88,4 | **R 3EB** | **021 A** | **42 x 350** | 160 L 6 | 21,2 | 17 | 16 | 13,2 | 249 | 273 |
| | **10,1** | 9 594 | 2,12 | 139 | **R 3EB** | **030 A** | **42 x 350** | 160 M 4 | 20 | 16 | 15 | 11,8 | 298 | 322 |
| | **10,4** | 9 303 | 2,5 | 86,6 | **R 3EB** | **030 A** | **42 x 350** | 160 L 6 | 25 | 20 | 19 | 15 | 305 | 329 |
| | **9,76** | 9 900 | 2,24 | 143 | **R 3EB** | **042 A** | **42 x 350** | 160 M 4 | 25 | 20 | 19 | 15 | 351 | 375 |
| | **10,1** | 9 594 | 4,25 | 139 | **R 3EB** | **060 A** | **42 x 350** | 160 M 4 | 28 | 22,4 | 21,2 | 17 | 464 | 488 |
| | **10,8** | 8 953 | 0,9 | 130 | **R 3EB** | **012 A** | **38 x 300** | 132 MC 4 | 15 | 11,2 | 11,2 | 8,5 | 180 | 192 |
| | **10,8** | 8 953 | 0,9 | 130 | **R 3EB** | **012 A** | **42 x 350** | 160 M 4 | 15 | 11,2 | 11,2 | 8,5 | 197 | 221 |
| | **10,8** | 8 953 | 1,12 | 130 | **R 3EB** | **015 A** | **38 x 300** | 132 MC 4 | 15 | 11,2 | 11,2 | 8,5 | 183 | 195 |
| | **10,8** | 8 953 | 1,12 | 130 | **R 3EB** | **015 A** | **42 x 350** | 160 M 4 | 15 | 11,2 | 11,2 | 8,5 | 200 | 224 |
| | **11,0** | 8 784 | 1,32 | 81,8 | **R 3EB** | **015 A** | **42 x 350** | 160 L 6 | 18 | 15 | 14 | 11,2 | 207 | 231 |
| | **10,6** | 9 084 | 1,18 | 132 | **R 3EB** | **018 A** | **38 x 300** | 132 MC 4 | 17 | 14 | 13,2 | 10,6 | 222 | 234 |
| | **10,6** | 9 084 | 1,18 | 132 | **R 3EB** | **018 A** | **42 x 350** | 160 M 4 | 17 | 14 | 13,2 | 10,6 | 239 | 263 |
| | **10,6** | 9 084 | 1,5 | 132 | **R 3EB** | **021 A** | **38 x 300** | 132 MC 4 | 17 | 14 | 13,2 | 10,6 | 225 | 237 |
| | **10,6** | 9 084 | 1,5 | 132 | **R 3EB** | **021 A** | **42 x 350** | 160 M 4 | 17 | 14 | 13,2 | 10,6 | 242 | 266 |
| | **11,0** | 8 775 | 2,24 | 127 | **R 3EB** | **030 A** | **42 x 350** | 160 M 4 | 20 | 16 | 15 | 11,8 | 298 | 322 |
| | **11,2** | 8 610 | 2,65 | 80,2 | **R 3EB** | **030 A** | **42 x 350** | 160 L 6 | 25 | 20 | 19 | 15 | 305 | 329 |
| | **11,5** | 8 389 | 3,15 | 122 | **R 3EB** | **042 A** | **42 x 350** | 160 M 4 | 25 | 20 | 19 | 15 | 351 | 375 |
| | **12,7** | 7 627 | 0,9 | 110 | **R 3EB** | **009 A** | **38 x 300** | 132 MC 4 | 14 | 11,2 | 10,6 | 8,5 | 170 | 182 |
| | **12,7** | 7 627 | 0,9 | 110 | **R 3EB** | **009 A** | **42 x 350** | 160 M 4 | 14 | 11,2 | 10,6 | 8,5 | 187 | 211 |
| | **12,7** | 7 627 | 1,12 | 110 | **R 3EB** | **012 A** | **38 x 300** | 132 MC 4 | 15 | 11,2 | 11,2 | 8,5 | 180 | 192 |
| | **12,7** | 7 627 | 1,12 | 110 | **R 3EB** | **012 A** | **42 x 350** | 160 M 4 | 15 | 11,2 | 11,2 | 8,5 | 197 | 221 |
| | **12,7** | 7 627 | 1,12 | 110 | **R 3EB** | **015 A** | **38 x 300** | 132 MC 4 | 15 | 11,2 | 11,2 | 8,5 | 183 | 195 |
| | **12,7** | 7 627 | 1,12 | 110 | **R 3EB** | **015 A** | **42 x 350** | 160 M 4 | 15 | 11,2 | 11,2 | 8,5 | 200 | 224 |
| | **12,9** | 7 484 | 1,5 | 69,7 | **R 3EB** | **015 A** | **42 x 350** | 160 L 6 | 18 | 15 | 14 | 11,2 | 207 | 231 |
| | **12,5** | 7 739 | 1,4 | 112 | **R 3EB** | **018 A** | **38 x 300** | 132 MC 4 | 17 | 14 | 13,2 | 10,6 | 222 | 234 |
| | **12,5** | 7 739 | 1,4 | 112 | **R 3EB** | **018 A** | **42 x 350** | 160 M 4 | 17 | 14 | 13,2 | 10,6 | 239 | 263 |
| | **12,9** | 7 484 | 1,8 | 69,7 | **R 3EB** | **018 A** | **42 x 350** | 160 L 6 | 21,2 | 17 | 16 | 13,2 | 246 | 270 |
| | **12,5** | 7 739 | 1,7 | 112 | **R 3EB** | **021 A** | **38 x 300** | 132 MC 4 | 17 | 14 | 13,2 | 10,6 | 225 | 237 |
| | **12,5** | 7 739 | 1,7 | 112 | **R 3EB** | **021 A** | **42 x 350** | 160 M 4 | 17 | 14 | 13,2 | 10,6 | 242 | 266 |
| | **12,6** | 7 675 | 2,65 | 111 | **R 3EB** | **030 A** | **42 x 350** | 160 M 4 | 20 | 16 | 15 | 11,8 | 298 | 322 |
| | **12,2** | 7 920 | 4 | 115 | **R 3EB** | **042 A** | **42 x 350** | 160 M 4 | 25 | 20 | 19 | 15 | 351 | 375 |

| $P_1$ | $n_2$ | $M_2$ | fs | $i$ | Ød x ØP | $Pt_N$ [kW] $t_{amb}$ = 20°C | | $Pt_N$ [kW] $t_{amb}$ = 40°C | | kg | |
|---|---|---|---|---|---|---|---|---|---|---|---|
| kW | min$^{-1}$ | N m | | | | | | | | HB | HBZ |
| 11 | 13,5 | 7 162 | 1,12 | 104 | R 3EB 012 A 38 x 300 132 MC 4 | 15 | 11,2 | 11,2 | 8,5 | 180 | 192 |
| | 13,5 | 7 162 | 1,12 | 104 | R 3EB 012 A 42 x 350 160 M 4 | 15 | 11,2 | 11,2 | 8,5 | 197 | 221 |
| | 13,5 | 7 162 | 1,6 | 104 | R 3EB 015 A 38 x 300 132 MC 4 | 15 | 11,2 | 11,2 | 8,5 | 183 | 195 |
| | 13,5 | 7 162 | 1,6 | 104 | R 3EB 015 A 42 x 350 160 M 4 | 15 | 11,2 | 11,2 | 8,5 | 200 | 224 |
| | 13,5 | 7 162 | 1,6 | 104 | R 3EB 018 A 38 x 300 132 MC 4 | 17 | 14 | 13,2 | 10,6 | 222 | 234 |
| | 13,5 | 7 162 | 1,6 | 104 | R 3EB 018 A 42 x 350 160 M 4 | 17 | 14 | 13,2 | 10,6 | 239 | 263 |
| | 13,5 | 7 163 | 1,8 | 104 | R 3EB 021 A 38 x 300 132 MC 4 | 17 | 14 | 13,2 | 10,6 | 225 | 237 |
| | 13,5 | 7 163 | 1,8 | 104 | R 3EB 021 A 42 x 350 160 M 4 | 17 | 14 | 13,2 | 10,6 | 242 | 266 |
| | 13,8 | 7 020 | 3,15 | 102 | R 3EB 030 A 42 x 350 160 M 4 | 20 | 16 | 15 | 11,8 | 298 | 322 |
| | 15,8 | 6 102 | 1,06 | 88,4 | R 3EB 009 A 38 x 300 132 MC 4 | 14 | 11,2 | 10,6 | 8,5 | 170 | 182 |
| | 15,8 | 6 102 | 1,06 | 88,4 | R 3EB 009 A 42 x 350 160 M 4 | 14 | 11,2 | 10,6 | 8,5 | 187 | 211 |
| | 15,8 | 6 102 | 1,5 | 88,4 | R 3EB 012 A 38 x 300 132 MC 4 | 15 | 11,2 | 11,2 | 8,5 | 180 | 192 |
| | 15,8 | 6 102 | 1,5 | 88,4 | R 3EB 012 A 42 x 350 160 M 4 | 15 | 11,2 | 11,2 | 8,5 | 197 | 221 |
| | 15,8 | 6 102 | 1,7 | 88,4 | R 3EB 015 A 38 x 300 132 MC 4 | 15 | 11,2 | 11,2 | 8,5 | 183 | 195 |
| | 15,8 | 6 102 | 1,7 | 88,4 | R 3EB 015 A 42 x 350 160 M 4 | 15 | 11,2 | 11,2 | 8,5 | 200 | 224 |
| | 15,8 | 6 102 | 1,7 | 88,4 | R 3EB 018 A 38 x 300 132 MC 4 | 17 | 14 | 13,2 | 10,6 | 222 | 234 |
| | 15,8 | 6 102 | 1,7 | 88,4 | R 3EB 018 A 42 x 350 160 M 4 | 17 | 14 | 13,2 | 10,6 | 239 | 263 |
| | 15,8 | 6 102 | 2,12 | 88,4 | R 3EB 021 A 42 x 350 160 M 4 | 17 | 14 | 13,2 | 10,6 | 242 | 266 |
| | 16,2 | 5 980 | 3,35 | 86,6 | R 3EB 030 A 42 x 350 160 M 4 | 20 | 16 | 15 | 11,8 | 298 | 322 |
| | 17,1 | 5 647 | 1 | 81,8 | R 3EB 009 A 38 x 300 132 MC 4 | 14 | 11,2 | 10,6 | 8,5 | 170 | 182 |
| | 17,1 | 5 647 | 1 | 81,8 | R 3EB 009 A 42 x 350 160 M 4 | 14 | 11,2 | 10,6 | 8,5 | 187 | 211 |
| | 19,4 | 4 972 | 1,32 | 46,3 | R 3EB 009 A 42 x 350 160 L 6 | 17 | 14 | 13,2 | 10,6 | 194 | 218 |
| | 17,1 | 5 647 | 1,4 | 81,8 | R 3EB 012 A 38 x 300 132 MC 4 | 15 | 11,2 | 11,2 | 8,5 | 180 | 192 |
| | 17,1 | 5 647 | 1,4 | 81,8 | R 3EB 012 A 42 x 350 160 M 4 | 15 | 11,2 | 11,2 | 8,5 | 197 | 221 |
| | 19,4 | 4 972 | 1,8 | 46,3 | R 3EB 012 A 42 x 350 160 L 6 | 18 | 15 | 14 | 11,2 | 204 | 228 |
| | 17,1 | 5 647 | 2 | 81,8 | R 3EB 015 A 42 x 350 160 M 4 | 15 | 11,2 | 11,2 | 8,5 | 200 | 224 |
| | 17,1 | 5 647 | 2 | 81,8 | R 3EB 018 A 42 x 350 160 M 4 | 17 | 14 | 13,2 | 10,6 | 239 | 263 |
| | 17,0 | 5 678 | 2,24 | 82,2 | R 3EB 021 A 42 x 350 160 M 4 | 17 | 14 | 13,2 | 10,6 | 242 | 266 |
| | 17,5 | 5 535 | 4 | 80,2 | R 3EB 030 A 42 x 350 160 M 4 | 20 | 16 | 15 | 11,8 | 298 | 322 |
| | 20,1 | 4 811 | 0,95 | 69,7 | R 3EB 006 A 38 x 300 132 MC 4 | 10 | 8 | 7,5 | 6 | 133 | 145 |
| | 20,1 | 4 811 | 1,4 | 69,7 | R 3EB 009 A 38 x 300 132 MC 4 | 14 | 11,2 | 10,6 | 8,5 | 170 | 182 |
| | 20,1 | 4 811 | 1,4 | 69,7 | R 3EB 009 A 42 x 350 160 M 4 | 14 | 11,2 | 10,6 | 8,5 | 187 | 211 |
| | 20,1 | 4 811 | 1,9 | 69,7 | R 3EB 012 A 42 x 350 160 M 4 | 15 | 11,2 | 11,2 | 8,5 | 197 | 221 |
| | 20,1 | 4 811 | 2,36 | 69,7 | R 3EB 015 A 42 x 350 160 M 4 | 15 | 11,2 | 11,2 | 8,5 | 200 | 224 |
| | 20,1 | 4 811 | 2,5 | 69,7 | R 3EB 018 A 42 x 350 160 M 4 | 17 | 14 | 13,2 | 10,6 | 239 | 263 |
| | 20,1 | 4 811 | 2,5 | 69,7 | R 3EB 021 A 42 x 350 160 M 4 | 17 | 14 | 13,2 | 10,6 | 242 | 266 |
| | 20,5 | 4 715 | 4,75 | 68,3 | R 3EB 030 A 42 x 350 160 M 4 | 20 | 16 | 15 | 11,8 | 298 | 322 |
| | 21,6 | 4 476 | 0,9 | 64,8 | R 3EB 006 A 38 x 300 132 MC 4 | 10 | 8 | 7,5 | 6 | 133 | 145 |
| | 21,6 | 4 476 | 1,25 | 64,8 | R 3EB 009 A 38 x 300 132 MC 4 | 14 | 11,2 | 10,6 | 8,5 | 170 | 182 |
| | 21,6 | 4 476 | 1,25 | 64,8 | R 3EB 009 A 42 x 350 160 M 4 | 14 | 11,2 | 10,6 | 8,5 | 187 | 211 |
| | 23,1 | 4 190 | 1,5 | 39,0 | R 3EB 009 A 42 x 350 160 L 6 | 17 | 14 | 13,2 | 10,6 | 194 | 218 |
| | 21,6 | 4 476 | 1,8 | 64,8 | R 3EB 012 A 38 x 300 132 MC 4 | 15 | 11,2 | 11,2 | 8,5 | 180 | 192 |
| | 21,6 | 4 476 | 1,8 | 64,8 | R 3EB 012 A 42 x 350 160 M 4 | 15 | 11,2 | 11,2 | 8,5 | 197 | 221 |
| | 21,6 | 4 476 | 2,5 | 64,8 | R 3EB 015 A 42 x 350 160 M 4 | 15 | 11,2 | 11,2 | 8,5 | 200 | 224 |
| | 21,6 | 4 476 | 2,5 | 64,8 | R 3EB 018 A 42 x 350 160 M 4 | 17 | 14 | 13,2 | 10,6 | 239 | 263 |
| | 21,6 | 4 476 | 2,5 | 64,8 | R 3EB 021 A 42 x 350 160 M 4 | 17 | 14 | 13,2 | 10,6 | 242 | 266 |
| | 22,0 | 4 387 | 5 | 63,6 | R 3EB 030 A 42 x 350 160 M 4 | 20 | 16 | 15 | 11,8 | 298 | 322 |
| | 25,3 | 3 814 | 1,18 | 55,2 | R 3EB 006 A 38 x 300 132 MC 4 | 10 | 8 | 7,5 | 6 | 133 | 145 |
| | 25,5 | 3 793 | 1,7 | 54,9 | R 3EB 009 A 38 x 300 132 MC 4 | 14 | 11,2 | 10,6 | 8,5 | 170 | 182 |
| | 25,5 | 3 793 | 1,7 | 54,9 | R 3EB 009 A 42 x 350 160 M 4 | 14 | 11,2 | 10,6 | 8,5 | 187 | 211 |
| | 25,5 | 3 793 | 2,36 | 54,9 | R 3EB 012 A 42 x 350 160 M 4 | 15 | 11,2 | 11,2 | 8,5 | 197 | 221 |
| | 25,3 | 3 814 | 3 | 55,2 | R 3EB 015 A 42 x 350 160 M 4 | 15 | 11,2 | 11,2 | 8,5 | 200 | 224 |
| | 30,2 | 3 196 | 1 | 46,3 | R 3EB 004 A 38 x 300 132 MC 4 | 9,5 | 7,5 | 7,1 | 5,6 | 126 | 138 |
| | 30,2 | 3 196 | 1,18 | 46,3 | R 3EB 006 A 38 x 300 132 MC 4 | 10 | 8 | 7,5 | 6 | 133 | 145 |
| | 30,2 | 3 196 | 2 | 46,3 | R 3EB 009 A 42 x 350 160 M 4 | 14 | 11,2 | 10,6 | 8,5 | 187 | 211 |
| | 29,0 | 3 409 | 1,18 | 31,1 | R 2EB 009 A 42 x 350 160 L 6 | 25 | 20 | 19 | 15 | 205 | 229 |
| | 30,2 | 3 196 | 2,5 | 46,3 | R 3EB 012 A 42 x 350 160 M 4 | 15 | 11,2 | 11,2 | 8,5 | 197 | 221 |
| | 29,0 | 3 409 | 1,7 | 31,1 | R 2EB 012 A 42 x 350 160 L 6 | 26,5 | 21,2 | 20 | 16 | 214 | 238 |
| | 30,1 | 3 214 | 3,15 | 46,6 | R 3EB 015 A 42 x 350 160 M 4 | 15 | 11,2 | 11,2 | 8,5 | 200 | 224 |
| | 30,7 | 3 218 | 1,7 | 29,3 | R 2EB 015 A 42 x 350 160 L 6 | 26,5 | 21,2 | 20 | 16 | 217 | 241 |
| | 29,0 | 3 409 | 2,36 | 31,1 | R 2EB 018 A 42 x 350 160 L 6 | 33,5 | 26,5 | 25 | 20 | 284 | 308 |
| | 32,1 | 3 007 | 1,06 | 43,6 | R 3EB 004 A 38 x 300 132 MC 4 | 9,5 | 7,5 | 7,1 | 5,6 | 126 | 138 |
| | 32,1 | 3 007 | 1,5 | 43,6 | R 3EB 006 A 38 x 300 132 MC 4 | 10 | 8 | 7,5 | 6 | 133 | 145 |
| | 32,1 | 3 007 | 2,12 | 43,6 | R 3EB 009 A 42 x 350 160 M 4 | 14 | 11,2 | 10,6 | 8,5 | 187 | 211 |
| | 34,0 | 2 904 | 1,7 | 26,5 | R 2EB 009 A 42 x 350 160 L 6 | 25 | 20 | 19 | 15 | 205 | 229 |
| | 32,1 | 3 007 | 3 | 43,6 | R 3EB 012 A 42 x 350 160 M 4 | 15 | 11,2 | 11,2 | 8,5 | 197 | 221 |
| | 34,0 | 2 904 | 1,7 | 26,5 | R 2EB 012 A 42 x 350 160 L 6 | 26,5 | 21,2 | 20 | 16 | 214 | 238 |
| | 34,0 | 2 904 | 1,7 | 26,5 | R 2EB 015 A 42 x 350 160 L 6 | 26,5 | 21,2 | 20 | 16 | 217 | 241 |
| | 34,0 | 2 904 | 3,55 | 26,5 | R 2EB 018 A 42 x 350 160 L 6 | 33,5 | 26,5 | 25 | 20 | 284 | 308 |
| | 35,9 | 2 693 | 1,12 | 39,0 | R 3EB 004 A 38 x 300 132 MC 4 | 9,5 | 7,5 | 7,1 | 5,6 | 126 | 138 |
| | 35,9 | 2 693 | 1,18 | 39,0 | R 3EB 006 A 38 x 300 132 MC 4 | 10 | 8 | 7,5 | 6 | 133 | 145 |
| | 36,2 | 2 727 | 1,06 | 24,9 | R 2EB 006 A 42 x 350 160 L 6 | 17 | 13,2 | 12,5 | 10 | 159 | 183 |
| | 35,9 | 2 693 | 2,24 | 39,0 | R 3EB 009 A 42 x 350 160 M 4 | 14 | 11,2 | 10,6 | 8,5 | 187 | 211 |
| | 36,2 | 2 727 | 1,5 | 24,9 | R 2EB 009 A 42 x 350 160 L 6 | 25 | 20 | 19 | 15 | 205 | 229 |
| | 35,9 | 2 693 | 2,5 | 39,0 | R 3EB 012 A 42 x 350 160 M 4 | 15 | 11,2 | 11,2 | 8,5 | 197 | 221 |
| | 36,2 | 2 727 | 2,12 | 24,9 | R 2EB 012 A 42 x 350 160 L 6 | 26,5 | 21,2 | 20 | 16 | 214 | 238 |
| | 35,9 | 2 693 | 2,5 | 39,0 | R 3EB 015 A 42 x 350 160 M 4 | 15 | 11,2 | 11,2 | 8,5 | 200 | 224 |
| | 35,9 | 2 693 | 2,5 | 39,0 | R 3EB 018 A 42 x 350 160 M 4 | 17 | 14 | 13,2 | 10,6 | 239 | 263 |
| | 35,9 | 2 693 | 2,5 | 39,0 | R 3EB 021 A 42 x 350 160 M 4 | 17 | 14 | 13,2 | 10,6 | 242 | 266 |
| | 38,1 | 2 534 | 1,25 | 36,7 | R 3EB 004 A 38 x 300 132 MC 4 | 9,5 | 7,5 | 7,1 | 5,6 | 126 | 138 |
| | 42,5 | 2 323 | 1,06 | 21,2 | R 2EB 004 A 42 x 350 160 L 6 | 17 | 13,2 | 12,5 | 10 | 154 | 178 |
| | 38,1 | 2 534 | 1,5 | 36,7 | R 3EB 006 A 38 x 300 132 MC 4 | 10 | 8 | 7,5 | 6 | 133 | 145 |
| | 42,5 | 2 323 | 1,4 | 21,2 | R 2EB 006 A 42 x 350 160 L 6 | 17 | 13,2 | 12,5 | 10 | 159 | 183 |
| | 38,1 | 2 534 | 2,5 | 36,7 | R 3EB 009 A 42 x 350 160 M 4 | 14 | 11,2 | 10,6 | 8,5 | 187 | 211 |
| | 42,5 | 2 323 | 2,12 | 21,2 | R 2EB 009 A 42 x 350 160 L 6 | 25 | 20 | 19 | 15 | 205 | 229 |
| | 38,1 | 2 534 | 3,15 | 36,7 | R 3EB 012 A 42 x 350 160 M 4 | 15 | 11,2 | 11,2 | 8,5 | 197 | 221 |
| | 45,3 | 2 135 | 1 | 30,9 | R 3EB 003 A 38 x 300 132 MC 4 | 9,5 | 7,5 | 7,1 | 5,6 | 120 | 132 |
| | 45,1 | 2 192 | 0,95 | 31,1 | R 2EB 004 A 38 x 300 132 MC 4 | 13,2 | 10,6 | 10 | 8 | 130 | 142 |
| | 45,3 | 2 135 | 1,32 | 30,9 | R 3EB 004 A 38 x 300 132 MC 4 | 9,5 | 7,5 | 7,1 | 5,6 | 126 | 138 |
| | 45,1 | 2 192 | 0,95 | 31,1 | R 2EB 004 A 42 x 350 160 M 4 | 13,2 | 10,6 | 10 | 8 | 147 | 171 |
| | 45,1 | 2 192 | 1,12 | 31,1 | R 2EB 006 A 38 x 300 132 MC 4 | 13,2 | 10,6 | 10 | 8 | 135 | 147 |
| | 45,3 | 2 135 | 1,5 | 30,9 | R 3EB 006 A 38 x 300 132 MC 4 | 10 | 8 | 7,5 | 6 | 133 | 145 |
| | 45,1 | 2 192 | 1,12 | 31,1 | R 2EB 006 A 42 x 350 160 M 4 | 13,2 | 10,6 | 10 | 8 | 152 | 176 |
| | 45,9 | 2 150 | 1,32 | 19,6 | R 2EB 006 A 42 x 350 160 L 6 | 17 | 13,2 | 12,5 | 10 | 159 | 183 |
| | 45,1 | 2 192 | 1,8 | 31,1 | R 2EB 009 A 38 x 300 132 MC 4 | 20 | 17 | 15 | 12,5 | 180 | 192 |
| | 45,1 | 2 192 | 1,8 | 31,1 | R 2EB 009 A 42 x 350 160 M 4 | 20 | 17 | 15 | 12,5 | 198 | 222 |
| | 45,3 | 2 135 | 2,65 | 30,9 | R 3EB 009 A 42 x 350 160 M 4 | 14 | 11,2 | 10,6 | 8,5 | 187 | 211 |
| | 45,1 | 2 192 | 2,24 | 31,1 | R 2EB 012 A 42 x 350 160 M 4 | 21,2 | 17 | 16 | 12,5 | 207 | 231 |
| | 45,3 | 2 135 | 3,15 | 30,9 | R 3EB 012 A 42 x 350 160 M 4 | 15 | 11,2 | 11,2 | 8,5 | 197 | 221 |
| | 47,7 | 2 069 | 2,24 | 29,3 | R 2EB 015 A 42 x 350 160 M 4 | 21,2 | 17 | 16 | 12,5 | 210 | 234 |
| | 45,1 | 2 192 | 3,75 | 31,1 | R 2EB 018 A 42 x 350 160 M 4 | 26,5 | 21,2 | 20 | 16 | 277 | 301 |
| | 52,9 | 1 867 | 0,95 | 26,5 | R 2EB 003 A 38 x 300 132 MC 4 | 12,5 | 10 | 9,5 | 7,5 | 124 | 136 |
| | 52,9 | 1 867 | 0,95 | 26,5 | R 2EB 003 A 42 x 350 160 M 4 | 12,5 | 10 | 9,5 | 7,5 | 141 | 165 |
| | 52,9 | 1 867 | 1,12 | 26,5 | R 2EB 004 A 38 x 300 132 MC 4 | 13,2 | 10,6 | 10 | 8 | 130 | 142 |
| | 52,9 | 1 867 | 1,12 | 26,5 | R 2EB 004 A 42 x 350 160 M 4 | 13,2 | 10,6 | 10 | 8 | 147 | 171 |
| | 53,9 | 1 832 | 1,32 | 16,7 | R 2EB 004 A 42 x 350 160 L 6 | 17 | 13,2 | 12,5 | 10 | 154 | 178 |
| | 52,9 | 1 867 | 1,12 | 26,5 | R 2EB 006 A 38 x 300 132 MC 4 | 13,2 | 10,6 | 10 | 8 | 135 | 147 |
| | 52,9 | 1 867 | 1,12 | 26,5 | R 2EB 006 A 42 x 350 160 M 4 | 13,2 | 10,6 | 10 | 8 | 152 | 176 |
| | 53,9 | 1 832 | 1,8 | 16,7 | R 2EB 006 A 42 x 350 160 L 6 | 17 | 13,2 | 12,5 | 10 | 159 | 183 |
| | 52,9 | 1 867 | 2,24 | 26,5 | R 2EB 009 A 42 x 350 160 M 4 | 20 | 17 | 15 | 12,5 | 198 | 222 |
| | 52,9 | 1 867 | 2,24 | 26,5 | R 2EB 012 A 42 x 350 160 M 4 | 21,2 | 17 | 16 | 12,5 | 207 | 231 |
| | 52,9 | 1 867 | 2,24 | 26,5 | R 2EB 015 A 42 x 350 160 M 4 | 21,2 | 17 | 16 | 12,5 | 210 | 234 |
| | 52,9 | 1 867 | 5 | 26,5 | R 2EB 018 A 42 x 350 160 M 4 | 26,5 | 21,2 | 20 | 16 | 277 | 301 |

| $P_1$ | $n_2$ | $M_2$ | fs | $i$ | Ød x ØP | | | | | $Pt_N$ [kW] $t_{amb}$ = 20°C | | $t_{amb}$ = 40°C | | kg | |
|---|---|---|---|---|---|---|---|---|---|---|---|---|---|---|---|
| kW | min$^{-1}$ | N m | | | | | | | | | | | | HB | HBZ |
| **11** | **56,3** | 1 753 | 1,12 | 24,9 | **R** | **2EB** | **004 A** | **38 x 300** | 132 MC 4 | 13,2 | 10,6 | 10 | 8 | 130 | 142 |
| | **56,3** | 1 753 | 1,12 | 24,9 | **R** | **2EB** | **004 A** | **42 x 350** | 160 M 4 | 13,2 | 10,6 | 10 | 8 | 147 | 171 |
| | **56,3** | 1 753 | 1,6 | 24,9 | **R** | **2EB** | **006 A** | **38 x 300** | 132 MC 4 | 13,2 | 10,6 | 10 | 8 | 135 | 147 |
| | **56,3** | 1 753 | 1,6 | 24,9 | **R** | **2EB** | **006 A** | **42 x 350** | 160 M 4 | 13,2 | 10,6 | 10 | 8 | 152 | 176 |
| | **56,3** | 1 753 | 2,24 | 24,9 | **R** | **2EB** | **009 A** | **42 x 350** | 160 M 4 | 20 | 17 | 15 | 12,5 | 198 | 222 |
| | **56,3** | 1 753 | 3,15 | 24,9 | **R** | **2EB** | **012 A** | **42 x 350** | 160 M 4 | 21,2 | 17 | 16 | 12,5 | 207 | 231 |
| | **66,1** | 1 494 | 1,18 | 21,2 | **R** | **2EB** | **003 A** | **38 x 300** | 132 MC 4 | 12,5 | 10 | 9,5 | 7,5 | 124 | 136 |
| | **66,1** | 1 494 | 1,18 | 21,2 | **R** | **2EB** | **003 A** | **42 x 350** | 160 M 4 | 12,5 | 10 | 9,5 | 7,5 | 141 | 165 |
| | **66,1** | 1 494 | 1,6 | 21,2 | **R** | **2EB** | **004 A** | **38 x 300** | 132 MC 4 | 13,2 | 10,6 | 10 | 8 | 130 | 142 |
| | **66,1** | 1 494 | 1,6 | 21,2 | **R** | **2EB** | **004 A** | **42 x 350** | 160 M 4 | 13,2 | 10,6 | 10 | 8 | 147 | 171 |
| | **66,1** | 1 494 | 2,12 | 21,2 | **R** | **2EB** | **006 A** | **42 x 350** | 160 M 4 | 13,2 | 10,6 | 10 | 8 | 152 | 176 |
| | **66,1** | 1 494 | 3,15 | 21,2 | **R** | **2EB** | **009 A** | **42 x 350** | 160 M 4 | 20 | 17 | 15 | 12,5 | 198 | 222 |
| | **71,4** | 1 382 | 1 | 19,6 | **R** | **2EB** | **003 A** | **38 x 300** | 132 MC 4 | 12,5 | 10 | 9,5 | 7,5 | 124 | 136 |
| | **71,4** | 1 382 | 1 | 19,6 | **R** | **2EB** | **003 A** | **42 x 350** | 160 M 4 | 12,5 | 10 | 9,5 | 7,5 | 141 | 165 |
| | **71,4** | 1 382 | 1,4 | 19,6 | **R** | **2EB** | **004 A** | **38 x 300** | 132 MC 4 | 13,2 | 10,6 | 10 | 8 | 130 | 142 |
| | **71,4** | 1 382 | 1,4 | 19,6 | **R** | **2EB** | **004 A** | **42 x 350** | 160 M 4 | 13,2 | 10,6 | 10 | 8 | 147 | 171 |
| | **71,4** | 1 382 | 2 | 19,6 | **R** | **2EB** | **006 A** | **42 x 350** | 160 M 4 | 13,2 | 10,6 | 10 | 8 | 152 | 176 |
| | **71,4** | 1 382 | 2,8 | 19,6 | **R** | **2EB** | **009 A** | **42 x 350** | 160 M 4 | 20 | 17 | 15 | 12,5 | 198 | 222 |
| | **83,8** | 1 178 | 1,12 | 16,7 | **R** | **2EB** | **002 A** | **38 x 300** | 132 MC 4 | 9,5 | 7,5 | 7,1 | 5,6 | 105 | 117 |
| | **83,8** | 1 178 | 1,5 | 16,7 | **R** | **2EB** | **003 A** | **38 x 300** | 132 MC 4 | 12,5 | 10 | 9,5 | 7,5 | 124 | 136 |
| | **83,8** | 1 178 | 1,5 | 16,7 | **R** | **2EB** | **003 A** | **42 x 350** | 160 M 4 | 12,5 | 10 | 9,5 | 7,5 | 141 | 165 |
| | **86,3** | 1 145 | 1,7 | 10,4 | **R** | **2EB** | **003 A** | **42 x 350** | 160 L 6 | 16 | 12,5 | 11,8 | 9,5 | 148 | 172 |
| | **83,8** | 1 178 | 2 | 16,7 | **R** | **2EB** | **004 A** | **42 x 350** | 160 M 4 | 13,2 | 10,6 | 10 | 8 | 147 | 171 |
| | **86,3** | 1 145 | 2,24 | 10,4 | **R** | **2EB** | **004 A** | **42 x 350** | 160 L 6 | 17 | 13,2 | 12,5 | 10 | 154 | 178 |
| | **83,8** | 1 178 | 2,5 | 16,7 | **R** | **2EB** | **006 A** | **42 x 350** | 160 M 4 | 13,2 | 10,6 | 10 | 8 | 152 | 176 |
| | **90,1** | 1 096 | 0,9 | 15,5 | **R** | **2EB** | **002 A** | **38 x 300** | 132 MC 4 | 9,5 | 7,5 | 7,1 | 5,6 | 105 | 117 |
| | **90,1** | 1 096 | 1,25 | 15,5 | **R** | **2EB** | **003 A** | **38 x 300** | 132 MC 4 | 12,5 | 10 | 9,5 | 7,5 | 124 | 136 |
| | **90,1** | 1 096 | 1,25 | 15,5 | **R** | **2EB** | **003 A** | **42 x 350** | 160 M 4 | 12,5 | 10 | 9,5 | 7,5 | 141 | 165 |
| | **90,1** | 1 096 | 1,8 | 15,5 | **R** | **2EB** | **004 A** | **38 x 300** | 132 MC 4 | 13,2 | 10,6 | 10 | 8 | 130 | 142 |
| | **90,1** | 1 096 | 1,8 | 15,5 | **R** | **2EB** | **004 A** | **42 x 350** | 160 M 4 | 13,2 | 10,6 | 10 | 8 | 147 | 171 |
| | **90,1** | 1 096 | 2,5 | 15,5 | **R** | **2EB** | **006 A** | **42 x 350** | 160 M 4 | 13,2 | 10,6 | 10 | 8 | 152 | 176 |
| | **106** | 928 | 1 | 13,2 | **R** | **2EB** | **001 A** | **38 x 300** | 132 MC 4 | 9,5 | 7,5 | 7,1 | 5,6 | 104 | 116 |
| | **106** | 934 | 1,32 | 13,2 | **R** | **2EB** | **002 A** | **38 x 300** | 132 MC 4 | 9,5 | 7,5 | 7,1 | 5,6 | 105 | 117 |
| | **106** | 934 | 1,9 | 13,2 | **R** | **2EB** | **003 A** | **42 x 350** | 160 M 4 | 12,5 | 10 | 9,5 | 7,5 | 141 | 165 |
| | **106** | 934 | 2,5 | 13,2 | **R** | **2EB** | **004 A** | **42 x 350** | 160 M 4 | 13,2 | 10,6 | 10 | 8 | 147 | 171 |
| | **126** | 782 | 1,18 | 11,1 | **R** | **2EB** | **001 A** | **38 x 300** | 132 MC 4 | 9,5 | 7,5 | 7,1 | 5,6 | 104 | 116 |
| | **126** | 782 | 1,18 | 11,1 | **R** | **2EB** | **002 A** | **38 x 300** | 132 MC 4 | 9,5 | 7,5 | 7,1 | 5,6 | 105 | 117 |
| | **126** | 782 | 2,24 | 11,1 | **R** | **2EB** | **003 A** | **42 x 350** | 160 M 4 | 12,5 | 10 | 9,5 | 7,5 | 141 | 165 |
| | **126** | 782 | 2,5 | 11,1 | **R** | **2EB** | **004 A** | **42 x 350** | 160 M 4 | 13,2 | 10,6 | 10 | 8 | 147 | 171 |
| | **134** | 736 | 1,18 | 10,4 | **R** | **2EB** | **001 A** | **38 x 300** | 132 MC 4 | 9,5 | 7,5 | 7,1 | 5,6 | 104 | 116 |
| | **134** | 736 | 1,5 | 10,4 | **R** | **2EB** | **002 A** | **38 x 300** | 132 MC 4 | 9,5 | 7,5 | 7,1 | 5,6 | 105 | 117 |
| | **134** | 736 | 2,36 | 10,4 | **R** | **2EB** | **003 A** | **42 x 350** | 160 M 4 | 12,5 | 10 | 9,5 | 7,5 | 141 | 165 |
| | **134** | 736 | 3,15 | 10,4 | **R** | **2EB** | **004 A** | **42 x 350** | 160 M 4 | 13,2 | 10,6 | 10 | 8 | 147 | 171 |
| | **159** | 620 | 1,32 | 8,79 | **R** | **2EB** | **001 A** | **38 x 300** | 132 MC 4 | 9,5 | 7,5 | 7,1 | 5,6 | 104 | 116 |
| | **159** | 620 | 1,5 | 8,79 | **R** | **2EB** | **002 A** | **38 x 300** | 132 MC 4 | 9,5 | 7,5 | 7,1 | 5,6 | 105 | 117 |
| | **159** | 620 | 2,65 | 8,79 | **R** | **2EB** | **003 A** | **42 x 350** | 160 M 4 | 12,5 | 10 | 9,5 | 7,5 | 141 | 165 |
| **15** | **0,823** | 156 620 | 1 | 1 093 | **R** | **4EB** | **180 A** | **48 x 350** | 180 L 6 | 50 | 40 | 37,5 | 30 | 1 073 | 1 109 |
| | **0,918** | 140 390 | 1,06 | 980 | **R** | **4EB** | **180 A** | **48 x 350** | 180 L 6 | 50 | 40 | 37,5 | 30 | 1 073 | 1 109 |
| | **1,01** | 127 450 | 1,25 | 890 | **R** | **4EB** | **180 A** | **48 x 350** | 180 L 6 | 50 | 40 | 37,5 | 30 | 1 073 | 1 109 |
| | **1,07** | 120 320 | 2 | 840 | **R** | **4EB** | **250 A** | **48 x 350** | 180 L 6 | 63 | 50 | 47,5 | 37,5 | 1 423 | 1 459 |
| | **1,15** | 111 690 | 1 | 1 213 | **R** | **4EB** | **125 A** | **42 x 350** | 160 L 4 | 33,5 | 26,5 | 25 | 20 | 765 | 789 |
| | **1,13** | 114 240 | 1,4 | 798 | **R** | **4EB** | **180 A** | **48 x 350** | 180 L 6 | 50 | 40 | 37,5 | 30 | 1 073 | 1 109 |
| | **1,20** | 107 850 | 2,12 | 753 | **R** | **4EB** | **250 A** | **48 x 350** | 180 L 6 | 63 | 50 | 47,5 | 37,5 | 1 423 | 1 459 |
| | **1,23** | 105 230 | 1 | 735 | **R** | **4EB** | **125 A** | **48 x 350** | 180 L 6 | 42,5 | 33,5 | 31,5 | 25 | 785 | 821 |
| | **1,28** | 100 680 | 1,6 | 1 093 | **R** | **4EB** | **180 A** | **42 x 350** | 160 L 4 | 40 | 31,5 | 30 | 23,6 | 1 053 | 1 077 |
| | **1,34** | 95 880 | 0,9 | 669 | **R** | **4EB** | **085 A** | **48 x 350** | 180 L 6 | 35,5 | 28 | 26,5 | 21,2 | 611 | 647 |
| | **1,44** | 89 350 | 1,18 | 970 | **R** | **4EB** | **125 A** | **42 x 350** | 160 L 4 | 33,5 | 26,5 | 25 | 20 | 765 | 789 |
| | **1,43** | 90 250 | 1,6 | 980 | **R** | **4EB** | **180 A** | **42 x 350** | 160 L 4 | 40 | 31,5 | 30 | 23,6 | 1 053 | 1 077 |
| | **1,40** | 92 250 | 1,8 | 644 | **R** | **4EB** | **180 A** | **48 x 350** | 180 L 6 | 50 | 40 | 37,5 | 30 | 1 073 | 1 109 |
| | **1,34** | 96 260 | 2,36 | 672 | **R** | **4EB** | **250 A** | **48 x 350** | 180 L 6 | 63 | 50 | 47,5 | 37,5 | 1 423 | 1 459 |
| | **1,62** | 79 530 | 1 | 864 | **R** | **4EB** | **085 A** | **42 x 350** | 160 L 4 | 28 | 22,4 | 21,2 | 17 | 591 | 615 |
| | **1,50** | 85 810 | 1,25 | 932 | **R** | **4EB** | **125 A** | **42 x 350** | 160 L 4 | 33,5 | 26,5 | 25 | 20 | 765 | 789 |
| | **1,57** | 81 930 | 1,9 | 890 | **R** | **4EB** | **180 A** | **42 x 350** | 160 L 4 | 40 | 31,5 | 30 | 23,6 | 1 053 | 1 077 |
| | **1,67** | 77 350 | 2,8 | 840 | **R** | **4EB** | **250 A** | **42 x 350** | 160 L 4 | 50 | 40 | 37,5 | 30 | 1 403 | 1 427 |
| | **1,88** | 68 600 | 1,8 | 479 | **R** | **4EB** | **125 A** | **48 x 350** | 180 L 6 | 42,5 | 33,5 | 31,5 | 25 | 785 | 821 |
| | **1,76** | 73 440 | 2,12 | 798 | **R** | **4EB** | **180 A** | **42 x 350** | 160 L 4 | 40 | 31,5 | 30 | 23,6 | 1 053 | 1 077 |
| | **1,86** | 69 330 | 3,15 | 753 | **R** | **4EB** | **250 A** | **42 x 350** | 160 L 4 | 50 | 40 | 37,5 | 30 | 1 403 | 1 427 |
| | **1,90** | 67 750 | 1,12 | 736 | **R** | **4EB** | **085 A** | **42 x 350** | 160 L 4 | 28 | 22,4 | 21,2 | 17 | 591 | 615 |
| | **1,91** | 67 650 | 1,5 | 735 | **R** | **4EB** | **125 A** | **42 x 350** | 160 L 4 | 33,5 | 26,5 | 25 | 20 | 765 | 789 |
| | **2,08** | 61 900 | 2 | 432 | **R** | **4EB** | **125 A** | **48 x 350** | 180 L 6 | 42,5 | 33,5 | 31,5 | 25 | 785 | 821 |
| | **2,06** | 62 570 | 2,36 | 679 | **R** | **4EB** | **180 A** | **42 x 350** | 160 L 4 | 40 | 31,5 | 30 | 23,6 | 1 053 | 1 077 |
| | **2,08** | 61 880 | 3,55 | 672 | **R** | **4EB** | **250 A** | **42 x 350** | 160 L 4 | 50 | 40 | 37,5 | 30 | 1 403 | 1 427 |
| | **2,12** | 60 800 | 1,5 | 424 | **R** | **4EB** | **085 A** | **48 x 350** | 180 L 6 | 35,5 | 28 | 26,5 | 21,2 | 611 | 647 |
| | **2,11** | 61 050 | 1,6 | 663 | **R** | **4EB** | **125 A** | **42 x 350** | 160 L 4 | 33,5 | 26,5 | 25 | 20 | 765 | 789 |
| | **2,38** | 54 090 | 2,36 | 378 | **R** | **4EB** | **125 A** | **48 x 350** | 180 L 6 | 42,5 | 33,5 | 31,5 | 25 | 785 | 821 |
| | **2,17** | 59 310 | 2,8 | 644 | **R** | **4EB** | **180 A** | **42 x 350** | 160 L 4 | 40 | 31,5 | 30 | 23,6 | 1 053 | 1 077 |
| | **2,60** | 49 580 | 1,06 | 538 | **R** | **4EB** | **060 A** | **42 x 350** | 160 L 4 | 22,4 | 18 | 17 | 14 | 427 | 451 |
| | **2,41** | 53 420 | 1,5 | 580 | **R** | **4EB** | **085 A** | **42 x 350** | 160 L 4 | 28 | 22,4 | 21,2 | 17 | 591 | 615 |
| | **2,64** | 48 810 | 2,5 | 341 | **R** | **4EB** | **125 A** | **48 x 350** | 180 L 6 | 42,5 | 33,5 | 31,5 | 25 | 785 | 821 |
| | **2,41** | 53 520 | 3 | 581 | **R** | **4EB** | **180 A** | **42 x 350** | 160 L 4 | 40 | 31,5 | 30 | 23,6 | 1 053 | 1 077 |
| | **2,72** | 47 350 | 0,95 | 514 | **R** | **4EB** | **060 A** | **42 x 350** | 160 L 4 | 22,4 | 18 | 17 | 14 | 427 | 451 |
| | **2,69** | 47 940 | 1,8 | 335 | **R** | **4EB** | **085 A** | **48 x 350** | 180 L 6 | 35,5 | 28 | 26,5 | 21,2 | 611 | 647 |
| | **2,92** | 44 100 | 2,8 | 479 | **R** | **4EB** | **125 A** | **42 x 350** | 160 L 4 | 33,5 | 26,5 | 25 | 20 | 765 | 789 |
| | **3,23** | 39 950 | 1,06 | 434 | **R** | **4EB** | **042 A** | **42 x 350** | 160 L 4 | 20 | 16 | 15 | 11,8 | 353 | 377 |
| | **3,05** | 42 240 | 1,18 | 459 | **R** | **4EB** | **060 A** | **42 x 350** | 160 L 4 | 22,4 | 18 | 17 | 14 | 427 | 451 |
| | **3,02** | 42 730 | 1,9 | 464 | **R** | **4EB** | **085 A** | **42 x 350** | 160 L 4 | 28 | 22,4 | 21,2 | 17 | 591 | 615 |
| | **3,24** | 39 790 | 2,8 | 432 | **R** | **4EB** | **125 A** | **42 x 350** | 160 L 4 | 33,5 | 26,5 | 25 | 20 | 765 | 789 |
| | **3,47** | 37 160 | 0,95 | 404 | **R** | **4EB** | **042 A** | **42 x 350** | 160 L 4 | 20 | 16 | 15 | 11,8 | 353 | 377 |
| | **3,66** | 35 180 | 1,18 | 246 | **R** | **4EB** | **042 A** | **48 x 350** | 180 L 6 | 25 | 20 | 19 | 15 | 373 | 409 |
| | **3,30** | 39 090 | 1,32 | 424 | **R** | **4EB** | **060 A** | **42 x 350** | 160 L 4 | 22,4 | 18 | 17 | 14 | 427 | 451 |
| | **3,30** | 39 090 | 2,12 | 424 | **R** | **4EB** | **085 A** | **42 x 350** | 160 L 4 | 28 | 22,4 | 21,2 | 17 | 591 | 615 |
| | **3,71** | 34 770 | 3,35 | 378 | **R** | **4EB** | **125 A** | **42 x 350** | 160 L 4 | 33,5 | 26,5 | 25 | 20 | 765 | 789 |
| | **3,79** | 34 040 | 1,18 | 370 | **R** | **4EB** | **042 A** | **42 x 350** | 160 L 4 | 20 | 16 | 15 | 11,8 | 353 | 377 |
| | **3,87** | 33 300 | 1,6 | 362 | **R** | **4EB** | **060 A** | **42 x 350** | 160 L 4 | 22,4 | 18 | 17 | 14 | 427 | 451 |
| | **3,83** | 33 690 | 2,36 | 366 | **R** | **4EB** | **085 A** | **42 x 350** | 160 L 4 | 28 | 22,4 | 21,2 | 17 | 591 | 615 |
| | **4,11** | 31 380 | 3,55 | 341 | **R** | **4EB** | **125 A** | **42 x 350** | 160 L 4 | 33,5 | 26,5 | 25 | 20 | 765 | 789 |

| $P_1$ | $n_2$ | $M_2$ | fs | $i$ | | | | Ød x ØP | | $Pt_N$ [kW] $t_{amb}$ = 20°C | | $t_{amb}$ = 40°C | | kg | |
|---|---|---|---|---|---|---|---|---|---|---|---|---|---|---|---|
| kW | min$^{-1}$ | N m | | | | | | | | | | | | HB | HBZ |
| **15** | **4,59** | 28 060 | 0,95 | 305 | **R** | **4EB** | **030 A** | **42 x 350** | 160 L 4 | 16 | 12,5 | 11,8 | 9,5 | 295 | 319 |
| | **4,49** | 28 680 | 1,18 | 311 | **R** | **4EB** | **042 A** | **42 x 350** | 160 L 4 | 20 | 16 | 15 | 11,8 | 353 | 377 |
| | **4,62** | 27 890 | 1,5 | 195 | **R** | **4EB** | **042 A** | **48 x 350** | 180 L 6 | 25 | 20 | 19 | 15 | 373 | 409 |
| | **4,36** | 29 600 | 1,4 | 321 | **R** | **4EB** | **060 A** | **42 x 350** | 160 L 4 | 22,4 | 18 | 17 | 14 | 427 | 451 |
| | **4,73** | 27 280 | 1,6 | 190 | **R** | **4EB** | **060 A** | **48 x 350** | 180 L 6 | 28 | 22,4 | 21,2 | 17 | 447 | 483 |
| | **4,33** | 29 740 | 3,55 | 323 | **R** | **4EB** | **125 A** | **42 x 350** | 160 L 4 | 33,5 | 26,5 | 25 | 20 | 765 | 789 |
| | **4,91** | 26 250 | 1 | 285 | **R** | **4EB** | **030 A** | **42 x 350** | 160 L 4 | 16 | 12,5 | 11,8 | 9,5 | 295 | 319 |
| | **5,16** | 24 970 | 1,6 | 271 | **R** | **4EB** | **042 A** | **42 x 350** | 160 L 4 | 20 | 16 | 15 | 11,8 | 353 | 377 |
| | **4,88** | 26 400 | 1,9 | 287 | **R** | **4EB** | **060 A** | **42 x 350** | 160 L 4 | 22,4 | 18 | 17 | 14 | 427 | 451 |
| | **4,91** | 26 250 | 3 | 285 | **R** | **4EB** | **085 A** | **42 x 350** | 160 L 4 | 28 | 22,4 | 21,2 | 17 | 591 | 615 |
| | **5,83** | 22 120 | 1,18 | 240 | **R** | **4EB** | **030 A** | **42 x 350** | 160 L 4 | 16 | 12,5 | 11,8 | 9,5 | 295 | 319 |
| | **5,52** | 23 890 | 0,9 | 163 | **R** | **3EB** | **030 A** | **48 x 350** | 180 L 6 | 25 | 20 | 19 | 15 | 329 | 365 |
| | **5,70** | 22 620 | 1,8 | 246 | **R** | **4EB** | **042 A** | **42 x 350** | 160 L 4 | 20 | 16 | 15 | 11,8 | 353 | 377 |
| | **5,92** | 22 240 | 1,18 | 152 | **R** | **3EB** | **042 A** | **48 x 350** | 180 L 6 | 31,5 | 25 | 23,6 | 19 | 382 | 418 |
| | **5,83** | 22 120 | 1,8 | 240 | **R** | **4EB** | **060 A** | **42 x 350** | 160 L 4 | 22,4 | 18 | 17 | 14 | 427 | 451 |
| | **5,84** | 22 550 | 1,8 | 154 | **R** | **3EB** | **060 A** | **48 x 350** | 180 L 6 | 35,5 | 28 | 26,5 | 21,2 | 495 | 531 |
| | **5,76** | 22 380 | 3,35 | 243 | **R** | **4EB** | **085 A** | **42 x 350** | 160 L 4 | 28 | 22,4 | 21,2 | 17 | 591 | 615 |
| | **6,48** | 20 350 | 1 | 139 | **R** | **3EB** | **030 A** | **48 x 350** | 180 L 6 | 25 | 20 | 19 | 15 | 329 | 365 |
| | **6,28** | 21 000 | 1,18 | 143 | **R** | **3EB** | **042 A** | **48 x 350** | 180 L 6 | 31,5 | 25 | 23,6 | 19 | 382 | 418 |
| | **6,48** | 20 350 | 2 | 139 | **R** | **3EB** | **060 A** | **48 x 350** | 180 L 6 | 35,5 | 28 | 26,5 | 21,2 | 495 | 531 |
| | **6,98** | 18 870 | 1,12 | 200 | **R** | **3EB** | **030 A** | **42 x 350** | 160 L 4 | 20 | 16 | 15 | 11,8 | 309 | 333 |
| | **7,35** | 17 540 | 1,4 | 190 | **R** | **4EB** | **030 A** | **42 x 350** | 160 L 4 | 16 | 12,5 | 11,8 | 9,5 | 295 | 319 |
| | **7,19** | 17 930 | 2,12 | 195 | **R** | **4EB** | **042 A** | **42 x 350** | 160 L 4 | 20 | 16 | 15 | 11,8 | 353 | 377 |
| | **7,41** | 17 800 | 1,5 | 122 | **R** | **3EB** | **042 A** | **48 x 350** | 180 L 6 | 31,5 | 25 | 23,6 | 19 | 382 | 418 |
| | **7,35** | 17 540 | 2,24 | 190 | **R** | **4EB** | **060 A** | **42 x 350** | 160 L 4 | 22,4 | 18 | 17 | 14 | 427 | 451 |
| | **7,31** | 18 040 | 2,24 | 123 | **R** | **3EB** | **060 A** | **48 x 350** | 180 L 6 | 35,5 | 28 | 26,5 | 21,2 | 495 | 531 |
| | **7,27** | 17 740 | 4,25 | 193 | **R** | **4EB** | **085 A** | **42 x 350** | 160 L 4 | 28 | 22,4 | 21,2 | 17 | 591 | 615 |
| | **7,86** | 16 410 | 1,5 | 178 | **R** | **4EB** | **030 A** | **42 x 350** | 160 L 4 | 16 | 12,5 | 11,8 | 9,5 | 295 | 319 |
| | **8,10** | 16 280 | 1,25 | 111 | **R** | **3EB** | **030 A** | **48 x 350** | 180 L 6 | 25 | 20 | 19 | 15 | 329 | 365 |
| | **7,69** | 16 770 | 2,24 | 182 | **R** | **4EB** | **042 A** | **42 x 350** | 160 L 4 | 20 | 16 | 15 | 11,8 | 353 | 377 |
| | **7,84** | 16 800 | 1,9 | 115 | **R** | **3EB** | **042 A** | **48 x 350** | 180 L 6 | 31,5 | 25 | 23,6 | 19 | 382 | 418 |
| | **7,86** | 16 410 | 2,24 | 178 | **R** | **4EB** | **060 A** | **42 x 350** | 160 L 4 | 22,4 | 18 | 17 | 14 | 427 | 451 |
| | **7,86** | 16 410 | 4,25 | 178 | **R** | **4EB** | **085 A** | **42 x 350** | 160 L 4 | 28 | 22,4 | 21,2 | 17 | 591 | 615 |
| | **8,67** | 15 190 | 0,9 | 104 | **R** | **3EB** | **021 A** | **48 x 350** | 180 L 6 | 21,2 | 17 | 16 | 13,2 | 273 | 309 |
| | **8,58** | 15 360 | 1,32 | 163 | **R** | **3EB** | **030 A** | **42 x 350** | 160 L 4 | 20 | 16 | 15 | 11,8 | 309 | 333 |
| | **9,32** | 13 830 | 1,8 | 150 | **R** | **4EB** | **030 A** | **42 x 350** | 160 L 4 | 16 | 12,5 | 11,8 | 9,5 | 295 | 319 |
| | **8,85** | 14 890 | 1,5 | 102 | **R** | **3EB** | **030 A** | **48 x 350** | 180 L 6 | 25 | 20 | 19 | 15 | 329 | 365 |
| | **9,22** | 14 300 | 1,7 | 152 | **R** | **3EB** | **042 A** | **42 x 350** | 160 L 4 | 25 | 20 | 19 | 15 | 362 | 386 |
| | **9,12** | 14 130 | 2,24 | 153 | **R** | **4EB** | **042 A** | **42 x 350** | 160 L 4 | 20 | 16 | 15 | 11,8 | 353 | 377 |
| | **8,69** | 15 160 | 2,12 | 104 | **R** | **3EB** | **042 A** | **48 x 350** | 180 L 6 | 31,5 | 25 | 23,6 | 19 | 382 | 418 |
| | **9,09** | 14 500 | 2,8 | 154 | **R** | **3EB** | **060 A** | **42 x 350** | 160 L 4 | 28 | 22,4 | 21,2 | 17 | 475 | 499 |
| | **8,62** | 14 950 | 2,24 | 162 | **R** | **4EB** | **060 A** | **42 x 350** | 160 L 4 | 22,4 | 18 | 17 | 14 | 427 | 451 |
| | **9,32** | 13 830 | 4,25 | 150 | **R** | **4EB** | **085 A** | **42 x 350** | 160 L 4 | 28 | 22,4 | 21,2 | 17 | 591 | 615 |
| | **10,2** | 12 940 | 0,9 | 88,4 | **R** | **3EB** | **015 A** | **48 x 350** | 180 L 6 | 18 | 15 | 14 | 11,2 | 231 | 267 |
| | **10,2** | 12 940 | 0,9 | 88,4 | **R** | **3EB** | **018 A** | **48 x 350** | 180 L 6 | 21,2 | 17 | 16 | 13,2 | 270 | 306 |
| | **10,2** | 12 940 | 1,06 | 88,4 | **R** | **3EB** | **021 A** | **48 x 350** | 180 L 6 | 21,2 | 17 | 16 | 13,2 | 273 | 309 |
| | **10,1** | 13 080 | 1,6 | 139 | **R** | **3EB** | **030 A** | **42 x 350** | 160 L 4 | 20 | 16 | 15 | 11,8 | 309 | 333 |
| | **10,4** | 12 690 | 1,8 | 86,6 | **R** | **3EB** | **030 A** | **48 x 350** | 180 L 6 | 25 | 20 | 19 | 15 | 329 | 365 |
| | **9,76** | 13 500 | 1,7 | 143 | **R** | **3EB** | **042 A** | **42 x 350** | 160 L 4 | 25 | 20 | 19 | 15 | 362 | 386 |
| | **10,1** | 13 080 | 3 | 139 | **R** | **3EB** | **060 A** | **42 x 350** | 160 L 4 | 28 | 22,4 | 21,2 | 17 | 475 | 499 |
| | **11,0** | 11 980 | 0,95 | 81,8 | **R** | **3EB** | **015 A** | **48 x 350** | 180 L 6 | 18 | 15 | 14 | 11,2 | 231 | 267 |
| | **11,0** | 11 980 | 0,95 | 81,8 | **R** | **3EB** | **018 A** | **48 x 350** | 180 L 6 | 21,2 | 17 | 16 | 13,2 | 270 | 306 |
| | **10,6** | 12 390 | 1,06 | 132 | **R** | **3EB** | **021 A** | **42 x 350** | 160 L 4 | 17 | 14 | 13,2 | 10,6 | 253 | 277 |
| | **11,0** | 11 970 | 1,7 | 127 | **R** | **3EB** | **030 A** | **42 x 350** | 160 L 4 | 20 | 16 | 15 | 11,8 | 309 | 333 |
| | **11,5** | 11 440 | 2,36 | 122 | **R** | **3EB** | **042 A** | **42 x 350** | 160 L 4 | 25 | 20 | 19 | 15 | 362 | 386 |
| | **11,4** | 11 600 | 3,35 | 123 | **R** | **3EB** | **060 A** | **42 x 350** | 160 L 4 | 28 | 22,4 | 21,2 | 17 | 475 | 499 |
| | **12,9** | 10 210 | 0,9 | 69,7 | **R** | **3EB** | **012 A** | **48 x 350** | 180 L 6 | 18 | 15 | 14 | 11,2 | 228 | 264 |
| | **12,9** | 10 210 | 1,12 | 69,7 | **R** | **3EB** | **015 A** | **48 x 350** | 180 L 6 | 18 | 15 | 14 | 11,2 | 231 | 267 |
| | **12,5** | 10 550 | 1 | 112 | **R** | **3EB** | **018 A** | **42 x 350** | 160 L 4 | 17 | 14 | 13,2 | 10,6 | 250 | 274 |
| | **12,9** | 10 210 | 1,32 | 69,7 | **R** | **3EB** | **018 A** | **48 x 350** | 180 L 6 | 21,2 | 17 | 16 | 13,2 | 270 | 306 |
| | **12,5** | 10 550 | 1,25 | 112 | **R** | **3EB** | **021 A** | **42 x 350** | 160 L 4 | 17 | 14 | 13,2 | 10,6 | 253 | 277 |
| | **12,6** | 10 470 | 1,9 | 111 | **R** | **3EB** | **030 A** | **42 x 350** | 160 L 4 | 20 | 16 | 15 | 11,8 | 309 | 333 |
| | **13,2** | 10 000 | 2,5 | 68,3 | **R** | **3EB** | **030 A** | **48 x 350** | 180 L 6 | 25 | 20 | 19 | 15 | 329 | 365 |
| | **12,2** | 10 800 | 2,8 | 115 | **R** | **3EB** | **042 A** | **42 x 350** | 160 L 4 | 25 | 20 | 19 | 15 | 362 | 386 |
| | **13,5** | 9 767 | 1,18 | 104 | **R** | **3EB** | **015 A** | **42 x 350** | 160 L 4 | 15 | 11,2 | 11,2 | 8,5 | 211 | 235 |
| | **13,5** | 9 767 | 1,18 | 104 | **R** | **3EB** | **018 A** | **42 x 350** | 160 L 4 | 17 | 14 | 13,2 | 10,6 | 250 | 274 |
| | **13,5** | 9 767 | 1,32 | 104 | **R** | **3EB** | **021 A** | **42 x 350** | 160 L 4 | 17 | 14 | 13,2 | 10,6 | 253 | 277 |
| | **13,8** | 9 573 | 2,36 | 102 | **R** | **3EB** | **030 A** | **42 x 350** | 160 L 4 | 20 | 16 | 15 | 11,8 | 309 | 333 |
| | **13,5** | 9 746 | 2,8 | 104 | **R** | **3EB** | **042 A** | **42 x 350** | 160 L 4 | 25 | 20 | 19 | 15 | 362 | 386 |
| | **15,8** | 8 321 | 1,12 | 88,4 | **R** | **3EB** | **012 A** | **42 x 350** | 160 L 4 | 15 | 11,2 | 11,2 | 8,5 | 208 | 232 |
| | **15,8** | 8 321 | 1,25 | 88,4 | **R** | **3EB** | **015 A** | **42 x 350** | 160 L 4 | 15 | 11,2 | 11,2 | 8,5 | 211 | 235 |
| | **15,8** | 8 321 | 1,25 | 88,4 | **R** | **3EB** | **018 A** | **42 x 350** | 160 L 4 | 17 | 14 | 13,2 | 10,6 | 250 | 274 |
| | **16,3** | 8 089 | 1,7 | 55,2 | **R** | **3EB** | **018 A** | **48 x 350** | 180 L 6 | 21,2 | 17 | 16 | 13,2 | 270 | 306 |
| | **15,8** | 8 321 | 1,6 | 88,4 | **R** | **3EB** | **021 A** | **42 x 350** | 160 L 4 | 17 | 14 | 13,2 | 10,6 | 253 | 277 |
| | **16,2** | 8 155 | 2,5 | 86,6 | **R** | **3EB** | **030 A** | **42 x 350** | 160 L 4 | 20 | 16 | 15 | 11,8 | 309 | 333 |
| | **15,5** | 8 515 | 3,55 | 90,5 | **R** | **3EB** | **042 A** | **42 x 350** | 160 L 4 | 25 | 20 | 19 | 15 | 362 | 386 |
| | **17,1** | 7 701 | 1,06 | 81,8 | **R** | **3EB** | **012 A** | **42 x 350** | 160 L 4 | 15 | 11,2 | 11,2 | 8,5 | 208 | 232 |
| | **17,1** | 7 701 | 1,5 | 81,8 | **R** | **3EB** | **015 A** | **42 x 350** | 160 L 4 | 15 | 11,2 | 11,2 | 8,5 | 211 | 235 |
| | **17,1** | 7 701 | 1,5 | 81,8 | **R** | **3EB** | **018 A** | **42 x 350** | 160 L 4 | 17 | 14 | 13,2 | 10,6 | 250 | 274 |
| | **17,0** | 7 742 | 1,7 | 82,2 | **R** | **3EB** | **021 A** | **42 x 350** | 160 L 4 | 17 | 14 | 13,2 | 10,6 | 253 | 277 |
| | **17,5** | 7 548 | 3 | 80,2 | **R** | **3EB** | **030 A** | **42 x 350** | 160 L 4 | 20 | 16 | 15 | 11,8 | 309 | 333 |
| | **20,1** | 6 560 | 1 | 69,7 | **R** | **3EB** | **009 A** | **42 x 350** | 160 L 4 | 14 | 11,2 | 10,6 | 8,5 | 198 | 222 |
| | **20,1** | 6 560 | 1,4 | 69,7 | **R** | **3EB** | **012 A** | **42 x 350** | 160 L 4 | 15 | 11,2 | 11,2 | 8,5 | 208 | 232 |
| | **20,1** | 6 560 | 1,7 | 69,7 | **R** | **3EB** | **015 A** | **42 x 350** | 160 L 4 | 15 | 11,2 | 11,2 | 8,5 | 211 | 235 |
| | **20,1** | 6 560 | 1,8 | 69,7 | **R** | **3EB** | **018 A** | **42 x 350** | 160 L 4 | 17 | 14 | 13,2 | 10,6 | 250 | 274 |
| | **20,1** | 6 560 | 1,8 | 69,7 | **R** | **3EB** | **021 A** | **42 x 350** | 160 L 4 | 17 | 14 | 13,2 | 10,6 | 253 | 277 |
| | **20,5** | 6 430 | 3,55 | 68,3 | **R** | **3EB** | **030 A** | **42 x 350** | 160 L 4 | 20 | 16 | 15 | 11,8 | 309 | 333 |
| | **19,5** | 6 760 | 5,6 | 46,2 | **R** | **3EB** | **060 A** | **48 x 350** | 180 L 6 | 35,5 | 28 | 26,5 | 21,2 | 495 | 531 |
| | **21,6** | 6 104 | 0,9 | 64,8 | **R** | **3EB** | **009 A** | **42 x 350** | 160 L 4 | 14 | 11,2 | 10,6 | 8,5 | 198 | 222 |
| | **23,1** | 5 713 | 1,12 | 39,0 | **R** | **3EB** | **009 A** | **48 x 350** | 180 L 6 | 17 | 14 | 13,2 | 10,6 | 218 | 254 |
| | **21,6** | 6 104 | 1,32 | 64,8 | **R** | **3EB** | **012 A** | **42 x 350** | 160 L 4 | 15 | 11,2 | 11,2 | 8,5 | 208 | 232 |
| | **21,6** | 6 104 | 1,8 | 64,8 | **R** | **3EB** | **015 A** | **42 x 350** | 160 L 4 | 15 | 11,2 | 11,2 | 8,5 | 211 | 235 |
| | **21,6** | 6 104 | 1,8 | 64,8 | **R** | **3EB** | **018 A** | **42 x 350** | 160 L 4 | 17 | 14 | 13,2 | 10,6 | 250 | 274 |
| | **21,6** | 6 104 | 1,8 | 64,8 | **R** | **3EB** | **021 A** | **42 x 350** | 160 L 4 | 17 | 14 | 13,2 | 10,6 | 253 | 277 |
| | **22,0** | 5 983 | 3,55 | 63,6 | **R** | **3EB** | **030 A** | **42 x 350** | 160 L 4 | 20 | 16 | 15 | 11,8 | 309 | 333 |
| | **25,5** | 5 172 | 1,25 | 54,9 | **R** | **3EB** | **009 A** | **42 x 350** | 160 L 4 | 14 | 11,2 | 10,6 | 8,5 | 198 | 222 |
| | **25,5** | 5 172 | 1,7 | 54,9 | **R** | **3EB** | **012 A** | **42 x 350** | 160 L 4 | 15 | 11,2 | 11,2 | 8,5 | 208 | 232 |
| | **25,3** | 5 200 | 2,12 | 55,2 | **R** | **3EB** | **015 A** | **42 x 350** | 160 L 4 | 15 | 11,2 | 11,2 | 8,5 | 211 | 235 |
| | **25,3** | 5 200 | 2,24 | 55,2 | **R** | **3EB** | **018 A** | **42 x 350** | 160 L 4 | 17 | 14 | 13,2 | 10,6 | 250 | 274 |
| | **25,3** | 5 200 | 2,24 | 55,2 | **R** | **3EB** | **021 A** | **42 x 350** | 160 L 4 | 17 | 14 | 13,2 | 10,6 | 253 | 277 |
| | **24,0** | 5 482 | 3,55 | 58,2 | **R** | **3EB** | **030 A** | **42 x 350** | 160 L 4 | 20 | 16 | 15 | 11,8 | 309 | 333 |

| $P_1$ | $n_2$ | $M_2$ | $f_S$ | $i$ | Ød x ØP | | | | | $Pt_N$ [kW] $t_{amb}$ = 20°C | | $t_{amb}$ = 40°C | | kg | |
|---|---|---|---|---|---|---|---|---|---|---|---|---|---|---|---|
| kW | min$^{-1}$ | N m | | | | | | | | | | | | HB | HBZ |
| **15** | **30,2** | 4 359 | 1,5 | 46,3 | **R** | **3EB** | **009 A** | **42 x 350** | 160 L 4 | 14 | 11,2 | 10,6 | 8,5 | 198 | 222 |
| | **29,0** | 4 649 | 0,9 | 31,1 | **R** | **2EB** | **009 A** | **48 x 350** | 180 L 6 | 25 | 20 | 19 | 15 | 229 | 265 |
| | **30,2** | 4 359 | 1,8 | 46,3 | **R** | **3EB** | **012 A** | **42 x 350** | 160 L 4 | 15 | 11,2 | 11,2 | 8,5 | 208 | 232 |
| | **29,0** | 4 649 | 1,25 | 31,1 | **R** | **2EB** | **012 A** | **48 x 350** | 180 L 6 | 26,5 | 21,2 | 20 | 16 | 238 | 274 |
| | **30,1** | 4 382 | 2,24 | 46,6 | **R** | **3EB** | **015 A** | **42 x 350** | 160 L 4 | 15 | 11,2 | 11,2 | 8,5 | 211 | 235 |
| | **30,7** | 4 389 | 1,25 | 29,3 | **R** | **2EB** | **015 A** | **48 x 350** | 180 L 6 | 26,5 | 21,2 | 20 | 16 | 241 | 277 |
| | **30,1** | 4 382 | 2,24 | 46,6 | **R** | **3EB** | **018 A** | **42 x 350** | 160 L 4 | 17 | 14 | 13,2 | 10,6 | 250 | 274 |
| | **29,0** | 4 649 | 1,8 | 31,1 | **R** | **2EB** | **018 A** | **48 x 350** | 180 L 6 | 33,5 | 26,5 | 25 | 20 | 308 | 344 |
| | **30,1** | 4 382 | 2,24 | 46,6 | **R** | **3EB** | **021 A** | **42 x 350** | 160 L 4 | 17 | 14 | 13,2 | 10,6 | 253 | 277 |
| | **25,9** | 5 097 | 4,25 | 54,1 | **R** | **3EB** | **030 A** | **42 x 350** | 160 L 4 | 20 | 16 | 15 | 11,8 | 309 | 333 |
| | **32,1** | 4 100 | 1,6 | 43,6 | **R** | **3EB** | **009 A** | **42 x 350** | 160 L 4 | 14 | 11,2 | 10,6 | 8,5 | 198 | 222 |
| | **34,0** | 3 960 | 1,25 | 26,5 | **R** | **2EB** | **009 A** | **48 x 350** | 180 L 6 | 25 | 20 | 19 | 15 | 229 | 265 |
| | **32,1** | 4 100 | 2,12 | 43,6 | **R** | **3EB** | **012 A** | **42 x 350** | 160 L 4 | 15 | 11,2 | 11,2 | 8,5 | 208 | 232 |
| | **34,0** | 3 960 | 1,25 | 26,5 | **R** | **2EB** | **012 A** | **48 x 350** | 180 L 6 | 26,5 | 21,2 | 20 | 16 | 238 | 274 |
| | **32,1** | 4 100 | 2,24 | 43,6 | **R** | **3EB** | **015 A** | **42 x 350** | 160 L 4 | 15 | 11,2 | 11,2 | 8,5 | 211 | 235 |
| | **34,0** | 3 960 | 1,25 | 26,5 | **R** | **2EB** | **015 A** | **48 x 350** | 180 L 6 | 26,5 | 21,2 | 20 | 16 | 241 | 277 |
| | **32,1** | 4 100 | 2,24 | 43,6 | **R** | **3EB** | **018 A** | **42 x 350** | 160 L 4 | 17 | 14 | 13,2 | 10,6 | 250 | 274 |
| | **34,0** | 3 960 | 2,5 | 26,5 | **R** | **2EB** | **018 A** | **48 x 350** | 180 L 6 | 33,5 | 26,5 | 25 | 20 | 308 | 344 |
| | **32,1** | 4 100 | 2,24 | 43,6 | **R** | **3EB** | **021 A** | **42 x 350** | 160 L 4 | 17 | 14 | 13,2 | 10,6 | 253 | 277 |
| | **35,9** | 3 673 | 1,6 | 39,0 | **R** | **3EB** | **009 A** | **42 x 350** | 160 L 4 | 14 | 11,2 | 10,6 | 8,5 | 198 | 222 |
| | **36,2** | 3 719 | 1,12 | 24,9 | **R** | **2EB** | **009 A** | **48 x 350** | 180 L 6 | 25 | 20 | 19 | 15 | 229 | 265 |
| | **35,9** | 3 673 | 1,8 | 39,0 | **R** | **3EB** | **012 A** | **42 x 350** | 160 L 4 | 15 | 11,2 | 11,2 | 8,5 | 208 | 232 |
| | **36,2** | 3 719 | 1,6 | 24,9 | **R** | **2EB** | **012 A** | **48 x 350** | 180 L 6 | 26,5 | 21,2 | 20 | 16 | 238 | 274 |
| | **35,9** | 3 673 | 1,8 | 39,0 | **R** | **3EB** | **015 A** | **42 x 350** | 160 L 4 | 15 | 11,2 | 11,2 | 8,5 | 211 | 235 |
| | **38,4** | 3 511 | 2 | 23,5 | **R** | **2EB** | **015 A** | **48 x 350** | 180 L 6 | 26,5 | 21,2 | 20 | 16 | 241 | 277 |
| | **35,9** | 3 673 | 1,8 | 39,0 | **R** | **3EB** | **018 A** | **42 x 350** | 160 L 4 | 17 | 14 | 13,2 | 10,6 | 250 | 274 |
| | **35,9** | 3 673 | 1,8 | 39,0 | **R** | **3EB** | **021 A** | **42 x 350** | 160 L 4 | 17 | 14 | 13,2 | 10,6 | 253 | 277 |
| | **32,8** | 4 018 | 4,25 | 42,7 | **R** | **3EB** | **030 A** | **42 x 350** | 160 L 4 | 20 | 16 | 15 | 11,8 | 309 | 333 |
| | **42,5** | 3 168 | 1,06 | 21,2 | **R** | **2EB** | **006 A** | **48 x 350** | 180 L 6 | 17 | 13,2 | 12,5 | 10 | 183 | 219 |
| | **38,1** | 3 455 | 1,8 | 36,7 | **R** | **3EB** | **009 A** | **42 x 350** | 160 L 4 | 14 | 11,2 | 10,6 | 8,5 | 198 | 222 |
| | **42,5** | 3 168 | 1,5 | 21,2 | **R** | **2EB** | **009 A** | **48 x 350** | 180 L 6 | 25 | 20 | 19 | 15 | 229 | 265 |
| | **38,1** | 3 455 | 2,24 | 36,7 | **R** | **3EB** | **012 A** | **42 x 350** | 160 L 4 | 15 | 11,2 | 11,2 | 8,5 | 208 | 232 |
| | **42,5** | 3 168 | 2,12 | 21,2 | **R** | **2EB** | **012 A** | **48 x 350** | 180 L 6 | 26,5 | 21,2 | 20 | 16 | 238 | 274 |
| | **38,1** | 3 455 | 2,24 | 36,7 | **R** | **3EB** | **015 A** | **42 x 350** | 160 L 4 | 15 | 11,2 | 11,2 | 8,5 | 211 | 235 |
| | **38,1** | 3 455 | 2,24 | 36,7 | **R** | **3EB** | **018 A** | **42 x 350** | 160 L 4 | 17 | 14 | 13,2 | 10,6 | 250 | 274 |
| | **38,1** | 3 455 | 2,24 | 36,7 | **R** | **3EB** | **021 A** | **42 x 350** | 160 L 4 | 17 | 14 | 13,2 | 10,6 | 253 | 277 |
| | **38,9** | 3 386 | 4,25 | 36,0 | **R** | **3EB** | **030 A** | **42 x 350** | 160 L 4 | 20 | 16 | 15 | 11,8 | 309 | 333 |
| | **45,9** | 2 932 | 1 | 19,6 | **R** | **2EB** | **006 A** | **48 x 350** | 180 L 6 | 17 | 13,2 | 12,5 | 10 | 183 | 219 |
| | **45,1** | 2 989 | 1,32 | 31,1 | **R** | **2EB** | **009 A** | **42 x 350** | 160 L 4 | 20 | 17 | 15 | 12,5 | 209 | 233 |
| | **45,3** | 2 911 | 1,9 | 30,9 | **R** | **3EB** | **009 A** | **42 x 350** | 160 L 4 | 14 | 11,2 | 10,6 | 8,5 | 198 | 222 |
| | **45,1** | 2 989 | 1,7 | 31,1 | **R** | **2EB** | **012 A** | **42 x 350** | 160 L 4 | 21,2 | 17 | 16 | 12,5 | 218 | 242 |
| | **45,3** | 2 911 | 2,24 | 30,9 | **R** | **3EB** | **012 A** | **42 x 350** | 160 L 4 | 15 | 11,2 | 11,2 | 8,5 | 208 | 232 |
| | **47,7** | 2 821 | 1,7 | 29,3 | **R** | **2EB** | **015 A** | **42 x 350** | 160 L 4 | 21,2 | 17 | 16 | 12,5 | 221 | 245 |
| | **45,3** | 2 911 | 2,24 | 30,9 | **R** | **3EB** | **015 A** | **42 x 350** | 160 L 4 | 15 | 11,2 | 11,2 | 8,5 | 211 | 235 |
| | **45,1** | 2 989 | 2,65 | 31,1 | **R** | **2EB** | **018 A** | **42 x 350** | 160 L 4 | 26,5 | 21,2 | 20 | 16 | 288 | 312 |
| | **45,3** | 2 911 | 2,24 | 30,9 | **R** | **3EB** | **018 A** | **42 x 350** | 160 L 4 | 17 | 14 | 13,2 | 10,6 | 250 | 274 |
| | **52,9** | 2 546 | 1,7 | 26,5 | **R** | **2EB** | **009 A** | **42 x 350** | 160 L 4 | 20 | 17 | 15 | 12,5 | 209 | 233 |
| | **52,9** | 2 546 | 1,7 | 26,5 | **R** | **2EB** | **012 A** | **42 x 350** | 160 L 4 | 21,2 | 17 | 16 | 12,5 | 218 | 242 |
| | **52,9** | 2 546 | 1,7 | 26,5 | **R** | **2EB** | **015 A** | **42 x 350** | 160 L 4 | 21,2 | 17 | 16 | 12,5 | 221 | 245 |
| | **52,9** | 2 546 | 3,75 | 26,5 | **R** | **2EB** | **018 A** | **42 x 350** | 160 L 4 | 26,5 | 21,2 | 20 | 16 | 288 | 312 |
| | **53,9** | 2 498 | 1 | 16,7 | **R** | **2EB** | **004 A** | **48 x 350** | 180 L 6 | 17 | 13,2 | 12,5 | 10 | 178 | 214 |
| | **56,3** | 2 391 | 1,18 | 24,9 | **R** | **2EB** | **006 A** | **42 x 350** | 160 L 4 | 13,2 | 10,6 | 10 | 8 | 163 | 187 |
| | **56,3** | 2 391 | 1,7 | 24,9 | **R** | **2EB** | **009 A** | **42 x 350** | 160 L 4 | 20 | 17 | 15 | 12,5 | 209 | 233 |
| | **56,3** | 2 391 | 2,36 | 24,9 | **R** | **2EB** | **012 A** | **42 x 350** | 160 L 4 | 21,2 | 17 | 16 | 12,5 | 218 | 242 |
| | **59,7** | 2 257 | 3 | 23,5 | **R** | **2EB** | **015 A** | **42 x 350** | 160 L 4 | 21,2 | 17 | 16 | 12,5 | 221 | 245 |
| | **66,1** | 2 037 | 0,9 | 21,2 | **R** | **2EB** | **003 A** | **42 x 350** | 160 L 4 | 12,5 | 10 | 9,5 | 7,5 | 152 | 176 |
| | **66,1** | 2 037 | 1,18 | 21,2 | **R** | **2EB** | **004 A** | **42 x 350** | 160 L 4 | 13,2 | 10,6 | 10 | 8 | 158 | 182 |
| | **66,1** | 2 037 | 1,6 | 21,2 | **R** | **2EB** | **006 A** | **42 x 350** | 160 L 4 | 13,2 | 10,6 | 10 | 8 | 163 | 187 |
| | **66,1** | 2 037 | 2,36 | 21,2 | **R** | **2EB** | **009 A** | **42 x 350** | 160 L 4 | 20 | 17 | 15 | 12,5 | 209 | 233 |
| | **66,1** | 2 037 | 3 | 21,2 | **R** | **2EB** | **012 A** | **42 x 350** | 160 L 4 | 21,2 | 17 | 16 | 12,5 | 218 | 242 |
| | **71,4** | 1 885 | 1,06 | 19,6 | **R** | **2EB** | **004 A** | **42 x 350** | 160 L 4 | 13,2 | 10,6 | 10 | 8 | 158 | 182 |
| | **71,4** | 1 885 | 1,5 | 19,6 | **R** | **2EB** | **006 A** | **42 x 350** | 160 L 4 | 13,2 | 10,6 | 10 | 8 | 163 | 187 |
| | **71,4** | 1 885 | 2,12 | 19,6 | **R** | **2EB** | **009 A** | **42 x 350** | 160 L 4 | 20 | 17 | 15 | 12,5 | 209 | 233 |
| | **71,4** | 1 885 | 3 | 19,6 | **R** | **2EB** | **012 A** | **42 x 350** | 160 L 4 | 21,2 | 17 | 16 | 12,5 | 218 | 242 |
| | **81,1** | 1 660 | 1,18 | 11,1 | **R** | **2EB** | **003 A** | **48 x 350** | 180 L 6 | 16 | 12,5 | 11,8 | 9,5 | 172 | 208 |
| | **81,1** | 1 660 | 1,32 | 11,1 | **R** | **2EB** | **004 A** | **48 x 350** | 180 L 6 | 17 | 13,2 | 12,5 | 10 | 178 | 214 |
| | **81,1** | 1 660 | 1,32 | 11,1 | **R** | **2EB** | **006 A** | **48 x 350** | 180 L 6 | 17 | 13,2 | 12,5 | 10 | 183 | 219 |
| | **81,1** | 1 660 | 2,65 | 11,1 | **R** | **2EB** | **009 A** | **48 x 350** | 180 L 6 | 25 | 20 | 19 | 15 | 229 | 265 |
| | **83,8** | 1 606 | 1,12 | 16,7 | **R** | **2EB** | **003 A** | **42 x 350** | 160 L 4 | 12,5 | 10 | 9,5 | 7,5 | 152 | 176 |
| | **83,8** | 1 606 | 1,5 | 16,7 | **R** | **2EB** | **004 A** | **42 x 350** | 160 L 4 | 13,2 | 10,6 | 10 | 8 | 158 | 182 |
| | **86,3** | 1 561 | 1,7 | 10,4 | **R** | **2EB** | **004 A** | **48 x 350** | 180 L 6 | 17 | 13,2 | 12,5 | 10 | 178 | 214 |
| | **83,8** | 1 606 | 1,8 | 16,7 | **R** | **2EB** | **006 A** | **42 x 350** | 160 L 4 | 13,2 | 10,6 | 10 | 8 | 163 | 187 |
| | **83,8** | 1 606 | 2,8 | 16,7 | **R** | **2EB** | **009 A** | **42 x 350** | 160 L 4 | 20 | 17 | 15 | 12,5 | 209 | 233 |
| | **86,3** | 1 561 | 3,15 | 10,4 | **R** | **2EB** | **009 A** | **48 x 350** | 180 L 6 | 25 | 20 | 19 | 15 | 229 | 265 |
| | **90,1** | 1 494 | 0,9 | 15,5 | **R** | **2EB** | **003 A** | **42 x 350** | 160 L 4 | 12,5 | 10 | 9,5 | 7,5 | 152 | 176 |
| | **90,1** | 1 494 | 1,32 | 15,5 | **R** | **2EB** | **004 A** | **42 x 350** | 160 L 4 | 13,2 | 10,6 | 10 | 8 | 158 | 182 |
| | **90,1** | 1 494 | 1,8 | 15,5 | **R** | **2EB** | **006 A** | **42 x 350** | 160 L 4 | 13,2 | 10,6 | 10 | 8 | 163 | 187 |
| | **90,1** | 1 494 | 2,65 | 15,5 | **R** | **2EB** | **009 A** | **42 x 350** | 160 L 4 | 20 | 17 | 15 | 12,5 | 209 | 233 |
| | **106** | 1 273 | 1,4 | 13,2 | **R** | **2EB** | **003 A** | **42 x 350** | 160 L 4 | 12,5 | 10 | 9,5 | 7,5 | 152 | 176 |
| | **106** | 1 273 | 1,9 | 13,2 | **R** | **2EB** | **004 A** | **42 x 350** | 160 L 4 | 13,2 | 10,6 | 10 | 8 | 158 | 182 |
| | **106** | 1 273 | 2,24 | 13,2 | **R** | **2EB** | **006 A** | **42 x 350** | 160 L 4 | 13,2 | 10,6 | 10 | 8 | 163 | 187 |
| | **106** | 1 273 | 3,55 | 13,2 | **R** | **2EB** | **009 A** | **42 x 350** | 160 L 4 | 20 | 17 | 15 | 12,5 | 209 | 233 |
| | **126** | 1 067 | 1,6 | 11,1 | **R** | **2EB** | **003 A** | **42 x 350** | 160 L 4 | 12,5 | 10 | 9,5 | 7,5 | 152 | 176 |
| | **126** | 1 067 | 1,8 | 11,1 | **R** | **2EB** | **004 A** | **42 x 350** | 160 L 4 | 13,2 | 10,6 | 10 | 8 | 158 | 182 |
| | **126** | 1 067 | 1,8 | 11,1 | **R** | **2EB** | **006 A** | **42 x 350** | 160 L 4 | 13,2 | 10,6 | 10 | 8 | 163 | 187 |
| | **126** | 1 067 | 3,55 | 11,1 | **R** | **2EB** | **009 A** | **42 x 350** | 160 L 4 | 20 | 17 | 15 | 12,5 | 209 | 233 |
| | **134** | 1 004 | 1,7 | 10,4 | **R** | **2EB** | **003 A** | **42 x 350** | 160 L 4 | 12,5 | 10 | 9,5 | 7,5 | 152 | 176 |
| | **134** | 1 004 | 2,24 | 10,4 | **R** | **2EB** | **004 A** | **42 x 350** | 160 L 4 | 13,2 | 10,6 | 10 | 8 | 158 | 182 |
| | **134** | 1 004 | 2,24 | 10,4 | **R** | **2EB** | **006 A** | **42 x 350** | 160 L 4 | 13,2 | 10,6 | 10 | 8 | 163 | 187 |
| | **134** | 1 004 | 4,5 | 10,4 | **R** | **2EB** | **009 A** | **42 x 350** | 160 L 4 | 20 | 17 | 15 | 12,5 | 209 | 233 |
| | **159** | 846 | 1,9 | 8,79 | **R** | **2EB** | **003 A** | **42 x 350** | 160 L 4 | 12,5 | 10 | 9,5 | 7,5 | 152 | 176 |
| | **159** | 846 | 2,24 | 8,79 | **R** | **2EB** | **004 A** | **42 x 350** | 160 L 4 | 13,2 | 10,6 | 10 | 8 | 158 | 182 |
| | **159** | 846 | 2,24 | 8,79 | **R** | **2EB** | **006 A** | **42 x 350** | 160 L 4 | 13,2 | 10,6 | 10 | 8 | 163 | 187 |
| | **159** | 846 | 4,5 | 8,79 | **R** | **2EB** | **009 A** | **42 x 350** | 160 L 4 | 20 | 17 | 15 | 12,5 | 209 | 233 |
| **18,5** | **1,01** | 157 190 | 1 | 890 | **R** | **4EB** | **180 A** | **55 x 400** | 200 LR 6 | 50 | 40 | 37,5 | 30 | 1 090 | 1 126 |
| | **1,07** | 148 400 | 1,6 | 840 | **R** | **4EB** | **250 A** | **55 x 400** | 200 LR 6 | 63 | 50 | 47,5 | 37,5 | 1 440 | 1 476 |
| | **1,13** | 140 900 | 1,12 | 798 | **R** | **4EB** | **180 A** | **55 x 400** | 200 LR 6 | 50 | 40 | 37,5 | 30 | 1 090 | 1 126 |
| | **1,20** | 133 020 | 1,8 | 753 | **R** | **4EB** | **250 A** | **55 x 400** | 200 LR 6 | 63 | 50 | 47,5 | 37,5 | 1 440 | 1 476 |
| | **1,28** | 124 180 | 1,25 | 1 093 | **R** | **4EB** | **180 A** | **48 x 350** | 180 M 4 | 40 | 31,5 | 30 | 23,6 | 1 063 | 1 087 |
| | **1,34** | 118 720 | 1,9 | 672 | **R** | **4EB** | **250 A** | **55 x 400** | 200 LR 6 | 63 | 50 | 47,5 | 37,5 | 1 440 | 1 476 |

| $P_1$ | $n_2$ | $M_2$ | fs | $i$ | ØD x ØP | | | | | $Pt_N$ [kW] $t_{amb}$ = 20°C | | $t_{amb}$ = 40°C | | kg | |
|---|---|---|---|---|---|---|---|---|---|---|---|---|---|---|---|
| kW | min$^{-1}$ | N m | | | | | | | | | | | | HB | HBZ |
| **18,5** | **1,44** | 110 200 | 0,95 | 970 | **R** | **4EB** | **125 A** | **48 x 350** | 180 M 4 | 33,5 | 26,5 | 25 | 20 | 775 | 799 |
| | **1,43** | 111 310 | 1,25 | 980 | **R** | **4EB** | **180 A** | **48 x 350** | 180 M 4 | 40 | 31,5 | 30 | 23,6 | 1 063 | 1 087 |
| | **1,40** | 113 780 | 1,5 | 644 | **R** | **4EB** | **180 A** | **55 x 400** | 200 LR 6 | 50 | 40 | 37,5 | 30 | 1 090 | 1 126 |
| | **1,39** | 114 550 | 2,12 | 648 | **R** | **4EB** | **250 A** | **55 x 400** | 200 LR 6 | 63 | 50 | 47,5 | 37,5 | 1 440 | 1 476 |
| | **1,50** | 105 830 | 1 | 932 | **R** | **4EB** | **125 A** | **48 x 350** | 180 M 4 | 33,5 | 26,5 | 25 | 20 | 775 | 799 |
| | **1,57** | 101 050 | 1,5 | 890 | **R** | **4EB** | **180 A** | **48 x 350** | 180 M 4 | 40 | 31,5 | 30 | 23,6 | 1 063 | 1 087 |
| | **1,67** | 95 400 | 2,36 | 840 | **R** | **4EB** | **250 A** | **48 x 350** | 180 M 4 | 50 | 40 | 37,5 | 30 | 1 413 | 1 437 |
| | **1,63** | 97 730 | 3,15 | 860 | **R** | **4EB** | **355 A** | **48 x 350** | 180 M 4 | 60 | 47,5 | 45 | 35,5 | 2 046 | 2 070 |
| | **1,70** | 93 730 | 0,95 | 531 | **R** | **4EB** | **085 A** | **55 x 400** | 200 LR 6 | 35,5 | 28 | 26,5 | 21,2 | 628 | 664 |
| | **1,88** | 84 600 | 1,5 | 479 | **R** | **4EB** | **125 A** | **55 x 400** | 200 LR 6 | 42,5 | 33,5 | 31,5 | 25 | 802 | 838 |
| | **1,76** | 90 580 | 1,7 | 798 | **R** | **4EB** | **180 A** | **48 x 350** | 180 M 4 | 40 | 31,5 | 30 | 23,6 | 1 063 | 1 087 |
| | **1,86** | 85 510 | 2,5 | 753 | **R** | **4EB** | **250 A** | **48 x 350** | 180 M 4 | 50 | 40 | 37,5 | 30 | 1 413 | 1 437 |
| | **1,80** | 88 190 | 3,55 | 776 | **R** | **4EB** | **355 A** | **48 x 350** | 180 M 4 | 60 | 47,5 | 45 | 35,5 | 2 046 | 2 070 |
| | **1,90** | 83 560 | 0,9 | 736 | **R** | **4EB** | **085 A** | **48 x 350** | 180 M 4 | 28 | 22,4 | 21,2 | 17 | 601 | 625 |
| | **1,91** | 83 430 | 1,18 | 735 | **R** | **4EB** | **125 A** | **48 x 350** | 180 M 4 | 33,5 | 26,5 | 25 | 20 | 775 | 799 |
| | **2,08** | 76 350 | 1,6 | 432 | **R** | **4EB** | **125 A** | **55 x 400** | 200 LR 6 | 42,5 | 33,5 | 31,5 | 25 | 802 | 838 |
| | **2,06** | 77 170 | 1,9 | 679 | **R** | **4EB** | **180 A** | **48 x 350** | 180 M 4 | 40 | 31,5 | 30 | 23,6 | 1 063 | 1 087 |
| | **2,08** | 76 320 | 2,8 | 672 | **R** | **4EB** | **250 A** | **48 x 350** | 180 M 4 | 50 | 40 | 37,5 | 30 | 1 413 | 1 437 |
| | **2,09** | 76 020 | 1,12 | 669 | **R** | **4EB** | **085 A** | **48 x 350** | 180 M 4 | 28 | 22,4 | 21,2 | 17 | 601 | 625 |
| | **2,11** | 75 290 | 1,32 | 663 | **R** | **4EB** | **125 A** | **48 x 350** | 180 M 4 | 33,5 | 26,5 | 25 | 20 | 775 | 799 |
| | **2,17** | 73 140 | 2,24 | 644 | **R** | **4EB** | **180 A** | **48 x 350** | 180 M 4 | 40 | 31,5 | 30 | 23,6 | 1 063 | 1 087 |
| | **2,16** | 73 640 | 3 | 648 | **R** | **4EB** | **250 A** | **48 x 350** | 180 M 4 | 50 | 40 | 37,5 | 30 | 1 413 | 1 437 |
| | **2,41** | 65 880 | 1,25 | 580 | **R** | **4EB** | **085 A** | **48 x 350** | 180 M 4 | 28 | 22,4 | 21,2 | 17 | 601 | 625 |
| | **2,38** | 66 750 | 1,5 | 588 | **R** | **4EB** | **125 A** | **48 x 350** | 180 M 4 | 33,5 | 26,5 | 25 | 20 | 775 | 799 |
| | **2,41** | 66 010 | 2,36 | 581 | **R** | **4EB** | **180 A** | **48 x 350** | 180 M 4 | 40 | 31,5 | 30 | 23,6 | 1 063 | 1 087 |
| | **2,58** | 61 730 | 3,35 | 544 | **R** | **4EB** | **250 A** | **48 x 350** | 180 M 4 | 50 | 40 | 37,5 | 30 | 1 413 | 1 437 |
| | **2,64** | 60 260 | 1,32 | 531 | **R** | **4EB** | **085 A** | **48 x 350** | 180 M 4 | 28 | 22,4 | 21,2 | 17 | 601 | 625 |
| | **2,69** | 59 120 | 1,5 | 335 | **R** | **4EB** | **085 A** | **55 x 400** | 200 LR 6 | 35,5 | 28 | 26,5 | 21,2 | 628 | 664 |
| | **2,92** | 54 390 | 2,24 | 479 | **R** | **4EB** | **125 A** | **48 x 350** | 180 M 4 | 33,5 | 26,5 | 25 | 20 | 775 | 799 |
| | **2,72** | 58 510 | 2,65 | 515 | **R** | **4EB** | **180 A** | **48 x 350** | 180 M 4 | 40 | 31,5 | 30 | 23,6 | 1 063 | 1 087 |
| | **2,70** | 58 910 | 4,25 | 519 | **R** | **4EB** | **250 A** | **48 x 350** | 180 M 4 | 50 | 40 | 37,5 | 30 | 1 413 | 1 437 |
| | **3,05** | 52 090 | 1 | 459 | **R** | **4EB** | **060 A** | **48 x 350** | 180 M 4 | 22,4 | 18 | 17 | 14 | 437 | 461 |
| | **3,02** | 52 700 | 1,5 | 464 | **R** | **4EB** | **085 A** | **48 x 350** | 180 M 4 | 28 | 22,4 | 21,2 | 17 | 601 | 625 |
| | **3,16** | 50 370 | 1,7 | 285 | **R** | **4EB** | **085 A** | **55 x 400** | 200 LR 6 | 35,5 | 28 | 26,5 | 21,2 | 628 | 664 |
| | **3,24** | 49 080 | 2,36 | 432 | **R** | **4EB** | **125 A** | **48 x 350** | 180 M 4 | 33,5 | 26,5 | 25 | 20 | 775 | 799 |
| | **3,01** | 52 800 | 3 | 465 | **R** | **4EB** | **180 A** | **48 x 350** | 180 M 4 | 40 | 31,5 | 30 | 23,6 | 1 063 | 1 087 |
| | **3,30** | 48 210 | 1,06 | 424 | **R** | **4EB** | **060 A** | **48 x 350** | 180 M 4 | 22,4 | 18 | 17 | 14 | 437 | 461 |
| | **3,30** | 48 210 | 1,7 | 424 | **R** | **4EB** | **085 A** | **48 x 350** | 180 M 4 | 28 | 22,4 | 21,2 | 17 | 601 | 625 |
| | **3,71** | 42 880 | 2,8 | 378 | **R** | **4EB** | **125 A** | **48 x 350** | 180 M 4 | 33,5 | 26,5 | 25 | 20 | 775 | 799 |
| | **3,79** | 41 980 | 1 | 370 | **R** | **4EB** | **042 A** | **48 x 350** | 180 M 4 | 20 | 16 | 15 | 11,8 | 363 | 387 |
| | **3,87** | 41 070 | 1,25 | 362 | **R** | **4EB** | **060 A** | **48 x 350** | 180 M 4 | 22,4 | 18 | 17 | 14 | 437 | 461 |
| | **3,83** | 41 560 | 1,9 | 366 | **R** | **4EB** | **085 A** | **48 x 350** | 180 M 4 | 28 | 22,4 | 21,2 | 17 | 601 | 625 |
| | **4,11** | 38 700 | 2,8 | 341 | **R** | **4EB** | **125 A** | **48 x 350** | 180 M 4 | 33,5 | 26,5 | 25 | 20 | 775 | 799 |
| | **4,49** | 35 380 | 1 | 311 | **R** | **4EB** | **042 A** | **48 x 350** | 180 M 4 | 20 | 16 | 15 | 11,8 | 363 | 387 |
| | **4,36** | 36 500 | 1,18 | 321 | **R** | **4EB** | **060 A** | **48 x 350** | 180 M 4 | 22,4 | 18 | 17 | 14 | 437 | 461 |
| | **4,18** | 38 010 | 2,12 | 335 | **R** | **4EB** | **085 A** | **48 x 350** | 180 M 4 | 28 | 22,4 | 21,2 | 17 | 601 | 625 |
| | **4,33** | 36 680 | 2,8 | 323 | **R** | **4EB** | **125 A** | **48 x 350** | 180 M 4 | 33,5 | 26,5 | 25 | 20 | 775 | 799 |
| | **5,16** | 30 800 | 1,32 | 271 | **R** | **4EB** | **042 A** | **48 x 350** | 180 M 4 | 20 | 16 | 15 | 11,8 | 363 | 387 |
| | **4,88** | 32 560 | 1,6 | 287 | **R** | **4EB** | **060 A** | **48 x 350** | 180 M 4 | 22,4 | 18 | 17 | 14 | 437 | 461 |
| | **4,91** | 32 380 | 2,5 | 285 | **R** | **4EB** | **085 A** | **48 x 350** | 180 M 4 | 28 | 22,4 | 21,2 | 17 | 601 | 625 |
| | **4,68** | 33 990 | 3,35 | 299 | **R** | **4EB** | **125 A** | **48 x 350** | 180 M 4 | 33,5 | 26,5 | 25 | 20 | 775 | 799 |
| | **5,83** | 27 290 | 0,95 | 240 | **R** | **4EB** | **030 A** | **48 x 350** | 180 M 4 | 16 | 12,5 | 11,8 | 9,5 | 305 | 329 |
| | **5,70** | 27 890 | 1,4 | 246 | **R** | **4EB** | **042 A** | **48 x 350** | 180 M 4 | 20 | 16 | 15 | 11,8 | 363 | 387 |
| | **5,92** | 27 430 | 1 | 152 | **R** | **3EB** | **042 A** | **55 x 400** | 200 LR 6 | 31,5 | 25 | 23,6 | 19 | 399 | 435 |
| | **5,83** | 27 290 | 1,5 | 240 | **R** | **4EB** | **060 A** | **48 x 350** | 180 M 4 | 22,4 | 18 | 17 | 14 | 437 | 461 |
| | **5,84** | 27 810 | 1,5 | 154 | **R** | **3EB** | **060 A** | **55 x 400** | 200 LR 6 | 35,5 | 28 | 26,5 | 21,2 | 512 | 548 |
| | **5,76** | 27 610 | 2,8 | 243 | **R** | **4EB** | **085 A** | **48 x 350** | 180 M 4 | 28 | 22,4 | 21,2 | 17 | 601 | 625 |
| | **5,80** | 28 000 | 2 | 155 | **R** | **3EB** | **085 A** | **55 x 400** | 200 LR 6 | 45 | 35,5 | 33,5 | 26,5 | 631 | 667 |
| | **6,28** | 25 900 | 1 | 143 | **R** | **3EB** | **042 A** | **55 x 400** | 200 LR 6 | 31,5 | 25 | 23,6 | 19 | 399 | 435 |
| | **6,48** | 25 100 | 1,6 | 139 | **R** | **3EB** | **060 A** | **55 x 400** | 200 LR 6 | 35,5 | 28 | 26,5 | 21,2 | 512 | 548 |
| | **6,48** | 25 100 | 2 | 139 | **R** | **3EB** | **085 A** | **55 x 400** | 200 LR 6 | 45 | 35,5 | 33,5 | 26,5 | 631 | 667 |
| | **6,98** | 23 270 | 0,9 | 200 | **R** | **3EB** | **030 A** | **48 x 350** | 180 M 4 | 20 | 16 | 15 | 11,8 | 319 | 343 |
| | **7,35** | 21 630 | 1,18 | 190 | **R** | **4EB** | **030 A** | **48 x 350** | 180 M 4 | 16 | 12,5 | 11,8 | 9,5 | 305 | 329 |
| | **7,19** | 22 110 | 1,7 | 195 | **R** | **4EB** | **042 A** | **48 x 350** | 180 M 4 | 20 | 16 | 15 | 11,8 | 363 | 387 |
| | **7,41** | 21 950 | 1,25 | 122 | **R** | **3EB** | **042 A** | **55 x 400** | 200 LR 6 | 31,5 | 25 | 23,6 | 19 | 399 | 435 |
| | **7,35** | 21 630 | 1,8 | 190 | **R** | **4EB** | **060 A** | **48 x 350** | 180 M 4 | 22,4 | 18 | 17 | 14 | 437 | 461 |
| | **7,31** | 22 250 | 1,8 | 123 | **R** | **3EB** | **060 A** | **55 x 400** | 200 LR 6 | 35,5 | 28 | 26,5 | 21,2 | 512 | 548 |
| | **7,27** | 21 880 | 3,35 | 193 | **R** | **4EB** | **085 A** | **48 x 350** | 180 M 4 | 28 | 22,4 | 21,2 | 17 | 601 | 625 |
| | **7,86** | 20 240 | 1,25 | 178 | **R** | **4EB** | **030 A** | **48 x 350** | 180 M 4 | 16 | 12,5 | 11,8 | 9,5 | 305 | 329 |
| | **8,10** | 20 080 | 1 | 111 | **R** | **3EB** | **030 A** | **55 x 400** | 200 LR 6 | 25 | 20 | 19 | 15 | 346 | 382 |
| | **7,69** | 20 690 | 1,8 | 182 | **R** | **4EB** | **042 A** | **48 x 350** | 180 M 4 | 20 | 16 | 15 | 11,8 | 363 | 387 |
| | **7,84** | 20 720 | 1,5 | 115 | **R** | **3EB** | **042 A** | **55 x 400** | 200 LR 6 | 31,5 | 25 | 23,6 | 19 | 399 | 435 |
| | **7,86** | 20 240 | 1,8 | 178 | **R** | **4EB** | **060 A** | **48 x 350** | 180 M 4 | 22,4 | 18 | 17 | 14 | 437 | 461 |
| | **8,10** | 20 080 | 2 | 111 | **R** | **3EB** | **060 A** | **55 x 400** | 200 LR 6 | 35,5 | 28 | 26,5 | 21,2 | 512 | 548 |
| | **7,86** | 20 240 | 3,55 | 178 | **R** | **4EB** | **085 A** | **48 x 350** | 180 M 4 | 28 | 22,4 | 21,2 | 17 | 601 | 625 |
| | **8,58** | 18 940 | 1,06 | 163 | **R** | **3EB** | **030 A** | **48 x 350** | 180 M 4 | 20 | 16 | 15 | 11,8 | 319 | 343 |
| | **9,32** | 17 050 | 1,5 | 150 | **R** | **4EB** | **030 A** | **48 x 350** | 180 M 4 | 16 | 12,5 | 11,8 | 9,5 | 305 | 329 |
| | **8,85** | 18 370 | 1,25 | 102 | **R** | **3EB** | **030 A** | **55 x 400** | 200 LR 6 | 25 | 20 | 19 | 15 | 346 | 382 |
| | **9,22** | 17 640 | 1,32 | 152 | **R** | **3EB** | **042 A** | **48 x 350** | 180 M 4 | 25 | 20 | 19 | 15 | 372 | 396 |
| | **9,12** | 17 430 | 1,8 | 153 | **R** | **4EB** | **042 A** | **48 x 350** | 180 M 4 | 20 | 16 | 15 | 11,8 | 363 | 387 |
| | **8,69** | 18 700 | 1,7 | 104 | **R** | **3EB** | **042 A** | **55 x 400** | 200 LR 6 | 31,5 | 25 | 23,6 | 19 | 399 | 435 |
| | **9,09** | 17 880 | 2,24 | 154 | **R** | **3EB** | **060 A** | **48 x 350** | 180 M 4 | 28 | 22,4 | 21,2 | 17 | 485 | 509 |
| | **8,62** | 18 440 | 1,8 | 162 | **R** | **4EB** | **060 A** | **48 x 350** | 180 M 4 | 22,4 | 18 | 17 | 14 | 437 | 461 |
| | **9,03** | 18 000 | 2,8 | 155 | **R** | **3EB** | **085 A** | **48 x 350** | 180 M 4 | 35,5 | 28 | 26,5 | 21,2 | 604 | 628 |
| | **9,32** | 17 050 | 3,55 | 150 | **R** | **4EB** | **085 A** | **48 x 350** | 180 M 4 | 28 | 22,4 | 21,2 | 17 | 601 | 625 |
| | **10,6** | 15 280 | 0,9 | 132 | **R** | **3EB** | **021 A** | **48 x 350** | 180 M 4 | 17 | 14 | 13,2 | 10,6 | 263 | 287 |
| | **10,1** | 16 130 | 1,25 | 139 | **R** | **3EB** | **030 A** | **48 x 350** | 180 M 4 | 20 | 16 | 15 | 11,8 | 319 | 343 |
| | **10,4** | 15 650 | 1,5 | 86,6 | **R** | **3EB** | **030 A** | **55 x 400** | 200 LR 6 | 25 | 20 | 19 | 15 | 346 | 382 |
| | **9,76** | 16 650 | 1,32 | 143 | **R** | **3EB** | **042 A** | **48 x 350** | 180 M 4 | 25 | 20 | 19 | 15 | 372 | 396 |
| | **9,95** | 16 340 | 1,9 | 90,5 | **R** | **3EB** | **042 A** | **55 x 400** | 200 LR 6 | 31,5 | 25 | 23,6 | 19 | 399 | 435 |
| | **10,1** | 16 130 | 2,5 | 139 | **R** | **3EB** | **060 A** | **48 x 350** | 180 M 4 | 28 | 22,4 | 21,2 | 17 | 485 | 509 |
| | **10,1** | 16 130 | 2,8 | 139 | **R** | **3EB** | **085 A** | **48 x 350** | 180 M 4 | 35,5 | 28 | 26,5 | 21,2 | 604 | 628 |
| | **11,0** | 14 760 | 1,32 | 127 | **R** | **3EB** | **030 A** | **48 x 350** | 180 M 4 | 20 | 16 | 15 | 11,8 | 319 | 343 |
| | **11,2** | 14 480 | 1,6 | 80,2 | **R** | **3EB** | **030 A** | **55 x 400** | 200 LR 6 | 25 | 20 | 19 | 15 | 346 | 382 |
| | **11,5** | 14 110 | 1,9 | 122 | **R** | **3EB** | **042 A** | **48 x 350** | 180 M 4 | 25 | 20 | 19 | 15 | 372 | 396 |
| | **11,4** | 14 300 | 2,8 | 123 | **R** | **3EB** | **060 A** | **48 x 350** | 180 M 4 | 28 | 22,4 | 21,2 | 17 | 485 | 509 |
| | **12,5** | 13 020 | 1 | 112 | **R** | **3EB** | **021 A** | **48 x 350** | 180 M 4 | 17 | 14 | 13,2 | 10,6 | 263 | 287 |
| | **12,6** | 12 910 | 1,6 | 111 | **R** | **3EB** | **030 A** | **48 x 350** | 180 M 4 | 20 | 16 | 15 | 11,8 | 319 | 343 |
| | **13,2** | 12 340 | 2 | 68,3 | **R** | **3EB** | **030 A** | **55 x 400** | 200 LR 6 | 25 | 20 | 19 | 15 | 346 | 382 |
| | **12,2** | 13 320 | 2,36 | 115 | **R** | **3EB** | **042 A** | **48 x 350** | 180 M 4 | 25 | 20 | 19 | 15 | 372 | 396 |
| | **12,6** | 12 910 | 3 | 111 | **R** | **3EB** | **060 A** | **48 x 350** | 180 M 4 | 28 | 22,4 | 21,2 | 17 | 485 | 509 |

| $P_1$ | $n_2$ | $M_2$ | fs | $i$ | | | | Ød x ØP | | $Pt_N$ [kW] $t_{amb}$ = 20°C | | $t_{amb}$ = 40°C | | kg | |
|---|---|---|---|---|---|---|---|---|---|---|---|---|---|---|---|
| kW | min$^{-1}$ | N m | | | | | | | | | | | | HB | HBZ |
| **18,5** | **13,5** | 12 050 | 0,95 | 104 | **R** | **3EB** | **015 A** | **48 x 350** | 180 M 4 | 15 | 11,2 | 11,2 | 8,5 | 221 | 245 |
| | **13,5** | 12 050 | 0,95 | 104 | **R** | **3EB** | **018 A** | **48 x 350** | 180 M 4 | 17 | 14 | 13,2 | 10,6 | 260 | 284 |
| | **13,5** | 12 050 | 1,12 | 104 | **R** | **3EB** | **021 A** | **48 x 350** | 180 M 4 | 17 | 14 | 13,2 | 10,6 | 263 | 287 |
| | **13,8** | 11 810 | 1,9 | 102 | **R** | **3EB** | **030 A** | **48 x 350** | 180 M 4 | 20 | 16 | 15 | 11,8 | 319 | 343 |
| | **13,5** | 12 020 | 2,36 | 104 | **R** | **3EB** | **042 A** | **48 x 350** | 180 M 4 | 25 | 20 | 19 | 15 | 372 | 396 |
| | **14,4** | 11 280 | 3,35 | 97,1 | **R** | **3EB** | **060 A** | **48 x 350** | 180 M 4 | 28 | 22,4 | 21,2 | 17 | 485 | 509 |
| | **15,8** | 10 260 | 0,9 | 88,4 | **R** | **3EB** | **012 A** | **48 x 350** | 180 M 4 | 15 | 11,2 | 11,2 | 8,5 | 218 | 242 |
| | **15,8** | 10 260 | 1 | 88,4 | **R** | **3EB** | **015 A** | **48 x 350** | 180 M 4 | 15 | 11,2 | 11,2 | 8,5 | 221 | 245 |
| | **15,8** | 10 260 | 1 | 88,4 | **R** | **3EB** | **018 A** | **48 x 350** | 180 M 4 | 17 | 14 | 13,2 | 10,6 | 260 | 284 |
| | **15,8** | 10 260 | 1,25 | 88,4 | **R** | **3EB** | **021 A** | **48 x 350** | 180 M 4 | 17 | 14 | 13,2 | 10,6 | 263 | 287 |
| | **16,2** | 10 060 | 2 | 86,6 | **R** | **3EB** | **030 A** | **48 x 350** | 180 M 4 | 20 | 16 | 15 | 11,8 | 319 | 343 |
| | **15,5** | 10 500 | 2,8 | 90,5 | **R** | **3EB** | **042 A** | **48 x 350** | 180 M 4 | 25 | 20 | 19 | 15 | 372 | 396 |
| | **17,1** | 9 498 | 1,18 | 81,8 | **R** | **3EB** | **015 A** | **48 x 350** | 180 M 4 | 15 | 11,2 | 11,2 | 8,5 | 221 | 245 |
| | **17,1** | 9 498 | 1,18 | 81,8 | **R** | **3EB** | **018 A** | **48 x 350** | 180 M 4 | 17 | 14 | 13,2 | 10,6 | 260 | 284 |
| | **17,0** | 9 549 | 1,4 | 82,2 | **R** | **3EB** | **021 A** | **48 x 350** | 180 M 4 | 17 | 14 | 13,2 | 10,6 | 263 | 287 |
| | **17,5** | 9 309 | 2,36 | 80,2 | **R** | **3EB** | **030 A** | **48 x 350** | 180 M 4 | 20 | 16 | 15 | 11,8 | 319 | 343 |
| | **17,2** | 9 477 | 2,8 | 81,6 | **R** | **3EB** | **042 A** | **48 x 350** | 180 M 4 | 25 | 20 | 19 | 15 | 372 | 396 |
| | **20,1** | 8 091 | 1,12 | 69,7 | **R** | **3EB** | **012 A** | **48 x 350** | 180 M 4 | 15 | 11,2 | 11,2 | 8,5 | 218 | 242 |
| | **20,1** | 8 091 | 1,4 | 69,7 | **R** | **3EB** | **015 A** | **48 x 350** | 180 M 4 | 15 | 11,2 | 11,2 | 8,5 | 221 | 245 |
| | **20,1** | 8 091 | 1,5 | 69,7 | **R** | **3EB** | **018 A** | **48 x 350** | 180 M 4 | 17 | 14 | 13,2 | 10,6 | 260 | 284 |
| | **20,1** | 8 091 | 1,5 | 69,7 | **R** | **3EB** | **021 A** | **48 x 350** | 180 M 4 | 17 | 14 | 13,2 | 10,6 | 263 | 287 |
| | **20,5** | 7 930 | 2,8 | 68,3 | **R** | **3EB** | **030 A** | **48 x 350** | 180 M 4 | 20 | 16 | 15 | 11,8 | 319 | 343 |
| | **21,6** | 7 529 | 1,06 | 64,8 | **R** | **3EB** | **012 A** | **48 x 350** | 180 M 4 | 15 | 11,2 | 11,2 | 8,5 | 218 | 242 |
| | **21,6** | 7 529 | 1,5 | 64,8 | **R** | **3EB** | **015 A** | **48 x 350** | 180 M 4 | 15 | 11,2 | 11,2 | 8,5 | 221 | 245 |
| | **21,6** | 7 529 | 1,5 | 64,8 | **R** | **3EB** | **018 A** | **48 x 350** | 180 M 4 | 17 | 14 | 13,2 | 10,6 | 260 | 284 |
| | **21,6** | 7 529 | 1,5 | 64,8 | **R** | **3EB** | **021 A** | **48 x 350** | 180 M 4 | 17 | 14 | 13,2 | 10,6 | 263 | 287 |
| | **22,0** | 7 379 | 3 | 63,6 | **R** | **3EB** | **030 A** | **48 x 350** | 180 M 4 | 20 | 16 | 15 | 11,8 | 319 | 343 |
| | **25,5** | 6 379 | 1 | 54,9 | **R** | **3EB** | **009 A** | **48 x 350** | 180 M 4 | 14 | 11,2 | 10,6 | 8,5 | 208 | 232 |
| | **25,5** | 6 379 | 1,4 | 54,9 | **R** | **3EB** | **012 A** | **48 x 350** | 180 M 4 | 15 | 11,2 | 11,2 | 8,5 | 218 | 242 |
| | **25,3** | 6 414 | 1,7 | 55,2 | **R** | **3EB** | **015 A** | **48 x 350** | 180 M 4 | 15 | 11,2 | 11,2 | 8,5 | 221 | 245 |
| | **25,3** | 6 414 | 1,8 | 55,2 | **R** | **3EB** | **018 A** | **48 x 350** | 180 M 4 | 17 | 14 | 13,2 | 10,6 | 260 | 284 |
| | **25,3** | 6 414 | 1,8 | 55,2 | **R** | **3EB** | **021 A** | **48 x 350** | 180 M 4 | 17 | 14 | 13,2 | 10,6 | 263 | 287 |
| | **24,0** | 6 761 | 2,8 | 58,2 | **R** | **3EB** | **030 A** | **48 x 350** | 180 M 4 | 20 | 16 | 15 | 11,8 | 319 | 343 |
| | **30,2** | 5 376 | 1,18 | 46,3 | **R** | **3EB** | **009 A** | **48 x 350** | 180 M 4 | 14 | 11,2 | 10,6 | 8,5 | 208 | 232 |
| | **30,2** | 5 376 | 1,5 | 46,3 | **R** | **3EB** | **012 A** | **48 x 350** | 180 M 4 | 15 | 11,2 | 11,2 | 8,5 | 218 | 242 |
| | **29,0** | 5 734 | 1 | 31,1 | **R** | **2EB** | **012 A** | **55 x 400** | 200 LR 6 | 26,5 | 21,2 | 20 | 16 | 255 | 291 |
| | **30,1** | 5 405 | 1,8 | 46,6 | **R** | **3EB** | **015 A** | **48 x 350** | 180 M 4 | 15 | 11,2 | 11,2 | 8,5 | 221 | 245 |
| | **30,7** | 5 413 | 1 | 29,3 | **R** | **2EB** | **015 A** | **55 x 400** | 200 LR 6 | 26,5 | 21,2 | 20 | 16 | 258 | 294 |
| | **30,1** | 5 405 | 1,8 | 46,6 | **R** | **3EB** | **018 A** | **48 x 350** | 180 M 4 | 17 | 14 | 13,2 | 10,6 | 260 | 284 |
| | **29,0** | 5 734 | 1,4 | 31,1 | **R** | **2EB** | **018 A** | **55 x 400** | 200 LR 6 | 33,5 | 26,5 | 25 | 20 | 325 | 361 |
| | **30,1** | 5 405 | 1,8 | 46,6 | **R** | **3EB** | **021 A** | **48 x 350** | 180 M 4 | 17 | 14 | 13,2 | 10,6 | 263 | 287 |
| | **30,3** | 5 360 | 3,55 | 46,2 | **R** | **3EB** | **030 A** | **48 x 350** | 180 M 4 | 20 | 16 | 15 | 11,8 | 319 | 343 |
| | **32,1** | 5 057 | 1,25 | 43,6 | **R** | **3EB** | **009 A** | **48 x 350** | 180 M 4 | 14 | 11,2 | 10,6 | 8,5 | 208 | 232 |
| | **34,0** | 4 885 | 1 | 26,5 | **R** | **2EB** | **009 A** | **55 x 400** | 200 LR 6 | 25 | 20 | 19 | 15 | 246 | 282 |
| | **32,1** | 5 057 | 1,7 | 43,6 | **R** | **3EB** | **012 A** | **48 x 350** | 180 M 4 | 15 | 11,2 | 11,2 | 8,5 | 218 | 242 |
| | **34,0** | 4 885 | 1 | 26,5 | **R** | **2EB** | **012 A** | **55 x 400** | 200 LR 6 | 26,5 | 21,2 | 20 | 16 | 255 | 291 |
| | **32,1** | 5 057 | 1,8 | 43,6 | **R** | **3EB** | **015 A** | **48 x 350** | 180 M 4 | 15 | 11,2 | 11,2 | 8,5 | 221 | 245 |
| | **34,0** | 4 885 | 1 | 26,5 | **R** | **2EB** | **015 A** | **55 x 400** | 200 LR 6 | 26,5 | 21,2 | 20 | 16 | 258 | 294 |
| | **32,1** | 5 057 | 1,8 | 43,6 | **R** | **3EB** | **018 A** | **48 x 350** | 180 M 4 | 17 | 14 | 13,2 | 10,6 | 260 | 284 |
| | **34,0** | 4 885 | 2,12 | 26,5 | **R** | **2EB** | **018 A** | **55 x 400** | 200 LR 6 | 33,5 | 26,5 | 25 | 20 | 325 | 361 |
| | **32,1** | 5 057 | 1,8 | 43,6 | **R** | **3EB** | **021 A** | **48 x 350** | 180 M 4 | 17 | 14 | 13,2 | 10,6 | 263 | 287 |
| | **32,8** | 4 956 | 3,55 | 42,7 | **R** | **3EB** | **030 A** | **48 x 350** | 180 M 4 | 20 | 16 | 15 | 11,8 | 319 | 343 |
| | **35,9** | 4 530 | 1,32 | 39,0 | **R** | **3EB** | **009 A** | **48 x 350** | 180 M 4 | 14 | 11,2 | 10,6 | 8,5 | 208 | 232 |
| | **36,2** | 4 587 | 0,9 | 24,9 | **R** | **2EB** | **009 A** | **55 x 400** | 200 LR 6 | 25 | 20 | 19 | 15 | 246 | 282 |
| | **35,9** | 4 530 | 1,5 | 39,0 | **R** | **3EB** | **012 A** | **48 x 350** | 180 M 4 | 15 | 11,2 | 11,2 | 8,5 | 218 | 242 |
| | **36,2** | 4 587 | 1,25 | 24,9 | **R** | **2EB** | **012 A** | **55 x 400** | 200 LR 6 | 26,5 | 21,2 | 20 | 16 | 255 | 291 |
| | **35,9** | 4 530 | 1,5 | 39,0 | **R** | **3EB** | **015 A** | **48 x 350** | 180 M 4 | 15 | 11,2 | 11,2 | 8,5 | 221 | 245 |
| | **38,4** | 4 330 | 1,7 | 23,5 | **R** | **2EB** | **015 A** | **55 x 400** | 200 LR 6 | 26,5 | 21,2 | 20 | 16 | 258 | 294 |
| | **35,9** | 4 530 | 1,5 | 39,0 | **R** | **3EB** | **018 A** | **48 x 350** | 180 M 4 | 17 | 14 | 13,2 | 10,6 | 260 | 284 |
| | **36,2** | 4 587 | 1,8 | 24,9 | **R** | **2EB** | **018 A** | **55 x 400** | 200 LR 6 | 33,5 | 26,5 | 25 | 20 | 325 | 361 |
| | **35,9** | 4 530 | 1,5 | 39,0 | **R** | **3EB** | **021 A** | **48 x 350** | 180 M 4 | 17 | 14 | 13,2 | 10,6 | 263 | 287 |
| | **38,1** | 4 261 | 1,5 | 36,7 | **R** | **3EB** | **009 A** | **48 x 350** | 180 M 4 | 14 | 11,2 | 10,6 | 8,5 | 208 | 232 |
| | **42,5** | 3 908 | 1,25 | 21,2 | **R** | **2EB** | **009 A** | **55 x 400** | 200 LR 6 | 25 | 20 | 19 | 15 | 246 | 282 |
| | **38,1** | 4 261 | 1,8 | 36,7 | **R** | **3EB** | **012 A** | **48 x 350** | 180 M 4 | 15 | 11,2 | 11,2 | 8,5 | 218 | 242 |
| | **42,5** | 3 908 | 1,7 | 21,2 | **R** | **2EB** | **012 A** | **55 x 400** | 200 LR 6 | 26,5 | 21,2 | 20 | 16 | 255 | 291 |
| | **38,1** | 4 261 | 1,8 | 36,7 | **R** | **3EB** | **015 A** | **48 x 350** | 180 M 4 | 15 | 11,2 | 11,2 | 8,5 | 221 | 245 |
| | **42,5** | 3 908 | 1,7 | 21,2 | **R** | **2EB** | **015 A** | **55 x 400** | 200 LR 6 | 26,5 | 21,2 | 20 | 16 | 258 | 294 |
| | **38,1** | 4 261 | 1,8 | 36,7 | **R** | **3EB** | **018 A** | **48 x 350** | 180 M 4 | 17 | 14 | 13,2 | 10,6 | 260 | 284 |
| | **42,5** | 3 908 | 2,5 | 21,2 | **R** | **2EB** | **018 A** | **55 x 400** | 200 LR 6 | 33,5 | 26,5 | 25 | 20 | 325 | 361 |
| | **38,1** | 4 261 | 1,8 | 36,7 | **R** | **3EB** | **021 A** | **48 x 350** | 180 M 4 | 17 | 14 | 13,2 | 10,6 | 263 | 287 |
| | **38,9** | 4 176 | 3,55 | 36,0 | **R** | **3EB** | **030 A** | **48 x 350** | 180 M 4 | 20 | 16 | 15 | 11,8 | 319 | 343 |
| | **45,1** | 3 686 | 1,12 | 31,1 | **R** | **2EB** | **009 A** | **48 x 350** | 180 M 4 | 20 | 17 | 15 | 12,5 | 219 | 243 |
| | **45,3** | 3 591 | 1,6 | 30,9 | **R** | **3EB** | **009 A** | **48 x 350** | 180 M 4 | 14 | 11,2 | 10,6 | 8,5 | 208 | 232 |
| | **45,1** | 3 686 | 1,32 | 31,1 | **R** | **2EB** | **012 A** | **48 x 350** | 180 M 4 | 21,2 | 17 | 16 | 12,5 | 228 | 252 |
| | **45,3** | 3 591 | 1,8 | 30,9 | **R** | **3EB** | **012 A** | **48 x 350** | 180 M 4 | 15 | 11,2 | 11,2 | 8,5 | 218 | 242 |
| | **45,9** | 3 617 | 1,6 | 19,6 | **R** | **2EB** | **012 A** | **55 x 400** | 200 LR 6 | 26,5 | 21,2 | 20 | 16 | 255 | 291 |
| | **47,7** | 3 480 | 1,32 | 29,3 | **R** | **2EB** | **015 A** | **48 x 350** | 180 M 4 | 21,2 | 17 | 16 | 12,5 | 231 | 255 |
| | **45,3** | 3 591 | 1,8 | 30,9 | **R** | **3EB** | **015 A** | **48 x 350** | 180 M 4 | 15 | 11,2 | 11,2 | 8,5 | 221 | 245 |
| | **48,6** | 3 414 | 2,12 | 18,5 | **R** | **2EB** | **015 A** | **55 x 400** | 200 LR 6 | 26,5 | 21,2 | 20 | 16 | 258 | 294 |
| | **45,1** | 3 686 | 2,12 | 31,1 | **R** | **2EB** | **018 A** | **48 x 350** | 180 M 4 | 26,5 | 21,2 | 20 | 16 | 298 | 322 |
| | **45,3** | 3 591 | 1,8 | 30,9 | **R** | **3EB** | **018 A** | **48 x 350** | 180 M 4 | 17 | 14 | 13,2 | 10,6 | 260 | 284 |
| | **52,9** | 3 140 | 1,32 | 26,5 | **R** | **2EB** | **009 A** | **48 x 350** | 180 M 4 | 20 | 17 | 15 | 12,5 | 219 | 243 |
| | **52,9** | 3 140 | 1,32 | 26,5 | **R** | **2EB** | **012 A** | **48 x 350** | 180 M 4 | 21,2 | 17 | 16 | 12,5 | 228 | 252 |
| | **52,9** | 3 140 | 1,32 | 26,5 | **R** | **2EB** | **015 A** | **48 x 350** | 180 M 4 | 21,2 | 17 | 16 | 12,5 | 231 | 255 |
| | **52,9** | 3 140 | 3 | 26,5 | **R** | **2EB** | **018 A** | **48 x 350** | 180 M 4 | 26,5 | 21,2 | 20 | 16 | 298 | 322 |
| | **56,3** | 2 949 | 0,95 | 24,9 | **R** | **2EB** | **006 A** | **48 x 350** | 180 M 4 | 13,2 | 10,6 | 10 | 8 | 173 | 197 |
| | **56,3** | 2 949 | 1,32 | 24,9 | **R** | **2EB** | **009 A** | **48 x 350** | 180 M 4 | 20 | 17 | 15 | 12,5 | 219 | 243 |
| | **53,9** | 3 081 | 1,6 | 16,7 | **R** | **2EB** | **009 A** | **55 x 400** | 200 LR 6 | 25 | 20 | 19 | 15 | 246 | 282 |
| | **56,3** | 2 949 | 1,9 | 24,9 | **R** | **2EB** | **012 A** | **48 x 350** | 180 M 4 | 21,2 | 17 | 16 | 12,5 | 228 | 252 |
| | **59,7** | 2 784 | 2,36 | 23,5 | **R** | **2EB** | **015 A** | **48 x 350** | 180 M 4 | 21,2 | 17 | 16 | 12,5 | 231 | 255 |
| | **56,3** | 2 949 | 2,65 | 24,9 | **R** | **2EB** | **018 A** | **48 x 350** | 180 M 4 | 26,5 | 21,2 | 20 | 16 | 298 | 322 |
| | **66,1** | 2 512 | 0,95 | 21,2 | **R** | **2EB** | **004 A** | **48 x 350** | 180 M 4 | 13,2 | 10,6 | 10 | 8 | 168 | 192 |
| | **66,1** | 2 512 | 1,25 | 21,2 | **R** | **2EB** | **006 A** | **48 x 350** | 180 M 4 | 13,2 | 10,6 | 10 | 8 | 173 | 197 |
| | **66,1** | 2 512 | 1,9 | 21,2 | **R** | **2EB** | **009 A** | **48 x 350** | 180 M 4 | 20 | 17 | 15 | 12,5 | 219 | 243 |
| | **66,1** | 2 512 | 2,36 | 21,2 | **R** | **2EB** | **012 A** | **48 x 350** | 180 M 4 | 21,2 | 17 | 16 | 12,5 | 228 | 252 |
| | **66,1** | 2 512 | 2,36 | 21,2 | **R** | **2EB** | **015 A** | **48 x 350** | 180 M 4 | 21,2 | 17 | 16 | 12,5 | 231 | 255 |
| | **66,1** | 2 512 | 3,75 | 21,2 | **R** | **2EB** | **018 A** | **48 x 350** | 180 M 4 | 26,5 | 21,2 | 20 | 16 | 298 | 322 |
| | **71,4** | 2 325 | 1,18 | 19,6 | **R** | **2EB** | **006 A** | **48 x 350** | 180 M 4 | 13,2 | 10,6 | 10 | 8 | 173 | 197 |
| | **71,4** | 2 325 | 1,7 | 19,6 | **R** | **2EB** | **009 A** | **48 x 350** | 180 M 4 | 20 | 17 | 15 | 12,5 | 219 | 243 |
| | **71,4** | 2 325 | 2,36 | 19,6 | **R** | **2EB** | **012 A** | **48 x 350** | 180 M 4 | 21,2 | 17 | 16 | 12,5 | 228 | 252 |
| | **75,7** | 2 195 | 2,8 | 18,5 | **R** | **2EB** | **015 A** | **48 x 350** | 180 M 4 | 21,2 | 17 | 16 | 12,5 | 231 | 255 |
| | **83,8** | 1 981 | 0,9 | 16,7 | **R** | **2EB** | **003 A** | **48 x 350** | 180 M 4 | 12,5 | 10 | 9,5 | 7,5 | 162 | 186 |
| | **83,8** | 1 981 | 1,18 | 16,7 | **R** | **2EB** | **004 A** | **48 x 350** | 180 M 4 | 13,2 | 10,6 | 10 | 8 | 168 | 192 |
| | **83,8** | 1 981 | 1,5 | 16,7 | **R** | **2EB** | **006 A** | **48 x 350** | 180 M 4 | 13,2 | 10,6 | 10 | 8 | 173 | 197 |
| | **83,8** | 1 981 | 2,36 | 16,7 | **R** | **2EB** | **009 A** | **48 x 350** | 180 M 4 | 20 | 17 | 15 | 12,5 | 219 | 243 |
| | **83,8** | 1 981 | 2,8 | 16,7 | **R** | **2EB** | **012 A** | **48 x 350** | 180 M 4 | 21,2 | 17 | 16 | 12,5 | 228 | 252 |

| $P_1$ | $n_2$ | $M_2$ | fs | $i$ | 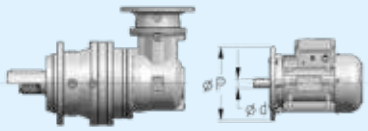 Ød x ØP | | | | | $Pt_N$ [kW] $t_{amb}$ = 20°C | | $t_{amb}$ = 40°C | | kg | |
|---|---|---|---|---|---|---|---|---|---|---|---|---|---|---|---|
| kW | min$^{-1}$ | N m | | | | | | | | | | | | HB | HBZ |
| **18,5** | **90,1** | 1 843 | 1,06 | 15,5 | **R** | **2EB** | **004 A** | **48 x 350** | 180 M 4 | 13,2 | 10,6 | 10 | 8 | 168 | 192 |
| | **90,1** | 1 843 | 1,5 | 15,5 | **R** | **2EB** | **006 A** | **48 x 350** | 180 M 4 | 13,2 | 10,6 | 10 | 8 | 173 | 197 |
| | **90,1** | 1 843 | 2,12 | 15,5 | **R** | **2EB** | **009 A** | **48 x 350** | 180 M 4 | 20 | 17 | 15 | 12,5 | 219 | 243 |
| | **90,1** | 1 843 | 3 | 15,5 | **R** | **2EB** | **012 A** | **48 x 350** | 180 M 4 | 21,2 | 17 | 16 | 12,5 | 228 | 252 |
| | **106** | 1 570 | 1,12 | 13,2 | **R** | **2EB** | **003 A** | **48 x 350** | 180 M 4 | 12,5 | 10 | 9,5 | 7,5 | 162 | 186 |
| | **106** | 1 570 | 1,5 | 13,2 | **R** | **2EB** | **004 A** | **48 x 350** | 180 M 4 | 13,2 | 10,6 | 10 | 8 | 168 | 192 |
| | **106** | 1 570 | 1,9 | 13,2 | **R** | **2EB** | **006 A** | **48 x 350** | 180 M 4 | 13,2 | 10,6 | 10 | 8 | 173 | 197 |
| | **106** | 1 570 | 3 | 13,2 | **R** | **2EB** | **009 A** | **48 x 350** | 180 M 4 | 20 | 17 | 15 | 12,5 | 219 | 243 |
| | **126** | 1 316 | 1,32 | 11,1 | **R** | **2EB** | **003 A** | **48 x 350** | 180 M 4 | 12,5 | 10 | 9,5 | 7,5 | 162 | 186 |
| | **126** | 1 316 | 1,5 | 11,1 | **R** | **2EB** | **004 A** | **48 x 350** | 180 M 4 | 13,2 | 10,6 | 10 | 8 | 168 | 192 |
| | **126** | 1 316 | 1,5 | 11,1 | **R** | **2EB** | **006 A** | **48 x 350** | 180 M 4 | 13,2 | 10,6 | 10 | 8 | 173 | 197 |
| | **126** | 1 316 | 2,8 | 11,1 | **R** | **2EB** | **009 A** | **48 x 350** | 180 M 4 | 20 | 17 | 15 | 12,5 | 219 | 243 |
| | **134** | 1 238 | 1,4 | 10,4 | **R** | **2EB** | **003 A** | **48 x 350** | 180 M 4 | 12,5 | 10 | 9,5 | 7,5 | 162 | 186 |
| | **134** | 1 238 | 1,9 | 10,4 | **R** | **2EB** | **004 A** | **48 x 350** | 180 M 4 | 13,2 | 10,6 | 10 | 8 | 168 | 192 |
| | **134** | 1 238 | 1,9 | 10,4 | **R** | **2EB** | **006 A** | **48 x 350** | 180 M 4 | 13,2 | 10,6 | 10 | 8 | 173 | 197 |
| | **134** | 1 238 | 3,55 | 10,4 | **R** | **2EB** | **009 A** | **48 x 350** | 180 M 4 | 20 | 17 | 15 | 12,5 | 219 | 243 |
| | **159** | 1 043 | 1,6 | 8,79 | **R** | **2EB** | **003 A** | **48 x 350** | 180 M 4 | 12,5 | 10 | 9,5 | 7,5 | 162 | 186 |
| | **159** | 1 043 | 1,9 | 8,79 | **R** | **2EB** | **004 A** | **48 x 350** | 180 M 4 | 13,2 | 10,6 | 10 | 8 | 168 | 192 |
| | **159** | 1 043 | 1,9 | 8,79 | **R** | **2EB** | **006 A** | **48 x 350** | 180 M 4 | 13,2 | 10,6 | 10 | 8 | 173 | 197 |
| | **159** | 1 043 | 3,55 | 8,79 | **R** | **2EB** | **009 A** | **48 x 350** | 180 M 4 | 20 | 17 | 15 | 12,5 | 219 | 243 |
| **22** | **1,07** | 176 480 | 1,32 | 840 | **R** | **4EB** | **250 A** | **55 x 400** | 200 L 6 | 63 | 50 | 47,5 | 37,5 | 1 460 | 1 496 |
| | **1,05** | 180 780 | 1,9 | 860 | **R** | **4EB** | **355 A** | **55 x 400** | 200 L 6 | 75 | 60 | 56 | 45 | 2 093 | 2 129 |
| | **1,13** | 167 550 | 0,95 | 798 | **R** | **4EB** | **180 A** | **55 x 400** | 200 L 6 | 50 | 40 | 37,5 | 30 | 1 110 | 1 146 |
| | **1,20** | 158 180 | 1,5 | 753 | **R** | **4EB** | **250 A** | **55 x 400** | 200 L 6 | 63 | 50 | 47,5 | 37,5 | 1 460 | 1 496 |
| | **1,16** | 163 140 | 2 | 776 | **R** | **4EB** | **355 A** | **55 x 400** | 200 L 6 | 75 | 60 | 56 | 45 | 2 093 | 2 129 |
| | **1,28** | 147 670 | 1,06 | 1 093 | **R** | **4EB** | **180 A** | **48 x 350** | 180 L 4 | 40 | 31,5 | 30 | 23,6 | 1 085 | 1 121 |
| | **1,34** | 141 180 | 1,6 | 672 | **R** | **4EB** | **250 A** | **55 x 400** | 200 L 6 | 63 | 50 | 47,5 | 37,5 | 1 460 | 1 496 |
| | **1,43** | 132 360 | 1,06 | 980 | **R** | **4EB** | **180 A** | **48 x 350** | 180 L 4 | 40 | 31,5 | 30 | 23,6 | 1 085 | 1 121 |
| | **1,40** | 135 300 | 1,25 | 644 | **R** | **4EB** | **180 A** | **55 x 400** | 200 L 6 | 50 | 40 | 37,5 | 30 | 1 110 | 1 146 |
| | **1,39** | 136 220 | 1,8 | 648 | **R** | **4EB** | **250 A** | **55 x 400** | 200 L 6 | 63 | 50 | 47,5 | 37,5 | 1 460 | 1 496 |
| | **1,67** | 113 570 | 0,9 | 841 | **R** | **4EB** | **125 A** | **48 x 350** | 180 L 4 | 33,5 | 26,5 | 25 | 20 | 797 | 833 |
| | **1,57** | 120 170 | 1,32 | 890 | **R** | **4EB** | **180 A** | **48 x 350** | 180 L 4 | 40 | 31,5 | 30 | 23,6 | 1 085 | 1 121 |
| | **1,67** | 113 450 | 2 | 840 | **R** | **4EB** | **250 A** | **48 x 350** | 180 L 4 | 50 | 40 | 37,5 | 30 | 1 435 | 1 471 |
| | **1,63** | 116 220 | 2,65 | 860 | **R** | **4EB** | **355 A** | **48 x 350** | 180 L 4 | 60 | 47,5 | 45 | 35,5 | 2 068 | 2 104 |
| | **1,63** | 116 030 | 3,75 | 859 | **R** | **4EB** | **500 A** | **48 x 350** | 180 L 4 | 71 | 56 | 53 | 42,5 | 2 803 | 2 839 |
| | **1,88** | 100 610 | 1,25 | 479 | **R** | **4EB** | **125 A** | **55 x 400** | 200 L 6 | 42,5 | 33,5 | 31,5 | 25 | 822 | 858 |
| | **1,76** | 107 710 | 1,4 | 798 | **R** | **4EB** | **180 A** | **48 x 350** | 180 L 4 | 40 | 31,5 | 30 | 23,6 | 1 085 | 1 121 |
| | **1,86** | 101 690 | 2,12 | 753 | **R** | **4EB** | **250 A** | **48 x 350** | 180 L 4 | 50 | 40 | 37,5 | 30 | 1 435 | 1 471 |
| | **1,80** | 104 870 | 3 | 776 | **R** | **4EB** | **355 A** | **48 x 350** | 180 L 4 | 60 | 47,5 | 45 | 35,5 | 2 068 | 2 104 |
| | **2,09** | 90 400 | 0,9 | 669 | **R** | **4EB** | **085 A** | **48 x 350** | 180 L 4 | 28 | 22,4 | 21,2 | 17 | 623 | 659 |
| | **1,91** | 99 220 | 1 | 735 | **R** | **4EB** | **125 A** | **48 x 350** | 180 L 4 | 33,5 | 26,5 | 25 | 20 | 797 | 833 |
| | **2,08** | 90 790 | 1,4 | 432 | **R** | **4EB** | **125 A** | **55 x 400** | 200 L 6 | 42,5 | 33,5 | 31,5 | 25 | 822 | 858 |
| | **2,06** | 91 760 | 1,6 | 679 | **R** | **4EB** | **180 A** | **48 x 350** | 180 L 4 | 40 | 31,5 | 30 | 23,6 | 1 085 | 1 121 |
| | **2,08** | 90 760 | 2,36 | 672 | **R** | **4EB** | **250 A** | **48 x 350** | 180 L 4 | 50 | 40 | 37,5 | 30 | 1 435 | 1 471 |
| | **2,00** | 94 690 | 3,15 | 701 | **R** | **4EB** | **355 A** | **48 x 350** | 180 L 4 | 60 | 47,5 | 45 | 35,5 | 2 068 | 2 104 |
| | **2,12** | 89 170 | 1 | 424 | **R** | **4EB** | **085 A** | **55 x 400** | 200 L 6 | 35,5 | 28 | 26,5 | 21,2 | 648 | 684 |
| | **2,11** | 89 540 | 1,12 | 663 | **R** | **4EB** | **125 A** | **48 x 350** | 180 L 4 | 33,5 | 26,5 | 25 | 20 | 797 | 833 |
| | **2,38** | 79 330 | 1,6 | 378 | **R** | **4EB** | **125 A** | **55 x 400** | 200 L 6 | 42,5 | 33,5 | 31,5 | 25 | 822 | 858 |
| | **2,17** | 86 980 | 1,9 | 644 | **R** | **4EB** | **180 A** | **48 x 350** | 180 L 4 | 40 | 31,5 | 30 | 23,6 | 1 085 | 1 121 |
| | **2,16** | 87 570 | 2,5 | 648 | **R** | **4EB** | **250 A** | **48 x 350** | 180 L 4 | 50 | 40 | 37,5 | 30 | 1 435 | 1 471 |
| | **2,11** | 89 710 | 3,75 | 664 | **R** | **4EB** | **355 A** | **48 x 350** | 180 L 4 | 60 | 47,5 | 45 | 35,5 | 2 068 | 2 104 |
| | **2,41** | 78 340 | 1,06 | 580 | **R** | **4EB** | **085 A** | **48 x 350** | 180 L 4 | 28 | 22,4 | 21,2 | 17 | 623 | 659 |
| | **2,38** | 79 380 | 1,25 | 588 | **R** | **4EB** | **125 A** | **48 x 350** | 180 L 4 | 33,5 | 26,5 | 25 | 20 | 797 | 833 |
| | **2,41** | 78 490 | 2 | 581 | **R** | **4EB** | **180 A** | **48 x 350** | 180 L 4 | 40 | 31,5 | 30 | 23,6 | 1 085 | 1 121 |
| | **2,48** | 76 110 | 2,36 | 362 | **R** | **4EB** | **180 A** | **55 x 400** | 200 L 6 | 50 | 40 | 37,5 | 30 | 1 110 | 1 146 |
| | **2,58** | 73 410 | 2,8 | 544 | **R** | **4EB** | **250 A** | **48 x 350** | 180 L 4 | 50 | 40 | 37,5 | 30 | 1 435 | 1 471 |
| | **2,64** | 71 660 | 1,12 | 531 | **R** | **4EB** | **085 A** | **48 x 350** | 180 L 4 | 28 | 22,4 | 21,2 | 17 | 623 | 659 |
| | **2,92** | 64 680 | 1,9 | 479 | **R** | **4EB** | **125 A** | **48 x 350** | 180 L 4 | 33,5 | 26,5 | 25 | 20 | 797 | 833 |
| | **2,72** | 69 590 | 2,24 | 515 | **R** | **4EB** | **180 A** | **48 x 350** | 180 L 4 | 40 | 31,5 | 30 | 23,6 | 1 085 | 1 121 |
| | **2,70** | 70 060 | 3,55 | 519 | **R** | **4EB** | **250 A** | **48 x 350** | 180 L 4 | 50 | 40 | 37,5 | 30 | 1 435 | 1 471 |
| | **3,02** | 62 680 | 1,32 | 464 | **R** | **4EB** | **085 A** | **48 x 350** | 180 L 4 | 28 | 22,4 | 21,2 | 17 | 623 | 659 |
| | **3,24** | 58 360 | 2 | 432 | **R** | **4EB** | **125 A** | **48 x 350** | 180 L 4 | 33,5 | 26,5 | 25 | 20 | 797 | 833 |
| | **3,01** | 62 790 | 2,5 | 465 | **R** | **4EB** | **180 A** | **48 x 350** | 180 L 4 | 40 | 31,5 | 30 | 23,6 | 1 085 | 1 121 |
| | **3,01** | 62 790 | 4 | 465 | **R** | **4EB** | **250 A** | **48 x 350** | 180 L 4 | 50 | 40 | 37,5 | 30 | 1 435 | 1 471 |
| | **3,30** | 57 330 | 0,9 | 424 | **R** | **4EB** | **060 A** | **48 x 350** | 180 L 4 | 22,4 | 18 | 17 | 14 | 459 | 495 |
| | **3,30** | 57 330 | 1,5 | 424 | **R** | **4EB** | **085 A** | **48 x 350** | 180 L 4 | 28 | 22,4 | 21,2 | 17 | 623 | 659 |
| | **3,71** | 50 990 | 2,36 | 378 | **R** | **4EB** | **125 A** | **48 x 350** | 180 L 4 | 33,5 | 26,5 | 25 | 20 | 797 | 833 |
| | **3,49** | 54 220 | 3 | 401 | **R** | **4EB** | **180 A** | **48 x 350** | 180 L 4 | 40 | 31,5 | 30 | 23,6 | 1 085 | 1 121 |
| | **3,87** | 48 840 | 1,06 | 362 | **R** | **4EB** | **060 A** | **48 x 350** | 180 L 4 | 22,4 | 18 | 17 | 14 | 459 | 495 |
| | **3,83** | 49 420 | 1,6 | 366 | **R** | **4EB** | **085 A** | **48 x 350** | 180 L 4 | 28 | 22,4 | 21,2 | 17 | 623 | 659 |
| | **3,86** | 48 930 | 3,35 | 362 | **R** | **4EB** | **180 A** | **48 x 350** | 180 L 4 | 40 | 31,5 | 30 | 23,6 | 1 085 | 1 121 |
| | **4,36** | 43 410 | 0,95 | 321 | **R** | **4EB** | **060 A** | **48 x 350** | 180 L 4 | 22,4 | 18 | 17 | 14 | 459 | 495 |
| | **4,18** | 45 200 | 1,8 | 335 | **R** | **4EB** | **085 A** | **48 x 350** | 180 L 4 | 28 | 22,4 | 21,2 | 17 | 623 | 659 |
| | **4,33** | 43 620 | 2,36 | 323 | **R** | **4EB** | **125 A** | **48 x 350** | 180 L 4 | 33,5 | 26,5 | 25 | 20 | 797 | 833 |
| | **4,42** | 42 750 | 3,55 | 317 | **R** | **4EB** | **180 A** | **48 x 350** | 180 L 4 | 40 | 31,5 | 30 | 23,6 | 1 085 | 1 121 |
| | **5,16** | 36 630 | 1,12 | 271 | **R** | **4EB** | **042 A** | **48 x 350** | 180 L 4 | 20 | 16 | 15 | 11,8 | 385 | 421 |
| | **4,88** | 38 720 | 1,32 | 287 | **R** | **4EB** | **060 A** | **48 x 350** | 180 L 4 | 22,4 | 18 | 17 | 14 | 459 | 495 |
| | **4,91** | 38 510 | 2 | 285 | **R** | **4EB** | **085 A** | **48 x 350** | 180 L 4 | 28 | 22,4 | 21,2 | 17 | 623 | 659 |
| | **4,68** | 40 420 | 2,8 | 299 | **R** | **4EB** | **125 A** | **48 x 350** | 180 L 4 | 33,5 | 26,5 | 25 | 20 | 797 | 833 |
| | **5,70** | 33 170 | 1,18 | 246 | **R** | **4EB** | **042 A** | **48 x 350** | 180 L 4 | 20 | 16 | 15 | 11,8 | 385 | 421 |
| | **5,83** | 32 450 | 1,25 | 240 | **R** | **4EB** | **060 A** | **48 x 350** | 180 L 4 | 22,4 | 18 | 17 | 14 | 459 | 495 |
| | **5,84** | 33 070 | 1,25 | 154 | **R** | **3EB** | **060 A** | **55 x 400** | 200 L 6 | 35,5 | 28 | 26,5 | 21,2 | 532 | 568 |
| | **5,76** | 32 830 | 2,36 | 243 | **R** | **4EB** | **085 A** | **48 x 350** | 180 L 4 | 28 | 22,4 | 21,2 | 17 | 623 | 659 |
| | **5,80** | 33 300 | 1,7 | 155 | **R** | **3EB** | **085 A** | **55 x 400** | 200 L 6 | 45 | 35,5 | 33,5 | 26,5 | 651 | 687 |
| | **5,47** | 34 580 | 3 | 256 | **R** | **4EB** | **125 A** | **48 x 350** | 180 L 4 | 33,5 | 26,5 | 25 | 20 | 797 | 833 |
| | **6,48** | 29 850 | 1,4 | 139 | **R** | **3EB** | **060 A** | **55 x 400** | 200 L 6 | 35,5 | 28 | 26,5 | 21,2 | 532 | 568 |
| | **6,48** | 29 850 | 1,7 | 139 | **R** | **3EB** | **085 A** | **55 x 400** | 200 L 6 | 45 | 35,5 | 33,5 | 26,5 | 651 | 687 |
| | **7,35** | 25 720 | 1 | 190 | **R** | **4EB** | **030 A** | **48 x 350** | 180 L 4 | 16 | 12,5 | 11,8 | 9,5 | 327 | 363 |
| | **7,19** | 26 290 | 1,5 | 195 | **R** | **4EB** | **042 A** | **48 x 350** | 180 L 4 | 20 | 16 | 15 | 11,8 | 385 | 421 |
| | **7,41** | 26 100 | 1,06 | 122 | **R** | **3EB** | **042 A** | **55 x 400** | 200 L 6 | 31,5 | 25 | 23,6 | 19 | 419 | 455 |
| | **7,35** | 25 720 | 1,5 | 190 | **R** | **4EB** | **060 A** | **48 x 350** | 180 L 4 | 22,4 | 18 | 17 | 14 | 459 | 495 |
| | **7,31** | 26 460 | 1,5 | 123 | **R** | **3EB** | **060 A** | **55 x 400** | 200 L 6 | 35,5 | 28 | 26,5 | 21,2 | 532 | 568 |
| | **7,27** | 26 020 | 2,8 | 193 | **R** | **4EB** | **085 A** | **48 x 350** | 180 L 4 | 28 | 22,4 | 21,2 | 17 | 623 | 659 |
| | **7,26** | 26 640 | 2,36 | 124 | **R** | **3EB** | **085 A** | **55 x 400** | 200 L 6 | 45 | 35,5 | 33,5 | 26,5 | 651 | 687 |

| $P_1$ | $n_2$ | $M_2$ | fs | $i$ | Ød x ØP | $Pt_N$ [kW] $t_{amb}$ = 20°C | | $t_{amb}$ = 40°C | | kg | |
|---|---|---|---|---|---|---|---|---|---|---|---|
| kW | min$^{-1}$ | N m | | | | | | | | HB | HBZ |
| **22** | **7,86** | 24 070 | 1,06 | 178 | **R 4EB 030 A** | **48 x 350** | 180 L 4 | 16 | 12,5 | 11,8 | 9,5 | 327 | 363 |
| | **7,69** | 24 600 | 1,5 | 182 | **R 4EB 042 A** | **48 x 350** | 180 L 4 | 20 | 16 | 15 | 11,8 | 385 | 421 |
| | **7,84** | 24 640 | 1,32 | 115 | **R 3EB 042 A** | **55 x 400** | 200 L 6 | 31,5 | 25 | 23,6 | 19 | 419 | 455 |
| | **7,86** | 24 070 | 1,5 | 178 | **R 4EB 060 A** | **48 x 350** | 180 L 4 | 22,4 | 18 | 17 | 14 | 459 | 495 |
| | **8,10** | 23 880 | 1,7 | 111 | **R 3EB 060 A** | **55 x 400** | 200 L 6 | 35,5 | 28 | 26,5 | 21,2 | 532 | 568 |
| | **7,86** | 24 070 | 3 | 178 | **R 4EB 085 A** | **48 x 350** | 180 L 4 | 28 | 22,4 | 21,2 | 17 | 623 | 659 |
| | **8,58** | 22 520 | 0,9 | 163 | **R 3EB 030 A** | **48 x 350** | 180 L 4 | 20 | 16 | 15 | 11,8 | 341 | 377 |
| | **9,32** | 20 280 | 1,25 | 150 | **R 4EB 030 A** | **48 x 350** | 180 L 4 | 16 | 12,5 | 11,8 | 9,5 | 327 | 363 |
| | **8,85** | 21 840 | 1,06 | 102 | **R 3EB 030 A** | **55 x 400** | 200 L 6 | 25 | 20 | 19 | 15 | 366 | 402 |
| | **9,22** | 20 970 | 1,12 | 152 | **R 3EB 042 A** | **48 x 350** | 180 L 4 | 25 | 20 | 19 | 15 | 394 | 430 |
| | **9,12** | 20 730 | 1,5 | 153 | **R 4EB 042 A** | **48 x 350** | 180 L 4 | 20 | 16 | 15 | 11,8 | 385 | 421 |
| | **8,69** | 22 230 | 1,4 | 104 | **R 3EB 042 A** | **55 x 400** | 200 L 6 | 31,5 | 25 | 23,6 | 19 | 419 | 455 |
| | **9,09** | 21 260 | 1,9 | 154 | **R 3EB 060 A** | **48 x 350** | 180 L 4 | 28 | 22,4 | 21,2 | 17 | 507 | 543 |
| | **8,62** | 21 930 | 1,5 | 162 | **R 4EB 060 A** | **48 x 350** | 180 L 4 | 22,4 | 18 | 17 | 14 | 459 | 495 |
| | **9,03** | 21 410 | 2,36 | 155 | **R 3EB 085 A** | **48 x 350** | 180 L 4 | 35,5 | 28 | 26,5 | 21,2 | 626 | 662 |
| | **9,32** | 20 280 | 3 | 150 | **R 4EB 085 A** | **48 x 350** | 180 L 4 | 28 | 22,4 | 21,2 | 17 | 623 | 659 |
| | **8,81** | 21 930 | 3,75 | 159 | **R 3EB 125 A** | **48 x 350** | 180 L 4 | 42,5 | 33,5 | 31,5 | 25 | 873 | 909 |
| | **10,1** | 19 190 | 1,06 | 139 | **R 3EB 030 A** | **48 x 350** | 180 L 4 | 20 | 16 | 15 | 11,8 | 341 | 377 |
| | **10,4** | 18 610 | 1,25 | 86,6 | **R 3EB 030 A** | **55 x 400** | 200 L 6 | 25 | 20 | 19 | 15 | 366 | 402 |
| | **9,76** | 19 800 | 1,12 | 143 | **R 3EB 042 A** | **48 x 350** | 180 L 4 | 25 | 20 | 19 | 15 | 394 | 430 |
| | **9,95** | 19 430 | 1,6 | 90,5 | **R 3EB 042 A** | **55 x 400** | 200 L 6 | 31,5 | 25 | 23,6 | 19 | 419 | 455 |
| | **10,1** | 19 190 | 2,12 | 139 | **R 3EB 060 A** | **48 x 350** | 180 L 4 | 28 | 22,4 | 21,2 | 17 | 507 | 543 |
| | **10,4** | 18 610 | 2,5 | 86,6 | **R 3EB 060 A** | **55 x 400** | 200 L 6 | 35,5 | 28 | 26,5 | 21,2 | 532 | 568 |
| | **10,1** | 19 190 | 2,36 | 139 | **R 3EB 085 A** | **48 x 350** | 180 L 4 | 35,5 | 28 | 26,5 | 21,2 | 626 | 662 |
| | **10,8** | 17 870 | 4,5 | 129 | **R 3EB 125 A** | **48 x 350** | 180 L 4 | 42,5 | 33,5 | 31,5 | 25 | 873 | 909 |
| | **11,0** | 17 550 | 1,12 | 127 | **R 3EB 030 A** | **48 x 350** | 180 L 4 | 20 | 16 | 15 | 11,8 | 341 | 377 |
| | **11,2** | 17 220 | 1,32 | 80,2 | **R 3EB 030 A** | **55 x 400** | 200 L 6 | 25 | 20 | 19 | 15 | 366 | 402 |
| | **11,5** | 16 780 | 1,6 | 122 | **R 3EB 042 A** | **48 x 350** | 180 L 4 | 25 | 20 | 19 | 15 | 394 | 430 |
| | **11,4** | 17 010 | 2,36 | 123 | **R 3EB 060 A** | **48 x 350** | 180 L 4 | 28 | 22,4 | 21,2 | 17 | 507 | 543 |
| | **11,3** | 17 120 | 3,35 | 124 | **R 3EB 085 A** | **48 x 350** | 180 L 4 | 35,5 | 28 | 26,5 | 21,2 | 626 | 662 |
| | **12,6** | 15 350 | 1,32 | 111 | **R 3EB 030 A** | **48 x 350** | 180 L 4 | 20 | 16 | 15 | 11,8 | 341 | 377 |
| | **13,2** | 14 670 | 1,7 | 68,3 | **R 3EB 030 A** | **55 x 400** | 200 L 6 | 25 | 20 | 19 | 15 | 366 | 402 |
| | **12,2** | 15 840 | 2 | 115 | **R 3EB 042 A** | **48 x 350** | 180 L 4 | 25 | 20 | 19 | 15 | 394 | 430 |
| | **12,6** | 15 350 | 2,5 | 111 | **R 3EB 060 A** | **48 x 350** | 180 L 4 | 28 | 22,4 | 21,2 | 17 | 507 | 543 |
| | **12,6** | 15 350 | 3,35 | 111 | **R 3EB 085 A** | **48 x 350** | 180 L 4 | 35,5 | 28 | 26,5 | 21,2 | 626 | 662 |
| | **13,5** | 14 330 | 0,9 | 104 | **R 3EB 021 A** | **48 x 350** | 180 L 4 | 17 | 14 | 13,2 | 10,6 | 285 | 321 |
| | **13,8** | 14 040 | 1,6 | 102 | **R 3EB 030 A** | **48 x 350** | 180 L 4 | 20 | 16 | 15 | 11,8 | 341 | 377 |
| | **13,5** | 14 290 | 2 | 104 | **R 3EB 042 A** | **48 x 350** | 180 L 4 | 25 | 20 | 19 | 15 | 394 | 430 |
| | **14,4** | 13 410 | 2,8 | 97,1 | **R 3EB 060 A** | **48 x 350** | 180 L 4 | 28 | 22,4 | 21,2 | 17 | 507 | 543 |
| | **15,8** | 12 200 | 1,06 | 88,4 | **R 3EB 021 A** | **48 x 350** | 180 L 4 | 17 | 14 | 13,2 | 10,6 | 285 | 321 |
| | **16,2** | 11 960 | 1,7 | 86,6 | **R 3EB 030 A** | **48 x 350** | 180 L 4 | 20 | 16 | 15 | 11,8 | 341 | 377 |
| | **15,5** | 12 490 | 2,36 | 90,5 | **R 3EB 042 A** | **48 x 350** | 180 L 4 | 25 | 20 | 19 | 15 | 394 | 430 |
| | **16,2** | 11 960 | 3,35 | 86,6 | **R 3EB 060 A** | **48 x 350** | 180 L 4 | 28 | 22,4 | 21,2 | 17 | 507 | 543 |
| | **17,1** | 11 290 | 1 | 81,8 | **R 3EB 015 A** | **48 x 350** | 180 L 4 | 15 | 11,2 | 11,2 | 8,5 | 243 | 279 |
| | **17,1** | 11 290 | 1 | 81,8 | **R 3EB 018 A** | **48 x 350** | 180 L 4 | 17 | 14 | 13,2 | 10,6 | 282 | 318 |
| | **17,0** | 11 360 | 1,12 | 82,2 | **R 3EB 021 A** | **48 x 350** | 180 L 4 | 17 | 14 | 13,2 | 10,6 | 285 | 321 |
| | **17,5** | 11 070 | 2 | 80,2 | **R 3EB 030 A** | **48 x 350** | 180 L 4 | 20 | 16 | 15 | 11,8 | 341 | 377 |
| | **17,2** | 11 270 | 2,36 | 81,6 | **R 3EB 042 A** | **48 x 350** | 180 L 4 | 25 | 20 | 19 | 15 | 394 | 430 |
| | **18,2** | 10 630 | 3,55 | 77,0 | **R 3EB 060 A** | **48 x 350** | 180 L 4 | 28 | 22,4 | 21,2 | 17 | 507 | 543 |
| | **20,1** | 9 622 | 0,95 | 69,7 | **R 3EB 012 A** | **48 x 350** | 180 L 4 | 15 | 11,2 | 11,2 | 8,5 | 240 | 276 |
| | **20,1** | 9 622 | 1,18 | 69,7 | **R 3EB 015 A** | **48 x 350** | 180 L 4 | 15 | 11,2 | 11,2 | 8,5 | 243 | 279 |
| | **20,1** | 9 622 | 1,25 | 69,7 | **R 3EB 018 A** | **48 x 350** | 180 L 4 | 17 | 14 | 13,2 | 10,6 | 282 | 318 |
| | **20,1** | 9 622 | 1,25 | 69,7 | **R 3EB 021 A** | **48 x 350** | 180 L 4 | 17 | 14 | 13,2 | 10,6 | 285 | 321 |
| | **20,5** | 9 431 | 2,36 | 68,3 | **R 3EB 030 A** | **48 x 350** | 180 L 4 | 20 | 16 | 15 | 11,8 | 341 | 377 |
| | **19,5** | 9 900 | 3 | 71,7 | **R 3EB 042 A** | **48 x 350** | 180 L 4 | 25 | 20 | 19 | 15 | 394 | 430 |
| | **21,6** | 8 953 | 0,9 | 64,8 | **R 3EB 012 A** | **48 x 350** | 180 L 4 | 15 | 11,2 | 11,2 | 8,5 | 240 | 276 |
| | **21,6** | 8 953 | 1,25 | 64,8 | **R 3EB 015 A** | **48 x 350** | 180 L 4 | 15 | 11,2 | 11,2 | 8,5 | 243 | 279 |
| | **21,6** | 8 953 | 1,25 | 64,8 | **R 3EB 018 A** | **48 x 350** | 180 L 4 | 17 | 14 | 13,2 | 10,6 | 282 | 318 |
| | **21,6** | 8 953 | 1,25 | 64,8 | **R 3EB 021 A** | **48 x 350** | 180 L 4 | 17 | 14 | 13,2 | 10,6 | 285 | 321 |
| | **22,0** | 8 775 | 2,5 | 63,6 | **R 3EB 030 A** | **48 x 350** | 180 L 4 | 20 | 16 | 15 | 11,8 | 341 | 377 |
| | **21,6** | 8 934 | 3 | 64,7 | **R 3EB 042 A** | **48 x 350** | 180 L 4 | 25 | 20 | 19 | 15 | 394 | 430 |
| | **25,5** | 7 586 | 1,18 | 54,9 | **R 3EB 012 A** | **48 x 350** | 180 L 4 | 15 | 11,2 | 11,2 | 8,5 | 240 | 276 |
| | **25,3** | 7 627 | 1,5 | 55,2 | **R 3EB 015 A** | **48 x 350** | 180 L 4 | 15 | 11,2 | 11,2 | 8,5 | 243 | 279 |
| | **25,3** | 7 627 | 1,5 | 55,2 | **R 3EB 018 A** | **48 x 350** | 180 L 4 | 17 | 14 | 13,2 | 10,6 | 282 | 318 |
| | **25,3** | 7 627 | 1,5 | 55,2 | **R 3EB 021 A** | **48 x 350** | 180 L 4 | 17 | 14 | 13,2 | 10,6 | 285 | 321 |
| | **24,0** | 8 041 | 2,36 | 58,2 | **R 3EB 030 A** | **48 x 350** | 180 L 4 | 20 | 16 | 15 | 11,8 | 341 | 377 |
| | **25,3** | 7 642 | 3 | 55,3 | **R 3EB 042 A** | **48 x 350** | 180 L 4 | 25 | 20 | 19 | 15 | 394 | 430 |
| | **30,2** | 6 393 | 1 | 46,3 | **R 3EB 009 A** | **48 x 350** | 180 L 4 | 14 | 11,2 | 10,6 | 8,5 | 230 | 266 |
| | **30,2** | 6 393 | 1,25 | 46,3 | **R 3EB 012 A** | **48 x 350** | 180 L 4 | 15 | 11,2 | 11,2 | 8,5 | 240 | 276 |
| | **30,1** | 6 427 | 1,5 | 46,6 | **R 3EB 015 A** | **48 x 350** | 180 L 4 | 15 | 11,2 | 11,2 | 8,5 | 243 | 279 |
| | **30,1** | 6 427 | 1,5 | 46,6 | **R 3EB 018 A** | **48 x 350** | 180 L 4 | 17 | 14 | 13,2 | 10,6 | 282 | 318 |
| | **29,0** | 6 818 | 1,18 | 31,1 | **R 2EB 018 A** | **55 x 400** | 200 L 6 | 33,5 | 26,5 | 25 | 20 | 345 | 381 |
| | **30,1** | 6 427 | 1,5 | 46,6 | **R 3EB 021 A** | **48 x 350** | 180 L 4 | 17 | 14 | 13,2 | 10,6 | 285 | 321 |
| | **30,3** | 6 374 | 3 | 46,2 | **R 3EB 030 A** | **48 x 350** | 180 L 4 | 20 | 16 | 15 | 11,8 | 341 | 377 |
| | **30,3** | 6 374 | 5,6 | 46,2 | **R 3EB 060 A** | **48 x 350** | 180 L 4 | 28 | 22,4 | 21,2 | 17 | 507 | 543 |
| | **32,1** | 6 013 | 1,06 | 43,6 | **R 3EB 009 A** | **48 x 350** | 180 L 4 | 14 | 11,2 | 10,6 | 8,5 | 230 | 266 |
| | **32,1** | 6 013 | 1,5 | 43,6 | **R 3EB 012 A** | **48 x 350** | 180 L 4 | 15 | 11,2 | 11,2 | 8,5 | 240 | 276 |
| | **32,1** | 6 013 | 1,5 | 43,6 | **R 3EB 015 A** | **48 x 350** | 180 L 4 | 15 | 11,2 | 11,2 | 8,5 | 243 | 279 |
| | **32,1** | 6 013 | 1,5 | 43,6 | **R 3EB 018 A** | **48 x 350** | 180 L 4 | 17 | 14 | 13,2 | 10,6 | 282 | 318 |
| | **34,0** | 5 809 | 1,7 | 26,5 | **R 2EB 018 A** | **55 x 400** | 200 L 6 | 33,5 | 26,5 | 25 | 20 | 345 | 381 |
| | **32,1** | 6 013 | 1,5 | 43,6 | **R 3EB 021 A** | **48 x 350** | 180 L 4 | 17 | 14 | 13,2 | 10,6 | 285 | 321 |
| | **34,0** | 5 809 | 1,8 | 26,5 | **R 2EB 021 A** | **55 x 400** | 200 L 6 | 33,5 | 26,5 | 25 | 20 | 348 | 384 |
| | **32,8** | 5 894 | 3 | 42,7 | **R 3EB 030 A** | **48 x 350** | 180 L 4 | 20 | 16 | 15 | 11,8 | 341 | 377 |
| | **35,9** | 5 387 | 1,12 | 39,0 | **R 3EB 009 A** | **48 x 350** | 180 L 4 | 14 | 11,2 | 10,6 | 8,5 | 230 | 266 |
| | **35,9** | 5 387 | 1,25 | 39,0 | **R 3EB 012 A** | **48 x 350** | 180 L 4 | 15 | 11,2 | 11,2 | 8,5 | 240 | 276 |
| | **36,2** | 5 455 | 1,06 | 24,9 | **R 2EB 012 A** | **55 x 400** | 200 L 6 | 26,5 | 21,2 | 20 | 16 | 275 | 311 |
| | **35,9** | 5 387 | 1,25 | 39,0 | **R 3EB 015 A** | **48 x 350** | 180 L 4 | 15 | 11,2 | 11,2 | 8,5 | 243 | 279 |
| | **35,9** | 5 387 | 1,25 | 39,0 | **R 3EB 018 A** | **48 x 350** | 180 L 4 | 17 | 14 | 13,2 | 10,6 | 282 | 318 |
| | **36,2** | 5 455 | 1,5 | 24,9 | **R 2EB 018 A** | **55 x 400** | 200 L 6 | 33,5 | 26,5 | 25 | 20 | 345 | 381 |
| | **35,9** | 5 387 | 1,25 | 39,0 | **R 3EB 021 A** | **48 x 350** | 180 L 4 | 17 | 14 | 13,2 | 10,6 | 285 | 321 |
| | **38,1** | 5 067 | 1,25 | 36,7 | **R 3EB 009 A** | **48 x 350** | 180 L 4 | 14 | 11,2 | 10,6 | 8,5 | 230 | 266 |
| | **42,5** | 4 647 | 1,06 | 21,2 | **R 2EB 009 A** | **55 x 400** | 200 L 6 | 25 | 20 | 19 | 15 | 266 | 302 |
| | **38,1** | 5 067 | 1,5 | 36,7 | **R 3EB 012 A** | **48 x 350** | 180 L 4 | 15 | 11,2 | 11,2 | 8,5 | 240 | 276 |
| | **42,5** | 4 647 | 1,4 | 21,2 | **R 2EB 012 A** | **55 x 400** | 200 L 6 | 26,5 | 21,2 | 20 | 16 | 275 | 311 |
| | **38,1** | 5 067 | 1,5 | 36,7 | **R 3EB 015 A** | **48 x 350** | 180 L 4 | 15 | 11,2 | 11,2 | 8,5 | 243 | 279 |
| | **42,5** | 4 647 | 1,4 | 21,2 | **R 2EB 015 A** | **55 x 400** | 200 L 6 | 26,5 | 21,2 | 20 | 16 | 278 | 314 |
| | **38,1** | 5 067 | 1,5 | 36,7 | **R 3EB 018 A** | **48 x 350** | 180 L 4 | 17 | 14 | 13,2 | 10,6 | 282 | 318 |
| | **42,5** | 4 647 | 2,12 | 21,2 | **R 2EB 018 A** | **55 x 400** | 200 L 6 | 33,5 | 26,5 | 25 | 20 | 345 | 381 |
| | **38,1** | 5 067 | 1,5 | 36,7 | **R 3EB 021 A** | **48 x 350** | 180 L 4 | 17 | 14 | 13,2 | 10,6 | 285 | 321 |
| | **38,9** | 4 966 | 3 | 36,0 | **R 3EB 030 A** | **48 x 350** | 180 L 4 | 20 | 16 | 15 | 11,8 | 341 | 377 |

| $P_1$ | $n_2$ | $M_2$ | fs | $i$ | Ød x ØP | $Pt_N$ [kW] $t_{amb}$ = 20°C | | $Pt_N$ [kW] $t_{amb}$ = 40°C | | kg | |
|---|---|---|---|---|---|---|---|---|---|---|---|
| kW | min$^{-1}$ | N m | | | | | | | | HB | HBZ |
| **22** | **45,1** | 4 383 | 0,9 | 31,1 | R 2EB 009 A 48 x 350 180 L 4 | 20 | 17 | 15 | 12,5 | 241 | 277 |
| | **45,3** | 4 270 | 1,32 | 30,9 | R 3EB 009 A 48 x 350 180 L 4 | 14 | 11,2 | 10,6 | 8,5 | 230 | 266 |
| | **45,1** | 4 383 | 1,12 | 31,1 | R 2EB 012 A 48 x 350 180 L 4 | 21,2 | 17 | 16 | 12,5 | 250 | 286 |
| | **45,3** | 4 270 | 1,5 | 30,9 | R 3EB 012 A 48 x 350 180 L 4 | 15 | 11,2 | 11,2 | 8,5 | 240 | 276 |
| | **45,9** | 4 301 | 1,32 | 19,6 | R 2EB 012 A 55 x 400 200 L 6 | 26,5 | 21,2 | 20 | 16 | 275 | 311 |
| | **47,7** | 4 138 | 1,12 | 29,3 | R 2EB 015 A 48 x 350 180 L 4 | 21,2 | 17 | 16 | 12,5 | 253 | 289 |
| | **45,3** | 4 270 | 1,5 | 30,9 | R 3EB 015 A 48 x 350 180 L 4 | 15 | 11,2 | 11,2 | 8,5 | 243 | 279 |
| | **48,6** | 4 060 | 1,7 | 18,5 | R 2EB 015 A 55 x 400 200 L 6 | 26,5 | 21,2 | 20 | 16 | 278 | 314 |
| | **45,1** | 4 383 | 1,8 | 31,1 | R 2EB 018 A 48 x 350 180 L 4 | 26,5 | 21,2 | 20 | 16 | 320 | 356 |
| | **45,3** | 4 270 | 1,5 | 30,9 | R 3EB 018 A 48 x 350 180 L 4 | 17 | 14 | 13,2 | 10,6 | 282 | 318 |
| | **52,9** | 3 734 | 1,12 | 26,5 | R 2EB 009 A 48 x 350 180 L 4 | 20 | 17 | 15 | 12,5 | 241 | 277 |
| | **53,9** | 3 664 | 1,32 | 16,7 | R 2EB 009 A 55 x 400 200 L 6 | 25 | 20 | 19 | 15 | 266 | 302 |
| | **52,9** | 3 734 | 1,12 | 26,5 | R 2EB 012 A 48 x 350 180 L 4 | 21,2 | 17 | 16 | 12,5 | 250 | 286 |
| | **53,9** | 3 664 | 1,8 | 16,7 | R 2EB 012 A 55 x 400 200 L 6 | 26,5 | 21,2 | 20 | 16 | 275 | 311 |
| | **52,9** | 3 734 | 1,12 | 26,5 | R 2EB 015 A 48 x 350 180 L 4 | 21,2 | 17 | 16 | 12,5 | 253 | 289 |
| | **52,9** | 3 734 | 2,5 | 26,5 | R 2EB 018 A 48 x 350 180 L 4 | 26,5 | 21,2 | 20 | 16 | 320 | 356 |
| | **56,3** | 3 507 | 1,12 | 24,9 | R 2EB 009 A 48 x 350 180 L 4 | 20 | 17 | 15 | 12,5 | 241 | 277 |
| | **56,3** | 3 507 | 1,6 | 24,9 | R 2EB 012 A 48 x 350 180 L 4 | 21,2 | 17 | 16 | 12,5 | 250 | 286 |
| | **59,7** | 3 310 | 2 | 23,5 | R 2EB 015 A 48 x 350 180 L 4 | 21,2 | 17 | 16 | 12,5 | 253 | 289 |
| | **56,3** | 3 507 | 2,24 | 24,9 | R 2EB 018 A 48 x 350 180 L 4 | 26,5 | 21,2 | 20 | 16 | 320 | 356 |
| | **59,7** | 3 310 | 3 | 23,5 | R 2EB 021 A 48 x 350 180 L 4 | 26,5 | 21,2 | 20 | 16 | 323 | 359 |
| | **66,1** | 2 987 | 1,06 | 21,2 | R 2EB 006 A 48 x 350 180 L 4 | 13,2 | 10,6 | 10 | 8 | 195 | 231 |
| | **66,1** | 2 987 | 1,6 | 21,2 | R 2EB 009 A 48 x 350 180 L 4 | 20 | 17 | 15 | 12,5 | 241 | 277 |
| | **66,1** | 2 987 | 2 | 21,2 | R 2EB 012 A 48 x 350 180 L 4 | 21,2 | 17 | 16 | 12,5 | 250 | 286 |
| | **66,1** | 2 987 | 2 | 21,2 | R 2EB 015 A 48 x 350 180 L 4 | 21,2 | 17 | 16 | 12,5 | 253 | 289 |
| | **66,1** | 2 987 | 3,15 | 21,2 | R 2EB 018 A 48 x 350 180 L 4 | 26,5 | 21,2 | 20 | 16 | 320 | 356 |
| | **71,4** | 2 765 | 1 | 19,6 | R 2EB 006 A 48 x 350 180 L 4 | 13,2 | 10,6 | 10 | 8 | 195 | 231 |
| | **71,4** | 2 765 | 1,4 | 19,6 | R 2EB 009 A 48 x 350 180 L 4 | 20 | 17 | 15 | 12,5 | 241 | 277 |
| | **68,0** | 2 904 | 1,6 | 13,2 | R 2EB 009 A 55 x 400 200 L 6 | 25 | 20 | 19 | 15 | 266 | 302 |
| | **71,4** | 2 765 | 2 | 19,6 | R 2EB 012 A 48 x 350 180 L 4 | 21,2 | 17 | 16 | 12,5 | 250 | 286 |
| | **68,0** | 2 904 | 2,24 | 13,2 | R 2EB 012 A 55 x 400 200 L 6 | 26,5 | 21,2 | 20 | 16 | 275 | 311 |
| | **75,7** | 2 610 | 2,36 | 18,5 | R 2EB 015 A 48 x 350 180 L 4 | 21,2 | 17 | 16 | 12,5 | 253 | 289 |
| | **71,4** | 2 765 | 2,8 | 19,6 | R 2EB 018 A 48 x 350 180 L 4 | 26,5 | 21,2 | 20 | 16 | 320 | 356 |
| | **83,8** | 2 355 | 1 | 16,7 | R 2EB 004 A 48 x 350 180 L 4 | 13,2 | 10,6 | 10 | 8 | 190 | 226 |
| | **83,8** | 2 355 | 1,25 | 16,7 | R 2EB 006 A 48 x 350 180 L 4 | 13,2 | 10,6 | 10 | 8 | 195 | 231 |
| | **83,8** | 2 355 | 2 | 16,7 | R 2EB 009 A 48 x 350 180 L 4 | 20 | 17 | 15 | 12,5 | 241 | 277 |
| | **86,3** | 2 290 | 2,24 | 10,4 | R 2EB 009 A 55 x 400 200 L 6 | 25 | 20 | 19 | 15 | 266 | 302 |
| | **83,8** | 2 355 | 2,36 | 16,7 | R 2EB 012 A 48 x 350 180 L 4 | 21,2 | 17 | 16 | 12,5 | 250 | 286 |
| | **83,8** | 2 355 | 2,36 | 16,7 | R 2EB 015 A 48 x 350 180 L 4 | 21,2 | 17 | 16 | 12,5 | 253 | 289 |
| | **83,8** | 2 355 | 4 | 16,7 | R 2EB 018 A 48 x 350 180 L 4 | 26,5 | 21,2 | 20 | 16 | 320 | 356 |
| | **90,1** | 2 192 | 0,9 | 15,5 | R 2EB 004 A 48 x 350 180 L 4 | 13,2 | 10,6 | 10 | 8 | 190 | 226 |
| | **90,1** | 2 192 | 1,25 | 15,5 | R 2EB 006 A 48 x 350 180 L 4 | 13,2 | 10,6 | 10 | 8 | 195 | 231 |
| | **90,1** | 2 192 | 1,8 | 15,5 | R 2EB 009 A 48 x 350 180 L 4 | 20 | 17 | 15 | 12,5 | 241 | 277 |
| | **90,1** | 2 192 | 2,5 | 15,5 | R 2EB 012 A 48 x 350 180 L 4 | 21,2 | 17 | 16 | 12,5 | 250 | 286 |
| | **106** | 1 867 | 0,95 | 13,2 | R 2EB 003 A 48 x 350 180 L 4 | 12,5 | 10 | 9,5 | 7,5 | 184 | 220 |
| | **106** | 1 867 | 1,25 | 13,2 | R 2EB 004 A 48 x 350 180 L 4 | 13,2 | 10,6 | 10 | 8 | 190 | 226 |
| | **106** | 1 867 | 1,6 | 13,2 | R 2EB 006 A 48 x 350 180 L 4 | 13,2 | 10,6 | 10 | 8 | 195 | 231 |
| | **106** | 1 867 | 2,5 | 13,2 | R 2EB 009 A 48 x 350 180 L 4 | 20 | 17 | 15 | 12,5 | 241 | 277 |
| | **126** | 1 565 | 1,12 | 11,1 | R 2EB 003 A 48 x 350 180 L 4 | 12,5 | 10 | 9,5 | 7,5 | 184 | 220 |
| | **126** | 1 565 | 1,25 | 11,1 | R 2EB 004 A 48 x 350 180 L 4 | 13,2 | 10,6 | 10 | 8 | 190 | 226 |
| | **126** | 1 565 | 1,25 | 11,1 | R 2EB 006 A 48 x 350 180 L 4 | 13,2 | 10,6 | 10 | 8 | 195 | 231 |
| | **126** | 1 565 | 2,36 | 11,1 | R 2EB 009 A 48 x 350 180 L 4 | 20 | 17 | 15 | 12,5 | 241 | 277 |
| | **126** | 1 565 | 2,36 | 11,1 | R 2EB 012 A 48 x 350 180 L 4 | 21,2 | 17 | 16 | 12,5 | 250 | 286 |
| | **126** | 1 565 | 2,36 | 11,1 | R 2EB 015 A 48 x 350 180 L 4 | 21,2 | 17 | 16 | 12,5 | 253 | 289 |
| | **126** | 1 565 | 5 | 11,1 | R 2EB 018 A 48 x 350 180 L 4 | 26,5 | 21,2 | 20 | 16 | 320 | 356 |
| | **134** | 1 472 | 1,18 | 10,4 | R 2EB 003 A 48 x 350 180 L 4 | 12,5 | 10 | 9,5 | 7,5 | 184 | 220 |
| | **134** | 1 472 | 1,6 | 10,4 | R 2EB 004 A 48 x 350 180 L 4 | 13,2 | 10,6 | 10 | 8 | 190 | 226 |
| | **134** | 1 472 | 1,6 | 10,4 | R 2EB 006 A 48 x 350 180 L 4 | 13,2 | 10,6 | 10 | 8 | 195 | 231 |
| | **134** | 1 472 | 3 | 10,4 | R 2EB 009 A 48 x 350 180 L 4 | 20 | 17 | 15 | 12,5 | 241 | 277 |
| | **159** | 1 240 | 1,32 | 8,79 | R 2EB 003 A 48 x 350 180 L 4 | 12,5 | 10 | 9,5 | 7,5 | 184 | 220 |
| | **159** | 1 240 | 1,6 | 8,79 | R 2EB 004 A 48 x 350 180 L 4 | 13,2 | 10,6 | 10 | 8 | 190 | 226 |
| | **159** | 1 240 | 1,6 | 8,79 | R 2EB 006 A 48 x 350 180 L 4 | 13,2 | 10,6 | 10 | 8 | 195 | 231 |
| | **159** | 1 240 | 3 | 8,79 | R 2EB 009 A 48 x 350 180 L 4 | 20 | 17 | 15 | 12,5 | 241 | 277 |
| **30** | **1,07** | 240 650 | 1 | 840 | R 4EB 250 A 60 x 450 225 M 6 | 63 | 50 | 47,5 | 37,5 | 1 540 | - |
| | **1,05** | 246 520 | 1,32 | 860 | R 4EB 355 A 60 x 450 225 M 6 | 75 | 60 | 56 | 45 | 2 174 | - |
| | **1,05** | 246 120 | 1,9 | 859 | R 4EB 500 A 60 x 450 225 M 6 | 90 | 71 | 67 | 53 | 2 909 | - |
| | **1,20** | 215 700 | 1,06 | 753 | R 4EB 250 A 60 x 450 225 M 6 | 63 | 50 | 47,5 | 37,5 | 1 540 | - |
| | **1,16** | 222 460 | 1,5 | 776 | R 4EB 355 A 60 x 450 225 M 6 | 75 | 60 | 56 | 45 | 2 174 | - |
| | **1,17** | 220 610 | 2,12 | 770 | R 4EB 500 A 60 x 450 225 M 6 | 90 | 71 | 67 | 53 | 2 909 | - |
| | **1,34** | 192 520 | 1,18 | 672 | R 4EB 250 A 60 x 450 225 M 6 | 63 | 50 | 47,5 | 37,5 | 1 540 | - |
| | **1,28** | 200 870 | 1,6 | 701 | R 4EB 355 A 60 x 450 225 M 6 | 75 | 60 | 56 | 45 | 2 174 | - |
| | **1,22** | 210 520 | 2 | 735 | R 4EB 500 A 60 x 450 225 M 6 | 90 | 71 | 67 | 53 | 2 909 | - |
| | **1,40** | 184 510 | 0,9 | 644 | R 4EB 180 A 60 x 450 225 M 6 | 50 | 40 | 37,5 | 30 | 1 190 | - |
| | **1,39** | 185 750 | 1,32 | 648 | R 4EB 250 A 60 x 450 225 M 6 | 63 | 50 | 47,5 | 37,5 | 1 540 | - |
| | **1,36** | 190 290 | 1,9 | 664 | R 4EB 355 A 60 x 450 225 M 6 | 75 | 60 | 56 | 45 | 2 174 | - |
| | **1,57** | 163 870 | 0,95 | 890 | R 4EB 180 A 55 x 400 200 L 4 | 40 | 31,5 | 30 | 23,6 | 1 111 | 1 147 |
| | **1,67** | 154 700 | 1,4 | 840 | R 4EB 250 A 55 x 400 200 L 4 | 50 | 40 | 37,5 | 30 | 1 461 | 1 497 |
| | **1,63** | 158 480 | 2 | 860 | R 4EB 355 A 55 x 400 200 L 4 | 60 | 47,5 | 45 | 35,5 | 2 094 | 2 130 |
| | **1,63** | 158 220 | 2,8 | 859 | R 4EB 500 A 55 x 400 200 L 4 | 71 | 56 | 53 | 42,5 | 2 829 | 2 865 |
| | **1,76** | 146 880 | 1,06 | 798 | R 4EB 180 A 55 x 400 200 L 4 | 40 | 31,5 | 30 | 23,6 | 1 111 | 1 147 |
| | **1,86** | 138 670 | 1,6 | 753 | R 4EB 250 A 55 x 400 200 L 4 | 50 | 40 | 37,5 | 30 | 1 461 | 1 497 |
| | **1,80** | 143 010 | 2,12 | 776 | R 4EB 355 A 55 x 400 200 L 4 | 60 | 47,5 | 45 | 35,5 | 2 094 | 2 130 |
| | **1,82** | 141 820 | 3 | 770 | R 4EB 500 A 55 x 400 200 L 4 | 71 | 56 | 53 | 42,5 | 2 829 | 2 865 |
| | **2,06** | 125 130 | 1,18 | 679 | R 4EB 180 A 55 x 400 200 L 4 | 40 | 31,5 | 30 | 23,6 | 1 111 | 1 147 |
| | **2,08** | 123 760 | 1,7 | 672 | R 4EB 250 A 55 x 400 200 L 4 | 50 | 40 | 37,5 | 30 | 1 461 | 1 497 |
| | **2,00** | 129 130 | 2,36 | 701 | R 4EB 355 A 55 x 400 200 L 4 | 60 | 47,5 | 45 | 35,5 | 2 094 | 2 130 |
| | **1,91** | 135 340 | 3 | 735 | R 4EB 500 A 55 x 400 200 L 4 | 71 | 56 | 53 | 42,5 | 2 829 | 2 865 |
| | **2,17** | 118 610 | 1,4 | 644 | R 4EB 180 A 55 x 400 200 L 4 | 40 | 31,5 | 30 | 23,6 | 1 111 | 1 147 |
| | **2,16** | 119 410 | 1,8 | 648 | R 4EB 250 A 55 x 400 200 L 4 | 50 | 40 | 37,5 | 30 | 1 461 | 1 497 |
| | **2,20** | 117 170 | 2,24 | 409 | R 4EB 250 A 60 x 450 225 M 6 | 63 | 50 | 47,5 | 37,5 | 1 540 | - |
| | **2,11** | 122 330 | 2,8 | 664 | R 4EB 355 A 55 x 400 200 L 4 | 60 | 47,5 | 45 | 35,5 | 2 094 | 2 130 |
| | **2,38** | 108 240 | 0,9 | 588 | R 4EB 125 A 55 x 400 200 L 4 | 33,5 | 26,5 | 25 | 20 | 823 | 859 |
| | **2,41** | 107 040 | 1,5 | 581 | R 4EB 180 A 55 x 400 200 L 4 | 40 | 31,5 | 30 | 23,6 | 1 111 | 1 147 |
| | **2,48** | 103 790 | 1,7 | 362 | R 4EB 180 A 60 x 450 225 M 6 | 50 | 40 | 37,5 | 30 | 1 190 | - |
| | **2,58** | 100 110 | 2,12 | 544 | R 4EB 250 A 55 x 400 200 L 4 | 50 | 40 | 37,5 | 30 | 1 461 | 1 497 |
| | **2,50** | 103 300 | 2,8 | 561 | R 4EB 355 A 55 x 400 200 L 4 | 60 | 47,5 | 45 | 35,5 | 2 094 | 2 130 |
| | **2,92** | 88 200 | 1,4 | 479 | R 4EB 125 A 55 x 400 200 L 4 | 33,5 | 26,5 | 25 | 20 | 823 | 859 |
| | **2,72** | 94 890 | 1,7 | 515 | R 4EB 180 A 55 x 400 200 L 4 | 40 | 31,5 | 30 | 23,6 | 1 111 | 1 147 |
| | **2,70** | 95 530 | 2,65 | 519 | R 4EB 250 A 55 x 400 200 L 4 | 50 | 40 | 37,5 | 30 | 1 461 | 1 497 |
| | **2,67** | 96 440 | 3,35 | 524 | R 4EB 355 A 55 x 400 200 L 4 | 60 | 47,5 | 45 | 35,5 | 2 094 | 2 130 |

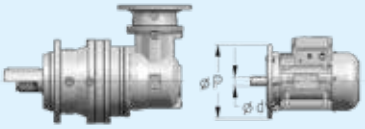


| $P_1$ | $n_2$ | $M_2$ | fs | $i$ | Ød x ØP | | | | $Pt_N$ [kW] $t_{amb}$ = 20°C | | $t_{amb}$ = 40°C | | kg | |
|---|---|---|---|---|---|---|---|---|---|---|---|---|---|---|
| kW | min$^{-1}$ | N m | | | | | | | | | | | HB | HBZ |
| **30** | **3,02** | 85 470 | 0,95 | 464 | **R 4EB** | **085 A** | **55 x 400** | 200 L 4 | 28 | 22,4 | 21,2 | 17 | 649 | 685 |
| | **3,24** | 79 590 | 1,4 | 432 | **R 4EB** | **125 A** | **55 x 400** | 200 L 4 | 33,5 | 26,5 | 25 | 20 | 823 | 859 |
| | **3,01** | 85 630 | 1,8 | 465 | **R 4EB** | **180 A** | **55 x 400** | 200 L 4 | 40 | 31,5 | 30 | 23,6 | 1 111 | 1 147 |
| | **3,15** | 81 840 | 2,12 | 286 | **R 4EB** | **180 A** | **60 x 450** | 225 M 6 | 50 | 40 | 37,5 | 30 | 1 190 | - |
| | **3,01** | 85 630 | 2,8 | 465 | **R 4EB** | **250 A** | **55 x 400** | 200 L 4 | 50 | 40 | 37,5 | 30 | 1 461 | 1 497 |
| | **3,30** | 78 170 | 1,06 | 424 | **R 4EB** | **085 A** | **55 x 400** | 200 L 4 | 28 | 22,4 | 21,2 | 17 | 649 | 685 |
| | **3,71** | 69 540 | 1,7 | 378 | **R 4EB** | **125 A** | **55 x 400** | 200 L 4 | 33,5 | 26,5 | 25 | 20 | 823 | 859 |
| | **3,49** | 73 940 | 2,12 | 401 | **R 4EB** | **180 A** | **55 x 400** | 200 L 4 | 40 | 31,5 | 30 | 23,6 | 1 111 | 1 147 |
| | **3,42** | 75 320 | 3,15 | 409 | **R 4EB** | **250 A** | **55 x 400** | 200 L 4 | 50 | 40 | 37,5 | 30 | 1 461 | 1 497 |
| | **3,83** | 67 390 | 1,18 | 366 | **R 4EB** | **085 A** | **55 x 400** | 200 L 4 | 28 | 22,4 | 21,2 | 17 | 649 | 685 |
| | **4,11** | 62 750 | 1,7 | 341 | **R 4EB** | **125 A** | **55 x 400** | 200 L 4 | 33,5 | 26,5 | 25 | 20 | 823 | 859 |
| | **3,86** | 66 720 | 2,5 | 362 | **R 4EB** | **180 A** | **55 x 400** | 200 L 4 | 40 | 31,5 | 30 | 23,6 | 1 111 | 1 147 |
| | **3,82** | 67 510 | 3,55 | 367 | **R 4EB** | **250 A** | **55 x 400** | 200 L 4 | 50 | 40 | 37,5 | 30 | 1 461 | 1 497 |
| | **4,18** | 61 640 | 1,32 | 335 | **R 4EB** | **085 A** | **55 x 400** | 200 L 4 | 28 | 22,4 | 21,2 | 17 | 649 | 685 |
| | **4,33** | 59 480 | 1,7 | 323 | **R 4EB** | **125 A** | **55 x 400** | 200 L 4 | 33,5 | 26,5 | 25 | 20 | 823 | 859 |
| | **4,42** | 58 300 | 2,65 | 317 | **R 4EB** | **180 A** | **55 x 400** | 200 L 4 | 40 | 31,5 | 30 | 23,6 | 1 111 | 1 147 |
| | **4,32** | 59 710 | 4 | 324 | **R 4EB** | **250 A** | **55 x 400** | 200 L 4 | 50 | 40 | 37,5 | 30 | 1 461 | 1 497 |
| | **4,91** | 52 510 | 1,5 | 285 | **R 4EB** | **085 A** | **55 x 400** | 200 L 4 | 28 | 22,4 | 21,2 | 17 | 649 | 685 |
| | **4,68** | 55 120 | 2 | 299 | **R 4EB** | **125 A** | **55 x 400** | 200 L 4 | 33,5 | 26,5 | 25 | 20 | 823 | 859 |
| | **4,90** | 52 610 | 3 | 286 | **R 4EB** | **180 A** | **55 x 400** | 200 L 4 | 40 | 31,5 | 30 | 23,6 | 1 111 | 1 147 |
| | **5,84** | 45 100 | 0,9 | 154 | **R 3EB** | **060 A** | **60 x 450** | 225 M 6 | 35,5 | 28 | 26,5 | 21,2 | 612 | - |
| | **5,76** | 44 770 | 1,7 | 243 | **R 4EB** | **085 A** | **55 x 400** | 200 L 4 | 28 | 22,4 | 21,2 | 17 | 649 | 685 |
| | **5,80** | 45 410 | 1,25 | 155 | **R 3EB** | **085 A** | **60 x 450** | 225 M 6 | 45 | 35,5 | 33,5 | 26,5 | 731 | - |
| | **5,47** | 47 150 | 2,12 | 256 | **R 4EB** | **125 A** | **55 x 400** | 200 L 4 | 33,5 | 26,5 | 25 | 20 | 823 | 859 |
| | **5,67** | 46 510 | 1,9 | 159 | **R 3EB** | **125 A** | **60 x 450** | 225 M 6 | 53 | 42,5 | 40 | 31,5 | 979 | - |
| | **5,58** | 46 210 | 3,35 | 251 | **R 4EB** | **180 A** | **55 x 400** | 200 L 4 | 40 | 31,5 | 30 | 23,6 | 1 111 | 1 147 |
| | **6,48** | 40 700 | 1 | 139 | **R 3EB** | **060 A** | **60 x 450** | 225 M 6 | 35,5 | 28 | 26,5 | 21,2 | 612 | - |
| | **6,48** | 40 700 | 1,25 | 139 | **R 3EB** | **085 A** | **60 x 450** | 225 M 6 | 45 | 35,5 | 33,5 | 26,5 | 731 | - |
| | **6,95** | 37 900 | 2,24 | 129 | **R 3EB** | **125 A** | **60 x 450** | 225 M 6 | 53 | 42,5 | 40 | 31,5 | 979 | - |
| | **7,31** | 36 080 | 1,12 | 123 | **R 3EB** | **060 A** | **60 x 450** | 225 M 6 | 35,5 | 28 | 26,5 | 21,2 | 612 | - |
| | **7,27** | 35 490 | 2,12 | 193 | **R 4EB** | **085 A** | **55 x 400** | 200 L 4 | 28 | 22,4 | 21,2 | 17 | 649 | 685 |
| | **7,26** | 36 330 | 1,8 | 124 | **R 3EB** | **085 A** | **60 x 450** | 225 M 6 | 45 | 35,5 | 33,5 | 26,5 | 731 | - |
| | **7,19** | 35 850 | 2,12 | 195 | **R 4EB** | **125 A** | **55 x 400** | 200 L 4 | 33,5 | 26,5 | 25 | 20 | 823 | 859 |
| | **7,25** | 35 560 | 4,25 | 193 | **R 4EB** | **180 A** | **55 x 400** | 200 L 4 | 40 | 31,5 | 30 | 23,6 | 1 111 | 1 147 |
| | **8,10** | 32 560 | 1,25 | 111 | **R 3EB** | **060 A** | **60 x 450** | 225 M 6 | 35,5 | 28 | 26,5 | 21,2 | 612 | - |
| | **7,86** | 32 820 | 2,12 | 178 | **R 4EB** | **085 A** | **55 x 400** | 200 L 4 | 28 | 22,4 | 21,2 | 17 | 649 | 685 |
| | **8,10** | 32 560 | 1,8 | 111 | **R 3EB** | **085 A** | **60 x 450** | 225 M 6 | 45 | 35,5 | 33,5 | 26,5 | 731 | - |
| | **7,69** | 33 550 | 2,12 | 182 | **R 4EB** | **125 A** | **55 x 400** | 200 L 4 | 33,5 | 26,5 | 25 | 20 | 823 | 859 |
| | **7,84** | 32 880 | 4,5 | 179 | **R 4EB** | **180 A** | **55 x 400** | 200 L 4 | 40 | 31,5 | 30 | 23,6 | 1 111 | 1 147 |
| | **9,09** | 28 990 | 1,4 | 154 | **R 3EB** | **060 A** | **55 x 400** | 200 L 4 | 28 | 22,4 | 21,2 | 17 | 533 | 569 |
| | **9,03** | 29 190 | 1,7 | 155 | **R 3EB** | **085 A** | **55 x 400** | 200 L 4 | 35,5 | 28 | 26,5 | 21,2 | 652 | 688 |
| | **9,32** | 27 650 | 2,12 | 150 | **R 4EB** | **085 A** | **55 x 400** | 200 L 4 | 28 | 22,4 | 21,2 | 17 | 649 | 685 |
| | **9,20** | 28 640 | 2,24 | 97,8 | **R 3EB** | **085 A** | **60 x 450** | 225 M 6 | 45 | 35,5 | 33,5 | 26,5 | 731 | - |
| | **8,81** | 29 900 | 2,8 | 159 | **R 3EB** | **125 A** | **55 x 400** | 200 L 4 | 42,5 | 33,5 | 31,5 | 25 | 899 | 935 |
| | **9,12** | 28 270 | 2,12 | 153 | **R 4EB** | **125 A** | **55 x 400** | 200 L 4 | 33,5 | 26,5 | 25 | 20 | 823 | 859 |
| | **9,31** | 27 710 | 4,5 | 150 | **R 4EB** | **180 A** | **55 x 400** | 200 L 4 | 40 | 31,5 | 30 | 23,6 | 1 111 | 1 147 |
| | **10,1** | 26 160 | 1,5 | 139 | **R 3EB** | **060 A** | **55 x 400** | 200 L 4 | 28 | 22,4 | 21,2 | 17 | 533 | 569 |
| | **10,4** | 25 370 | 1,8 | 86,6 | **R 3EB** | **060 A** | **60 x 450** | 225 M 6 | 35,5 | 28 | 26,5 | 21,2 | 612 | - |
| | **10,1** | 26 160 | 1,7 | 139 | **R 3EB** | **085 A** | **55 x 400** | 200 L 4 | 35,5 | 28 | 26,5 | 21,2 | 652 | 688 |
| | **10,8** | 24 360 | 3,35 | 129 | **R 3EB** | **125 A** | **55 x 400** | 200 L 4 | 42,5 | 33,5 | 31,5 | 25 | 899 | 935 |
| | **11,5** | 22 880 | 1,18 | 122 | **R 3EB** | **042 A** | **55 x 400** | 200 L 4 | 25 | 20 | 19 | 15 | 420 | 456 |
| | **11,4** | 23 200 | 1,7 | 123 | **R 3EB** | **060 A** | **55 x 400** | 200 L 4 | 28 | 22,4 | 21,2 | 17 | 533 | 569 |
| | **11,3** | 23 350 | 2,5 | 124 | **R 3EB** | **085 A** | **55 x 400** | 200 L 4 | 35,5 | 28 | 26,5 | 21,2 | 652 | 688 |
| | **11,2** | 23 570 | 3,35 | 125 | **R 3EB** | **125 A** | **55 x 400** | 200 L 4 | 42,5 | 33,5 | 31,5 | 25 | 899 | 935 |
| | **12,6** | 20 930 | 0,95 | 111 | **R 3EB** | **030 A** | **55 x 400** | 200 L 4 | 20 | 16 | 15 | 11,8 | 367 | 403 |
| | **12,2** | 21 600 | 1,4 | 115 | **R 3EB** | **042 A** | **55 x 400** | 200 L 4 | 25 | 20 | 19 | 15 | 420 | 456 |
| | **12,6** | 20 930 | 1,9 | 111 | **R 3EB** | **060 A** | **55 x 400** | 200 L 4 | 28 | 22,4 | 21,2 | 17 | 533 | 569 |
| | **13,2** | 20 000 | 2,36 | 68,3 | **R 3EB** | **060 A** | **60 x 450** | 225 M 6 | 35,5 | 28 | 26,5 | 21,2 | 612 | - |
| | **12,6** | 20 930 | 2,5 | 111 | **R 3EB** | **085 A** | **55 x 400** | 200 L 4 | 35,5 | 28 | 26,5 | 21,2 | 652 | 688 |
| | **12,6** | 20 840 | 3,35 | 111 | **R 3EB** | **125 A** | **55 x 400** | 200 L 4 | 42,5 | 33,5 | 31,5 | 25 | 899 | 935 |
| | **13,8** | 19 150 | 1,18 | 102 | **R 3EB** | **030 A** | **55 x 400** | 200 L 4 | 20 | 16 | 15 | 11,8 | 367 | 403 |
| | **13,5** | 19 490 | 1,4 | 104 | **R 3EB** | **042 A** | **55 x 400** | 200 L 4 | 25 | 20 | 19 | 15 | 420 | 456 |
| | **14,4** | 18 290 | 2,12 | 97,1 | **R 3EB** | **060 A** | **55 x 400** | 200 L 4 | 28 | 22,4 | 21,2 | 17 | 533 | 569 |
| | **14,3** | 18 410 | 3,35 | 97,8 | **R 3EB** | **085 A** | **55 x 400** | 200 L 4 | 35,5 | 28 | 26,5 | 21,2 | 652 | 688 |
| | **16,2** | 16 310 | 1,25 | 86,6 | **R 3EB** | **030 A** | **55 x 400** | 200 L 4 | 20 | 16 | 15 | 11,8 | 367 | 403 |
| | **15,5** | 17 030 | 1,7 | 90,5 | **R 3EB** | **042 A** | **55 x 400** | 200 L 4 | 25 | 20 | 19 | 15 | 420 | 456 |
| | **16,2** | 16 310 | 2,5 | 86,6 | **R 3EB** | **060 A** | **55 x 400** | 200 L 4 | 28 | 22,4 | 21,2 | 17 | 533 | 569 |
| | **16,6** | 15 860 | 3 | 54,1 | **R 3EB** | **060 A** | **60 x 450** | 225 M 6 | 35,5 | 28 | 26,5 | 21,2 | 612 | - |
| | **16,0** | 16 500 | 3,55 | 87,7 | **R 3EB** | **085 A** | **55 x 400** | 200 L 4 | 35,5 | 28 | 26,5 | 21,2 | 652 | 688 |
| | **17,5** | 15 100 | 1,5 | 80,2 | **R 3EB** | **030 A** | **55 x 400** | 200 L 4 | 20 | 16 | 15 | 11,8 | 367 | 403 |
| | **17,2** | 15 370 | 1,7 | 81,6 | **R 3EB** | **042 A** | **55 x 400** | 200 L 4 | 25 | 20 | 19 | 15 | 420 | 456 |
| | **18,2** | 14 500 | 2,65 | 77,0 | **R 3EB** | **060 A** | **55 x 400** | 200 L 4 | 28 | 22,4 | 21,2 | 17 | 533 | 569 |
| | **18,1** | 14 590 | 4,25 | 77,5 | **R 3EB** | **085 A** | **55 x 400** | 200 L 4 | 35,5 | 28 | 26,5 | 21,2 | 652 | 688 |
| | **20,5** | 12 860 | 1,7 | 68,3 | **R 3EB** | **030 A** | **55 x 400** | 200 L 4 | 20 | 16 | 15 | 11,8 | 367 | 403 |
| | **19,5** | 13 500 | 2,24 | 71,7 | **R 3EB** | **042 A** | **55 x 400** | 200 L 4 | 25 | 20 | 19 | 15 | 420 | 456 |
| | **20,5** | 12 860 | 3,55 | 68,3 | **R 3EB** | **060 A** | **55 x 400** | 200 L 4 | 28 | 22,4 | 21,2 | 17 | 533 | 569 |
| | **22,0** | 11 970 | 1,8 | 63,6 | **R 3EB** | **030 A** | **55 x 400** | 200 L 4 | 20 | 16 | 15 | 11,8 | 367 | 403 |
| | **21,6** | 12 180 | 2,24 | 64,7 | **R 3EB** | **042 A** | **55 x 400** | 200 L 4 | 25 | 20 | 19 | 15 | 420 | 456 |
| | **23,3** | 11 300 | 3,35 | 60,0 | **R 3EB** | **060 A** | **55 x 400** | 200 L 4 | 28 | 22,4 | 21,2 | 17 | 533 | 569 |
| | **24,0** | 10 960 | 1,7 | 58,2 | **R 3EB** | **030 A** | **55 x 400** | 200 L 4 | 20 | 16 | 15 | 11,8 | 367 | 403 |
| | **25,3** | 10 420 | 2,24 | 55,3 | **R 3EB** | **042 A** | **55 x 400** | 200 L 4 | 25 | 20 | 19 | 15 | 420 | 456 |
| | **24,0** | 10 960 | 3,35 | 58,2 | **R 3EB** | **060 A** | **55 x 400** | 200 L 4 | 28 | 22,4 | 21,2 | 17 | 533 | 569 |
| | **29,0** | 9 298 | 0,9 | 31,1 | **R 2EB** | **018 A** | **60 x 450** | 225 M 6 | 33,5 | 26,5 | 25 | 20 | 425 | - |
| | **25,9** | 10 190 | 2,24 | 54,1 | **R 3EB** | **030 A** | **55 x 400** | 200 L 4 | 20 | 16 | 15 | 11,8 | 367 | 403 |
| | **27,4** | 9 605 | 2,24 | 51,0 | **R 3EB** | **042 A** | **55 x 400** | 200 L 4 | 25 | 20 | 19 | 15 | 420 | 456 |
| | **25,9** | 10 190 | 4,5 | 54,1 | **R 3EB** | **060 A** | **55 x 400** | 200 L 4 | 28 | 22,4 | 21,2 | 17 | 533 | 569 |
| | **34,0** | 7 921 | 1,25 | 26,5 | **R 2EB** | **018 A** | **60 x 450** | 225 M 6 | 33,5 | 26,5 | 25 | 20 | 425 | - |
| | **34,0** | 7 921 | 1,32 | 26,5 | **R 2EB** | **021 A** | **60 x 450** | 225 M 6 | 33,5 | 26,5 | 25 | 20 | 428 | - |
| | **34,3** | 7 855 | 1,32 | 26,3 | **R 2EB** | **030 A** | **60 x 450** | 225 M 6 | 35,5 | 28 | 26,5 | 21,2 | 448 | - |
| | **30,3** | 8 691 | 2,24 | 46,2 | **R 3EB** | **030 A** | **55 x 400** | 200 L 4 | 20 | 16 | 15 | 11,8 | 367 | 403 |
| | **32,6** | 8 094 | 2,24 | 43,0 | **R 3EB** | **042 A** | **55 x 400** | 200 L 4 | 25 | 20 | 19 | 15 | 420 | 456 |
| | **30,3** | 8 691 | 4,25 | 46,2 | **R 3EB** | **060 A** | **55 x 400** | 200 L 4 | 28 | 22,4 | 21,2 | 17 | 533 | 569 |
| | **36,2** | 7 438 | 1,12 | 24,9 | **R 2EB** | **018 A** | **60 x 450** | 225 M 6 | 33,5 | 26,5 | 25 | 20 | 425 | - |
| | **38,4** | 7 022 | 1,4 | 23,5 | **R 2EB** | **021 A** | **60 x 450** | 225 M 6 | 33,5 | 26,5 | 25 | 20 | 428 | - |
| | **38,9** | 6 772 | 2,24 | 36,0 | **R 3EB** | **030 A** | **55 x 400** | 200 L 4 | 20 | 16 | 15 | 11,8 | 367 | 403 |
| | **38,1** | 6 923 | 2,24 | 36,8 | **R 3EB** | **042 A** | **55 x 400** | 200 L 4 | 25 | 20 | 19 | 15 | 420 | 456 |
| | **36,8** | 7 315 | 2,5 | 24,4 | **R 2EB** | **042 A** | **60 x 450** | 225 M 6 | 42,5 | 33,5 | 31,5 | 25 | 569 | - |
| | **38,9** | 6 772 | 4,5 | 36,0 | **R 3EB** | **060 A** | **55 x 400** | 200 L 4 | 28 | 22,4 | 21,2 | 17 | 533 | 569 |

| $P_1$ | $n_2$ | $M_2$ | fs | $i$ | ØdxØP | | | | | $Pt_N$ [kW] $t_{amb}$ = 20°C | | $t_{amb}$ = 40°C | | kg | |
|---|---|---|---|---|---|---|---|---|---|---|---|---|---|---|---|
| kW | min$^{-1}$ | N m | | | | | | | | | | | | HB | HBZ |
| **30** | **45,1** | 5 977 | 1,32 | 31,1 | **R** | **2EB** | **018 A** | **55 x 400** | 200 L 4 | 26,5 | 21,2 | 20 | 16 | 346 | 382 |
| | **42,5** | 6 337 | 1,6 | 21,2 | **R** | **2EB** | **018 A** | **60 x 450** | 225 M 6 | 33,5 | 26,5 | 25 | 20 | 425 | - |
| | **48,6** | 5 537 | 1,8 | 18,5 | **R** | **2EB** | **021 A** | **60 x 450** | 225 M 6 | 33,5 | 26,5 | 25 | 20 | 428 | - |
| | **52,9** | 5 092 | 1,9 | 26,5 | **R** | **2EB** | **018 A** | **55 x 400** | 200 L 4 | 26,5 | 21,2 | 20 | 16 | 346 | 382 |
| | **52,9** | 5 092 | 1,9 | 26,5 | **R** | **2EB** | **021 A** | **55 x 400** | 200 L 4 | 26,5 | 21,2 | 20 | 16 | 349 | 385 |
| | **53,3** | 5 050 | 1,9 | 26,3 | **R** | **2EB** | **030 A** | **55 x 400** | 200 L 4 | 28 | 22,4 | 21,2 | 17 | 369 | 405 |
| | **56,3** | 4 782 | 1,18 | 24,9 | **R** | **2EB** | **012 A** | **55 x 400** | 200 L 4 | 21,2 | 17 | 16 | 12,5 | 276 | 312 |
| | **59,7** | 4 514 | 1,5 | 23,5 | **R** | **2EB** | **015 A** | **55 x 400** | 200 L 4 | 21,2 | 17 | 16 | 12,5 | 279 | 315 |
| | **56,3** | 4 782 | 1,7 | 24,9 | **R** | **2EB** | **018 A** | **55 x 400** | 200 L 4 | 26,5 | 21,2 | 20 | 16 | 346 | 382 |
| | **59,7** | 4 514 | 2,12 | 23,5 | **R** | **2EB** | **021 A** | **55 x 400** | 200 L 4 | 26,5 | 21,2 | 20 | 16 | 349 | 385 |
| | **54,4** | 4 955 | 2,65 | 16,6 | **R** | **2EB** | **030 A** | **60 x 450** | 225 M 6 | 35,5 | 28 | 26,5 | 21,2 | 448 | - |
| | **57,3** | 4 702 | 3,35 | 24,4 | **R** | **2EB** | **042 A** | **55 x 400** | 200 L 4 | 33,5 | 26,5 | 25 | 20 | 489 | 525 |
| | **66,1** | 4 074 | 1,18 | 21,2 | **R** | **2EB** | **009 A** | **55 x 400** | 200 L 4 | 20 | 17 | 15 | 12,5 | 267 | 303 |
| | **66,1** | 4 074 | 1,5 | 21,2 | **R** | **2EB** | **012 A** | **55 x 400** | 200 L 4 | 21,2 | 17 | 16 | 12,5 | 276 | 312 |
| | **66,1** | 4 074 | 1,5 | 21,2 | **R** | **2EB** | **015 A** | **55 x 400** | 200 L 4 | 21,2 | 17 | 16 | 12,5 | 279 | 315 |
| | **66,1** | 4 074 | 2,36 | 21,2 | **R** | **2EB** | **018 A** | **55 x 400** | 200 L 4 | 26,5 | 21,2 | 20 | 16 | 346 | 382 |
| | **68,4** | 3 939 | 2,65 | 13,2 | **R** | **2EB** | **018 A** | **60 x 450** | 225 M 6 | 33,5 | 26,5 | 25 | 20 | 425 | - |
| | **66,1** | 4 074 | 3 | 21,2 | **R** | **2EB** | **021 A** | **55 x 400** | 200 L 4 | 26,5 | 21,2 | 20 | 16 | 349 | 385 |
| | **71,4** | 3 770 | 1,06 | 19,6 | **R** | **2EB** | **009 A** | **55 x 400** | 200 L 4 | 20 | 17 | 15 | 12,5 | 267 | 303 |
| | **71,4** | 3 770 | 1,5 | 19,6 | **R** | **2EB** | **012 A** | **55 x 400** | 200 L 4 | 21,2 | 17 | 16 | 12,5 | 276 | 312 |
| | **75,7** | 3 559 | 1,8 | 18,5 | **R** | **2EB** | **015 A** | **55 x 400** | 200 L 4 | 21,2 | 17 | 16 | 12,5 | 279 | 315 |
| | **71,4** | 3 770 | 2,12 | 19,6 | **R** | **2EB** | **018 A** | **55 x 400** | 200 L 4 | 26,5 | 21,2 | 20 | 16 | 346 | 382 |
| | **75,7** | 3 559 | 2,65 | 18,5 | **R** | **2EB** | **021 A** | **55 x 400** | 200 L 4 | 26,5 | 21,2 | 20 | 16 | 349 | 385 |
| | **83,8** | 3 212 | 1,4 | 16,7 | **R** | **2EB** | **009 A** | **55 x 400** | 200 L 4 | 20 | 17 | 15 | 12,5 | 267 | 303 |
| | **83,8** | 3 212 | 1,8 | 16,7 | **R** | **2EB** | **012 A** | **55 x 400** | 200 L 4 | 21,2 | 17 | 16 | 12,5 | 276 | 312 |
| | **83,8** | 3 212 | 1,8 | 16,7 | **R** | **2EB** | **015 A** | **55 x 400** | 200 L 4 | 21,2 | 17 | 16 | 12,5 | 279 | 315 |
| | **83,8** | 3 212 | 3 | 16,7 | **R** | **2EB** | **018 A** | **55 x 400** | 200 L 4 | 26,5 | 21,2 | 20 | 16 | 346 | 382 |
| | **90,1** | 2 989 | 1,32 | 15,5 | **R** | **2EB** | **009 A** | **55 x 400** | 200 L 4 | 20 | 17 | 15 | 12,5 | 267 | 303 |
| | **90,1** | 2 989 | 1,8 | 15,5 | **R** | **2EB** | **012 A** | **55 x 400** | 200 L 4 | 21,2 | 17 | 16 | 12,5 | 276 | 312 |
| | **95,5** | 2 821 | 2,24 | 14,7 | **R** | **2EB** | **015 A** | **55 x 400** | 200 L 4 | 21,2 | 17 | 16 | 12,5 | 279 | 315 |
| | **90,1** | 2 989 | 2,65 | 15,5 | **R** | **2EB** | **018 A** | **55 x 400** | 200 L 4 | 26,5 | 21,2 | 20 | 16 | 346 | 382 |
| | **102** | 2 631 | 3,35 | 8,79 | **R** | **2EB** | **018 A** | **60 x 450** | 225 M 6 | 33,5 | 26,5 | 25 | 20 | 425 | - |
| | **106** | 2 546 | 1,8 | 13,2 | **R** | **2EB** | **009 A** | **55 x 400** | 200 L 4 | 20 | 17 | 15 | 12,5 | 267 | 303 |
| | **106** | 2 546 | 2,24 | 13,2 | **R** | **2EB** | **012 A** | **55 x 400** | 200 L 4 | 21,2 | 17 | 16 | 12,5 | 276 | 312 |
| | **106** | 2 546 | 2,24 | 13,2 | **R** | **2EB** | **015 A** | **55 x 400** | 200 L 4 | 21,2 | 17 | 16 | 12,5 | 279 | 315 |
| | **106** | 2 532 | 3,55 | 13,2 | **R** | **2EB** | **018 A** | **55 x 400** | 200 L 4 | 26,5 | 21,2 | 20 | 16 | 346 | 382 |
| | **126** | 2 134 | 1,8 | 11,1 | **R** | **2EB** | **009 A** | **55 x 400** | 200 L 4 | 20 | 17 | 15 | 12,5 | 267 | 303 |
| | **126** | 2 134 | 1,8 | 11,1 | **R** | **2EB** | **012 A** | **55 x 400** | 200 L 4 | 21,2 | 17 | 16 | 12,5 | 276 | 312 |
| | **126** | 2 134 | 1,8 | 11,1 | **R** | **2EB** | **015 A** | **55 x 400** | 200 L 4 | 21,2 | 17 | 16 | 12,5 | 279 | 315 |
| | **126** | 2 134 | 3,55 | 11,1 | **R** | **2EB** | **018 A** | **55 x 400** | 200 L 4 | 26,5 | 21,2 | 20 | 16 | 346 | 382 |
| | **134** | 2 007 | 2,24 | 10,4 | **R** | **2EB** | **009 A** | **55 x 400** | 200 L 4 | 20 | 17 | 15 | 12,5 | 267 | 303 |
| | **134** | 2 007 | 2,24 | 10,4 | **R** | **2EB** | **012 A** | **55 x 400** | 200 L 4 | 21,2 | 17 | 16 | 12,5 | 276 | 312 |
| | **134** | 2 007 | 2,24 | 10,4 | **R** | **2EB** | **015 A** | **55 x 400** | 200 L 4 | 21,2 | 17 | 16 | 12,5 | 279 | 315 |
| | **134** | 2 007 | 4,5 | 10,4 | **R** | **2EB** | **018 A** | **55 x 400** | 200 L 4 | 26,5 | 21,2 | 20 | 16 | 346 | 382 |
| | **159** | 1 691 | 2,24 | 8,79 | **R** | **2EB** | **009 A** | **55 x 400** | 200 L 4 | 20 | 17 | 15 | 12,5 | 267 | 303 |
| | **159** | 1 691 | 2,24 | 8,79 | **R** | **2EB** | **012 A** | **55 x 400** | 200 L 4 | 21,2 | 17 | 16 | 12,5 | 276 | 312 |
| | **159** | 1 691 | 2,24 | 8,79 | **R** | **2EB** | **015 A** | **55 x 400** | 200 L 4 | 21,2 | 17 | 16 | 12,5 | 279 | 315 |
| | **159** | 1 691 | 4,5 | 8,79 | **R** | **2EB** | **018 A** | **55 x 400** | 200 L 4 | 26,5 | 21,2 | 20 | 16 | 346 | 382 |
| **37** | **1,05** | 304 040 | 1,12 | 860 | **R** | **4EB** | **355 A** | **65 x 550** | 250 M 6 | 75 | 60 | 56 | 45 | 2 223 | - |
| | **1,05** | 303 540 | 1,5 | 859 | **R** | **4EB** | **500 A** | **65 x 550** | 250 M 6 | 90 | 71 | 67 | 53 | 2 958 | - |
| | **1,05** | 304 040 | 2,12 | 860 | **R** | **4EB** | **710 A** | **65 x 550** | 250 M 6 | 100 | 80 | 75 | 60 | 3 888 | - |
| | **1,16** | 274 370 | 1,18 | 776 | **R** | **4EB** | **355 A** | **65 x 550** | 250 M 6 | 75 | 60 | 56 | 45 | 2 223 | - |
| | **1,17** | 272 080 | 1,7 | 770 | **R** | **4EB** | **500 A** | **65 x 550** | 250 M 6 | 90 | 71 | 67 | 53 | 2 958 | - |
| | **1,16** | 274 370 | 2,24 | 776 | **R** | **4EB** | **710 A** | **65 x 550** | 250 M 6 | 100 | 80 | 75 | 60 | 3 888 | - |
| | **1,28** | 247 730 | 1,32 | 701 | **R** | **4EB** | **355 A** | **65 x 550** | 250 M 6 | 75 | 60 | 56 | 45 | 2 223 | - |
| | **1,22** | 259 640 | 1,6 | 735 | **R** | **4EB** | **500 A** | **65 x 550** | 250 M 6 | 90 | 71 | 67 | 53 | 2 958 | - |
| | **1,22** | 260 070 | 2,36 | 736 | **R** | **4EB** | **710 A** | **65 x 550** | 250 M 6 | 100 | 80 | 75 | 60 | 3 888 | - |
| | **1,36** | 234 680 | 1,5 | 664 | **R** | **4EB** | **355 A** | **65 x 550** | 250 M 6 | 75 | 60 | 56 | 45 | 2 223 | - |
| | **1,37** | 232 730 | 1,8 | 659 | **R** | **4EB** | **500 A** | **65 x 550** | 250 M 6 | 90 | 71 | 67 | 53 | 2 958 | - |
| | **1,67** | 190 800 | 1,18 | 840 | **R** | **4EB** | **250 A** | **60 x 450** | 225 S 4 | 50 | 40 | 37,5 | 30 | 1 531 | - |
| | **1,63** | 195 450 | 1,6 | 860 | **R** | **4EB** | **355 A** | **60 x 450** | 225 S 4 | 60 | 47,5 | 45 | 35,5 | 2 165 | - |
| | **1,63** | 195 140 | 2,24 | 859 | **R** | **4EB** | **500 A** | **60 x 450** | 225 S 4 | 71 | 56 | 53 | 42,5 | 2 900 | - |
| | **1,63** | 195 450 | 3 | 860 | **R** | **4EB** | **710 A** | **60 x 450** | 225 S 4 | 80 | 63 | 60 | 47,5 | 3 830 | - |
| | **1,86** | 171 020 | 1,25 | 753 | **R** | **4EB** | **250 A** | **60 x 450** | 225 S 4 | 50 | 40 | 37,5 | 30 | 1 531 | - |
| | **1,80** | 176 380 | 1,8 | 776 | **R** | **4EB** | **355 A** | **60 x 450** | 225 S 4 | 60 | 47,5 | 45 | 35,5 | 2 165 | - |
| | **1,82** | 174 910 | 2,5 | 770 | **R** | **4EB** | **500 A** | **60 x 450** | 225 S 4 | 71 | 56 | 53 | 42,5 | 2 900 | - |
| | **1,80** | 176 380 | 3,35 | 776 | **R** | **4EB** | **710 A** | **60 x 450** | 225 S 4 | 80 | 63 | 60 | 47,5 | 3 830 | - |
| | **2,06** | 154 330 | 0,95 | 679 | **R** | **4EB** | **180 A** | **60 x 450** | 225 S 4 | 40 | 31,5 | 30 | 23,6 | 1 181 | - |
| | **2,08** | 152 640 | 1,4 | 672 | **R** | **4EB** | **250 A** | **60 x 450** | 225 S 4 | 50 | 40 | 37,5 | 30 | 1 531 | - |
| | **2,00** | 159 260 | 1,9 | 701 | **R** | **4EB** | **355 A** | **60 x 450** | 225 S 4 | 60 | 47,5 | 45 | 35,5 | 2 165 | - |
| | **2,08** | 152 980 | 2,24 | 433 | **R** | **4EB** | **355 A** | **65 x 550** | 250 M 6 | 75 | 60 | 56 | 45 | 2 223 | - |
| | **1,91** | 166 910 | 2,36 | 735 | **R** | **4EB** | **500 A** | **60 x 450** | 225 S 4 | 71 | 56 | 53 | 42,5 | 2 900 | - |
| | **1,90** | 167 190 | 3,55 | 736 | **R** | **4EB** | **710 A** | **60 x 450** | 225 S 4 | 80 | 63 | 60 | 47,5 | 3 830 | - |
| | **2,17** | 146 290 | 1,12 | 644 | **R** | **4EB** | **180 A** | **60 x 450** | 225 S 4 | 40 | 31,5 | 30 | 23,6 | 1 181 | - |
| | **2,16** | 147 280 | 1,5 | 648 | **R** | **4EB** | **250 A** | **60 x 450** | 225 S 4 | 50 | 40 | 37,5 | 30 | 1 531 | - |
| | **2,11** | 150 870 | 2,24 | 664 | **R** | **4EB** | **355 A** | **60 x 450** | 225 S 4 | 60 | 47,5 | 45 | 35,5 | 2 165 | - |
| | **2,13** | 149 610 | 2,65 | 659 | **R** | **4EB** | **500 A** | **60 x 450** | 225 S 4 | 71 | 56 | 53 | 42,5 | 2 900 | - |
| | **2,11** | 150 870 | 4 | 664 | **R** | **4EB** | **710 A** | **60 x 450** | 225 S 4 | 80 | 63 | 60 | 47,5 | 3 830 | - |
| | **2,41** | 132 010 | 1,18 | 581 | **R** | **4EB** | **180 A** | **60 x 450** | 225 S 4 | 40 | 31,5 | 30 | 23,6 | 1 181 | - |
| | **2,58** | 123 460 | 1,7 | 544 | **R** | **4EB** | **250 A** | **60 x 450** | 225 S 4 | 50 | 40 | 37,5 | 30 | 1 531 | - |
| | **2,50** | 127 410 | 2,36 | 561 | **R** | **4EB** | **355 A** | **60 x 450** | 225 S 4 | 60 | 47,5 | 45 | 35,5 | 2 165 | - |
| | **2,43** | 130 850 | 2,65 | 370 | **R** | **4EB** | **355 A** | **65 x 550** | 250 M 6 | 75 | 60 | 56 | 45 | 2 223 | - |
| | **2,38** | 133 530 | 3 | 588 | **R** | **4EB** | **500 A** | **60 x 450** | 225 S 4 | 71 | 56 | 53 | 42,5 | 2 900 | - |
| | **2,72** | 117 030 | 1,32 | 515 | **R** | **4EB** | **180 A** | **60 x 450** | 225 S 4 | 40 | 31,5 | 30 | 23,6 | 1 181 | - |
| | **2,70** | 117 820 | 2,12 | 519 | **R** | **4EB** | **250 A** | **60 x 450** | 225 S 4 | 50 | 40 | 37,5 | 30 | 1 531 | - |
| | **2,67** | 118 950 | 2,65 | 524 | **R** | **4EB** | **355 A** | **60 x 450** | 225 S 4 | 60 | 47,5 | 45 | 35,5 | 2 165 | - |
| | **2,72** | 116 710 | 3 | 330 | **R** | **4EB** | **355 A** | **65 x 550** | 250 M 6 | 75 | 60 | 56 | 45 | 2 223 | - |
| | **2,92** | 108 800 | 4,5 | 479 | **R** | **4EB** | **500 A** | **60 x 450** | 225 S 4 | 71 | 56 | 53 | 42,5 | 2 900 | - |
| | **3,01** | 105 610 | 1,5 | 465 | **R** | **4EB** | **180 A** | **60 x 450** | 225 S 4 | 40 | 31,5 | 30 | 23,6 | 1 181 | - |
| | **3,01** | 105 610 | 2,36 | 465 | **R** | **4EB** | **250 A** | **60 x 450** | 225 S 4 | 50 | 40 | 37,5 | 30 | 1 531 | - |
| | **3,23** | 98 340 | 3,35 | 433 | **R** | **4EB** | **355 A** | **60 x 450** | 225 S 4 | 60 | 47,5 | 45 | 35,5 | 2 165 | - |
| | **3,49** | 91 190 | 1,7 | 401 | **R** | **4EB** | **180 A** | **60 x 450** | 225 S 4 | 40 | 31,5 | 30 | 23,6 | 1 181 | - |
| | **3,42** | 92 900 | 2,65 | 409 | **R** | **4EB** | **250 A** | **60 x 450** | 225 S 4 | 50 | 40 | 37,5 | 30 | 1 531 | - |
| | **3,34** | 95 160 | 3,55 | 419 | **R** | **4EB** | **355 A** | **60 x 450** | 225 S 4 | 60 | 47,5 | 45 | 35,5 | 2 165 | - |
| | **3,86** | 82 290 | 2 | 362 | **R** | **4EB** | **180 A** | **60 x 450** | 225 S 4 | 40 | 31,5 | 30 | 23,6 | 1 181 | - |
| | **3,82** | 83 270 | 2,8 | 367 | **R** | **4EB** | **250 A** | **60 x 450** | 225 S 4 | 50 | 40 | 37,5 | 30 | 1 531 | - |

| $P_1$ | $n_2$ | $M_2$ | fs | $i$ | Ød x ØP | $Pt_N$ [kW] $t_{amb}$ = 20°C | | $t_{amb}$ = 40°C | | kg | |
|---|---|---|---|---|---|---|---|---|---|---|---|
| kW | min$^{-1}$ | N m | | | | | | | | HB | HBZ |
| **37** | **4,42** | 71 900 | 2,12 | 317 | **R 4EB 180 A 60 x 450** 225 S 4 | 40 | 31,5 | 30 | 23,6 | 1 181 | - |
| | **4,32** | 73 640 | 3,15 | 324 | **R 4EB 250 A 60 x 450** 225 S 4 | 50 | 40 | 37,5 | 30 | 1 531 | - |
| | **4,22** | 75 380 | 4,5 | 213 | **R 4EB 355 A 65 x 550** 250 M 6 | 75 | 60 | 56 | 45 | 2 223 | - |
| | **4,90** | 64 880 | 2,5 | 286 | **R 4EB 180 A 60 x 450** 225 S 4 | 40 | 31,5 | 30 | 23,6 | 1 181 | - |
| | **4,82** | 66 010 | 3,55 | 291 | **R 4EB 250 A 60 x 450** 225 S 4 | 50 | 40 | 37,5 | 30 | 1 531 | - |
| | **4,93** | 64 480 | 5 | 182 | **R 4EB 355 A 65 x 550** 250 M 6 | 75 | 60 | 56 | 45 | 2 223 | - |
| | **5,67** | 57 370 | 1,5 | 159 | **R 3EB 125 A 65 x 550** 250 M 6 | 53 | 42,5 | 40 | 31,5 | 1 028 | - |
| | **5,58** | 56 990 | 2,65 | 251 | **R 4EB 180 A 60 x 450** 225 S 4 | 40 | 31,5 | 30 | 23,6 | 1 181 | - |
| | **5,48** | 58 060 | 3,55 | 256 | **R 4EB 250 A 60 x 450** 225 S 4 | 50 | 40 | 37,5 | 30 | 1 531 | - |
| | **7,19** | 45 230 | 2 | 125 | **R 3EB 125 A 65 x 550** 250 M 6 | 53 | 42,5 | 40 | 31,5 | 1 028 | - |
| | **7,25** | 43 850 | 3,35 | 193 | **R 4EB 180 A 60 x 450** 225 S 4 | 40 | 31,5 | 30 | 23,6 | 1 181 | - |
| | **8,13** | 39 980 | 2 | 111 | **R 3EB 125 A 65 x 550** 250 M 6 | 53 | 42,5 | 40 | 31,5 | 1 028 | - |
| | **7,84** | 40 550 | 3,55 | 179 | **R 4EB 180 A 60 x 450** 225 S 4 | 40 | 31,5 | 30 | 23,6 | 1 181 | - |
| | **9,09** | 35 760 | 1,12 | 154 | **R 3EB 060 A 60 x 450** 225 S 4 | 28 | 22,4 | 21,2 | 17 | 603 | - |
| | **9,03** | 36 000 | 1,4 | 155 | **R 3EB 085 A 60 x 450** 225 S 4 | 35,5 | 28 | 26,5 | 21,2 | 722 | - |
| | **8,81** | 36 880 | 2,24 | 159 | **R 3EB 125 A 60 x 450** 225 S 4 | 42,5 | 33,5 | 31,5 | 25 | 970 | - |
| | **9,31** | 34 170 | 3,55 | 150 | **R 4EB 180 A 60 x 450** 225 S 4 | 40 | 31,5 | 30 | 23,6 | 1 181 | - |
| | **10,1** | 32 270 | 1,25 | 139 | **R 3EB 060 A 60 x 450** 225 S 4 | 28 | 22,4 | 21,2 | 17 | 603 | - |
| | **10,1** | 32 270 | 1,4 | 139 | **R 3EB 085 A 60 x 450** 225 S 4 | 35,5 | 28 | 26,5 | 21,2 | 722 | - |
| | **10,8** | 30 050 | 2,65 | 129 | **R 3EB 125 A 60 x 450** 225 S 4 | 42,5 | 33,5 | 31,5 | 25 | 970 | - |
| | **9,78** | 33 250 | 2,65 | 143 | **R 3EB 180 A 60 x 450** 225 S 4 | 50 | 40 | 37,5 | 30 | 1 185 | - |
| | **9,76** | 33 300 | 5 | 143 | **R 3EB 250 A 60 x 450** 225 S 4 | 60 | 47,5 | 45 | 35,5 | 1 675 | - |
| | **11,4** | 28 610 | 1,4 | 123 | **R 3EB 060 A 60 x 450** 225 S 4 | 28 | 22,4 | 21,2 | 17 | 603 | - |
| | **11,3** | 28 800 | 2 | 124 | **R 3EB 085 A 60 x 450** 225 S 4 | 35,5 | 28 | 26,5 | 21,2 | 722 | - |
| | **11,2** | 29 080 | 2,65 | 125 | **R 3EB 125 A 60 x 450** 225 S 4 | 42,5 | 33,5 | 31,5 | 25 | 970 | - |
| | **11,4** | 28 530 | 3,15 | 79,0 | **R 3EB 125 A 65 x 550** 250 M 6 | 53 | 42,5 | 40 | 31,5 | 1 028 | - |
| | **10,9** | 29 800 | 2,65 | 128 | **R 3EB 180 A 60 x 450** 225 S 4 | 50 | 40 | 37,5 | 30 | 1 185 | - |
| | **10,8** | 30 050 | 5 | 129 | **R 3EB 250 A 60 x 450** 225 S 4 | 60 | 47,5 | 45 | 35,5 | 1 675 | - |
| | **12,6** | 25 820 | 1,5 | 111 | **R 3EB 060 A 60 x 450** 225 S 4 | 28 | 22,4 | 21,2 | 17 | 603 | - |
| | **12,6** | 25 820 | 2 | 111 | **R 3EB 085 A 60 x 450** 225 S 4 | 35,5 | 28 | 26,5 | 21,2 | 722 | - |
| | **12,6** | 25 700 | 2,65 | 111 | **R 3EB 125 A 60 x 450** 225 S 4 | 42,5 | 33,5 | 31,5 | 25 | 970 | - |
| | **12,9** | 25 220 | 3,35 | 69,8 | **R 3EB 125 A 65 x 550** 250 M 6 | 53 | 42,5 | 40 | 31,5 | 1 028 | - |
| | **12,2** | 26 600 | 4,5 | 115 | **R 3EB 180 A 60 x 450** 225 S 4 | 50 | 40 | 37,5 | 30 | 1 185 | - |
| | **14,4** | 22 560 | 1,7 | 97,1 | **R 3EB 060 A 60 x 450** 225 S 4 | 28 | 22,4 | 21,2 | 17 | 603 | - |
| | **14,3** | 22 710 | 2,65 | 97,8 | **R 3EB 085 A 60 x 450** 225 S 4 | 35,5 | 28 | 26,5 | 21,2 | 722 | - |
| | **14,0** | 23 260 | 3,75 | 100 | **R 3EB 125 A 60 x 450** 225 S 4 | 42,5 | 33,5 | 31,5 | 25 | 970 | - |
| | **14,0** | 23 250 | 4,25 | 64,4 | **R 3EB 125 A 65 x 550** 250 M 6 | 53 | 42,5 | 40 | 31,5 | 1 028 | - |
| | **16,2** | 20 120 | 2 | 86,6 | **R 3EB 060 A 60 x 450** 225 S 4 | 28 | 22,4 | 21,2 | 17 | 603 | - |
| | **16,0** | 20 350 | 3 | 87,7 | **R 3EB 085 A 60 x 450** 225 S 4 | 35,5 | 28 | 26,5 | 21,2 | 722 | - |
| | **16,3** | 19 880 | 4,25 | 55,0 | **R 3EB 125 A 65 x 550** 250 M 6 | 53 | 42,5 | 40 | 31,5 | 1 028 | - |
| | **18,2** | 17 880 | 2,12 | 77,0 | **R 3EB 060 A 60 x 450** 225 S 4 | 28 | 22,4 | 21,2 | 17 | 603 | - |
| | **18,1** | 18 000 | 3,35 | 77,5 | **R 3EB 085 A 60 x 450** 225 S 4 | 35,5 | 28 | 26,5 | 21,2 | 722 | - |
| | **17,6** | 18 430 | 5,3 | 51,0 | **R 3EB 125 A 65 x 550** 250 M 6 | 53 | 42,5 | 40 | 31,5 | 1 028 | - |
| | **20,5** | 15 860 | 3 | 68,3 | **R 3EB 060 A 60 x 450** 225 S 4 | 28 | 22,4 | 21,2 | 17 | 603 | - |
| | **20,6** | 15 760 | 5,3 | 43,6 | **R 3EB 125 A 65 x 550** 250 M 6 | 53 | 42,5 | 40 | 31,5 | 1 028 | - |
| | **23,3** | 13 930 | 2,65 | 60,0 | **R 3EB 060 A 60 x 450** 225 S 4 | 28 | 22,4 | 21,2 | 17 | 603 | - |
| | **22,9** | 14 190 | 3,55 | 61,1 | **R 3EB 085 A 60 x 450** 225 S 4 | 35,5 | 28 | 26,5 | 21,2 | 722 | - |
| | **24,0** | 13 520 | 2,8 | 58,2 | **R 3EB 060 A 60 x 450** 225 S 4 | 28 | 22,4 | 21,2 | 17 | 603 | - |
| | **25,9** | 12 570 | 3,55 | 54,1 | **R 3EB 060 A 60 x 450** 225 S 4 | 28 | 22,4 | 21,2 | 17 | 603 | - |
| | **30,3** | 10 720 | 3,35 | 46,2 | **R 3EB 060 A 60 x 450** 225 S 4 | 28 | 22,4 | 21,2 | 17 | 603 | - |
| | **32,8** | 9 912 | 3,55 | 42,7 | **R 3EB 060 A 60 x 450** 225 S 4 | 28 | 22,4 | 21,2 | 17 | 603 | - |
| | **36,8** | 9 021 | 2 | 24,4 | **R 2EB 042 A 65 x 550** 250 M 6 | 42,5 | 33,5 | 31,5 | 25 | 618 | - |
| | **38,9** | 8 353 | 3,55 | 36,0 | **R 3EB 060 A 60 x 450** 225 S 4 | 28 | 22,4 | 21,2 | 17 | 603 | - |
| | **45,1** | 7 372 | 1,06 | 31,1 | **R 2EB 018 A 60 x 450** 225 S 4 | 26,5 | 21,2 | 20 | 16 | 416 | - |
| | **46,0** | 7 217 | 3,35 | 19,6 | **R 2EB 042 A 65 x 550** 250 M 6 | 42,5 | 33,5 | 31,5 | 25 | 618 | - |
| | **52,9** | 6 280 | 1,5 | 26,5 | **R 2EB 018 A 60 x 450** 225 S 4 | 26,5 | 21,2 | 20 | 16 | 416 | - |
| | **52,9** | 6 280 | 1,5 | 26,5 | **R 2EB 021 A 60 x 450** 225 S 4 | 26,5 | 21,2 | 20 | 16 | 419 | - |
| | **53,3** | 6 228 | 1,5 | 26,3 | **R 2EB 030 A 60 x 450** 225 S 4 | 28 | 22,4 | 21,2 | 17 | 439 | - |
| | **56,3** | 5 897 | 1,32 | 24,9 | **R 2EB 018 A 60 x 450** 225 S 4 | 26,5 | 21,2 | 20 | 16 | 416 | - |
| | **59,7** | 5 567 | 1,8 | 23,5 | **R 2EB 021 A 60 x 450** 225 S 4 | 26,5 | 21,2 | 20 | 16 | 419 | - |
| | **57,3** | 5 799 | 2,65 | 24,4 | **R 2EB 042 A 60 x 450** 225 S 4 | 33,5 | 26,5 | 25 | 20 | 560 | - |
| | **58,4** | 5 690 | 4,25 | 15,4 | **R 2EB 042 A 65 x 550** 250 M 6 | 42,5 | 33,5 | 31,5 | 25 | 618 | - |
| | **66,1** | 5 024 | 1,9 | 21,2 | **R 2EB 018 A 60 x 450** 225 S 4 | 26,5 | 21,2 | 20 | 16 | 416 | - |
| | **66,1** | 5 024 | 2,36 | 21,2 | **R 2EB 021 A 60 x 450** 225 S 4 | 26,5 | 21,2 | 20 | 16 | 419 | - |
| | **66,7** | 4 982 | 2,36 | 21,0 | **R 2EB 030 A 60 x 450** 225 S 4 | 28 | 22,4 | 21,2 | 17 | 439 | - |
| | **71,4** | 4 650 | 1,7 | 19,6 | **R 2EB 018 A 60 x 450** 225 S 4 | 26,5 | 21,2 | 20 | 16 | 416 | - |
| | **75,7** | 4 390 | 2,24 | 18,5 | **R 2EB 021 A 60 x 450** 225 S 4 | 26,5 | 21,2 | 20 | 16 | 419 | - |
| | **71,6** | 4 640 | 4,75 | 19,6 | **R 2EB 042 A 60 x 450** 225 S 4 | 33,5 | 26,5 | 25 | 20 | 560 | - |
| | **83,8** | 3 961 | 2,36 | 16,7 | **R 2EB 018 A 60 x 450** 225 S 4 | 26,5 | 21,2 | 20 | 16 | 416 | - |
| | **83,8** | 3 961 | 3 | 16,7 | **R 2EB 021 A 60 x 450** 225 S 4 | 26,5 | 21,2 | 20 | 16 | 419 | - |
| | **86,1** | 3 858 | 5,3 | 10,5 | **R 2EB 042 A 65 x 550** 250 M 6 | 42,5 | 33,5 | 31,5 | 25 | 618 | - |
| | **90,1** | 3 686 | 2,12 | 15,5 | **R 2EB 018 A 60 x 450** 225 S 4 | 26,5 | 21,2 | 20 | 16 | 416 | - |
| | **95,5** | 3 480 | 2,8 | 14,7 | **R 2EB 021 A 60 x 450** 225 S 4 | 26,5 | 21,2 | 20 | 16 | 419 | - |
| | **106** | 3 123 | 3 | 13,2 | **R 2EB 018 A 60 x 450** 225 S 4 | 26,5 | 21,2 | 20 | 16 | 416 | - |
| | **126** | 2 632 | 3 | 11,1 | **R 2EB 018 A 60 x 450** 225 S 4 | 26,5 | 21,2 | 20 | 16 | 416 | - |
| | **134** | 2 476 | 3,75 | 10,4 | **R 2EB 018 A 60 x 450** 225 S 4 | 26,5 | 21,2 | 20 | 16 | 416 | - |
| | **159** | 2 086 | 3,75 | 8,79 | **R 2EB 018 A 60 x 450** 225 S 4 | 26,5 | 21,2 | 20 | 16 | 416 | - |
| **45** | **1,05** | 369 780 | 0,9 | 860 | **R 4EB 355 A 75 x 550** 280 S 6 | 75 | 60 | 56 | 45 | 2 279 | - |
| | **1,05** | 369 180 | 1,25 | 859 | **R 4EB 500 A 75 x 550** 280 S 6 | 90 | 71 | 67 | 53 | 3 014 | - |
| | **1,05** | 369 780 | 1,7 | 860 | **R 4EB 710 A 75 x 550** 280 S 6 | 100 | 80 | 75 | 60 | 3 944 | - |
| | **1,16** | 333 690 | 1 | 776 | **R 4EB 355 A 75 x 550** 280 S 6 | 75 | 60 | 56 | 45 | 2 279 | - |
| | **1,17** | 330 910 | 1,4 | 770 | **R 4EB 500 A 75 x 550** 280 S 6 | 90 | 71 | 67 | 53 | 3 014 | - |
| | **1,16** | 333 690 | 1,9 | 776 | **R 4EB 710 A 75 x 550** 280 S 6 | 100 | 80 | 75 | 60 | 3 944 | - |
| | **1,28** | 301 300 | 1,06 | 701 | **R 4EB 355 A 75 x 550** 280 S 6 | 75 | 60 | 56 | 45 | 2 279 | - |
| | **1,22** | 315 780 | 1,32 | 735 | **R 4EB 500 A 75 x 550** 280 S 6 | 90 | 71 | 67 | 53 | 3 014 | - |
| | **1,22** | 316 300 | 1,9 | 736 | **R 4EB 710 A 75 x 550** 280 S 6 | 100 | 80 | 75 | 60 | 3 944 | - |

| $P_1$ | $n_2$ | $M_2$ | fs | $i$ | Ød x ØP | | | | | $Pt_N$ [kW] $t_{amb}$ = 20°C | | $t_{amb}$ = 40°C | | kg | |
|---|---|---|---|---|---|---|---|---|---|---|---|---|---|---|---|
| kW | min$^{-1}$ | N m | | | | | | | | | | | | HB | HBZ |
| **45** | **1,36** | 285 430 | 1,25 | 664 | **R** | **4EB** | **355 A** | **75 x 550** | 280 S 6 | 75 | 60 | 56 | 45 | 2 279 | - |
| | **1,37** | 283 050 | 1,5 | 659 | **R** | **4EB** | **500 A** | **75 x 550** | 280 S 6 | 90 | 71 | 67 | 53 | 3 014 | - |
| | **1,36** | 285 430 | 2,12 | 664 | **R** | **4EB** | **710 A** | **75 x 550** | 280 S 6 | 100 | 80 | 75 | 60 | 3 944 | - |
| | **1,67** | 232 050 | 0,95 | 840 | **R** | **4EB** | **250 A** | **60 x 450** | 225 M 4 | 50 | 40 | 37,5 | 30 | 1 554 | - |
| | **1,63** | 237 710 | 1,32 | 860 | **R** | **4EB** | **355 A** | **60 x 450** | 225 M 4 | 60 | 47,5 | 45 | 35,5 | 2 188 | - |
| | **1,63** | 237 330 | 1,8 | 859 | **R** | **4EB** | **500 A** | **60 x 450** | 225 M 4 | 71 | 56 | 53 | 42,5 | 2 923 | - |
| | **1,63** | 237 710 | 2,5 | 860 | **R** | **4EB** | **710 A** | **60 x 450** | 225 M 4 | 80 | 63 | 60 | 47,5 | 3 853 | - |
| | **1,86** | 208 000 | 1,06 | 753 | **R** | **4EB** | **250 A** | **60 x 450** | 225 M 4 | 50 | 40 | 37,5 | 30 | 1 554 | - |
| | **1,80** | 214 510 | 1,4 | 776 | **R** | **4EB** | **355 A** | **60 x 450** | 225 M 4 | 60 | 47,5 | 45 | 35,5 | 2 188 | - |
| | **1,72** | 225 030 | 1,6 | 524 | **R** | **4EB** | **355 A** | **75 x 550** | 280 S 6 | 75 | 60 | 56 | 45 | 2 279 | - |
| | **1,82** | 212 730 | 2 | 770 | **R** | **4EB** | **500 A** | **60 x 450** | 225 M 4 | 71 | 56 | 53 | 42,5 | 2 923 | - |
| | **1,88** | 205 840 | 2,5 | 479 | **R** | **4EB** | **500 A** | **75 x 550** | 280 S 6 | 90 | 71 | 67 | 53 | 3 014 | - |
| | **1,80** | 214 510 | 2,65 | 776 | **R** | **4EB** | **710 A** | **60 x 450** | 225 M 4 | 80 | 63 | 60 | 47,5 | 3 853 | - |
| | **2,08** | 185 640 | 1,18 | 672 | **R** | **4EB** | **250 A** | **60 x 450** | 225 M 4 | 50 | 40 | 37,5 | 30 | 1 554 | - |
| | **2,00** | 193 690 | 1,6 | 701 | **R** | **4EB** | **355 A** | **60 x 450** | 225 M 4 | 60 | 47,5 | 45 | 35,5 | 2 188 | - |
| | **2,08** | 186 060 | 1,8 | 433 | **R** | **4EB** | **355 A** | **75 x 550** | 280 S 6 | 75 | 60 | 56 | 45 | 2 279 | - |
| | **1,91** | 203 000 | 2 | 735 | **R** | **4EB** | **500 A** | **60 x 450** | 225 M 4 | 71 | 56 | 53 | 42,5 | 2 923 | - |
| | **1,90** | 203 330 | 3 | 736 | **R** | **4EB** | **710 A** | **60 x 450** | 225 M 4 | 80 | 63 | 60 | 47,5 | 3 853 | - |
| | **2,17** | 177 920 | 0,9 | 644 | **R** | **4EB** | **180 A** | **60 x 450** | 225 M 4 | 40 | 31,5 | 30 | 23,6 | 1 204 | - |
| | **2,16** | 179 120 | 1,18 | 648 | **R** | **4EB** | **250 A** | **60 x 450** | 225 M 4 | 50 | 40 | 37,5 | 30 | 1 554 | - |
| | **2,11** | 183 490 | 1,9 | 664 | **R** | **4EB** | **355 A** | **60 x 450** | 225 M 4 | 60 | 47,5 | 45 | 35,5 | 2 188 | - |
| | **2,13** | 181 960 | 2,24 | 659 | **R** | **4EB** | **500 A** | **60 x 450** | 225 M 4 | 71 | 56 | 53 | 42,5 | 2 923 | - |
| | **2,11** | 183 490 | 3,15 | 664 | **R** | **4EB** | **710 A** | **60 x 450** | 225 M 4 | 80 | 63 | 60 | 47,5 | 3 853 | - |
| | **2,41** | 160 550 | 1 | 581 | **R** | **4EB** | **180 A** | **60 x 450** | 225 M 4 | 40 | 31,5 | 30 | 23,6 | 1 204 | - |
| | **2,58** | 150 160 | 1,4 | 544 | **R** | **4EB** | **250 A** | **60 x 450** | 225 M 4 | 50 | 40 | 37,5 | 30 | 1 554 | - |
| | **2,50** | 154 950 | 1,9 | 561 | **R** | **4EB** | **355 A** | **60 x 450** | 225 M 4 | 60 | 47,5 | 45 | 35,5 | 2 188 | - |
| | **2,38** | 162 400 | 2,5 | 588 | **R** | **4EB** | **500 A** | **60 x 450** | 225 M 4 | 71 | 56 | 53 | 42,5 | 2 923 | - |
| | **2,33** | 165 680 | 4 | 600 | **R** | **4EB** | **710 A** | **60 x 450** | 225 M 4 | 80 | 63 | 60 | 47,5 | 3 853 | - |
| | **2,72** | 142 330 | 1,12 | 515 | **R** | **4EB** | **180 A** | **60 x 450** | 225 M 4 | 40 | 31,5 | 30 | 23,6 | 1 204 | - |
| | **2,70** | 143 300 | 1,8 | 519 | **R** | **4EB** | **250 A** | **60 x 450** | 225 M 4 | 50 | 40 | 37,5 | 30 | 1 554 | - |
| | **2,67** | 144 660 | 2,24 | 524 | **R** | **4EB** | **355 A** | **60 x 450** | 225 M 4 | 60 | 47,5 | 45 | 35,5 | 2 188 | - |
| | **2,92** | 132 330 | 3,75 | 479 | **R** | **4EB** | **500 A** | **60 x 450** | 225 M 4 | 71 | 56 | 53 | 42,5 | 2 923 | - |
| | **3,01** | 128 440 | 1,25 | 465 | **R** | **4EB** | **180 A** | **60 x 450** | 225 M 4 | 40 | 31,5 | 30 | 23,6 | 1 204 | - |
| | **3,01** | 128 440 | 1,9 | 465 | **R** | **4EB** | **250 A** | **60 x 450** | 225 M 4 | 50 | 40 | 37,5 | 30 | 1 554 | - |
| | **3,23** | 119 610 | 2,8 | 433 | **R** | **4EB** | **355 A** | **60 x 450** | 225 M 4 | 60 | 47,5 | 45 | 35,5 | 2 188 | - |
| | **3,49** | 110 910 | 1,4 | 401 | **R** | **4EB** | **180 A** | **60 x 450** | 225 M 4 | 40 | 31,5 | 30 | 23,6 | 1 204 | - |
| | **3,42** | 112 980 | 2,12 | 409 | **R** | **4EB** | **250 A** | **60 x 450** | 225 M 4 | 50 | 40 | 37,5 | 30 | 1 554 | - |
| | **3,34** | 115 730 | 3 | 419 | **R** | **4EB** | **355 A** | **60 x 450** | 225 M 4 | 60 | 47,5 | 45 | 35,5 | 2 188 | - |
| | **3,86** | 100 080 | 1,7 | 362 | **R** | **4EB** | **180 A** | **60 x 450** | 225 M 4 | 40 | 31,5 | 30 | 23,6 | 1 204 | - |
| | **3,82** | 101 270 | 2,36 | 367 | **R** | **4EB** | **250 A** | **60 x 450** | 225 M 4 | 50 | 40 | 37,5 | 30 | 1 554 | - |
| | **3,78** | 102 310 | 3,15 | 370 | **R** | **4EB** | **355 A** | **60 x 450** | 225 M 4 | 60 | 47,5 | 45 | 35,5 | 2 188 | - |
| | **4,42** | 87 450 | 1,8 | 317 | **R** | **4EB** | **180 A** | **60 x 450** | 225 M 4 | 40 | 31,5 | 30 | 23,6 | 1 204 | - |
| | **4,32** | 89 560 | 2,65 | 324 | **R** | **4EB** | **250 A** | **60 x 450** | 225 M 4 | 50 | 40 | 37,5 | 30 | 1 554 | - |
| | **4,24** | 91 250 | 3,55 | 330 | **R** | **4EB** | **355 A** | **60 x 450** | 225 M 4 | 60 | 47,5 | 45 | 35,5 | 2 188 | - |
| | **4,90** | 78 910 | 2 | 286 | **R** | **4EB** | **180 A** | **60 x 450** | 225 M 4 | 40 | 31,5 | 30 | 23,6 | 1 204 | - |
| | **4,82** | 80 280 | 2,8 | 291 | **R** | **4EB** | **250 A** | **60 x 450** | 225 M 4 | 50 | 40 | 37,5 | 30 | 1 554 | - |
| | **4,93** | 78 420 | 4,25 | 182 | **R** | **4EB** | **355 A** | **75 x 550** | 280 S 6 | 75 | 60 | 56 | 45 | 2 279 | - |
| | **5,67** | 69 770 | 1,25 | 159 | **R** | **3EB** | **125 A** | **75 x 550** | 280 S 6 | 53 | 42,5 | 40 | 31,5 | 1 084 | - |
| | **5,58** | 69 320 | 2,24 | 251 | **R** | **4EB** | **180 A** | **60 x 450** | 225 M 4 | 40 | 31,5 | 30 | 23,6 | 1 204 | - |
| | **5,48** | 70 610 | 3 | 256 | **R** | **4EB** | **250 A** | **60 x 450** | 225 M 4 | 50 | 40 | 37,5 | 30 | 1 554 | - |
| | **6,95** | 56 850 | 1,5 | 129 | **R** | **3EB** | **125 A** | **75 x 550** | 280 S 6 | 53 | 42,5 | 40 | 31,5 | 1 084 | - |
| | **6,29** | 62 900 | 1,6 | 143 | **R** | **3EB** | **180 A** | **75 x 550** | 280 S 6 | 63 | 50 | 47,5 | 37,5 | 1 299 | - |
| | **6,28** | 63 000 | 3 | 143 | **R** | **3EB** | **250 A** | **75 x 550** | 280 S 6 | 75 | 60 | 56 | 45 | 1 789 | - |
| | **7,19** | 55 010 | 1,6 | 125 | **R** | **3EB** | **125 A** | **75 x 550** | 280 S 6 | 53 | 42,5 | 40 | 31,5 | 1 084 | - |
| | **7,25** | 53 330 | 2,8 | 193 | **R** | **4EB** | **180 A** | **60 x 450** | 225 M 4 | 40 | 31,5 | 30 | 23,6 | 1 204 | - |
| | **7,01** | 56 380 | 1,6 | 128 | **R** | **3EB** | **180 A** | **75 x 550** | 280 S 6 | 63 | 50 | 47,5 | 37,5 | 1 299 | - |
| | **6,95** | 56 850 | 3 | 129 | **R** | **3EB** | **250 A** | **75 x 550** | 280 S 6 | 75 | 60 | 56 | 45 | 1 789 | - |
| | **8,13** | 48 630 | 1,6 | 111 | **R** | **3EB** | **125 A** | **75 x 550** | 280 S 6 | 53 | 42,5 | 40 | 31,5 | 1 084 | - |
| | **7,84** | 49 320 | 3 | 179 | **R** | **4EB** | **180 A** | **60 x 450** | 225 M 4 | 40 | 31,5 | 30 | 23,6 | 1 204 | - |
| | **7,86** | 50 320 | 2,5 | 115 | **R** | **3EB** | **180 A** | **75 x 550** | 280 S 6 | 63 | 50 | 47,5 | 37,5 | 1 299 | - |
| | **9,09** | 43 490 | 0,9 | 154 | **R** | **3EB** | **060 A** | **60 x 450** | 225 M 4 | 28 | 22,4 | 21,2 | 17 | 626 | - |
| | **9,03** | 43 780 | 1,12 | 155 | **R** | **3EB** | **085 A** | **60 x 450** | 225 M 4 | 35,5 | 28 | 26,5 | 21,2 | 745 | - |
| | **8,81** | 44 850 | 1,9 | 159 | **R** | **3EB** | **125 A** | **60 x 450** | 225 M 4 | 42,5 | 33,5 | 31,5 | 25 | 993 | - |
| | **9,31** | 41 560 | 3 | 150 | **R** | **4EB** | **180 A** | **60 x 450** | 225 M 4 | 40 | 31,5 | 30 | 23,6 | 1 204 | - |
| | **10,1** | 39 250 | 1 | 139 | **R** | **3EB** | **060 A** | **60 x 450** | 225 M 4 | 28 | 22,4 | 21,2 | 17 | 626 | - |
| | **10,1** | 39 250 | 1,12 | 139 | **R** | **3EB** | **085 A** | **60 x 450** | 225 M 4 | 35,5 | 28 | 26,5 | 21,2 | 745 | - |
| | **10,2** | 38 900 | 2,12 | 88,6 | **R** | **3EB** | **125 A** | **75 x 550** | 280 S 6 | 53 | 42,5 | 40 | 31,5 | 1 084 | - |
| | **9,78** | 40 430 | 2,24 | 143 | **R** | **3EB** | **180 A** | **60 x 450** | 225 M 4 | 50 | 40 | 37,5 | 30 | 1 208 | - |
| | **9,76** | 40 500 | 4 | 143 | **R** | **3EB** | **250 A** | **60 x 450** | 225 M 4 | 60 | 47,5 | 45 | 35,5 | 1 698 | - |
| | **11,4** | 34 790 | 1,12 | 123 | **R** | **3EB** | **060 A** | **60 x 450** | 225 M 4 | 28 | 22,4 | 21,2 | 17 | 626 | - |
| | **11,3** | 35 030 | 1,6 | 124 | **R** | **3EB** | **085 A** | **60 x 450** | 225 M 4 | 35,5 | 28 | 26,5 | 21,2 | 745 | - |
| | **11,2** | 35 360 | 2,24 | 125 | **R** | **3EB** | **125 A** | **60 x 450** | 225 M 4 | 42,5 | 33,5 | 31,5 | 25 | 993 | - |
| | **11,4** | 34 700 | 2,65 | 79,0 | **R** | **3EB** | **125 A** | **75 x 550** | 280 S 6 | 53 | 42,5 | 40 | 31,5 | 1 084 | - |
| | **10,9** | 36 240 | 2,24 | 128 | **R** | **3EB** | **180 A** | **60 x 450** | 225 M 4 | 50 | 40 | 37,5 | 30 | 1 208 | - |
| | **10,8** | 36 550 | 4 | 129 | **R** | **3EB** | **250 A** | **60 x 450** | 225 M 4 | 60 | 47,5 | 45 | 35,5 | 1 698 | - |
| | **12,6** | 31 400 | 1,25 | 111 | **R** | **3EB** | **060 A** | **60 x 450** | 225 M 4 | 28 | 22,4 | 21,2 | 17 | 626 | - |
| | **12,6** | 31 400 | 1,6 | 111 | **R** | **3EB** | **085 A** | **60 x 450** | 225 M 4 | 35,5 | 28 | 26,5 | 21,2 | 745 | - |
| | **12,6** | 31 260 | 2,24 | 111 | **R** | **3EB** | **125 A** | **60 x 450** | 225 M 4 | 42,5 | 33,5 | 31,5 | 25 | 993 | - |
| | **12,9** | 30 670 | 2,65 | 69,8 | **R** | **3EB** | **125 A** | **75 x 550** | 280 S 6 | 53 | 42,5 | 40 | 31,5 | 1 084 | - |
| | **12,2** | 32 350 | 3,75 | 115 | **R** | **3EB** | **180 A** | **60 x 450** | 225 M 4 | 50 | 40 | 37,5 | 30 | 1 208 | - |
| | **14,4** | 27 430 | 1,4 | 97,1 | **R** | **3EB** | **060 A** | **60 x 450** | 225 M 4 | 28 | 22,4 | 21,2 | 17 | 626 | - |
| | **14,3** | 27 620 | 2,24 | 97,8 | **R** | **3EB** | **085 A** | **60 x 450** | 225 M 4 | 35,5 | 28 | 26,5 | 21,2 | 745 | - |
| | **14,0** | 28 290 | 3,15 | 100 | **R** | **3EB** | **125 A** | **60 x 450** | 225 M 4 | 42,5 | 33,5 | 31,5 | 25 | 993 | - |
| | **16,2** | 24 470 | 1,6 | 86,6 | **R** | **3EB** | **060 A** | **60 x 450** | 225 M 4 | 28 | 22,4 | 21,2 | 17 | 626 | - |
| | **16,0** | 24 760 | 2,36 | 87,7 | **R** | **3EB** | **085 A** | **60 x 450** | 225 M 4 | 35,5 | 28 | 26,5 | 21,2 | 745 | - |
| | **15,8** | 25 010 | 3,35 | 88,6 | **R** | **3EB** | **125 A** | **60 x 450** | 225 M 4 | 42,5 | 33,5 | 31,5 | 25 | 993 | - |
| | **18,2** | 21 750 | 1,8 | 77,0 | **R** | **3EB** | **060 A** | **60 x 450** | 225 M 4 | 28 | 22,4 | 21,2 | 17 | 626 | - |
| | **18,1** | 21 890 | 2,8 | 77,5 | **R** | **3EB** | **085 A** | **60 x 450** | 225 M 4 | 35,5 | 28 | 26,5 | 21,2 | 745 | - |
| | **17,6** | 22 410 | 4,25 | 51,0 | **R** | **3EB** | **125 A** | **75 x 550** | 280 S 6 | 53 | 42,5 | 40 | 31,5 | 1 084 | - |
| | **20,5** | 19 290 | 2,36 | 68,3 | **R** | **3EB** | **060 A** | **60 x 450** | 225 M 4 | 28 | 22,4 | 21,2 | 17 | 626 | - |
| | **20,1** | 19 620 | 3 | 69,5 | **R** | **3EB** | **085 A** | **60 x 450** | 225 M 4 | 35,5 | 28 | 26,5 | 21,2 | 745 | - |
| | **20,6** | 19 170 | 4,25 | 43,6 | **R** | **3EB** | **125 A** | **75 x 550** | 280 S 6 | 53 | 42,5 | 40 | 31,5 | 1 084 | - |
| | **23,3** | 16 940 | 2,24 | 60,0 | **R** | **3EB** | **060 A** | **60 x 450** | 225 M 4 | 28 | 22,4 | 21,2 | 17 | 626 | - |
| | **22,9** | 17 260 | 3 | 61,1 | **R** | **3EB** | **085 A** | **60 x 450** | 225 M 4 | 35,5 | 28 | 26,5 | 21,2 | 745 | - |

| $P_1$ | $n_2$ | $M_2$ | fs | $i$ | Ød x ØP | $Pt_N$ [kW] $t_{amb}$ = 20°C | | $t_{amb}$ = 40°C | | kg | |
|---|---|---|---|---|---|---|---|---|---|---|---|
| kW | min$^{-1}$ | N m | | | | | | | | HB | HBZ |
| **45** | **24,0** | 16 450 | 2,24 | 58,2 | R 3EB 060 A 60 x 450 225 M 4 | 28 | 22,4 | 21,2 | 17 | 626 | - |
| | **25,6** | 15 470 | 3 | 54,8 | R 3EB 085 A 60 x 450 225 M 4 | 35,5 | 28 | 26,5 | 21,2 | 745 | - |
| | **25,9** | 15 290 | 3 | 54,1 | R 3EB 060 A 60 x 450 225 M 4 | 28 | 22,4 | 21,2 | 17 | 626 | - |
| | **30,3** | 13 040 | 2,8 | 46,2 | R 3EB 060 A 60 x 450 225 M 4 | 28 | 22,4 | 21,2 | 17 | 626 | - |
| | **36,8** | 10 970 | 1,6 | 24,4 | R 2EB 042 A 75 x 550 280 S 6 | 42,5 | 33,5 | 31,5 | 25 | 674 | - |
| | **32,8** | 12 060 | 3 | 42,7 | R 3EB 060 A 60 x 450 225 M 4 | 28 | 22,4 | 21,2 | 17 | 626 | - |
| | **34,3** | 11 780 | 1,6 | 26,3 | R 2EB 060 A 75 x 550 280 S 6 | 47,5 | 37,5 | 35,5 | 28 | 727 | - |
| | **34,0** | 11 880 | 3 | 26,5 | R 2EB 085 A 75 x 550 280 S 6 | 56 | 45 | 42,5 | 33,5 | 971 | - |
| | **38,9** | 10 160 | 3 | 36,0 | R 3EB 060 A 60 x 450 225 M 4 | 28 | 22,4 | 21,2 | 17 | 626 | - |
| | **45,1** | 8 966 | 0,9 | 31,1 | R 2EB 018 A 60 x 450 225 M 4 | 26,5 | 21,2 | 20 | 16 | 439 | - |
| | **46,0** | 8 778 | 2,8 | 19,6 | R 2EB 042 A 75 x 550 280 S 6 | 42,5 | 33,5 | 31,5 | 25 | 674 | - |
| | **52,9** | 7 638 | 1,25 | 26,5 | R 2EB 018 A 60 x 450 225 M 4 | 26,5 | 21,2 | 20 | 16 | 439 | - |
| | **52,9** | 7 638 | 1,25 | 26,5 | R 2EB 021 A 60 x 450 225 M 4 | 26,5 | 21,2 | 20 | 16 | 442 | - |
| | **53,3** | 7 574 | 1,25 | 26,3 | R 2EB 030 A 60 x 450 225 M 4 | 28 | 22,4 | 21,2 | 17 | 462 | - |
| | **53,3** | 7 574 | 2,24 | 26,3 | R 2EB 060 A 60 x 450 225 M 4 | 37,5 | 30 | 28 | 22,4 | 636 | - |
| | **52,9** | 7 638 | 4 | 26,5 | R 2EB 085 A 60 x 450 225 M 4 | 45 | 37,5 | 33,5 | 28 | 880 | - |
| | **56,3** | 7 172 | 1,12 | 24,9 | R 2EB 018 A 60 x 450 225 M 4 | 26,5 | 21,2 | 20 | 16 | 439 | - |
| | **59,7** | 6 771 | 1,5 | 23,5 | R 2EB 021 A 60 x 450 225 M 4 | 26,5 | 21,2 | 20 | 16 | 442 | - |
| | **57,3** | 7 053 | 2,24 | 24,4 | R 2EB 042 A 60 x 450 225 M 4 | 33,5 | 26,5 | 25 | 20 | 583 | - |
| | **58,4** | 6 921 | 3,55 | 15,4 | R 2EB 042 A 75 x 550 280 S 6 | 42,5 | 33,5 | 31,5 | 25 | 674 | - |
| | **66,1** | 6 110 | 1,6 | 21,2 | R 2EB 018 A 60 x 450 225 M 4 | 26,5 | 21,2 | 20 | 16 | 439 | - |
| | **66,1** | 6 110 | 2 | 21,2 | R 2EB 021 A 60 x 450 225 M 4 | 26,5 | 21,2 | 20 | 16 | 442 | - |
| | **66,7** | 6 059 | 2 | 21,0 | R 2EB 030 A 60 x 450 225 M 4 | 28 | 22,4 | 21,2 | 17 | 462 | - |
| | **71,4** | 5 655 | 1,4 | 19,6 | R 2EB 018 A 60 x 450 225 M 4 | 26,5 | 21,2 | 20 | 16 | 439 | - |
| | **75,7** | 5 339 | 1,8 | 18,5 | R 2EB 021 A 60 x 450 225 M 4 | 26,5 | 21,2 | 20 | 16 | 442 | - |
| | **71,6** | 5 643 | 3,75 | 19,6 | R 2EB 042 A 60 x 450 225 M 4 | 33,5 | 26,5 | 25 | 20 | 583 | - |
| | **73,6** | 5 486 | 4,25 | 12,2 | R 2EB 042 A 75 x 550 280 S 6 | 42,5 | 33,5 | 31,5 | 25 | 674 | - |
| | **83,8** | 4 818 | 2 | 16,7 | R 2EB 018 A 60 x 450 225 M 4 | 26,5 | 21,2 | 20 | 16 | 439 | - |
| | **83,8** | 4 818 | 2,36 | 16,7 | R 2EB 021 A 60 x 450 225 M 4 | 26,5 | 21,2 | 20 | 16 | 442 | - |
| | **84,6** | 4 778 | 2,36 | 16,6 | R 2EB 030 A 60 x 450 225 M 4 | 28 | 22,4 | 21,2 | 17 | 462 | - |
| | **90,1** | 4 483 | 1,7 | 15,5 | R 2EB 018 A 60 x 450 225 M 4 | 26,5 | 21,2 | 20 | 16 | 439 | - |
| | **95,5** | 4 232 | 2,24 | 14,7 | R 2EB 021 A 60 x 450 225 M 4 | 26,5 | 21,2 | 20 | 16 | 442 | - |
| | **90,8** | 4 449 | 4,75 | 15,4 | R 2EB 042 A 60 x 450 225 M 4 | 33,5 | 26,5 | 25 | 20 | 583 | - |
| | **106** | 3 798 | 2,36 | 13,2 | R 2EB 018 A 60 x 450 225 M 4 | 26,5 | 21,2 | 20 | 16 | 439 | - |
| | **106** | 3 819 | 3 | 13,2 | R 2EB 021 A 60 x 450 225 M 4 | 26,5 | 21,2 | 20 | 16 | 442 | - |
| | **126** | 3 201 | 2,36 | 11,1 | R 2EB 018 A 60 x 450 225 M 4 | 26,5 | 21,2 | 20 | 16 | 439 | - |
| | **126** | 3 201 | 2,36 | 11,1 | R 2EB 021 A 60 x 450 225 M 4 | 26,5 | 21,2 | 20 | 16 | 442 | - |
| | **134** | 3 011 | 3 | 10,4 | R 2EB 018 A 60 x 450 225 M 4 | 26,5 | 21,2 | 20 | 16 | 439 | - |
| | **159** | 2 537 | 3 | 8,79 | R 2EB 018 A 60 x 450 225 M 4 | 26,5 | 21,2 | 20 | 16 | 439 | - |
| **55** | **1,05** | 451 210 | 1,06 | 859 | R 4EB 500 A 75 x 550 280 M 6 | 90 | 71 | 67 | 53 | 3 053 | - |
| | **1,05** | 451 950 | 1,4 | 860 | R 4EB 710 A 75 x 550 280 M 6 | 100 | 80 | 75 | 60 | 3 983 | - |
| | **1,17** | 404 440 | 1,12 | 770 | R 4EB 500 A 75 x 550 280 M 6 | 90 | 71 | 67 | 53 | 3 053 | - |
| | **1,16** | 407 840 | 1,5 | 776 | R 4EB 710 A 75 x 550 280 M 6 | 100 | 80 | 75 | 60 | 3 983 | - |
| | **1,22** | 385 960 | 1,06 | 735 | R 4EB 500 A 75 x 550 280 M 6 | 90 | 71 | 67 | 53 | 3 053 | - |
| | **1,22** | 386 580 | 1,6 | 736 | R 4EB 710 A 75 x 550 280 M 6 | 100 | 80 | 75 | 60 | 3 983 | - |
| | **1,36** | 348 860 | 1 | 664 | R 4EB 355 A 75 x 550 280 M 6 | 75 | 60 | 56 | 45 | 2 318 | - |
| | **1,37** | 345 950 | 1,18 | 659 | R 4EB 500 A 75 x 550 280 M 6 | 90 | 71 | 67 | 53 | 3 053 | - |
| | **1,36** | 348 860 | 1,7 | 664 | R 4EB 710 A 75 x 550 280 M 6 | 100 | 80 | 75 | 60 | 3 983 | - |
| | **1,63** | 290 540 | 1,06 | 860 | R 4EB 355 A 65 x 550 250 M 4 | 60 | 47,5 | 45 | 35,5 | 2 229 | - |
| | **1,63** | 290 070 | 1,5 | 859 | R 4EB 500 A 65 x 550 250 M 4 | 71 | 56 | 53 | 42,5 | 2 964 | - |
| | **1,63** | 290 540 | 2 | 860 | R 4EB 710 A 65 x 550 250 M 4 | 80 | 63 | 60 | 47,5 | 3 894 | - |
| | **1,50** | 314 990 | 2,24 | 600 | R 4EB 710 A 75 x 550 280 M 6 | 100 | 80 | 75 | 60 | 3 983 | - |
| | **1,80** | 262 180 | 1,18 | 776 | R 4EB 355 A 65 x 550 250 M 4 | 60 | 47,5 | 45 | 35,5 | 2 229 | - |
| | **1,82** | 260 000 | 1,7 | 770 | R 4EB 500 A 65 x 550 250 M 4 | 71 | 56 | 53 | 42,5 | 2 964 | - |
| | **1,88** | 251 590 | 2 | 479 | R 4EB 500 A 75 x 550 280 M 6 | 90 | 71 | 67 | 53 | 3 053 | - |
| | **1,80** | 262 180 | 2,24 | 776 | R 4EB 710 A 65 x 550 250 M 4 | 80 | 63 | 60 | 47,5 | 3 894 | - |
| | **2,00** | 236 730 | 1,32 | 701 | R 4EB 355 A 65 x 550 250 M 4 | 60 | 47,5 | 45 | 35,5 | 2 229 | - |
| | **2,08** | 227 400 | 1,5 | 433 | R 4EB 355 A 75 x 550 280 M 6 | 75 | 60 | 56 | 45 | 2 318 | - |
| | **1,91** | 248 110 | 1,6 | 735 | R 4EB 500 A 65 x 550 250 M 4 | 71 | 56 | 53 | 42,5 | 2 964 | - |
| | **1,90** | 248 520 | 2,36 | 736 | R 4EB 710 A 65 x 550 250 M 4 | 80 | 63 | 60 | 47,5 | 3 894 | - |
| | **2,08** | 227 400 | 3,15 | 433 | R 4EB 710 A 75 x 550 280 M 6 | 100 | 80 | 75 | 60 | 3 983 | - |
| | **2,11** | 224 260 | 1,5 | 664 | R 4EB 355 A 65 x 550 250 M 4 | 60 | 47,5 | 45 | 35,5 | 2 229 | - |
| | **2,15** | 220 030 | 1,7 | 419 | R 4EB 355 A 75 x 550 280 M 6 | 75 | 60 | 56 | 45 | 2 318 | - |
| | **2,13** | 222 400 | 1,8 | 659 | R 4EB 500 A 65 x 550 250 M 4 | 71 | 56 | 53 | 42,5 | 2 964 | - |
| | **2,11** | 224 260 | 2,65 | 664 | R 4EB 710 A 65 x 550 250 M 4 | 80 | 63 | 60 | 47,5 | 3 894 | - |
| | **2,50** | 189 390 | 1,6 | 561 | R 4EB 355 A 65 x 550 250 M 4 | 60 | 47,5 | 45 | 35,5 | 2 229 | - |
| | **2,38** | 198 490 | 2 | 588 | R 4EB 500 A 65 x 550 250 M 4 | 71 | 56 | 53 | 42,5 | 2 964 | - |
| | **2,38** | 198 370 | 2,5 | 378 | R 4EB 500 A 75 x 550 280 M 6 | 90 | 71 | 67 | 53 | 3 053 | - |
| | **2,33** | 202 500 | 3,35 | 600 | R 4EB 710 A 65 x 550 250 M 4 | 80 | 63 | 60 | 47,5 | 3 894 | - |
| | **2,67** | 176 810 | 1,8 | 524 | R 4EB 355 A 65 x 550 250 M 4 | 60 | 47,5 | 45 | 35,5 | 2 229 | - |
| | **2,92** | 161 730 | 3 | 479 | R 4EB 500 A 65 x 550 250 M 4 | 71 | 56 | 53 | 42,5 | 2 964 | - |
| | **3,23** | 146 190 | 2,24 | 433 | R 4EB 355 A 65 x 550 250 M 4 | 60 | 47,5 | 45 | 35,5 | 2 229 | - |
| | **3,02** | 156 500 | 2,5 | 463 | R 4EB 500 A 65 x 550 250 M 4 | 71 | 56 | 53 | 42,5 | 2 964 | - |
| | **3,23** | 146 190 | 4,5 | 433 | R 4EB 710 A 65 x 550 250 M 4 | 80 | 63 | 60 | 47,5 | 3 894 | - |
| | **3,34** | 141 450 | 2,36 | 419 | R 4EB 355 A 65 x 550 250 M 4 | 60 | 47,5 | 45 | 35,5 | 2 229 | - |
| | **3,71** | 127 520 | 3,75 | 378 | R 4EB 500 A 65 x 550 250 M 4 | 71 | 56 | 53 | 42,5 | 2 964 | - |
| | **3,78** | 125 040 | 2,65 | 370 | R 4EB 355 A 65 x 550 250 M 4 | 60 | 47,5 | 45 | 35,5 | 2 229 | - |
| | **4,14** | 114 300 | 3,75 | 339 | R 4EB 500 A 65 x 550 250 M 4 | 71 | 56 | 53 | 42,5 | 2 964 | - |
| | **4,24** | 111 530 | 3 | 330 | R 4EB 355 A 65 x 550 250 M 4 | 60 | 47,5 | 45 | 35,5 | 2 229 | - |
| | **5,20** | 90 870 | 3,55 | 269 | R 4EB 355 A 65 x 550 250 M 4 | 60 | 47,5 | 45 | 35,5 | 2 229 | - |
| | **5,67** | 85 280 | 1 | 159 | R 3EB 125 A 75 x 550 280 M 6 | 53 | 42,5 | 40 | 31,5 | 1 123 | - |
| | **5,35** | 88 410 | 3,55 | 262 | R 4EB 355 A 65 x 550 250 M 4 | 60 | 47,5 | 45 | 35,5 | 2 229 | - |
| | **6,29** | 76 870 | 1,32 | 143 | R 3EB 180 A 75 x 550 280 M 6 | 63 | 50 | 47,5 | 37,5 | 1 338 | - |
| | **6,28** | 77 000 | 2,36 | 143 | R 3EB 250 A 75 x 550 280 M 6 | 75 | 60 | 56 | 45 | 1 828 | - |

| $P_1$ | $n_2$ | $M_2$ | fs | $i$ | | | | | | $Pt_N$ [kW] $t_{amb}$ = 20°C | | $t_{amb}$ = 40°C | | kg | |
|---|---|---|---|---|---|---|---|---|---|---|---|---|---|---|---|
| | | | | | 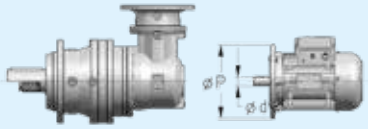 Ød x ØP | | | | | | | | | | |
| kW | min$^{-1}$ | N m | | | | | | | | | | | | HB | HBZ |
| **55** | **7,19** | 67 230 | 1,32 | 125 | **R** | **3EB** | **125 A** | **75 x 550** | 280 M 6 | 53 | 42,5 | 40 | 31,5 | 1 123 | - |
| | **7,01** | 68 910 | 1,32 | 128 | **R** | **3EB** | **180 A** | **75 x 550** | 280 M 6 | 63 | 50 | 47,5 | 37,5 | 1 338 | - |
| | **6,95** | 69 480 | 2,5 | 129 | **R** | **3EB** | **250 A** | **75 x 550** | 280 M 6 | 75 | 60 | 56 | 45 | 1 828 | - |
| | **6,56** | 72 030 | 4,25 | 213 | **R** | **4EB** | **355 A** | **65 x 550** | 250 M 4 | 60 | 47,5 | 45 | 35,5 | 2 229 | - |
| | **8,13** | 59 430 | 1,32 | 111 | **R** | **3EB** | **125 A** | **75 x 550** | 280 M 6 | 53 | 42,5 | 40 | 31,5 | 1 123 | - |
| | **7,86** | 61 500 | 2,12 | 115 | **R** | **3EB** | **180 A** | **75 x 550** | 280 M 6 | 63 | 50 | 47,5 | 37,5 | 1 338 | - |
| | **7,67** | 61 620 | 4,75 | 182 | **R** | **4EB** | **355 A** | **65 x 550** | 250 M 4 | 60 | 47,5 | 45 | 35,5 | 2 229 | - |
| | **8,81** | 54 820 | 1,5 | 159 | **R** | **3EB** | **125 A** | **65 x 550** | 250 M 4 | 42,5 | 33,5 | 31,5 | 25 | 1 034 | - |
| | **8,98** | 53 790 | 1,7 | 100 | **R** | **3EB** | **125 A** | **75 x 550** | 280 M 6 | 53 | 42,5 | 40 | 31,5 | 1 123 | - |
| | **8,77** | 55 120 | 2,24 | 103 | **R** | **3EB** | **180 A** | **75 x 550** | 280 M 6 | 63 | 50 | 47,5 | 37,5 | 1 338 | - |
| | **10,8** | 44 670 | 1,8 | 129 | **R** | **3EB** | **125 A** | **65 x 550** | 250 M 4 | 42,5 | 33,5 | 31,5 | 25 | 1 034 | - |
| | **9,78** | 49 420 | 1,8 | 143 | **R** | **3EB** | **180 A** | **65 x 550** | 250 M 4 | 50 | 40 | 37,5 | 30 | 1 249 | - |
| | **9,76** | 49 500 | 3,35 | 143 | **R** | **3EB** | **250 A** | **65 x 550** | 250 M 4 | 60 | 47,5 | 45 | 35,5 | 1 739 | - |
| | **11,2** | 43 220 | 1,8 | 125 | **R** | **3EB** | **125 A** | **65 x 550** | 250 M 4 | 42,5 | 33,5 | 31,5 | 25 | 1 034 | - |
| | **11,4** | 42 410 | 2,12 | 79,0 | **R** | **3EB** | **125 A** | **75 x 550** | 280 M 6 | 53 | 42,5 | 40 | 31,5 | 1 123 | - |
| | **10,9** | 44 300 | 1,8 | 128 | **R** | **3EB** | **180 A** | **65 x 550** | 250 M 4 | 50 | 40 | 37,5 | 30 | 1 249 | - |
| | **10,8** | 44 670 | 3,35 | 129 | **R** | **3EB** | **250 A** | **65 x 550** | 250 M 4 | 60 | 47,5 | 45 | 35,5 | 1 739 | - |
| | **12,6** | 38 210 | 1,8 | 111 | **R** | **3EB** | **125 A** | **65 x 550** | 250 M 4 | 42,5 | 33,5 | 31,5 | 25 | 1 034 | - |
| | **12,9** | 37 490 | 2,24 | 69,8 | **R** | **3EB** | **125 A** | **75 x 550** | 280 M 6 | 53 | 42,5 | 40 | 31,5 | 1 123 | - |
| | **12,2** | 39 540 | 3,15 | 115 | **R** | **3EB** | **180 A** | **65 x 550** | 250 M 4 | 50 | 40 | 37,5 | 30 | 1 249 | - |
| | **14,0** | 34 580 | 2,65 | 100 | **R** | **3EB** | **125 A** | **65 x 550** | 250 M 4 | 42,5 | 33,5 | 31,5 | 25 | 1 034 | - |
| | **13,6** | 35 440 | 3,15 | 103 | **R** | **3EB** | **180 A** | **65 x 550** | 250 M 4 | 50 | 40 | 37,5 | 30 | 1 249 | - |
| | **15,8** | 30 570 | 2,65 | 88,6 | **R** | **3EB** | **125 A** | **65 x 550** | 250 M 4 | 42,5 | 33,5 | 31,5 | 25 | 1 034 | - |
| | **15,5** | 31 170 | 3,75 | 90,3 | **R** | **3EB** | **180 A** | **65 x 550** | 250 M 4 | 50 | 40 | 37,5 | 30 | 1 249 | - |
| | **17,7** | 27 260 | 3,15 | 79,0 | **R** | **3EB** | **125 A** | **65 x 550** | 250 M 4 | 42,5 | 33,5 | 31,5 | 25 | 1 034 | - |
| | **17,6** | 27 390 | 3,55 | 51,0 | **R** | **3EB** | **125 A** | **75 x 550** | 280 M 6 | 53 | 42,5 | 40 | 31,5 | 1 123 | - |
| | **20,1** | 24 100 | 3,35 | 69,8 | **R** | **3EB** | **125 A** | **65 x 550** | 250 M 4 | 42,5 | 33,5 | 31,5 | 25 | 1 034 | - |
| | **21,8** | 22 210 | 3,75 | 64,4 | **R** | **3EB** | **125 A** | **65 x 550** | 250 M 4 | 42,5 | 33,5 | 31,5 | 25 | 1 034 | - |
| | **25,4** | 19 000 | 3,75 | 55,0 | **R** | **3EB** | **125 A** | **65 x 550** | 250 M 4 | 42,5 | 33,5 | 31,5 | 25 | 1 034 | - |
| | **27,4** | 17 610 | 4,75 | 51,0 | **R** | **3EB** | **125 A** | **65 x 550** | 250 M 4 | 42,5 | 33,5 | 31,5 | 25 | 1 034 | - |
| | **32,1** | 15 060 | 4,75 | 43,6 | **R** | **3EB** | **125 A** | **65 x 550** | 250 M 4 | 42,5 | 33,5 | 31,5 | 25 | 1 034 | - |
| | **36,8** | 13 410 | 1,32 | 24,4 | **R** | **2EB** | **042 A** | **75 x 550** | 280 M 6 | 42,5 | 33,5 | 31,5 | 25 | 713 | - |
| | **34,3** | 14 400 | 1,32 | 26,3 | **R** | **2EB** | **060 A** | **75 x 550** | 280 M 6 | 47,5 | 37,5 | 35,5 | 28 | 766 | - |
| | **34,0** | 14 520 | 2,5 | 26,5 | **R** | **2EB** | **085 A** | **75 x 550** | 280 M 6 | 56 | 45 | 42,5 | 33,5 | 1 010 | - |
| | **46,0** | 10 730 | 2,24 | 19,6 | **R** | **2EB** | **042 A** | **75 x 550** | 280 M 6 | 42,5 | 33,5 | 31,5 | 25 | 713 | - |
| | **57,3** | 8 621 | 1,8 | 24,4 | **R** | **2EB** | **042 A** | **65 x 550** | 250 M 4 | 33,5 | 26,5 | 25 | 20 | 624 | - |
| | **58,4** | 8 459 | 2,8 | 15,4 | **R** | **2EB** | **042 A** | **75 x 550** | 280 M 6 | 42,5 | 33,5 | 31,5 | 25 | 713 | - |
| | **53,3** | 9 258 | 1,8 | 26,3 | **R** | **2EB** | **060 A** | **65 x 550** | 250 M 4 | 37,5 | 30 | 28 | 22,4 | 677 | - |
| | **52,9** | 9 335 | 3,35 | 26,5 | **R** | **2EB** | **085 A** | **65 x 550** | 250 M 4 | 45 | 37,5 | 33,5 | 28 | 921 | - |
| | **71,6** | 6 897 | 3,15 | 19,6 | **R** | **2EB** | **042 A** | **65 x 550** | 250 M 4 | 33,5 | 26,5 | 25 | 20 | 624 | - |
| | **73,6** | 6 705 | 3,55 | 12,2 | **R** | **2EB** | **042 A** | **75 x 550** | 280 M 6 | 42,5 | 33,5 | 31,5 | 25 | 713 | - |
| | **90,8** | 5 438 | 3,75 | 15,4 | **R** | **2EB** | **042 A** | **65 x 550** | 250 M 4 | 33,5 | 26,5 | 25 | 20 | 624 | - |
| | **115** | 4 310 | 4,75 | 12,2 | **R** | **2EB** | **042 A** | **65 x 550** | 250 M 4 | 33,5 | 26,5 | 25 | 20 | 624 | - |
| | **134** | 3 687 | 4,75 | 10,5 | **R** | **2EB** | **042 A** | **65 x 550** | 250 M 4 | 33,5 | 26,5 | 25 | 20 | 624 | - |
| **75** | **1,63** | 395 550 | 1,12 | 859 | **R** | **4EB** | **500 A** | **75 x 550** | 280 S 4 | 71 | 56 | 53 | 42,5 | 3 062 | - |
| | **1,63** | 396 190 | 1,5 | 860 | **R** | **4EB** | **710 A** | **75 x 550** | 280 S 4 | 80 | 63 | 60 | 47,5 | 3 992 | - |
| | **1,82** | 354 540 | 1,18 | 770 | **R** | **4EB** | **500 A** | **75 x 550** | 280 S 4 | 71 | 56 | 53 | 42,5 | 3 062 | - |
| | **1,80** | 357 520 | 1,6 | 776 | **R** | **4EB** | **710 A** | **75 x 550** | 280 S 4 | 80 | 63 | 60 | 47,5 | 3 992 | - |
| | **2,00** | 322 820 | 0,95 | 701 | **R** | **4EB** | **355 A** | **75 x 550** | 280 S 4 | 60 | 47,5 | 45 | 35,5 | 2 327 | - |
| | **1,91** | 338 340 | 1,18 | 735 | **R** | **4EB** | **500 A** | **75 x 550** | 280 S 4 | 71 | 56 | 53 | 42,5 | 3 062 | - |
| | **1,90** | 338 890 | 1,8 | 736 | **R** | **4EB** | **710 A** | **75 x 550** | 280 S 4 | 80 | 63 | 60 | 47,5 | 3 992 | - |
| | **2,11** | 305 820 | 1,12 | 664 | **R** | **4EB** | **355 A** | **75 x 550** | 280 S 4 | 60 | 47,5 | 45 | 35,5 | 2 327 | - |
| | **2,13** | 303 270 | 1,32 | 659 | **R** | **4EB** | **500 A** | **75 x 550** | 280 S 4 | 71 | 56 | 53 | 42,5 | 3 062 | - |
| | **2,11** | 305 820 | 1,9 | 664 | **R** | **4EB** | **710 A** | **75 x 550** | 280 S 4 | 80 | 63 | 60 | 47,5 | 3 992 | - |
| | **2,50** | 258 260 | 1,12 | 561 | **R** | **4EB** | **355 A** | **75 x 550** | 280 S 4 | 60 | 47,5 | 45 | 35,5 | 2 327 | - |
| | **2,38** | 270 670 | 1,5 | 588 | **R** | **4EB** | **500 A** | **75 x 550** | 280 S 4 | 71 | 56 | 53 | 42,5 | 3 062 | - |
| | **2,33** | 276 130 | 2,36 | 600 | **R** | **4EB** | **710 A** | **75 x 550** | 280 S 4 | 80 | 63 | 60 | 47,5 | 3 992 | - |
| | **2,67** | 241 110 | 1,32 | 524 | **R** | **4EB** | **355 A** | **75 x 550** | 280 S 4 | 60 | 47,5 | 45 | 35,5 | 2 327 | - |
| | **2,92** | 220 550 | 2,24 | 479 | **R** | **4EB** | **500 A** | **75 x 550** | 280 S 4 | 71 | 56 | 53 | 42,5 | 3 062 | - |
| | **2,92** | 220 910 | 3 | 480 | **R** | **4EB** | **710 A** | **75 x 550** | 280 S 4 | 80 | 63 | 60 | 47,5 | 3 992 | - |
| | **3,23** | 199 350 | 1,7 | 433 | **R** | **4EB** | **355 A** | **75 x 550** | 280 S 4 | 60 | 47,5 | 45 | 35,5 | 2 327 | - |
| | **3,02** | 213 410 | 1,8 | 463 | **R** | **4EB** | **500 A** | **75 x 550** | 280 S 4 | 71 | 56 | 53 | 42,5 | 3 062 | - |
| | **3,23** | 199 350 | 3,15 | 433 | **R** | **4EB** | **710 A** | **75 x 550** | 280 S 4 | 80 | 63 | 60 | 47,5 | 3 992 | - |
| | **3,34** | 192 890 | 1,8 | 419 | **R** | **4EB** | **355 A** | **75 x 550** | 280 S 4 | 60 | 47,5 | 45 | 35,5 | 2 327 | - |
| | **3,71** | 173 890 | 2,8 | 378 | **R** | **4EB** | **500 A** | **75 x 550** | 280 S 4 | 71 | 56 | 53 | 42,5 | 3 062 | - |
| | **3,78** | 170 520 | 1,9 | 370 | **R** | **4EB** | **355 A** | **75 x 550** | 280 S 4 | 60 | 47,5 | 45 | 35,5 | 2 327 | - |
| | **4,14** | 155 870 | 2,8 | 339 | **R** | **4EB** | **500 A** | **75 x 550** | 280 S 4 | 71 | 56 | 53 | 42,5 | 3 062 | - |
| | **4,24** | 152 080 | 2,24 | 330 | **R** | **4EB** | **355 A** | **75 x 550** | 280 S 4 | 60 | 47,5 | 45 | 35,5 | 2 327 | - |
| | **4,33** | 148 740 | 2,8 | 323 | **R** | **4EB** | **500 A** | **75 x 550** | 280 S 4 | 71 | 56 | 53 | 42,5 | 3 062 | - |
| | **5,20** | 123 920 | 2,65 | 269 | **R** | **4EB** | **355 A** | **75 x 550** | 280 S 4 | 60 | 47,5 | 45 | 35,5 | 2 327 | - |
| | **4,68** | 137 840 | 3,35 | 299 | **R** | **4EB** | **500 A** | **75 x 550** | 280 S 4 | 71 | 56 | 53 | 42,5 | 3 062 | - |
| | **5,35** | 120 550 | 2,65 | 262 | **R** | **4EB** | **355 A** | **75 x 550** | 280 S 4 | 60 | 47,5 | 45 | 35,5 | 2 327 | - |
| | **5,47** | 117 910 | 3,55 | 256 | **R** | **4EB** | **500 A** | **75 x 550** | 280 S 4 | 71 | 56 | 53 | 42,5 | 3 062 | - |
| | **6,56** | 98 230 | 3,15 | 213 | **R** | **4EB** | **355 A** | **75 x 550** | 280 S 4 | 60 | 47,5 | 45 | 35,5 | 2 327 | - |
| | **7,67** | 84 020 | 3,55 | 182 | **R** | **4EB** | **355 A** | **75 x 550** | 280 S 4 | 60 | 47,5 | 45 | 35,5 | 2 327 | - |
| | **8,81** | 74 750 | 1,12 | 159 | **R** | **3EB** | **125 A** | **75 x 550** | 280 S 4 | 42,5 | 33,5 | 31,5 | 25 | 1 132 | - |
| | **9,78** | 67 390 | 1,32 | 143 | **R** | **3EB** | **180 A** | **75 x 550** | 280 S 4 | 50 | 40 | 37,5 | 30 | 1 347 | - |
| | **9,76** | 67 500 | 2,5 | 143 | **R** | **3EB** | **250 A** | **75 x 550** | 280 S 4 | 60 | 47,5 | 45 | 35,5 | 1 837 | - |
| | **9,76** | 67 500 | 2,5 | 143 | **R** | **3EB** | **355 A** | **75 x 550** | 280 S 4 | 71 | 56 | 53 | 42,5 | 2 357 | - |
| | **11,2** | 58 940 | 1,32 | 125 | **R** | **3EB** | **125 A** | **75 x 550** | 280 S 4 | 42,5 | 33,5 | 31,5 | 25 | 1 132 | - |
| | **10,9** | 60 400 | 1,32 | 128 | **R** | **3EB** | **180 A** | **75 x 550** | 280 S 4 | 50 | 40 | 37,5 | 30 | 1 347 | - |
| | **10,8** | 60 910 | 2,5 | 129 | **R** | **3EB** | **250 A** | **75 x 550** | 280 S 4 | 60 | 47,5 | 45 | 35,5 | 1 837 | - |
| | **10,8** | 60 910 | 2,5 | 129 | **R** | **3EB** | **355 A** | **75 x 550** | 280 S 4 | 71 | 56 | 53 | 42,5 | 2 357 | - |

| $P_1$ | $n_2$ | $M_2$ | fs | $i$ | Ød x ØP | | | | | $Pt_N$ [kW] $t_{amb}$ = 20°C | | $t_{amb}$ = 40°C | | kg HB | kg HBZ |
|---|---|---|---|---|---|---|---|---|---|---|---|---|---|---|---|
| kW | min$^{-1}$ | N m | | | | | | | | | | | | | |
| **75** | **12,6** | 52 100 | 1,32 | 111 | **R** | **3EB** | **125 A** | **75 x 550** | 280 S 4 | 42,5 | 33,5 | 31,5 | 25 | 1 132 | - |
| | **12,2** | 53 910 | 2,24 | 115 | **R** | **3EB** | **180 A** | **75 x 550** | 280 S 4 | 50 | 40 | 37,5 | 30 | 1 347 | - |
| | **12,2** | 54 000 | 3,35 | 115 | **R** | **3EB** | **250 A** | **75 x 550** | 280 S 4 | 60 | 47,5 | 45 | 35,5 | 1 837 | - |
| | **14,0** | 47 150 | 1,9 | 100 | **R** | **3EB** | **125 A** | **75 x 550** | 280 S 4 | 42,5 | 33,5 | 31,5 | 25 | 1 132 | - |
| | **13,6** | 48 320 | 2,24 | 103 | **R** | **3EB** | **180 A** | **75 x 550** | 280 S 4 | 50 | 40 | 37,5 | 30 | 1 347 | - |
| | **13,5** | 48 730 | 3,35 | 104 | **R** | **3EB** | **250 A** | **75 x 550** | 280 S 4 | 60 | 47,5 | 45 | 35,5 | 1 837 | - |
| | **15,8** | 41 680 | 2 | 88,6 | **R** | **3EB** | **125 A** | **75 x 550** | 280 S 4 | 42,5 | 33,5 | 31,5 | 25 | 1 132 | - |
| | **15,5** | 42 510 | 2,8 | 90,3 | **R** | **3EB** | **180 A** | **75 x 550** | 280 S 4 | 50 | 40 | 37,5 | 30 | 1 347 | - |
| | **17,7** | 37 180 | 2,36 | 79,0 | **R** | **3EB** | **125 A** | **75 x 550** | 280 S 4 | 42,5 | 33,5 | 31,5 | 25 | 1 132 | - |
| | **17,3** | 38 100 | 2,8 | 80,9 | **R** | **3EB** | **180 A** | **75 x 550** | 280 S 4 | 50 | 40 | 37,5 | 30 | 1 347 | - |
| | **20,1** | 32 860 | 2,5 | 69,8 | **R** | **3EB** | **125 A** | **75 x 550** | 280 S 4 | 42,5 | 33,5 | 31,5 | 25 | 1 132 | - |
| | **19,6** | 33 690 | 3,55 | 71,6 | **R** | **3EB** | **180 A** | **75 x 550** | 280 S 4 | 50 | 40 | 37,5 | 30 | 1 347 | - |
| | **21,8** | 30 290 | 2,8 | 64,4 | **R** | **3EB** | **125 A** | **75 x 550** | 280 S 4 | 42,5 | 33,5 | 31,5 | 25 | 1 132 | - |
| | **25,4** | 25 910 | 2,8 | 55,0 | **R** | **3EB** | **125 A** | **75 x 550** | 280 S 4 | 42,5 | 33,5 | 31,5 | 25 | 1 132 | - |
| | **27,4** | 24 010 | 3,55 | 51,0 | **R** | **3EB** | **125 A** | **75 x 550** | 280 S 4 | 42,5 | 33,5 | 31,5 | 25 | 1 132 | - |
| | **32,1** | 20 540 | 3,55 | 43,6 | **R** | **3EB** | **125 A** | **75 x 550** | 280 S 4 | 42,5 | 33,5 | 31,5 | 25 | 1 132 | - |
| | **57,3** | 11 760 | 1,32 | 24,4 | **R** | **2EB** | **042 A** | **75 x 550** | 280 S 4 | 33,5 | 26,5 | 25 | 20 | 722 | - |
| | **53,3** | 12 620 | 1,32 | 26,3 | **R** | **2EB** | **060 A** | **75 x 550** | 280 S 4 | 37,5 | 30 | 28 | 22,4 | 775 | - |
| | **52,9** | 12 730 | 2,5 | 26,5 | **R** | **2EB** | **085 A** | **75 x 550** | 280 S 4 | 45 | 37,5 | 33,5 | 28 | 1 019 | - |
| | **71,6** | 9 404 | 2,24 | 19,6 | **R** | **2EB** | **042 A** | **75 x 550** | 280 S 4 | 33,5 | 26,5 | 25 | 20 | 722 | - |
| | **66,7** | 10 100 | 2,24 | 21,0 | **R** | **2EB** | **060 A** | **75 x 550** | 280 S 4 | 37,5 | 30 | 28 | 22,4 | 775 | - |
| | **66,1** | 10 180 | 3,35 | 21,2 | **R** | **2EB** | **085 A** | **75 x 550** | 280 S 4 | 45 | 37,5 | 33,5 | 28 | 1 019 | - |
| | **90,8** | 7 415 | 2,8 | 15,4 | **R** | **2EB** | **042 A** | **75 x 550** | 280 S 4 | 33,5 | 26,5 | 25 | 20 | 722 | - |
| | **115** | 5 878 | 3,55 | 12,2 | **R** | **2EB** | **042 A** | **75 x 550** | 280 S 4 | 33,5 | 26,5 | 25 | 20 | 722 | - |
| | **134** | 5 028 | 3,55 | 10,5 | **R** | **2EB** | **042 A** | **75 x 550** | 280 S 4 | 33,5 | 26,5 | 25 | 20 | 722 | - |
| **90** | **1,63** | 474 650 | 0,9 | 859 | **R** | **4EB** | **500 A** | **75 x 550** | 280 M 4 | 71 | 56 | 53 | 42,5 | 3 127 | - |
| | **1,63** | 475 430 | 1,25 | 860 | **R** | **4EB** | **710 A** | **75 x 550** | 280 M 4 | 80 | 63 | 60 | 47,5 | 4 057 | - |
| | **1,82** | 425 450 | 1 | 770 | **R** | **4EB** | **500 A** | **75 x 550** | 280 M 4 | 71 | 56 | 53 | 42,5 | 3 127 | - |
| | **1,80** | 429 030 | 1,32 | 776 | **R** | **4EB** | **710 A** | **75 x 550** | 280 M 4 | 80 | 63 | 60 | 47,5 | 4 057 | - |
| | **1,91** | 406 010 | 1 | 735 | **R** | **4EB** | **500 A** | **75 x 550** | 280 M 4 | 71 | 56 | 53 | 42,5 | 3 127 | - |
| | **1,90** | 406 670 | 1,5 | 736 | **R** | **4EB** | **710 A** | **75 x 550** | 280 M 4 | 80 | 63 | 60 | 47,5 | 4 057 | - |
| | **2,11** | 366 980 | 0,95 | 664 | **R** | **4EB** | **355 A** | **75 x 550** | 280 M 4 | 60 | 47,5 | 45 | 35,5 | 2 392 | - |
| | **2,13** | 363 920 | 1,12 | 659 | **R** | **4EB** | **500 A** | **75 x 550** | 280 M 4 | 71 | 56 | 53 | 42,5 | 3 127 | - |
| | **2,11** | 366 980 | 1,6 | 664 | **R** | **4EB** | **710 A** | **75 x 550** | 280 M 4 | 80 | 63 | 60 | 47,5 | 4 057 | - |
| | **2,50** | 309 910 | 0,95 | 561 | **R** | **4EB** | **355 A** | **75 x 550** | 280 M 4 | 60 | 47,5 | 45 | 35,5 | 2 392 | - |
| | **2,38** | 324 800 | 1,25 | 588 | **R** | **4EB** | **500 A** | **75 x 550** | 280 M 4 | 71 | 56 | 53 | 42,5 | 3 127 | - |
| | **2,33** | 331 360 | 2 | 600 | **R** | **4EB** | **710 A** | **75 x 550** | 280 M 4 | 80 | 63 | 60 | 47,5 | 4 057 | - |
| | **2,67** | 289 330 | 1,12 | 524 | **R** | **4EB** | **355 A** | **75 x 550** | 280 M 4 | 60 | 47,5 | 45 | 35,5 | 2 392 | - |
| | **2,92** | 264 660 | 1,9 | 479 | **R** | **4EB** | **500 A** | **75 x 550** | 280 M 4 | 71 | 56 | 53 | 42,5 | 3 127 | - |
| | **2,92** | 265 090 | 2,5 | 480 | **R** | **4EB** | **710 A** | **75 x 550** | 280 M 4 | 80 | 63 | 60 | 47,5 | 4 057 | - |
| | **3,23** | 239 220 | 1,4 | 433 | **R** | **4EB** | **355 A** | **75 x 550** | 280 M 4 | 60 | 47,5 | 45 | 35,5 | 2 392 | - |
| | **3,02** | 256 100 | 1,5 | 463 | **R** | **4EB** | **500 A** | **75 x 550** | 280 M 4 | 71 | 56 | 53 | 42,5 | 3 127 | - |
| | **3,23** | 239 220 | 2,65 | 433 | **R** | **4EB** | **710 A** | **75 x 550** | 280 M 4 | 80 | 63 | 60 | 47,5 | 4 057 | - |
| | **3,34** | 231 460 | 1,5 | 419 | **R** | **4EB** | **355 A** | **75 x 550** | 280 M 4 | 60 | 47,5 | 45 | 35,5 | 2 392 | - |
| | **3,71** | 208 670 | 2,24 | 378 | **R** | **4EB** | **500 A** | **75 x 550** | 280 M 4 | 71 | 56 | 53 | 42,5 | 3 127 | - |
| | **3,41** | 226 750 | 2,65 | 410 | **R** | **4EB** | **710 A** | **75 x 550** | 280 M 4 | 80 | 63 | 60 | 47,5 | 4 057 | - |
| | **3,78** | 204 620 | 1,6 | 370 | **R** | **4EB** | **355 A** | **75 x 550** | 280 M 4 | 60 | 47,5 | 45 | 35,5 | 2 392 | - |
| | **4,14** | 187 040 | 2,36 | 339 | **R** | **4EB** | **500 A** | **75 x 550** | 280 M 4 | 71 | 56 | 53 | 42,5 | 3 127 | - |
| | **4,10** | 188 610 | 3,35 | 341 | **R** | **4EB** | **710 A** | **75 x 550** | 280 M 4 | 80 | 63 | 60 | 47,5 | 4 057 | - |
| | **4,24** | 182 500 | 1,8 | 330 | **R** | **4EB** | **355 A** | **75 x 550** | 280 M 4 | 60 | 47,5 | 45 | 35,5 | 2 392 | - |
| | **4,33** | 178 490 | 2,36 | 323 | **R** | **4EB** | **500 A** | **75 x 550** | 280 M 4 | 71 | 56 | 53 | 42,5 | 3 127 | - |
| | **4,33** | 178 780 | 3,55 | 324 | **R** | **4EB** | **710 A** | **75 x 550** | 280 M 4 | 80 | 63 | 60 | 47,5 | 4 057 | - |
| | **5,20** | 148 700 | 2,12 | 269 | **R** | **4EB** | **355 A** | **75 x 550** | 280 M 4 | 60 | 47,5 | 45 | 35,5 | 2 392 | - |
| | **4,68** | 165 410 | 2,8 | 299 | **R** | **4EB** | **500 A** | **75 x 550** | 280 M 4 | 71 | 56 | 53 | 42,5 | 3 127 | - |
| | **5,35** | 144 660 | 2,24 | 262 | **R** | **4EB** | **355 A** | **75 x 550** | 280 M 4 | 60 | 47,5 | 45 | 35,5 | 2 392 | - |
| | **5,47** | 141 490 | 2,8 | 256 | **R** | **4EB** | **500 A** | **75 x 550** | 280 M 4 | 71 | 56 | 53 | 42,5 | 3 127 | - |
| | **6,56** | 117 870 | 2,65 | 213 | **R** | **4EB** | **355 A** | **75 x 550** | 280 M 4 | 60 | 47,5 | 45 | 35,5 | 2 392 | - |
| | **6,70** | 115 530 | 2,8 | 209 | **R** | **4EB** | **500 A** | **75 x 550** | 280 M 4 | 71 | 56 | 53 | 42,5 | 3 127 | - |
| | **7,67** | 100 830 | 2,8 | 182 | **R** | **4EB** | **355 A** | **75 x 550** | 280 M 4 | 60 | 47,5 | 45 | 35,5 | 2 392 | - |
| | **8,81** | 89 710 | 0,95 | 159 | **R** | **3EB** | **125 A** | **75 x 550** | 280 M 4 | 42,5 | 33,5 | 31,5 | 25 | 1 197 | - |
| | **9,78** | 80 870 | 1,12 | 143 | **R** | **3EB** | **180 A** | **75 x 550** | 280 M 4 | 50 | 40 | 37,5 | 30 | 1 412 | - |
| | **9,76** | 81 000 | 2 | 143 | **R** | **3EB** | **250 A** | **75 x 550** | 280 M 4 | 60 | 47,5 | 45 | 35,5 | 1 902 | - |
| | **9,76** | 81 000 | 2 | 143 | **R** | **3EB** | **355 A** | **75 x 550** | 280 M 4 | 71 | 56 | 53 | 42,5 | 2 422 | - |
| | **11,2** | 70 720 | 1,12 | 125 | **R** | **3EB** | **125 A** | **75 x 550** | 280 M 4 | 42,5 | 33,5 | 31,5 | 25 | 1 197 | - |
| | **10,9** | 72 480 | 1,12 | 128 | **R** | **3EB** | **180 A** | **75 x 550** | 280 M 4 | 50 | 40 | 37,5 | 30 | 1 412 | - |
| | **10,8** | 73 090 | 2 | 129 | **R** | **3EB** | **250 A** | **75 x 550** | 280 M 4 | 60 | 47,5 | 45 | 35,5 | 1 902 | - |
| | **10,8** | 73 090 | 2 | 129 | **R** | **3EB** | **355 A** | **75 x 550** | 280 M 4 | 71 | 56 | 53 | 42,5 | 2 422 | - |
| | **12,6** | 62 520 | 1,12 | 111 | **R** | **3EB** | **125 A** | **75 x 550** | 280 M 4 | 42,5 | 33,5 | 31,5 | 25 | 1 197 | - |
| | **12,2** | 64 690 | 1,9 | 115 | **R** | **3EB** | **180 A** | **75 x 550** | 280 M 4 | 50 | 40 | 37,5 | 30 | 1 412 | - |
| | **12,2** | 64 800 | 2,65 | 115 | **R** | **3EB** | **250 A** | **75 x 550** | 280 M 4 | 60 | 47,5 | 45 | 35,5 | 1 902 | - |
| | **12,2** | 64 800 | 2,65 | 115 | **R** | **3EB** | **355 A** | **75 x 550** | 280 M 4 | 71 | 56 | 53 | 42,5 | 2 422 | - |
| | **14,0** | 56 580 | 1,6 | 100 | **R** | **3EB** | **125 A** | **75 x 550** | 280 M 4 | 42,5 | 33,5 | 31,5 | 25 | 1 197 | - |
| | **13,6** | 57 990 | 1,9 | 103 | **R** | **3EB** | **180 A** | **75 x 550** | 280 M 4 | 50 | 40 | 37,5 | 30 | 1 412 | - |
| | **13,5** | 58 470 | 2,65 | 104 | **R** | **3EB** | **250 A** | **75 x 550** | 280 M 4 | 60 | 47,5 | 45 | 35,5 | 1 902 | - |
| | **13,5** | 58 470 | 2,65 | 104 | **R** | **3EB** | **355 A** | **75 x 550** | 280 M 4 | 71 | 56 | 53 | 42,5 | 2 422 | - |
| | **15,8** | 50 020 | 1,6 | 88,6 | **R** | **3EB** | **125 A** | **75 x 550** | 280 M 4 | 42,5 | 33,5 | 31,5 | 25 | 1 197 | - |
| | **15,5** | 51 010 | 2,36 | 90,3 | **R** | **3EB** | **180 A** | **75 x 550** | 280 M 4 | 50 | 40 | 37,5 | 30 | 1 412 | - |
| | **15,5** | 51 090 | 3,35 | 90,5 | **R** | **3EB** | **250 A** | **75 x 550** | 280 M 4 | 60 | 47,5 | 45 | 35,5 | 1 902 | - |
| | **17,7** | 44 610 | 2 | 79,0 | **R** | **3EB** | **125 A** | **75 x 550** | 280 M 4 | 42,5 | 33,5 | 31,5 | 25 | 1 197 | - |
| | **17,3** | 45 720 | 2,36 | 80,9 | **R** | **3EB** | **180 A** | **75 x 550** | 280 M 4 | 50 | 40 | 37,5 | 30 | 1 412 | - |
| | **17,2** | 46 110 | 3,75 | 81,6 | **R** | **3EB** | **250 A** | **75 x 550** | 280 M 4 | 60 | 47,5 | 45 | 35,5 | 1 902 | - |
| | **20,1** | 39 440 | 2 | 69,8 | **R** | **3EB** | **125 A** | **75 x 550** | 280 M 4 | 42,5 | 33,5 | 31,5 | 25 | 1 197 | - |
| | **19,6** | 40 430 | 3 | 71,6 | **R** | **3EB** | **180 A** | **75 x 550** | 280 M 4 | 50 | 40 | 37,5 | 30 | 1 412 | - |

| $P_1$ | $n_2$ | $M_2$ | fs | $i$ | Ød x ØP | | | | | $Pt_N$ [kW] $t_{amb}$ = 20°C | | $t_{amb}$ = 40°C | | kg HB | kg HBZ |
|---|---|---|---|---|---|---|---|---|---|---|---|---|---|---|---|
| kW | min$^{-1}$ | N m | | | | | | | | | | | | | |
| **90** | **21,8** | 36 350 | 2,36 | 64,4 | **R** | **3EB** | **125 A** | **75 x 550** | 280 M 4 | 42,5 | 33,5 | 31,5 | 25 | 1 197 | - |
| | **21,8** | 36 240 | 3 | 64,2 | **R** | **3EB** | **180 A** | **75 x 550** | 280 M 4 | 50 | 40 | 37,5 | 30 | 1 412 | - |
| | **25,4** | 31 090 | 2,36 | 55,0 | **R** | **3EB** | **125 A** | **75 x 550** | 280 M 4 | 42,5 | 33,5 | 31,5 | 25 | 1 197 | - |
| | **25,5** | 31 000 | 3 | 54,9 | **R** | **3EB** | **180 A** | **75 x 550** | 280 M 4 | 50 | 40 | 37,5 | 30 | 1 412 | - |
| | **27,4** | 28 810 | 3 | 51,0 | **R** | **3EB** | **125 A** | **75 x 550** | 280 M 4 | 42,5 | 33,5 | 31,5 | 25 | 1 197 | - |
| | **32,1** | 24 650 | 3 | 43,6 | **R** | **3EB** | **125 A** | **75 x 550** | 280 M 4 | 42,5 | 33,5 | 31,5 | 25 | 1 197 | - |
| | **57,3** | 14 110 | 1,12 | 24,4 | **R** | **2EB** | **042 A** | **75 x 550** | 280 M 4 | 33,5 | 26,5 | 25 | 20 | 787 | - |
| | **53,3** | 15 150 | 1,12 | 26,3 | **R** | **2EB** | **060 A** | **75 x 550** | 280 M 4 | 37,5 | 30 | 28 | 22,4 | 840 | - |
| | **52,9** | 15 280 | 2 | 26,5 | **R** | **2EB** | **085 A** | **75 x 550** | 280 M 4 | 45 | 37,5 | 33,5 | 28 | 1 084 | - |
| | **52,9** | 15 280 | 2 | 26,5 | **R** | **2EB** | **125 A** | **75 x 550** | 280 M 4 | 50 | 40 | 37,5 | 30 | 1 232 | - |
| | **71,6** | 11 290 | 1,9 | 19,6 | **R** | **2EB** | **042 A** | **75 x 550** | 280 M 4 | 33,5 | 26,5 | 25 | 20 | 787 | - |
| | **66,7** | 12 120 | 1,9 | 21,0 | **R** | **2EB** | **060 A** | **75 x 550** | 280 M 4 | 37,5 | 30 | 28 | 22,4 | 840 | - |
| | **66,1** | 12 220 | 2,8 | 21,2 | **R** | **2EB** | **085 A** | **75 x 550** | 280 M 4 | 45 | 37,5 | 33,5 | 28 | 1 084 | - |
| | **90,8** | 8 898 | 2,36 | 15,4 | **R** | **2EB** | **042 A** | **75 x 550** | 280 M 4 | 33,5 | 26,5 | 25 | 20 | 787 | - |
| | **84,6** | 9 555 | 2,36 | 16,6 | **R** | **2EB** | **060 A** | **75 x 550** | 280 M 4 | 37,5 | 30 | 28 | 22,4 | 840 | - |
| | **83,8** | 9 636 | 4,25 | 16,7 | **R** | **2EB** | **085 A** | **75 x 550** | 280 M 4 | 45 | 37,5 | 33,5 | 28 | 1 084 | - |
| | **115** | 7 053 | 3 | 12,2 | **R** | **2EB** | **042 A** | **75 x 550** | 280 M 4 | 33,5 | 26,5 | 25 | 20 | 787 | - |
| | **134** | 6 033 | 3 | 10,5 | **R** | **2EB** | **042 A** | **75 x 550** | 280 M 4 | 33,5 | 26,5 | 25 | 20 | 787 | - |

| $n_{N2} \times L_h$ | $i_N$ | Gear reducer size<br>$P_{N2}$ kW<br>$M_{N2}$ N m<br>... / i<br>001A | 002A | 003A | 004A | 006A | 009A | 012A | 015A | 018A | 021A | $i_N$ | $n_1$ min$^{-1}$ | $n_{N2}$ |
|---|---|---|---|---|---|---|---|---|---|---|---|---|---|---|
| **2 800 000** | 7,1 | 12,9<br>469<br>**1EL/7,64** | 18,1<br>662<br>**1EL/7,64** | 25,6<br>933<br>**1EL/7,64** | 36,1<br>1 320<br>**1EL/7,64** | 51<br>1 850<br>**1EL/7,64** | 72<br>2 610<br>**1EL/7,64** | 101<br>3 690<br>**1EL/7,64** | – | 143<br>5 200<br>**1EL/7,64** | – | 7,1 | 2 000 | **280** |
| | 6 | 19,6<br>646<br>**1EL/6,21** | 27,6<br>911<br>**1EL/6,21** | 39<br>1 280<br>**1EL/6,21** | 55<br>1 810<br>**1EL/6,21** | 77<br>2 550<br>**1EL/6,21** | 109<br>3 600<br>**1EL/6,21** | 154<br>5 080<br>**1EL/6,21** | 202<br>6 300<br>**1EL/5,87** | 217<br>7 160<br>**1EL/6,21** | 285<br>8 880<br>**1EL/5,87** | 6 | 1 800 | |
| | 5 | 19,1<br>689<br>**1EL/5,29** | 27,1<br>979<br>**1EL/5,29** | 37,2<br>1 340<br>**1EL/5,29** | 53<br>1 930<br>**1EL/5,29** | 76<br>2 760<br>**1EL/5,29** | 109<br>3 930<br>**1EL/5,29** | 151<br>5 460<br>**1EL/5,29** | 202<br>7 280<br>**1EL/5,29** | 214<br>7 720<br>**1EL/5,29** | 267<br>9 650<br>**1EL/5,29** | 5 | 1 400 | |
| | 4,25 | 21,4<br>683<br>**1EL/4,17** | 30,4<br>970<br>**1EL/4,17** | 41,8<br>1 330<br>**1EL/4,17** | 60<br>1 910<br>**1EL/4,17** | 86<br>2 730<br>**1EL/4,17** | 122<br>3 890<br>**1EL/4,17** | 170<br>5 410<br>**1EL/4,17** | 226<br>7 210<br>**1EL/4,17** | 240<br>7 650<br>**1EL/4,17** | 300<br>9 560<br>**1EL/4,17** | 4,25 | 1 250 | |
| | 3,55 | 21,1<br>707<br>**1EL/3,52** | 29,9<br>1 000<br>**1EL/3,52** | 41<br>1 380<br>**1EL/3,52** | 59<br>1 980<br>**1EL/3,52** | 84<br>2 830<br>**1EL/3,52** | 120<br>4 030<br>**1EL/3,52** | 167<br>5 600<br>**1EL/3,52** | 222<br>7 450<br>**1EL/3,52** | 235<br>7 900<br>**1EL/3,52** | 294<br>9 880<br>**1EL/3,52** | 3,55 | 1 000 | |
| **2 500 000** | 7,1 | 11,7<br>472<br>**1EL/7,64** | 16,4<br>666<br>**1EL/7,64** | 23,2<br>939<br>**1EL/7,64** | 32,7<br>1 320<br>**1EL/7,64** | 46,1<br>1 870<br>**1EL/7,64** | 65<br>2 630<br>**1EL/7,64** | 92<br>3 710<br>**1EL/7,64** | – | 129<br>5 230<br>**1EL/7,64** | – | 7,1 | 1 800 | **250** |
| | 6 | 17,6<br>651<br>**1EL/6,21** | 24,7<br>918<br>**1EL/6,21** | 34,9<br>1 290<br>**1EL/6,21** | 49,2<br>1 820<br>**1EL/6,21** | 69<br>2 570<br>**1EL/6,21** | 98<br>3 630<br>**1EL/6,21** | 138<br>5 120<br>**1EL/6,21** | 181<br>6 340<br>**1EL/5,87** | 194<br>7 210<br>**1EL/6,21** | 255<br>8 950<br>**1EL/5,87** | 6 | 1 600 | |
| | 5 | 17,6<br>713<br>**1EL/5,29** | 25<br>1 010<br>**1EL/5,29** | 34,4<br>1 390<br>**1EL/5,29** | 49,4<br>2 000<br>**1EL/5,29** | 71<br>2 850<br>**1EL/5,29** | 100<br>4 060<br>**1EL/5,29** | 140<br>5 650<br>**1EL/5,29** | 186<br>7 530<br>**1EL/5,29** | 197<br>7 990<br>**1EL/5,29** | 247<br>9 980<br>**1EL/5,29** | 5 | 1 250 | |
| | 4,25 | 18,3<br>730<br>**1EL/4,17** | 26<br>1 040<br>**1EL/4,17** | 35,7<br>1 420<br>**1EL/4,17** | 51<br>2 040<br>**1EL/4,17** | 73<br>2 920<br>**1EL/4,17** | 104<br>4 160<br>**1EL/4,17** | 145<br>5 780<br>**1EL/4,17** | 193<br>7 710<br>**1EL/4,17** | 205<br>8 180<br>**1EL/4,17** | 256<br>10 220<br>**1EL/4,17** | 4,25 | 1 000 | |
| | 3,55 | 19,6<br>730<br>**1EL/3,52** | 27,8<br>1 040<br>**1EL/3,52** | 38,1<br>1 420<br>**1EL/3,52** | 55<br>2 040<br>**1EL/3,52** | 78<br>2 920<br>**1EL/3,52** | 111<br>4 160<br>**1EL/3,52** | 155<br>5 780<br>**1EL/3,52** | 206<br>7 690<br>**1EL/3,52** | 219<br>8 160<br>**1EL/3,52** | 273<br>10 200<br>**1EL/3,52** | 3,55 | 900 | |
| **2 240 000** | 12,5 | 18,2<br>753<br>**2EL/12,1** | 25,8<br>1 070<br>**2EL/12,1** | 35<br>1 480<br>**2EL/12,4** | 42<br>1 770<br>**2EL/12,4** | 60<br>2 520<br>**2EL/12,4** | –<br>3 450<br>**2EL/12,4** | –<br>4 960<br>**2EL/12,4** | –<br>7 090<br>**2EL/12,4** | –<br>7 090<br>**2EL/12,4** | –<br>7 090<br>**2EL/12,4** | 12,5 | 2 800 | **224** |
| | 7,1 | 10,4<br>476<br>**1EL/7,64** | 14,7<br>671<br>**1EL/7,64** | 20,7<br>946<br>**1EL/7,64** | 29,3<br>1 330<br>**1EL/7,64** | 41,2<br>1 880<br>**1EL/7,64** | 58<br>2 650<br>**1EL/7,64** | 82<br>3 740<br>**1EL/7,64** | – | 116<br>5 270<br>**1EL/7,64** | – | 7,1 | 1 600 | |
| | 6 | 15,5<br>656<br>**1EL/6,21** | 21,8<br>925<br>**1EL/6,21** | 30,8<br>1 300<br>**1EL/6,21** | 43,4<br>1 840<br>**1EL/6,21** | 61<br>2 590<br>**1EL/6,21** | 86<br>3 660<br>**1EL/6,21** | 122<br>5 160<br>**1EL/6,21** | 160<br>6 400<br>**1EL/5,87** | 172<br>7 270<br>**1EL/6,21** | 225<br>9 020<br>**1EL/5,87** | 6 | 1 400 | |
| | 5 | 16,3<br>737<br>**1EL/5,29** | 23,2<br>1 050<br>**1EL/5,29** | 31,8<br>1 440<br>**1EL/5,29** | 45,7<br>2 060<br>**1EL/5,29** | 65<br>2 950<br>**1EL/5,29** | 93<br>4 200<br>**1EL/5,29** | 129<br>5 840<br>**1EL/5,29** | 170<br>7 680<br>**1EL/5,29** | 183<br>8 250<br>**1EL/5,29** | 229<br>10 320<br>**1EL/5,29** | 5 | 1 120 | |
| | 4,25 | 17<br>753<br>**1EL/4,17** | 24,2<br>1 070<br>**1EL/4,17** | 33,2<br>1 470<br>**1EL/4,17** | 47,6<br>2 110<br>**1EL/4,17** | 68<br>3 010<br>**1EL/4,17** | 97<br>4 290<br>**1EL/4,17** | 135<br>5 970<br>**1EL/4,17** | 180<br>7 960<br>**1EL/4,17** | 191<br>8 440<br>**1EL/4,17** | 238<br>10 550<br>**1EL/4,17** | 4,25 | 900 | |
| | 3,55 | 18<br>756<br>**1EL/3,52** | 25,6<br>1 070<br>**1EL/3,52** | 35,1<br>1 470<br>**1EL/3,52** | 50<br>2 120<br>**1EL/3,52** | 72<br>3 020<br>**1EL/3,52** | 103<br>4 310<br>**1EL/3,52** | 143<br>5 990<br>**1EL/3,52** | 190<br>7 970<br>**1EL/3,52** | 201<br>8 450<br>**1EL/3,52** | 252<br>10 560<br>**1EL/3,52** | 3,55 | 800 | |
| **2 000 000** | 16 | 15,1<br>794<br>**2EL/17,4** | 21,4<br>1 130<br>**2EL/17,4** | 29,3<br>1 550<br>**2EL/17,4** | 39,7<br>2 090<br>**2EL/17,4** | 56<br>2 970<br>**2EL/17,4** | –<br>4 090<br>**2EL/17,4** | –<br>5 870<br>**2EL/17,4** | –<br>8 380<br>**2EL/17,4** | –<br>8 380<br>**2EL/17,4** | –<br>11 120<br>**2EL/17,4** | 16 | 3 150 | **200** |
| | 14 | 15,8<br>777<br>**2EL/14,4** | 22,5<br>1 100<br>**2EL/14,4** | 30,4<br>1 520<br>**2EL/14,7** | 42<br>2 100<br>**2EL/14,7** | 60<br>2 980<br>**2EL/14,7** | –<br>4 100<br>**2EL/14,7** | –<br>5 890<br>**2EL/14,7** | –<br>8 260<br>**2EL/14,7** | –<br>8 410<br>**2EL/14,7** | –<br>8 410<br>**2EL/14,7** | 14 | 2 800 | |
| | 12,5 | 16,8<br>779<br>**2EL/12,1** | 23,9<br>1 110<br>**2EL/12,1** | 32,3<br>1 530<br>**2EL/12,4** | 38,8<br>1 830<br>**2EL/12,4** | 55<br>2 600<br>**2EL/12,4** | 76<br>3 570<br>**2EL/12,4** | 109<br>5 130<br>**2EL/12,4** | 155<br>7 330<br>**2EL/12,4** | 155<br>7 330<br>**2EL/12,4** | 155<br>7 330<br>**2EL/12,4** | 12,5 | 2 500 | |
| | 7,1 | 9,2<br>480<br>**1EL/7,64** | 13<br>676<br>**1EL/7,64** | 18,3<br>953<br>**1EL/7,64** | 25,8<br>1 340<br>**1EL/7,64** | 36,4<br>1 900<br>**1EL/7,64** | 51<br>2 670<br>**1EL/7,64** | 72<br>3 770<br>**1EL/7,64** | – | 102<br>5 310<br>**1EL/7,64** | – | 7,1 | 1 400 | |
| | 6 | 13,9<br>661<br>**1EL/6,21** | 19,6<br>932<br>**1EL/6,21** | 27,7<br>1 310<br>**1EL/6,21** | 39<br>1 850<br>**1EL/6,21** | 55<br>2 610<br>**1EL/6,21** | 78<br>3 680<br>**1EL/6,21** | 109<br>5 190<br>**1EL/6,21** | 144<br>6 440<br>**1EL/5,87** | 154<br>7 320<br>**1EL/6,21** | 203<br>9 080<br>**1EL/5,87** | 6 | 1 250 | |
| | 5 | 15,1<br>762<br>**1EL/5,29** | 21,4<br>1 080<br>**1EL/5,29** | 29,4<br>1 490<br>**1EL/5,29** | 42,2<br>2 130<br>**1EL/5,29** | 60<br>3 050<br>**1EL/5,29** | 86<br>4 350<br>**1EL/5,29** | 119<br>6 040<br>**1EL/5,29** | 153<br>7 730<br>**1EL/5,29** | 169<br>8 540<br>**1EL/5,29** | 211<br>10 670<br>**1EL/5,29** | 5 | 1 000 | |
| | 4,25 | 15,7<br>781<br>**1EL/4,17** | 22,2<br>1 110<br>**1EL/4,17** | 30,5<br>1 520<br>**1EL/4,17** | 43,9<br>2 190<br>**1EL/4,17** | 63<br>3 120<br>**1EL/4,17** | 89<br>4 450<br>**1EL/4,17** | 124<br>6 180<br>**1EL/4,17** | 165<br>8 240<br>**1EL/4,17** | 175<br>8 740<br>**1EL/4,17** | 219<br>10 930<br>**1EL/4,17** | 4,25 | 800 | |
| | 3,55 | 16,6<br>784<br>**1EL/3,52** | 23,5<br>1 110<br>**1EL/3,52** | 32,3<br>1 530<br>**1EL/3,52** | 46,4<br>2 190<br>**1EL/3,52** | 66<br>3 130<br>**1EL/3,52** | 94<br>4 470<br>**1EL/3,52** | 131<br>6 210<br>**1EL/3,52** | 175<br>8 260<br>**1EL/3,52** | 185<br>8 760<br>**1EL/3,52** | 231<br>10 950<br>**1EL/3,52** | 3,55 | 710 | |
| **1 800 000** | 18 | 784<br>**2EL/18,3** | 1 110<br>**2EL/18,3** | 1 540<br>**2EL/18,6** | 2 210<br>**2EL/18,6** | 3 150<br>**2EL/18,6** | 4 450<br>**2EL/18,6** | 6 240<br>**2EL/18,6** | 7 780<br>**2EL/18,6** | 8 830<br>**2EL/18,6** | 10 290<br>**2EL/18,6** | | | |
| | 16 | 13,9<br>822<br>**2EL/17,4** | 19,7<br>1 170<br>**2EL/17,4** | 27<br>1 600<br>**2EL/17,4** | 36,5<br>2 170<br>**2EL/17,4** | 52<br>3 080<br>**2EL/17,4** | 71<br>4 230<br>**2EL/17,4** | 102<br>6 080<br>**2EL/17,4** | 146<br>8 680<br>**2EL/17,4** | 146<br>8 680<br>**2EL/17,4** | 194<br>11 520<br>**2EL/17,4** | 16 | 2 800 | **180** |
| | 14 | 14,6<br>804<br>**2EL/14,4** | 20,8<br>1 140<br>**2EL/14,4** | 28,1<br>1 580<br>**2EL/14,7** | 38,8<br>2 170<br>**2EL/14,7** | 55<br>3 090<br>**2EL/14,7** | 76<br>4 240<br>**2EL/14,7** | 109<br>6 090<br>**2EL/14,7** | 152<br>8 540<br>**2EL/14,7** | 155<br>8 700<br>**2EL/14,7** | 155<br>8 700<br>**2EL/14,7** | 14 | 2 500 | |
| | 12,5 | 15,6<br>805<br>**2EL/12,1** | 22,1<br>1 140<br>**2EL/12,1** | 29,9<br>1 580<br>**2EL/12,4** | 35,9<br>1 890<br>**2EL/12,4** | 51<br>2 690<br>**2EL/12,4** | 70<br>3 690<br>**2EL/12,4** | 101<br>5 300<br>**2EL/12,4** | 144<br>7 580<br>**2EL/12,4** | 144<br>7 580<br>**2EL/12,4** | 144<br>7 580<br>**2EL/12,4** | 12,5 | 2 240 | |

| $n_{N2} \times L_h$ | $i_N$ | Gear reducer size<br>$P_{N2}$ kW<br>$M_{N2}$ N m<br>... / i<br>030A | 042A | 060A | 085A | 125A | 180A | 250A | 355A | 500A | 710A | $i_N$ | $n_1$ min$^{-1}$ | $n_{N2}$ |
|---|---|---|---|---|---|---|---|---|---|---|---|---|---|---|
| **2 800 000** | 7.1 | – | – | – | – | – | – | – | – | – | – | 7,1 | 2 000 | **280** |
| | 6 | – | – | – | – | – | – | – | – | – | – | 6 | 1 800 | |
| | 5 | 368<br>13 180<br>**1EL/5,25** | 573<br>19 110<br>**1EL/4,89** | – | – | – | – | – | – | – | – | 5 | 1 400 | |
| | 4.25 | 417<br>13 020<br>**1EL/4,09** | 602<br>19 240<br>**1EL/4,18** | – | – | – | – | – | – | – | – | 4,25 | 1 250 | |
| | 3.55 | – | – | – | – | – | – | – | – | – | – | 3,55 | 1 000 | |
| **2 500 000** | 7.1 | – | – | – | – | – | – | – | – | – | – | 7,1 | 1 800 | **250** |
| | 6 | – | – | – | – | – | – | – | – | – | – | 6 | 1 600 | |
| | 5 | 340<br>13 640<br>**1EL/5,25** | 529<br>19 770<br>**1EL/4,89** | – | – | – | – | – | – | – | – | 5 | 1 250 | |
| | 4.25 | 356<br>13 920<br>**1EL/4,09** | 515<br>20 570<br>**1EL/4,18** | – | – | – | – | – | – | – | – | 4,25 | 1 000 | |
| | 3.55 | – | – | – | – | – | – | – | – | – | – | 3,55 | 900 | |
| **2 240 000** | 12.5 | – | – | – | – | – | – | – | – | – | – | 12,5 | 2 800 | **224** |
| | 7.1 | – | – | – | – | – | – | – | – | – | – | 7,1 | 1 600 | |
| | 6 | – | – | – | – | – | – | – | – | – | – | 6 | 1 400 | |
| | 5 | 315<br>14 090<br>**1EL/5,25** | 490<br>20 430<br>**1EL/4,89** | – | – | – | – | – | – | – | – | 5 | 1 120 | |
| | 4.25 | 331<br>14 370<br>**1EL/4,09** | 478<br>21 230<br>**1EL/4,18** | – | – | – | – | – | – | – | – | 4,25 | 900 | |
| | 3.55 | – | – | – | – | – | – | – | – | – | – | 3,55 | 800 | |
| **2 000 000** | 16 | –<br>15 150<br>**2EL/17,1** | – | –<br>28 750<br>**2EL/17,1** | –<br>39 950<br>**2EL/17,1** | – | –<br>64 350<br>**2EL/17,1** | – | – | – | – | 16 | 3 150 | **200** |
| | 14 | –<br>14 910<br>**2EL/14,4** | –<br>22 020<br>**2EL/14,7** | –<br>28 790<br>**2EL/14,4** | – | – | – | – | – | – | – | 14 | 2 800 | |
| | 12.5 | – | – | – | – | – | – | – | – | – | – | 12,5 | 2 500 | |
| | 7.1 | – | – | – | – | – | – | – | – | – | – | 7,1 | 1 400 | |
| | 6 | – | – | – | – | – | – | – | – | – | – | 6 | 1 250 | |
| | 5 | 291<br>14 580<br>**1EL/5,25** | 453<br>21 140<br>**1EL/4,89** | – | – | – | – | – | – | – | – | 5 | 1 000 | |
| | 4.25 | 305<br>14 890<br>**1EL/4,09** | 441<br>21 990<br>**1EL/4,18** | – | – | – | – | – | – | – | – | 4,25 | 800 | |
| | 3.55 | – | – | – | – | – | – | – | – | – | – | 3,55 | 710 | |
| **1 800 000** | 18 | 15 070<br>**2EL/18,5** | 22 160<br>**2EL/17,5** | 30 650<br>**2EL/18,5** | – | 55 060<br>**2EL/17,5** | – | 89 440<br>**2EL/17,5** | 133 540<br>**2EL/17,5** | 171 060<br>**2EL/17,5** | 236 310<br>**2EL/17,5** | | | |
| | 16 | –<br>15 690<br>**2EL/17,1** | – | –<br>29 780<br>**2EL/17,1** | –<br>41 390<br>**2EL/17,1** | – | –<br>66 670<br>**2EL/17,1** | – | – | – | – | 16 | 2 800 | **180** |
| | 14 | –<br>15 420<br>**2EL/14,4** | –<br>22 790<br>**2EL/14,7** | –<br>29 780<br>**2EL/14,4** | – | – | – | – | – | – | – | 14 | 2 500 | |
| | 12.5 | – | – | – | – | – | – | – | – | – | – | 12,5 | 2 240 | |

| $n_{N2} \times L_h$ | $i_N$ | Gear reducer size<br>$P_{N2}$ kW<br>$M_{N2}$ N m<br>... / i<br>001A | 002A | 003A | 004A | 006A | 009A | 012A | 015A | 018A | 021A | $i_N$ | $n_1$ min$^{-1}$ | $n_{N2}$ |
|---|---|---|---|---|---|---|---|---|---|---|---|---|---|---|
| **1 800 000** | 7,1 | 8,3<br>483<br>**1EL/7,64** | 11,7<br>681<br>**1EL/7,64** | 16,5<br>960<br>**1EL/7,64** | 23,2<br>1 350<br>**1EL/7,64** | 32,7<br>1 910<br>**1EL/7,64** | 46,1<br>2 690<br>**1EL/7,64** | 65<br>3 790<br>**1EL/7,64** | – | 92<br>5 350<br>**1EL/7,64** | – | 7,1 | 1 250 | **180** |
| | 6 | 12,6<br>665<br>**1EL/6,21** | 17,7<br>938<br>**1EL/6,21** | 25<br>1 320<br>**1EL/6,21** | 35,2<br>1 870<br>**1EL/6,21** | 49,6<br>2 630<br>**1EL/6,21** | 70<br>3 710<br>**1EL/6,21** | 99<br>5 230<br>**1EL/6,21** | 130<br>6 480<br>**1EL/5,87** | 139<br>7 370<br>**1EL/6,21** | 183<br>9 140<br>**1EL/5,87** | 6 | 1 120 | |
| | 5 | 14<br>787<br>**1EL/5,29** | 19,9<br>1 120<br>**1EL/5,29** | 27,3<br>1 530<br>**1EL/5,29** | 39,2<br>2 200<br>**1EL/5,29** | 56<br>3 150<br>**1EL/5,29** | 79<br>4 450<br>**1EL/5,29** | 111<br>6 230<br>**1EL/5,29** | 139<br>7 780<br>**1EL/5,29** | 157<br>8 810<br>**1EL/5,29** | 196<br>11 020<br>**1EL/5,29** | 5 | 900 | |
| | 4,25 | 14,4<br>809<br>**1EL/4,17** | 20,5<br>1 150<br>**1EL/4,17** | 28,1<br>1 580<br>**1EL/4,17** | 40,3<br>2 270<br>**1EL/4,17** | 58<br>3 240<br>**1EL/4,17** | 82<br>4 610<br>**1EL/4,17** | 114<br>6 410<br>**1EL/4,17** | 152<br>8 540<br>**1EL/4,17** | 161<br>9 060<br>**1EL/4,17** | 202<br>11 330<br>**1EL/4,17** | 4,25 | 710 | |
| | 3,55 | 15,2<br>812<br>**1EL/3,52** | 21,6<br>1 150<br>**1EL/3,52** | 29,7<br>1 580<br>**1EL/3,52** | 42,7<br>2 270<br>**1EL/3,52** | 61<br>3 250<br>**1EL/3,52** | 87<br>4 630<br>**1EL/3,52** | 121<br>6 430<br>**1EL/3,52** | 161<br>8 560<br>**1EL/3,52** | 170<br>9 080<br>**1EL/3,52** | 213<br>11 350<br>**1EL/3,52** | 3,55 | 630 | |
| **1 600 000** | 20 | 13,4<br>835<br>**2EL/20,5** | 19<br>1 190<br>**2EL/20,5** | – | – | – | – | – | – | – | – | 20 | 3 150 | **160** |
| | 18 | 13<br>812<br>**2EL/18,3** | 18,5<br>1 150<br>**2EL/18,3** | 25,1<br>1 590<br>**2EL/18,6** | 36<br>2 290<br>**2EL/18,6** | 50<br>3 180<br>**2EL/18,6** | –<br>4 490<br>**2EL/18,6** | –<br>6 330<br>**2EL/18,6** | –<br>7 840<br>**2EL/18,6** | –<br>9 140<br>**2EL/18,6** | –<br>10 660<br>**2EL/18,6** | 18 | 2 800 | |
| | 16 | 12,8<br>851<br>**2EL/17,4** | 18,2<br>1 210<br>**2EL/17,4** | 24,9<br>1 660<br>**2EL/17,4** | 33,7<br>2 250<br>**2EL/17,4** | 47,9<br>3 190<br>**2EL/17,4** | 66<br>4 380<br>**2EL/17,4** | 94<br>6 290<br>**2EL/17,4** | 135<br>8 980<br>**2EL/17,4** | 135<br>8 980<br>**2EL/17,4** | 179<br>11 920<br>**2EL/17,4** | 16 | 2 500 | |
| | 14 | 13,5<br>831<br>**2EL/14,4** | 19,2<br>1 180<br>**2EL/14,4** | 26<br>1 630<br>**2EL/14,7** | 35,9<br>2 250<br>**2EL/14,7** | 51<br>3 190<br>**2EL/14,7** | 70<br>4 380<br>**2EL/14,7** | 101<br>6 290<br>**2EL/14,7** | 141<br>8 830<br>**2EL/14,7** | 144<br>8 990<br>**2EL/14,7** | 144<br>8 990<br>**2EL/14,7** | 14 | 2 240 | |
| | 12,5 | 14,4<br>833<br>**2EL/12,1** | 20,4<br>1 180<br>**2EL/12,1** | 27,6<br>1 630<br>**2EL/12,4** | 33,2<br>1 960<br>**2EL/12,4** | 47,1<br>2 780<br>**2EL/12,4** | 65<br>3 820<br>**2EL/12,4** | 93<br>5 490<br>**2EL/12,4** | 133<br>7 840<br>**2EL/12,4** | 133<br>7 840<br>**2EL/12,4** | 133<br>7 840<br>**2EL/12,4** | 12,5 | 2 000 | |
| | 7,1 | 7,5<br>486<br>**1EL/7,64** | 10,5<br>685<br>**1EL/7,64** | 14,8<br>967<br>**1EL/7,64** | 20,9<br>1 360<br>**1EL/7,64** | 29,5<br>1 920<br>**1EL/7,64** | 41,6<br>2 710<br>**1EL/7,64** | 59<br>3 820<br>**1EL/7,64** | – | 83<br>5 390<br>**1EL/7,64** | – | 7,1 | 1 120 | |
| | 6 | 11,3<br>670<br>**1EL/6,21** | 15,9<br>945<br>**1EL/6,21** | 22,4<br>1 330<br>**1EL/6,21** | 31,6<br>1 880<br>**1EL/6,21** | 44,6<br>2 650<br>**1EL/6,21** | 63<br>3 730<br>**1EL/6,21** | 89<br>5 260<br>**1EL/6,21** | 117<br>6 530<br>**1EL/5,87** | 125<br>7 420<br>**1EL/6,21** | 164<br>9 210<br>**1EL/5,87** | 6 | 1 000 | |
| | 5 | 12,9<br>815<br>**1EL/5,29** | 18,3<br>1 160<br>**1EL/5,29** | 25,2<br>1 590<br>**1EL/5,29** | 36,1<br>2 280<br>**1EL/5,29** | 50<br>3 180<br>**1EL/5,29** | 71<br>4 480<br>**1EL/5,29** | 100<br>6 320<br>**1EL/5,29** | 124<br>7 840<br>**1EL/5,29** | 144<br>9 130<br>**1EL/5,29** | 180<br>11 380<br>**1EL/5,29** | 5 | 800 | |
| | 4,25 | 13,3<br>839<br>**1EL/4,17** | 18,8<br>1 190<br>**1EL/4,17** | 25,8<br>1 640<br>**1EL/4,17** | 37,1<br>2 350<br>**1EL/4,17** | 53<br>3 350<br>**1EL/4,17** | 76<br>4 780<br>**1EL/4,17** | 105<br>6 640<br>**1EL/4,17** | 140<br>8 860<br>**1EL/4,17** | 148<br>9 390<br>**1EL/4,17** | 186<br>11 740<br>**1EL/4,17** | 4,25 | 630 | |
| | 3,55 | 14<br>841<br>**1EL/3,52** | 19,9<br>1 190<br>**1EL/3,52** | 27,4<br>1 640<br>**1EL/3,52** | 39,3<br>2 360<br>**1EL/3,52** | 56<br>3 370<br>**1EL/3,52** | 80<br>4 800<br>**1EL/3,52** | 111<br>6 660<br>**1EL/3,52** | 148<br>8 870<br>**1EL/3,52** | 157<br>9 410<br>**1EL/3,52** | 196<br>11 760<br>**1EL/3,52** | 3,55 | 560 | |
| **1 400 000** | 22,4 | 12,4<br>829<br>**2EL/22** | 17,6<br>1 180<br>**2EL/22** | 24,8<br>1 660<br>**2EL/22,1** | 32,7<br>2 190<br>**2EL/22,1** | 46,4<br>3 110<br>**2EL/22,1** | –<br>4 270<br>**2EL/22,1** | –<br>6 130<br>**2EL/22,1** | –<br>8 750<br>**2EL/22,1** | –<br>8 750<br>**2EL/22,1** | –<br>11 670<br>**2EL/22,1** | 22,4 | 3 150 | **140** |
| | 20 | 12,3<br>865<br>**2EL/20,5** | 17,5<br>1 230<br>**2EL/20,5** | – | – | – | – | – | – | – | – | 20 | 2 800 | |
| | 18 | 12<br>840<br>**2EL/18,3** | 17,1<br>1 190<br>**2EL/18,3** | 23,2<br>1 650<br>**2EL/18,6** | 32,9<br>2 340<br>**2EL/18,6** | 45<br>3 200<br>**2EL/18,6** | 64<br>4 520<br>**2EL/18,6** | 90<br>6 370<br>**2EL/18,6** | 111<br>7 890<br>**2EL/18,6** | 130<br>9 250<br>**2EL/18,6** | 155<br>11 030<br>**2EL/18,6** | 18 | 2 500 | |
| | 16 | 11,9<br>879<br>**2EL/17,4** | 16,9<br>1 250<br>**2EL/17,4** | 23,1<br>1 720<br>**2EL/17,4** | 31,2<br>2 320<br>**2EL/17,4** | 44,4<br>3 300<br>**2EL/17,4** | 61<br>4 530<br>**2EL/17,4** | 87<br>6 500<br>**2EL/17,4** | 125<br>9 280<br>**2EL/17,4** | 125<br>9 280<br>**2EL/17,4** | 166<br>12 320<br>**2EL/17,4** | 16 | 2 240 | |
| | 14 | 12,5<br>860<br>**2EL/14,4** | 17,8<br>1 220<br>**2EL/14,4** | 24,1<br>1 690<br>**2EL/14,7** | 33,2<br>2 330<br>**2EL/14,7** | 47,1<br>3 300<br>**2EL/14,7** | 65<br>4 530<br>**2EL/14,7** | 93<br>6 510<br>**2EL/14,7** | 130<br>9 130<br>**2EL/14,7** | 133<br>9 300<br>**2EL/14,7** | 133<br>9 300<br>**2EL/14,7** | 14 | 2 000 | |
| | 12,5 | 13,3<br>859<br>**2EL/12,1** | 19<br>1 220<br>**2EL/12,1** | 25,7<br>1 690<br>**2EL/12,4** | 30,8<br>2 020<br>**2EL/12,4** | 43,8<br>2 870<br>**2EL/12,4** | 60<br>3 940<br>**2EL/12,4** | 86<br>5 660<br>**2EL/12,4** | 123<br>8 090<br>**2EL/12,4** | 123<br>8 090<br>**2EL/12,4** | 123<br>8 090<br>**2EL/12,4** | 12,5 | 1 800 | |
| | 7,1 | 6,7<br>490<br>**1EL/7,64** | 9,5<br>690<br>**1EL/7,64** | 13,3<br>973<br>**1EL/7,64** | 18,8<br>1 370<br>**1EL/7,64** | 26,5<br>1 930<br>**1EL/7,64** | 37,4<br>2 730<br>**1EL/7,64** | 53<br>3 850<br>**1EL/7,64** | – | 74<br>5 420<br>**1EL/7,64** | – | 7,1 | 1 000 | |
| | 6 | 10,2<br>674<br>**1EL/6,21** | 14,4<br>951<br>**1EL/6,21** | 20,3<br>1 340<br>**1EL/6,21** | 28,7<br>1 890<br>**1EL/6,21** | 40,4<br>2 670<br>**1EL/6,21** | 57<br>3 760<br>**1EL/6,21** | 80<br>5 300<br>**1EL/6,21** | 106<br>6 570<br>**1EL/5,87** | 113<br>7 470<br>**1EL/6,21** | 149<br>9 270<br>**1EL/5,87** | 6 | 900 | |
| | 5 | 11,9<br>845<br>**1EL/5,29** | 16,9<br>1 200<br>**1EL/5,29** | 23,1<br>1 650<br>**1EL/5,29** | 32,9<br>2 340<br>**1EL/5,29** | 45<br>3 200<br>**1EL/5,29** | 63<br>4 520<br>**1EL/5,29** | 89<br>6 370<br>**1EL/5,29** | 111<br>7 890<br>**1EL/5,29** | 130<br>9 250<br>**1EL/5,29** | 161<br>11 470<br>**1EL/5,29** | 5 | 710 | |
| | 4,25 | 12,2<br>869<br>**1EL/4,17** | 17,3<br>1 230<br>**1EL/4,17** | 23,8<br>1 690<br>**1EL/4,17** | 34,2<br>2 430<br>**1EL/4,17** | 48,8<br>3 470<br>**1EL/4,17** | 70<br>4 950<br>**1EL/4,17** | 97<br>6 880<br>**1EL/4,17** | 129<br>9 170<br>**1EL/4,17** | 137<br>9 730<br>**1EL/4,17** | 171<br>12 160<br>**1EL/4,17** | 4,25 | 560 | |
| | 3,55 | 13<br>870<br>**1EL/3,52** | 18,4<br>1 240<br>**1EL/3,52** | 25,3<br>1 700<br>**1EL/3,52** | 36,3<br>2 440<br>**1EL/3,52** | 52<br>3 480<br>**1EL/3,52** | 74<br>4 960<br>**1EL/3,52** | 103<br>6 890<br>**1EL/3,52** | 137<br>9 170<br>**1EL/3,52** | 145<br>9 730<br>**1EL/3,52** | 181<br>12 160<br>**1EL/3,52** | 3,55 | 500 | |
| **1 250 000** | 25 | 11,5<br>893<br>**2EL/25,7** | 16,3<br>1 270<br>**2EL/25,7** | 22,2<br>1 750<br>**2EL/25,9** | 28,8<br>2 270<br>**2EL/25,9** | 40,9<br>3 220<br>**2EL/25,9** | –<br>4 420<br>**2EL/25,9** | –<br>6 340<br>**2EL/25,9** | –<br>9 060<br>**2EL/25,9** | –<br>9 060<br>**2EL/25,9** | –<br>9 060<br>**2EL/25,9** | 25 | 3 150 | **125** |
| | 22,4 | 11,4<br>859<br>**2EL/22** | 16,2<br>1 220<br>**2EL/22** | 22,9<br>1 720<br>**2EL/22,1** | 30,1<br>2 270<br>**2EL/22,1** | 42,7<br>3 220<br>**2EL/22,1** | 59<br>4 420<br>**2EL/22,1** | 84<br>6 350<br>**2EL/22,1** | 120<br>9 070<br>**2EL/22,1** | 120<br>9 070<br>**2EL/22,1** | 160<br>12 090<br>**2EL/22,1** | 22,4 | 2 800 | |
| | 20 | 11,4<br>894<br>**2EL/20,5** | 16,2<br>1 270<br>**2EL/20,5** | – | – | – | – | – | – | – | – | 20 | 2 500 | |

| $n_{N2} \times L_h$ | $i_N$ | Gear reducer size<br>$P_{N2}$ kW<br>$M_{N2}$ N m<br>... / i<br>030A | 042A | 060A | 085A | 125A | 180A | 250A | 355A | 500A | 710A | $i_N$ | $n_1$ min$^{-1}$ | $n_{N2}$ |
|---|---|---|---|---|---|---|---|---|---|---|---|---|---|---|
| **1 800 000** | 7.1 | – | – | – | – | – | – | – | – | – | – | 7,1 | 1 250 | **180** |
| | 6 | – | – | – | – | – | – | – | – | – | – | 6 | 1 120 | |
| | 5 | 270<br>15 050<br>**1EL/5,25** | 421<br>21 820<br>**1EL/4,89** | – | – | – | – | – | – | – | – | 5 | 900 | |
| | 4.25 | 280<br>15 430<br>**1EL/4,09** | 405<br>22 790<br>**1EL/4,18** | – | – | – | – | – | – | – | – | 4,25 | 710 | |
| | 3.55 | – | – | – | – | – | – | – | – | – | – | 3,55 | 630 | |
| **1 600 000** | 20 | – | –<br>23 000<br>**2EL/20,4** | – | – | –<br>57 710<br>**2EL/20,4** | –<br>66 200<br>**2EL/20** | –<br>92 010<br>**2EL/20,4** | –<br>137 390<br>**2EL/20,4** | –<br>175 980<br>**2EL/20,4** | –<br>243 120<br>**2EL/20,4** | 20 | 3 150 | **160** |
| | 18 | –<br>15 610<br>**2EL/18,5** | –<br>22 960<br>**2EL/17,5** | –<br>31 760<br>**2EL/18,5** | – | –<br>57 050<br>**2EL/17,5** | – | –<br>92 650<br>**2EL/17,5** | –<br>138 350<br>**2EL/17,5** | –<br>177 210<br>**2EL/17,5** | –<br>244 810<br>**2EL/17,5** | 18 | 2 800 | |
| | 16 | –<br>16 240<br>**2EL/17,1** | – | –<br>30 810<br>**2EL/17,1** | –<br>42 820<br>**2EL/17,1** | – | –<br>68 970<br>**2EL/17,1** | – | – | – | – | 16 | 2 500 | |
| | 14 | 260<br>15 940<br>**2EL/14,4** | 376<br>23 550<br>**2EL/14,7** | –<br>30 780<br>**2EL/14,4** | – | – | – | – | – | – | – | 14 | 2 240 | |
| | 12.5 | – | – | – | – | – | – | – | – | – | – | 12,5 | 2 000 | |
| | 7.1 | – | – | – | – | – | – | – | – | – | – | 7,1 | 1 120 | |
| | 6 | – | – | – | – | – | – | – | – | – | – | 6 | 1 000 | |
| | 5 | 249<br>15 590<br>**1EL/5,25** | 387<br>22 600<br>**1EL/4,89** | – | – | – | – | – | – | – | – | 5 | 800 | |
| | 4.25 | 258<br>15 990<br>**1EL/4,09** | 373<br>23 630<br>**1EL/4,18** | – | – | – | – | – | – | – | – | 4,25 | 630 | |
| | 3.55 | – | – | – | – | – | – | – | – | – | – | 3,55 | 560 | |
| **1 400 000** | 22.4 | –<br>16 270<br>**2EL/21,7** | –<br>23 150<br>**2EL/22,1** | –<br>30 020<br>**2EL/21,7** | –<br>41 840<br>**2EL/21,9** | –<br>57 510<br>**2EL/22,1** | –<br>69 350<br>**2EL/22** | –<br>96 050<br>**2EL/22,1** | –<br>143 420<br>**2EL/22,1** | –<br>188 580<br>**2EL/23,9** | –<br>284 230<br>**2EL/23,9** | 22,4 | 3 150 | **140** |
| | 20 | – | –<br>23 830<br>**2EL/20,4** | – | – | –<br>59 780<br>**2EL/20,4** | –<br>68 590<br>**2EL/20** | –<br>95 320<br>**2EL/20,4** | –<br>142 330<br>**2EL/20,4** | –<br>182 310<br>**2EL/20,4** | –<br>251 860<br>**2EL/20,4** | 20 | 2 800 | |
| | 18 | –<br>16 150<br>**2EL/18,5** | –<br>23 760<br>**2EL/17,5** | –<br>32 860<br>**2EL/18,5** | – | –<br>59 020<br>**2EL/17,5** | – | –<br>95 860<br>**2EL/17,5** | –<br>143 130<br>**2EL/17,5** | –<br>183 340<br>**2EL/17,5** | –<br>253 280<br>**2EL/17,5** | 18 | 2 500 | |
| | 16 | 231<br>16 780<br>**2EL/17,1** | – | –<br>31 840<br>**2EL/17,1** | –<br>44 260<br>**2EL/17,1** | – | –<br>71 280<br>**2EL/17,1** | – | – | – | – | 16 | 2 240 | |
| | 14 | 240<br>16 490<br>**2EL/14,4** | 347<br>24 360<br>**2EL/14,7** | 463<br>31 840<br>**2EL/14,4** | – | – | – | – | – | – | – | 14 | 2 000 | |
| | 12.5 | – | – | – | – | – | – | – | – | – | – | 12,5 | 1 800 | |
| | 7.1 | – | – | – | – | – | – | – | – | – | – | 7,1 | 1 000 | |
| | 6 | – | – | – | – | – | – | – | – | – | – | 6 | 900 | |
| | 5 | 229<br>16 160<br>**1EL/5,25** | 356<br>23 430<br>**1EL/4,89** | – | – | – | – | – | – | – | – | 5 | 710 | |
| | 4.25 | 237<br>16 570<br>**1EL/4,09** | 343<br>24 480<br>**1EL/4,18** | – | – | – | – | – | – | – | – | 4,25 | 560 | |
| | 3.55 | – | – | – | – | – | – | – | – | – | – | 3,55 | 500 | |
| **1 250 000** | 25 | –<br>17 070<br>**2EL/25,4** | –<br>24 700<br>**2EL/25,9** | –<br>30 620<br>**2EL/24** | –<br>42 740<br>**2EL/24,4** | –<br>61 360<br>**2EL/25** | –<br>71 670<br>**2EL/24,5** | –<br>99 050<br>**2EL/24,5** | –<br>147 900<br>**2EL/24,5** | –<br>183 000<br>**2EL/25,1** | –<br>252 800<br>**2EL/25,1** | 25 | 3 150 | **125** |
| | 22.4 | –<br>16 850<br>**2EL/21,7** | –<br>23 980<br>**2EL/22,1** | –<br>31 100<br>**2EL/21,7** | –<br>43 350<br>**2EL/21,9** | –<br>59 580<br>**2EL/22,1** | –<br>71 850<br>**2EL/22** | –<br>99 500<br>**2EL/22,1** | –<br>148 580<br>**2EL/22,1** | –<br>195 360<br>**2EL/23,9** | –<br>294 450<br>**2EL/23,9** | 22,4 | 2 800 | |
| | 20 | – | –<br>24 650<br>**2EL/20,4** | – | – | –<br>61 850<br>**2EL/20,4** | –<br>70 960<br>**2EL/20** | –<br>98 620<br>**2EL/20,4** | –<br>147 250<br>**2EL/20,4** | –<br>188 620<br>**2EL/20,4** | –<br>260 570<br>**2EL/20,4** | 20 | 2 500 | |

| $n_{N2} \times L_h$ | $i_N$ | Gear reducer size<br>$P_{N2}$ kW<br>$M_{N2}$ N m<br>... / i<br>001A | 002A | 003A | 004A | 006A | 009A | 012A | 015A | 018A | 021A | $i_N$ | $n_1$ min$^{-1}$ | $n_{N2}$ |
|---|---|---|---|---|---|---|---|---|---|---|---|---|---|---|
| **1 250 000** | 18 | 11,1<br>868<br>**2EL/18,3** | 15,8<br>1 230<br>**2EL/18,3** | 21,4<br>1 700<br>**2EL/18,6** | 29,7<br>2 360<br>**2EL/18,6** | 40,6<br>3 230<br>**2EL/18,6** | 57<br>4 550<br>**2EL/18,6** | 81<br>6 410<br>**2EL/18,6** | 100<br>7 950<br>**2EL/18,6** | 117<br>9 310<br>**2EL/18,6** | 144<br>11 400<br>**2EL/18,6** | 18 | 2 240 | **125** |
| | 16 | 11<br>910<br>**2EL/17,4** | 15,6<br>1 290<br>**2EL/17,4** | 21,3<br>1 780<br>**2EL/17,4** | 28,9<br>2 400<br>**2EL/17,4** | 41<br>3 410<br>**2EL/17,4** | 56<br>4 680<br>**2EL/17,4** | 81<br>6 720<br>**2EL/17,4** | 115<br>9 600<br>**2EL/17,4** | 115<br>9 600<br>**2EL/17,4** | 153<br>12 740<br>**2EL/17,4** | 16 | 2 000 | |
| | 14 | 11,6<br>887<br>**2EL/14,4** | 16,5<br>1 260<br>**2EL/14,4** | 22,3<br>1 740<br>**2EL/14,7** | 30,8<br>2 400<br>**2EL/14,7** | 43,8<br>3 410<br>**2EL/14,7** | 60<br>4 680<br>**2EL/14,7** | 86<br>6 720<br>**2EL/14,7** | 121<br>9 430<br>**2EL/14,7** | 123<br>9 600<br>**2EL/14,7** | 123<br>9 600<br>**2EL/14,7** | 14 | 1 800 | |
| | 12,5 | 12,3<br>890<br>**2EL/12,1** | 17,5<br>1 260<br>**2EL/12,1** | 23,6<br>1 750<br>**2EL/12,4** | 28,4<br>2 100<br>**2EL/12,4** | 40,3<br>2 970<br>**2EL/12,4** | 55<br>4 090<br>**2EL/12,4** | 79<br>5 870<br>**2EL/12,4** | 113<br>8 380<br>**2EL/12,4** | 113<br>8 380<br>**2EL/12,4** | 113<br>8 380<br>**2EL/12,4** | 12,5 | 1 600 | |
| | 7,1 | 6,1<br>493<br>**1EL/7,64** | 8,6<br>695<br>**1EL/7,64** | 12,1<br>980<br>**1EL/7,64** | 17<br>1 380<br>**1EL/7,64** | 24<br>1 950<br>**1EL/7,64** | 33,9<br>2 750<br>**1EL/7,64** | 47,8<br>3 870<br>**1EL/7,64** | – | 67<br>5 460<br>**1EL/7,64** | – | 7,1 | 900 | |
| | 6 | 9,2<br>679<br>**1EL/6,21** | 12,9<br>958<br>**1EL/6,21** | 18,2<br>1 350<br>**1EL/6,21** | 25,7<br>1 900<br>**1EL/6,21** | 36,2<br>2 680<br>**1EL/6,21** | 51<br>3 790<br>**1EL/6,21** | 72<br>5 340<br>**1EL/6,21** | 95<br>6 680<br>**1EL/5,87** | 101<br>7 530<br>**1EL/6,21** | 133<br>9 330<br>**1EL/5,87** | 6 | 800 | |
| | 5 | 10,9<br>876<br>**1EL/5,29** | 15,5<br>1 240<br>**1EL/5,29** | 21,3<br>1 710<br>**1EL/5,29** | 29,4<br>2 360<br>**1EL/5,29** | 40,2<br>3 230<br>**1EL/5,29** | 57<br>4 550<br>**1EL/5,29** | 80<br>6 420<br>**1EL/5,29** | 99<br>7 950<br>**1EL/5,29** | 116<br>9 320<br>**1EL/5,29** | 144<br>11 550<br>**1EL/5,29** | 5 | 630 | |
| | 4,25 | 11,3<br>899<br>**1EL/4,17** | 16<br>1 280<br>**1EL/4,17** | 22<br>1 750<br>**1EL/4,17** | 31,6<br>2 520<br>**1EL/4,17** | 45,1<br>3 600<br>**1EL/4,17** | 64<br>5 120<br>**1EL/4,17** | 89<br>7 120<br>**1EL/4,17** | 119<br>9 490<br>**1EL/4,17** | 126<br>10 070<br>**1EL/4,17** | 158<br>12 580<br>**1EL/4,17** | 4,25 | 500 | |
| | 3,55 | 12<br>898<br>**1EL/3,52** | 17,1<br>1 280<br>**1EL/3,52** | 23,5<br>1 750<br>**1EL/3,52** | 33,7<br>2 520<br>**1EL/3,52** | 48,1<br>3 590<br>**1EL/3,52** | 69<br>5 120<br>**1EL/3,52** | 95<br>7 120<br>**1EL/3,52** | 127<br>9 470<br>**1EL/3,52** | 135<br>10 040<br>**1EL/3,52** | 168<br>12 550<br>**1EL/3,52** | 3,55 | 450 | |
| **1 120 000** | 28 | 10,3<br>933<br>**2EL/29,7** | 12,7<br>1 150<br>**2EL/29,7** | 20,3<br>1 730<br>**2EL/28** | 27,8<br>2 370<br>**2EL/28** | 38,1<br>3 240<br>**2EL/28** | –<br>4 570<br>**2EL/28** | –<br>6 440<br>**2EL/28** | –<br>7 980<br>**2EL/28** | –<br>9 350<br>**2EL/28** | –<br>11 590<br>**2EL/28** | 28 | 3 150 | **112** |
| | 25 | 10,5<br>925<br>**2EL/25,7** | 15<br>1 310<br>**2EL/25,7** | 20,4<br>1 810<br>**2EL/25,9** | 26,5<br>2 350<br>**2EL/25,9** | 37,7<br>3 330<br>**2EL/25,9** | 52<br>4 580<br>**2EL/25,9** | 74<br>6 570<br>**2EL/25,9** | 106<br>9 390<br>**2EL/25,9** | 106<br>9 390<br>**2EL/25,9** | 106<br>9 390<br>**2EL/25,9** | 25 | 2 800 | |
| | 22,4 | 10,6<br>888<br>**2EL/22** | 15<br>1 260<br>**2EL/22** | 21,1<br>1 780<br>**2EL/22,1** | 27,8<br>2 350<br>**2EL/22,1** | 39,5<br>3 330<br>**2EL/22,1** | 54<br>4 570<br>**2EL/22,1** | 78<br>6 570<br>**2EL/22,1** | 111<br>9 380<br>**2EL/22,1** | 111<br>9 380<br>**2EL/22,1** | 148<br>12 510<br>**2EL/22,1** | 22,4 | 2 500 | |
| | 20 | 10,6<br>924<br>**2EL/20,5** | 15<br>1 310<br>**2EL/20,5** | – | – | – | – | – | – | – | – | 20 | 2 240 | |
| | 18 | 10,3<br>898<br>**2EL/18,3** | 14,5<br>1 260<br>**2EL/18,3** | 19,5<br>1 730<br>**2EL/18,6** | 26,7<br>2 370<br>**2EL/18,6** | 36,5<br>3 250<br>**2EL/18,6** | 52<br>4 580<br>**2EL/18,6** | 73<br>6 460<br>**2EL/18,6** | 90<br>8 000<br>**2EL/18,6** | 105<br>9 380<br>**2EL/18,6** | 131<br>11 620<br>**2EL/18,6** | 18 | 2 000 | |
| | 16 | 10,2<br>939<br>**2EL/17,4** | 14,5<br>1 330<br>**2EL/17,4** | 19,8<br>1 830<br>**2EL/17,4** | 26,8<br>2 480<br>**2EL/17,4** | 38,1<br>3 520<br>**2EL/17,4** | 52<br>4 830<br>**2EL/17,4** | 75<br>6 940<br>**2EL/17,4** | 107<br>9 910<br>**2EL/17,4** | 107<br>9 910<br>**2EL/17,4** | 142<br>13 150<br>**2EL/17,4** | 16 | 1 800 | |
| | 14 | 10,7<br>919<br>**2EL/14,4** | 15,2<br>1 310<br>**2EL/14,4** | 20,6<br>1 800<br>**2EL/14,7** | 28,4<br>2 490<br>**2EL/14,7** | 40,3<br>3 530<br>**2EL/14,7** | 55<br>4 850<br>**2EL/14,7** | 79<br>6 960<br>**2EL/14,7** | 111<br>9 760<br>**2EL/14,7** | 113<br>9 940<br>**2EL/14,7** | 113<br>9 940<br>**2EL/14,7** | 14 | 1 600 | |
| | 12,5 | 11,2<br>927<br>**2EL/12,1** | 15,9<br>1 320<br>**2EL/12,1** | 21,5<br>1 820<br>**2EL/12,4** | 25,8<br>2 180<br>**2EL/12,4** | 36,7<br>3 100<br>**2EL/12,4** | 50<br>4 250<br>**2EL/12,4** | 72<br>6 110<br>**2EL/12,4** | 103<br>8 720<br>**2EL/12,4** | 103<br>8 720<br>**2EL/12,4** | 103<br>8 720<br>**2EL/12,4** | 12,5 | 1 400 | |
| | 7,1 | 5,4<br>496<br>**1EL/7,64** | 7,7<br>700<br>**1EL/7,64** | 10,8<br>987<br>**1EL/7,64** | 15,3<br>1 390<br>**1EL/7,64** | 21,5<br>1 960<br>**1EL/7,64** | 30,3<br>2 770<br>**1EL/7,64** | 42,8<br>3 900<br>**1EL/7,64** | – | 60<br>5 500<br>**1EL/7,64** | – | 7,1 | 800 | |
| | 6 | 8,2<br>684<br>**1EL/6,21** | 11,5<br>965<br>**1EL/6,21** | 16,3<br>1 360<br>**1EL/6,21** | 22,9<br>1 920<br>**1EL/6,21** | 32,4<br>2 700<br>**1EL/6,21** | 45,6<br>3 810<br>**1EL/6,21** | 64<br>5 380<br>**1EL/6,21** | 85<br>6 670<br>**1EL/5,87** | 91<br>7 580<br>**1EL/6,21** | 119<br>9 400<br>**1EL/5,87** | 6 | 710 | |
| | 5 | 10,1<br>907<br>**1EL/5,29** | 14<br>1 270<br>**1EL/5,29** | 19,2<br>1 730<br>**1EL/5,29** | 26,3<br>2 370<br>**1EL/5,29** | 36<br>3 250<br>**1EL/5,29** | 51<br>4 580<br>**1EL/5,29** | 72<br>6 460<br>**1EL/5,29** | 89<br>8 010<br>**1EL/5,29** | 104<br>9 390<br>**1EL/5,29** | 129<br>11 630<br>**1EL/5,29** | 5 | 560 | |
| | 4,25 | 10,5<br>928<br>**1EL/4,17** | 14,9<br>1 320<br>**1EL/4,17** | 20,4<br>1 810<br>**1EL/4,17** | 29,3<br>2 600<br>**1EL/4,17** | 41,9<br>3 710<br>**1EL/4,17** | 60<br>5 290<br>**1EL/4,17** | 83<br>7 350<br>**1EL/4,17** | 111<br>9 800<br>**1EL/4,17** | 117<br>10 390<br>**1EL/4,17** | 147<br>12 990<br>**1EL/4,17** | 4,25 | 450 | |
| | 3,55 | 11,1<br>931<br>**1EL/3,52** | 15,7<br>1 320<br>**1EL/3,52** | 21,6<br>1 810<br>**1EL/3,52** | 31<br>2 610<br>**1EL/3,52** | 44,3<br>3 720<br>**1EL/3,52** | 63<br>5 310<br>**1EL/3,52** | 88<br>7 370<br>**1EL/3,52** | 114<br>9 540<br>**1EL/3,52** | 124<br>10 400<br>**1EL/3,52** | 155<br>13 010<br>**1EL/3,52** | 3,55 | 400 | |
| **1 000 000** | 31,5 | 9,4<br>931<br>**2EL/32,6** | 12,9<br>1 270<br>**2EL/32,6** | 19,1<br>1 850<br>**2EL/31,9** | 19,1<br>1 850<br>**2EL/31,9** | 27<br>2 600<br>**2EL/31,9** | –<br>3 670<br>**2EL/31,9** | –<br>5 180<br>**2EL/31,9** | –<br>7 300<br>**2EL/31,9** | –<br>7 300<br>**2EL/31,9** | –<br>– | 31,5 | 3 150 | **100** |
| | 28 | 9,5<br>966<br>**2EL/29,7** | 11,4<br>1 150<br>**2EL/29,7** | 18,2<br>1 740<br>**2EL/28** | 24,9<br>2 380<br>**2EL/28** | 34,1<br>3 260<br>**2EL/28** | 48,1<br>4 600<br>**2EL/28** | 68<br>6 490<br>**2EL/28** | 84<br>8 040<br>**2EL/28** | 99<br>9 420<br>**2EL/28** | 122<br>11 670<br>**2EL/28** | 28 | 2 800 | |
| | 25 | 9,7<br>957<br>**2EL/25,7** | 13,8<br>1 360<br>**2EL/25,7** | 18,9<br>1 870<br>**2EL/25,9** | 24,5<br>2 430<br>**2EL/25,9** | 34,8<br>3 450<br>**2EL/25,9** | 47,8<br>4 730<br>**2EL/25,9** | 69<br>6 800<br>**2EL/25,9** | 98<br>9 710<br>**2EL/25,9** | 98<br>9 710<br>**2EL/25,9** | 98<br>9 710<br>**2EL/25,9** | 25 | 2 500 | |
| | 22,4 | 9,8<br>918<br>**2EL/22** | 13,5<br>1 270<br>**2EL/22** | 19,6<br>1 840<br>**2EL/22,1** | 25,7<br>2 420<br>**2EL/22,1** | 36,5<br>3 440<br>**2EL/22,1** | 50<br>4 730<br>**2EL/22,1** | 72<br>6 790<br>**2EL/22,1** | 103<br>9 690<br>**2EL/22,1** | 103<br>9 690<br>**2EL/22,1** | 137<br>12 930<br>**2EL/22,1** | 22,4 | 2 240 | |
| | 20 | 9,8<br>956<br>**2EL/20,5** | 13,8<br>1 360<br>**2EL/20,5** | – | – | – | – | – | – | – | – | 20 | 2 000 | |
| | 18 | 9,6<br>927<br>**2EL/18,3** | 13,1<br>1 270<br>**2EL/18,3** | 17,7<br>1 740<br>**2EL/18,6** | 24,2<br>2 390<br>**2EL/18,6** | 33,1<br>3 270<br>**2EL/18,6** | 46,7<br>4 610<br>**2EL/18,6** | 66<br>6 500<br>**2EL/18,6** | 82<br>8 050<br>**2EL/18,6** | 96<br>9 440<br>**2EL/18,6** | 118<br>11 700<br>**2EL/18,6** | 18 | 1 800 | |
| | 16 | 9,4<br>972<br>**2EL/17,4** | 13,3<br>1 380<br>**2EL/17,4** | 18,3<br>1 900<br>**2EL/17,4** | 24,7<br>2 570<br>**2EL/17,4** | 35,1<br>3 650<br>**2EL/17,4** | 48,1<br>5 010<br>**2EL/17,4** | 69<br>7 190<br>**2EL/17,4** | 98<br>10 240<br>**2EL/17,4** | 99<br>10 270<br>**2EL/17,4** | 131<br>13 630<br>**2EL/17,4** | 16 | 1 600 | |

| $n_{N2} \times L_h$ | $i_N$ | Gear reducer size<br>$P_{N2}$ kW<br>$M_{N2}$ N m<br>... / i<br>030A | 042A | 060A | 085A | 125A | 180A | 250A | 355A | 500A | 710A | $i_N$ | $n_1$ min$^{-1}$ | $n_{N2}$ |
|---|---|---|---|---|---|---|---|---|---|---|---|---|---|---|
| **1 250 000** | 18 | 212<br>16 690<br>**2EL/18,5** | 330<br>24 550<br>**2EL/17,5** | –<br>33 930<br>**2EL/18,5** | – | –<br>60 990<br>**2EL/17,5** | – | –<br>99 070<br>**2EL/17,5** | –<br>147 930<br>**2EL/17,5** | –<br>189 480<br>**2EL/17,5** | –<br>261 760<br>**2EL/17,5** | 18 | 2 240 | **125** |
| | 16 | 213<br>17 360<br>**2EL/17,1** | – | 404<br>32 940<br>**2EL/17,1** | 562<br>45 790<br>**2EL/17,1** | – | –<br>73 750<br>**2EL/17,1** | – | – | – | – | 16 | 2 000 | |
| | 14 | 223<br>17 020<br>**2EL/14,4** | 322<br>25 150<br>**2EL/14,7** | 431<br>32 870<br>**2EL/14,4** | – | – | – | – | – | – | – | 14 | 1 800 | |
| | 12.5 | – | – | – | – | – | – | – | – | – | – | 12,5 | 1 600 | |
| | 7.1 | – | – | – | – | – | – | – | – | – | – | 7,1 | 900 | |
| | 6 | – | – | – | – | – | – | – | – | – | – | 6 | 800 | |
| | 5 | 210<br>16 750<br>**1EL/5,25** | 328<br>24 280<br>**1EL/4,89** | – | – | – | – | – | – | – | – | 5 | 630 | |
| | 4.25 | 219<br>17 140<br>**1EL/4,09** | 317<br>25 320<br>**1EL/4,18** | – | – | – | – | – | – | – | – | 4,25 | 500 | |
| | 3.55 | – | – | – | – | – | – | – | – | – | – | 3,55 | 450 | |
| **1 120 000** | 28 | –<br>17 040<br>**2EL/27,8** | –<br>25 480<br>**2EL/28,7** | –<br>34 070<br>**2EL/27,8** | –<br>46 280<br>**2EL/27,8** | –<br>60 270<br>**2EL/25,9** | –<br>73 730<br>**2EL/28,6** | –<br>101 910<br>**2EL/28,7** | –<br>152 160<br>**2EL/28,7** | –<br>200 530<br>**2EL/29,3** | –<br>295 550<br>**2EL/29,3** | 28 | 3 150 | **112** |
| | 25 | –<br>17 680<br>**2EL/25,4** | –<br>25 590<br>**2EL/25,9** | –<br>31 720<br>**2EL/24** | –<br>44 280<br>**2EL/24,4** | –<br>63 570<br>**2EL/25** | –<br>74 240<br>**2EL/24,5** | –<br>102 620<br>**2EL/24,5** | –<br>153 220<br>**2EL/24,5** | –<br>189 580<br>**2EL/25,1** | –<br>261 900<br>**2EL/25,1** | 25 | 2 800 | |
| | 22.4 | –<br>17 440<br>**2EL/21,7** | –<br>24 810<br>**2EL/22,1** | –<br>32 180<br>**2EL/21,7** | –<br>44 850<br>**2EL/21,9** | –<br>61 640<br>**2EL/22,1** | –<br>74 330<br>**2EL/22** | –<br>102 940<br>**2EL/22,1** | –<br>153 710<br>**2EL/22,1** | –<br>202 120<br>**2EL/23,9** | –<br>304 630<br>**2EL/23,9** | 22,4 | 2 500 | |
| | 20 | – | 293<br>25 480<br>**2EL/20,4** | – | – | –<br>63 920<br>**2EL/20,4** | –<br>73 330<br>**2EL/20** | –<br>101 920<br>**2EL/20,4** | –<br>152 190<br>**2EL/20,4** | –<br>194 940<br>**2EL/20,4** | –<br>269 300<br>**2EL/20,4** | 20 | 2 240 | |
| | 18 | 196<br>17 270<br>**2EL/18,5** | 305<br>25 400<br>**2EL/17,5** | 388<br>34 170<br>**2EL/18,5** | – | 757<br>63 100<br>**2EL/17,5** | – | –<br>102 490<br>**2EL/17,5** | –<br>153 040<br>**2EL/17,5** | –<br>196 030<br>**2EL/17,5** | –<br>270 810<br>**2EL/17,5** | 18 | 2 000 | |
| | 16 | 198<br>17 920<br>**2EL/17,1** | – | 375<br>34 000<br>**2EL/17,1** | 522<br>47 260<br>**2EL/17,1** | – | 839<br>76 110<br>**2EL/17,1** | – | – | – | – | 16 | 1 800 | |
| | 14 | 205<br>17 630<br>**2EL/14,4** | 297<br>26 050<br>**2EL/14,7** | 396<br>34 050<br>**2EL/14,4** | – | – | – | – | – | – | – | 14 | 1 600 | |
| | 12.5 | – | – | – | – | – | – | – | – | – | – | 12,5 | 1 400 | |
| | 7.1 | – | – | – | – | – | – | – | – | – | – | 7,1 | 800 | |
| | 6 | – | – | – | – | – | – | – | – | – | – | 6 | 710 | |
| | 5 | 194<br>17 350<br>**1EL/5,25** | 302<br>25 160<br>**1EL/4,89** | – | – | – | – | – | – | – | – | 5 | 560 | |
| | 4.25 | 204<br>17 690<br>**1EL/4,09** | 294<br>26 140<br>**1EL/4,18** | – | – | – | – | – | – | – | – | 4,25 | 450 | |
| | 3.55 | – | – | – | – | – | – | – | – | – | – | 3,55 | 400 | |
| **1 000 000** | 31.5 | –<br>14 230<br>**2EL/31,2** | –<br>21 010<br>**2EL/30,4** | –<br>34 290<br>**2EL/30,8** | –<br>47 820<br>**2EL/31** | –<br>64 090<br>**2EL/31,8** | – | – | – | – | – | 31,5 | 3 150 | **100** |
| | 28 | –<br>17 650<br>**2EL/27,8** | –<br>26 390<br>**2EL/28,7** | –<br>34 320<br>**2EL/27,8** | –<br>47 940<br>**2EL/27,8** | –<br>62 440<br>**2EL/25,9** | –<br>76 380<br>**2EL/28,6** | –<br>105 570<br>**2EL/28,7** | –<br>157 640<br>**2EL/28,7** | –<br>207 740<br>**2EL/29,3** | –<br>306 180<br>**2EL/29,3** | 28 | 2 800 | |
| | 25 | –<br>18 300<br>**2EL/25,4** | –<br>26 480<br>**2EL/25,9** | –<br>32 820<br>**2EL/24** | –<br>45 810<br>**2EL/24,4** | –<br>65 770<br>**2EL/25** | –<br>76 810<br>**2EL/24,5** | –<br>106 160<br>**2EL/24,5** | –<br>158 520<br>**2EL/24,5** | –<br>196 130<br>**2EL/25,1** | –<br>270 950<br>**2EL/25,1** | 25 | 2 500 | |
| | 22.4 | 195<br>18 020<br>**2EL/21,7** | 272<br>25 640<br>**2EL/22,1** | –<br>33 260<br>**2EL/21,7** | –<br>46 350<br>**2EL/21,9** | –<br>63 710<br>**2EL/22,1** | –<br>76 820<br>**2EL/22** | –<br>106 390<br>**2EL/22,1** | –<br>158 860<br>**2EL/22,1** | –<br>208 890<br>**2EL/23,9** | –<br>314 830<br>**2EL/23,9** | 22,4 | 2 240 | |
| | 20 | – | 271<br>26 360<br>**2EL/20,4** | – | – | 679<br>66 130<br>**2EL/20,4** | –<br>75 870<br>**2EL/20** | –<br>105 450<br>**2EL/20,4** | –<br>157 450<br>**2EL/20,4** | –<br>201 680<br>**2EL/20,4** | –<br>278 610<br>**2EL/20,4** | 20 | 2 000 | |
| | 18 | 181<br>17 730<br>**2EL/18,5** | 283<br>26 220<br>**2EL/17,5** | 351<br>34 390<br>**2EL/18,5** | – | 703<br>65 130<br>**2EL/17,5** | – | –<br>105 780<br>**2EL/17,5** | –<br>157 960<br>**2EL/17,5** | –<br>202 330<br>**2EL/17,5** | –<br>279 510<br>**2EL/17,5** | 18 | 1 800 | |
| | 16 | 182<br>18 560<br>**2EL/17,1** | – | 346<br>35 220<br>**2EL/17,1** | 480<br>48 960<br>**2EL/17,1** | – | 772<br>78 850<br>**2EL/17,1** | – | – | – | – | 16 | 1 600 | |

| $n_{N2} \times L_h$ | $i_N$ | Gear reducer size<br>$P_{N2}$ kW<br>$M_{N2}$ N m<br>... / i<br>001A | 002A | 003A | 004A | 006A | 009A | 012A | 015A | 018A | 021A | $i_N$ | $n_1$ min$^{-1}$ | $n_{N2}$ |
|---|---|---|---|---|---|---|---|---|---|---|---|---|---|---|
| **1 000 000** | 14 | 9,7<br>957<br>**2EL/14,4** | 13,8<br>1 360<br>**2EL/14,4** | 18,7<br>1 880<br>**2EL/14,7** | 25,8<br>2 590<br>**2EL/14,7** | 36,7<br>3 670<br>**2EL/14,7** | 50<br>5 050<br>**2EL/14,7** | 72<br>7 250<br>**2EL/14,7** | 101<br>10 160<br>**2EL/14,7** | 103<br>10 350<br>**2EL/14,7** | 103<br>10 350<br>**2EL/14,7** | 14 | 1 400 | **100** |
| | 12,5 | 10,3<br>959<br>**2EL/12,1** | 14,7<br>1 360<br>**2EL/12,1** | 19,9<br>1 880<br>**2EL/12,4** | 23,9<br>2 260<br>**2EL/12,4** | 33,9<br>3 200<br>**2EL/12,4** | 46,5<br>4 400<br>**2EL/12,4** | 67<br>6 320<br>**2EL/12,4** | 95<br>9 020<br>**2EL/12,4** | 95<br>9 020<br>**2EL/12,4** | 95<br>9 020<br>**2EL/12,4** | 12,5 | 1 250 | |
| | 7,1 | 4,87<br>500<br>**1EL/7,64** | 6,9<br>705<br>**1EL/7,64** | 9,7<br>994<br>**1EL/7,64** | 13,6<br>1 400<br>**1EL/7,64** | 19,2<br>1 980<br>**1EL/7,64** | 27,1<br>2 790<br>**1EL/7,64** | 38,2<br>3 930<br>**1EL/7,64** | – | 54<br>5 540<br>**1EL/7,64** | – | 7,1 | 710 | |
| | 6 | 7,3<br>689<br>**1EL/6,21** | 10,3<br>972<br>**1EL/6,21** | 14,5<br>1 370<br>**1EL/6,21** | 20,5<br>1 930<br>**1EL/6,21** | 28,9<br>2 720<br>**1EL/6,21** | 40,8<br>3 840<br>**1EL/6,21** | 57<br>5 420<br>**1EL/6,21** | 76<br>6 720<br>**1EL/5,87** | 81<br>7 640<br>**1EL/6,21** | 107<br>9 470<br>**1EL/5,87** | 6 | 630 | |
| | 5 | 9,2<br>932<br>**1EL/5,29** | 12,6<br>1 280<br>**1EL/5,29** | 17,3<br>1 750<br>**1EL/5,29** | 23,6<br>2 390<br>**1EL/5,29** | 32,4<br>3 270<br>**1EL/5,29** | 45,6<br>4 620<br>**1EL/5,29** | 64<br>6 510<br>**1EL/5,29** | 80<br>8 070<br>**1EL/5,29** | 93<br>9 450<br>**1EL/5,29** | 116<br>11 710<br>**1EL/5,29** | 5 | 500 | |
| | 4,25 | 9,6<br>961<br>**1EL/4,17** | 13,7<br>1 360<br>**1EL/4,17** | 18,8<br>1 870<br>**1EL/4,17** | 27<br>2 690<br>**1EL/4,17** | 38,6<br>3 840<br>**1EL/4,17** | 55<br>5 480<br>**1EL/4,17** | 76<br>7 610<br>**1EL/4,17** | 102<br>10 150<br>**1EL/4,17** | 108<br>10 760<br>**1EL/4,17** | 135<br>13 450<br>**1EL/4,17** | 4,25 | 400 | |
| | 3,55 | 10,2<br>965<br>**1EL/3,52** | 14,5<br>1 370<br>**1EL/3,52** | 19,9<br>1 880<br>**1EL/3,52** | 28,5<br>2 700<br>**1EL/3,52** | 40,8<br>3 860<br>**1EL/3,52** | 58<br>5 500<br>**1EL/3,52** | 81<br>7 640<br>**1EL/3,52** | 102<br>9 610<br>**1EL/3,52** | 114<br>10 780<br>**1EL/3,52** | 142<br>13 470<br>**1EL/3,52** | 3,55 | 355 | |
| **900 000** | 35,5 | 7,9<br>855<br>**2EL/35,6** | 7,9<br>855<br>**2EL/35,6** | 17,5<br>1 750<br>**2EL/32,9** | 24<br>2 390<br>**2EL/32,9** | 32,8<br>3 270<br>**2EL/32,9** | –<br>4 610<br>**2EL/32,9** | –<br>6 500<br>**2EL/32,9** | –<br>8 060<br>**2EL/32,9** | –<br>9 440<br>**2EL/32,9** | –<br>11 490<br>**2EL/32,9** | 35,5 | 3 150 | **90** |
| | 31,5 | 8,4<br>938<br>**2EL/32,6** | 11,5<br>1 280<br>**2EL/32,6** | 17,1<br>1 860<br>**2EL/31,9** | 17,1<br>1 860<br>**2EL/31,9** | 24,1<br>2 620<br>**2EL/31,9** | 34<br>3 700<br>**2EL/31,9** | 48<br>5 220<br>**2EL/31,9** | 68<br>7 350<br>**2EL/31,9** | 68<br>7 350<br>**2EL/31,9** | –<br>**2EL/31,9** | 31,5 | 2 800 | |
| | 28 | 8,8<br>1000<br>**2EL/29,7** | 10,2<br>1 160<br>**2EL/29,7** | 16,4<br>1 750<br>**2EL/28** | 22,4<br>2 400<br>**2EL/28** | 30,7<br>3 290<br>**2EL/28** | 43,3<br>4 630<br>**2EL/28** | 61<br>6 530<br>**2EL/28** | 76<br>8 090<br>**2EL/28** | 89<br>9 490<br>**2EL/28** | 110<br>11 760<br>**2EL/28** | 28 | 2 500 | |
| | 25 | 9<br>989<br>**2EL/25,7** | 12,8<br>1 400<br>**2EL/25,7** | 17,5<br>1 930<br>**2EL/25,9** | 22,7<br>2 510<br>**2EL/25,9** | 32,2<br>3 560<br>**2EL/25,9** | 44,2<br>4 890<br>**2EL/25,9** | 64<br>7 030<br>**2EL/25,9** | 91<br>10 040<br>**2EL/25,9** | 91<br>10 040<br>**2EL/25,9** | 91<br>10 040<br>**2EL/25,9** | 25 | 2 240 | |
| | 22,4 | 8,9<br>934<br>**2EL/22** | 12,2<br>1 280<br>**2EL/22** | 18,1<br>1 910<br>**2EL/22,1** | 23,8<br>2 510<br>**2EL/22,1** | 33,7<br>3 560<br>**2EL/22,1** | 46,3<br>4 890<br>**2EL/22,1** | 67<br>7 020<br>**2EL/22,1** | 95<br>10 030<br>**2EL/22,1** | 95<br>10 030<br>**2EL/22,1** | 127<br>13 370<br>**2EL/22,1** | 22,4 | 2 000 | |
| | 20 | 9,1<br>987<br>**2EL/20,5** | 12,9<br>1 400<br>**2EL/20,5** | – | – | – | – | – | – | – | – | 20 | 1 800 | |
| | 18 | 8,6<br>937<br>**2EL/18,3** | 11,8<br>1 280<br>**2EL/18,3** | 15,8<br>1 760<br>**2EL/18,6** | 21,6<br>2 410<br>**2EL/18,6** | 29,6<br>3 290<br>**2EL/18,6** | 41,8<br>4 640<br>**2EL/18,6** | 59<br>6 550<br>**2EL/18,6** | 73<br>8 110<br>**2EL/18,6** | 86<br>9 510<br>**2EL/18,6** | 106<br>11 780<br>**2EL/18,6** | 18 | 1 600 | |
| | 16 | 8,5<br>1 010<br>**2EL/17,4** | 12,1<br>1 440<br>**2EL/17,4** | 16,6<br>1 980<br>**2EL/17,4** | 22,5<br>2 670<br>**2EL/17,4** | 31,9<br>3 790<br>**2EL/17,4** | 43,8<br>5 210<br>**2EL/17,4** | 63<br>7 480<br>**2EL/17,4** | 87<br>10 320<br>**2EL/17,4** | 90<br>10 690<br>**2EL/17,4** | 119<br>14 180<br>**2EL/17,4** | 16 | 1 400 | |
| | 14 | 9<br>990<br>**2EL/14,4** | 12,8<br>1 410<br>**2EL/14,4** | 17,3<br>1 940<br>**2EL/14,7** | 23,9<br>2 680<br>**2EL/14,7** | 33,9<br>3 800<br>**2EL/14,7** | 46,5<br>5 220<br>**2EL/14,7** | 67<br>7 500<br>**2EL/14,7** | 92<br>10 280<br>**2EL/14,7** | 95<br>10 710<br>**2EL/14,7** | 95<br>10 710<br>**2EL/14,7** | 14 | 1 250 | |
| | 12,5 | 9,6<br>991<br>**2EL/12,1** | 13,6<br>1 410<br>**2EL/12,1** | 18,4<br>1 940<br>**2EL/12,4** | 22,1<br>2 330<br>**2EL/12,4** | 31,4<br>3 310<br>**2EL/12,4** | 43,1<br>4 550<br>**2EL/12,4** | 62<br>6 530<br>**2EL/12,4** | 88<br>9 330<br>**2EL/12,4** | 88<br>9 330<br>**2EL/12,4** | 88<br>9 330<br>**2EL/12,4** | 12,5 | 1 120 | |
| | 7,1 | 4,35<br>504<br>**1EL/7,64** | 6,1<br>710<br>**1EL/7,64** | 8,6<br>1 000<br>**1EL/7,64** | 12,2<br>1 410<br>**1EL/7,64** | 17,2<br>1 990<br>**1EL/7,64** | 24,2<br>2 810<br>**1EL/7,64** | 34,2<br>3 960<br>**1EL/7,64** | – | 48,2<br>5 580<br>**1EL/7,64** | – | 7,1 | 630 | |
| | 6 | 6,6<br>694<br>**1EL/6,21** | 9,2<br>979<br>**1EL/6,21** | 13<br>1 380<br>**1EL/6,21** | 18,4<br>1 950<br>**1EL/6,21** | 25,9<br>2 740<br>**1EL/6,21** | 36,5<br>3 870<br>**1EL/6,21** | 51<br>5 460<br>**1EL/6,21** | 68<br>6 770<br>**1EL/5,87** | 73<br>7 690<br>**1EL/6,21** | 95<br>9 540<br>**1EL/5,87** | 6 | 560 | |
| | 5 | 8,4<br>938<br>**1EL/5,29** | 11,4<br>1 280<br>**1EL/5,29** | 15,6<br>1 760<br>**1EL/5,29** | 21,4<br>2 410<br>**1EL/5,29** | 29,3<br>3 290<br>**1EL/5,29** | 41,4<br>4 650<br>**1EL/5,29** | 58<br>6 550<br>**1EL/5,29** | 72<br>8 120<br>**1EL/5,29** | 85<br>9 510<br>**1EL/5,29** | 105<br>11 790<br>**1EL/5,29** | 5 | 450 | |
| | 4,25 | 8,9<br>996<br>**1EL/4,17** | 12,6<br>1 410<br>**1EL/4,17** | 17,3<br>1 940<br>**1EL/4,17** | 24,8<br>2 790<br>**1EL/4,17** | 35,5<br>3 980<br>**1EL/4,17** | 51<br>5 680<br>**1EL/4,17** | 70<br>7 890<br>**1EL/4,17** | 92<br>10 280<br>**1EL/4,17** | 99<br>11 160<br>**1EL/4,17** | 124<br>13 940<br>**1EL/4,17** | 4,25 | 355 | |
| | 3,55 | 9,4<br>1000<br>**1EL/3,52** | 13,3<br>1 420<br>**1EL/3,52** | 18,3<br>1 950<br>**1EL/3,52** | 26,3<br>2 800<br>**1EL/3,52** | 37,5<br>4 000<br>**1EL/3,52** | 53<br>5 700<br>**1EL/3,52** | 74<br>7 920<br>**1EL/3,52** | 91<br>9 680<br>**1EL/3,52** | 105<br>11 180<br>**1EL/3,52** | 127<br>13 570<br>**1EL/3,52** | 3,55 | 315 | |
| **800 000** | 40 | 8,2<br>939<br>**2EL/37,7** | 11,2<br>1 290<br>**2EL/37,7** | 14,4<br>1 770<br>**2EL/40,4** | 19,1<br>2 340<br>**2EL/40,4** | 27<br>3 300<br>**2EL/40,4** | –<br>4 660<br>**2EL/40,4** | –<br>6 570<br>**2EL/40,4** | –<br>8 160<br>**2EL/40,4** | –<br>9 260<br>**2EL/40,4** | –<br>9 260<br>**2EL/40,4** | 40 | 3 150 | **80** |
| | 35,5 | 7,1<br>861<br>**2EL/35,6** | 7,1<br>861<br>**2EL/35,6** | 15,7<br>1 760<br>**2EL/32,9** | 21,4<br>2 410<br>**2EL/32,9** | 29,4<br>3 290<br>**2EL/32,9** | 41,4<br>4 650<br>**2EL/32,9** | 58<br>6 550<br>**2EL/32,9** | 72<br>8 120<br>**2EL/32,9** | 85<br>9 510<br>**2EL/32,9** | 105<br>11 790<br>**2EL/32,9** | 35,5 | 2 800 | |
| | 31,5 | 7,6<br>944<br>**2EL/32,6** | 10,4<br>1 290<br>**2EL/32,6** | 15,4<br>1 870<br>**2EL/31,9** | 15,4<br>1 870<br>**2EL/31,9** | 21,7<br>2 640<br>**2EL/31,9** | 30,6<br>3 730<br>**2EL/31,9** | 43,1<br>5 250<br>**2EL/31,9** | 61<br>7 410<br>**2EL/31,9** | 61<br>7 410<br>**2EL/31,9** | –<br>**2EL/31,9** | 31,5 | 2 500 | |
| | 28 | 8,1<br>1 030<br>**2EL/29,7** | 9,2<br>1 170<br>**2EL/29,7** | 14,8<br>1 760<br>**2EL/28** | 20,2<br>2 420<br>**2EL/28** | 27,7<br>3 310<br>**2EL/28** | 39<br>4 660<br>**2EL/28** | 55<br>6 580<br>**2EL/28** | 68<br>8 150<br>**2EL/28** | 80<br>9 550<br>**2EL/28** | 99<br>11 840<br>**2EL/28** | 28 | 2 240 | |
| | 25 | 8,3<br>1 020<br>**2EL/25,7** | 11,8<br>1 450<br>**2EL/25,7** | 16,2<br>2 000<br>**2EL/25,9** | 21<br>2 600<br>**2EL/25,9** | 29,6<br>3 670<br>**2EL/25,9** | 40,9<br>5 060<br>**2EL/25,9** | 59<br>7 270<br>**2EL/25,9** | 83<br>10 280<br>**2EL/25,9** | 83<br>10 280<br>**2EL/25,9** | 83<br>10 280<br>**2EL/25,9** | 25 | 2 000 | |
| | 22,4 | 8<br>941<br>**2EL/22** | 11<br>1 290<br>**2EL/22** | 16,8<br>1 970<br>**2EL/22,1** | 22,1<br>2 590<br>**2EL/22,1** | 31,3<br>3 670<br>**2EL/22,1** | 43<br>5 050<br>**2EL/22,1** | 62<br>7 250<br>**2EL/22,1** | 88<br>10 310<br>**2EL/22,1** | 88<br>10 350<br>**2EL/22,1** | 118<br>13 800<br>**2EL/22,1** | 22,4 | 1 800 | |
| | 20 | 8,3<br>1 020<br>**2EL/20,5** | 11,8<br>1 450<br>**2EL/20,5** | – | – | – | – | – | – | – | – | 20 | 1 600 | |

| $n_{N2} \times L_h$ | $i_N$ | Gear reducer size<br>$P_{N2}$ kW<br>$M_{N2}$ N m<br>... / i<br>030A | 042A | 060A | 085A | 125A | 180A | 250A | 355A | 500A | 710A | $i_N$ | $n_1$ min$^{-1}$ | $n_{N2}$ |
|---|---|---|---|---|---|---|---|---|---|---|---|---|---|---|
| **1 000 000** | 14 | 187<br>18 350<br>**2EL/14,4** | 270<br>27 120<br>**2EL/14,7** | 361<br>35 440<br>**2EL/14,4** | – | – | – | – | – | – | – | 14 | 1 400 | **100** |
| | 12.5 | – | – | – | – | – | – | – | – | – | – | 12,5 | 1 250 | |
| | 7.1 | – | – | – | – | – | – | – | – | – | – | 7,1 | 710 | |
| | 6 | – | – | – | – | – | – | – | – | – | – | 6 | 630 | |
| | 5 | 177<br>17 760<br>**1EL/5,25** | 279<br>26 030<br>**1EL/4,89** | – | – | – | – | – | – | – | – | 5 | 500 | |
| | 4.25 | 188<br>18 330<br>**1EL/4,09** | 271<br>27 080<br>**1EL/4,18** | – | – | – | – | – | – | – | – | 4,25 | 400 | |
| | 3.55 | – | – | – | – | – | – | – | – | – | – | 3,55 | 355 | |
| **900 000** | 35.5 | –<br>17 740<br>**2EL/32,6** | –<br>17 000<br>**2EL/37,3** | –<br>31 910<br>**2EL/32,6** | – | – | – | – | – | – | – | 35,5 | 3 150 | **90** |
| | 31.5 | –<br>14 330<br>**2EL/31,2** | –<br>21 770<br>**2EL/30,4** | –<br>34 540<br>**2EL/30,8** | –<br>49 540<br>**2EL/31** | –<br>66 400<br>**2EL/31,8** | – | – | – | – | – | 31,5 | 2 800 | |
| | 28 | –<br>17 820<br>**2EL/27,8** | –<br>27 310<br>**2EL/28,7** | –<br>34 560<br>**2EL/27,8** | –<br>49 600<br>**2EL/27,8** | –<br>64 600<br>**2EL/25,9** | –<br>79 020<br>**2EL/28,6** | –<br>109 220<br>**2EL/28,7** | –<br>163 090<br>**2EL/28,7** | –<br>214 920<br>**2EL/29,3** | –<br>316 770<br>**2EL/29,3** | 28 | 2 500 | |
| | 25 | 174<br>18 910<br>**2EL/25,4** | 248<br>27 360<br>**2EL/25,9** | –<br>33 920<br>**2EL/24** | –<br>47 340<br>**2EL/24,4** | –<br>67 970<br>**2EL/25** | –<br>79 380<br>**2EL/24,5** | –<br>109 720<br>**2EL/24,5** | –<br>163 830<br>**2EL/24,5** | –<br>202 700<br>**2EL/25,1** | –<br>280 030<br>**2EL/25,1** | 25 | 2 240 | |
| | 22.4 | 180<br>18 640<br>**2EL/21,7** | 251<br>26 530<br>**2EL/22,1** | 333<br>34 410<br>**2EL/21,7** | 458<br>47 950<br>**2EL/21,9** | 623<br>65 910<br>**2EL/22,1** | –<br>79 480<br>**2EL/22** | –<br>110 070<br>**2EL/22,1** | –<br>164 360<br>**2EL/22,1** | –<br>216 110<br>**2EL/23,9** | –<br>325 720<br>**2EL/23,9** | 22,4 | 2 000 | |
| | 20 | – | 251<br>27 210<br>**2EL/20,4** | – | – | 630<br>68 260<br>**2EL/20,4** | 738<br>78 310<br>**2EL/20** | –<br>108 830<br>**2EL/20,4** | –<br>162 510<br>**2EL/20,4** | –<br>208 150<br>**2EL/20,4** | –<br>287 560<br>**2EL/20,4** | 20 | 1 800 | |
| | 18 | 162<br>17 860<br>**2EL/18,5** | 261<br>27 160<br>**2EL/17,5** | 314<br>34 640<br>**2EL/18,5** | – | 648<br>67 470<br>**2EL/17,5** | – | –<br>109 590<br>**2EL/17,5** | –<br>163 640<br>**2EL/17,5** | –<br>209 600<br>**2EL/17,5** | –<br>289 560<br>**2EL/17,5** | 18 | 1 600 | |
| | 16 | 166<br>19 320<br>**2EL/17,1** | – | 315<br>36 660<br>**2EL/17,1** | 437<br>50 960<br>**2EL/17,1** | – | 703<br>82 070<br>**2EL/17,1** | – | – | – | – | 16 | 1 400 | |
| | 14 | 173<br>18 990<br>**2EL/14,4** | 250<br>28 050<br>**2EL/14,7** | 334<br>36 670<br>**2EL/14,4** | – | – | – | – | – | – | – | 14 | 1 250 | |
| | 12.5 | – | – | – | – | – | – | – | – | – | – | 12,5 | 1 120 | |
| | 7.1 | – | – | – | – | – | – | – | – | – | – | 7,1 | 630 | |
| | 6 | – | – | – | – | – | – | – | – | – | – | 6 | 560 | |
| | 5 | 160<br>17 870<br>**1EL/5,25** | 259<br>26 860<br>**1EL/4,89** | – | – | – | – | – | – | – | – | 5 | 450 | |
| | 4.25 | 173<br>19 000<br>**1EL/4,09** | 249<br>28 060<br>**1EL/4,18** | – | – | – | – | – | – | – | – | 4,25 | 355 | |
| | 3.55 | – | – | – | – | – | – | – | – | – | – | 3,55 | 315 | |
| **800 000** | 40 | –<br>17 970<br>**2EL/40,1** | – | –<br>25 750<br>**2EL/40,1** | – | – | – | – | – | – | – | 40 | 3 150 | **80** |
| | 35.5 | –<br>17 870<br>**2EL/32,6** | –<br>17 130<br>**2EL/37,3** | –<br>33 060<br>**2EL/32,6** | – | – | – | – | – | – | – | 35,5 | 2 800 | |
| | 31.5 | –<br>14 430<br>**2EL/31,2** | –<br>22 520<br>**2EL/30,4** | –<br>34 780<br>**2EL/30,8** | –<br>51 250<br>**2EL/31** | –<br>68 690<br>**2EL/31,8** | – | – | – | – | – | 31,5 | 2 500 | |
| | 28 | 151<br>17 940<br>**2EL/27,8** | 227<br>27 760<br>**2EL/28,7** | –<br>34 790<br>**2EL/27,8** | –<br>51 260<br>**2EL/27,8** | –<br>66 760<br>**2EL/25,9** | –<br>81 670<br>**2EL/28,6** | –<br>112 880<br>**2EL/28,7** | –<br>168 550<br>**2EL/28,7** | –<br>222 120<br>**2EL/29,3** | –<br>327 380<br>**2EL/29,3** | 28 | 2 240 | |
| | 25 | 161<br>19 560<br>**2EL/25,4** | 225<br>27 780<br>**2EL/25,9** | 306<br>35 010<br>**2EL/24** | 420<br>48 980<br>**2EL/24,4** | 588<br>70 320<br>**2EL/25** | –<br>82 130<br>**2EL/24,5** | –<br>113 510<br>**2EL/24,5** | –<br>169 500<br>**2EL/24,5** | –<br>209 710<br>**2EL/25,1** | –<br>289 710<br>**2EL/25,1** | 25 | 2 000 | |
| | 22.4 | 167<br>19 240<br>**2EL/21,7** | 233<br>27 380<br>**2EL/22,1** | 309<br>35 510<br>**2EL/21,7** | 426<br>49 490<br>**2EL/21,9** | 579<br>68 030<br>**2EL/22,1** | 704<br>82 030<br>**2EL/22** | –<br>113 610<br>**2EL/22,1** | –<br>169 630<br>**2EL/22,1** | –<br>223 050<br>**2EL/23,9** | –<br>336 180<br>**2EL/23,9** | 22,4 | 1 800 | |
| | 20 | – | 228<br>27 760<br>**2EL/20,4** | – | – | 581<br>70 710<br>**2EL/20,4** | 680<br>81 120<br>**2EL/20** | –<br>112 750<br>**2EL/20,4** | –<br>168 350<br>**2EL/20,4** | –<br>215 640<br>**2EL/20,4** | –<br>297 900<br>**2EL/20,4** | 20 | 1 600 | |

| $n_{N2} \times L_h$ | $i_N$ | Gear reducer size<br>$P_{N2}$ kW<br>$M_{N2}$ N m<br>... / i<br>001A | 002A | 003A | 004A | 006A | 009A | 012A | 015A | 018A | 021A | $i_N$ | $n_1$ min$^{-1}$ | $n_{N2}$ |
|---|---|---|---|---|---|---|---|---|---|---|---|---|---|---|
| **800 000** | 18 | 7,6<br>944<br>**2EL/18,3** | 10,4<br>1 290<br>**2EL/18,3** | 13,9<br>1 770<br>**2EL/18,6** | 19,1<br>2 430<br>**2EL/18,6** | 26,1<br>3 320<br>**2EL/18,6** | 36,9<br>4 680<br>**2EL/18,6** | 52<br>6 600<br>**2EL/18,6** | 64<br>8 180<br>**2EL/18,6** | 75<br>9 590<br>**2EL/18,6** | 94<br>11 880<br>**2EL/18,6** | 18 | 1 400 | **80** |
| | 16 | 7,9<br>1 050<br>**2EL/17,4** | 11,2<br>1 490<br>**2EL/17,4** | 15,4<br>2 040<br>**2EL/17,4** | 20,8<br>2 760<br>**2EL/17,4** | 29,5<br>3 930<br>**2EL/17,4** | 40,5<br>5 390<br>**2EL/17,4** | 58<br>7 740<br>**2EL/17,4** | 78<br>10 390<br>**2EL/17,4** | 83<br>11 060<br>**2EL/17,4** | 110<br>14 670<br>**2EL/17,4** | 16 | 1 250 | |
| | 14 | 8,3<br>1 020<br>**2EL/14,4** | 11,8<br>1 450<br>**2EL/14,4** | 16<br>2 010<br>**2EL/14,7** | 22,1<br>2 770<br>**2EL/14,7** | 31,4<br>3 930<br>**2EL/14,7** | 43,1<br>5 400<br>**2EL/14,7** | 62<br>7 750<br>**2EL/14,7** | 83<br>10 350<br>**2EL/14,7** | 88<br>11 070<br>**2EL/14,7** | 88<br>11 070<br>**2EL/14,7** | 14 | 1 120 | |
| | 12,5 | 8,8<br>1 030<br>**2EL/12,1** | 12,6<br>1 460<br>**2EL/12,1** | 17<br>2 010<br>**2EL/12,4** | 20,4<br>2 410<br>**2EL/12,4** | 29<br>3 430<br>**2EL/12,4** | 39,8<br>4 700<br>**2EL/12,4** | 57<br>6 750<br>**2EL/12,4** | 82<br>9 650<br>**2EL/12,4** | 82<br>9 650<br>**2EL/12,4** | 82<br>9 650<br>**2EL/12,4** | 12,5 | 1 000 | |
| | 7,1 | 3,9<br>507<br>**1EL/7,64** | 5,5<br>715<br>**1EL/7,64** | 7,7<br>1 010<br>**1EL/7,64** | 10,9<br>1 420<br>**1EL/7,64** | 15,4<br>2 010<br>**1EL/7,64** | 21,7<br>2 830<br>**1EL/7,64** | 30,6<br>3 990<br>**1EL/7,64** | – | 43,2<br>5 620<br>**1EL/7,64** | – | 7,1 | 560 | |
| | 6 | 5,9<br>699<br>**1EL/6,21** | 8,3<br>986<br>**1EL/6,21** | 11,7<br>1 390<br>**1EL/6,21** | 16,5<br>1 960<br>**1EL/6,21** | 23,3<br>2 760<br>**1EL/6,21** | 32,8<br>3 900<br>**1EL/6,21** | 46,3<br>5 490<br>**1EL/6,21** | 61<br>6 810<br>**1EL/5,87** | 65<br>7 750<br>**1EL/6,21** | 86<br>9 610<br>**1EL/5,87** | 6 | 500 | |
| | 5 | 7,5<br>945<br>**1EL/5,29** | 10,2<br>1 290<br>**1EL/5,29** | 14<br>1 770<br>**1EL/5,29** | 19,2<br>2 420<br>**1EL/5,29** | 26,3<br>3 320<br>**1EL/5,29** | 37<br>4 680<br>**1EL/5,29** | 52<br>6 600<br>**1EL/5,29** | 65<br>8 180<br>**1EL/5,29** | 76<br>9 580<br>**1EL/5,29** | 94<br>11 880<br>**1EL/5,29** | 5 | 400 | |
| | 4,25 | 8,2<br>1 030<br>**1EL/4,17** | 11,6<br>1 470<br>**1EL/4,17** | 15,9<br>2 010<br>**1EL/4,17** | 22,8<br>2 890<br>**1EL/4,17** | 32,6<br>4 130<br>**1EL/4,17** | 46,5<br>5 880<br>**1EL/4,17** | 65<br>8 180<br>**1EL/4,17** | 82<br>10 360<br>**1EL/4,17** | 91<br>11 560<br>**1EL/4,17** | 114<br>14 450<br>**1EL/4,17** | 4,25 | 315 | |
| | 3,55 | 8,6<br>1 040<br>**1EL/3,52** | 12,3<br>1 470<br>**1EL/3,52** | 16,8<br>2 020<br>**1EL/3,52** | 24,2<br>2 900<br>**1EL/3,52** | 34,5<br>4 140<br>**1EL/3,52** | 49,2<br>5 900<br>**1EL/3,52** | 68<br>8 200<br>**1EL/3,52** | 81<br>9 750<br>**1EL/3,52** | 97<br>11 580<br>**1EL/3,52** | 114<br>13 660<br>**1EL/3,52** | 3,55 | 280 | |
| **710 000** | 45 | 6,9<br>950<br>**2EL/45,2** | 7,9<br>1 080<br>**2EL/45,2** | 9,8<br>1 410<br>**2EL/47,5** | 13,8<br>1 980<br>**2EL/47,5** | 19,4<br>2 800<br>**2EL/47,5** | –<br>3 940<br>**2EL/47,5** | –<br>5 560<br>**2EL/47,5** | –<br>6 890<br>**2EL/44,8** | –<br>7 840<br>**2EL/47,5** | –<br>9 720<br>**2EL/44,8** | 45 | 3 150 | **71** |
| | 40 | 7,4<br>946<br>**2EL/37,7** | 10,1<br>1 300<br>**2EL/37,7** | 12,9<br>1 780<br>**2EL/40,4** | 17,1<br>2 360<br>**2EL/40,4** | 24,1<br>3 330<br>**2EL/40,4** | 34<br>4 690<br>**2EL/40,4** | 48<br>6 620<br>**2EL/40,4** | 60<br>8 220<br>**2EL/40,4** | 68<br>9 330<br>**2EL/40,4** | 68<br>9 330<br>**2EL/40,4** | 40 | 2 800 | |
| | 35,5 | 6,4<br>867<br>**2EL/35,6** | 6,4<br>867<br>**2EL/35,6** | 14,1<br>1 770<br>**2EL/32,9** | 19,3<br>2 420<br>**2EL/32,9** | 26,4<br>3 320<br>**2EL/32,9** | 37,2<br>4 680<br>**2EL/32,9** | 52<br>6 600<br>**2EL/32,9** | 65<br>8 170<br>**2EL/32,9** | 76<br>9 580<br>**2EL/32,9** | 94<br>11 870<br>**2EL/32,9** | 35,5 | 2 500 | |
| | 31,5 | 6,8<br>951<br>**2EL/32,6** | 9,4<br>1 300<br>**2EL/32,6** | 13,9<br>1 890<br>**2EL/31,9** | 13,9<br>1 890<br>**2EL/31,9** | 19,6<br>2 660<br>**2EL/31,9** | 27,6<br>3 750<br>**2EL/31,9** | 38,9<br>5 290<br>**2EL/31,9** | 55<br>7 460<br>**2EL/31,9** | 55<br>7 460<br>**2EL/31,9** | – | 31,5 | 2 240 | |
| | 28 | 7,5<br>1 070<br>**2EL/29,7** | 8,3<br>1 180<br>**2EL/29,7** | 13,3<br>1 780<br>**2EL/28** | 18,2<br>2 430<br>**2EL/28** | 24,9<br>3 330<br>**2EL/28** | 35,1<br>4 700<br>**2EL/28** | 49,5<br>6 620<br>**2EL/28** | 61<br>8 210<br>**2EL/28** | 72<br>9 620<br>**2EL/28** | 89<br>11 920<br>**2EL/28** | 28 | 2 000 | |
| | 25 | 7,7<br>1 060<br>**2EL/25,7** | 11<br>1 500<br>**2EL/25,7** | 15<br>2 060<br>**2EL/25,9** | 19<br>2 620<br>**2EL/25,9** | 26,8<br>3 690<br>**2EL/25,9** | 37,8<br>5 200<br>**2EL/25,9** | 53<br>7 330<br>**2EL/25,9** | 75<br>10 340<br>**2EL/25,9** | 75<br>10 340<br>**2EL/25,9** | 75<br>10 340<br>**2EL/25,9** | 25 | 1 800 | |
| | 22,4 | 7,2<br>947<br>**2EL/22** | 9,9<br>1 300<br>**2EL/22** | 15,5<br>2 040<br>**2EL/22,1** | 20,3<br>2 680<br>**2EL/22,1** | 28,9<br>3 810<br>**2EL/22,1** | 39,6<br>5 230<br>**2EL/22,1** | 57<br>7 510<br>**2EL/22,1** | 79<br>10 390<br>**2EL/22,1** | 81<br>10 720<br>**2EL/22,1** | 108<br>14 300<br>**2EL/22,1** | 22,4 | 1 600 | |
| | 20 | 7,6<br>1 060<br>**2EL/20,5** | 10,8<br>1 510<br>**2EL/20,5** | – | – | – | – | – | – | – | – | 20 | 1 400 | |
| | 18 | 6,8<br>951<br>**2EL/18,3** | 9,3<br>1 300<br>**2EL/18,3** | 12,5<br>1 780<br>**2EL/18,6** | 17,2<br>2 440<br>**2EL/18,6** | 23,5<br>3 340<br>**2EL/18,6** | 33,1<br>4 710<br>**2EL/18,6** | 46,7<br>6 650<br>**2EL/18,6** | 58<br>8 240<br>**2EL/18,6** | 68<br>9 650<br>**2EL/18,6** | 84<br>11 960<br>**2EL/18,6** | 18 | 1 250 | |
| | 16 | 7,3<br>1 080<br>**2EL/17,4** | 10,4<br>1 540<br>**2EL/17,4** | 14,2<br>2 110<br>**2EL/17,4** | 19,2<br>2 860<br>**2EL/17,4** | 27,3<br>4 060<br>**2EL/17,4** | 37,5<br>5 570<br>**2EL/17,4** | 54<br>8 000<br>**2EL/17,4** | 70<br>10 460<br>**2EL/17,4** | 77<br>11 430<br>**2EL/17,4** | 102<br>15 170<br>**2EL/17,4** | 16 | 1 120 | |
| | 14 | 7,7<br>1 060<br>**2EL/14,4** | 10,9<br>1 500<br>**2EL/14,4** | 14,8<br>2 080<br>**2EL/14,7** | 20,4<br>2 860<br>**2EL/14,7** | 29<br>4 070<br>**2EL/14,7** | 39,8<br>5 580<br>**2EL/14,7** | 57<br>8 020<br>**2EL/14,7** | 74<br>10 420<br>**2EL/14,7** | 82<br>11 450<br>**2EL/14,7** | 82<br>11 450<br>**2EL/14,7** | 14 | 1 000 | |
| | 12,5 | 8,2<br>1 050<br>**2EL/12,1** | 11,7<br>1 500<br>**2EL/12,1** | 15,8<br>2 080<br>**2EL/12,4** | 19<br>2 490<br>**2EL/12,4** | 26,9<br>3 540<br>**2EL/12,4** | 37<br>4 860<br>**2EL/12,4** | 53<br>6 970<br>**2EL/12,4** | 75<br>9 800<br>**2EL/12,4** | 76<br>9 960<br>**2EL/12,4** | 76<br>9 960<br>**2EL/12,4** | 12,5 | 900 | |
| | 7,1 | 3,5<br>511<br>**1EL/7,64** | 4,94<br>720<br>**1EL/7,64** | 7<br>1 020<br>**1EL/7,64** | 9,8<br>1 430<br>**1EL/7,64** | 13,8<br>2 020<br>**1EL/7,64** | 19,5<br>2 850<br>**1EL/7,64** | 27,5<br>4 010<br>**1EL/7,64** | – | 38,8<br>5 660<br>**1EL/7,64** | – | 7,1 | 500 | |
| | 6 | 5,3<br>704<br>**1EL/6,21** | 7,5<br>992<br>**1EL/6,21** | 10,6<br>1 400<br>**1EL/6,21** | 15<br>1 970<br>**1EL/6,21** | 21,1<br>2 780<br>**1EL/6,21** | 29,7<br>3 920<br>**1EL/6,21** | 41,9<br>5 530<br>**1EL/6,21** | 55<br>6 860<br>**1EL/5,87** | 59<br>7 800<br>**1EL/6,21** | 78<br>9 670<br>**1EL/5,87** | 6 | 450 | |
| | 5 | 6,7<br>952<br>**1EL/5,29** | 9,2<br>1 300<br>**1EL/5,29** | 12,5<br>1 780<br>**1EL/5,29** | 17,1<br>2 440<br>**1EL/5,29** | 23,5<br>3 340<br>**1EL/5,29** | 33,1<br>4 710<br>**1EL/5,29** | 46,7<br>6 650<br>**1EL/5,29** | 58<br>8 240<br>**1EL/5,29** | 68<br>9 650<br>**1EL/5,29** | 84<br>11 960<br>**1EL/5,29** | 5 | 355 | |
| | 4,25 | 7,5<br>1 070<br>**1EL/4,17** | 10,7<br>1 520<br>**1EL/4,17** | 14,7<br>2 090<br>**1EL/4,17** | 21<br>2 990<br>**1EL/4,17** | 29,4<br>4 190<br>**1EL/4,17** | 42,7<br>6 080<br>**1EL/4,17** | 59<br>8 420<br>**1EL/4,17** | 73<br>10 430<br>**1EL/4,17** | 84<br>11 980<br>**1EL/4,17** | 105<br>14 970<br>**1EL/4,17** | 4,25 | 280 | |
| | 3,55 | 7,8<br>1 050<br>**1EL/3,52** | 11,3<br>1 520<br>**1EL/3,52** | 15,6<br>2 090<br>**1EL/3,52** | 22,2<br>2 990<br>**1EL/3,52** | 31,5<br>4 240<br>**1EL/3,52** | 44,5<br>5 980<br>**1EL/3,52** | 63<br>8 470<br>**1EL/3,52** | 73<br>9 820<br>**1EL/3,52** | 88<br>11 770<br>**1EL/3,52** | 102<br>13 760<br>**1EL/3,52** | 3,55 | 250 | |
| **630 000** | 50 | 1 090<br>**3EL/49,7** | 1 540<br>**3EL/49,7** | 2 120<br>**3EL/50,6** | 2 940<br>**3EL/50,6** | 4 180<br>**3EL/50,6** | 5 770<br>**3EL/51,6** | 6 920<br>**3EL/51,6** | 9 830<br>**3EL/51,6** | 9 830<br>**3EL/51,6** | 9 830<br>**3EL/51,6** | | | |
| | 50 | 4,43<br>712<br>**2EL/53,1** | 6,2<br>1 000<br>**2EL/53,1** | – | – | – | – | – | – | – | – | 50 | 3 150 | **63** |
| | 45 | 6,2<br>957<br>**2EL/45,2** | 7,1<br>1 090<br>**2EL/45,2** | 8,8<br>1 420<br>**2EL/47,5** | 12,3<br>2 000<br>**2EL/47,5** | 17,4<br>2 820<br>**2EL/47,5** | 24,5<br>3 970<br>**2EL/47,5** | 34,6<br>5 600<br>**2EL/47,5** | 45,4<br>6 940<br>**2EL/44,8** | 48,8<br>7 890<br>**2EL/47,5** | 64<br>9 790<br>**2EL/44,8** | 45 | 2 800 | |

| $n_{N2} \times L_h$ | $i_N$ | Gear reducer size<br>$P_{N2}$ kW<br>$M_{N2}$ N m<br>... / i<br>030A | 042A | 060A | 085A | 125A | 180A | 250A | 355A | 500A | 710A | $i_N$ | $n_1$ min$^{-1}$ | $n_{N2}$ |
|---|---|---|---|---|---|---|---|---|---|---|---|---|---|---|
| **800 000** | 18 | 143<br>18 010<br>**2EL/18,5** | 237<br>28 270<br>**2EL/17,5** | 277<br>34 920<br>**2EL/18,5** | – | 590<br>70 230<br>**2EL/17,5** | – | 958<br>114 070<br>**2EL/17,5** | –<br>170 330<br>**2EL/17,5** | –<br>218 170<br>**2EL/17,5** | –<br>301 400<br>**2EL/17,5** | 18 | 1 400 | **80** |
| | 16 | 153<br>19 990<br>**2EL/17,1** | – | 291<br>37 930<br>**2EL/17,1** | 404<br>52 720<br>**2EL/17,1** | – | 650<br>84 910<br>**2EL/17,1** | – | – | – | – | 16 | 1 250 | |
| | 14 | 160<br>19 630<br>**2EL/14,4** | 231<br>28 990<br>**2EL/14,7** | 309<br>37 890<br>**2EL/14,4** | – | – | – | – | – | – | – | 14 | 1 120 | |
| | 12.5 | – | – | – | – | – | – | – | – | – | – | 12,5 | 1 000 | |
| | 7.1 | – | – | – | – | – | – | – | – | – | – | 7,1 | 560 | |
| | 6 | – | – | – | – | – | – | – | – | – | – | 6 | 500 | |
| | 5 | 144<br>18 000<br>**1EL/5,25** | 237<br>27 680<br>**1EL/4,89** | – | – | – | – | – | – | – | – | 5 | 400 | |
| | 4.25 | 159<br>19 690<br>**1EL/4,09** | 229<br>29 090<br>**1EL/4,18** | – | – | – | – | – | – | – | – | 4,25 | 315 | |
| | 3.55 | – | – | – | – | – | – | – | – | – | – | 3,55 | 280 | |
| **710 000** | 45 | – | – | – | – | – | – | – | – | – | – | 45 | 3 150 | **71** |
| | 40 | –<br>18 100<br>**2EL/40,1** | – | –<br>25 930<br>**2EL/40,1** | – | – | – | – | – | – | – | 40 | 2 800 | |
| | 35.5 | –<br>18 000<br>**2EL/32,6** | –<br>17 250<br>**2EL/37,3** | –<br>34 210<br>**2EL/32,6** | – | – | – | – | – | – | – | 35,5 | 2 500 | |
| | 31.5 | 109<br>14 530<br>**2EL/31,2** | 180<br>23 280<br>**2EL/30,4** | –<br>35 010<br>**2EL/30,8** | –<br>52 970<br>**2EL/31** | –<br>70 990<br>**2EL/31,8** | – | – | – | – | – | 31,5 | 2 240 | |
| | 28 | 136<br>18 060<br>**2EL/27,8** | 204<br>27 960<br>**2EL/28,7** | 264<br>35 040<br>**2EL/27,8** | 400<br>53 030<br>**2EL/27,8** | 559<br>69 070<br>**2EL/25,9** | –<br>84 490<br>**2EL/28,6** | –<br>116 780<br>**2EL/28,7** | –<br>174 380<br>**2EL/28,7** | –<br>229 800<br>**2EL/29,3** | –<br>338 700<br>**2EL/29,3** | 28 | 2 000 | |
| | 25 | 149<br>20 150<br>**2EL/25,4** | 204<br>27 960<br>**2EL/25,9** | 277<br>35 240<br>**2EL/24** | 390<br>50 550<br>**2EL/24,4** | 546<br>72 580<br>**2EL/25** | 652<br>84 770<br>**2EL/24,5** | –<br>117 160<br>**2EL/24,5** | –<br>174 940<br>**2EL/24,5** | –<br>216 450<br>**2EL/25,1** | –<br>299 020<br>**2EL/25,1** | 25 | 1 800 | |
| | 22.4 | 154<br>19 940<br>**2EL/21,7** | 215<br>28 370<br>**2EL/22,1** | 285<br>36 790<br>**2EL/21,7** | 392<br>51 270<br>**2EL/21,9** | 533<br>70 470<br>**2EL/22,1** | 648<br>84 980<br>**2EL/22** | –<br>117 690<br>**2EL/22,1** | –<br>175 730<br>**2EL/22,1** | –<br>231 070<br>**2EL/23,9** | –<br>348 270<br>**2EL/23,9** | 22,4 | 1 600 | |
| | 20 | – | 201<br>27 980<br>**2EL/20,4** | – | – | 529<br>73 600<br>**2EL/20,4** | 619<br>84 440<br>**2EL/20** | 843<br>117 350<br>**2EL/20,4** | –<br>175 230<br>**2EL/20,4** | –<br>224 460<br>**2EL/20,4** | –<br>310 080<br>**2EL/20,4** | 20 | 1 400 | |
| | 18 | 129<br>18 130<br>**2EL/18,5** | 219<br>29 250<br>**2EL/17,5** | 249<br>35 170<br>**2EL/18,5** | – | 545<br>72 660<br>**2EL/17,5** | – | 885<br>118 010<br>**2EL/17,5** | 1 320<br>176 220<br>**2EL/17,5** | –<br>225 720<br>**2EL/17,5** | –<br>311 820<br>**2EL/17,5** | 18 | 1 250 | |
| | 16 | 142<br>20 660<br>**2EL/17,1** | – | 269<br>39 200<br>**2EL/17,1** | 374<br>54 480<br>**2EL/17,1** | – | 602<br>87 760<br>**2EL/17,1** | – | – | – | – | 16 | 1 120 | |
| | 14 | 148<br>20 300<br>**2EL/14,4** | 214<br>30 000<br>**2EL/14,7** | 285<br>39 200<br>**2EL/14,4** | – | – | – | – | – | – | – | 14 | 1 000 | |
| | 12.5 | – | – | – | – | – | – | – | – | – | – | 12,5 | 900 | |
| | 7.1 | – | – | – | – | – | – | – | – | – | – | 7,1 | 500 | |
| | 6 | – | – | – | – | – | – | – | – | – | – | 6 | 450 | |
| | 5 | 128<br>18 130<br>**1EL/5,25** | 212<br>27 890<br>**1EL/4,89** | – | – | – | – | – | – | – | – | 5 | 355 | |
| | 4.25 | 146<br>20 400<br>**1EL/4,09** | 211<br>30 130<br>**1EL/4,18** | – | – | – | – | – | – | – | – | 4,25 | 280 | |
| | 3.55 | – | – | – | – | – | – | – | – | – | – | 3,55 | 250 | |
| **630 000** | 50 | 19 000<br>**3EL/50,6** | 27 740<br>**3EL/51,7** | 27 140<br>**3EL/50,6** | – | – | – | – | – | – | – | | | |
| | 50 | – | – | – | – | – | – | – | – | – | – | 50 | 3 150 | **63** |
| | 45 | – | – | – | – | – | – | – | – | – | – | 45 | 2 800 | |

| $n_{N2} \times L_h$ | $i_N$ | Gear reducer size<br>$P_{N2}$ kW<br>$M_{N2}$ N m<br>... / i<br>001A | 002A | 003A | 004A | 006A | 009A | 012A | 015A | 018A | 021A | $i_N$ | $n_1$ min$^{-1}$ | $n_{N2}$ |
|---|---|---|---|---|---|---|---|---|---|---|---|---|---|---|
| **630 000** | 40 | 6,6<br>953<br>**2EL/37,7** | 9,1<br>1 300<br>**2EL/37,7** | 11,6<br>1 790<br>**2EL/40,4** | 15,4<br>2 380<br>**2EL/40,4** | 21,7<br>3 350<br>**2EL/40,4** | 30,6<br>4 720<br>**2EL/40,4** | 43,1<br>6 660<br>**2EL/40,4** | 54<br>8 280<br>**2EL/40,4** | 61<br>9 390<br>**2EL/40,4** | 61<br>9 390<br>**2EL/40,4** | 40 | 2 500 | **63** |
| | 35,5 | 5,7<br>873<br>**2EL/35,6** | 5,7<br>873<br>**2EL/35,6** | 12,7<br>1 780<br>**2EL/32,9** | 17,4<br>2 440<br>**2EL/32,9** | 23,8<br>3 340<br>**2EL/32,9** | 33,6<br>4 710<br>**2EL/32,9** | 47,3<br>6 640<br>**2EL/32,9** | 59<br>8 230<br>**2EL/32,9** | 69<br>9 640<br>**2EL/32,9** | 85<br>11 950<br>**2EL/32,9** | 35,5 | 2 240 | |
| | 31,5 | 6,1<br>957<br>**2EL/32,6** | 8,4<br>1 310<br>**2EL/32,6** | 12,5<br>1 900<br>**2EL/31,9** | 12,5<br>1 900<br>**2EL/31,9** | 17,6<br>2 680<br>**2EL/31,9** | 24,8<br>3 780<br>**2EL/31,9** | 35<br>5 320<br>**2EL/31,9** | 49,3<br>7 510<br>**2EL/31,9** | 49,3<br>7 510<br>**2EL/31,9** | – | 31,5 | 2 000 | |
| | 28 | 7<br>1 100<br>**2EL/29,7** | 7,5<br>1 190<br>**2EL/29,7** | 12<br>1 790<br>**2EL/28** | 16,5<br>2 450<br>**2EL/28** | 22,5<br>3 350<br>**2EL/28** | 31,8<br>4 730<br>**2EL/28** | 44,8<br>6 660<br>**2EL/28** | 56<br>8 260<br>**2EL/28** | 65<br>9 680<br>**2EL/28** | 81<br>11 990<br>**2EL/28** | 28 | 1 800 | |
| | 25 | 7,1<br>1 090<br>**2EL/25,7** | 9,9<br>1 520<br>**2EL/25,7** | 13,7<br>2 120<br>**2EL/25,9** | 17<br>2 640<br>**2EL/25,9** | 24<br>3 720<br>**2EL/25,9** | 33,8<br>5 240<br>**2EL/25,9** | 47,7<br>7 390<br>**2EL/25,9** | 67<br>10 420<br>**2EL/25,9** | 67<br>10 420<br>**2EL/25,9** | 67<br>10 420<br>**2EL/25,9** | 25 | 1 600 | |
| | 22,4 | 6,4<br>955<br>**2EL/22** | 8,7<br>1 310<br>**2EL/22** | 14<br>2 110<br>**2EL/22,1** | 18,5<br>2 790<br>**2EL/22,1** | 26,3<br>3 960<br>**2EL/22,1** | 36,1<br>5 440<br>**2EL/22,1** | 52<br>7 810<br>**2EL/22,1** | 69<br>10 470<br>**2EL/22,1** | 74<br>11 160<br>**2EL/22,1** | 99<br>14 880<br>**2EL/22,1** | 22,4 | 1 400 | |
| | 20 | 7<br>1 100<br>**2EL/20,5** | 9,9<br>1 550<br>**2EL/20,5** | – | – | – | – | – | – | – | – | 20 | 1 250 | |
| | 18 | 6,1<br>957<br>**2EL/18,3** | 8,4<br>1 310<br>**2EL/18,3** | 11,3<br>1 800<br>**2EL/18,6** | 15,5<br>2 460<br>**2EL/18,6** | 21,2<br>3 370<br>**2EL/18,6** | 29,9<br>4 750<br>**2EL/18,6** | 42,1<br>6 690<br>**2EL/18,6** | 52<br>8 290<br>**2EL/18,6** | 61<br>9 720<br>**2EL/18,6** | 76<br>12 040<br>**2EL/18,6** | 18 | 1 120 | |
| | 16 | 6,8<br>1 120<br>**2EL/17,4** | 9,4<br>1 550<br>**2EL/17,4** | 12,8<br>2 130<br>**2EL/17,4** | 17,8<br>2 960<br>**2EL/17,4** | 25,2<br>4 200<br>**2EL/17,4** | 34,6<br>5 760<br>**2EL/17,4** | 49,7<br>8 280<br>**2EL/17,4** | 63<br>10 530<br>**2EL/17,4** | 71<br>11 820<br>**2EL/17,4** | 94<br>15 690<br>**2EL/17,4** | 16 | 1 000 | |
| | 14 | 7,1<br>1 090<br>**2EL/14,4** | 10,1<br>1 550<br>**2EL/14,4** | 13,6<br>2 120<br>**2EL/14,7** | 19<br>2 950<br>**2EL/14,7** | 26,9<br>4 200<br>**2EL/14,7** | 37<br>5 760<br>**2EL/14,7** | 53<br>8 270<br>**2EL/14,7** | 67<br>10 490<br>**2EL/14,7** | 76<br>11 820<br>**2EL/14,7** | 76<br>11 820<br>**2EL/14,7** | 14 | 900 | |
| | 12,5 | 7,3<br>1 060<br>**2EL/12,1** | 10,5<br>1 520<br>**2EL/12,1** | 14,3<br>2 120<br>**2EL/12,4** | 17,5<br>2 580<br>**2EL/12,4** | 24,8<br>3 660<br>**2EL/12,4** | 34,1<br>5 030<br>**2EL/12,4** | 48,9<br>7 220<br>**2EL/12,4** | 67<br>9 870<br>**2EL/12,4** | 70<br>10 320<br>**2EL/12,4** | 70<br>10 320<br>**2EL/12,4** | 12,5 | 800 | |
| | 7,1 | 3,17<br>514<br>**1EL/7,64** | 4,47<br>725<br>**1EL/7,64** | 6,3<br>1 020<br>**1EL/7,64** | 8,9<br>1 440<br>**1EL/7,64** | 12,5<br>2 030<br>**1EL/7,64** | 17,7<br>2 870<br>**1EL/7,64** | 24,9<br>4 040<br>**1EL/7,64** | – | 35,2<br>5 700<br>**1EL/7,64** | – | 7,1 | 450 | |
| | 6 | 4,78<br>709<br>**1EL/6,21** | 6,7<br>999<br>**1EL/6,21** | 9,5<br>1 410<br>**1EL/6,21** | 13,4<br>1 990<br>**1EL/6,21** | 18,9<br>2 800<br>**1EL/6,21** | 26,6<br>3 950<br>**1EL/6,21** | 37,5<br>5 570<br>**1EL/6,21** | 49,3<br>6 910<br>**1EL/5,87** | 53<br>7 850<br>**1EL/6,21** | 70<br>9 740<br>**1EL/5,87** | 6 | 400 | |
| | 5 | 6<br>959<br>**1EL/5,29** | 8,2<br>1 310<br>**1EL/5,29** | 11,2<br>1 800<br>**1EL/5,29** | 15,3<br>2 460<br>**1EL/5,29** | 21<br>3 370<br>**1EL/5,29** | 29,6<br>4 750<br>**1EL/5,29** | 41,7<br>6 700<br>**1EL/5,29** | 52<br>8 300<br>**1EL/5,29** | 61<br>9 720<br>**1EL/5,29** | 75<br>12 050<br>**1EL/5,29** | 5 | 315 | |
| | 4,25 | 6,9<br>1 110<br>**1EL/4,17** | 9,7<br>1 550<br>**1EL/4,17** | 13,3<br>2 120<br>**1EL/4,17** | 19,3<br>3 080<br>**1EL/4,17** | 26,4<br>4 220<br>**1EL/4,17** | 38,4<br>6 120<br>**1EL/4,17** | 53<br>8 480<br>**1EL/4,17** | 66<br>10 510<br>**1EL/4,17** | 78<br>12 390<br>**1EL/4,17** | 97<br>15 490<br>**1EL/4,17** | 4,25 | 250 | |
| | 3,55 | 7,1<br>1 060<br>**1EL/3,52** | 10,2<br>1 530<br>**1EL/3,52** | 14,1<br>2 120<br>**1EL/3,52** | 20,1<br>3 010<br>**1EL/3,52** | 28,4<br>4 270<br>**1EL/3,52** | 40,1<br>6 020<br>**1EL/3,52** | 57<br>8 530<br>**1EL/3,52** | 66<br>9 880<br>**1EL/3,52** | 79<br>11 850<br>**1EL/3,52** | 92<br>13 850<br>**1EL/3,52** | 3,55 | 224 | |
| **560 000** | 56 | 6,2<br>1 130<br>**3EL/59,9** | 8,6<br>1 560<br>**3EL/59,9** | – | – | – | – | – | – | – | – | 56 | 3 150 | **56** |
| | 50 | 6,6<br>1 120<br>**3EL/49,7** | 9,2<br>1 560<br>**3EL/49,7** | 12,3<br>2 130<br>**3EL/50,6** | 17,6<br>3 050<br>**3EL/50,6** | 24,5<br>4 240<br>**3EL/50,6** | 33,9<br>5 980<br>**3EL/51,6** | 40,7<br>7 170<br>**3EL/51,6** | 58<br>10 180<br>**3EL/51,6** | 58<br>10 180<br>**3EL/51,6** | 58<br>10 180<br>**3EL/51,6** | 50 | 2 800 | |
| | 50 | 3,96<br>717<br>**2EL/53,1** | 5,6<br>1 010<br>**2EL/53,1** | – | – | – | – | – | – | – | – | 50 | 2 800 | |
| | 45 | 5,6<br>963<br>**2EL/45,2** | 6,4<br>1 100<br>**2EL/45,2** | 7,9<br>1 430<br>**2EL/47,5** | 11,1<br>2 010<br>**2EL/47,5** | 15,6<br>2 840<br>**2EL/47,5** | 22,1<br>4 000<br>**2EL/47,5** | 31,1<br>5 640<br>**2EL/47,5** | 40,9<br>6 990<br>**2EL/44,8** | 43,9<br>7 950<br>**2EL/47,5** | 58<br>9 860<br>**2EL/44,8** | 45 | 2 500 | |
| | 40 | 6<br>959<br>**2EL/37,7** | 8,2<br>1 310<br>**2EL/37,7** | 10,5<br>1 810<br>**2EL/40,4** | 13,9<br>2 390<br>**2EL/40,4** | 19,6<br>3 370<br>**2EL/40,4** | 27,6<br>4 760<br>**2EL/40,4** | 38,9<br>6 710<br>**2EL/40,4** | 48,4<br>8 330<br>**2EL/40,4** | 55<br>9 460<br>**2EL/40,4** | 55<br>9 460<br>**2EL/40,4** | 40 | 2 240 | |
| | 35,5 | 5,2<br>879<br>**2EL/35,6** | 5,2<br>879<br>**2EL/35,6** | 11,4<br>1 790<br>**2EL/32,9** | 15,6<br>2 460<br>**2EL/32,9** | 21,4<br>3 360<br>**2EL/32,9** | 30,2<br>4 740<br>**2EL/32,9** | 42,6<br>6 690<br>**2EL/32,9** | 53<br>8 290<br>**2EL/32,9** | 62<br>9 710<br>**2EL/32,9** | 77<br>12 040<br>**2EL/32,9** | 35,5 | 2 000 | |
| | 31,5 | 5,6<br>963<br>**2EL/32,6** | 7,6<br>1 320<br>**2EL/32,6** | 11,3<br>1 910<br>**2EL/31,9** | 11,3<br>1 910<br>**2EL/31,9** | 15,9<br>2 700<br>**2EL/31,9** | 22,5<br>3 800<br>**2EL/31,9** | 31,7<br>5 360<br>**2EL/31,9** | 44,7<br>7 560<br>**2EL/31,9** | 44,7<br>7 560<br>**2EL/31,9** | – | 31,5 | 1 800 | |
| | 28 | 6,3<br>1 130<br>**2EL/29,7** | 6,7<br>1 200<br>**2EL/29,7** | 10,8<br>1 800<br>**2EL/28** | 14,7<br>2 470<br>**2EL/28** | 20,2<br>3 380<br>**2EL/28** | 28,5<br>4 760<br>**2EL/28** | 40,1<br>6 710<br>**2EL/28** | 49,7<br>8 320<br>**2EL/28** | 58<br>9 750<br>**2EL/28** | 72<br>12 080<br>**2EL/28** | 28 | 1 600 | |
| | 25 | 6,4<br>1 130<br>**2EL/25,7** | 8,7<br>1 530<br>**2EL/25,7** | 12,1<br>2 130<br>**2EL/25,9** | 15<br>2 660<br>**2EL/25,9** | 21,2<br>3 750<br>**2EL/25,9** | 29,9<br>5 280<br>**2EL/25,9** | 42,1<br>7 450<br>**2EL/25,9** | 59<br>10 500<br>**2EL/25,9** | 59<br>10 500<br>**2EL/25,9** | 59<br>10 500<br>**2EL/25,9** | 25 | 1 400 | |
| | 22,4 | 5,7<br>962<br>**2EL/22** | 7,8<br>1 320<br>**2EL/22** | 12,6<br>2 130<br>**2EL/22,1** | 17,1<br>2 890<br>**2EL/22,1** | 24,3<br>4 100<br>**2EL/22,1** | 33,3<br>5 630<br>**2EL/22,1** | 47,9<br>8 080<br>**2EL/22,1** | 62<br>10 540<br>**2EL/22,1** | 68<br>11 550<br>**2EL/22,1** | 91<br>15 400<br>**2EL/22,1** | 22,4 | 1 250 | |
| | 20 | 6,4<br>1 130<br>**2EL/20,5** | 8,9<br>1 560<br>**2EL/20,5** | – | – | – | – | – | – | – | – | 20 | 1 120 | |
| | 18 | 5,5<br>964<br>**2EL/18,3** | 7,6<br>1 320<br>**2EL/18,3** | 10,2<br>1 810<br>**2EL/18,6** | 13,9<br>2 480<br>**2EL/18,6** | 19,1<br>3 390<br>**2EL/18,6** | 26,9<br>4 780<br>**2EL/18,6** | 37,9<br>6 740<br>**2EL/18,6** | 47<br>8 350<br>**2EL/18,6** | 55<br>9 790<br>**2EL/18,6** | 68<br>12 130<br>**2EL/18,6** | 18 | 1 000 | |
| | 16 | 6,1<br>1 130<br>**2EL/17,4** | 8,5<br>1 560<br>**2EL/17,4** | 11,6<br>2 140<br>**2EL/17,4** | 16,5<br>3 050<br>**2EL/17,4** | 23<br>4 250<br>**2EL/17,4** | 32,2<br>5 950<br>**2EL/17,4** | 46,2<br>8 540<br>**2EL/17,4** | 57<br>10 600<br>**2EL/17,4** | 66<br>12 200<br>**2EL/17,4** | 86<br>15 990<br>**2EL/17,4** | 16 | 900 | |

| $n_{N2} \times L_h$ | $i_N$ | Gear reducer size<br>$P_{N2}$ kW<br>$M_{N2}$ N m<br>... / i<br>030A | 042A | 060A | 085A | 125A | 180A | 250A | 355A | 500A | 710A | $i_N$ | $n_1$ min$^{-1}$ | $n_{N2}$ |
|---|---|---|---|---|---|---|---|---|---|---|---|---|---|---|
| **630 000** | 40 | –<br>18 220<br>**2EL/40,1** | – | –<br>26 110<br>**2EL/40,1** | – | – | – | – | – | – | – | 40 | 2 500 | **63** |
| | 35.5 | 130<br>18 120<br>**2EL/32,6** | 109<br>17 360<br>**2EL/37,3** | –<br>35 140<br>**2EL/32,6** | – | – | – | – | – | – | – | 35,5 | 2 240 | |
| | 31.5 | 98<br>14 630<br>**2EL/31,2** | 165<br>23 930<br>**2EL/30,4** | 240<br>35 260<br>**2EL/30,8** | 370<br>54 800<br>**2EL/31** | 484<br>73 450<br>**2EL/31,8** | – | – | – | – | – | 31,5 | 2 000 | |
| | 28 | 123<br>18 180<br>**2EL/27,8** | 185<br>28 140<br>**2EL/28,7** | 239<br>35 260<br>**2EL/27,8** | 371<br>54 730<br>**2EL/27,8** | 519<br>71 290<br>**2EL/25,9** | 574<br>87 210<br>**2EL/28,6** | –<br>120 530<br>**2EL/28,7** | –<br>179 980<br>**2EL/28,7** | –<br>237 180<br>**2EL/29,3** | –<br>349 570<br>**2EL/29,3** | 28 | 1 800 | |
| | 25 | 134<br>20 300<br>**2EL/25,4** | 182<br>28 160<br>**2EL/25,9** | 248<br>35 500<br>**2EL/24** | 359<br>52 370<br>**2EL/24,4** | 503<br>75 190<br>**2EL/25** | 601<br>87 820<br>**2EL/24,5** | –<br>121 370<br>**2EL/24,5** | –<br>181 230<br>**2EL/24,5** | –<br>224 230<br>**2EL/25,1** | –<br>309 770<br>**2EL/25,1** | 25 | 1 600 | |
| | 22.4 | 140<br>20 750<br>**2EL/21,7** | 196<br>29 530<br>**2EL/22,1** | 259<br>38 290<br>**2EL/21,7** | 357<br>53 370<br>**2EL/21,9** | 486<br>73 350<br>**2EL/22,1** | 591<br>88 450<br>**2EL/22** | 811<br>122 500<br>**2EL/22,1** | –<br>182 920<br>**2EL/22,1** | –<br>240 520<br>**2EL/23,9** | –<br>362 510<br>**2EL/23,9** | 22,4 | 1 400 | |
| | 20 | – | 181<br>28 180<br>**2EL/20,4** | – | – | 488<br>76 150<br>**2EL/20,4** | 572<br>87 360<br>**2EL/20** | 779<br>121 410<br>**2EL/20,4** | 1 160<br>181 290<br>**2EL/20,4** | –<br>232 220<br>**2EL/20,4** | –<br>320 800<br>**2EL/20,4** | 20 | 1 250 | |
| | 18 | 116<br>18 260<br>**2EL/18,5** | 203<br>30 230<br>**2EL/17,5** | 225<br>35 400<br>**2EL/18,5** | – | 505<br>75 090<br>**2EL/17,5** | – | 819<br>121 970<br>**2EL/17,5** | 1 220<br>182 120<br>**2EL/17,5** | 1 560<br>233 280<br>**2EL/17,5** | –<br>322 270<br>**2EL/17,5** | 18 | 1 120 | |
| | 16 | 131<br>21 370<br>**2EL/17,1** | – | 249<br>40 560<br>**2EL/17,1** | 346<br>56 370<br>**2EL/17,1** | – | 556<br>90 790<br>**2EL/17,1** | – | – | – | – | 16 | 1 000 | |
| | 14 | 137<br>20 960<br>**2EL/14,4** | 198<br>30 960<br>**2EL/14,7** | 265<br>40 460<br>**2EL/14,4** | – | – | – | – | – | – | – | 14 | 900 | |
| | 12.5 | – | – | – | – | – | – | – | – | – | – | 12,5 | 800 | |
| | 7.1 | – | – | – | – | – | – | – | – | – | – | 7,1 | 450 | |
| | 6 | – | – | – | – | – | – | – | – | – | – | 6 | 400 | |
| | 5 | 115<br>18 270<br>**1EL/5,25** | 190<br>28 090<br>**1EL/4,89** | – | – | – | – | – | – | – | – | 5 | 315 | |
| | 4.25 | 135<br>21 100<br>**1EL/4,09** | 195<br>31 180<br>**1EL/4,18** | – | – | – | – | – | – | – | – | 4,25 | 250 | |
| | 3.55 | – | – | – | – | – | – | – | – | – | – | 3,55 | 224 | |
| **560 000** | 56 | – | – | – | – | – | – | – | – | – | – | 56 | 3 150 | **56** |
| | 50 | –<br>19 680<br>**3EL/50,6** | –<br>28 740<br>**3EL/51,7** | –<br>28 110<br>**3EL/50,6** | – | – | – | – | – | – | – | 50 | 2 800 | |
| | 50 | – | – | – | – | – | – | – | – | – | – | 50 | 2 800 | |
| | 45 | – | – | – | – | – | – | – | – | – | – | 45 | 2 500 | |
| | 40 | 107<br>18 350<br>**2EL/40,1** | – | –<br>26 290<br>**2EL/40,1** | – | – | – | – | – | – | – | 40 | 2 240 | |
| | 35.5 | 117<br>18 240<br>**2EL/32,6** | 98<br>17 480<br>**2EL/37,3** | 227<br>35 380<br>**2EL/32,6** | – | – | – | – | – | – | – | 35,5 | 2 000 | |
| | 31.5 | 89<br>14 720<br>**2EL/31,2** | 149<br>24 080<br>**2EL/30,4** | 217<br>35 490<br>**2EL/30,8** | 343<br>56 430<br>**2EL/31** | 448<br>75 430<br>**2EL/31,8** | – | – | – | – | – | 31,5 | 1 800 | |
| | 28 | 110<br>18 310<br>**2EL/27,8** | 166<br>28 340<br>**2EL/28,7** | 214<br>35 520<br>**2EL/27,8** | 340<br>56 460<br>**2EL/27,8** | 478<br>73 850<br>**2EL/25,9** | 529<br>90 340<br>**2EL/28,6** | –<br>124 870<br>**2EL/28,7** | –<br>186 450<br>**2EL/28,7** | –<br>245 710<br>**2EL/29,3** | –<br>362 150<br>**2EL/29,3** | 28 | 1 600 | |
| | 25 | 118<br>20 470<br>**2EL/25,4** | 161<br>28 400<br>**2EL/25,9** | 219<br>35 790<br>**2EL/24** | 327<br>54 510<br>**2EL/24,4** | 458<br>78 260<br>**2EL/25** | 547<br>91 400<br>**2EL/24,5** | 755<br>126 330<br>**2EL/24,5** | –<br>188 640<br>**2EL/24,5** | –<br>233 400<br>**2EL/25,1** | –<br>322 430<br>**2EL/25,1** | 25 | 1 400 | |
| | 22.4 | 130<br>21 470<br>**2EL/21,7** | 181<br>30 550<br>**2EL/22,1** | 239<br>39 620<br>**2EL/21,7** | 330<br>55 210<br>**2EL/21,9** | 446<br>75 450<br>**2EL/22,1** | 546<br>91 510<br>**2EL/22** | 749<br>126 740<br>**2EL/22,1** | 1 120<br>189 240<br>**2EL/22,1** | –<br>248 830<br>**2EL/23,9** | –<br>375 040<br>**2EL/23,9** | 22,4 | 1 250 | |
| | 20 | – | 163<br>28 370<br>**2EL/20,4** | – | – | 452<br>78 700<br>**2EL/20,4** | 529<br>90 280<br>**2EL/20** | 721<br>125 480<br>**2EL/20,4** | 1 080<br>187 360<br>**2EL/20,4** | 1 380<br>240 000<br>**2EL/20,4** | –<br>331 550<br>**2EL/20,4** | 20 | 1 120 | |
| | 18 | 104<br>18 380<br>**2EL/18,5** | 188<br>31 270<br>**2EL/17,5** | 202<br>35 650<br>**2EL/18,5** | – | 466<br>77 690<br>**2EL/17,5** | – | 757<br>126 180<br>**2EL/17,5** | 1 130<br>188 420<br>**2EL/17,5** | 1 450<br>241 340<br>**2EL/17,5** | 2 000<br>333 410<br>**2EL/17,5** | 18 | 1 000 | |
| | 16 | 122<br>22 060<br>**2EL/17,1** | – | 231<br>41 860<br>**2EL/17,1** | 321<br>58 180<br>**2EL/17,1** | – | 516<br>93 710<br>**2EL/17,1** | – | – | – | – | 16 | 900 | |

| $n_{N2} \times L_h$ | $i_N$ | Gear reducer size<br>$P_{N2}$ kW<br>$M_{N2}$ N m<br>... / i<br>001A | 002A | 003A | 004A | 006A | 009A | 012A | 015A | 018A | 021A | $i_N$ | $n_1$ min$^{-1}$ | $n_{N2}$ |
|---|---|---|---|---|---|---|---|---|---|---|---|---|---|---|
| **560 000** | 14 | 6,5<br>1 120<br>**2EL/14,4** | 9,1<br>1 560<br>**2EL/14,4** | 12,2<br>2 130<br>**2EL/14,7** | 17,5<br>3 060<br>**2EL/14,7** | 24,2<br>4 240<br>**2EL/14,7** | 34,1<br>5 970<br>**2EL/14,7** | 48,7<br>8 530<br>**2EL/14,7** | 60<br>10 570<br>**2EL/14,7** | 70<br>12 240<br>**2EL/14,7** | 70<br>12 240<br>**2EL/14,7** | 14 | 800 | **56** |
| | 12,5 | 6,5<br>1 070<br>**2EL/12,1** | 9,4<br>1 530<br>**2EL/12,1** | 12,8<br>2 130<br>**2EL/12,4** | 16,1<br>2 670<br>**2EL/12,4** | 22,8<br>3 800<br>**2EL/12,4** | 31,3<br>5 210<br>**2EL/12,4** | 45<br>7 490<br>**2EL/12,4** | 60<br>9 950<br>**2EL/12,4** | 64<br>10 690<br>**2EL/12,4** | 64<br>10 690<br>**2EL/12,4** | 12,5 | 710 | |
| | 7,1 | 2,84<br>518<br>**1EL/7,64** | 4,01<br>730<br>**1EL/7,64** | 5,6<br>1 030<br>**1EL/7,64** | 8<br>1 450<br>**1EL/7,64** | 11,2<br>2 050<br>**1EL/7,64** | 15,8<br>2 890<br>**1EL/7,64** | 22,3<br>4 070<br>**1EL/7,64** | – | 31,5<br>5 740<br>**1EL/7,64** | – | 7,1 | 400 | |
| | 6 | 4,27<br>714<br>**1EL/6,21** | 6<br>1 010<br>**1EL/6,21** | 8,5<br>1 420<br>**1EL/6,21** | 12<br>2 000<br>**1EL/6,21** | 16,9<br>2 820<br>**1EL/6,21** | 23,8<br>3 980<br>**1EL/6,21** | 33,6<br>5 610<br>**1EL/6,21** | 44,1<br>6 960<br>**1EL/5,87** | 47,3<br>7 910<br>**1EL/6,21** | 62<br>9 810<br>**1EL/5,87** | 6 | 355 | |
| | 5 | 5,3<br>966<br>**1EL/5,29** | 7,3<br>1 320<br>**1EL/5,29** | 10<br>1 810<br>**1EL/5,29** | 13,7<br>2 480<br>**1EL/5,29** | 18,8<br>3 390<br>**1EL/5,29** | 26,5<br>4 780<br>**1EL/5,29** | 37,3<br>6 740<br>**1EL/5,29** | 46,3<br>8 360<br>**1EL/5,29** | 54<br>9 790<br>**1EL/5,29** | 67<br>12 140<br>**1EL/5,29** | 5 | 280 | |
| | 4,25 | 6,3<br>1 130<br>**1EL/4,17** | 8,8<br>1 560<br>**1EL/4,17** | 12<br>2 140<br>**1EL/4,17** | 17,4<br>3 100<br>**1EL/4,17** | 23,9<br>4 250<br>**1EL/4,17** | 34,6<br>6 170<br>**1EL/4,17** | 48<br>8 540<br>**1EL/4,17** | 59<br>10 580<br>**1EL/4,17** | 72<br>12 810<br>**1EL/4,17** | 90<br>15 950<br>**1EL/4,17** | 4,25 | 224 | |
| | 3,55 | 6,4<br>1 070<br>**1EL/3,52** | 9,2<br>1 540<br>**1EL/3,52** | 12,7<br>2 130<br>**1EL/3,52** | 18<br>3 030<br>**1EL/3,52** | 25,6<br>4 300<br>**1EL/3,52** | 36,1<br>6 060<br>**1EL/3,52** | 51<br>8 590<br>**1EL/3,52** | 59<br>9 950<br>**1EL/3,52** | 71<br>11 940<br>**1EL/3,52** | 83<br>13 950<br>**1EL/3,52** | 3,55 | 200 | |
| **500 000** | 63 | –<br>969<br>**3EL/63** | –<br>1 330<br>**3EL/63** | 11,6<br>2 140<br>**3EL/61,1** | 16,8<br>3 110<br>**3EL/61,1** | 23<br>4 260<br>**3EL/61,1** | –<br>5 960<br>**3EL/61,3** | –<br>8 210<br>**3EL/61,3** | 55<br>10 150<br>**3EL/61,3** | 55<br>10 150<br>**3EL/61,3** | –<br>11 660<br>**3EL/61,3** | 63 | 3 150 | **50** |
| | 56 | 5,6<br>1 140<br>**3EL/59,9** | 7,7<br>1 570<br>**3EL/59,9** | – | – | – | – | – | – | – | – | 56 | 2 800 | |
| | 50 | 3,56<br>722<br>**2EL/53,1** | 5<br>1 020<br>**2EL/53,1** | – | – | – | – | – | – | – | – | 50 | 2 500 | |
| | 50 | 6<br>1 130<br>**3EL/49,7** | 8,3<br>1 570<br>**3EL/49,7** | 11,1<br>2 150<br>**3EL/50,6** | 16,1<br>3 120<br>**3EL/50,6** | 22,1<br>4 270<br>**3EL/50,6** | 31,4<br>6 180<br>**3EL/51,6** | 37,6<br>7 420<br>**3EL/51,6** | 53<br>10 540<br>**3EL/51,6** | 53<br>10 540<br>**3EL/51,6** | 53<br>10 540<br>**3EL/51,6** | 50 | 2 500 | |
| | 45 | 5<br>970<br>**2EL/45,2** | 5,7<br>1 110<br>**2EL/45,2** | 7,1<br>1 440<br>**2EL/47,5** | 10<br>2 020<br>**2EL/47,5** | 14,1<br>2 860<br>**2EL/47,5** | 19,9<br>4 030<br>**2EL/47,5** | 28,1<br>5 680<br>**2EL/47,5** | 36,9<br>7 040<br>**2EL/44,8** | 39,6<br>8 000<br>**2EL/47,5** | 52<br>9 930<br>**2EL/44,8** | 45 | 2 240 | |
| | 40 | 5,4<br>966<br>**2EL/37,7** | 7,3<br>1 320<br>**2EL/37,7** | 9,4<br>1 820<br>**2EL/40,4** | 12,5<br>2 410<br>**2EL/40,4** | 17,6<br>3 400<br>**2EL/40,4** | 24,8<br>4 790<br>**2EL/40,4** | 35<br>6 750<br>**2EL/40,4** | 43,5<br>8 390<br>**2EL/40,4** | 49,3<br>9 520<br>**2EL/40,4** | 49,3<br>9 520<br>**2EL/40,4** | 40 | 2 000 | |
| | 35,5 | 4,68<br>884<br>**2EL/35,6** | 4,68<br>884<br>**2EL/35,6** | 10,3<br>1 810<br>**2EL/32,9** | 14,2<br>2 470<br>**2EL/32,9** | 19,4<br>3 390<br>**2EL/32,9** | 27,3<br>4 770<br>**2EL/32,9** | 38,6<br>6 730<br>**2EL/32,9** | 47,8<br>8 340<br>**2EL/32,9** | 56<br>9 770<br>**2EL/32,9** | 69<br>12 110<br>**2EL/32,9** | 35,5 | 1 800 | |
| | 31,5 | 4,99<br>970<br>**2EL/32,6** | 6,8<br>1 330<br>**2EL/32,6** | 10,1<br>1 930<br>**2EL/31,9** | 10,1<br>1 930<br>**2EL/31,9** | 14,3<br>2 720<br>**2EL/31,9** | 20,1<br>3 830<br>**2EL/31,9** | 28,4<br>5 400<br>**2EL/31,9** | 40<br>7 610<br>**2EL/31,9** | 40<br>7 610<br>**2EL/31,9** | – | 31,5 | 1 600 | |
| | 28 | 5,6<br>1 140<br>**2EL/29,7** | 5,9<br>1 200<br>**2EL/29,7** | 9,5<br>1 820<br>**2EL/28** | 13<br>2 490<br>**2EL/28** | 17,8<br>3 400<br>**2EL/28** | 25,1<br>4 800<br>**2EL/28** | 35,4<br>6 770<br>**2EL/28** | 43,9<br>8 390<br>**2EL/28** | 51<br>9 830<br>**2EL/28** | 64<br>12 180<br>**2EL/28** | 28 | 1 400 | |
| | 25 | 5,8<br>1 130<br>**2EL/25,7** | 7,8<br>1 540<br>**2EL/25,7** | 10,8<br>2 150<br>**2EL/25,9** | 13,5<br>2 680<br>**2EL/25,9** | 19<br>3 770<br>**2EL/25,9** | 26,8<br>5 320<br>**2EL/25,9** | 37,9<br>7 500<br>**2EL/25,9** | 53<br>10 580<br>**2EL/25,9** | 53<br>10 580<br>**2EL/25,9** | 53<br>10 580<br>**2EL/25,9** | 25 | 1 250 | |
| | 22,4 | 5,2<br>968<br>**2EL/22** | 7,1<br>1 330<br>**2EL/22** | 11,4<br>2 140<br>**2EL/22,1** | 15,8<br>2 980<br>**2EL/22,1** | 22,5<br>4 240<br>**2EL/22,1** | 30,9<br>5 820<br>**2EL/22,1** | 44,3<br>8 350<br>**2EL/22,1** | 56<br>10 620<br>**2EL/22,1** | 63<br>11 940<br>**2EL/22,1** | 83<br>15 630<br>**2EL/22,1** | 22,4 | 1 120 | |
| | 20 | 5,8<br>1 130<br>**2EL/20,5** | 8<br>1 570<br>**2EL/20,5** | – | – | – | – | – | – | – | – | 20 | 1 000 | |
| | 18 | 5<br>970<br>**2EL/18,3** | 6,9<br>1 330<br>**2EL/18,3** | 9,2<br>1 820<br>**2EL/18,6** | 12,6<br>2 490<br>**2EL/18,6** | 17,3<br>3 410<br>**2EL/18,6** | 24,3<br>4 810<br>**2EL/18,6** | 34,3<br>6 780<br>**2EL/18,6** | 42,5<br>8 400<br>**2EL/18,6** | 49,8<br>9 850<br>**2EL/18,6** | 62<br>12 210<br>**2EL/18,6** | 18 | 900 | |
| | 16 | 5,5<br>1 140<br>**2EL/17,4** | 7,6<br>1 570<br>**2EL/17,4** | 10,4<br>2 160<br>**2EL/17,4** | 15,1<br>3 130<br>**2EL/17,4** | 20,6<br>4 290<br>**2EL/17,4** | 29,6<br>6 160<br>**2EL/17,4** | 41,4<br>8 620<br>**2EL/17,4** | 51<br>10 680<br>**2EL/17,4** | 61<br>12 640<br>**2EL/17,4** | 77<br>16 100<br>**2EL/17,4** | 16 | 800 | |
| | 14 | 5,8<br>1 130<br>**2EL/14,4** | 8,1<br>1 570<br>**2EL/14,4** | 10,9<br>2 150<br>**2EL/14,7** | 15,8<br>3 120<br>**2EL/14,7** | 21,6<br>4 270<br>**2EL/14,7** | 31,3<br>6 190<br>**2EL/14,7** | 43,5<br>8 590<br>**2EL/14,7** | 54<br>10 650<br>**2EL/14,7** | 64<br>12 690<br>**2EL/14,7** | 64<br>12 690<br>**2EL/14,7** | 14 | 710 | |
| | 12,5 | 5,8<br>1 070<br>**2EL/12,1** | 8,4<br>1 550<br>**2EL/12,1** | 11,5<br>2 150<br>**2EL/12,4** | 14,8<br>2 770<br>**2EL/12,4** | 21<br>3 930<br>**2EL/12,4** | 28,8<br>5 400<br>**2EL/12,4** | 41,4<br>7 760<br>**2EL/12,4** | 53<br>10 020<br>**2EL/12,4** | 59<br>11 080<br>**2EL/12,4** | 59<br>11 080<br>**2EL/12,4** | 12,5 | 630 | |
| | 7,1 | 2,54<br>522<br>**1EL/7,64** | 3,58<br>736<br>**1EL/7,64** | 5<br>1 040<br>**1EL/7,64** | 7,1<br>1 460<br>**1EL/7,64** | 10<br>2 060<br>**1EL/7,64** | 14,2<br>2 910<br>**1EL/7,64** | 20<br>4 100<br>**1EL/7,64** | – | 28,1<br>5 780<br>**1EL/7,64** | – | 7,1 | 355 | |
| | 6 | 3,82<br>719<br>**1EL/6,21** | 5,4<br>1 010<br>**1EL/6,21** | 7,6<br>1 430<br>**1EL/6,21** | 10,7<br>2 020<br>**1EL/6,21** | 15,1<br>2 840<br>**1EL/6,21** | 21,3<br>4 010<br>**1EL/6,21** | 30<br>5 650<br>**1EL/6,21** | 39,4<br>7 010<br>**1EL/5,87** | 42,3<br>7 970<br>**1EL/6,21** | 56<br>9 880<br>**1EL/5,87** | 6 | 315 | |
| | 5 | 4,81<br>973<br>**1EL/5,29** | 6,6<br>1 330<br>**1EL/5,29** | 9<br>1 820<br>**1EL/5,29** | 12,3<br>2 500<br>**1EL/5,29** | 16,9<br>3 420<br>**1EL/5,29** | 23,8<br>4 820<br>**1EL/5,29** | 33,6<br>6 790<br>**1EL/5,29** | 41,6<br>8 420<br>**1EL/5,29** | 48,8<br>9 860<br>**1EL/5,29** | 60<br>12 220<br>**1EL/5,29** | 5 | 250 | |
| | 4,25 | 5,7<br>1 130<br>**1EL/4,17** | 7,9<br>1 570<br>**1EL/4,17** | 10,8<br>2 150<br>**1EL/4,17** | 15,7<br>3 120<br>**1EL/4,17** | 21,4<br>4 270<br>**1EL/4,17** | 31,1<br>6 210<br>**1EL/4,17** | 43,1<br>8 590<br>**1EL/4,17** | 53<br>10 650<br>**1EL/4,17** | 66<br>13 230<br>**1EL/4,17** | 81<br>16 060<br>**1EL/4,17** | 4,25 | 200 | |
| | 3,55 | 5,8<br>1 070<br>**1EL/3,52** | 8,3<br>1 550<br>**1EL/3,52** | 11,5<br>2 150<br>**1EL/3,52** | 16,3<br>3 050<br>**1EL/3,52** | 23,2<br>4 320<br>**1EL/3,52** | 32,7<br>6 100<br>**1EL/3,52** | 46,3<br>8 650<br>**1EL/3,52** | 54<br>10 020<br>**1EL/3,52** | 64<br>12 010<br>**1EL/3,52** | 75<br>14 040<br>**1EL/3,52** | 3,55 | 180 | |
| **450 000** | 71 | 5,3<br>1 140<br>**3EL/70,8** | 7,3<br>1 580<br>**3EL/70,8** | 9,8<br>2 160<br>**3EL/72,5** | 14,3<br>3 140<br>**3EL/72,5** | 19,6<br>4 300<br>**3EL/72,5** | 28,3<br>6 250<br>**3EL/72,7** | 38,5<br>8 480<br>**3EL/72,7** | 48,6<br>10 720<br>**3EL/72,7** | 55<br>12 040<br>**3EL/72,7** | 55<br>12 040<br>**3EL/72,7** | 71 | 3 150 | **45** |

| $n_{N2} \times L_h$ | $i_N$ | Gear reducer size<br>$P_{N2}$ kW<br>$M_{N2}$ N m<br>... / i<br>030A | 042A | 060A | 085A | 125A | 180A | 250A | 355A | 500A | 710A | $i_N$ | $n_1$ min$^{-1}$ | $n_{N2}$ |
|---|---|---|---|---|---|---|---|---|---|---|---|---|---|---|
| **560 000** | 14 | 126<br>21 710<br>**2EL/14,4** | 183<br>32 070<br>**2EL/14,7** | 244<br>41 920<br>**2EL/14,4** | – | – | – | – | – | – | – | 14 | 800 | **56** |
| | 12.5 | – | – | – | – | – | – | – | – | – | – | 12,5 | 710 | |
| | 7.1 | – | – | – | – | – | – | – | – | – | – | 7,1 | 400 | |
| | 6 | – | – | – | – | – | – | – | – | – | – | 6 | 355 | |
| | 5 | 103<br>18 400<br>**1EL/5,25** | 170<br>28 300<br>**1EL/4,89** | – | – | – | – | – | – | – | – | 5 | 280 | |
| | 4.25 | 125<br>21 810<br>**1EL/4,09** | 181<br>32 220<br>**1EL/4,18** | – | – | – | – | – | – | – | – | 4,25 | 224 | |
| | 3.55 | – | – | – | – | – | – | – | – | – | – | 3,55 | 200 | |
| **500 000** | 63 | –<br>22 090<br>**3EL/60,1** | –<br>28 640<br>**3EL/61,4** | –<br>37 360<br>**3EL/60,1** | –<br>58 270<br>**3EL/60,1** | –<br>80 300<br>**3EL/61,4** | –<br>93 850<br>**3EL/60,2** | – | – | – | – | 63 | 3 150 | **50** |
| | 56 | – | – | – | – | – | – | – | – | – | – | 56 | 2 800 | |
| | 50 | – | – | – | – | – | – | – | – | – | – | 50 | 2 500 | |
| | 50 | 105<br>20 360<br>**3EL/50,6** | 150<br>29 730<br>**3EL/51,7** | 150<br>29 090<br>**3EL/50,6** | – | – | – | – | – | – | – | 50 | 2 500 | |
| | 45 | – | – | – | – | – | – | – | – | – | – | 45 | 2 240 | |
| | 40 | 97<br>18 480<br>**2EL/40,1** | – | 138<br>26 470<br>**2EL/40,1** | – | – | – | – | – | – | – | 40 | 2 000 | |
| | 35.5 | 106<br>18 360<br>**2EL/32,6** | 89<br>17 600<br>**2EL/37,3** | 206<br>35 610<br>**2EL/32,6** | – | – | – | – | – | – | – | 35,5 | 1 800 | |
| | 31.5 | 80<br>14 830<br>**2EL/31,2** | 134<br>24 260<br>**2EL/30,4** | 194<br>35 740<br>**2EL/30,8** | 307<br>56 840<br>**2EL/31** | 401<br>75 980<br>**2EL/31,8** | – | – | – | – | – | 31,5 | 1 600 | |
| | 28 | 97<br>18 460<br>**2EL/27,8** | 146<br>28 580<br>**2EL/28,7** | 189<br>35 810<br>**2EL/27,8** | 300<br>56 920<br>**2EL/27,8** | 428<br>75 640<br>**2EL/25,9** | 481<br>94 040<br>**2EL/28,6** | 664<br>129 970<br>**2EL/28,7** | –<br>194 070<br>**2EL/28,7** | –<br>255 760<br>**2EL/29,3** | –<br>376 950<br>**2EL/29,3** | 28 | 1 400 | |
| | 25 | 106<br>20 610<br>**2EL/25,4** | 145<br>28 590<br>**2EL/25,9** | 197<br>36 040<br>**2EL/24** | 296<br>55 330<br>**2EL/24,4** | 423<br>80 970<br>**2EL/25** | 505<br>94 570<br>**2EL/24,5** | 697<br>130 700<br>**2EL/24,5** | 1 040<br>195 160<br>**2EL/24,5** | –<br>241 470<br>**2EL/25,1** | –<br>333 580<br>**2EL/25,1** | 25 | 1 250 | |
| | 22.4 | 120<br>22 190<br>**2EL/21,7** | 165<br>31 140<br>**2EL/22,1** | 222<br>40 940<br>**2EL/21,7** | 305<br>57 060<br>**2EL/21,9** | 402<br>75 960<br>**2EL/22,1** | 505<br>94 580<br>**2EL/22** | 694<br>130 980<br>**2EL/22,1** | 1 040<br>195 580<br>**2EL/22,1** | 1 260<br>257 170<br>**2EL/23,9** | –<br>387 610<br>**2EL/23,9** | 22,4 | 1 120 | |
| | 20 | – | 147<br>28 570<br>**2EL/20,4** | – | – | 418<br>81 420<br>**2EL/20,4** | 489<br>93 410<br>**2EL/20** | 666<br>129 820<br>**2EL/20,4** | 995<br>193 840<br>**2EL/20,4** | 1 270<br>248 300<br>**2EL/20,4** | 1 760<br>343 010<br>**2EL/20,4** | 20 | 1 000 | |
| | 18 | 94<br>18 500<br>**2EL/18,5** | 174<br>32 280<br>**2EL/17,5** | 183<br>35 880<br>**2EL/18,5** | – | 433<br>80 190<br>**2EL/17,5** | – | 703<br>130 240<br>**2EL/17,5** | 1 050<br>194 470<br>**2EL/17,5** | 1 340<br>249 090<br>**2EL/17,5** | 1 850<br>344 120<br>**2EL/17,5** | 18 | 900 | |
| | 16 | 111<br>22 670<br>**2EL/17,1** | – | 213<br>43 370<br>**2EL/17,1** | 296<br>60 270<br>**2EL/17,1** | – | 475<br>97 080<br>**2EL/17,1** | – | – | – | – | 16 | 800 | |
| | 14 | 116<br>22 500<br>**2EL/14,4** | 168<br>33 240<br>**2EL/14,7** | 224<br>43 450<br>**2EL/14,4** | – | – | – | – | – | – | – | 14 | 710 | |
| | 12.5 | – | – | – | – | – | – | – | – | – | – | 12,5 | 630 | |
| | 7.1 | – | – | – | – | – | – | – | – | – | – | 7,1 | 355 | |
| | 6 | – | – | – | – | – | – | – | – | – | – | 6 | 315 | |
| | 5 | 92<br>18 530<br>**1EL/5,25** | 153<br>28 490<br>**1EL/4,89** | – | – | – | – | – | – | – | – | 5 | 250 | |
| | 4.25 | 116<br>22 560<br>**1EL/4,09** | 167<br>33 330<br>**1EL/4,18** | – | – | – | – | – | – | – | – | 4,25 | 200 | |
| | 3.55 | – | – | – | – | – | – | – | – | – | – | 3,55 | 180 | |
| **450 000** | 71 | –<br>22 750<br>**3EL/71,3** | –<br>33 990<br>**3EL/72,9** | –<br>44 130<br>**3EL/71,3** | –<br>61 340<br>**3EL/71,3** | –<br>84 540<br>**3EL/72,9** | –<br>98 790<br>**3EL/71,4** | –<br>136 480<br>**3EL/71,4** | –<br>205 130<br>**3EL/73** | –<br>261 030<br>**3EL/71,5** | –<br>362 790<br>**3EL/73** | 71 | 3 150 | **45** |

| $n_{N2} \times L_h$ | $i_N$ | Gear reducer size<br>$P_{N2}$ kW<br>$M_{N2}$ N m<br>. . . / i<br>001A | 002A | 003A | 004A | 006A | 009A | 012A | 015A | 018A | 021A | $i_N$ | $n_1$ min$^{-1}$ | $n_{N2}$ |
|---|---|---|---|---|---|---|---|---|---|---|---|---|---|---|
| **450 000** | 63 | 4,54<br>976<br>**3EL/63** | 6,2<br>1 340<br>**3EL/63** | 10,3<br>2 160<br>**3EL/61,1** | 15<br>3 130<br>**3EL/61,1** | 20,6<br>4 290<br>**3EL/61,1** | 29,5<br>6 170<br>**3EL/61,3** | 40,7<br>8 510<br>**3EL/61,3** | 50<br>10 510<br>**3EL/61,3** | 50<br>10 510<br>**3EL/61,3** | 58<br>12 080<br>**3EL/61,3** | 63 | 2 800 | **45** |
| | 56 | 5<br>1 140<br>**3EL/59,9** | 6,9<br>1 580<br>**3EL/59,9** | – | – | – | – | – | – | – | – | 56 | 2 500 | |
| | 50 | 5,4<br>1 140<br>**3EL/49,7** | 7,4<br>1 580<br>**3EL/49,7** | 10<br>2 160<br>**3EL/50,6** | 14,5<br>3 140<br>**3EL/50,6** | 19,9<br>4 300<br>**3EL/50,6** | 28,4<br>6 250<br>**3EL/51,6** | 34,8<br>7 670<br>**3EL/51,6** | 48,7<br>10 720<br>**3EL/51,6** | 49,5<br>10 890<br>**3EL/51,6** | 49,5<br>10 890<br>**3EL/51,6** | 50 | 2 240 | |
| | 50 | 3,22<br>727<br>**2EL/53,1** | 4,53<br>1 030<br>**2EL/53,1** | – | – | – | – | – | – | – | – | 50 | 2 240 | |
| | 45 | 4,52<br>977<br>**2EL/45,2** | 5,2<br>1 110<br>**2EL/45,2** | 6,4<br>1 450<br>**2EL/47,5** | 9<br>2 040<br>**2EL/47,5** | 12,7<br>2 880<br>**2EL/47,5** | 17,9<br>4 050<br>**2EL/47,5** | 25,2<br>5 720<br>**2EL/47,5** | 33,1<br>7 090<br>**2EL/44,8** | 35,6<br>8 060<br>**2EL/47,5** | 46,7<br>10 000<br>**2EL/44,8** | 45 | 2 000 | |
| | 40 | 4,86<br>972<br>**2EL/37,7** | 6,6<br>1 330<br>**2EL/37,7** | 8,5<br>1 830<br>**2EL/40,4** | 11,3<br>2 420<br>**2EL/40,4** | 15,9<br>3 420<br>**2EL/40,4** | 22,5<br>4 820<br>**2EL/40,4** | 31,7<br>6 800<br>**2EL/40,4** | 39,4<br>8 450<br>**2EL/40,4** | 44,7<br>9 580<br>**2EL/40,4** | 44,7<br>9 580<br>**2EL/40,4** | 40 | 1 800 | |
| | 35,5 | 4,19<br>891<br>**2EL/35,6** | 4,19<br>891<br>**2EL/35,6** | 9,3<br>1 820<br>**2EL/32,9** | 12,7<br>2 490<br>**2EL/32,9** | 17,4<br>3 410<br>**2EL/32,9** | 24,5<br>4 810<br>**2EL/32,9** | 34,5<br>6 780<br>**2EL/32,9** | 42,8<br>8 400<br>**2EL/32,9** | 50<br>9 850<br>**2EL/32,9** | 62<br>12 200<br>**2EL/32,9** | 35,5 | 1 600 | |
| | 31,5 | 4,4<br>978<br>**2EL/32,6** | 6<br>1 340<br>**2EL/32,6** | 8,9<br>1 940<br>**2EL/31,9** | 8,9<br>1 940<br>**2EL/31,9** | 12,6<br>2 740<br>**2EL/31,9** | 17,8<br>3 860<br>**2EL/31,9** | 25<br>5 440<br>**2EL/31,9** | 35,3<br>7 670<br>**2EL/31,9** | 35,3<br>7 670<br>**2EL/31,9** | – | 31,5 | 1 400 | |
| | 28 | 5<br>1 140<br>**2EL/29,7** | 5,3<br>1 210<br>**2EL/29,7** | 8,5<br>1 830<br>**2EL/28** | 11,7<br>2 500<br>**2EL/28** | 16<br>3 430<br>**2EL/28** | 22,6<br>4 830<br>**2EL/28** | 31,8<br>6 820<br>**2EL/28** | 39,4<br>8 450<br>**2EL/28** | 46,2<br>9 900<br>**2EL/28** | 57<br>12 270<br>**2EL/28** | 28 | 1 250 | |
| | 25 | 5,2<br>1 140<br>**2EL/25,7** | 7,1<br>1 550<br>**2EL/25,7** | 9,8<br>2 160<br>**2EL/25,9** | 12,2<br>2 690<br>**2EL/25,9** | 17,2<br>3 800<br>**2EL/25,9** | 24,2<br>5 360<br>**2EL/25,9** | 34,1<br>7 550<br>**2EL/25,9** | 48,1<br>10 650<br>**2EL/25,9** | 48,1<br>10 650<br>**2EL/25,9** | 48,1<br>10 650<br>**2EL/25,9** | 25 | 1 120 | |
| | 22,4 | 4,63<br>975<br>**2EL/22** | 6,3<br>1 330<br>**2EL/22** | 10,2<br>2 160<br>**2EL/22,1** | 14,6<br>3 090<br>**2EL/22,1** | 20,3<br>4 290<br>**2EL/22,1** | 28,5<br>6 020<br>**2EL/22,1** | 40,9<br>8 620<br>**2EL/22,1** | 51<br>10 690<br>**2EL/22,1** | 59<br>12 350<br>**2EL/22,1** | 75<br>15 740<br>**2EL/22,1** | 22,4 | 1 000 | |
| | 20 | 5,2<br>1 140<br>**2EL/20,5** | 7,2<br>1 580<br>**2EL/20,5** | – | – | – | – | – | – | – | – | 20 | 900 | |
| | 18 | 4,48<br>977<br>**2EL/18,3** | 6,1<br>1 340<br>**2EL/18,3** | 8,2<br>1 830<br>**2EL/18,6** | 11,3<br>2 510<br>**2EL/18,6** | 15,5<br>3 440<br>**2EL/18,6** | 21,8<br>4 840<br>**2EL/18,6** | 30,7<br>6 830<br>**2EL/18,6** | 38,1<br>8 470<br>**2EL/18,6** | 44,6<br>9 920<br>**2EL/18,6** | 55<br>12 290<br>**2EL/18,6** | 18 | 800 | |
| | 16 | 4,9<br>1 150<br>**2EL/17,4** | 6,8<br>1 590<br>**2EL/17,4** | 9,3<br>2 170<br>**2EL/17,4** | 13,5<br>3 150<br>**2EL/17,4** | 18,4<br>4 320<br>**2EL/17,4** | 26,8<br>6 270<br>**2EL/17,4** | 37<br>8 680<br>**2EL/17,4** | 45,9<br>10 760<br>**2EL/17,4** | 56<br>13 100<br>**2EL/17,4** | 69<br>16 220<br>**2EL/17,4** | 16 | 710 | |
| | 14 | 5,2<br>1 140<br>**2EL/14,4** | 7,2<br>1 580<br>**2EL/14,4** | 9,7<br>2 160<br>**2EL/14,7** | 14,1<br>3 140<br>**2EL/14,7** | 19,3<br>4 300<br>**2EL/14,7** | 28,1<br>6 250<br>**2EL/14,7** | 38,9<br>8 650<br>**2EL/14,7** | 48,2<br>10 720<br>**2EL/14,7** | 59<br>13 150<br>**2EL/14,7** | 59<br>13 150<br>**2EL/14,7** | 14 | 630 | |
| | 12,5 | 5,2<br>1 080<br>**2EL/12,1** | 7,5<br>1 560<br>**2EL/12,1** | 10,3<br>2 160<br>**2EL/12,4** | 13,6<br>2 870<br>**2EL/12,4** | 19,3<br>4 080<br>**2EL/12,4** | 26,5<br>5 600<br>**2EL/12,4** | 38,1<br>8 040<br>**2EL/12,4** | 47,8<br>10 090<br>**2EL/12,4** | 54<br>11 480<br>**2EL/12,4** | 54<br>11 480<br>**2EL/12,4** | 12,5 | 560 | |
| | 7,1 | 2,27<br>526<br>**1EL/7,64** | 3,2<br>741<br>**1EL/7,64** | 4,51<br>1 040<br>**1EL/7,64** | 6,4<br>1 470<br>**1EL/7,64** | 9<br>2 080<br>**1EL/7,64** | 12,7<br>2 930<br>**1EL/7,64** | 17,8<br>4 130<br>**1EL/7,64** | – | 25,1<br>5 820<br>**1EL/7,64** | – | 7,1 | 315 | |
| | 6 | 3,42<br>724<br>**1EL/6,21** | 4,82<br>1 020<br>**1EL/6,21** | 6,8<br>1 440<br>**1EL/6,21** | 9,6<br>2 030<br>**1EL/6,21** | 13,5<br>2 860<br>**1EL/6,21** | 19<br>4 040<br>**1EL/6,21** | 26,9<br>5 690<br>**1EL/6,21** | 35,3<br>7 060<br>**1EL/5,87** | 37,9<br>8 030<br>**1EL/6,21** | 49,7<br>9 950<br>**1EL/5,87** | 6 | 280 | |
| | 5 | 4,34<br>979<br>**1EL/5,29** | 5,9<br>1 340<br>**1EL/5,29** | 8,1<br>1 840<br>**1EL/5,29** | 11,1<br>2 510<br>**1EL/5,29** | 15,2<br>3 440<br>**1EL/5,29** | 21,5<br>4 850<br>**1EL/5,29** | 30,3<br>6 840<br>**1EL/5,29** | 37,5<br>8 470<br>**1EL/5,29** | 44<br>9 930<br>**1EL/5,29** | 55<br>12 310<br>**1EL/5,29** | 5 | 224 | |
| | 4,25 | 5,2<br>1 140<br>**1EL/4,17** | 7,1<br>1 580<br>**1EL/4,17** | 9,8<br>2 160<br>**1EL/4,17** | 14,2<br>3 140<br>**1EL/4,17** | 19,4<br>4 300<br>**1EL/4,17** | 28,2<br>6 250<br>**1EL/4,17** | 39,1<br>8 650<br>**1EL/4,17** | 48,4<br>10 720<br>**1EL/4,17** | 60<br>13 310<br>**1EL/4,17** | 73<br>16 170<br>**1EL/4,17** | 4,25 | 180 | |
| | 3,55 | 5,2<br>1 080<br>**1EL/3,52** | 7,4<br>1 560<br>**1EL/3,52** | 10,3<br>2 160<br>**1EL/3,52** | 14,6<br>3 070<br>**1EL/3,52** | 20,7<br>4 350<br>**1EL/3,52** | 29,3<br>6 140<br>**1EL/3,52** | 41,5<br>8 710<br>**1EL/3,52** | 48,1<br>10 090<br>**1EL/3,52** | 58<br>12 100<br>**1EL/3,52** | 67<br>14 140<br>**1EL/3,52** | 3,55 | 160 | |
| **400 000** | 80 | 4,26<br>981<br>**3EL/76** | 5,8<br>1 340<br>**3EL/76** | –<br>2 170<br>**3EL/76,2** | –<br>3 150<br>**3EL/76,2** | –<br>4 310<br>**3EL/76,2** | –<br>6 220<br>**3EL/77,7** | –<br>8 680<br>**3EL/77,7** | 45<br>10 600<br>**3EL/77,7** | 45<br>10 600<br>**3EL/77,7** | –<br>14 800<br>**3EL/77,7** | 80 | 3 150 | **40** |
| | 71 | 4,75<br>1 150<br>**3EL/70,8** | 6,6<br>1 590<br>**3EL/70,8** | 8,8<br>2 180<br>**3EL/72,5** | 12,8<br>3 160<br>**3EL/72,5** | 17,5<br>4 330<br>**3EL/72,5** | 25,4<br>6 290<br>**3EL/72,7** | 35,1<br>8 710<br>**3EL/72,7** | 43,5<br>10 800<br>**3EL/72,7** | 50<br>12 480<br>**3EL/72,7** | 50<br>12 480<br>**3EL/72,7** | 71 | 2 800 | |
| | 63 | 4,08<br>983<br>**3EL/63** | 5,6<br>1 350<br>**3EL/63** | 9,3<br>2 170<br>**3EL/61,1** | 13,5<br>3 150<br>**3EL/61,1** | 18,5<br>4 320<br>**3EL/61,1** | 26,8<br>6 270<br>**3EL/61,3** | 37,1<br>8 680<br>**3EL/61,3** | 46<br>10 760<br>**3EL/61,3** | 46,5<br>10 880<br>**3EL/61,3** | 53<br>12 500<br>**3EL/61,3** | 63 | 2 500 | |
| | 56 | 4,51<br>1 150<br>**3EL/59,9** | 6,2<br>1 590<br>**3EL/59,9** | – | – | – | – | – | – | – | – | 56 | 2 240 | |
| | 50 | 4,83<br>1 150<br>**3EL/49,7** | 6,7<br>1 590<br>**3EL/49,7** | 9<br>2 180<br>**3EL/50,6** | 13,1<br>3 160<br>**3EL/50,6** | 17,9<br>4 330<br>**3EL/50,6** | 25,5<br>6 290<br>**3EL/51,6** | 32,2<br>7 930<br>**3EL/51,6** | 43,8<br>10 790<br>**3EL/51,6** | 45,7<br>11 260<br>**3EL/51,6** | 45,7<br>11 260<br>**3EL/51,6** | 50 | 2 000 | |
| | 50 | 2,89<br>732<br>**2EL/53,1** | 4,08<br>1 030<br>**2EL/53,1** | – | – | – | – | – | – | – | – | 50 | 2 000 | |
| | 45 | 4,1<br>983<br>**2EL/45,2** | 4,68<br>1 120<br>**2EL/45,2** | 5,8<br>1 460<br>**2EL/47,5** | 8,2<br>2 050<br>**2EL/47,5** | 11,5<br>2 890<br>**2EL/47,5** | 16,2<br>4 080<br>**2EL/47,5** | 22,9<br>5 750<br>**2EL/47,5** | 30<br>7 140<br>**2EL/44,8** | 32,2<br>8 110<br>**2EL/47,5** | 42,3<br>10 060<br>**2EL/44,8** | 45 | 1 800 | |
| | 40 | 4,35<br>979<br>**2EL/37,7** | 6<br>1 340<br>**2EL/37,7** | 7,6<br>1 840<br>**2EL/40,4** | 10,1<br>2 440<br>**2EL/40,4** | 14,3<br>3 440<br>**2EL/40,4** | 20,1<br>4 860<br>**2EL/40,4** | 28,4<br>6 850<br>**2EL/40,4** | 35,3<br>8 510<br>**2EL/40,4** | 40<br>9 650<br>**2EL/40,4** | 40<br>9 650<br>**2EL/40,4** | 40 | 1 600 | |

| $n_{N2} \times L_h$ | $i_N$ | Gear reducer size<br>$P_{N2}$ kW<br>$M_{N2}$ N m<br>... / i<br>030A | 042A | 060A | 085A | 125A | 180A | 250A | 355A | 500A | 710A | $i_N$ | $n_1$ min$^{-1}$ | $n_{N2}$ |
|---|---|---|---|---|---|---|---|---|---|---|---|---|---|---|
| **450 000** | 63 | –<br>22 680<br>**3EL/60,1** | 142<br>29 670<br>**3EL/61,4** | 189<br>38 710<br>**3EL/60,1** | –<br>60 360<br>**3EL/60,1** | –<br>83 190<br>**3EL/61,4** | –<br>97 220<br>**3EL/60,2** | – | – | – | – | 63 | 2 800 | **45** |
| | 56 | – | – | – | – | – | – | – | – | – | – | 56 | 2 500 | |
| | 50 | 98<br>21 040<br>**3EL/50,6** | 139<br>30 730<br>**3EL/51,7** | 139<br>30 060<br>**3EL/50,6** | – | – | – | – | – | – | – | 50 | 2 240 | |
| | 50 | – | – | – | – | – | – | – | – | – | – | 50 | 2 240 | |
| | 45 | – | – | – | – | – | – | – | – | – | – | 45 | 2 000 | |
| | 40 | 87<br>18 600<br>**2EL/40,1** | – | 125<br>26 640<br>**2EL/40,1** | – | – | – | – | – | – | – | 40 | 1 800 | |
| | 35.5 | 95<br>18 490<br>**2EL/32,6** | 80<br>17 720<br>**2EL/37,3** | 184<br>35 870<br>**2EL/32,6** | – | – | – | – | – | – | – | 35,5 | 1 600 | |
| | 31.5 | 70<br>14 950<br>**2EL/31,2** | 118<br>24 460<br>**2EL/30,4** | 172<br>36 040<br>**2EL/30,8** | 271<br>57 300<br>**2EL/31** | 354<br>76 600<br>**2EL/31,8** | – | – | – | – | – | 31,5 | 1 400 | |
| | 28 | 88<br>18 590<br>**2EL/27,8** | 131<br>28 770<br>**2EL/28,7** | 170<br>36 060<br>**2EL/27,8** | 270<br>57 320<br>**2EL/27,8** | 385<br>76 170<br>**2EL/25,9** | 445<br>97 290<br>**2EL/28,6** | 614<br>134 470<br>**2EL/28,7** | 916<br>200 790<br>**2EL/28,7** | –<br>264 600<br>**2EL/29,3** | –<br>389 990<br>**2EL/29,3** | 28 | 1 250 | |
| | 25 | 96<br>20 750<br>**2EL/25,4** | 130<br>28 790<br>**2EL/25,9** | 177<br>36 280<br>**2EL/24** | 267<br>55 710<br>**2EL/24,4** | 391<br>83 560<br>**2EL/25** | 468<br>97 730<br>**2EL/24,5** | 646<br>135 080<br>**2EL/24,5** | 964<br>201 700<br>**2EL/24,5** | 1 170<br>249 560<br>**2EL/25,1** | –<br>344 760<br>**2EL/25,1** | 25 | 1 120 | |
| | 22.4 | 110<br>22 690<br>**2EL/21,7** | 148<br>31 360<br>**2EL/22,1** | 205<br>42 360<br>**2EL/21,7** | 282<br>59 040<br>**2EL/21,9** | 362<br>76 490<br>**2EL/22,1** | 467<br>97 850<br>**2EL/22** | 641<br>135 510<br>**2EL/22,1** | 957<br>202 350<br>**2EL/22,1** | 1 170<br>266 060<br>**2EL/23,9** | 1 760<br>401 010<br>**2EL/23,9** | 22,4 | 1 000 | |
| | 20 | – | 133<br>28 750<br>**2EL/20,4** | – | – | 388<br>84 030<br>**2EL/20,4** | 454<br>96 410<br>**2EL/20** | 619<br>133 990<br>**2EL/20,4** | 924<br>200 070<br>**2EL/20,4** | 1 180<br>256 270<br>**2EL/20,4** | 1 630<br>354 030<br>**2EL/20,4** | 20 | 900 | |
| | 18 | 85<br>18 640<br>**2EL/18,5** | 160<br>33 440<br>**2EL/17,5** | 164<br>36 140<br>**2EL/18,5** | – | 399<br>83 070<br>**2EL/17,5** | – | 648<br>134 920<br>**2EL/17,5** | 967<br>201 460<br>**2EL/17,5** | 1 240<br>258 050<br>**2EL/17,5** | 1 710<br>356 490<br>**2EL/17,5** | 18 | 800 | |
| | 16 | 99<br>22 840<br>**2EL/17,1** | – | 196<br>44 950<br>**2EL/17,1** | 272<br>62 470<br>**2EL/17,1** | – | 437<br>100 620<br>**2EL/17,1** | – | – | – | – | 16 | 710 | |
| | 14 | 104<br>22 760<br>**2EL/14,4** | 155<br>34 460<br>**2EL/14,7** | 206<br>45 030<br>**2EL/14,4** | – | – | – | – | – | – | – | 14 | 630 | |
| | 12.5 | – | – | – | – | – | – | – | – | – | – | 12,5 | 560 | |
| | 7.1 | – | – | – | – | – | – | – | – | – | – | 7,1 | 315 | |
| | 6 | – | – | – | – | – | – | – | – | – | – | 6 | 280 | |
| | 5 | 83<br>18 650<br>**1EL/5,25** | 138<br>28 690<br>**1EL/4,89** | – | – | – | – | – | – | – | – | 5 | 224 | |
| | 4.25 | 105<br>22 760<br>**1EL/4,09** | 155<br>34 400<br>**1EL/4,18** | – | – | – | – | – | – | – | – | 4,25 | 180 | |
| | 3.55 | – | – | – | – | – | – | – | – | – | – | 3,55 | 160 | |
| **400 000** | 80 | –<br>20 490<br>**3EL/76,2** | –<br>29 920<br>**3EL/77,9** | –<br>39 020<br>**3EL/76,2** | –<br>61 020<br>**3EL/77,1** | –<br>88 590<br>**3EL/85,2** | –<br>101 140<br>**3EL/77,2** | –<br>140 410<br>**3EL/83,5** | –<br>211 040<br>**3EL/85,3** | –<br>268 550<br>**3EL/83,6** | –<br>373 230<br>**3EL/85,3** | 80 | 3 150 | **40** |
| | 71 | 94<br>22 920<br>**3EL/71,3** | 140<br>34 830<br>**3EL/72,9** | 188<br>45 590<br>**3EL/71,3** | –<br>63 540<br>**3EL/71,3** | –<br>87 580<br>**3EL/72,9** | –<br>102 340<br>**3EL/71,4** | –<br>141 390<br>**3EL/71,4** | –<br>212 510<br>**3EL/73** | –<br>270 420<br>**3EL/71,5** | –<br>375 830<br>**3EL/73** | 71 | 2 800 | |
| | 63 | 100<br>22 830<br>**3EL/60,1** | 131<br>30 700<br>**3EL/61,4** | 175<br>40 040<br>**3EL/60,1** | –<br>62 450<br>**3EL/60,1** | –<br>86 070<br>**3EL/61,4** | –<br>100 580<br>**3EL/60,2** | – | – | – | – | 63 | 2 500 | |
| | 56 | – | – | – | – | – | – | – | – | – | – | 56 | 2 240 | |
| | 50 | 90<br>21 770<br>**3EL/50,6** | 129<br>31 790<br>**3EL/51,7** | 129<br>31 100<br>**3EL/50,6** | – | – | – | – | – | – | – | 50 | 2 000 | |
| | 50 | – | – | – | – | – | – | – | – | – | – | 50 | 2 000 | |
| | 45 | – | – | – | – | – | – | – | – | – | – | 45 | 1 800 | |
| | 40 | 78<br>18 730<br>**2EL/40,1** | – | 112<br>26 840<br>**2EL/40,1** | – | – | – | – | – | – | – | 40 | 1 600 | |

| $n_{N2} \times L_h$ | $i_N$ | Gear reducer size<br>$P_{N2}$ kW<br>$M_{N2}$ N m<br>... / i<br>001A | 002A | 003A | 004A | 006A | 009A | 012A | 015A | 018A | 021A | $i_N$ | $n_1$ min$^{-1}$ | $n_{N2}$ |
|---|---|---|---|---|---|---|---|---|---|---|---|---|---|---|
| **400 000** | 35,5 | 3,69<br>898<br>**2EL/35,6** | 3,69<br>898<br>**2EL/35,6** | 8,2<br>1 830<br>**2EL/32,9** | 11,2<br>2 510<br>**2EL/32,9** | 15,3<br>3 440<br>**2EL/32,9** | 21,6<br>4 850<br>**2EL/32,9** | 30,5<br>6 830<br>**2EL/32,9** | 37,7<br>8 470<br>**2EL/32,9** | 44,2<br>9 930<br>**2EL/32,9** | 55<br>12 300<br>**2EL/32,9** | 35,5 | 1 400 | **40** |
| | 31,5 | 3,96<br>985<br>**2EL/32,6** | 5,4<br>1 350<br>**2EL/32,6** | 8<br>1 960<br>**2EL/31,9** | 8<br>1 960<br>**2EL/31,9** | 11,3<br>2 760<br>**2EL/31,9** | 16<br>3 890<br>**2EL/31,9** | 22,5<br>5 480<br>**2EL/31,9** | 31,7<br>7 730<br>**2EL/31,9** | 31,7<br>7 730<br>**2EL/31,9** | – | 31,5 | 1 250 | |
| | 28 | 4,54<br>1 150<br>**2EL/29,7** | 4,82<br>1 220<br>**2EL/29,7** | 7,7<br>1 840<br>**2EL/28** | 10,5<br>2 520<br>**2EL/28** | 14,4<br>3 450<br>**2EL/28** | 20,4<br>4 870<br>**2EL/28** | 28,7<br>6 860<br>**2EL/28** | 35,6<br>8 500<br>**2EL/28** | 41,7<br>9 960<br>**2EL/28** | 52<br>12 350<br>**2EL/28** | 28 | 1 120 | |
| | 25 | 4,68<br>1 150<br>**2EL/25,7** | 6,4<br>1 560<br>**2EL/25,7** | 8,8<br>2 180<br>**2EL/25,9** | 11<br>2 710<br>**2EL/25,9** | 15,4<br>3 820<br>**2EL/25,9** | 21,8<br>5 390<br>**2EL/25,9** | 30,7<br>7 600<br>**2EL/25,9** | 43,3<br>10 720<br>**2EL/25,9** | 43,3<br>10 720<br>**2EL/25,9** | 43,3<br>10 720<br>**2EL/25,9** | 25 | 1 000 | |
| | 22,4 | 4,2<br>981<br>**2EL/22** | 5,7<br>1 340<br>**2EL/22** | 9,3<br>2 170<br>**2EL/22,1** | 13,5<br>3 150<br>**2EL/22,1** | 18,4<br>4 320<br>**2EL/22,1** | 26,5<br>6 210<br>**2EL/22,1** | 37<br>8 680<br>**2EL/22,1** | 45,9<br>10 760<br>**2EL/22,1** | 54<br>12 740<br>**2EL/22,1** | 68<br>15 840<br>**2EL/22,1** | 22,4 | 900 | |
| | 20 | 4,69<br>1 150<br>**2EL/20,5** | 6,5<br>1 590<br>**2EL/20,5** | – | – | – | – | – | – | – | – | 20 | 800 | |
| | 18 | 4,01<br>984<br>**2EL/18,3** | 5,5<br>1 350<br>**2EL/18,3** | 7,4<br>1 850<br>**2EL/18,6** | 10,1<br>2 530<br>**2EL/18,6** | 13,8<br>3 460<br>**2EL/18,6** | 19,5<br>4 880<br>**2EL/18,6** | 27,5<br>6 880<br>**2EL/18,6** | 34<br>8 530<br>**2EL/18,6** | 39,9<br>9 990<br>**2EL/18,6** | 49,4<br>12 380<br>**2EL/18,6** | 18 | 710 | |
| | 16 | 4,38<br>1 150<br>**2EL/17,4** | 6,1<br>1 600<br>**2EL/17,4** | 8,3<br>2 190<br>**2EL/17,4** | 12<br>3 180<br>**2EL/17,4** | 16,5<br>4 350<br>**2EL/17,4** | 23,9<br>6 320<br>**2EL/17,4** | 33,1<br>8 740<br>**2EL/17,4** | 41<br>10 840<br>**2EL/17,4** | 51<br>13 460<br>**2EL/17,4** | 62<br>16 340<br>**2EL/17,4** | 16 | 630 | |
| | 14 | 4,68<br>1 150<br>**2EL/14,4** | 6,5<br>1 590<br>**2EL/14,4** | 8,7<br>2 180<br>**2EL/14,7** | 12,6<br>3 170<br>**2EL/14,7** | 17,3<br>4 330<br>**2EL/14,7** | 25,1<br>6 300<br>**2EL/14,7** | 34,8<br>8 720<br>**2EL/14,7** | 43,1<br>10 800<br>**2EL/14,7** | 54<br>13 410<br>**2EL/14,7** | 54<br>13 630<br>**2EL/14,7** | 14 | 560 | |
| | 12,5 | 4,7<br>1 090<br>**2EL/12,1** | 6,8<br>1 570<br>**2EL/12,1** | 9,2<br>2 180<br>**2EL/12,4** | 12,6<br>2 970<br>**2EL/12,4** | 17,8<br>4 220<br>**2EL/12,4** | 24,5<br>5 790<br>**2EL/12,4** | 35,2<br>8 320<br>**2EL/12,4** | 43<br>10 160<br>**2EL/12,4** | 50<br>11 880<br>**2EL/12,4** | 50<br>11 880<br>**2EL/12,4** | 12,5 | 500 | |
| | 7,1 | 2,03<br>529<br>**1EL/7,64** | 2,87<br>746<br>**1EL/7,64** | 4,04<br>1 050<br>**1EL/7,64** | 5,7<br>1 480<br>**1EL/7,64** | 8<br>2 090<br>**1EL/7,64** | 11,3<br>2 950<br>**1EL/7,64** | 16<br>4 160<br>**1EL/7,64** | – | 22,5<br>5 860<br>**1EL/7,64** | – | 7,1 | 280 | |
| | 6 | 3,07<br>729<br>**1EL/6,21** | 4,33<br>1 030<br>**1EL/6,21** | 6,1<br>1 450<br>**1EL/6,21** | 8,6<br>2 040<br>**1EL/6,21** | 12,1<br>2 880<br>**1EL/6,21** | 17,1<br>4 070<br>**1EL/6,21** | 24,1<br>5 730<br>**1EL/6,21** | 31,7<br>7 110<br>**1EL/5,87** | 34<br>8 080<br>**1EL/6,21** | 44,7<br>10 020<br>**1EL/5,87** | 6 | 250 | |
| | 5 | 3,9<br>986<br>**1EL/5,29** | 5,3<br>1 350<br>**1EL/5,29** | 7,3<br>1 850<br>**1EL/5,29** | 10<br>2 530<br>**1EL/5,29** | 13,7<br>3 460<br>**1EL/5,29** | 19,3<br>4 880<br>**1EL/5,29** | 27,2<br>6 880<br>**1EL/5,29** | 33,8<br>8 530<br>**1EL/5,29** | 39,6<br>10 000<br>**1EL/5,29** | 49<br>12 390<br>**1EL/5,29** | 5 | 200 | |
| | 3,55 | 4,55<br>1 090<br>**1EL/3,52** | 6,5<br>1 570<br>**1EL/3,52** | 9,1<br>2 180<br>**1EL/3,52** | 12,9<br>3 100<br>**1EL/3,52** | 18,3<br>4 390<br>**1EL/3,52** | 25,8<br>6 190<br>**1EL/3,52** | 36,6<br>8 780<br>**1EL/3,52** | 42,4<br>10 170<br>**1EL/3,52** | 51<br>12 200<br>**1EL/3,52** | 59<br>14 260<br>**1EL/3,52** | 3,55 | 140 | |
| **355 000** | 90 | 4,3<br>1 160<br>**3EL/88,7** | 6<br>1 600<br>**3EL/88,7** | 7,9<br>2 190<br>**3EL/92** | 11,4<br>3 190<br>**3EL/92** | 15,7<br>4 360<br>**3EL/92** | 22,7<br>6 340<br>**3EL/92,2** | 31,4<br>8 780<br>**3EL/92,2** | 38,9<br>10 880<br>**3EL/92,2** | 45<br>12 580<br>**3EL/92,2** | 55<br>15 280<br>**3EL/92,2** | 90 | 3 150 | **35,5** |
| | 80 | 3,81<br>988<br>**3EL/76** | 5,2<br>1 350<br>**3EL/76** | 8,4<br>2 190<br>**3EL/76,2** | 12,2<br>3 170<br>**3EL/76,2** | 16,7<br>4 340<br>**3EL/76,2** | 23,8<br>6 320<br>**3EL/77,7** | 33<br>8 750<br>**3EL/77,7** | 40,9<br>10 840<br>**3EL/77,7** | 41,4<br>10 980<br>**3EL/77,7** | 58<br>15 330<br>**3EL/77,7** | 80 | 2 800 | |
| | 71 | 4,27<br>1 160<br>**3EL/70,8** | 5,9<br>1 600<br>**3EL/70,8** | 7,9<br>2 190<br>**3EL/72,5** | 11,5<br>3 190<br>**3EL/72,5** | 15,8<br>4 360<br>**3EL/72,5** | 22,8<br>6 340<br>**3EL/72,7** | 31,6<br>8 770<br>**3EL/72,7** | 39,1<br>10 870<br>**3EL/72,7** | 46,5<br>12 910<br>**3EL/72,7** | 46,5<br>12 910<br>**3EL/72,7** | 71 | 2 500 | |
| | 63 | 3,68<br>990<br>**3EL/63** | 5<br>1 350<br>**3EL/63** | 8,4<br>2 190<br>**3EL/61,1** | 12,2<br>3 170<br>**3EL/61,1** | 16,7<br>4 350<br>**3EL/61,1** | 24,2<br>6 310<br>**3EL/61,3** | 33,5<br>8 740<br>**3EL/61,3** | 41,5<br>10 830<br>**3EL/61,3** | 43<br>11 240<br>**3EL/61,3** | 49,5<br>12 920<br>**3EL/61,3** | 63 | 2 240 | |
| | 56 | 4,05<br>1 160<br>**3EL/59,9** | 5,6<br>1 610<br>**3EL/59,9** | – | – | – | – | – | – | – | – | 56 | 2 000 | |
| | 50 | 2,62<br>737<br>**2EL/53,1** | 3,69<br>1 040<br>**2EL/53,1** | – | – | – | – | – | – | – | – | 50 | 1 800 | |
| | 50 | 4,38<br>1 150<br>**3EL/49,7** | 6,1<br>1 600<br>**3EL/49,7** | 8,1<br>2 190<br>**3EL/50,6** | 11,8<br>3 180<br>**3EL/50,6** | 16,2<br>4 350<br>**3EL/50,6** | 23,1<br>6 330<br>**3EL/51,6** | 29,9<br>8 190<br>**3EL/51,6** | 39,6<br>10 860<br>**3EL/51,6** | 42,4<br>11 630<br>**3EL/51,6** | 42,4<br>11 630<br>**3EL/51,6** | 50 | 1 800 | |
| | 45 | 3,67<br>990<br>**2EL/45,2** | 4,19<br>1 130<br>**2EL/45,2** | 5,2<br>1 470<br>**2EL/47,5** | 7,3<br>2 070<br>**2EL/47,5** | 10,3<br>2 910<br>**2EL/47,5** | 14,5<br>4 110<br>**2EL/47,5** | 20,5<br>5 790<br>**2EL/47,5** | 26,9<br>7 190<br>**2EL/44,8** | 28,8<br>8 170<br>**2EL/47,5** | 37,9<br>10 130<br>**2EL/44,8** | 45 | 1 600 | |
| | 40 | 3,84<br>987<br>**2EL/37,7** | 5,3<br>1 350<br>**2EL/37,7** | 6,7<br>1 860<br>**2EL/40,4** | 8,9<br>2 460<br>**2EL/40,4** | 12,6<br>3 470<br>**2EL/40,4** | 17,8<br>4 900<br>**2EL/40,4** | 25<br>6 900<br>**2EL/40,4** | 31,1<br>8 580<br>**2EL/40,4** | 35,3<br>9 730<br>**2EL/40,4** | 35,3<br>9 730<br>**2EL/40,4** | 40 | 1 400 | |
| | 35,5 | 3,32<br>904<br>**2EL/35,6** | 3,32<br>904<br>**2EL/35,6** | 7,3<br>1 850<br>**2EL/32,9** | 10,1<br>2 530<br>**2EL/32,9** | 13,8<br>3 460<br>**2EL/32,9** | 19,4<br>4 880<br>**2EL/32,9** | 27,4<br>6 880<br>**2EL/32,9** | 33,9<br>8 530<br>**2EL/32,9** | 39,8<br>10 000<br>**2EL/32,9** | 49,3<br>12 390<br>**2EL/32,9** | 35,5 | 1 250 | |
| | 31,5 | 3,57<br>992<br>**2EL/32,6** | 4,88<br>1 360<br>**2EL/32,6** | 7,2<br>1 970<br>**2EL/31,9** | 7,2<br>1 970<br>**2EL/31,9** | 10,2<br>2 780<br>**2EL/31,9** | 14,4<br>3 910<br>**2EL/31,9** | 20,3<br>5 520<br>**2EL/31,9** | 28,6<br>7 780<br>**2EL/31,9** | 28,6<br>7 780<br>**2EL/31,9** | – | 31,5 | 1 120 | |
| | 28 | 4,08<br>1 160<br>**2EL/29,7** | 4,33<br>1 230<br>**2EL/29,7** | 6,9<br>1 850<br>**2EL/28** | 9,5<br>2 540<br>**2EL/28** | 13<br>3 480<br>**2EL/28** | 18,3<br>4 900<br>**2EL/28** | 25,8<br>6 910<br>**2EL/28** | 32<br>8 560<br>**2EL/28** | 37,5<br>10 030<br>**2EL/28** | 46,5<br>12 440<br>**2EL/28** | 28 | 1 000 | |
| | 25 | 4,24<br>1 160<br>**2EL/25,7** | 5,8<br>1 570<br>**2EL/25,7** | 8<br>2 190<br>**2EL/25,9** | 9,9<br>2 730<br>**2EL/25,9** | 14<br>3 850<br>**2EL/25,9** | 19,7<br>5 430<br>**2EL/25,9** | 27,8<br>7 650<br>**2EL/25,9** | 39,2<br>10 790<br>**2EL/25,9** | 39,2<br>10 790<br>**2EL/25,9** | 39,2<br>10 790<br>**2EL/25,9** | 25 | 900 | |
| | 22,4 | 3,76<br>989<br>**2EL/22** | 5,1<br>1 350<br>**2EL/22** | 8,3<br>2 190<br>**2EL/22,1** | 12<br>3 180<br>**2EL/22,1** | 16,5<br>4 350<br>**2EL/22,1** | 23,9<br>6 320<br>**2EL/22,1** | 33,1<br>8 740<br>**2EL/22,1** | 41,1<br>10 840<br>**2EL/22,1** | 48,8<br>12 880<br>**2EL/22,1** | 61<br>15 960<br>**2EL/22,1** | 22,4 | 800 | |
| | 20 | 4,19<br>1 160<br>**2EL/20,5** | 5,8<br>1 600<br>**2EL/20,5** | – | – | – | – | – | – | – | – | 20 | 710 | |

| $n_{N2} \times L_h$ | $i_N$ | Gear reducer size<br>$P_{N2}$ kW<br>$M_{N2}$ N m<br>... / i<br>030A | 042A | 060A | 085A | 125A | 180A | 250A | 355A | 500A | 710A | $i_N$ | $n_1$ min$^{-1}$ | $n_{N2}$ |
|---|---|---|---|---|---|---|---|---|---|---|---|---|---|---|
| **400 000** | 35.5 | 84<br>18 650<br>**2EL/32,6** | 70<br>17 870<br>**2EL/37,3** | 163<br>36 160<br>**2EL/32,6** | – | – | – | – | – | – | – | 35,5 | 1 400 | **40** |
| | 31.5 | 63<br>15 060<br>**2EL/31,2** | 106<br>24 630<br>**2EL/30,4** | 154<br>36 290<br>**2EL/30,8** | 244<br>57 700<br>**2EL/31** | 318<br>77 140<br>**2EL/31,8** | – | – | – | – | – | 31,5 | 1 250 | |
| | 28 | 79<br>18 720<br>**2EL/27,8** | 118<br>28 970<br>**2EL/28,7** | 153<br>36 300<br>**2EL/27,8** | 243<br>57 710<br>**2EL/27,8** | 347<br>76 690<br>**2EL/25,9** | 412<br>100 550<br>**2EL/28,6** | 568<br>138 970<br>**2EL/28,7** | 849<br>207 510<br>**2EL/28,7** | 1 090<br>273 460<br>**2EL/29,3** | –<br>403 050<br>**2EL/29,3** | 28 | 1 120 | |
| | 25 | 86<br>20 890<br>**2EL/25,4** | 117<br>28 990<br>**2EL/25,9** | 159<br>36 530<br>**2EL/24** | 240<br>56 100<br>**2EL/24,4** | 352<br>84 140<br>**2EL/25** | 432<br>101 110<br>**2EL/24,5** | 596<br>139 750<br>**2EL/24,5** | 891<br>208 680<br>**2EL/24,5** | 1 080<br>258 190<br>**2EL/25,1** | 1 490<br>356 680<br>**2EL/25,1** | 25 | 1 000 | |
| | 22.4 | 99<br>22 840<br>**2EL/21,7** | 134<br>31 560<br>**2EL/22,1** | 190<br>43 720<br>**2EL/21,7** | 262<br>60 930<br>**2EL/21,9** | 328<br>76 980<br>**2EL/22,1** | 434<br>100 990<br>**2EL/22** | 595<br>139 860<br>**2EL/22,1** | 889<br>208 840<br>**2EL/22,1** | 1 080<br>274 610<br>**2EL/23,9** | 1 630<br>413 890<br>**2EL/23,9** | 22,4 | 900 | |
| | 20 | – | 119<br>28 960<br>**2EL/20,4** | – | – | 357<br>87 060<br>**2EL/20,4** | 418<br>99 870<br>**2EL/20** | 570<br>138 810<br>**2EL/20,4** | 851<br>207 260<br>**2EL/20,4** | 1 090<br>265 490<br>**2EL/20,4** | 1 500<br>366 760<br>**2EL/20,4** | 20 | 800 | |
| | 18 | 76<br>18 770<br>**2EL/18,5** | 148<br>34 660<br>**2EL/17,5** | 147<br>36 410<br>**2EL/18,5** | – | 367<br>86 100<br>**2EL/17,5** | – | 596<br>139 840<br>**2EL/17,5** | 889<br>208 800<br>**2EL/17,5** | 1 140<br>267 460<br>**2EL/17,5** | 1 570<br>369 490<br>**2EL/17,5** | 18 | 710 | |
| | 16 | 89<br>23 000<br>**2EL/17,1** | – | 177<br>45 770<br>**2EL/17,1** | 250<br>64 750<br>**2EL/17,1** | – | 402<br>104 290<br>**2EL/17,1** | – | – | – | – | 16 | 630 | |
| | 14 | 93<br>22 930<br>**2EL/14,4** | 139<br>34 850<br>**2EL/14,7** | 186<br>45 620<br>**2EL/14,4** | – | – | – | – | – | – | – | 14 | 560 | |
| | 12.5 | – | – | – | – | – | – | – | – | – | – | 12,5 | 500 | |
| | 7.1 | – | – | – | – | – | – | – | – | – | – | 7,1 | 280 | |
| | 6 | – | – | – | – | – | – | – | – | – | – | 6 | 250 | |
| | 5 | 75<br>18 780<br>**1EL/5,25** | 124<br>28 890<br>**1EL/4,89** | – | – | – | – | – | – | – | – | 5 | 200 | |
| | 3.55 | – | – | – | – | – | – | – | – | – | – | 3,55 | 140 | |
| **355 000** | 90 | –<br>23 080<br>**3EL/90,4** | –<br>35 090<br>**3EL/92,4** | –<br>45 930<br>**3EL/90,4** | –<br>65 870<br>**3EL/90,4** | –<br>90 780<br>**3EL/92,4** | –<br>106 090<br>**3EL/90,6** | –<br>147 080<br>**3EL/91,6** | –<br>220 300<br>**3EL/92,6** | –<br>281 310<br>**3EL/91,8** | –<br>389 600<br>**3EL/92,6** | 90 | 3 150 | **35,5** |
| | 80 | 82<br>21 220<br>**3EL/76,2** | 117<br>30 990<br>**3EL/77,9** | 156<br>40 420<br>**3EL/76,2** | –<br>63 220<br>**3EL/77,1** | –<br>91 780<br>**3EL/85,2** | –<br>104 780<br>**3EL/77,2** | –<br>145 460<br>**3EL/83,5** | –<br>218 630<br>**3EL/85,3** | –<br>278 210<br>**3EL/83,6** | –<br>386 660<br>**3EL/85,3** | 80 | 2 800 | |
| | 71 | 85<br>23 080<br>**3EL/71,3** | 126<br>35 070<br>**3EL/72,9** | 169<br>45 910<br>**3EL/71,3** | –<br>65 740<br>**3EL/71,3** | –<br>90 600<br>**3EL/72,9** | –<br>105 880<br>**3EL/71,4** | –<br>146 270<br>**3EL/71,4** | –<br>219 860<br>**3EL/73** | –<br>279 770<br>**3EL/71,5** | –<br>388 830<br>**3EL/73** | 71 | 2 500 | |
| | 63 | 90<br>22 990<br>**3EL/60,1** | 121<br>31 730<br>**3EL/61,4** | 162<br>41 380<br>**3EL/60,1** | 252<br>64 540<br>**3EL/60,1** | 340<br>88 950<br>**3EL/61,4** | –<br>103 950<br>**3EL/60,2** | – | – | – | – | 63 | 2 240 | |
| | 56 | – | – | – | – | – | – | – | – | – | – | 56 | 2 000 | |
| | 50 | – | – | – | – | – | – | – | – | – | – | 50 | 1 800 | |
| | 50 | 84<br>22 470<br>**3EL/50,6** | 120<br>32 810<br>**3EL/51,7** | 120<br>32 100<br>**3EL/50,6** | – | – | – | – | – | – | – | 50 | 1 800 | |
| | 45 | – | – | – | – | – | – | – | – | – | – | 45 | 1 600 | |
| | 40 | 69<br>18 880<br>**2EL/40,1** | – | 99<br>27 060<br>**2EL/40,1** | – | – | – | – | – | – | – | 40 | 1 400 | |
| | 35.5 | 75<br>18 780<br>**2EL/32,6** | 63<br>18 000<br>**2EL/37,3** | 146<br>36 420<br>**2EL/32,6** | – | – | – | – | – | – | – | 35,5 | 1 250 | |
| | 31.5 | 57<br>15 160<br>**2EL/31,2** | 96<br>24 790<br>**2EL/30,4** | 139<br>36 530<br>**2EL/30,8** | 220<br>58 090<br>**2EL/31** | 287<br>77 660<br>**2EL/31,8** | – | – | – | – | – | 31,5 | 1 120 | |
| | 28 | 71<br>18 850<br>**2EL/27,8** | 107<br>29 170<br>**2EL/28,7** | 138<br>36 560<br>**2EL/27,8** | 219<br>58 110<br>**2EL/27,8** | 312<br>77 220<br>**2EL/25,9** | 380<br>104 020<br>**2EL/28,6** | 525<br>143 780<br>**2EL/28,7** | 784<br>214 690<br>**2EL/28,7** | 1 010<br>282 920<br>**2EL/29,3** | 1 490<br>416 990<br>**2EL/29,3** | 28 | 1 000 | |
| | 25 | 78<br>21 030<br>**2EL/25,4** | 106<br>29 180<br>**2EL/25,9** | 144<br>36 770<br>**2EL/24** | 218<br>56 460<br>**2EL/24,4** | 319<br>84 690<br>**2EL/25** | 402<br>104 360<br>**2EL/24,5** | 554<br>144 240<br>**2EL/24,5** | 827<br>215 380<br>**2EL/24,5** | 1 000<br>266 480<br>**2EL/25,1** | 1 380<br>368 130<br>**2EL/25,1** | 25 | 900 | |
| | 22.4 | 89<br>23 000<br>**2EL/21,7** | 120<br>31 790<br>**2EL/22,1** | 175<br>45 160<br>**2EL/21,7** | 241<br>63 120<br>**2EL/21,9** | 293<br>77 540<br>**2EL/22,1** | 399<br>104 620<br>**2EL/22** | 548<br>144 900<br>**2EL/22,1** | 819<br>216 350<br>**2EL/22,1** | 997<br>284 480<br>**2EL/23,9** | 1 500<br>428 770<br>**2EL/23,9** | 22,4 | 800 | |
| | 20 | – | 106<br>29 170<br>**2EL/20,4** | – | – | 329<br>90 230<br>**2EL/20,4** | 385<br>103 510<br>**2EL/20** | 524<br>143 870<br>**2EL/20,4** | 783<br>214 820<br>**2EL/20,4** | 1 000<br>275 160<br>**2EL/20,4** | 1 380<br>380 130<br>**2EL/20,4** | 20 | 710 | |

| $n_{N2} \times L_h$ | $i_N$ | Gear reducer size<br>$P_{N2}$ kW<br>$M_{N2}$ N m<br>... / i<br>001A | 002A | 003A | 004A | 006A | 009A | 012A | 015A | 018A | 021A | $i_N$ | $n_1$ min$^{-1}$ | $n_{N2}$ |
|---|---|---|---|---|---|---|---|---|---|---|---|---|---|---|
| **355 000** | 18 | 3,58<br>992<br>**2EL/18,3** | 4,9<br>1 360<br>**2EL/18,3** | 6,6<br>1 860<br>**2EL/18,6** | 9<br>2 550<br>**2EL/18,6** | 12,4<br>3 490<br>**2EL/18,6** | 17,4<br>4 920<br>**2EL/18,6** | 24,6<br>6 930<br>**2EL/18,6** | 30,4<br>8 590<br>**2EL/18,6** | 35,7<br>10 070<br>**2EL/18,6** | 44,2<br>12 480<br>**2EL/18,6** | 18 | 630 | **35,5** |
| | 16 | 3,92<br>1 160<br>**2EL/17,4** | 5,4<br>1 610<br>**2EL/17,4** | 7,4<br>2 200<br>**2EL/17,4** | 10,8<br>3 200<br>**2EL/17,4** | 14,7<br>4 380<br>**2EL/17,4** | 21,4<br>6 360<br>**2EL/17,4** | 29,6<br>8 810<br>**2EL/17,4** | 36,7<br>10 920<br>**2EL/17,4** | 45,6<br>13 550<br>**2EL/17,4** | 55<br>16 460<br>**2EL/17,4** | 16 | 560 | |
| | 14 | 4,21<br>1 160<br>**2EL/14,4** | 5,8<br>1 600<br>**2EL/14,4** | 7,8<br>2 200<br>**2EL/14,7** | 11,4<br>3 190<br>**2EL/14,7** | 15,6<br>4 370<br>**2EL/14,7** | 22,6<br>6 340<br>**2EL/14,7** | 31,3<br>8 780<br>**2EL/14,7** | 38,8<br>10 880<br>**2EL/14,7** | 48,2<br>13 510<br>**2EL/14,7** | 50<br>14 100<br>**2EL/14,7** | 14 | 500 | |
| | 12,5 | 4,25<br>1 100<br>**2EL/12,1** | 6,1<br>1 580<br>**2EL/12,1** | 8,4<br>2 190<br>**2EL/12,4** | 11,7<br>3 070<br>**2EL/12,4** | 16,6<br>4 350<br>**2EL/12,4** | 22,8<br>5 980<br>**2EL/12,4** | 32,7<br>8 580<br>**2EL/12,4** | 39<br>10 230<br>**2EL/12,4** | 46,7<br>12 260<br>**2EL/12,4** | 46,7<br>12 260<br>**2EL/12,4** | 12,5 | 450 | |
| | 7,1 | 1,83<br>533<br>**1EL/7,64** | 2,58<br>752<br>**1EL/7,64** | 3,63<br>1 060<br>**1EL/7,64** | 5,1<br>1 490<br>**1EL/7,64** | 7,2<br>2 110<br>**1EL/7,64** | 10,2<br>2 970<br>**1EL/7,64** | 14,4<br>4 190<br>**1EL/7,64** | – | 20,2<br>5 910<br>**1EL/7,64** | – | 7,1 | 250 | |
| | 6 | 2,77<br>734<br>**1EL/6,21** | 3,91<br>1 040<br>**1EL/6,21** | 5,5<br>1 460<br>**1EL/6,21** | 7,8<br>2 060<br>**1EL/6,21** | 11<br>2 900<br>**1EL/6,21** | 15,4<br>4 090<br>**1EL/6,21** | 21,8<br>5 770<br>**1EL/6,21** | 28,6<br>7 160<br>**1EL/5,87** | 30,7<br>8 140<br>**1EL/6,21** | 40,3<br>10 090<br>**1EL/5,87** | 6 | 224 | |
| | 5 | 3,53<br>993<br>**1EL/5,29** | 4,84<br>1 360<br>**1EL/5,29** | 6,6<br>1 860<br>**1EL/5,29** | 9,1<br>2 550<br>**1EL/5,29** | 12,4<br>3 490<br>**1EL/5,29** | 17,5<br>4 910<br>**1EL/5,29** | 24,7<br>6 930<br>**1EL/5,29** | 30,6<br>8 590<br>**1EL/5,29** | 35,8<br>10 060<br>**1EL/5,29** | 44,4<br>12 470<br>**1EL/5,29** | 5 | 180 | |
| | 4,25 | 4,07<br>1 160<br>**1EL/4,17** | 5,6<br>1 610<br>**1EL/4,17** | 7,7<br>2 200<br>**1EL/4,17** | 11,2<br>3 190<br>**1EL/4,17** | 15,3<br>4 370<br>**1EL/4,17** | 22,3<br>6 350<br>**1EL/4,17** | 30,9<br>8 780<br>**1EL/4,17** | 38,2<br>10 890<br>**1EL/4,17** | 47,5<br>13 520<br>**1EL/4,17** | 58<br>16 420<br>**1EL/4,17** | 4,25 | 140 | |
| | 3,55 | 4,09<br>1 100<br>**1EL/3,52** | 5,9<br>1 580<br>**1EL/3,52** | 8,2<br>2 200<br>**1EL/3,52** | 11,6<br>3 120<br>**1EL/3,52** | 16,5<br>4 420<br>**1EL/3,52** | 23,2<br>6 240<br>**1EL/3,52** | 32,9<br>8 840<br>**1EL/3,52** | 38,1<br>10 240<br>**1EL/3,52** | 45,7<br>12 290<br>**1EL/3,52** | 53<br>14 360<br>**1EL/3,52** | 3,55 | 125 | |
| **315 000** | 100 | 3,8<br>1 160<br>**3EL/101** | 5,3<br>1 610<br>**3EL/101** | 7<br>2 210<br>**3EL/105** | 10,1<br>3 210<br>**3EL/105** | 12,3<br>3 910<br>**3EL/105** | 16,5<br>4 930<br>**3EL/98,6** | 23,3<br>6 960<br>**3EL/98,6** | 28,8<br>8 620<br>**3EL/98,6** | 33,8<br>10 100<br>**3EL/98,6** | 41,9<br>12 520<br>**3EL/98,6** | 100 | 3 150 | **31,5** |
| | 90 | 3,85<br>1 160<br>**3EL/88,7** | 5,3<br>1 610<br>**3EL/88,7** | 7<br>2 210<br>**3EL/92** | 10,2<br>3 210<br>**3EL/92** | 14<br>4 400<br>**3EL/92** | 20,3<br>6 380<br>**3EL/92,2** | 28,1<br>8 840<br>**3EL/92,2** | 34,8<br>10 950<br>**3EL/92,2** | 41,4<br>13 030<br>**3EL/92,2** | 50<br>15 830<br>**3EL/92,2** | 90 | 2 800 | |
| | 80 | 3,43<br>995<br>**3EL/76** | 4,69<br>1 360<br>**3EL/76** | 7,6<br>2 200<br>**3EL/76,2** | 11<br>3 200<br>**3EL/76,2** | 15<br>4 380<br>**3EL/76,2** | 21,4<br>6 360<br>**3EL/77,7** | 29,7<br>8 810<br>**3EL/77,7** | 36,8<br>10 920<br>**3EL/77,7** | 38,3<br>11 360<br>**3EL/77,7** | 53<br>15 860<br>**3EL/77,7** | 80 | 2 500 | |
| | 71 | 3,85<br>1 160<br>**3EL/70,8** | 5,3<br>1 610<br>**3EL/70,8** | 7,1<br>2 210<br>**3EL/72,5** | 10,4<br>3 210<br>**3EL/72,5** | 14,2<br>4 390<br>**3EL/72,5** | 20,6<br>6 380<br>**3EL/72,7** | 28,5<br>8 830<br>**3EL/72,7** | 35,3<br>10 940<br>**3EL/72,7** | 43<br>13 340<br>**3EL/72,7** | 43<br>13 340<br>**3EL/72,7** | 71 | 2 240 | |
| | 63 | 3,31<br>997<br>**3EL/63** | 4,53<br>1 360<br>**3EL/63** | 7,5<br>2 200<br>**3EL/61,1** | 11<br>3 200<br>**3EL/61,1** | 15<br>4 380<br>**3EL/61,1** | 21,7<br>6 360<br>**3EL/61,3** | 30,1<br>8 800<br>**3EL/61,3** | 37,3<br>10 910<br>**3EL/61,3** | 39,8<br>11 630<br>**3EL/61,3** | 45,7<br>13 370<br>**3EL/61,3** | 63 | 2 000 | |
| | 56 | 3,67<br>1 170<br>**3EL/59,9** | 5,1<br>1 620<br>**3EL/59,9** | – | – | – | – | – | – | – | – | 56 | 1 800 | |
| | 50 | 3,92<br>1 160<br>**3EL/49,7** | 5,4<br>1 610<br>**3EL/49,7** | 7,3<br>2 210<br>**3EL/50,6** | 10,6<br>3 200<br>**3EL/50,6** | 14,5<br>4 390<br>**3EL/50,6** | 20,7<br>6 380<br>**3EL/51,6** | 27,5<br>8 480<br>**3EL/51,6** | 35,5<br>10 940<br>**3EL/51,6** | 39,1<br>12 040<br>**3EL/51,6** | 39,1<br>12 040<br>**3EL/51,6** | 50 | 1 600 | |
| | 50 | 2,34<br>743<br>**2EL/53,1** | 3,31<br>1 050<br>**2EL/53,1** | – | – | – | – | – | – | – | – | 50 | 1 600 | |
| | 45 | 3,24<br>998<br>**2EL/45,2** | 3,69<br>1 140<br>**2EL/45,2** | 4,57<br>1 480<br>**2EL/47,5** | 6,4<br>2 080<br>**2EL/47,5** | 9,1<br>2 940<br>**2EL/47,5** | 12,8<br>4 140<br>**2EL/47,5** | 18<br>5 840<br>**2EL/47,5** | 23,7<br>7 250<br>**2EL/44,8** | 25,4<br>8 240<br>**2EL/47,5** | 33,4<br>10 220<br>**2EL/44,8** | 45 | 1 400 | |
| | 40 | 3,45<br>994<br>**2EL/37,7** | 4,72<br>1 360<br>**2EL/37,7** | 6,1<br>1 870<br>**2EL/40,4** | 8<br>2 480<br>**2EL/40,4** | 11,3<br>3 500<br>**2EL/40,4** | 16<br>4 930<br>**2EL/40,4** | 22,5<br>6 950<br>**2EL/40,4** | 28<br>8 640<br>**2EL/40,4** | 31,7<br>9 800<br>**2EL/40,4** | 31,7<br>9 800<br>**2EL/40,4** | 40 | 1 250 | |
| | 35,5 | 3<br>911<br>**2EL/35,6** | 3<br>911<br>**2EL/35,6** | 6,6<br>1 860<br>**2EL/32,9** | 9,1<br>2 550<br>**2EL/32,9** | 12,4<br>3 490<br>**2EL/32,9** | 17,5<br>4 910<br>**2EL/32,9** | 24,7<br>6 930<br>**2EL/32,9** | 30,6<br>8 590<br>**2EL/32,9** | 35,9<br>10 060<br>**2EL/32,9** | 44,5<br>12 470<br>**2EL/32,9** | 35,5 | 1 120 | |
| | 31,5 | 3,21<br>999<br>**2EL/32,6** | 4,39<br>1 370<br>**2EL/32,6** | 6,5<br>1 980<br>**2EL/31,9** | 6,5<br>1 980<br>**2EL/31,9** | 9,2<br>2 790<br>**2EL/31,9** | 12,9<br>3 940<br>**2EL/31,9** | 18,3<br>5 560<br>**2EL/31,9** | 25,7<br>7 830<br>**2EL/31,9** | 25,7<br>7 830<br>**2EL/31,9** | – | 31,5 | 1 000 | |
| | 28 | 3,7<br>1 170<br>**2EL/29,7** | 3,92<br>1 240<br>**2EL/29,7** | 6,3<br>1 870<br>**2EL/28** | 8,6<br>2 560<br>**2EL/28** | 11,8<br>3 500<br>**2EL/28** | 16,6<br>4 930<br>**2EL/28** | 23,4<br>6 950<br>**2EL/28** | 29<br>8 620<br>**2EL/28** | 34<br>10 100<br>**2EL/28** | 42,1<br>12 520<br>**2EL/28** | 28 | 900 | |
| | 25 | 3,8<br>1 160<br>**2EL/25,7** | 5,2<br>1 580<br>**2EL/25,7** | 7,1<br>2 210<br>**2EL/25,9** | 8,9<br>2 750<br>**2EL/25,9** | 12,5<br>3 880<br>**2EL/25,9** | 17,7<br>5 470<br>**2EL/25,9** | 24,9<br>7 710<br>**2EL/25,9** | 35,1<br>10 870<br>**2EL/25,9** | 35,1<br>10 870<br>**2EL/25,9** | 35,1<br>10 870<br>**2EL/25,9** | 25 | 800 | |
| | 22,4 | 3,36<br>996<br>**2EL/22** | 4,6<br>1 360<br>**2EL/22** | 7,4<br>2 200<br>**2EL/22,1** | 10,8<br>3 200<br>**2EL/22,1** | 14,7<br>4 380<br>**2EL/22,1** | 21,4<br>6 360<br>**2EL/22,1** | 29,6<br>8 810<br>**2EL/22,1** | 36,7<br>10 920<br>**2EL/22,1** | 43,6<br>12 970<br>**2EL/22,1** | 54<br>16 080<br>**2EL/22,1** | 22,4 | 710 | |
| | 20 | 3,74<br>1 170<br>**2EL/20,5** | 5,2<br>1 610<br>**2EL/20,5** | – | – | – | – | – | – | – | – | 20 | 630 | |
| | 18 | 3,21<br>999<br>**2EL/18,3** | 4,39<br>1 370<br>**2EL/18,3** | 5,9<br>1 870<br>**2EL/18,6** | 8,1<br>2 570<br>**2EL/18,6** | 11,1<br>3 510<br>**2EL/18,6** | 15,6<br>4 950<br>**2EL/18,6** | 22<br>6 980<br>**2EL/18,6** | 27,2<br>8 650<br>**2EL/18,6** | 31,9<br>10 140<br>**2EL/18,6** | 39,6<br>12 570<br>**2EL/18,6** | 18 | 560 | |
| | 16 | 3,53<br>1 170<br>**2EL/17,4** | 4,88<br>1 620<br>**2EL/17,4** | 6,7<br>2 220<br>**2EL/17,4** | 9,7<br>3 220<br>**2EL/17,4** | 13,3<br>4 410<br>**2EL/17,4** | 19,3<br>6 410<br>**2EL/17,4** | 26,7<br>8 870<br>**2EL/17,4** | 33<br>10 990<br>**2EL/17,4** | 41<br>13 650<br>**2EL/17,4** | 49,8<br>16 580<br>**2EL/17,4** | 16 | 500 | |
| | 14 | 3,81<br>1 160<br>**2EL/14,4** | 5,3<br>1 610<br>**2EL/14,4** | 7,1<br>2 210<br>**2EL/14,7** | 10,3<br>3 210<br>**2EL/14,7** | 14,1<br>4 390<br>**2EL/14,7** | 20,5<br>6 380<br>**2EL/14,7** | 28,4<br>8 830<br>**2EL/14,7** | 35,1<br>10 950<br>**2EL/14,7** | 43,6<br>13 590<br>**2EL/14,7** | 46,7<br>14 550<br>**2EL/14,7** | 14 | 450 | |
| | 12,5 | 3,81<br>1 100<br>**2EL/12,1** | 5,5<br>1 590<br>**2EL/12,1** | 7,5<br>2 210<br>**2EL/12,4** | 10,6<br>3 140<br>**2EL/12,4** | 15,1<br>4 450<br>**2EL/12,4** | 21<br>6 190<br>**2EL/12,4** | 30,1<br>8 890<br>**2EL/12,4** | 34,9<br>10 300<br>**2EL/12,4** | 41,8<br>12 360<br>**2EL/12,4** | 43<br>12 700<br>**2EL/12,4** | 12,5 | 400 | |

| $n_{N2} \times L_h$ | $i_N$ | Gear reducer size<br>$P_{N2}$ kW<br>$M_{N2}$ N m<br>... / i<br>030A | 042A | 060A | 085A | 125A | 180A | 250A | 355A | 500A | 710A | $i_N$ | $n_1$ min$^{-1}$ | $n_{N2}$ |
|---|---|---|---|---|---|---|---|---|---|---|---|---|---|---|
| **355 000** | 18 | 68<br>18 910<br>**2EL/18,5** | 132<br>34 970<br>**2EL/17,5** | 131<br>36 680<br>**2EL/18,5** | – | 337<br>89 240<br>**2EL/17,5** | – | 548<br>144 950<br>**2EL/17,5** | 818<br>216 430<br>**2EL/17,5** | 1 050<br>277 230<br>**2EL/17,5** | 1 440<br>382 980<br>**2EL/17,5** | 18 | 630 | **35,5** |
| | 16 | 80<br>23 170<br>**2EL/17,1** | – | 158<br>46 100<br>**2EL/17,1** | 230<br>67 080<br>**2EL/17,1** | – | 370<br>108 040<br>**2EL/17,1** | – | – | – | – | 16 | 560 | |
| | 14 | 84<br>23 090<br>**2EL/14,4** | 125<br>35 090<br>**2EL/14,7** | 167<br>45 930<br>**2EL/14,4** | – | – | – | – | – | – | – | 14 | 500 | |
| | 12.5 | – | – | – | – | – | – | – | – | – | – | 12,5 | 450 | |
| | 7.1 | – | – | – | – | – | – | – | – | – | – | 7,1 | 250 | |
| | 6 | – | – | – | – | – | – | – | – | – | – | 6 | 224 | |
| | 5 | 68<br>18 910<br>**1EL/5,25** | 112<br>29 070<br>**1EL/4,89** | – | – | – | – | – | – | – | – | 5 | 180 | |
| | 4.25 | 83<br>23 110<br>**1EL/4,09** | 123<br>35 130<br>**1EL/4,18** | – | – | – | – | – | – | – | – | 4,25 | 140 | |
| | 3.55 | – | – | – | – | – | – | – | – | – | – | 3,55 | 125 | |
| **315 000** | 100 | –<br>23 310<br>**3EL/106** | –<br>35 440<br>**3EL/108** | –<br>35 960<br>**3EL/106** | –<br>68 770<br>**3EL/106** | –<br>93 630<br>**3EL/102** | –<br>109 410<br>**3EL/100** | –<br>151 990<br>**3EL/102** | –<br>228 600<br>**3EL/105** | –<br>290 700<br>**3EL/102** | –<br>401 790<br>**3EL/103** | 100 | 3 150 | **31,5** |
| | 90 | 75<br>23 250<br>**3EL/90,4** | 112<br>35 340<br>**3EL/92,4** | 150<br>46 260<br>**3EL/90,4** | –<br>68 240<br>**3EL/90,4** | –<br>94 050<br>**3EL/92,4** | –<br>109 910<br>**3EL/90,6** | –<br>152 370<br>**3EL/91,6** | –<br>228 220<br>**3EL/92,6** | –<br>291 430<br>**3EL/91,8** | –<br>403 620<br>**3EL/92,6** | 90 | 2 800 | |
| | 80 | 75<br>21 960<br>**3EL/76,2** | 108<br>32 060<br>**3EL/77,9** | 144<br>41 820<br>**3EL/76,2** | –<br>65 400<br>**3EL/77,1** | –<br>94 950<br>**3EL/85,2** | –<br>108 400<br>**3EL/77,2** | –<br>150 490<br>**3EL/83,5** | –<br>226 190<br>**3EL/85,3** | –<br>287 830<br>**3EL/83,6** | –<br>400 030<br>**3EL/85,3** | 80 | 2 500 | |
| | 71 | 76<br>23 230<br>**3EL/71,3** | 114<br>35 310<br>**3EL/72,9** | 152<br>46 220<br>**3EL/71,3** | 224<br>67 940<br>**3EL/71,3** | 301<br>93 640<br>**3EL/72,9** | –<br>109 430<br>**3EL/71,4** | –<br>151 170<br>**3EL/71,4** | –<br>227 220<br>**3EL/73** | –<br>289 140<br>**3EL/71,5** | –<br>401 850<br>**3EL/73** | 71 | 2 240 | |
| | 63 | 81<br>23 150<br>**3EL/60,1** | 112<br>32 830<br>**3EL/61,4** | 149<br>42 820<br>**3EL/60,1** | 233<br>66 770<br>**3EL/60,1** | 314<br>92 030<br>**3EL/61,4** | 374<br>107 550<br>**3EL/60,2** | – | – | – | – | 63 | 2 000 | |
| | 56 | – | – | – | – | – | – | – | – | – | – | 56 | 1 800 | |
| | 50 | 77<br>23 220<br>**3EL/50,6** | 110<br>33 990<br>**3EL/51,7** | 110<br>33 250<br>**3EL/50,6** | – | – | – | – | – | – | – | 50 | 1 600 | |
| | 50 | – | – | – | – | – | – | – | – | – | – | 50 | 1 600 | |
| | 45 | – | – | – | – | – | – | – | – | – | – | 45 | 1 400 | |
| | 40 | 62<br>19 020<br>**2EL/40,1** | – | 89<br>27 250<br>**2EL/40,1** | – | – | – | – | – | – | – | 40 | 1 250 | |
| | 35.5 | 68<br>18 900<br>**2EL/32,6** | 57<br>18 120<br>**2EL/37,3** | 132<br>36 660<br>**2EL/32,6** | – | – | – | – | – | – | – | 35,5 | 1 120 | |
| | 31.5 | 51<br>15 270<br>**2EL/31,2** | 86<br>24 970<br>**2EL/30,4** | 125<br>36 790<br>**2EL/30,8** | 198<br>58 500<br>**2EL/31** | 258<br>78 200<br>**2EL/31,8** | – | – | – | – | – | 31,5 | 1 000 | |
| | 28 | 64<br>18 970<br>**2EL/27,8** | 96<br>29 360<br>**2EL/28,7** | 125<br>36 790<br>**2EL/27,8** | 198<br>58 490<br>**2EL/27,8** | 283<br>77 720<br>**2EL/25,9** | 353<br>107 370<br>**2EL/28,6** | 488<br>148 390<br>**2EL/28,7** | 728<br>221 580<br>**2EL/28,7** | 938<br>292 010<br>**2EL/29,3** | 1 380<br>430 380<br>**2EL/29,3** | 28 | 900 | |
| | 25 | 70<br>21 180<br>**2EL/25,4** | 95<br>29 390<br>**2EL/25,9** | 129<br>37 040<br>**2EL/24** | 195<br>56 870<br>**2EL/24,4** | 285<br>85 300<br>**2EL/25** | 370<br>108 110<br>**2EL/24,5** | 510<br>149 430<br>**2EL/24,5** | 762<br>223 120<br>**2EL/24,5** | 922<br>276 060<br>**2EL/25,1** | 1 270<br>381 370<br>**2EL/25,1** | 25 | 800 | |
| | 22.4 | 80<br>23 170<br>**2EL/21,7** | 108<br>32 020<br>**2EL/22,1** | 156<br>45 500<br>**2EL/21,7** | 222<br>65 420<br>**2EL/21,9** | 262<br>78 110<br>**2EL/22,1** | 367<br>108 440<br>**2EL/22** | 504<br>150 180<br>**2EL/22,1** | 753<br>224 240<br>**2EL/22,1** | 917<br>294 850<br>**2EL/23,9** | 1 380<br>444 400<br>**2EL/23,9** | 22,4 | 710 | |
| | 20 | – | 95<br>29 390<br>**2EL/20,4** | – | – | 302<br>93 520<br>**2EL/20,4** | 354<br>107 290<br>**2EL/20** | 482<br>149 120<br>**2EL/20,4** | 720<br>222 660<br>**2EL/20,4** | 920<br>285 210<br>**2EL/20,4** | 1 270<br>394 010<br>**2EL/20,4** | 20 | 630 | |
| | 18 | 60<br>19 050<br>**2EL/18,5** | 118<br>35 220<br>**2EL/17,5** | 117<br>36 940<br>**2EL/18,5** | – | 311<br>92 450<br>**2EL/17,5** | – | 504<br>150 160<br>**2EL/17,5** | 753<br>224 210<br>**2EL/17,5** | 963<br>287 200<br>**2EL/17,5** | 1 330<br>396 760<br>**2EL/17,5** | 18 | 560 | |
| | 16 | 72<br>23 330<br>**2EL/17,1** | – | 142<br>46 420<br>**2EL/17,1** | 211<br>68 830<br>**2EL/17,1** | – | 342<br>111 780<br>**2EL/17,1** | – | – | – | – | 16 | 500 | |
| | 14 | 76<br>23 240<br>**2EL/14,4** | 113<br>35 320<br>**2EL/14,7** | 151<br>46 230<br>**2EL/14,4** | – | – | – | – | – | – | – | 14 | 450 | |
| | 12.5 | – | – | – | – | – | – | – | – | – | – | 12,5 | 400 | |

| $n_{N2} \times L_h$ | $i_N$ | Gear reducer size<br>$P_{N2}$ kW<br>$M_{N2}$ N m<br>... / i<br>001A | 002A | 003A | 004A | 006A | 009A | 012A | 015A | 018A | 021A | $i_N$ | $n_1$ min$^{-1}$ | $n_{N2}$ |
|---|---|---|---|---|---|---|---|---|---|---|---|---|---|---|
| **315 000** | 7,1 | 1,65<br>537<br>**1EL/7,64** | 2,32<br>757<br>**1EL/7,64** | 3,28<br>1 070<br>**1EL/7,64** | 4,62<br>1 500<br>**1EL/7,64** | 6,5<br>2 120<br>**1EL/7,64** | 9,2<br>2 990<br>**1EL/7,64** | 13<br>4 220<br>**1EL/7,64** | – | 18,3<br>5 950<br>**1EL/7,64** | – | 7,1 | 224 | **31,5** |
| | 6 | 2,49<br>740<br>**1EL/6,21** | 3,51<br>1 040<br>**1EL/6,21** | 4,95<br>1 470<br>**1EL/6,21** | 7<br>2 070<br>**1EL/6,21** | 9,9<br>2 920<br>**1EL/6,21** | 13,9<br>4 120<br>**1EL/6,21** | 19,6<br>5 810<br>**1EL/6,21** | 25,7<br>7 210<br>**1EL/5,87** | 27,6<br>8 190<br>**1EL/6,21** | 36,3<br>10 160<br>**1EL/5,87** | 6 | 200 | |
| | 5 | 3,16<br>1000<br>**1EL/5,29** | 4,33<br>1 370<br>**1EL/5,29** | 5,9<br>1 870<br>**1EL/5,29** | 8,1<br>2 560<br>**1EL/5,29** | 11,1<br>3 510<br>**1EL/5,29** | 15,7<br>4 950<br>**1EL/5,29** | 22,1<br>6 980<br>**1EL/5,29** | 27,4<br>8 650<br>**1EL/5,29** | 32,1<br>10 140<br>**1EL/5,29** | 39,8<br>12 560<br>**1EL/5,29** | 5 | 160 | |
| | 4,25 | 3,66<br>1 170<br>**1EL/4,17** | 5,1<br>1 620<br>**1EL/4,17** | 6,9<br>2 210<br>**1EL/4,17** | 10,1<br>3 210<br>**1EL/4,17** | 13,8<br>4 400<br>**1EL/4,17** | 20<br>6 390<br>**1EL/4,17** | 27,7<br>8 850<br>**1EL/4,17** | 34,4<br>10 960<br>**1EL/4,17** | 42,7<br>13 610<br>**1EL/4,17** | 52<br>16 530<br>**1EL/4,17** | 4,25 | 125 | |
| | 3,55 | 3,69<br>1 110<br>**1EL/3,52** | 5,3<br>1 590<br>**1EL/3,52** | 7,4<br>2 210<br>**1EL/3,52** | 10,5<br>3 140<br>**1EL/3,52** | 14,8<br>4 450<br>**1EL/3,52** | 20,9<br>6 280<br>**1EL/3,52** | 29,7<br>8 900<br>**1EL/3,52** | 34,4<br>10 310<br>**1EL/3,52** | 41,2<br>12 370<br>**1EL/3,52** | 48,2<br>14 450<br>**1EL/3,52** | 3,55 | 112 | |
| **280 000** | 1000 | 1 180<br>**4EL/1043** | 1 630<br>**4EL/1043** | 2 220<br>**4EL/984** | 3 220<br>**4EL/970** | 4 410<br>**4EL/970** | 6 420<br>**4EL/999** | 8 880<br>**4EL/999** | 11 010<br>**4EL/999** | 13 080<br>**4EL/999** | 15 760<br>**4EL/999** | | | |
| | 900 | 1 170<br>**4EL/901** | 1 620<br>**4EL/901** | 2 220<br>**4EL/909** | 3 230<br>**4EL/916** | 4 420<br>**4EL/916** | 6 430<br>**4EL/924** | 8 900<br>**4EL/924** | 10 970<br>**4EL/846** | 13 040<br>**4EL/846** | 15 310<br>**4EL/846** | | | |
| | 800 | 1 170<br>**4EL/779** | 1 620<br>**4EL/779** | 2 220<br>**4EL/786** | 3 240<br>**4EL/838** | 4 430<br>**4EL/838** | 6 410<br>**4EL/788** | 8 870<br>**4EL/788** | 11 000<br>**4EL/788** | 13 290<br>**4EL/788** | 13 290<br>**4EL/788** | | | |
| | 710 | 1 170<br>**4EL/720** | 1 620<br>**4EL/720** | 2 230<br>**4EL/732** | 3 230<br>**4EL/732** | 4 420<br>**4EL/732** | 6 420<br>**4EL/720** | 8 890<br>**4EL/720** | 11 010<br>**4EL/720** | 13 090<br>**4EL/720** | 15 810<br>**4EL/720** | | | |
| | 630 | 1 170<br>**4EL/622** | 1 620<br>**4EL/622** | 2 220<br>**4EL/628** | 3 220<br>**4EL/611** | 4 400<br>**4EL/611** | 6 420<br>**4EL/657** | 8 890<br>**4EL/657** | 11 020<br>**4EL/657** | 13 440<br>**4EL/657** | 13 440<br>**4EL/657** | | | |
| | 560 | 1 170<br>**4EL/546** | 1 590<br>**4EL/546** | 2 220<br>**4EL/566** | 3 230<br>**4EL/566** | 4 420<br>**4EL/566** | 6 410<br>**4EL/568** | 8 880<br>**4EL/568** | 11 000<br>**4EL/568** | 13 330<br>**4EL/568** | 13 330<br>**4EL/568** | | | |
| | 500 | 1 170<br>**4EL/497** | 1 620<br>**4EL/497** | 2 230<br>**4EL/517** | 3 230<br>**4EL/517** | 4 430<br>**4EL/517** | 6 430<br>**4EL/518** | 8 900<br>**4EL/518** | 11 030<br>**4EL/518** | 13 700<br>**4EL/518** | 13 880<br>**4EL/518** | | | |
| | 450 | 1 170<br>**4EL/445** | 1 620<br>**4EL/445** | 2 220<br>**4EL/452** | 3 230<br>**4EL/452** | 4 420<br>**4EL/452** | 6 420<br>**4EL/448** | 8 880<br>**4EL/448** | 11 010<br>**4EL/448** | 13 670<br>**4EL/448** | 13 740<br>**4EL/448** | | | |
| | 400 | 1 180<br>**4EL/420** | 1 630<br>**4EL/420** | 2 230<br>**4EL/422** | 3 240<br>**4EL/422** | 4 430<br>**4EL/422** | 6 420<br>**4EL/404** | 8 890<br>**4EL/404** | 11 010<br>**4EL/404** | 13 090<br>**4EL/404** | 15 810<br>**4EL/404** | | | |
| | 355 | 1 170<br>**4EL/356** | 1 620<br>**4EL/356** | 2 220<br>**4EL/357** | 3 230<br>**4EL/357** | 4 420<br>**4EL/357** | 6 420<br>**4EL/358** | 8 880<br>**4EL/358** | 11 010<br>**4EL/358** | 13 670<br>**4EL/358** | 13 740<br>**4EL/358** | | | |
| | 315 | 1 170<br>**4EL/306** | 1 620<br>**4EL/306** | 2 220<br>**4EL/317** | 3 220<br>**4EL/317** | 4 410<br>**4EL/317** | 6 420<br>**4EL/323** | 8 360<br>**4EL/323** | 11 010<br>**4EL/323** | 11 870<br>**4EL/323** | 13 310<br>**4EL/318** | | | |
| | 280 | 1 170<br>**4EL/295** | 1 630<br>**4EL/295** | 2 230<br>**4EL/296** | 3 230<br>**4EL/296** | 4 430<br>**4EL/296** | 6 440<br>**4EL/301** | 8 910<br>**4EL/301** | 11 050<br>**4EL/301** | 13 710<br>**4EL/301** | 13 970<br>**4EL/303** | | | |
| | 250 | 1 170<br>**4EL/249** | 1 620<br>**4EL/249** | 2 220<br>**4EL/250** | 3 220<br>**4EL/250** | 4 410<br>**4EL/250** | 6 420<br>**4EL/255** | 8 890<br>**4EL/255** | 11 010<br>**4EL/255** | 13 670<br>**4EL/255** | 14 020<br>**4EL/255** | | | |
| | 250 | 1 170<br>**3EL/254** | 1 240<br>**3EL/254** | 1 880<br>**3EL/249** | 2 490<br>**3EL/249** | 3 510<br>**3EL/239** | 4 970<br>**3EL/251** | 7 010<br>**3EL/251** | 8 690<br>**3EL/251** | 10 180<br>**3EL/251** | 12 610<br>**3EL/251** | | | |
| | 224 | 1 170<br>**3EL/219** | 1 590<br>**3EL/219** | 2 220<br>**3EL/221** | 2 760<br>**3EL/221** | 3 900<br>**3EL/221** | 4 960<br>**3EL/214** | 6 990<br>**3EL/214** | 8 660<br>**3EL/214** | 10 150<br>**3EL/214** | 12 580<br>**3EL/214** | | | |
| | 200 | 1 170<br>**4EL/207** | 1 630<br>**4EL/207** | 2 230<br>**4EL/207** | 3 230<br>**4EL/207** | 4 430<br>**4EL/207** | 6 440<br>**4EL/211** | 8 910<br>**4EL/211** | 11 050<br>**4EL/211** | 13 720<br>**4EL/211** | 14 230<br>**4EL/211** | | | |
| | 200 | 1 180<br>**3EL/212** | 1 380<br>**3EL/201** | 1 880<br>**3EL/200** | 2 580<br>**3EL/200** | 3 530<br>**3EL/203** | 5 500<br>**3EL/198** | 7 750<br>**3EL/198** | 10 930<br>**3EL/198** | 10 930<br>**3EL/198** | 12 640<br>**3EL/204** | | | |
| | 180 | 1 170<br>**4EL/171** | 1 620<br>**4EL/171** | 2 220<br>**4EL/175** | 3 220<br>**4EL/175** | 4 410<br>**4EL/175** | 6 420<br>**4EL/178** | 8 740<br>**4EL/178** | 11 010<br>**4EL/178** | 12 410<br>**4EL/178** | 12 410<br>**4EL/178** | | | |
| | 180 | 1 170<br>**3EL/183** | 1 590<br>**3EL/183** | 2 230<br>**3EL/185** | 2 770<br>**3EL/185** | 4 270<br>**3EL/189** | 4 970<br>**3EL/174** | 7 000<br>**3EL/174** | 8 680<br>**3EL/174** | 10 170<br>**3EL/174** | 12 600<br>**3EL/174** | | | |
| | 160 | 1 170<br>**3EL/158** | 1 590<br>**3EL/158** | 2 220<br>**3EL/160** | 3 220<br>**3EL/157** | 4 410<br>**3EL/157** | 6 440<br>**3EL/169** | 8 910<br>**3EL/169** | 11 040<br>**3EL/169** | 13 090<br>**3EL/169** | 13 090<br>**3EL/169** | | | |
| | 140 | 1 170<br>**3EL/146** | 1 630<br>**3EL/146** | 2 220<br>**3EL/136** | 3 220<br>**3EL/136** | 4 400<br>**3EL/136** | 6 400<br>**3EL/137** | 8 860<br>**3EL/137** | 10 980<br>**3EL/137** | 13 050<br>**3EL/137** | 15 380<br>**3EL/137** | | | |
| | 125 | 1 170<br>**3EL/126** | 1 620<br>**3EL/126** | 2 220<br>**3EL/124** | 3 220<br>**3EL/124** | 4 410<br>**3EL/124** | 6 380<br>**3EL/117** | 8 840<br>**3EL/117** | 10 950<br>**3EL/117** | 13 020<br>**3EL/117** | 15 390<br>**3EL/117** | | | |
| | 112 | 3,6<br>1 170<br>**3EL/107** | 4,99<br>1 620<br>**3EL/107** | 6,7<br>2 220<br>**3EL/109** | 9,8<br>3 220<br>**3EL/109** | 13,4<br>4 410<br>**3EL/109** | 19,5<br>6 400<br>**3EL/108** | 27<br>8 860<br>**3EL/108** | 33,5<br>10 980<br>**3EL/108** | 39,7<br>13 020<br>**3EL/108** | 39,7<br>13 020<br>**3EL/108** | 112 | 3 150 | **28** |
| | 100 | 3,4<br>1 170<br>**3EL/101** | 4,71<br>1 620<br>**3EL/101** | 6,2<br>2 230<br>**3EL/105** | 9,1<br>3 240<br>**3EL/105** | 11<br>3 940<br>**3EL/105** | 14,8<br>4 970<br>**3EL/98,6** | 20,8<br>7 010<br>**3EL/98,6** | 25,8<br>8 680<br>**3EL/98,6** | 30,3<br>10 180<br>**3EL/98,6** | 37,5<br>12 610<br>**3EL/98,6** | 100 | 2 800 | |

| $n_{N2} \times L_h$ | $i_N$ | Gear reducer size<br>$P_{N2}$ kW<br>$M_{N2}$ N m<br>... / i<br>030A | 042A | 060A | 085A | 125A | 180A | 250A | 355A | 500A | 710A | $i_N$ | $n_1$ min$^{-1}$ | $n_{N2}$ |
|---|---|---|---|---|---|---|---|---|---|---|---|---|---|---|
| **315 000** | 7.1 | – | – | – | – | – | – | – | – | – | – | 7,1 | 224 | **31,5** |
| | 6 | – | – | – | – | – | – | – | – | – | – | 6 | 200 | |
| | 5 | 61<br>19 040<br>**1EL/5,25** | 100<br>29 280<br>**1EL/4,89** | – | – | – | – | – | – | – | – | 5 | 160 | |
| | 4.25 | 74<br>23 270<br>**1EL/4,09** | 111<br>35 370<br>**1EL/4,18** | – | – | – | – | – | – | – | – | 4,25 | 125 | |
| | 3.55 | – | – | – | – | – | – | – | – | – | – | 3,55 | 112 | |
| **280 000** | 1000 | 23 440<br>**4EL/1028** | 32 390<br>**4EL/1051** | 43 570<br>**4EL/1028** | 69 160<br>**4EL/1040** | 78 980<br>**4EL/1046** | 112 660<br>**4EL/984** | 155 960<br>**4EL/990** | 234 560<br>**4EL/1014** | 300 840<br>**4EL/1008** | 443 400<br>**4EL/1008** | | | |
| | 900 | 23 370<br>**4EL/876** | 32 300<br>**4EL/895** | 45 880<br>**4EL/876** | 68 190<br>**4EL/886** | 96 990<br>**4EL/914** | 113 020<br>**4EL/888** | 156 140<br>**4EL/888** | 230 680<br>**4EL/911** | 295 640<br>**4EL/914** | 392 390<br>**4EL/862** | | | |
| | 800 | 23 460<br>**4EL/836** | 35 590<br>**4EL/828** | 43 800<br>**4EL/836** | 69 260<br>**4EL/846** | 97 200<br>**4EL/825** | 113 240<br>**4EL/800** | 156 760<br>**4EL/806** | 233 540<br>**4EL/800** | 296 980<br>**4EL/782** | 393 230<br>**4EL/778** | | | |
| | 710 | 23 390<br>**4EL/713** | 35 490<br>**4EL/706** | 45 930<br>**4EL/713** | 68 540<br>**4EL/721** | 95 950<br>**4EL/706** | 113 600<br>**4EL/722** | 156 940<br>**4EL/722** | 232 470<br>**4EL/703** | 292 070<br>**4EL/703** | 403 480<br>**4EL/703** | | | |
| | 630 | 23 430<br>**4EL/659** | 32 640<br>**4EL/595** | 45 780<br>**4EL/607** | 69 120<br>**4EL/659** | 95 890<br>**4EL/634** | 112 200<br>**4EL/624** | 155 860<br>**4EL/635** | 230 410<br>**4EL/614** | 291 710<br>**4EL/630** | 402 990<br>**4EL/630** | | | |
| | 560 | 23 370<br>**4EL/562** | 33 750<br>**4EL/556** | 40 250<br>**4EL/562** | 68 940<br>**4EL/562** | 96 330<br>**4EL/572** | 112 710<br>**4EL/563** | 155 710<br>**4EL/563** | 231 450<br>**4EL/554** | 293 030<br>**4EL/568** | 404 820<br>**4EL/568** | | | |
| | 500 | 23 330<br>**4EL/479** | 35 470<br>**4EL/489** | 40 470<br>**4EL/479** | 68 830<br>**4EL/479** | 96 290<br>**4EL/500** | 111 810<br>**4EL/479** | 155 010<br>**4EL/485** | 233 650<br>**4EL/501** | 291 870<br>**4EL/491** | 405 450<br>**4EL/500** | | | |
| | 450 | 23 390<br>**4EL/443** | 34 940<br>**4EL/453** | 34 180<br>**4EL/443** | 67 390<br>**4EL/443** | 96 590<br>**4EL/451** | 96 450<br>**4EL/444** | 156 130<br>**4EL/444** | 234 390<br>**4EL/452** | 292 810<br>**4EL/443** | 405 930<br>**4EL/448** | | | |
| | 400 | 23 310<br>**4EL/377** | 34 880<br>**4EL/386** | 34 120<br>**4EL/377** | 67 400<br>**4EL/382** | 95 260<br>**4EL/386** | 111 320<br>**4EL/378** | 154 330<br>**4EL/382** | 231 150<br>**4EL/386** | 303 340<br>**4EL/420** | 419 060<br>**4EL/420** | | | |
| | 355 | 19 100<br>**4EL/344** | 30 410<br>**4EL/325** | 32 170<br>**4EL/344** | 58 870<br>**4EL/344** | 96 170<br>**4EL/356** | 112 830<br>**4EL/353** | 156 740<br>**4EL/360** | 233 370<br>**4EL/356** | 291 530<br>**4EL/349** | 420 400<br>**4EL/379** | | | |
| | 315 | 21 620<br>**4EL/318** | 35 390<br>**4EL/304** | 37 280<br>**4EL/318** | 60 530<br>**4EL/318** | 88 400<br>**4EL/325** | 112 920<br>**4EL/319** | 156 550<br>**4EL/322** | 234 470<br>**4EL/326** | 299 410<br>**4EL/323** | 415 670<br>**4EL/349** | | | |
| | 280 | 23 450<br>**4EL/297** | 27 400<br>**4EL/274** | 36 140<br>**4EL/297** | 69 190<br>**4EL/297** | 97 680<br>**4EL/300** | 114 670<br>**4EL/298** | 158 410<br>**4EL/298** | 237 040<br>**4EL/300** | 302 980<br>**4EL/299** | 418 560<br>**4EL/299** | | | |
| | 250 | 22 230<br>**4EL/251** | 32 260<br>**4EL/256** | 36 270<br>**4EL/251** | 62 230<br>**4EL/251** | 90 880<br>**4EL/256** | 112 900<br>**4EL/251** | 155 970<br>**4EL/251** | 234 430<br>**4EL/257** | 298 310<br>**4EL/252** | – | | | |
| | 250 | 19 120<br>**3EL/249** | 25 080<br>**3EL/232** | 37 080<br>**3EL/249** | 58 760<br>**3EL/237** | 78 550<br>**3EL/243** | – | – | – | – | – | | | |
| | 224 | 19 070<br>**3EL/212** | 29 520<br>**3EL/219** | 36 990<br>**3EL/212** | 58 800<br>**3EL/212** | – | 110 200<br>**3EL/219** | – | – | – | – | | | |
| | 200 | 23 110<br>**4EL/211** | 29 190<br>**4EL/216** | 32 820<br>**4EL/211** | 64 720<br>**4EL/211** | 94 510<br>**4EL/216** | 92 630<br>**4EL/212** | – | – | – | – | | | |
| | 200 | 19 160<br>**3EL/203** | 29 540<br>**3EL/198** | 37 160<br>**3EL/203** | 58 870<br>**3EL/193** | 78 710<br>**3EL/198** | – | – | – | – | – | | | |
| | 180 | 20 150<br>**4EL/178** | 29 250<br>**4EL/182** | 28 620<br>**4EL/178** | – | – | – | – | – | – | – | | | |
| | 180 | 19 100<br>**3EL/173** | 29 560<br>**3EL/178** | 37 500<br>**3EL/183** | 57 570<br>**3EL/187** | 78 970<br>**3EL/186** | 111 040<br>**3EL/178** | – | 226 760<br>**3EL/172** | 296 670<br>**3EL/172** | 437 470<br>**3EL/172** | | | |
| | 160 | 23 440<br>**3EL/165** | 32 390<br>**3EL/169** | 37 160<br>**3EL/163** | 69 190<br>**3EL/167** | 78 980<br>**3EL/168** | 112 640<br>**3EL/168** | 155 610<br>**3EL/168** | 226 940<br>**3EL/155** | 296 310<br>**3EL/154** | 437 820<br>**3EL/155** | | | |
| | 140 | 23 310<br>**3EL/135** | 32 220<br>**3EL/138** | 42 450<br>**3EL/135** | 67 380<br>**3EL/136** | 85 600<br>**3EL/133** | 109 500<br>**3EL/136** | 156 690<br>**3EL/144** | 228 520<br>**3EL/133** | 289 480<br>**3EL/147** | 400 110<br>**3EL/147** | | | |
| | 125 | 20 400<br>**3EL/130** | 29 570<br>**3EL/127** | 37 440<br>**3EL/127** | 59 080<br>**3EL/129** | 94 660<br>**3EL/120** | 113 760<br>**3EL/129** | 157 480<br>**3EL/130** | 229 700<br>**3EL/120** | 288 540<br>**3EL/120** | 398 800<br>**3EL/120** | | | |
| | 112 | –<br>23 420<br>**3EL/115** | –<br>32 370<br>**3EL/117** | –<br>45 990<br>**3EL/115** | –<br>68 990<br>**3EL/116** | –<br>95 140<br>**3EL/108** | –<br>114 340<br>**3EL/116** | –<br>157 960<br>**3EL/116** | –<br>230 870<br>**3EL/108** | –<br>289 420<br>**3EL/107** | –<br>400 830<br>**3EL/108** | 112 | 3 150 | **28** |
| | 100 | 65<br>23 480<br>**3EL/106** | 96<br>35 690<br>**3EL/108** | 103<br>37 250<br>**3EL/106** | –<br>69 270<br>**3EL/106** | –<br>96 990<br>**3EL/102** | –<br>113 350<br>**3EL/100** | –<br>157 460<br>**3EL/102** | –<br>236 820<br>**3EL/105** | –<br>301 160<br>**3EL/102** | –<br>416 250<br>**3EL/103** | 100 | 2 800 | |

| $n_{N2} \times L_h$ | $i_N$ | Gear reducer size<br>$P_{N2}$ kW<br>$M_{N2}$ N m<br>... / i<br>001A | 002A | 003A | 004A | 006A | 009A | 012A | 015A | 018A | 021A | $i_N$ | $n_1$ min$^{-1}$ | $n_{N2}$ |
|---|---|---|---|---|---|---|---|---|---|---|---|---|---|---|
| **280 000** | 90 | 3,46<br>1 170<br>**3EL/88,7** | 4,79<br>1 620<br>**3EL/88,7** | 6,3<br>2 230<br>**3EL/92** | 9,2<br>3 230<br>**3EL/92** | 12,6<br>4 430<br>**3EL/92** | 18,2<br>6 430<br>**3EL/92,2** | 25,3<br>8 900<br>**3EL/92,2** | 31,3<br>11 030<br>**3EL/92,2** | 38,3<br>13 480<br>**3EL/92,2** | 46,1<br>16 250<br>**3EL/92,2** | 90 | 2 500 | **28** |
| | 80 | 3,09<br>1 000<br>**3EL/76** | 4,23<br>1 370<br>**3EL/76** | 6,8<br>2 220<br>**3EL/76,2** | 9,9<br>3 220<br>**3EL/76,2** | 13,6<br>4 400<br>**3EL/76,2** | 19,3<br>6 400<br>**3EL/77,7** | 26,8<br>8 870<br>**3EL/77,7** | 33,2<br>10 990<br>**3EL/77,7** | 35,4<br>11 740<br>**3EL/77,7** | 48,8<br>16 180<br>**3EL/77,7** | 80 | 2 240 | |
| | 71 | 3,46<br>1 170<br>**3EL/70,8** | 4,8<br>1 620<br>**3EL/70,8** | 6,4<br>2 220<br>**3EL/72,5** | 9,3<br>3 230<br>**3EL/72,5** | 12,8<br>4 420<br>**3EL/72,5** | 18,5<br>6 420<br>**3EL/72,7** | 25,6<br>8 890<br>**3EL/72,7** | 31,7<br>11 020<br>**3EL/72,7** | 39,4<br>13 680<br>**3EL/72,7** | 39,8<br>13 800<br>**3EL/72,7** | 71 | 2 000 | |
| | 63 | 3<br>1 000<br>**3EL/63** | 4,11<br>1 370<br>**3EL/63** | 6,8<br>2 220<br>**3EL/61,1** | 9,9<br>3 220<br>**3EL/61,1** | 13,6<br>4 400<br>**3EL/61,1** | 19,7<br>6 400<br>**3EL/61,3** | 27,2<br>8 860<br>**3EL/61,3** | 33,8<br>10 980<br>**3EL/61,3** | 36,9<br>12 000<br>**3EL/61,3** | 42,4<br>13 800<br>**3EL/61,3** | 63 | 1 800 | |
| | 56 | 3,29<br>1 180<br>**3EL/59,9** | 4,55<br>1 630<br>**3EL/59,9** | – | – | – | – | – | – | – | – | 56 | 1 600 | |
| | 50 | 2,07<br>749<br>**2EL/53,1** | 2,92<br>1 060<br>**2EL/53,1** | – | – | – | – | – | – | – | – | 50 | 1 400 | |
| | 50 | 3,46<br>1 170<br>**3EL/49,7** | 4,79<br>1 620<br>**3EL/49,7** | 6,4<br>2 220<br>**3EL/50,6** | 9,3<br>3 230<br>**3EL/50,6** | 12,8<br>4 420<br>**3EL/50,6** | 18,3<br>6 430<br>**3EL/51,6** | 25,1<br>8 830<br>**3EL/51,6** | 31,3<br>11 030<br>**3EL/51,6** | 35,6<br>12 540<br>**3EL/51,6** | 35,6<br>12 540<br>**3EL/51,6** | 50 | 1 400 | |
| | 45 | 2,91<br>1 010<br>**2EL/45,2** | 3,32<br>1 150<br>**2EL/45,2** | 4,11<br>1 490<br>**2EL/47,5** | 5,8<br>2 100<br>**2EL/47,5** | 8,2<br>2 960<br>**2EL/47,5** | 11,5<br>4 170<br>**2EL/47,5** | 16,2<br>5 880<br>**2EL/47,5** | 21,3<br>7 300<br>**2EL/44,8** | 22,9<br>8 300<br>**2EL/47,5** | 30,1<br>10 290<br>**2EL/44,8** | 45 | 1 250 | |
| | 40 | 3,11<br>1 000<br>**2EL/37,7** | 4,26<br>1 370<br>**2EL/37,7** | 5,5<br>1 880<br>**2EL/40,4** | 7,2<br>2 500<br>**2EL/40,4** | 10,2<br>3 520<br>**2EL/40,4** | 14,4<br>4 960<br>**2EL/40,4** | 20,3<br>7 000<br>**2EL/40,4** | 25,2<br>8 700<br>**2EL/40,4** | 28,6<br>9 870<br>**2EL/40,4** | 28,6<br>9 870<br>**2EL/40,4** | 40 | 1 120 | |
| | 35,5 | 2,69<br>917<br>**2EL/35,6** | 2,69<br>917<br>**2EL/35,6** | 6<br>1 870<br>**2EL/32,9** | 8,2<br>2 560<br>**2EL/32,9** | 11,2<br>3 510<br>**2EL/32,9** | 15,7<br>4 950<br>**2EL/32,9** | 22,2<br>6 980<br>**2EL/32,9** | 27,5<br>8 650<br>**2EL/32,9** | 32,3<br>10 130<br>**2EL/32,9** | 40<br>12 560<br>**2EL/32,9** | 35,5 | 1 000 | |
| | 31,5 | 2,91<br>1 010<br>**2EL/32,6** | 3,98<br>1 380<br>**2EL/32,6** | 5,9<br>1 990<br>**2EL/31,9** | 5,9<br>1 990<br>**2EL/31,9** | 8,3<br>2 810<br>**2EL/31,9** | 11,7<br>3 970<br>**2EL/31,9** | 16,5<br>5 590<br>**2EL/31,9** | 23,3<br>7 880<br>**2EL/31,9** | 23,3<br>7 880<br>**2EL/31,9** | – | 31,5 | 900 | |
| | 28 | 3,31<br>1 180<br>**2EL/29,7** | 3,51<br>1 250<br>**2EL/29,7** | 5,6<br>1 880<br>**2EL/28** | 7,7<br>2 570<br>**2EL/28** | 10,5<br>3 520<br>**2EL/28** | 14,8<br>4 970<br>**2EL/28** | 20,9<br>7 000<br>**2EL/28** | 25,9<br>8 680<br>**2EL/28** | 30,4<br>10 170<br>**2EL/28** | 37,7<br>12 610<br>**2EL/28** | 28 | 800 | |
| | 25 | 3,39<br>1 170<br>**2EL/25,7** | 4,61<br>1 590<br>**2EL/25,7** | 6,4<br>2 230<br>**2EL/25,9** | 7,9<br>2 770<br>**2EL/25,9** | 11,2<br>3 910<br>**2EL/25,9** | 15,8<br>5 510<br>**2EL/25,9** | 22,3<br>7 770<br>**2EL/25,9** | 31,4<br>10 950<br>**2EL/25,9** | 31,4<br>10 950<br>**2EL/25,9** | 31,4<br>10 950<br>**2EL/25,9** | 25 | 710 | |
| | 22,4 | 3<br>1 000<br>**2EL/22** | 4,11<br>1 370<br>**2EL/22** | 6,6<br>2 220<br>**2EL/22,1** | 9,6<br>3 220<br>**2EL/22,1** | 13,2<br>4 410<br>**2EL/22,1** | 19,1<br>6 410<br>**2EL/22,1** | 26,5<br>8 870<br>**2EL/22,1** | 32,8<br>11 000<br>**2EL/22,1** | 39<br>13 070<br>**2EL/22,1** | 48,3<br>16 200<br>**2EL/22,1** | 22,4 | 630 | |
| | 20 | 3,35<br>1 170<br>**2EL/20,5** | 4,64<br>1 630<br>**2EL/20,5** | – | – | – | – | – | – | – | – | 20 | 560 | |
| | 18 | 2,88<br>1 010<br>**2EL/18,3** | 3,95<br>1 380<br>**2EL/18,3** | 5,3<br>1 890<br>**2EL/18,6** | 7,3<br>2 580<br>**2EL/18,6** | 9,9<br>3 540<br>**2EL/18,6** | 14<br>4 990<br>**2EL/18,6** | 19,8<br>7 030<br>**2EL/18,6** | 24,5<br>8 710<br>**2EL/18,6** | 28,7<br>10 210<br>**2EL/18,6** | 35,6<br>12 650<br>**2EL/18,6** | 18 | 500 | |
| | 16 | 3,2<br>1 180<br>**2EL/17,4** | 4,42<br>1 630<br>**2EL/17,4** | 6<br>2 230<br>**2EL/17,4** | 8,8<br>3 240<br>**2EL/17,4** | 12<br>4 440<br>**2EL/17,4** | 17,4<br>6 450<br>**2EL/17,4** | 24,1<br>8 930<br>**2EL/17,4** | 29,9<br>11 060<br>**2EL/17,4** | 37,2<br>13 740<br>**2EL/17,4** | 45,1<br>16 680<br>**2EL/17,4** | 16 | 450 | |
| | 14 | 3,41<br>1 170<br>**2EL/14,4** | 4,72<br>1 620<br>**2EL/14,4** | 6,4<br>2 230<br>**2EL/14,7** | 9,2<br>3 230<br>**2EL/14,7** | 12,6<br>4 430<br>**2EL/14,7** | 18,3<br>6 430<br>**2EL/14,7** | 25,4<br>8 900<br>**2EL/14,7** | 31,5<br>11 030<br>**2EL/14,7** | 39,1<br>13 690<br>**2EL/14,7** | 43<br>15 070<br>**2EL/14,7** | 14 | 400 | |
| | 12,5 | 3,4<br>1 110<br>**2EL/12,1** | 4,91<br>1 600<br>**2EL/12,1** | 6,7<br>2 230<br>**2EL/12,4** | 9,5<br>3 160<br>**2EL/12,4** | 13,5<br>4 480<br>**2EL/12,4** | 19<br>6 320<br>**2EL/12,4** | 26,9<br>8 960<br>**2EL/12,4** | 31,2<br>10 380<br>**2EL/12,4** | 37,4<br>12 450<br>**2EL/12,4** | 39,6<br>13 170<br>**2EL/12,4** | 12,5 | 355 | |
| | 7,1 | 1,48<br>540<br>**1EL/7,64** | 2,09<br>762<br>**1EL/7,64** | 2,95<br>1 070<br>**1EL/7,64** | 4,15<br>1 510<br>**1EL/7,64** | 5,9<br>2 140<br>**1EL/7,64** | 8,3<br>3 010<br>**1EL/7,64** | 11,6<br>4 250<br>**1EL/7,64** | – | 16,4<br>5 990<br>**1EL/7,64** | – | 7,1 | 200 | |
| | 6 | 2,26<br>744<br>**1EL/6,21** | 3,18<br>1 050<br>**1EL/6,21** | 4,49<br>1 480<br>**1EL/6,21** | 6,3<br>2 090<br>**1EL/6,21** | 8,9<br>2 940<br>**1EL/6,21** | 12,6<br>4 150<br>**1EL/6,21** | 17,7<br>5 850<br>**1EL/6,21** | 23,3<br>7 250<br>**1EL/5,87** | 25<br>8 250<br>**1EL/6,21** | 32,9<br>10 230<br>**1EL/5,87** | 6 | 180 | |
| | 5 | 2,79<br>1 010<br>**1EL/5,29** | 3,82<br>1 380<br>**1EL/5,29** | 5,2<br>1 890<br>**1EL/5,29** | 7,2<br>2 590<br>**1EL/5,29** | 9,8<br>3 540<br>**1EL/5,29** | 13,8<br>4 990<br>**1EL/5,29** | 19,5<br>7 040<br>**1EL/5,29** | 24,1<br>8 720<br>**1EL/5,29** | 28,3<br>10 220<br>**1EL/5,29** | 35,1<br>12 670<br>**1EL/5,29** | 5 | 140 | |
| | 4,25 | 3,3<br>1 180<br>**1EL/4,17** | 4,57<br>1 630<br>**1EL/4,17** | 6,3<br>2 230<br>**1EL/4,17** | 9,1<br>3 240<br>**1EL/4,17** | 12,4<br>4 430<br>**1EL/4,17** | 18,1<br>6 430<br>**1EL/4,17** | 25<br>8 910<br>**1EL/4,17** | 31<br>11 040<br>**1EL/4,17** | 38,5<br>13 710<br>**1EL/4,17** | 46,8<br>16 640<br>**1EL/4,17** | 4,25 | 112 | |
| **224 000** | 1250 | 1 190<br>**4EL/1249** | 1 650<br>**4EL/1249** | 2 260<br>**4EL/1270** | 3 270<br>**4EL/1270** | 3 580<br>**4EL/1248** | 6 490<br>**4EL/1202** | 7 110<br>**4EL/1259** | 8 820<br>**4EL/1267** | 10 330<br>**4EL/1267** | 12 810<br>**4EL/1267** | | | |
| | 1120 | 1 190<br>**4EL/1128** | 1 620<br>**4EL/1128** | 2 250<br>**4EL/1122** | 3 270<br>**4EL/1122** | 4 480<br>**4EL/1122** | 6 510<br>**4EL/1136** | 9 030<br>**4EL/1172** | 11 190<br>**4EL/1172** | 13 300<br>**4EL/1172** | 16 490<br>**4EL/1172** | | | |
| | 1000 | 1 190<br>**4EL/1043** | 1 650<br>**4EL/1043** | 2 250<br>**4EL/984** | 3 270<br>**4EL/970** | 4 470<br>**4EL/970** | 6 500<br>**4EL/999** | 9 000<br>**4EL/999** | 11 160<br>**4EL/999** | 13 260<br>**4EL/999** | 16 440<br>**4EL/999** | | | |
| | 900 | 1 190<br>**4EL/901** | 1 650<br>**4EL/901** | 2 260<br>**4EL/909** | 3 280<br>**4EL/916** | 4 490<br>**4EL/916** | 6 520<br>**4EL/924** | 9 020<br>**4EL/924** | 11 120<br>**4EL/846** | 13 220<br>**4EL/846** | 16 370<br>**4EL/846** | | | |
| | 800 | 1 190<br>**4EL/779** | 1 640<br>**4EL/779** | 2 250<br>**4EL/786** | 3 280<br>**4EL/838** | 4 490<br>**4EL/838** | 6 500<br>**4EL/788** | 8 990<br>**4EL/788** | 11 150<br>**4EL/788** | 13 840<br>**4EL/788** | 14 190<br>**4EL/788** | | | |
| | 710 | 1 190<br>**4EL/720** | 1 650<br>**4EL/720** | 2 260<br>**4EL/732** | 3 280<br>**4EL/732** | 4 490<br>**4EL/732** | 6 510<br>**4EL/720** | 9 010<br>**4EL/720** | 11 170<br>**4EL/720** | 13 270<br>**4EL/720** | 16 450<br>**4EL/720** | | | |

# Inline gear reducer selection tables

| $n_{N2} \times L_h$ | $i_N$ | Gear reducer size<br>$P_{N2}$ kW<br>$M_{N2}$ N m<br>... / i<br>030A | 042A | 060A | 085A | 125A | 180A | 250A | 355A | 500A | 710A | $i_N$ | $n_1$ min$^{-1}$ | $n_{N2}$ |
|---|---|---|---|---|---|---|---|---|---|---|---|---|---|---|
| **280 000** | 90 | 68<br>23 410<br>**3EL/90,4** | 101<br>35 590<br>**3EL/92,4** | 135<br>46 580<br>**3EL/90,4** | –<br>69 070<br>**3EL/90,4** | –<br>97 300<br>**3EL/92,4** | –<br>113 710<br>**3EL/90,6** | –<br>157 640<br>**3EL/91,6** | –<br>236 110<br>**3EL/92,6** | –<br>301 510<br>**3EL/91,8** | –<br>417 580<br>**3EL/92,6** | 90 | 2 500 | **28** |
| | 80 | 70<br>22 690<br>**3EL/76,2** | 100<br>33 140<br>**3EL/77,9** | 133<br>43 220<br>**3EL/76,2** | 206<br>67 590<br>**3EL/77,1** | 270<br>98 130<br>**3EL/85,2** | –<br>112 030<br>**3EL/77,2** | –<br>155 530<br>**3EL/83,5** | –<br>233 770<br>**3EL/85,3** | –<br>297 470<br>**3EL/83,6** | –<br>413 430<br>**3EL/85,3** | 80 | 2 240 | |
| | 71 | 69<br>23 390<br>**3EL/71,3** | 102<br>35 560<br>**3EL/72,9** | 137<br>46 540<br>**3EL/71,3** | 203<br>69 010<br>**3EL/71,3** | 278<br>96 880<br>**3EL/72,9** | 332<br>113 210<br>**3EL/71,4** | 459<br>156 400<br>**3EL/71,4** | 674<br>235 080<br>**3EL/73** | –<br>299 140<br>**3EL/71,5** | –<br>415 750<br>**3EL/73** | 71 | 2 000 | |
| | 63 | 73<br>23 300<br>**3EL/60,1** | 104<br>33 880<br>**3EL/61,4** | 139<br>44 190<br>**3EL/60,1** | 216<br>68 730<br>**3EL/60,1** | 292<br>94 980<br>**3EL/61,4** | 348<br>111 000<br>**3EL/60,2** | – | – | – | – | 63 | 1 800 | |
| | 56 | – | – | – | – | – | – | – | – | – | – | 56 | 1 600 | |
| | 50 | – | – | – | – | – | – | – | – | – | – | 50 | 1 400 | |
| | 50 | 68<br>23 410<br>**3EL/50,6** | 100<br>35 380<br>**3EL/51,7** | 100<br>34 610<br>**3EL/50,6** | – | – | – | – | – | – | – | 50 | 1 400 | |
| | 45 | – | – | – | – | – | – | – | – | – | – | 45 | 1 250 | |
| | 40 | 56<br>19 140<br>**2EL/40,1** | – | 80<br>27 430<br>**2EL/40,1** | – | – | – | – | – | – | – | 40 | 1 120 | |
| | 35.5 | 61<br>19 040<br>**2EL/32,6** | 51<br>18 240<br>**2EL/37,3** | 118<br>36 920<br>**2EL/32,6** | – | – | – | – | – | – | – | 35,5 | 1 000 | |
| | 31.5 | 46,3<br>15 360<br>**2EL/31,2** | 78<br>25 130<br>**2EL/30,4** | 113<br>37 030<br>**2EL/30,8** | 179<br>58 880<br>**2EL/31** | 234<br>78 710<br>**2EL/31,8** | – | – | – | – | – | 31,5 | 900 | |
| | 28 | 58<br>19 110<br>**2EL/27,8** | 86<br>29 570<br>**2EL/28,7** | 112<br>37 060<br>**2EL/27,8** | 178<br>58 910<br>**2EL/27,8** | 253<br>78 290<br>**2EL/25,9** | 325<br>111 230<br>**2EL/28,6** | 449<br>153 730<br>**2EL/28,7** | 670<br>229 550<br>**2EL/28,7** | 864<br>302 510<br>**2EL/29,3** | 1 270<br>445 860<br>**2EL/29,3** | 28 | 800 | |
| | 25 | 62<br>21 340<br>**2EL/25,4** | 85<br>29 600<br>**2EL/25,9** | 116<br>37 310<br>**2EL/24** | 174<br>57 290<br>**2EL/24,4** | 255<br>85 930<br>**2EL/25** | 340<br>112 050<br>**2EL/24,5** | 469<br>154 880<br>**2EL/24,5** | 701<br>231 260<br>**2EL/24,5** | 848<br>286 130<br>**2EL/25,1** | 1 170<br>395 270<br>**2EL/25,1** | 25 | 710 | |
| | 22.4 | 71<br>23 340<br>**2EL/21,7** | 96<br>32 260<br>**2EL/22,1** | 140<br>45 830<br>**2EL/21,7** | 204<br>67 810<br>**2EL/21,9** | 234<br>78 680<br>**2EL/22,1** | 338<br>112 390<br>**2EL/22** | 464<br>155 660<br>**2EL/22,1** | 693<br>232 430<br>**2EL/22,1** | 844<br>305 620<br>**2EL/23,9** | 1 240<br>448 570<br>**2EL/23,9** | 22,4 | 630 | |
| | 20 | – | 85<br>29 600<br>**2EL/20,4** | – | – | 278<br>96 890<br>**2EL/20,4** | 326<br>111 150<br>**2EL/20** | 444<br>154 480<br>**2EL/20,4** | 663<br>230 670<br>**2EL/20,4** | 847<br>295 470<br>**2EL/20,4** | 1 170<br>408 180<br>**2EL/20,4** | 20 | 560 | |
| | 18 | 54<br>19 180<br>**2EL/18,5** | 106<br>35 470<br>**2EL/17,5** | 105<br>37 200<br>**2EL/18,5** | – | 287<br>95 650<br>**2EL/17,5** | – | 466<br>155 350<br>**2EL/17,5** | 696<br>231 970<br>**2EL/17,5** | 890<br>297 130<br>**2EL/17,5** | 1 230<br>410 480<br>**2EL/17,5** | 18 | 500 | |
| | 16 | 65<br>23 480<br>**2EL/17,1** | – | 129<br>46 720<br>**2EL/17,1** | 191<br>69 270<br>**2EL/17,1** | – | 318<br>115 370<br>**2EL/17,1** | – | – | – | – | 16 | 450 | |
| | 14 | 68<br>23 410<br>**2EL/14,4** | 101<br>35 580<br>**2EL/14,7** | 136<br>46 570<br>**2EL/14,4** | – | – | – | – | – | – | – | 14 | 400 | |
| | 12.5 | – | – | – | – | – | – | – | – | – | – | 12,5 | 355 | |
| | 7.1 | – | – | – | – | – | – | – | – | – | – | 7,1 | 200 | |
| | 6 | – | – | – | – | – | – | – | – | – | – | 6 | 180 | |
| | 5 | 54<br>19 200<br>**1EL/5,25** | 89<br>29 530<br>**1EL/4,89** | – | – | – | – | – | – | – | – | 5 | 140 | |
| | 4.25 | 67<br>23 430<br>**1EL/4,09** | 100<br>35 610<br>**1EL/4,18** | – | – | – | – | – | – | – | – | 4,25 | 112 | |
| **224 000** | 1250 | 23 730<br>**4EL/1263** | 32 800<br>**4EL/1291** | 37 630<br>**4EL/1245** | 70 060<br>**4EL/1278** | 79 980<br>**4EL/1284** | 119 150<br>**4EL/1283** | 165 470<br>**4EL/1283** | 239 240<br>**4EL/1186** | 325 600<br>**4EL/1312** | – | | | |
| | 1120 | 21 730<br>**4EL/1206** | 30 040<br>**4EL/1160** | 37 650<br>**4EL/1124** | 59 850<br>**4EL/1124** | 80 040<br>**4EL/1160** | 119 180<br>**4EL/1150** | 165 660<br>**4EL/1150** | 239 400<br>**4EL/1071** | 307 410<br>**4EL/1122** | – | | | |
| | 1000 | 23 760<br>**4EL/1028** | 32 830<br>**4EL/1051** | 46 590<br>**4EL/1028** | 70 140<br>**4EL/1040** | 80 070<br>**4EL/1046** | 120 460<br>**4EL/984** | 166 750<br>**4EL/990** | 250 800<br>**4EL/1014** | 321 670<br>**4EL/1008** | 453 300<br>**4EL/1008** | | | |
| | 900 | 23 690<br>**4EL/876** | 32 740<br>**4EL/895** | 46 520<br>**4EL/876** | 69 930<br>**4EL/886** | 100 030<br>**4EL/914** | 120 850<br>**4EL/888** | 166 950<br>**4EL/888** | 240 310<br>**4EL/911** | 316 100<br>**4EL/914** | 419 560<br>**4EL/862** | | | |
| | 800 | 23 780<br>**4EL/836** | 36 070<br>**4EL/828** | 46 690<br>**4EL/836** | 70 190<br>**4EL/846** | 100 050<br>**4EL/825** | 120 920<br>**4EL/800** | 167 390<br>**4EL/806** | 249 370<br>**4EL/800** | 317 120<br>**4EL/782** | 419 890<br>**4EL/778** | | | |
| | 710 | 23 720<br>**4EL/713** | 35 980<br>**4EL/706** | 46 560<br>**4EL/713** | 70 010<br>**4EL/721** | 99 810<br>**4EL/706** | 121 470<br>**4EL/722** | 167 810<br>**4EL/722** | 248 570<br>**4EL/703** | 312 290<br>**4EL/703** | 431 420<br>**4EL/703** | | | |

| $n_{N2} \times L_h$ | $i_N$ | Gear reducer size<br>$P_{N2}$ kW<br>$M_{N2}$ N m<br>... / i<br>001A | 002A | 003A | 004A | 006A | 009A | 012A | 015A | 018A | 021A | $i_N$ | $n_1$ min$^{-1}$ | $n_{N2}$ |
|---|---|---|---|---|---|---|---|---|---|---|---|---|---|---|
| **224 000** | 630 | 1 190<br>**4EL/622** | 1 650<br>**4EL/622** | 2 250<br>**4EL/628** | 3 270<br>**4EL/611** | 4 470<br>**4EL/611** | 6 520<br>**4EL/657** | 9 030<br>**4EL/657** | 11 190<br>**4EL/657** | 13 900<br>**4EL/657** | 14 490<br>**4EL/657** | | | |
| | 560 | 1 190<br>**4EL/546** | 1 610<br>**4EL/546** | 2 250<br>**4EL/566** | 3 270<br>**4EL/566** | 4 480<br>**4EL/566** | 6 510<br>**4EL/568** | 9 010<br>**4EL/568** | 11 170<br>**4EL/568** | 13 870<br>**4EL/568** | 14 350<br>**4EL/568** | | | |
| | 500 | 1 190<br>**4EL/497** | 1 650<br>**4EL/497** | 2 260<br>**4EL/517** | 3 280<br>**4EL/517** | 4 490<br>**4EL/517** | 6 520<br>**4EL/518** | 9 020<br>**4EL/518** | 11 180<br>**4EL/518** | 13 890<br>**4EL/518** | 14 840<br>**4EL/518** | | | |
| | 450 | 1 190<br>**4EL/445** | 1 650<br>**4EL/445** | 2 250<br>**4EL/452** | 3 270<br>**4EL/452** | 4 480<br>**4EL/452** | 6 510<br>**4EL/448** | 9 010<br>**4EL/448** | 11 160<br>**4EL/448** | 13 860<br>**4EL/448** | 14 690<br>**4EL/448** | | | |
| | 400 | 1 190<br>**4EL/420** | 1 650<br>**4EL/420** | 2 260<br>**4EL/422** | 3 280<br>**4EL/422** | 4 490<br>**4EL/422** | 6 510<br>**4EL/404** | 9 010<br>**4EL/404** | 11 160<br>**4EL/404** | 13 270<br>**4EL/404** | 16 440<br>**4EL/404** | | | |
| | 355 | 1 190<br>**4EL/356** | 1 650<br>**4EL/356** | 2 250<br>**4EL/357** | 3 270<br>**4EL/357** | 4 480<br>**4EL/357** | 6 510<br>**4EL/358** | 9 010<br>**4EL/358** | 11 160<br>**4EL/358** | 13 860<br>**4EL/358** | 14 690<br>**4EL/358** | | | |
| | 315 | 1 190<br>**4EL/306** | 1 640<br>**4EL/306** | 2 250<br>**4EL/317** | 3 270<br>**4EL/317** | 4 480<br>**4EL/317** | 6 510<br>**4EL/323** | 8 970<br>**4EL/323** | 11 170<br>**4EL/323** | 12 740<br>**4EL/323** | 14 290<br>**4EL/318** | | | |
| | 280 | 1 190<br>**4EL/295** | 1 650<br>**4EL/295** | 2 260<br>**4EL/296** | 3 280<br>**4EL/296** | 4 490<br>**4EL/296** | 6 530<br>**4EL/301** | 9 040<br>**4EL/301** | 11 210<br>**4EL/301** | 13 920<br>**4EL/301** | 15 000<br>**4EL/303** | | | |
| | 250 | 1 190<br>**3EL/254** | 1 260<br>**3EL/254** | 1 910<br>**3EL/249** | 2 530<br>**3EL/249** | 3 570<br>**3EL/239** | 5 040<br>**3EL/251** | 7 110<br>**3EL/251** | 8 810<br>**3EL/251** | 10 330<br>**3EL/251** | 12 800<br>**3EL/251** | | | |
| | 250 | 1 190<br>**4EL/249** | 1 650<br>**4EL/249** | 2 250<br>**4EL/250** | 3 270<br>**4EL/250** | 4 480<br>**4EL/250** | 6 510<br>**4EL/255** | 9 020<br>**4EL/255** | 11 170<br>**4EL/255** | 13 870<br>**4EL/255** | 15 060<br>**4EL/255** | | | |
| | 224 | 1 190<br>**3EL/219** | 1 610<br>**3EL/219** | 2 250<br>**3EL/221** | 2 800<br>**3EL/221** | 3 950<br>**3EL/221** | 5 030<br>**3EL/214** | 7 090<br>**3EL/214** | 8 790<br>**3EL/214** | 10 300<br>**3EL/214** | 12 760<br>**3EL/214** | | | |
| | 200 | 1 190<br>**4EL/207** | 1 650<br>**4EL/207** | 2 260<br>**4EL/207** | 3 280<br>**4EL/207** | 4 490<br>**4EL/207** | 6 520<br>**4EL/211** | 9 030<br>**4EL/211** | 11 200<br>**4EL/211** | 13 900<br>**4EL/211** | 15 200<br>**4EL/211** | | | |
| | 200 | 1 190<br>**3EL/212** | 1 390<br>**3EL/201** | 1 910<br>**3EL/200** | 2 610<br>**3EL/200** | 3 580<br>**3EL/203** | 5 570<br>**3EL/198** | 7 850<br>**3EL/198** | 11 080<br>**3EL/198** | 11 080<br>**3EL/198** | 12 810<br>**3EL/204** | | | |
| | 180 | 1 190<br>**3EL/183** | 1 620<br>**3EL/183** | 2 260<br>**3EL/185** | 2 810<br>**3EL/185** | 4 320<br>**3EL/189** | 5 030<br>**3EL/174** | 7 100<br>**3EL/174** | 8 800<br>**3EL/174** | 10 310<br>**3EL/174** | 12 780<br>**3EL/174** | | | |
| | 180 | 1 190<br>**4EL/171** | 1 640<br>**4EL/171** | 2 250<br>**4EL/175** | 3 270<br>**4EL/175** | 4 470<br>**4EL/175** | 6 500<br>**4EL/178** | 9 000<br>**4EL/178** | 11 160<br>**4EL/178** | 13 270<br>**4EL/178** | 13 270<br>**4EL/178** | | | |
| | 160 | 1 190<br>**3EL/158** | 1 610<br>**3EL/158** | 2 250<br>**3EL/160** | 3 270<br>**3EL/157** | 4 480<br>**3EL/157** | 6 530<br>**3EL/169** | 9 040<br>**3EL/169** | 11 200<br>**3EL/169** | 13 280<br>**3EL/169** | 13 280<br>**3EL/169** | | | |
| | | 2,69 | 3,72 | 5,4 | 7,9 | 10,8 | 15,6 | 21,6 | 26,8 | 31,8 | 39,4 | 140 | 3 150 | **22,4** |
| | 140 | 1 190<br>**3EL/146** | 1 650<br>**3EL/146** | 2 250<br>**3EL/136** | 3 270<br>**3EL/136** | 4 470<br>**3EL/136** | 6 500<br>**3EL/137** | 8 990<br>**3EL/137** | 11 140<br>**3EL/137** | 13 240<br>**3EL/137** | 16 410<br>**3EL/137** | | | |
| | | 2,76 | 3,82 | 5,3 | 7,7 | 10,6 | 16,2 | 22,5 | 27,9 | 33,1 | 41 | 125 | 2 800 | |
| | 125 | 1 190<br>**3EL/126** | 1 650<br>**3EL/126** | 2 250<br>**3EL/124** | 3 270<br>**3EL/124** | 4 480<br>**3EL/124** | 6 480<br>**3EL/117** | 8 970<br>**3EL/117** | 11 120<br>**3EL/117** | 13 210<br>**3EL/117** | 16 370<br>**3EL/117** | | | |
| | | 2,9 | 4,02 | 5,4 | 7,9 | 10,8 | 15,7 | 21,7 | 26,9 | 33,4 | 33,8 | 112 | 2 500 | |
| | 112 | 1 190<br>**3EL/107** | 1 640<br>**3EL/107** | 2 250<br>**3EL/109** | 3 270<br>**3EL/109** | 4 470<br>**3EL/109** | 6 490<br>**3EL/108** | 8 990<br>**3EL/108** | 11 140<br>**3EL/108** | 13 830<br>**3EL/108** | 13 960<br>**3EL/108** | | | |
| | | 2,76 | 3,82 | 5,1 | 7,4 | 9 | 12 | 16,9 | 20,9 | 24,5 | 30,4 | 100 | 2 240 | |
| | 100 | 1 190<br>**3EL/101** | 1 650<br>**3EL/101** | 2 260<br>**3EL/105** | 3 280<br>**3EL/105** | 3 990<br>**3EL/105** | 5 040<br>**3EL/98,6** | 7 100<br>**3EL/98,6** | 8 800<br>**3EL/98,6** | 10 320<br>**3EL/98,6** | 12 780<br>**3EL/98,6** | | | |
| | | 2,81 | 3,89 | 5,1 | 7,5 | 10,2 | 14,8 | 20,5 | 25,4 | 31,5 | 37,4 | 90 | 2 000 | |
| | 90 | 1 190<br>**3EL/88,7** | 1 640<br>**3EL/88,7** | 2 260<br>**3EL/92** | 3 280<br>**3EL/92** | 4 490<br>**3EL/92** | 6 520<br>**3EL/92,2** | 9 020<br>**3EL/92,2** | 11 180<br>**3EL/92,2** | 13 890<br>**3EL/92,2** | 16 470<br>**3EL/92,2** | | | |
| | | 2,52 | 3,44 | 5,6 | 8,1 | 11 | 15,7 | 21,8 | 27 | 30,4 | 39,8 | 80 | 1 800 | |
| | 80 | 1 010<br>**3EL/76** | 1 390<br>**3EL/76** | 2 250<br>**3EL/76,2** | 3 260<br>**3EL/76,2** | 4 460<br>**3EL/76,2** | 6 490<br>**3EL/77,7** | 8 990<br>**3EL/77,7** | 11 140<br>**3EL/77,7** | 12 540<br>**3EL/77,7** | 16 400<br>**3EL/77,7** | | | |
| | | 2,81 | 3,89 | 5,2 | 7,6 | 10,4 | 15 | 20,8 | 25,7 | 32 | 34 | 71 | 1 600 | |
| | 71 | 1 190<br>**3EL/70,8** | 1 640<br>**3EL/70,8** | 2 250<br>**3EL/72,5** | 3 270<br>**3EL/72,5** | 4 480<br>**3EL/72,5** | 6 510<br>**3EL/72,7** | 9 020<br>**3EL/72,7** | 11 170<br>**3EL/72,7** | 13 870<br>**3EL/72,7** | 14 760<br>**3EL/72,7** | | | |
| | | 2,37 | 3,24 | 5,4 | 7,8 | 10,7 | 15,5 | 21,5 | 26,7 | 31 | 35,6 | 63 | 1 400 | |
| | 63 | 1 020<br>**3EL/63** | 1 390<br>**3EL/63** | 2 250<br>**3EL/61,1** | 3 270<br>**3EL/61,1** | 4 470<br>**3EL/61,1** | 6 500<br>**3EL/61,3** | 8 990<br>**3EL/61,3** | 11 150<br>**3EL/61,3** | 12 940<br>**3EL/61,3** | 14 880<br>**3EL/61,3** | | | |
| | | 2,61 | 3,61 | | | | | | | | | 56 | 1 250 | |
| | 56 | 1 190<br>**3EL/59,9** | 1 650<br>**3EL/59,9** | – | – | – | – | – | – | – | – | | | |
| | | 2,8 | 3,88 | 5,2 | 7,6 | 10,4 | 14,8 | 20,5 | 25,4 | 30,4 | 30,4 | 50 | 1 120 | |
| | 50 | 1 190<br>**3EL/49,7** | 1 650<br>**3EL/49,7** | 2 250<br>**3EL/50,6** | 3 270<br>**3EL/50,6** | 4 480<br>**3EL/50,6** | 6 520<br>**3EL/51,6** | 9 020<br>**3EL/51,6** | 11 180<br>**3EL/51,6** | 13 410<br>**3EL/51,6** | 13 410<br>**3EL/51,6** | | | |
| | | 1,68 | 2,37 | | | | | | | | | 50 | 1 120 | |
| | 50 | 759<br>**2EL/53,1** | 1 070<br>**2EL/53,1** | – | – | – | – | – | – | – | – | | | |
| | | 2,36 | 2,69 | 3,33 | 4,69 | 6,6 | 9,3 | 13,2 | 17,3 | 18,6 | 24,4 | 45 | 1 000 | |
| | 45 | 1 020<br>**2EL/45,2** | 1 160<br>**2EL/45,2** | 1 510<br>**2EL/47,5** | 2 130<br>**2EL/47,5** | 3 000<br>**2EL/47,5** | 4 230<br>**2EL/47,5** | 5 960<br>**2EL/47,5** | 7 400<br>**2EL/44,8** | 8 410<br>**2EL/47,5** | 10 430<br>**2EL/44,8** | | | |
| | | 2,53 | 3,47 | 4,45 | 5,9 | 8,3 | 11,7 | 16,5 | 20,5 | 23,3 | 23,3 | 40 | 900 | |
| | 40 | 1 010<br>**2EL/37,7** | 1 390<br>**2EL/37,7** | 1 910<br>**2EL/40,4** | 2 530<br>**2EL/40,4** | 3 570<br>**2EL/40,4** | 5 030<br>**2EL/40,4** | 7 090<br>**2EL/40,4** | 8 810<br>**2EL/40,4** | 10 000<br>**2EL/40,4** | 10 000<br>**2EL/40,4** | | | |

| $n_{N2} \times L_h$ | $i_N$ | Gear reducer size<br>$P_{N2}$ kW<br>$M_{N2}$ N m<br>... / i<br>030A | 042A | 060A | 085A | 125A | 180A | 250A | 355A | 500A | 710A | $i_N$ | $n_1$ min$^{-1}$ | $n_{N2}$ |
|---|---|---|---|---|---|---|---|---|---|---|---|---|---|---|
| **224 000** | 630 | 23 800<br>**4EL/659** | 35 190<br>**4EL/595** | 46 490<br>**4EL/607** | 70 200<br>**4EL/659** | 99 970<br>**4EL/634** | 120 990<br>**4EL/624** | 168 070<br>**4EL/635** | 248 450<br>**4EL/614** | 314 550<br>**4EL/630** | 434 550<br>**4EL/630** | | | |
| | 560 | 23 730<br>**4EL/562** | 36 000<br>**4EL/556** | 43 350<br>**4EL/562** | 70 000<br>**4EL/562** | 100 040<br>**4EL/572** | 121 370<br>**4EL/563** | 167 680<br>**4EL/563** | 249 250<br>**4EL/554** | 315 560<br>**4EL/568** | 435 940<br>**4EL/568** | | | |
| | 500 | 23 660<br>**4EL/479** | 35 960<br>**4EL/489** | 43 270<br>**4EL/479** | 69 780<br>**4EL/479** | 99 880<br>**4EL/500** | 119 550<br>**4EL/479** | 165 740<br>**4EL/485** | 249 820<br>**4EL/501** | 312 080<br>**4EL/491** | 433 530<br>**4EL/500** | | | |
| | 450 | 23 710<br>**4EL/443** | 36 040<br>**4EL/453** | 36 540<br>**4EL/443** | 69 930<br>**4EL/443** | 99 950<br>**4EL/451** | 103 130<br>**4EL/444** | 166 940<br>**4EL/444** | 250 620<br>**4EL/452** | 313 080<br>**4EL/443** | 434 030<br>**4EL/448** | | | |
| | 400 | 23 630<br>**4EL/377** | 35 910<br>**4EL/386** | 36 430<br>**4EL/377** | 69 750<br>**4EL/382** | 99 640<br>**4EL/386** | 118 870<br>**4EL/378** | 164 790<br>**4EL/382** | 246 830<br>**4EL/386** | 323 910<br>**4EL/420** | 447 480<br>**4EL/420** | | | |
| | 355 | 19 360<br>**4EL/344** | 32 510<br>**4EL/325** | 34 390<br>**4EL/344** | 59 680<br>**4EL/344** | 99 860<br>**4EL/356** | 120 640<br>**4EL/353** | 167 590<br>**4EL/360** | 249 530<br>**4EL/356** | 311 710<br>**4EL/349** | 449 510<br>**4EL/379** | | | |
| | 315 | 23 210<br>**4EL/318** | 35 910<br>**4EL/304** | 40 030<br>**4EL/318** | 65 000<br>**4EL/318** | 94 920<br>**4EL/325** | 121 250<br>**4EL/319** | 168 090<br>**4EL/322** | 251 760<br>**4EL/326** | 321 490<br>**4EL/323** | 446 320<br>**4EL/349** | | | |
| | 280 | 23 800<br>**4EL/297** | 29 430<br>**4EL/274** | 38 820<br>**4EL/297** | 70 210<br>**4EL/297** | 100 280<br>**4EL/300** | 123 190<br>**4EL/298** | 170 180<br>**4EL/298** | 254 650<br>**4EL/300** | 325 490<br>**4EL/299** | 449 660<br>**4EL/299** | | | |
| | 250 | 19 400<br>**3EL/249** | 25 450<br>**3EL/232** | 37 630<br>**3EL/249** | 59 620<br>**3EL/237** | 79 700<br>**3EL/243** | – | – | – | – | – | | | |
| | 250 | 23 720<br>**4EL/251** | 34 640<br>**4EL/256** | 38 950<br>**4EL/251** | 66 820<br>**4EL/251** | 97 580<br>**4EL/256** | 121 230<br>**4EL/251** | 167 480<br>**4EL/251** | 251 730<br>**4EL/257** | 320 320<br>**4EL/252** | – | | | |
| | 224 | 19 350<br>**3EL/212** | 29 940<br>**3EL/219** | 37 520<br>**3EL/212** | 59 640<br>**3EL/212** | – | 118 120<br>**3EL/219** | – | – | – | – | | | |
| | 200 | 23 790<br>**4EL/211** | 31 170<br>**4EL/216** | 35 050<br>**4EL/211** | 69 110<br>**4EL/211** | 100 330<br>**4EL/216** | 98 910<br>**4EL/212** | – | – | – | – | | | |
| | 200 | 19 420<br>**3EL/203** | 29 940<br>**3EL/198** | 37 660<br>**3EL/203** | 59 670<br>**3EL/193** | 79 770<br>**3EL/198** | – | – | – | – | – | | | |
| | 180 | 19 370<br>**3EL/173** | 29 970<br>**3EL/178** | 38 010<br>**3EL/183** | 58 370<br>**3EL/187** | 80 060<br>**3EL/186** | 118 720<br>**3EL/178** | – | 239 470<br>**3EL/172** | 317 210<br>**3EL/172** | 452 050<br>**3EL/172** | | | |
| | 180 | 21 550<br>**4EL/178** | 31 280<br>**4EL/182** | 30 600<br>**4EL/178** | – | – | – | – | – | – | – | | | |
| | 160 | 23 780<br>**3EL/165** | 32 870<br>**3EL/169** | 37 700<br>**3EL/163** | 70 200<br>**3EL/167** | 80 140<br>**3EL/168** | 119 390<br>**3EL/168** | 167 080<br>**3EL/168** | 239 710<br>**3EL/155** | 318 160<br>**3EL/154** | 452 510<br>**3EL/155** | | | |
| | | – | – | – | – | – | – | – | – | – | – | 140 | 3 150 | **22,4** |
| | 140 | 23 660<br>**3EL/135** | 32 690<br>**3EL/138** | 45 610<br>**3EL/135** | 69 830<br>**3EL/136** | 86 860<br>**3EL/133** | 117 630<br>**3EL/136** | 168 330<br>**3EL/144** | 245 500<br>**3EL/133** | 310 990<br>**3EL/147** | 429 830<br>**3EL/147** | | | |
| | | 46,5 | 69 | 88 | – | – | – | – | – | – | – | 125 | 2 800 | |
| | 125 | 20 700<br>**3EL/130** | 30 000<br>**3EL/127** | 37 990<br>**3EL/127** | 59 950<br>**3EL/129** | 99 620<br>**3EL/120** | 122 160<br>**3EL/129** | 169 100<br>**3EL/130** | 244 790<br>**3EL/120** | 309 830<br>**3EL/120** | 428 230<br>**3EL/120** | | | |
| | | 54 | 73 | 107 | – | – | – | – | – | – | – | 112 | 2 500 | |
| | 112 | 23 760<br>**3EL/115** | 32 830<br>**3EL/117** | 46 650<br>**3EL/115** | 70 130<br>**3EL/116** | 99 690<br>**3EL/108** | 122 550<br>**3EL/116** | 169 300<br>**3EL/116** | 247 440<br>**3EL/108** | 310 190<br>**3EL/107** | 429 600<br>**3EL/108** | | | |
| | | 53 | 78 | 88 | 155 | 229 | – | – | – | – | – | 100 | 2 240 | |
| | 100 | 23 810<br>**3EL/106** | 36 180<br>**3EL/108** | 39 830<br>**3EL/106** | 70 220<br>**3EL/106** | 100 030<br>**3EL/102** | 121 200<br>**3EL/100** | 168 360<br>**3EL/102** | 253 210<br>**3EL/105** | 322 010<br>**3EL/102** | 445 060<br>**3EL/103** | | | |
| | | 55 | 82 | 109 | 162 | 227 | 281 | 385 | 571 | – | – | 90 | 2 000 | |
| | 90 | 23 740<br>**3EL/90,4** | 36 080<br>**3EL/92,4** | 47 230<br>**3EL/90,4** | 70 020<br>**3EL/90,4** | 100 100<br>**3EL/92,4** | 121 580<br>**3EL/90,6** | 168 560<br>**3EL/91,6** | 252 460<br>**3EL/92,6** | 322 390<br>**3EL/91,8** | 446 490<br>**3EL/92,6** | | | |
| | | 58 | 86 | 114 | 171 | 222 | 292 | 375 | 532 | 716 | – | 80 | 1 800 | |
| | 80 | 23 640<br>**3EL/76,2** | 35 390<br>**3EL/77,9** | 46 150<br>**3EL/76,2** | 69 790<br>**3EL/77,1** | 100 240<br>**3EL/85,2** | 119 630<br>**3EL/77,2** | 166 070<br>**3EL/83,5** | 240 900<br>**3EL/85,3** | 317 640<br>**3EL/83,6** | 441 460<br>**3EL/85,3** | | | |
| | | 56 | 83 | 111 | 164 | 230 | 284 | 392 | 577 | 749 | – | 71 | 1 600 | |
| | 71 | 23 720<br>**3EL/71,3** | 36 050<br>**3EL/72,9** | 47 180<br>**3EL/71,3** | 69 960<br>**3EL/71,3** | 100 010<br>**3EL/72,9** | 121 050<br>**3EL/71,4** | 167 230<br>**3EL/71,4** | 251 360<br>**3EL/73** | 319 850<br>**3EL/71,5** | 444 540<br>**3EL/73** | | | |
| | | 58 | 86 | 115 | 170 | 238 | 292 | | | | | 63 | 1 400 | |
| | 63 | 23 660<br>**3EL/60,1** | 35 960<br>**3EL/61,4** | 47 070<br>**3EL/60,1** | 69 800<br>**3EL/60,1** | 99 780<br>**3EL/61,4** | 119 690<br>**3EL/60,2** | – | – | – | – | | | |
| | | | | | | | | | | | | 56 | 1 250 | |
| | 56 | – | – | – | – | – | – | – | – | – | – | | | |
| | | 55 | 82 | 86 | | | | | | | | 50 | 1 120 | |
| | 50 | 23 740<br>**3EL/50,6** | 36 080<br>**3EL/51,7** | 37 010<br>**3EL/50,6** | – | – | – | – | – | – | – | | | |
| | | | | | | | | | | | | 50 | 1 120 | |
| | 50 | – | – | – | – | – | – | – | – | – | – | | | |
| | | | | | | | | | | | | 45 | 1 000 | |
| | 45 | – | – | – | – | – | – | – | – | – | – | | | |
| | | 45,6 | | 65 | | | | | | | | 40 | 900 | |
| | 40 | 19 400<br>**2EL/40,1** | – | 27 800<br>**2EL/40,1** | – | – | – | – | – | – | – | | | |

| $n_{N2} \times L_h$ | $i_N$ | Gear reducer size<br>$P_{N2}$ kW<br>$M_{N2}$ N m<br>... / i<br>001A | 002A | 003A | 004A | 006A | 009A | 012A | 015A | 018A | 021A | $i_N$ | $n_1$ min$^{-1}$ | $n_{N2}$ |
|---|---|---|---|---|---|---|---|---|---|---|---|---|---|---|
| **224 000** | 35,5 | 2,18<br>930<br>**2EL/35,6** | 2,18<br>930<br>**2EL/35,6** | 4,83<br>1 900<br>**2EL/32,9** | 6,6<br>2 600<br>**2EL/32,9** | 9,1<br>3 560<br>**2EL/32,9** | 12,8<br>5 020<br>**2EL/32,9** | 18<br>7 070<br>**2EL/32,9** | 22,3<br>8 770<br>**2EL/32,9** | 26,2<br>10 270<br>**2EL/32,9** | 32,4<br>12 730<br>**2EL/32,9** | 35,5 | 800 | **22,4** |
| | 31,5 | 2,33<br>1 020<br>**2EL/32,6** | 3,18<br>1 400<br>**2EL/32,6** | 4,72<br>2 020<br>**2EL/31,9** | 4,72<br>2 020<br>**2EL/31,9** | 6,7<br>2 850<br>**2EL/31,9** | 9,4<br>4 020<br>**2EL/31,9** | 13,2<br>5 670<br>**2EL/31,9** | 18,7<br>8 000<br>**2EL/31,9** | 18,7<br>8 000<br>**2EL/31,9** | – | 31,5 | 710 | |
| | 28 | 2,64<br>1 190<br>**2EL/29,7** | 2,81<br>1 270<br>**2EL/29,7** | 4,49<br>1 910<br>**2EL/28** | 6,1<br>2 610<br>**2EL/28** | 8,4<br>3 580<br>**2EL/28** | 11,9<br>5 040<br>**2EL/28** | 16,7<br>7 110<br>**2EL/28** | 20,7<br>8 810<br>**2EL/28** | 24,3<br>10 320<br>**2EL/28** | 30,1<br>12 790<br>**2EL/28** | 28 | 630 | |
| | 25 | 2,72<br>1 190<br>**2EL/25,7** | 3,69<br>1 620<br>**2EL/25,7** | 5,1<br>2 260<br>**2EL/25,9** | 6,4<br>2 810<br>**2EL/25,9** | 9<br>3 960<br>**2EL/25,9** | 12,6<br>5 590<br>**2EL/25,9** | 17,8<br>7 880<br>**2EL/25,9** | 25,1<br>11 110<br>**2EL/25,9** | 25,1<br>11 110<br>**2EL/25,9** | 25,1<br>11 110<br>**2EL/25,9** | 25 | 560 | |
| | 22,4 | 2,42<br>1 020<br>**2EL/22** | 3,31<br>1 390<br>**2EL/22** | 5,3<br>2 250<br>**2EL/22,1** | 7,7<br>3 270<br>**2EL/22,1** | 10,6<br>4 480<br>**2EL/22,1** | 15,4<br>6 500<br>**2EL/22,1** | 21,3<br>9 000<br>**2EL/22,1** | 26,4<br>11 150<br>**2EL/22,1** | 31,4<br>13 250<br>**2EL/22,1** | 38,9<br>16 430<br>**2EL/22,1** | 22,4 | 500 | |
| | 20 | 2,73<br>1 190<br>**2EL/20,5** | 3,78<br>1 650<br>**2EL/20,5** | – | – | – | – | – | – | – | – | 20 | 450 | |
| | 18 | 2,34<br>1 020<br>**2EL/18,3** | 3,2<br>1 400<br>**2EL/18,3** | 4,3<br>1 910<br>**2EL/18,6** | 5,9<br>2 620<br>**2EL/18,6** | 8,1<br>3 590<br>**2EL/18,6** | 11,4<br>5 050<br>**2EL/18,6** | 16<br>7 130<br>**2EL/18,6** | 19,9<br>8 830<br>**2EL/18,6** | 23,3<br>10 350<br>**2EL/18,6** | 28,9<br>12 830<br>**2EL/18,6** | 18 | 400 | |
| | 16 | 2,56<br>1 200<br>**2EL/17,4** | 3,54<br>1 650<br>**2EL/17,4** | 4,83<br>2 270<br>**2EL/17,4** | 7<br>3 290<br>**2EL/17,4** | 9,6<br>4 500<br>**2EL/17,4** | 14<br>6 540<br>**2EL/17,4** | 19,3<br>9 060<br>**2EL/17,4** | 24<br>11 230<br>**2EL/17,4** | 29,7<br>13 940<br>**2EL/17,4** | 36,1<br>16 930<br>**2EL/17,4** | 16 | 355 | |
| | 14 | 2,73<br>1 190<br>**2EL/14,4** | 3,78<br>1 650<br>**2EL/14,4** | 5,1<br>2 260<br>**2EL/14,7** | 7,4<br>3 280<br>**2EL/14,7** | 10,1<br>4 490<br>**2EL/14,7** | 14,7<br>6 520<br>**2EL/14,7** | 20,3<br>9 030<br>**2EL/14,7** | 25,1<br>11 190<br>**2EL/14,7** | 31,2<br>13 890<br>**2EL/14,7** | 36,4<br>16 190<br>**2EL/14,7** | 14 | 315 | |
| | 12,5 | 2,72<br>1 130<br>**2EL/12,1** | 3,93<br>1 620<br>**2EL/12,1** | 5,4<br>2 260<br>**2EL/12,4** | 7,6<br>3 210<br>**2EL/12,4** | 10,8<br>4 550<br>**2EL/12,4** | 15,2<br>6 410<br>**2EL/12,4** | 21,5<br>9 090<br>**2EL/12,4** | 25<br>10 530<br>**2EL/12,4** | 29,9<br>12 630<br>**2EL/12,4** | 33,5<br>14 140<br>**2EL/12,4** | 12,5 | 280 | |
| | 7,1 | 1,2<br>548<br>**1EL/7,64** | 1,69<br>772<br>**1EL/7,64** | 2,39<br>1 090<br>**1EL/7,64** | 3,37<br>1 540<br>**1EL/7,64** | 4,75<br>2 170<br>**1EL/7,64** | 6,7<br>3 050<br>**1EL/7,64** | 9,4<br>4 300<br>**1EL/7,64** | – | 13,3<br>6 070<br>**1EL/7,64** | – | 7,1 | 160 | |
| | 6 | 1,78<br>756<br>**1EL/6,21** | 2,51<br>1 070<br>**1EL/6,21** | 3,55<br>1 500<br>**1EL/6,21** | 5<br>2 120<br>**1EL/6,21** | 7<br>2 990<br>**1EL/6,21** | 9,9<br>4 210<br>**1EL/6,21** | 14<br>5 940<br>**1EL/6,21** | 18,4<br>7 370<br>**1EL/5,87** | 19,8<br>8 380<br>**1EL/6,21** | 26<br>10 390<br>**1EL/5,87** | 6 | 140 | |
| | 5 | 2,26<br>1 020<br>**1EL/5,29** | 3,1<br>1 400<br>**1EL/5,29** | 4,24<br>1 910<br>**1EL/5,29** | 5,8<br>2 620<br>**1EL/5,29** | 7,9<br>3 590<br>**1EL/5,29** | 11,2<br>5 060<br>**1EL/5,29** | 15,8<br>7 130<br>**1EL/5,29** | 19,6<br>8 840<br>**1EL/5,29** | 23<br>10 360<br>**1EL/5,29** | 28,4<br>12 840<br>**1EL/5,29** | 5 | 112 | |
| **180 000** | 1600 | 1 200<br>**4EL/1564** | 1 640<br>**4EL/1564** | 2 290<br>**4EL/1611** | 3 320<br>**4EL/1611** | 4 380<br>**4EL/1611** | 5 680<br>**4EL/1691** | 8 010<br>**4EL/1691** | 11 290<br>**4EL/1691** | 10 450<br>**4EL/1525** | 12 950<br>**4EL/1525** | | | |
| | 1400 | 1 200<br>**4EL/1351** | 1 630<br>**4EL/1351** | 2 280<br>**4EL/1364** | 3 310<br>**4EL/1344** | 4 530<br>**4EL/1344** | 6 610<br>**4EL/1441** | 9 150<br>**4EL/1441** | 11 340<br>**4EL/1441** | 13 440<br>**4EL/1441** | 12 930<br>**4EL/1318** | | | |
| | 1250 | 1 200<br>**4EL/1249** | 1 670<br>**4EL/1249** | 2 290<br>**4EL/1270** | 3 320<br>**4EL/1270** | 3 620<br>**4EL/1248** | 6 580<br>**4EL/1202** | 7 210<br>**4EL/1259** | 8 940<br>**4EL/1267** | 10 480<br>**4EL/1267** | 12 980<br>**4EL/1267** | | | |
| | 1120 | 1 210<br>**4EL/1128** | 1 640<br>**4EL/1128** | 2 280<br>**4EL/1122** | 3 320<br>**4EL/1122** | 4 540<br>**4EL/1122** | 6 600<br>**4EL/1136** | 9 160<br>**4EL/1172** | 11 350<br>**4EL/1172** | 13 490<br>**4EL/1172** | 16 710<br>**4EL/1172** | | | |
| | 1000 | 1 210<br>**4EL/1043** | 1 670<br>**4EL/1043** | 2 280<br>**4EL/984** | 3 310<br>**4EL/970** | 4 530<br>**4EL/970** | 6 590<br>**4EL/999** | 9 130<br>**4EL/999** | 11 310<br>**4EL/999** | 13 440<br>**4EL/999** | 16 660<br>**4EL/999** | | | |
| | 900 | 1 210<br>**4EL/901** | 1 670<br>**4EL/901** | 2 290<br>**4EL/909** | 3 320<br>**4EL/916** | 4 550<br>**4EL/916** | 6 610<br>**4EL/924** | 9 150<br>**4EL/924** | 11 280<br>**4EL/846** | 13 400<br>**4EL/846** | 16 610<br>**4EL/846** | | | |
| | 800 | 1 200<br>**4EL/779** | 1 670<br>**4EL/779** | 2 280<br>**4EL/786** | 3 330<br>**4EL/838** | 4 560<br>**4EL/838** | 6 600<br>**4EL/788** | 9 130<br>**4EL/788** | 11 320<br>**4EL/788** | 14 060<br>**4EL/788** | 15 300<br>**4EL/788** | | | |
| | 710 | 1 210<br>**4EL/720** | 1 670<br>**4EL/720** | 2 290<br>**4EL/732** | 3 330<br>**4EL/732** | 4 550<br>**4EL/732** | 6 610<br>**4EL/720** | 9 150<br>**4EL/720** | 11 340<br>**4EL/720** | 13 470<br>**4EL/720** | 16 700<br>**4EL/720** | | | |
| | 630 | 1 200<br>**4EL/622** | 1 670<br>**4EL/622** | 2 280<br>**4EL/628** | 3 310<br>**4EL/611** | 4 530<br>**4EL/611** | 6 610<br>**4EL/657** | 9 160<br>**4EL/657** | 11 350<br>**4EL/657** | 14 090<br>**4EL/657** | 15 500<br>**4EL/657** | | | |
| | 560 | 1 200<br>**4EL/546** | 1 630<br>**4EL/546** | 2 290<br>**4EL/566** | 3 320<br>**4EL/566** | 4 540<br>**4EL/566** | 6 600<br>**4EL/568** | 9 140<br>**4EL/568** | 11 330<br>**4EL/568** | 14 060<br>**4EL/568** | 15 350<br>**4EL/568** | | | |
| | 500 | 1 200<br>**4EL/497** | 1 670<br>**4EL/497** | 2 290<br>**4EL/517** | 3 320<br>**4EL/517** | 4 550<br>**4EL/517** | 6 610<br>**4EL/518** | 9 150<br>**4EL/518** | 11 340<br>**4EL/518** | 14 080<br>**4EL/518** | 15 840<br>**4EL/518** | | | |
| | 450 | 1 200<br>**4EL/445** | 1 670<br>**4EL/445** | 2 290<br>**4EL/452** | 3 320<br>**4EL/452** | 4 540<br>**4EL/452** | 6 600<br>**4EL/448** | 9 130<br>**4EL/448** | 11 320<br>**4EL/448** | 14 050<br>**4EL/448** | 15 710<br>**4EL/448** | | | |
| | 400 | 1 210<br>**4EL/420** | 1 670<br>**4EL/420** | 2 290<br>**4EL/422** | 3 330<br>**4EL/422** | 4 560<br>**4EL/422** | 6 600<br>**4EL/404** | 9 140<br>**4EL/404** | 11 330<br>**4EL/404** | 13 460<br>**4EL/404** | 16 680<br>**4EL/404** | | | |
| | 355 | 1 210<br>**4EL/356** | 1 670<br>**4EL/356** | 2 290<br>**4EL/357** | 3 320<br>**4EL/357** | 4 540<br>**4EL/357** | 6 600<br>**4EL/358** | 9 140<br>**4EL/358** | 11 330<br>**4EL/358** | 14 060<br>**4EL/358** | 15 780<br>**4EL/358** | | | |
| | 315 | 1 200<br>**4EL/306** | 1 670<br>**4EL/306** | 2 290<br>**4EL/317** | 3 320<br>**4EL/317** | 4 540<br>**4EL/317** | 6 610<br>**4EL/323** | 9 150<br>**4EL/323** | 11 340<br>**4EL/323** | 13 680<br>**4EL/323** | 15 350<br>**4EL/318** | | | |
| | 280 | 1 210<br>**4EL/295** | 1 670<br>**4EL/295** | 2 290<br>**4EL/296** | 3 330<br>**4EL/296** | 4 560<br>**4EL/296** | 6 630<br>**4EL/301** | 9 170<br>**4EL/301** | 11 370<br>**4EL/301** | 14 120<br>**4EL/301** | 16 080<br>**4EL/303** | | | |

3

| $n_{N2} \times L_h$ | $i_N$ | Gear reducer size<br>$P_{N2}$ kW<br>$M_{N2}$ N m<br>... / i<br>030A | 042A | 060A | 085A | 125A | 180A | 250A | 355A | 500A | 710A | $i_N$ | $n_1$ min$^{-1}$ | $n_{N2}$ |
|---|---|---|---|---|---|---|---|---|---|---|---|---|---|---|
| **224 000** | 35.5 | 49,6<br>19 300<br>**2EL/32,6** | 41,5<br>18 490<br>**2EL/37,3** | 96<br>37 430<br>**2EL/32,6** | – | – | – | – | – | – | – | 35,5 | 800 | **22,4** |
| | 31.5 | 37,1<br>15 590<br>**2EL/31,2** | 62<br>25 500<br>**2EL/30,4** | 91<br>37 570<br>**2EL/30,8** | 143<br>59 740<br>**2EL/31** | 187<br>79 860<br>**2EL/31,8** | – | – | – | – | – | 31,5 | 710 | |
| | 28 | 46<br>19 390<br>**2EL/27,8** | 69<br>30 010<br>**2EL/28,7** | 89<br>37 610<br>**2EL/27,8** | 142<br>59 780<br>**2EL/27,8** | 202<br>79 440<br>**2EL/25,9** | 274<br>119 090<br>**2EL/28,6** | 380<br>165 150<br>**2EL/28,7** | 553<br>240 300<br>**2EL/28,7** | 731<br>324 990<br>**2EL/29,3** | 1 020<br>454 250<br>**2EL/29,3** | 28 | 630 | |
| | 25 | 49,9<br>21 650<br>**2EL/25,4** | 68<br>30 040<br>**2EL/25,9** | 92<br>37 860<br>**2EL/24** | 139<br>58 130<br>**2EL/24,4** | 204<br>87 190<br>**2EL/25** | 274<br>114 530<br>**2EL/24,5** | 397<br>166 300<br>**2EL/24,5** | 586<br>245 130<br>**2EL/24,5** | 718<br>307 240<br>**2EL/25,1** | 992<br>424 440<br>**2EL/25,1** | 25 | 560 | |
| | 22.4 | 57<br>23 680<br>**2EL/21,7** | 77<br>32 720<br>**2EL/22,1** | 112<br>46 490<br>**2EL/21,7** | 167<br>69 890<br>**2EL/21,9** | 189<br>79 810<br>**2EL/22,1** | 287<br>120 460<br>**2EL/22** | 395<br>166 840<br>**2EL/22,1** | 589<br>249 120<br>**2EL/22,1** | 718<br>327 560<br>**2EL/23,9** | 997<br>454 980<br>**2EL/23,9** | 22,4 | 500 | |
| | 20 | – | 69<br>30 000<br>**2EL/20,4** | – | – | 231<br>99 980<br>**2EL/20,4** | 280<br>118 690<br>**2EL/20** | 381<br>164 960<br>**2EL/20,4** | 555<br>240 240<br>**2EL/20,4** | 727<br>315 500<br>**2EL/20,4** | 1 000<br>435 860<br>**2EL/20,4** | 20 | 450 | |
| | 18 | 44,1<br>19 450<br>**2EL/18,5** | 86<br>35 950<br>**2EL/17,5** | 86<br>37 710<br>**2EL/18,5** | – | 239<br>99 750<br>**2EL/17,5** | – | 399<br>166 110<br>**2EL/17,5** | 595<br>248 030<br>**2EL/17,5** | 761<br>317 700<br>**2EL/17,5** | 1 050<br>438 900<br>**2EL/17,5** | 18 | 400 | |
| | 16 | 52<br>23 830<br>**2EL/17,1** | – | 103<br>47 410<br>**2EL/17,1** | 153<br>70 290<br>**2EL/17,1** | – | 269<br>123 870<br>**2EL/17,1** | – | – | – | – | 16 | 355 | |
| | 14 | 54<br>23 750<br>**2EL/14,4** | 81<br>36 100<br>**2EL/14,7** | 108<br>47 260<br>**2EL/14,4** | – | – | – | – | – | – | – | 14 | 315 | |
| | 12.5 | – | – | – | – | – | – | – | – | – | – | 12,5 | 280 | |
| | 7.1 | – | – | – | – | – | – | – | – | – | – | 7,1 | 160 | |
| | 6 | – | – | – | – | – | – | – | – | – | – | 6 | 140 | |
| | 5 | 43,5<br>19 460<br>**1EL/5,25** | 72<br>29 930<br>**1EL/4,89** | – | – | – | – | – | – | – | – | 5 | 112 | |
| **180 000** | 1600 | 19 720<br>**4EL/1621** | 30 320<br>**4EL/1509** | 38 240<br>**4EL/1621** | 60 780<br>**4EL/1621** | 80 770<br>**4EL/1507** | 121 090<br>**4EL/1670** | – | – | – | – | | | |
| | 1400 | 22 010<br>**4EL/1482** | 30 340<br>**4EL/1361** | 38 260<br>**4EL/1462** | 60 850<br>**4EL/1471** | 81 050<br>**4EL/1423** | – | – | 242 430<br>**4EL/1314** | – | – | | | |
| | 1250 | 24 060<br>**4EL/1263** | 33 250<br>**4EL/1291** | 38 150<br>**4EL/1245** | 71 030<br>**4EL/1278** | 81 080<br>**4EL/1284** | 120 790<br>**4EL/1283** | 172 670<br>**4EL/1283** | 242 530<br>**4EL/1186** | 341 350<br>**4EL/1312** | – | | | |
| | 1120 | 22 030<br>**4EL/1206** | 30 460<br>**4EL/1160** | 38 170<br>**4EL/1124** | 60 670<br>**4EL/1124** | 81 140<br>**4EL/1160** | 120 820<br>**4EL/1150** | 172 710<br>**4EL/1150** | 242 700<br>**4EL/1071** | 328 700<br>**4EL/1122** | – | | | |
| | 1000 | 24 080<br>**4EL/1028** | 33 280<br>**4EL/1051** | 47 280<br>**4EL/1028** | 71 080<br>**4EL/1040** | 81 150<br>**4EL/1046** | 128 630<br>**4EL/984** | 178 060<br>**4EL/990** | 267 810<br>**4EL/1014** | 340 410<br>**4EL/1008** | 459 420<br>**4EL/1008** | | | |
| | 900 | 24 020<br>**4EL/876** | 33 190<br>**4EL/895** | 47 160<br>**4EL/876** | 70 900<br>**4EL/886** | 101 410<br>**4EL/914** | 129 220<br>**4EL/888** | 178 510<br>**4EL/888** | 243 620<br>**4EL/911** | 337 990<br>**4EL/914** | 448 600<br>**4EL/862** | | | |
| | 800 | 24 150<br>**4EL/836** | 36 630<br>**4EL/828** | 47 410<br>**4EL/836** | 71 280<br>**4EL/846** | 101 600<br>**4EL/825** | 130 390<br>**4EL/800** | 180 500<br>**4EL/806** | 268 900<br>**4EL/800** | 341 960<br>**4EL/782** | 452 770<br>**4EL/778** | | | |
| | 710 | 24 080<br>**4EL/713** | 36 530<br>**4EL/706** | 47 270<br>**4EL/713** | 71 080<br>**4EL/721** | 101 340<br>**4EL/706** | 130 810<br>**4EL/722** | 180 710<br>**4EL/722** | 267 670<br>**4EL/703** | 336 290<br>**4EL/703** | 464 580<br>**4EL/703** | | | |
| | 630 | 24 130<br>**4EL/659** | 36 390<br>**4EL/595** | 47 130<br>**4EL/607** | 71 170<br>**4EL/659** | 101 350<br>**4EL/634** | 129 360<br>**4EL/624** | 179 710<br>**4EL/635** | 265 650<br>**4EL/614** | 336 330<br>**4EL/630** | 464 630<br>**4EL/630** | | | |
| | 560 | 24 060<br>**4EL/562** | 36 490<br>**4EL/556** | 46 350<br>**4EL/562** | 70 960<br>**4EL/562** | 101 420<br>**4EL/572** | 129 780<br>**4EL/563** | 179 290<br>**4EL/563** | 266 500<br>**4EL/554** | 337 410<br>**4EL/568** | 466 120<br>**4EL/568** | | | |
| | 500 | 23 970<br>**4EL/479** | 36 440<br>**4EL/489** | 46 210<br>**4EL/479** | 70 720<br>**4EL/479** | 101 230<br>**4EL/500** | 127 660<br>**4EL/479** | 176 980<br>**4EL/485** | 266 760<br>**4EL/501** | 333 240<br>**4EL/491** | 462 920<br>**4EL/500** | | | |
| | 450 | 24 030<br>**4EL/443** | 36 530<br>**4EL/453** | 39 070<br>**4EL/443** | 70 900<br>**4EL/443** | 101 330<br>**4EL/451** | 110 270<br>**4EL/444** | 178 500<br>**4EL/444** | 267 970<br>**4EL/452** | 334 750<br>**4EL/443** | 464 080<br>**4EL/448** | | | |
| | 400 | 23 970<br>**4EL/377** | 36 440<br>**4EL/386** | 39 120<br>**4EL/377** | 70 770<br>**4EL/382** | 101 100<br>**4EL/386** | 127 630<br>**4EL/378** | 176 950<br>**4EL/382** | 265 030<br>**4EL/386** | 347 790<br>**4EL/420** | 480 470<br>**4EL/420** | | | |
| | 355 | 19 650<br>**4EL/344** | 34 930<br>**4EL/325** | 36 950<br>**4EL/344** | 60 560<br>**4EL/344** | 101 330<br>**4EL/356** | 129 600<br>**4EL/353** | 180 040<br>**4EL/360** | 268 070<br>**4EL/356** | 334 870<br>**4EL/349** | 482 900<br>**4EL/379** | | | |
| | 315 | 24 070<br>**4EL/318** | 36 440<br>**4EL/304** | 42 980<br>**4EL/318** | 69 790<br>**4EL/318** | 101 510<br>**4EL/325** | 130 190<br>**4EL/319** | 180 490<br>**4EL/322** | 270 340<br>**4EL/326** | 345 210<br>**4EL/323** | 479 250<br>**4EL/349** | | | |
| | 280 | 24 140<br>**4EL/297** | 31 540<br>**4EL/274** | 41 610<br>**4EL/297** | 71 210<br>**4EL/297** | 101 710<br>**4EL/300** | 132 030<br>**4EL/298** | 182 400<br>**4EL/298** | 272 930<br>**4EL/300** | 348 860<br>**4EL/299** | 481 950<br>**4EL/299** | | | |

| $n_{N2} \times L_h$ | $i_N$ | Gear reducer size<br>$P_{N2}$ kW<br>$M_{N2}$ N m<br>... / i<br>001A | 002A | 003A | 004A | 006A | 009A | 012A | 015A | 018A | 021A | $i_N$ | $n_1$ min$^{-1}$ | $n_{N2}$ |
|---|---|---|---|---|---|---|---|---|---|---|---|---|---|---|
| **180 000** | 250 | 1 200<br>**4EL/249** | 1 670<br>**4EL/249** | 2 280<br>**4EL/250** | 3 320<br>**4EL/250** | 4 540<br>**4EL/250** | 6 600<br>**4EL/255** | 9 140<br>**4EL/255** | 11 320<br>**4EL/255** | 14 060<br>**4EL/255** | 16 080<br>**4EL/255** | | | |
| | 250 | 1 210<br>**3EL/254** | 1 280<br>**3EL/254** | 1 930<br>**3EL/249** | 2 560<br>**3EL/249** | 3 610<br>**3EL/239** | 5 110<br>**3EL/251** | 7 210<br>**3EL/251** | 8 930<br>**3EL/251** | 10 470<br>**3EL/251** | 12 970<br>**3EL/251** | | | |
| | 224 | 1 200<br>**3EL/219** | 1 630<br>**3EL/219** | 2 280<br>**3EL/221** | 2 840<br>**3EL/221** | 4 010<br>**3EL/221** | 5 100<br>**3EL/214** | 7 190<br>**3EL/214** | 8 910<br>**3EL/214** | 10 440<br>**3EL/214** | 12 940<br>**3EL/214** | | | |
| | 200 | 1 210<br>**3EL/212** | 1 410<br>**3EL/201** | 1 940<br>**3EL/200** | 2 650<br>**3EL/200** | 3 630<br>**3EL/203** | 5 650<br>**3EL/198** | 7 970<br>**3EL/198** | 11 240<br>**3EL/198** | 11 240<br>**3EL/198** | 13 000<br>**3EL/204** | | | |
| | 200 | 1 210<br>**4EL/207** | 1 670<br>**4EL/207** | 2 290<br>**4EL/207** | 3 330<br>**4EL/207** | 4 550<br>**4EL/207** | 6 620<br>**4EL/211** | 9 170<br>**4EL/211** | 11 360<br>**4EL/211** | 14 110<br>**4EL/211** | 16 320<br>**4EL/211** | | | |
| | 180 | 1 200<br>**4EL/171** | 1 670<br>**4EL/171** | 2 280<br>**4EL/175** | 3 320<br>**4EL/175** | 4 540<br>**4EL/175** | 6 600<br>**4EL/178** | 9 140<br>**4EL/178** | 11 320<br>**4EL/178** | 14 060<br>**4EL/178** | 14 250<br>**4EL/178** | | | |
| | 180 | 2,18<br>1 210<br>**3EL/183** | 2,95<br>1 640<br>**3EL/183** | 4,09<br>2 290<br>**3EL/185** | 5,1<br>2 850<br>**3EL/185** | 7,7<br>4 390<br>**3EL/189** | 9,7<br>5 110<br>**3EL/174** | 13,6<br>7 200<br>**3EL/174** | 16,9<br>8 930<br>**3EL/174** | 19,8<br>10 460<br>**3EL/174** | 24,6<br>12 960<br>**3EL/174** | 180 | 3 150 | **18** |
| | 160 | 2,23<br>1 210<br>**3EL/158** | 3,03<br>1 640<br>**3EL/158** | 4,2<br>2 290<br>**3EL/160** | 6,2<br>3 320<br>**3EL/157** | 8,5<br>4 540<br>**3EL/157** | 11,5<br>6 630<br>**3EL/169** | 15,9<br>9 170<br>**3EL/169** | 19,8<br>11 370<br>**3EL/169** | 23,4<br>13 470<br>**3EL/169** | 23,4<br>13 470<br>**3EL/169** | 160 | 2 800 | |
| | 140 | 2,16<br>1 210<br>**3EL/146** | 2,99<br>1 670<br>**3EL/146** | 4,39<br>2 280<br>**3EL/136** | 6,4<br>3 310<br>**3EL/136** | 8,7<br>4 530<br>**3EL/136** | 12,6<br>6 590<br>**3EL/137** | 17,4<br>9 120<br>**3EL/137** | 21,5<br>11 300<br>**3EL/137** | 25,6<br>13 430<br>**3EL/137** | 31,7<br>16 650<br>**3EL/137** | 140 | 2 500 | |
| | 125 | 2,24<br>1 210<br>**3EL/126** | 3,1<br>1 670<br>**3EL/126** | 4,31<br>2 280<br>**3EL/124** | 6,3<br>3 320<br>**3EL/124** | 8,6<br>4 540<br>**3EL/124** | 13,2<br>6 570<br>**3EL/117** | 18,2<br>9 090<br>**3EL/117** | 22,6<br>11 270<br>**3EL/117** | 26,8<br>13 390<br>**3EL/117** | 33,3<br>16 600<br>**3EL/117** | 125 | 2 240 | |
| | 112 | 2,35<br>1 200<br>**3EL/107** | 3,26<br>1 660<br>**3EL/107** | 4,39<br>2 280<br>**3EL/109** | 6,4<br>3 310<br>**3EL/109** | 8,7<br>4 530<br>**3EL/109** | 12,7<br>6 580<br>**3EL/108** | 17,6<br>9 110<br>**3EL/108** | 21,8<br>11 290<br>**3EL/108** | 27,1<br>14 020<br>**3EL/108** | 28,7<br>14 840<br>**3EL/108** | 112 | 2 000 | |
| | 100 | 2,25<br>1 210<br>**3EL/101** | 3,11<br>1 670<br>**3EL/101** | 4,13<br>2 290<br>**3EL/105** | 6<br>3 330<br>**3EL/105** | 7,3<br>4 050<br>**3EL/105** | 9,8<br>5 110<br>**3EL/98,6** | 13,8<br>7 200<br>**3EL/98,6** | 17,1<br>8 920<br>**3EL/98,6** | 20<br>10 450<br>**3EL/98,6** | 24,8<br>12 960<br>**3EL/98,6** | 100 | 1 800 | |
| | 90 | 2,28<br>1 200<br>**3EL/88,7** | 3,15<br>1 670<br>**3EL/88,7** | 4,17<br>2 290<br>**3EL/92** | 6,1<br>3 320<br>**3EL/92** | 8,3<br>4 550<br>**3EL/92** | 12<br>6 610<br>**3EL/92,2** | 16,6<br>9 150<br>**3EL/92,2** | 20,6<br>11 340<br>**3EL/92,2** | 25,6<br>14 080<br>**3EL/92,2** | 30,3<br>16 700<br>**3EL/92,2** | 90 | 1 600 | |
| | 80 | 1,99<br>1 030<br>**3EL/76** | 2,72<br>1 410<br>**3EL/76** | 4,39<br>2 280<br>**3EL/76,2** | 6,4<br>3 310<br>**3EL/76,2** | 8,7<br>4 530<br>**3EL/76,2** | 12,4<br>6 590<br>**3EL/77,7** | 17,2<br>9 130<br>**3EL/77,7** | 21,3<br>11 310<br>**3EL/77,7** | 25,5<br>13 520<br>**3EL/77,7** | 31,4<br>16 660<br>**3EL/77,7** | 80 | 1 400 | |
| | 71 | 2,23<br>1 210<br>**3EL/70,8** | 3,09<br>1 670<br>**3EL/70,8** | 4,13<br>2 290<br>**3EL/72,5** | 6<br>3 320<br>**3EL/72,5** | 8,2<br>4 550<br>**3EL/72,5** | 11,9<br>6 610<br>**3EL/72,7** | 16,5<br>9 150<br>**3EL/72,7** | 20,4<br>11 340<br>**3EL/72,7** | 25,4<br>14 080<br>**3EL/72,7** | 28,6<br>15 890<br>**3EL/72,7** | 71 | 1 250 | |
| | 63 | 1,92<br>1 030<br>**3EL/63** | 2,63<br>1 410<br>**3EL/63** | 4,38<br>2 280<br>**3EL/61,1** | 6,4<br>3 310<br>**3EL/61,1** | 8,7<br>4 530<br>**3EL/61,1** | 12,6<br>6 590<br>**3EL/61,3** | 17,5<br>9 120<br>**3EL/61,3** | 21,6<br>11 300<br>**3EL/61,3** | 26,5<br>13 840<br>**3EL/61,3** | 30,4<br>15 910<br>**3EL/61,3** | 63 | 1 120 | |
| | 56 | 2,11<br>1 210<br>**3EL/59,9** | 2,93<br>1 680<br>**3EL/59,9** | – | – | – | – | – | – | – | – | 56 | 1 000 | |
| | 50 | 2,28<br>1 200<br>**3EL/49,7** | 3,16<br>1 670<br>**3EL/49,7** | 4,25<br>2 290<br>**3EL/50,6** | 6,2<br>3 320<br>**3EL/50,6** | 8,5<br>4 540<br>**3EL/50,6** | 12,1<br>6 610<br>**3EL/51,6** | 16,7<br>9 140<br>**3EL/51,6** | 20,7<br>11 330<br>**3EL/51,6** | 25,7<br>14 070<br>**3EL/51,6** | 26,1<br>14 310<br>**3EL/51,6** | 50 | 900 | |
| | 50 | 1,37<br>769<br>**2EL/53,1** | 1,93<br>1 080<br>**2EL/53,1** | – | – | – | – | – | – | – | – | 50 | 900 | |
| | 45 | 1,91<br>1 030<br>**2EL/45,2** | 2,18<br>1 180<br>**2EL/45,2** | 2,7<br>1 530<br>**2EL/47,5** | 3,81<br>2 160<br>**2EL/47,5** | 5,4<br>3 040<br>**2EL/47,5** | 7,6<br>4 290<br>**2EL/47,5** | 10,7<br>6 050<br>**2EL/47,5** | 14<br>7 500<br>**2EL/44,8** | 15<br>8 530<br>**2EL/47,5** | 19,8<br>10 570<br>**2EL/44,8** | 45 | 800 | |
| | 40 | 2,03<br>1 030<br>**2EL/37,7** | 2,78<br>1 410<br>**2EL/37,7** | 3,56<br>1 940<br>**2EL/40,4** | 4,72<br>2 570<br>**2EL/40,4** | 6,7<br>3 620<br>**2EL/40,4** | 9,4<br>5 100<br>**2EL/40,4** | 13,2<br>7 200<br>**2EL/40,4** | 16,4<br>8 940<br>**2EL/40,4** | 18,7<br>10 150<br>**2EL/40,4** | 18,7<br>10 150<br>**2EL/40,4** | 40 | 710 | |
| | 35,5 | 1,75<br>943<br>**2EL/35,6** | 1,75<br>943<br>**2EL/35,6** | 3,86<br>1 930<br>**2EL/32,9** | 5,3<br>2 640<br>**2EL/32,9** | 7,2<br>3 610<br>**2EL/32,9** | 10,2<br>5 090<br>**2EL/32,9** | 14,4<br>7 180<br>**2EL/32,9** | 17,8<br>8 900<br>**2EL/32,9** | 20,9<br>10 420<br>**2EL/32,9** | 25,9<br>12 920<br>**2EL/32,9** | 35,5 | 630 | |
| | 31,5 | 1,86<br>1 030<br>**2EL/32,6** | 2,55<br>1 420<br>**2EL/32,6** | 3,78<br>2 050<br>**2EL/31,9** | 3,78<br>2 050<br>**2EL/31,9** | 5,3<br>2 900<br>**2EL/31,9** | 7,5<br>4 080<br>**2EL/31,9** | 10,6<br>5 760<br>**2EL/31,9** | 14,9<br>8 120<br>**2EL/31,9** | 14,9<br>8 120<br>**2EL/31,9** | – | 31,5 | 560 | |
| | 28 | 2,13<br>1 210<br>**2EL/29,7** | 2,26<br>1 280<br>**2EL/29,7** | 3,61<br>1 930<br>**2EL/28** | 4,95<br>2 650<br>**2EL/28** | 6,8<br>3 630<br>**2EL/28** | 9,6<br>5 110<br>**2EL/28** | 13,5<br>7 210<br>**2EL/28** | 16,7<br>8 930<br>**2EL/28** | 19,6<br>10 470<br>**2EL/28** | 24,2<br>12 980<br>**2EL/28** | 28 | 500 | |
| | 25 | 2,21<br>1 210<br>**2EL/25,7** | 3<br>1 640<br>**2EL/25,7** | 4,16<br>2 290<br>**2EL/25,9** | 5,2<br>2 850<br>**2EL/25,9** | 7,3<br>4 020<br>**2EL/25,9** | 10,3<br>5 660<br>**2EL/25,9** | 14,5<br>7 990<br>**2EL/25,9** | 20,5<br>11 260<br>**2EL/25,9** | 20,5<br>11 260<br>**2EL/25,9** | 20,5<br>11 260<br>**2EL/25,9** | 25 | 450 | |
| | 22,4 | 1,96<br>1 030<br>**2EL/22** | 2,68<br>1 410<br>**2EL/22** | 4,33<br>2 280<br>**2EL/22,1** | 6,3<br>3 310<br>**2EL/22,1** | 8,6<br>4 540<br>**2EL/22,1** | 12,5<br>6 590<br>**2EL/22,1** | 17,3<br>9 120<br>**2EL/22,1** | 21,4<br>11 310<br>**2EL/22,1** | 25,5<br>13 440<br>**2EL/22,1** | 31,6<br>16 650<br>**2EL/22,1** | 22,4 | 400 | |
| | 20 | 2,19<br>1 210<br>**2EL/20,5** | 3,03<br>1 670<br>**2EL/20,5** | – | – | – | – | – | – | – | – | 20 | 355 | |
| | 18 | 1,87<br>1 030<br>**2EL/18,3** | 2,56<br>1 420<br>**2EL/18,3** | 3,44<br>1 940<br>**2EL/18,6** | 4,71<br>2 660<br>**2EL/18,6** | 6,4<br>3 640<br>**2EL/18,6** | 9,1<br>5 130<br>**2EL/18,6** | 12,8<br>7 230<br>**2EL/18,6** | 15,9<br>8 960<br>**2EL/18,6** | 18,6<br>10 500<br>**2EL/18,6** | 23,1<br>13 020<br>**2EL/18,6** | 18 | 315 | |
| | 16 | 2,05<br>1 210<br>**2EL/17,4** | 2,83<br>1 680<br>**2EL/17,4** | 3,87<br>2 300<br>**2EL/17,4** | 5,6<br>3 340<br>**2EL/17,4** | 7,7<br>4 570<br>**2EL/17,4** | 11,2<br>6 640<br>**2EL/17,4** | 15,5<br>9 190<br>**2EL/17,4** | 19,2<br>11 390<br>**2EL/17,4** | 23,8<br>14 140<br>**2EL/17,4** | 28,9<br>17 180<br>**2EL/17,4** | 16 | 280 | |

| $n_{N2} \times L_h$ | $i_N$ | Gear reducer size<br>$P_{N2}$ kW<br>$M_{N2}$ N m<br>... / i<br>030A | 042A | 060A | 085A | 125A | 180A | 250A | 355A | 500A | 710A | $i_N$ | $n_1$ min$^{-1}$ | $n_{N2}$ |
|---|---|---|---|---|---|---|---|---|---|---|---|---|---|---|
| **180 000** | 250 | 24 040<br>**4EL/251** | 36 550<br>**4EL/256** | 41 590<br>**4EL/251** | 70 920<br>**4EL/251** | 101 390<br>**4EL/256** | 129 450<br>**4EL/251** | 178 830<br>**4EL/251** | 268 800<br>**4EL/257** | 342 040<br>**4EL/252** | – | | | |
| | 250 | 19 660<br>**3EL/249** | 25 790<br>**3EL/232** | 38 140<br>**3EL/249** | 60 430<br>**3EL/237** | 80 780<br>**3EL/243** | – | – | – | – | – | | | |
| | 224 | 19 610<br>**3EL/212** | 30 350<br>**3EL/219** | 38 040<br>**3EL/212** | 60 460<br>**3EL/212** | – | 120 450<br>**3EL/219** | – | – | – | – | | | |
| | 200 | 19 700<br>**3EL/203** | 30 380<br>**3EL/198** | 38 210<br>**3EL/203** | 60 540<br>**3EL/193** | 80 940<br>**3EL/198** | – | – | – | – | – | | | |
| | 200 | 24 140<br>**4EL/211** | 33 470<br>**4EL/216** | 37 630<br>**4EL/211** | 71 210<br>**4EL/211** | 101 800<br>**4EL/216** | 106 210<br>**4EL/212** | – | – | – | – | | | |
| | 180 | 23 150<br>**4EL/178** | 33 600<br>**4EL/182** | 32 870<br>**4EL/178** | – | – | – | – | – | – | – | | | |
| | | – | – | – | – | – | – | | – | – | – | 180 | 3 150 | **18** |
| | 180 | 19 650<br>**3EL/173** | 30 410<br>**3EL/178** | 38 570<br>**3EL/183** | 59 230<br>**3EL/187** | 81 240<br>**3EL/186** | 120 690<br>**3EL/178** | – | 243 000<br>**3EL/172** | 339 860<br>**3EL/172** | 458 720<br>**3EL/172** | | | |
| | | 42,8 | 58 | 69 | – | – | – | – | – | – | – | 160 | 2 800 | |
| | 160 | 24 130<br>**3EL/165** | 33 350<br>**3EL/169** | 38 250<br>**3EL/163** | 71 230<br>**3EL/167** | 81 310<br>**3EL/168** | 121 140<br>**3EL/168** | 173 160<br>**3EL/168** | 243 230<br>**3EL/155** | 340 030<br>**3EL/154** | 459 150<br>**3EL/155** | | | |
| | | 46,7 | 63 | 92 | – | – | – | – | – | – | – | 140 | 2 500 | |
| | 140 | 23 990<br>**3EL/135** | 33 160<br>**3EL/138** | 47 110<br>**3EL/135** | 70 830<br>**3EL/136** | 88 100<br>**3EL/133** | 120 400<br>**3EL/136** | 175 630<br>**3EL/144** | 263 120<br>**3EL/133** | 333 320<br>**3EL/147** | 460 690<br>**3EL/147** | | | |
| | | 37,7 | 56 | 71 | 110 | 198 | – | – | – | – | – | 125 | 2 240 | |
| | 125 | 20 980<br>**3EL/130** | 30 410<br>**3EL/127** | 38 510<br>**3EL/127** | 60 780<br>**3EL/129** | 101 000<br>**3EL/120** | 130 610<br>**3EL/129** | 180 810<br>**3EL/130** | 248 170<br>**3EL/120** | 331 280<br>**3EL/120** | 457 880<br>**3EL/120** | | | |
| | | 44 | 59 | 86 | 128 | 196 | 236 | 326 | 512 | – | – | 112 | 2 000 | |
| | 112 | 24 090<br>**3EL/115** | 33 290<br>**3EL/117** | 47 290<br>**3EL/115** | 71 100<br>**3EL/116** | 101 060<br>**3EL/108** | 131 030<br>**3EL/116** | 181 020<br>**3EL/116** | 264 570<br>**3EL/108** | 331 670<br>**3EL/107** | 459 350<br>**3EL/108** | | | |
| | | 42,9 | 64 | 73 | 126 | 187 | 243 | 331 | 487 | 633 | – | 100 | 1 800 | |
| | 100 | 24 130<br>**3EL/106** | 36 670<br>**3EL/108** | 41 040<br>**3EL/106** | 71 170<br>**3EL/106** | 101 380<br>**3EL/102** | 129 410<br>**3EL/100** | 179 780<br>**3EL/102** | 270 380<br>**3EL/105** | 343 840<br>**3EL/102** | 475 240<br>**3EL/103** | | | |
| | | 44,6 | 66 | 89 | 132 | 184 | 240 | 330 | 488 | 629 | – | 90 | 1 600 | |
| | 90 | 24 060<br>**3EL/90,4** | 36 580<br>**3EL/92,4** | 47 880<br>**3EL/90,4** | 70 990<br>**3EL/90,4** | 101 480<br>**3EL/92,4** | 130 000<br>**3EL/90,6** | 180 230<br>**3EL/91,6** | 269 940<br>**3EL/92,6** | 344 710<br>**3EL/91,8** | 477 400<br>**3EL/92,6** | | | |
| | | 46,2 | 69 | 92 | 135 | 175 | 245 | 304 | 420 | 600 | 818 | 80 | 1 400 | |
| | 80 | 24 010<br>**3EL/76,2** | 36 490<br>**3EL/77,9** | 47 770<br>**3EL/76,2** | 70 870<br>**3EL/77,1** | 101 800<br>**3EL/85,2** | 128 990<br>**3EL/77,2** | 173 100<br>**3EL/83,5** | 244 640<br>**3EL/85,3** | 342 510<br>**3EL/83,6** | 476 030<br>**3EL/85,3** | | | |
| | | 44,2 | 66 | 88 | 130 | 182 | 239 | 330 | 485 | 630 | 858 | 71 | 1 250 | |
| | 71 | 24 080<br>**3EL/71,3** | 36 600<br>**3EL/72,9** | 47 900<br>**3EL/71,3** | 71 030<br>**3EL/71,3** | 101 530<br>**3EL/72,9** | 130 360<br>**3EL/71,4** | 180 090<br>**3EL/71,4** | 270 680<br>**3EL/73** | 344 440<br>**3EL/71,5** | 478 710<br>**3EL/73** | | | |
| | | 46,8 | 70 | 93 | 138 | 193 | 249 | | | | | 63 | 1 120 | |
| | 63 | 23 990<br>**3EL/60,1** | 36 460<br>**3EL/61,4** | 47 720<br>**3EL/60,1** | 70 760<br>**3EL/60,1** | 101 150<br>**3EL/61,4** | 127 980<br>**3EL/60,2** | – | – | – | – | | | |
| | | | | | | | | | | | | 56 | 1 000 | |
| | 56 | – | – | – | – | – | – | – | – | – | – | | | |
| | | 44,8 | 67 | 74 | | | | | | | | 50 | 900 | |
| | 50 | 24 060<br>**3EL/50,6** | 36 570<br>**3EL/51,7** | 39 520<br>**3EL/50,6** | – | – | – | – | – | – | – | | | |
| | | | | | | | | | | | | 50 | 900 | |
| | 50 | – | – | – | – | – | – | – | – | – | – | | | |
| | | | | | | | | | | | | 45 | 800 | |
| | 45 | – | – | – | – | – | – | – | – | – | – | | | |
| | | 36,5 | | 52 | | | | | | | | 40 | 710 | |
| | 40 | 19 690<br>**2EL/40,1** | – | 28 210<br>**2EL/40,1** | – | – | – | – | – | – | – | | | |
| | | 39,6 | 33,2 | 77 | | | | | | | | 35,5 | 630 | |
| | 35.5 | 19 580<br>**2EL/32,6** | 18 770<br>**2EL/37,3** | 37 980<br>**2EL/32,6** | – | – | – | – | – | – | – | | | |
| | | 29,7 | 49,9 | 73 | 115 | 150 | | | | | | 31,5 | 560 | |
| | 31.5 | 15 820<br>**2EL/31,2** | 25 870<br>**2EL/30,4** | 38 120<br>**2EL/30,8** | 60 620<br>**2EL/31** | 81 030<br>**2EL/31,8** | – | – | – | – | – | | | |
| | | 37 | 56 | 72 | 114 | 163 | 221 | 315 | 445 | 609 | 822 | 28 | 500 | |
| | 28 | 19 670<br>**2EL/27,8** | 30 440<br>**2EL/28,7** | 38 150<br>**2EL/27,8** | 60 630<br>**2EL/27,8** | 80 580<br>**2EL/25,9** | 120 790<br>**2EL/28,6** | 172 690<br>**2EL/28,7** | 243 730<br>**2EL/28,7** | 341 380<br>**2EL/29,3** | 460 730<br>**2EL/29,3** | | | |
| | | 40,7 | 55 | 75 | 114 | 166 | 223 | 336 | 477 | 616 | 851 | 25 | 450 | |
| | 25 | 21 940<br>**2EL/25,4** | 30 440<br>**2EL/25,9** | 38 370<br>**2EL/24** | 58 910<br>**2EL/24,4** | 88 370<br>**2EL/25** | 116 080<br>**2EL/24,5** | 175 060<br>**2EL/24,5** | 248 440<br>**2EL/24,5** | 328 070<br>**2EL/25,1** | 453 220<br>**2EL/25,1** | | | |
| | | 46,4 | 63 | 91 | 135 | 153 | 246 | 337 | 504 | 599 | 808 | 22,4 | 400 | |
| | 22.4 | 24 000<br>**2EL/21,7** | 33 170<br>**2EL/22,1** | 47 130<br>**2EL/21,7** | 70 850<br>**2EL/21,9** | 80 910<br>**2EL/22,1** | 128 800<br>**2EL/22** | 178 390<br>**2EL/22,1** | 266 360<br>**2EL/22,1** | 341 770<br>**2EL/23,9** | 461 250<br>**2EL/23,9** | | | |
| | | | 55 | | | 185 | 224 | 315 | 444 | 616 | 851 | 20 | 355 | |
| | 20 | – | 30 440<br>**2EL/20,4** | – | – | 101 450<br>**2EL/20,4** | 120 670<br>**2EL/20** | 172 710<br>**2EL/20,4** | 243 760<br>**2EL/20,4** | 338 770<br>**2EL/20,4** | 468 000<br>**2EL/20,4** | | | |
| | | 35,2 | 69 | 68 | | 191 | | 337 | 504 | 644 | 889 | 18 | 315 | |
| | 18 | 19 730<br>**2EL/18,5** | 36 480<br>**2EL/17,5** | 38 270<br>**2EL/18,5** | – | 101 220<br>**2EL/17,5** | – | 178 450<br>**2EL/17,5** | 266 460<br>**2EL/17,5** | 341 310<br>**2EL/17,5** | 471 510<br>**2EL/17,5** | | | |
| | | 41,5 | | 83 | 122 | | 228 | | | | | 16 | 280 | |
| | 16 | 24 180<br>**2EL/17,1** | – | 48 100<br>**2EL/17,1** | 71 320<br>**2EL/17,1** | – | 133 010<br>**2EL/17,1** | – | – | – | – | | | |

3

| $n_{N2} \times L_h$ | $i_N$ | Gear reducer size<br>$P_{N2}$ kW<br>$M_{N2}$ N m<br>... / i<br>001A | 002A | 003A | 004A | 006A | 009A | 012A | 015A | 018A | 021A | $i_N$ | $n_1$ min$^{-1}$ | $n_{N2}$ |
|---|---|---|---|---|---|---|---|---|---|---|---|---|---|---|
| **180 000** | 14 | 2,19<br>1 210<br>**2EL/14,4** | 3,04<br>1 670<br>**2EL/14,4** | 4,09<br>2 290<br>**2EL/14,7** | 5,9<br>3 330<br>**2EL/14,7** | 8,1<br>4 550<br>**2EL/14,7** | 11,8<br>6 610<br>**2EL/14,7** | 16,3<br>9 160<br>**2EL/14,7** | 20,2<br>11 350<br>**2EL/14,7** | 25,1<br>14 090<br>**2EL/14,7** | 30,5<br>17 120<br>**2EL/14,7** | 14 | 250 | **18** |
| | 12,5 | 2,21<br>1 140<br>**2EL/12,1** | 3,18<br>1 650<br>**2EL/12,1** | 4,34<br>2 290<br>**2EL/12,4** | 6,2<br>3 250<br>**2EL/12,4** | 8,7<br>4 610<br>**2EL/12,4** | 12,3<br>6 500<br>**2EL/12,4** | 17,5<br>9 220<br>**2EL/12,4** | 20,2<br>10 670<br>**2EL/12,4** | 24,3<br>12 800<br>**2EL/12,4** | 27,6<br>14 550<br>**2EL/12,4** | 12,5 | 224 | |
| | 7,1 | 0,95<br>556<br>**1EL/7,64** | 1,34<br>784<br>**1EL/7,64** | 1,9<br>1 110<br>**1EL/7,64** | 2,67<br>1 560<br>**1EL/7,64** | 3,77<br>2 200<br>**1EL/7,64** | 5,3<br>3 100<br>**1EL/7,64** | 7,5<br>4 370<br>**1EL/7,64** | – | 10,6<br>6 160<br>**1EL/7,64** | – | 7,1 | 125 | |
| | 6 | 1,45<br>766<br>**1EL/6,21** | 2,04<br>1 080<br>**1EL/6,21** | 2,88<br>1 520<br>**1EL/6,21** | 4,05<br>2 150<br>**1EL/6,21** | 5,7<br>3 030<br>**1EL/6,21** | 8,1<br>4 270<br>**1EL/6,21** | 11,4<br>6 020<br>**1EL/6,21** | 14,9<br>7 470<br>**1EL/5,87** | 16<br>8 490<br>**1EL/6,21** | 21,1<br>10 530<br>**1EL/5,87** | 6 | 112 | |
| **140 000** | 2000 | – | – | 1 960<br>**4EL/2001** | 2 690<br>**4EL/2001** | 3 690<br>**4EL/2043** | 5 160<br>**4EL/1901** | 7 280<br>**4EL/1901** | – | – | – | | | |
| | 1800 | 1 230<br>**4EL/1874** | 1 670<br>**4EL/1874** | 2 330<br>**4EL/1891** | 2 680<br>**4EL/1730** | 3 670<br>**4EL/1730** | 5 190<br>**4EL/1790** | 7 330<br>**4EL/1827** | 9 080<br>**4EL/1827** | 10 630<br>**4EL/1790** | 13 190<br>**4EL/1827** | | | |
| | 1600 | 1 220<br>**4EL/1564** | 1 660<br>**4EL/1564** | 2 320<br>**4EL/1611** | 3 370<br>**4EL/1611** | 4 440<br>**4EL/1611** | 5 760<br>**4EL/1691** | 8 120<br>**4EL/1691** | 11 450<br>**4EL/1691** | 10 600<br>**4EL/1525** | 13 130<br>**4EL/1525** | | | |
| | 1400 | 1 220<br>**4EL/1351** | 1 660<br>**4EL/1351** | 2 310<br>**4EL/1364** | 3 350<br>**4EL/1344** | 4 590<br>**4EL/1344** | 6 700<br>**4EL/1441** | 9 270<br>**4EL/1441** | 11 490<br>**4EL/1441** | 13 620<br>**4EL/1441** | 13 100<br>**4EL/1318** | | | |
| | 1250 | 1 220<br>**4EL/1249** | 1 690<br>**4EL/1249** | 2 320<br>**4EL/1270** | 3 360<br>**4EL/1270** | 3 670<br>**4EL/1248** | 6 670<br>**4EL/1202** | 7 310<br>**4EL/1259** | 9 060<br>**4EL/1267** | 10 620<br>**4EL/1267** | 13 160<br>**4EL/1267** | | | |
| | 1120 | 1 220<br>**4EL/1128** | 1 660<br>**4EL/1128** | 2 320<br>**4EL/1122** | 3 360<br>**4EL/1122** | 4 600<br>**4EL/1122** | 6 690<br>**4EL/1136** | 9 280<br>**4EL/1172** | 11 510<br>**4EL/1172** | 13 670<br>**4EL/1172** | 16 940<br>**4EL/1172** | | | |
| | 1000 | 1 230<br>**4EL/1043** | 1 700<br>**4EL/1043** | 2 320<br>**4EL/984** | 3 360<br>**4EL/970** | 4 600<br>**4EL/970** | 6 690<br>**4EL/999** | 9 270<br>**4EL/999** | 11 490<br>**4EL/999** | 13 650<br>**4EL/999** | 16 920<br>**4EL/999** | | | |
| | 900 | 1 220<br>**4EL/901** | 1 690<br>**4EL/901** | 2 320<br>**4EL/909** | 3 370<br>**4EL/916** | 4 620<br>**4EL/916** | 6 710<br>**4EL/924** | 9 290<br>**4EL/924** | 11 450<br>**4EL/846** | 13 600<br>**4EL/846** | 16 860<br>**4EL/846** | | | |
| | 800 | 1 220<br>**4EL/779** | 1 690<br>**4EL/779** | 2 320<br>**4EL/786** | 3 380<br>**4EL/838** | 4 620<br>**4EL/838** | 6 690<br>**4EL/788** | 9 260<br>**4EL/788** | 11 480<br>**4EL/788** | 14 250<br>**4EL/788** | 16 360<br>**4EL/788** | | | |
| | 710 | 1 220<br>**4EL/720** | 1 690<br>**4EL/720** | 2 320<br>**4EL/732** | 3 370<br>**4EL/732** | 4 620<br>**4EL/732** | 6 700<br>**4EL/720** | 9 270<br>**4EL/720** | 11 490<br>**4EL/720** | 13 660<br>**4EL/720** | 16 930<br>**4EL/720** | | | |
| | 630 | 1 220<br>**4EL/622** | 1 690<br>**4EL/622** | 2 320<br>**4EL/628** | 3 360<br>**4EL/611** | 4 600<br>**4EL/611** | 6 700<br>**4EL/657** | 9 280<br>**4EL/657** | 11 500<br>**4EL/657** | 14 280<br>**4EL/657** | 16 550<br>**4EL/657** | | | |
| | 560 | 1 220<br>**4EL/546** | 1 660<br>**4EL/546** | 2 320<br>**4EL/566** | 3 370<br>**4EL/566** | 4 610<br>**4EL/566** | 6 690<br>**4EL/568** | 9 270<br>**4EL/568** | 11 480<br>**4EL/568** | 14 260<br>**4EL/568** | 16 410<br>**4EL/568** | | | |
| | 500 | 1 220<br>**4EL/497** | 1 690<br>**4EL/497** | 2 320<br>**4EL/517** | 3 370<br>**4EL/517** | 4 620<br>**4EL/517** | 6 700<br>**4EL/518** | 9 280<br>**4EL/518** | 11 500<br>**4EL/518** | 14 280<br>**4EL/518** | 17 010<br>**4EL/518** | | | |
| | 450 | 1 220<br>**4EL/445** | 1 690<br>**4EL/445** | 2 320<br>**4EL/452** | 3 370<br>**4EL/452** | 4 610<br>**4EL/452** | 6 690<br>**4EL/448** | 9 270<br>**4EL/448** | 11 480<br>**4EL/448** | 14 260<br>**4EL/448** | 16 880<br>**4EL/448** | | | |
| | 400 | 1 230<br>**4EL/420** | 1 700<br>**4EL/420** | 2 330<br>**4EL/422** | 3 380<br>**4EL/422** | 4 620<br>**4EL/422** | 6 700<br>**4EL/404** | 9 270<br>**4EL/404** | 11 490<br>**4EL/404** | 13 660<br>**4EL/404** | 16 930<br>**4EL/404** | | | |
| | 355 | 1 220<br>**4EL/356** | 1 690<br>**4EL/356** | 2 320<br>**4EL/357** | 3 370<br>**4EL/357** | 4 610<br>**4EL/357** | 6 700<br>**4EL/358** | 9 270<br>**4EL/358** | 11 490<br>**4EL/358** | 14 260<br>**4EL/358** | 16 910<br>**4EL/358** | | | |
| | 315 | 1 220<br>**4EL/306** | 1 690<br>**4EL/306** | 2 320<br>**4EL/317** | 3 360<br>**4EL/317** | 4 610<br>**4EL/317** | 6 700<br>**4EL/323** | 9 270<br>**4EL/323** | 11 490<br>**4EL/323** | 14 270<br>**4EL/323** | 16 390<br>**4EL/318** | | | |
| | 280 | 1 230<br>**4EL/295** | 1 700<br>**4EL/295** | 2 320<br>**4EL/296** | 3 370<br>**4EL/296** | 4 620<br>**4EL/296** | 6 720<br>**4EL/301** | 9 300<br>**4EL/301** | 11 520<br>**4EL/301** | 14 310<br>**4EL/301** | 17 200<br>**4EL/303** | | | |
| | 250 | 1 220<br>**4EL/249** | 1 690<br>**4EL/249** | 2 320<br>**4EL/250** | 3 360<br>**4EL/250** | 4 610<br>**4EL/250** | 6 700<br>**4EL/255** | 9 270<br>**4EL/255** | 11 490<br>**4EL/255** | 14 270<br>**4EL/255** | 17 260<br>**4EL/255** | | | |
| | 250 | 1 220<br>**3EL/254** | 1 300<br>**3EL/254** | 1 960<br>**3EL/249** | 2 600<br>**3EL/249** | 3 670<br>**3EL/239** | 5 190<br>**3EL/251** | 7 310<br>**3EL/251** | 9 060<br>**3EL/251** | 10 620<br>**3EL/251** | 13 160<br>**3EL/251** | | | |
| | 224 | 1,84<br>1 220<br>**3EL/219** | 2,49<br>1 660<br>**3EL/219** | 3,45<br>2 320<br>**3EL/221** | 4,29<br>2 880<br>**3EL/221** | 6,1<br>4 070<br>**3EL/221** | 8<br>5 170<br>**3EL/214** | 11,2<br>7 290<br>**3EL/214** | 13,9<br>9 040<br>**3EL/214** | 16,3<br>10 590<br>**3EL/214** | 20,2<br>13 130<br>**3EL/214** | 224 | 3 150 | **14** |
| | 200 | 1,74<br>1 230<br>**4EL/207** | 2,41<br>1 700<br>**4EL/207** | 3,29<br>2 320<br>**4EL/207** | 4,77<br>3 370<br>**4EL/207** | 6,5<br>4 620<br>**4EL/207** | 9,3<br>6 720<br>**4EL/211** | 12,9<br>9 300<br>**4EL/211** | 16<br>11 530<br>**4EL/211** | 19,8<br>14 310<br>**4EL/211** | 24,1<br>17 380<br>**4EL/211** | 200 | 2 800 | |
| | 200 | 1,7<br>1 230<br>**3EL/212** | 2,1<br>1 440<br>**3EL/201** | 2,88<br>1 960<br>**3EL/200** | 3,95<br>2 690<br>**3EL/200** | 5,3<br>3 680<br>**3EL/203** | 8,5<br>5 740<br>**3EL/198** | 12<br>8 090<br>**3EL/198** | 16,9<br>11 400<br>**3EL/198** | 16,9<br>11 400<br>**3EL/198** | 18,9<br>13 190<br>**3EL/204** | 200 | 2 800 | |
| | 180 | 1,86<br>1 220<br>**4EL/171** | 2,58<br>1 690<br>**4EL/171** | 3,47<br>2 320<br>**4EL/175** | 5<br>3 360<br>**4EL/175** | 6,9<br>4 600<br>**4EL/175** | 9,8<br>6 690<br>**4EL/178** | 13,6<br>9 270<br>**4EL/178** | 16,9<br>11 490<br>**4EL/178** | 21<br>14 260<br>**4EL/178** | 22,4<br>15 280<br>**4EL/178** | 180 | 2 500 | |
| | 180 | 1,75<br>1 220<br>**3EL/183** | 2,38<br>1 660<br>**3EL/183** | 3,29<br>2 320<br>**3EL/185** | 4,1<br>2 890<br>**3EL/185** | 6,2<br>4 450<br>**3EL/189** | 7,8<br>5 180<br>**3EL/174** | 11<br>7 310<br>**3EL/174** | 13,6<br>9 050<br>**3EL/174** | 15,9<br>10 610<br>**3EL/174** | 19,8<br>13 150<br>**3EL/174** | 180 | 2 500 | |

| $n_{N2} \times L_h$ | $i_N$ | Gear reducer size<br>$P_{N2}$ kW<br>$M_{N2}$ N m<br>... / i<br>030A | 042A | 060A | 085A | 125A | 180A | 250A | 355A | 500A | 710A | $i_N$ | $n_1$ min$^{-1}$ | $n_{N2}$ |
|---|---|---|---|---|---|---|---|---|---|---|---|---|---|---|
| **180 000** | 14 | 43,8<br>24 090<br>**2EL/14,4** | 65<br>36 620<br>**2EL/14,7** | 87<br>47 930<br>**2EL/14,4** | – | – | – | – | – | – | – | 14 | 250 | **18** |
| | 12.5 | – | – | – | – | – | – | – | – | – | – | 12,5 | 224 | |
| | 7.1 | – | – | – | – | – | – | – | – | – | – | 7,1 | 125 | |
| | 6 | – | – | – | – | – | – | – | – | – | – | 6 | 112 | |
| **140 000** | 2000 | 19 910<br>**4EL/1902** | – | – | – | – | – | – | – | – | – | | | |
| | 1800 | – | 30 730<br>**4EL/1673** | 38 750<br>**4EL/1796** | 61 620<br>**4EL/1808** | 82 370<br>**4EL/1852** | – | – | – | – | – | | | |
| | 1600 | 19 990<br>**4EL/1621** | 30 740<br>**4EL/1509** | 38 770<br>**4EL/1621** | 61 620<br>**4EL/1621** | 81 880<br>**4EL/1507** | 122 760<br>**4EL/1670** | – | – | – | – | | | |
| | 1400 | 22 310<br>**4EL/1482** | 30 760<br>**4EL/1361** | 38 790<br>**4EL/1462** | 61 680<br>**4EL/1471** | 82 160<br>**4EL/1423** | – | – | 245 770<br>**4EL/1314** | – | – | | | |
| | 1250 | 24 390<br>**4EL/1263** | 33 700<br>**4EL/1291** | 38 660<br>**4EL/1245** | 71 990<br>**4EL/1278** | 82 180<br>**4EL/1284** | 122 420<br>**4EL/1283** | 175 000<br>**4EL/1283** | 245 810<br>**4EL/1186** | 345 960<br>**4EL/1312** | – | | | |
| | 1120 | 22 330<br>**4EL/1206** | 30 880<br>**4EL/1160** | 38 700<br>**4EL/1124** | 61 510<br>**4EL/1124** | 82 260<br>**4EL/1160** | 122 490<br>**4EL/1150** | 175 090<br>**4EL/1150** | 246 050<br>**4EL/1071** | 351 450<br>**4EL/1122** | – | | | |
| | 1000 | 24 450<br>**4EL/1028** | 33 800<br>**4EL/1051** | 48 010<br>**4EL/1028** | 72 190<br>**4EL/1040** | 82 410<br>**4EL/1046** | 138 710<br>**4EL/984** | 192 010<br>**4EL/990** | 288 780<br>**4EL/1014** | 345 700<br>**4EL/1008** | 466 560<br>**4EL/1008** | | | |
| | 900 | 24 380<br>**4EL/876** | 33 700<br>**4EL/895** | 47 880<br>**4EL/876** | 71 980<br>**4EL/886** | 102 960<br>**4EL/914** | 139 150<br>**4EL/888** | 192 230<br>**4EL/888** | 247 340<br>**4EL/911** | 363 970<br>**4EL/914** | 483 090<br>**4EL/862** | | | |
| | 800 | 24 480<br>**4EL/836** | 37 140<br>**4EL/828** | 48 060<br>**4EL/836** | 72 260<br>**4EL/846** | 103 000<br>**4EL/825** | 139 420<br>**4EL/800** | 192 990<br>**4EL/806** | 287 520<br>**4EL/800** | 365 630<br>**4EL/782** | 484 120<br>**4EL/778** | | | |
| | 710 | 24 410<br>**4EL/713** | 37 030<br>**4EL/706** | 47 930<br>**4EL/713** | 72 060<br>**4EL/721** | 102 730<br>**4EL/706** | 139 860<br>**4EL/722** | 193 220<br>**4EL/722** | 286 200<br>**4EL/703** | 359 580<br>**4EL/703** | 496 750<br>**4EL/703** | | | |
| | 630 | 24 450<br>**4EL/659** | 36 880<br>**4EL/595** | 47 770<br>**4EL/607** | 72 130<br>**4EL/659** | 102 720<br>**4EL/634** | 138 140<br>**4EL/624** | 191 890<br>**4EL/635** | 283 670<br>**4EL/614** | 359 140<br>**4EL/630** | 496 140<br>**4EL/630** | | | |
| | 560 | 24 390<br>**4EL/562** | 37 000<br>**4EL/556** | 48 520<br>**4EL/562** | 71 940<br>**4EL/562** | 102 820<br>**4EL/572** | 138 760<br>**4EL/563** | 191 700<br>**4EL/563** | 284 950<br>**4EL/554** | 360 770<br>**4EL/568** | 498 390<br>**4EL/568** | | | |
| | 500 | 24 330<br>**4EL/479** | 36 980<br>**4EL/489** | 48 400<br>**4EL/479** | 71 760<br>**4EL/479** | 102 720<br>**4EL/500** | 137 070<br>**4EL/479** | 190 030<br>**4EL/485** | 286 430<br>**4EL/501** | 357 810<br>**4EL/491** | 497 050<br>**4EL/500** | | | |
| | 450 | 24 390<br>**4EL/443** | 37 070<br>**4EL/453** | 41 980<br>**4EL/443** | 71 940<br>**4EL/443** | 102 820<br>**4EL/451** | 118 470<br>**4EL/444** | 191 760<br>**4EL/444** | 287 880<br>**4EL/452** | 359 630<br>**4EL/443** | 498 560<br>**4EL/448** | | | |
| | 400 | 24 330<br>**4EL/377** | 36 970<br>**4EL/386** | 42 000<br>**4EL/377** | 71 810<br>**4EL/382** | 102 580<br>**4EL/386** | 137 050<br>**4EL/378** | 190 000<br>**4EL/382** | 284 580<br>**4EL/386** | 373 460<br>**4EL/420** | 515 920<br>**4EL/420** | | | |
| | 355 | 19 930<br>**4EL/344** | 36 840<br>**4EL/325** | 38 650<br>**4EL/344** | 61 430<br>**4EL/344** | 102 780<br>**4EL/356** | 138 910<br>**4EL/353** | 192 970<br>**4EL/360** | 287 310<br>**4EL/356** | 358 910<br>**4EL/349** | 517 570<br>**4EL/379** | | | |
| | 315 | 24 400<br>**4EL/318** | 36 930<br>**4EL/304** | 45 900<br>**4EL/318** | 71 970<br>**4EL/318** | 102 880<br>**4EL/325** | 139 020<br>**4EL/319** | 192 730<br>**4EL/322** | 288 670<br>**4EL/326** | 368 620<br>**4EL/323** | 511 750<br>**4EL/349** | | | |
| | 280 | 24 470<br>**4EL/297** | 33 730<br>**4EL/274** | 44 490<br>**4EL/297** | 72 190<br>**4EL/297** | 103 110<br>**4EL/300** | 141 170<br>**4EL/298** | 195 030<br>**4EL/298** | 291 830<br>**4EL/300** | 373 020<br>**4EL/299** | 515 310<br>**4EL/299** | | | |
| | 250 | 24 400<br>**4EL/251** | 37 080<br>**4EL/256** | 44 660<br>**4EL/251** | 71 960<br>**4EL/251** | 102 880<br>**4EL/256** | 139 000<br>**4EL/251** | 192 020<br>**4EL/251** | 288 620<br>**4EL/257** | 367 260<br>**4EL/252** | – | | | |
| | 250 | 19 950<br>**3EL/249** | 26 170<br>**3EL/232** | 38 690<br>**3EL/249** | 61 310<br>**3EL/237** | 81 960<br>**3EL/243** | – | – | – | – | – | | | |
| | 224 | –<br>19 900<br>**3EL/212** | –<br>30 800<br>**3EL/219** | –<br>38 600<br>**3EL/212** | –<br>61 350<br>**3EL/212** | –<br>– | –<br>122 230<br>**3EL/219** | –<br>– | –<br>– | –<br>– | –<br>– | 224 | 3 150 | **14** |
| | 200 | 34<br>24 490<br>**4EL/211** | 48,8<br>35 940<br>**4EL/216** | 56<br>40 410<br>**4EL/211** | –<br>72 260<br>**4EL/211** | –<br>103 290<br>**4EL/216** | –<br>114 040<br>**4EL/212** | –<br>– | –<br>– | –<br>– | –<br>– | 200 | 2 800 | |
| | 200 | 28,9<br>19 990<br>**3EL/203** | 45,7<br>30 830<br>**3EL/198** | 56<br>38 770<br>**3EL/203** | –<br>61 430<br>**3EL/193** | –<br>82 120<br>**3EL/198** | –<br>– | –<br>– | –<br>– | –<br>– | –<br>– | 200 | 2 800 | |
| | 180 | 35,9<br>24 410<br>**4EL/178** | 52<br>36 010<br>**4EL/182** | 52<br>35 230<br>**4EL/178** | –<br>– | –<br>– | –<br>– | –<br>– | –<br>– | –<br>– | –<br>– | 180 | 2 500 | |
| | 180 | 30,2<br>19 930<br>**3EL/173** | 45,3<br>30 850<br>**3EL/178** | 56<br>39 120<br>**3EL/183** | –<br>60 070<br>**3EL/187** | –<br>82 400<br>**3EL/186** | –<br>122 410<br>**3EL/178** | –<br>– | –<br>246 470<br>**3EL/172** | –<br>344 710<br>**3EL/172** | –<br>465 270<br>**3EL/172** | 180 | 2 500 | |

| $n_{N2} \times L_h$ | $i_N$ | Gear reducer size<br>$P_{N2}$ kW<br>$M_{N2}$ N m<br>... / i<br>001A | 002A | 003A | 004A | 006A | 009A | 012A | 015A | 018A | 021A | $i_N$ | $n_1$ min$^{-1}$ | $n_{N2}$ |
|---|---|---|---|---|---|---|---|---|---|---|---|---|---|---|
| **140 000** | 160 | 1,81<br>1 220<br>**3EL/158** | 2,46<br>1 660<br>**3EL/158** | 3,4<br>2 320<br>**3EL/160** | 5<br>3 360<br>**3EL/157** | 6,9<br>4 610<br>**3EL/157** | 9,3<br>6 720<br>**3EL/169** | 12,9<br>9 300<br>**3EL/169** | 16<br>11 520<br>**3EL/169** | 19<br>13 660<br>**3EL/169** | 19<br>13 660<br>**3EL/169** | 160 | 2 240 | **14** |
| | 140 | 1,75<br>1 220<br>**3EL/146** | 2,43<br>1 700<br>**3EL/146** | 3,56<br>2 310<br>**3EL/136** | 5,2<br>3 360<br>**3EL/136** | 7,1<br>4 600<br>**3EL/136** | 10,2<br>6 680<br>**3EL/137** | 14,1<br>9 250<br>**3EL/137** | 17,5<br>11 460<br>**3EL/137** | 20,8<br>13 620<br>**3EL/137** | 25,7<br>16 880<br>**3EL/137** | 140 | 2 000 | |
| | 125 | 1,82<br>1 220<br>**3EL/126** | 2,52<br>1 690<br>**3EL/126** | 3,51<br>2 310<br>**3EL/124** | 5,1<br>3 360<br>**3EL/124** | 7<br>4 600<br>**3EL/124** | 10,7<br>6 660<br>**3EL/117** | 14,8<br>9 220<br>**3EL/117** | 18,4<br>11 420<br>**3EL/117** | 21,9<br>13 570<br>**3EL/117** | 27,1<br>16 820<br>**3EL/117** | 125 | 1 800 | |
| | 112 | 1,91<br>1 220<br>**3EL/107** | 2,64<br>1 690<br>**3EL/107** | 3,56<br>2 310<br>**3EL/109** | 5,2<br>3 360<br>**3EL/109** | 7,1<br>4 600<br>**3EL/109** | 10,3<br>6 670<br>**3EL/108** | 14,3<br>9 240<br>**3EL/108** | 17,7<br>11 450<br>**3EL/108** | 22<br>14 220<br>**3EL/108** | 23,3<br>15 050<br>**3EL/108** | 112 | 1 600 | |
| | 100 | 1,78<br>1 220<br>**3EL/101** | 2,46<br>1 690<br>**3EL/101** | 3,26<br>2 330<br>**3EL/105** | 4,73<br>3 380<br>**3EL/105** | 5,8<br>4 110<br>**3EL/105** | 7,7<br>5 180<br>**3EL/98,6** | 10,9<br>7 310<br>**3EL/98,6** | 13,5<br>9 060<br>**3EL/98,6** | 15,8<br>10 620<br>**3EL/98,6** | 19,6<br>13 160<br>**3EL/98,6** | 100 | 1 400 | |
| | 90 | 1,8<br>1 220<br>**3EL/88,7** | 2,5<br>1 690<br>**3EL/88,7** | 3,31<br>2 320<br>**3EL/92** | 4,8<br>3 370<br>**3EL/92** | 6,6<br>4 620<br>**3EL/92** | 9,5<br>6 710<br>**3EL/92,2** | 13,2<br>9 290<br>**3EL/92,2** | 16,3<br>11 510<br>**3EL/92,2** | 20,3<br>14 290<br>**3EL/92,2** | 24,1<br>16 950<br>**3EL/92,2** | 90 | 1 250 | |
| | 80 | 1,61<br>1 040<br>**3EL/76** | 2,21<br>1 430<br>**3EL/76** | 3,56<br>2 310<br>**3EL/76,2** | 5,2<br>3 360<br>**3EL/76,2** | 7,1<br>4 600<br>**3EL/76,2** | 10,1<br>6 680<br>**3EL/77,7** | 14<br>9 250<br>**3EL/77,7** | 17,3<br>11 470<br>**3EL/77,7** | 21,5<br>14 240<br>**3EL/77,7** | 25,5<br>16 890<br>**3EL/77,7** | 80 | 1 120 | |
| | 71 | 1,81<br>1 220<br>**3EL/70,8** | 2,5<br>1 690<br>**3EL/70,8** | 3,35<br>2 320<br>**3EL/72,5** | 4,87<br>3 370<br>**3EL/72,5** | 6,7<br>4 610<br>**3EL/72,5** | 9,7<br>6 700<br>**3EL/72,7** | 13,4<br>9 280<br>**3EL/72,7** | 16,6<br>11 500<br>**3EL/72,7** | 20,6<br>14 280<br>**3EL/72,7** | 24,5<br>16 990<br>**3EL/72,7** | 71 | 1 000 | |
| | 63 | 1,57<br>1 050<br>**3EL/63** | 2,14<br>1 430<br>**3EL/63** | 3,57<br>2 310<br>**3EL/61,1** | 5,2<br>3 360<br>**3EL/61,1** | 7,1<br>4 600<br>**3EL/61,1** | 10,3<br>6 680<br>**3EL/61,3** | 14,2<br>9 240<br>**3EL/61,3** | 17,6<br>11 450<br>**3EL/61,3** | 21,9<br>14 220<br>**3EL/61,3** | 26,1<br>16 990<br>**3EL/61,3** | 63 | 900 | |
| | 56 | 1,71<br>1 230<br>**3EL/59,9** | 2,37<br>1 700<br>**3EL/59,9** | – | – | – | – | – | – | – | – | 56 | 800 | |
| | 50 | 1,09<br>780<br>**2EL/53,1** | 1,54<br>1 100<br>**2EL/53,1** | – | – | – | – | – | – | – | – | 50 | 710 | |
| | 50 | 1,83<br>1 220<br>**3EL/49,7** | 2,53<br>1 690<br>**3EL/49,7** | 3,4<br>2 320<br>**3EL/50,6** | 4,94<br>3 370<br>**3EL/50,6** | 6,8<br>4 610<br>**3EL/50,6** | 9,7<br>6 700<br>**3EL/51,6** | 13,4<br>9 280<br>**3EL/51,6** | 16,6<br>11 500<br>**3EL/51,6** | 20,6<br>14 280<br>**3EL/51,6** | 22,1<br>15 370<br>**3EL/51,6** | 50 | 710 | |
| | 45 | 1,53<br>1 050<br>**2EL/45,2** | 1,75<br>1 200<br>**2EL/45,2** | 2,16<br>1 550<br>**2EL/47,5** | 3,04<br>2 190<br>**2EL/47,5** | 4,29<br>3 090<br>**2EL/47,5** | 6<br>4 350<br>**2EL/47,5** | 8,5<br>6 140<br>**2EL/47,5** | 11,2<br>7 610<br>**2EL/44,8** | 12<br>8 650<br>**2EL/47,5** | 15,8<br>10 730<br>**2EL/44,8** | 45 | 630 | |
| | 40 | 1,62<br>1 040<br>**2EL/37,7** | 2,22<br>1 430<br>**2EL/37,7** | 2,85<br>1 970<br>**2EL/40,4** | 3,78<br>2 610<br>**2EL/40,4** | 5,3<br>3 670<br>**2EL/40,4** | 7,5<br>5 180<br>**2EL/40,4** | 10,6<br>7 300<br>**2EL/40,4** | 13,2<br>9 070<br>**2EL/40,4** | 14,9<br>10 300<br>**2EL/40,4** | 14,9<br>10 300<br>**2EL/40,4** | 40 | 560 | |
| | 35,5 | 1,41<br>957<br>**2EL/35,6** | 1,41<br>957<br>**2EL/35,6** | 3,11<br>1 950<br>**2EL/32,9** | 4,26<br>2 680<br>**2EL/32,9** | 5,8<br>3 660<br>**2EL/32,9** | 8,2<br>5 160<br>**2EL/32,9** | 11,6<br>7 280<br>**2EL/32,9** | 14,4<br>9 020<br>**2EL/32,9** | 16,8<br>10 570<br>**2EL/32,9** | 20,9<br>13 100<br>**2EL/32,9** | 35,5 | 500 | |
| | 31,5 | 1,52<br>1 050<br>**2EL/32,6** | 2,08<br>1 440<br>**2EL/32,6** | 3,08<br>2 080<br>**2EL/31,9** | 3,08<br>2 080<br>**2EL/31,9** | 4,34<br>2 940<br>**2EL/31,9** | 6,1<br>4 140<br>**2EL/31,9** | 8,6<br>5 840<br>**2EL/31,9** | 12,2<br>8 230<br>**2EL/31,9** | 12,2<br>8 230<br>**2EL/31,9** | – | 31,5 | 450 | |
| | 28 | 1,73<br>1 230<br>**2EL/29,7** | 1,83<br>1 300<br>**2EL/29,7** | 2,93<br>1 960<br>**2EL/28** | 4,01<br>2 690<br>**2EL/28** | 5,5<br>3 680<br>**2EL/28** | 7,7<br>5 180<br>**2EL/28** | 10,9<br>7 310<br>**2EL/28** | 13,5<br>9 060<br>**2EL/28** | 15,9<br>10 610<br>**2EL/28** | 19,7<br>13 150<br>**2EL/28** | 28 | 400 | |
| | 25 | 1,77<br>1 220<br>**2EL/25,7** | 2,4<br>1 660<br>**2EL/25,7** | 3,33<br>2 320<br>**2EL/25,9** | 4,14<br>2 890<br>**2EL/25,9** | 5,8<br>4 080<br>**2EL/25,9** | 8,2<br>5 750<br>**2EL/25,9** | 11,6<br>8 100<br>**2EL/25,9** | 16,4<br>11 430<br>**2EL/25,9** | 16,4<br>11 430<br>**2EL/25,9** | 16,4<br>11 430<br>**2EL/25,9** | 25 | 355 | |
| | 22,4 | 1,57<br>1 050<br>**2EL/22** | 2,15<br>1 430<br>**2EL/22** | 3,46<br>2 320<br>**2EL/22,1** | 5<br>3 360<br>**2EL/22,1** | 6,9<br>4 600<br>**2EL/22,1** | 10<br>6 690<br>**2EL/22,1** | 13,8<br>9 260<br>**2EL/22,1** | 17,1<br>11 470<br>**2EL/22,1** | 20,4<br>13 640<br>**2EL/22,1** | 25,2<br>16 900<br>**2EL/22,1** | 22,4 | 315 | |
| | 20 | 1,75<br>1 230<br>**2EL/20,5** | 2,42<br>1 700<br>**2EL/20,5** | – | – | – | – | – | – | – | – | 20 | 280 | |
| | 18 | 1,5<br>1 050<br>**2EL/18,3** | 2,06<br>1 440<br>**2EL/18,3** | 2,77<br>1 970<br>**2EL/18,6** | 3,79<br>2 700<br>**2EL/18,6** | 5,2<br>3 690<br>**2EL/18,6** | 7,3<br>5 200<br>**2EL/18,6** | 10,3<br>7 340<br>**2EL/18,6** | 12,8<br>9 090<br>**2EL/18,6** | 15<br>10 650<br>**2EL/18,6** | 18,6<br>13 200<br>**2EL/18,6** | 18 | 250 | |
| | 16 | 1,66<br>1 230<br>**2EL/17,4** | 2,3<br>1 700<br>**2EL/17,4** | 3,14<br>2 330<br>**2EL/17,4** | 4,56<br>3 390<br>**2EL/17,4** | 6,2<br>4 630<br>**2EL/17,4** | 9,1<br>6 730<br>**2EL/17,4** | 12,5<br>9 320<br>**2EL/17,4** | 15,5<br>11 550<br>**2EL/17,4** | 19,3<br>14 340<br>**2EL/17,4** | 23,4<br>17 410<br>**2EL/17,4** | 16 | 224 | |
| | 14 | 1,78<br>1 220<br>**2EL/14,4** | 2,46<br>1 690<br>**2EL/14,4** | 3,31<br>2 320<br>**2EL/14,7** | 4,81<br>3 370<br>**2EL/14,7** | 6,6<br>4 620<br>**2EL/14,7** | 9,6<br>6 710<br>**2EL/14,7** | 13,2<br>9 280<br>**2EL/14,7** | 16,4<br>11 510<br>**2EL/14,7** | 20,4<br>14 290<br>**2EL/14,7** | 24,8<br>17 350<br>**2EL/14,7** | 14 | 200 | |
| | 12,5 | 1,8<br>1 160<br>**2EL/12,1** | 2,59<br>1 670<br>**2EL/12,1** | 3,54<br>2 320<br>**2EL/12,4** | 5<br>3 290<br>**2EL/12,4** | 7,1<br>4 670<br>**2EL/12,4** | 10<br>6 590<br>**2EL/12,4** | 14,2<br>9 340<br>**2EL/12,4** | 16,5<br>10 820<br>**2EL/12,4** | 19,8<br>12 980<br>**2EL/12,4** | 22,5<br>14 750<br>**2EL/12,4** | 12,5 | 180 | |
| **112 000** | 2500 | 1 060<br>**4EL/2377** | 1 450<br>**4EL/2377** | 1 990<br>**4EL/2459** | 2 720<br>**4EL/2399** | 3 720<br>**4EL/2399** | 5 260<br>**4EL/2636** | 7 420<br>**4EL/2636** | 9 220<br>**4EL/2636** | 10 470<br>**4EL/2636** | 10 850<br>**4EL/2377** | | | |
| | 2240 | 1 240<br>**4EL/2168** | 1 310<br>**4EL/2168** | 2 120<br>**4EL/2324** | – | – | 5 250<br>**4EL/2145** | 7 400<br>**4EL/2145** | 9 170<br>**4EL/2145** | 10 750<br>**4EL/2145** | 13 320<br>**4EL/2145** | | | |
| | 2000 | – | – | 1 990<br>**4EL/2001** | 2 730<br>**4EL/2001** | 3 740<br>**4EL/2043** | 5 230<br>**4EL/1901** | 7 380<br>**4EL/1901** | – | – | – | | | |
| | 1800 | 1 240<br>**4EL/1874** | 1 690<br>**4EL/1874** | 2 360<br>**4EL/1891** | 2 720<br>**4EL/1730** | 3 720<br>**4EL/1730** | 5 260<br>**4EL/1790** | 7 430<br>**4EL/1827** | 9 210<br>**4EL/1827** | 10 770<br>**4EL/1790** | 13 370<br>**4EL/1827** | | | |
| | 1600 | 1 240<br>**4EL/1564** | 1 680<br>**4EL/1564** | 2 350<br>**4EL/1611** | 3 410<br>**4EL/1611** | 4 500<br>**4EL/1611** | 5 840<br>**4EL/1691** | 8 230<br>**4EL/1691** | 11 600<br>**4EL/1691** | 10 740<br>**4EL/1525** | 13 310<br>**4EL/1525** | | | |

3

| $n_{N2} \times L_h$ | $i_N$ | Gear reducer size<br>$P_{N2}$ kW<br>$M_{N2}$ N m<br>... / i<br>030A | 042A | 060A | 085A | 125A | 180A | 250A | 355A | 500A | 710A | $i_N$ | $n_1$ min$^{-1}$ | $n_{N2}$ |
|---|---|---|---|---|---|---|---|---|---|---|---|---|---|---|
| **140 000** | 160 | 34,7<br>24 460<br>**3EL/165** | 46,9<br>33 810<br>**3EL/169** | 56<br>38 780<br>**3EL/163** | 101<br>72 210<br>**3EL/167** | 115<br>82 440<br>**3EL/168** | –<br>122 810<br>**3EL/168** | –<br>175 550<br>**3EL/168** | –<br>246 580<br>**3EL/155** | –<br>344 720<br>**3EL/154** | –<br>465 480<br>**3EL/155** | 160 | 2 240 | **14** |
| | 140 | 37,8<br>24 320<br>**3EL/135** | 51<br>33 620<br>**3EL/138** | 74<br>47 760<br>**3EL/135** | 110<br>71 800<br>**3EL/136** | 141<br>89 320<br>**3EL/133** | 188<br>122 060<br>**3EL/136** | 259<br>178 050<br>**3EL/144** | 444<br>281 340<br>**3EL/133** | –<br>356 390<br>**3EL/147** | –<br>492 590<br>**3EL/147** | 140 | 2 000 | |
| | 125 | 30,7<br>21 270<br>**3EL/130** | 45,8<br>30 820<br>**3EL/127** | 58<br>39 030<br>**3EL/127** | 90<br>61 600<br>**3EL/129** | 161<br>102 360<br>**3EL/120** | 204<br>139 470<br>**3EL/129** | 281<br>193 070<br>**3EL/130** | 395<br>251 520<br>**3EL/120** | 557<br>353 750<br>**3EL/120** | –<br>488 930<br>**3EL/120** | 125 | 1 800 | |
| | 112 | 35,7<br>24 420<br>**3EL/115** | 48,2<br>33 750<br>**3EL/117** | 70<br>47 940<br>**3EL/115** | 104<br>72 080<br>**3EL/116** | 159<br>102 460<br>**3EL/108** | 202<br>140 100<br>**3EL/116** | 279<br>193 550<br>**3EL/116** | 438<br>282 890<br>**3EL/108** | 554<br>354 630<br>**3EL/107** | –<br>491 150<br>**3EL/108** | 112 | 1 600 | |
| | 100 | 33,9<br>24 500<br>**3EL/106** | 50<br>37 240<br>**3EL/108** | 58<br>41 680<br>**3EL/106** | 100<br>72 280<br>**3EL/106** | 147<br>102 960<br>**3EL/102** | 204<br>139 550<br>**3EL/100** | 278<br>193 850<br>**3EL/102** | 408<br>291 560<br>**3EL/105** | 531<br>370 770<br>**3EL/102** | 732<br>512 460<br>**3EL/103** | 100 | 1 400 | |
| | 90 | 35,4<br>24 430<br>**3EL/90,4** | 53<br>37 140<br>**3EL/92,4** | 70<br>48 610<br>**3EL/90,4** | 104<br>72 070<br>**3EL/90,4** | 146<br>103 030<br>**3EL/92,4** | 202<br>139 990<br>**3EL/90,6** | 277<br>194 080<br>**3EL/91,6** | 411<br>290 690<br>**3EL/92,6** | 529<br>371 200<br>**3EL/91,8** | 727<br>514 100<br>**3EL/92,6** | 90 | 1 250 | |
| | 80 | 37,5<br>24 340<br>**3EL/76,2** | 56<br>37 000<br>**3EL/77,9** | 75<br>48 420<br>**3EL/76,2** | 109<br>71 850<br>**3EL/77,1** | 142<br>103 210<br>**3EL/85,2** | 209<br>137 920<br>**3EL/77,2** | 247<br>175 480<br>**3EL/83,5** | 341<br>248 010<br>**3EL/85,3** | 514<br>366 230<br>**3EL/83,6** | 700<br>508 990<br>**3EL/85,3** | 80 | 1 120 | |
| | 71 | 35,9<br>24 410<br>**3EL/71,3** | 53<br>37 100<br>**3EL/72,9** | 71<br>48 560<br>**3EL/71,3** | 106<br>72 010<br>**3EL/71,3** | 148<br>102 930<br>**3EL/72,9** | 204<br>139 380<br>**3EL/71,4** | 282<br>192 550<br>**3EL/71,4** | 415<br>289 420<br>**3EL/73** | 539<br>368 280<br>**3EL/71,5** | 734<br>511 850<br>**3EL/73** | 71 | 1 000 | |
| | 63 | 38,1<br>24 310<br>**3EL/60,1** | 57<br>36 950<br>**3EL/61,4** | 76<br>48 370<br>**3EL/60,1** | 113<br>71 720<br>**3EL/60,1** | 157<br>102 520<br>**3EL/61,4** | 214<br>136 660<br>**3EL/60,2** | – | – | – | – | 63 | 900 | |
| | 56 | – | – | – | – | – | – | – | – | – | – | 56 | 800 | |
| | 50 | – | – | – | – | – | – | – | – | – | – | 50 | 710 | |
| | 50 | 35,9<br>24 410<br>**3EL/50,6** | 53<br>37 100<br>**3EL/51,7** | 62<br>42 430<br>**3EL/50,6** | – | – | – | – | – | – | – | 50 | 710 | |
| | 45 | – | – | – | – | – | – | – | – | – | – | 45 | 630 | |
| | 40 | 29,2<br>19 980<br>**2EL/40,1** | – | 41,9<br>28 620<br>**2EL/40,1** | – | – | – | – | – | – | – | 40 | 560 | |
| | 35.5 | 31,9<br>19 860<br>**2EL/32,6** | 26,7<br>19 040<br>**2EL/37,3** | 62<br>38 520<br>**2EL/32,6** | – | – | – | – | – | – | – | 35,5 | 500 | |
| | 31.5 | 24,2<br>16 030<br>**2EL/31,2** | 40,7<br>26 220<br>**2EL/30,4** | 59<br>38 640<br>**2EL/30,8** | 93<br>61 440<br>**2EL/31** | 122<br>82 120<br>**2EL/31,8** | – | – | – | – | – | 31,5 | 450 | |
| | 28 | 30<br>19 940<br>**2EL/27,8** | 45,1<br>30 860<br>**2EL/28,7** | 58<br>38 670<br>**2EL/27,8** | 93<br>61 470<br>**2EL/27,8** | 132<br>81 690<br>**2EL/25,9** | 179<br>122 460<br>**2EL/28,6** | 256<br>175 070<br>**2EL/28,7** | 361<br>247 090<br>**2EL/28,7** | 494<br>346 090<br>**2EL/29,3** | 667<br>467 080<br>**2EL/29,3** | 28 | 400 | |
| | 25 | 32,6<br>22 260<br>**2EL/25,4** | 44,4<br>30 890<br>**2EL/25,9** | 60<br>38 930<br>**2EL/24** | 91<br>59 780<br>**2EL/24,4** | 133<br>89 660<br>**2EL/25** | 179<br>117 780<br>**2EL/24,5** | 269<br>177 630<br>**2EL/24,5** | 382<br>252 080<br>**2EL/24,5** | 522<br>352 260<br>**2EL/25,1** | 721<br>486 640<br>**2EL/25,1** | 25 | 355 | |
| | 22.4 | 37,1<br>24 360<br>**2EL/21,7** | 50<br>33 660<br>**2EL/22,1** | 73<br>47 820<br>**2EL/21,7** | 108<br>71 900<br>**2EL/21,9** | 122<br>82 100<br>**2EL/22,1** | 208<br>138 370<br>**2EL/22** | 286<br>191 640<br>**2EL/22,1** | 426<br>286 150<br>**2EL/22,1** | 479<br>346 810<br>**2EL/23,9** | 646<br>468 060<br>**2EL/23,9** | 22,4 | 315 | |
| | 20 | – | 44,4<br>30 890<br>**2EL/20,4** | – | – | 148<br>102 940<br>**2EL/20,4** | 179<br>122 440<br>**2EL/20** | 252<br>175 240<br>**2EL/20,4** | 355<br>247 340<br>**2EL/20,4** | 522<br>363 760<br>**2EL/20,4** | 721<br>502 530<br>**2EL/20,4** | 20 | 280 | |
| | 18 | 28,4<br>20 010<br>**2EL/18,5** | 56<br>37 010<br>**2EL/17,5** | 55<br>38 820<br>**2EL/18,5** | – | 154<br>102 670<br>**2EL/17,5** | – | 287<br>191 260<br>**2EL/17,5** | 428<br>285 590<br>**2EL/17,5** | 548<br>365 810<br>**2EL/17,5** | 756<br>505 360<br>**2EL/17,5** | 18 | 250 | |
| | 16 | 33,7<br>24 510<br>**2EL/17,1** | – | 67<br>48 760<br>**2EL/17,1** | 99<br>72 300<br>**2EL/17,1** | – | 195<br>142 220<br>**2EL/17,1** | – | – | – | – | 16 | 224 | |
| | 14 | 35,5<br>24 420<br>**2EL/14,4** | 53<br>37 120<br>**2EL/14,7** | 71<br>48 590<br>**2EL/14,4** | – | – | – | – | – | – | – | 14 | 200 | |
| | 12.5 | – | – | – | – | – | – | – | – | – | – | 12,5 | 180 | |
| **112 000** | 2500 | – | – | – | – | – | – | – | – | – | – | | | |
| | 2240 | 20 310<br>**4EL/2338** | – | – | – | – | – | – | – | – | – | | | |
| | 2000 | 20 190<br>**4EL/1902** | – | – | – | – | – | – | – | – | – | | | |
| | 1800 | – | 31 150<br>**4EL/1673** | 39 280<br>**4EL/1796** | 62 470<br>**4EL/1808** | 83 500<br>**4EL/1852** | – | – | – | – | – | | | |
| | 1600 | 20 260<br>**4EL/1621** | 31 160<br>**4EL/1509** | 39 290<br>**4EL/1621** | 62 450<br>**4EL/1621** | 82 990<br>**4EL/1507** | 124 420<br>**4EL/1670** | – | – | – | – | | | |

| $n_{N2} \times L_h$ | $i_N$ | Gear reducer size<br>$P_{N2}$ kW<br>$M_{N2}$ N m<br>... / i<br>001A | 002A | 003A | 004A | 006A | 009A | 012A | 015A | 018A | 021A | $i_N$ | $n_1$ min$^{-1}$ | $n_{N2}$ |
|---|---|---|---|---|---|---|---|---|---|---|---|---|---|---|
| **112 000** | 1400 | 1 240<br>**4EL/1351** | 1 680<br>**4EL/1351** | 2 340<br>**4EL/1364** | 3 400<br>**4EL/1344** | 4 660<br>**4EL/1344** | 6 790<br>**4EL/1441** | 9 400<br>**4EL/1441** | 11 650<br>**4EL/1441** | 13 810<br>**4EL/1441** | 13 290<br>**4EL/1318** | | | |
| | 1250 | 1 240<br>**4EL/1249** | 1 720<br>**4EL/1249** | 2 350<br>**4EL/1270** | 3 420<br>**4EL/1270** | 3 730<br>**4EL/1248** | 6 770<br>**4EL/1202** | 7 420<br>**4EL/1259** | 9 200<br>**4EL/1267** | 10 780<br>**4EL/1267** | 13 360<br>**4EL/1267** | | | |
| | 1120 | 1 240<br>**4EL/1128** | 1 690<br>**4EL/1128** | 2 350<br>**4EL/1122** | 3 410<br>**4EL/1122** | 4 670<br>**4EL/1122** | 6 790<br>**4EL/1136** | 9 420<br>**4EL/1172** | 11 680<br>**4EL/1172** | 13 880<br>**4EL/1172** | 17 200<br>**4EL/1172** | | | |
| | 1000 | 1 240<br>**4EL/1043** | 1 720<br>**4EL/1043** | 2 350<br>**4EL/984** | 3 410<br>**4EL/970** | 4 660<br>**4EL/970** | 6 790<br>**4EL/999** | 9 400<br>**4EL/999** | 11 640<br>**4EL/999** | 13 840<br>**4EL/999** | 17 150<br>**4EL/999** | | | |
| | 900 | 1 240<br>**4EL/901** | 1 720<br>**4EL/901** | 2 350<br>**4EL/909** | 3 420<br>**4EL/916** | 4 680<br>**4EL/916** | 6 800<br>**4EL/924** | 9 420<br>**4EL/924** | 11 610<br>**4EL/846** | 13 790<br>**4EL/846** | 17 090<br>**4EL/846** | | | |
| | 800 | 1 240<br>**4EL/779** | 1 710<br>**4EL/779** | 2 350<br>**4EL/786** | 3 420<br>**4EL/838** | 4 690<br>**4EL/838** | 6 780<br>**4EL/788** | 9 380<br>**4EL/788** | 11 630<br>**4EL/788** | 14 440<br>**4EL/788** | 16 660<br>**4EL/788** | | | |
| | 710 | 1 240<br>**4EL/720** | 1 720<br>**4EL/720** | 2 350<br>**4EL/732** | 3 420<br>**4EL/732** | 4 680<br>**4EL/732** | 6 790<br>**4EL/720** | 9 400<br>**4EL/720** | 11 650<br>**4EL/720** | 13 850<br>**4EL/720** | 17 160<br>**4EL/720** | | | |
| | 630 | 1 240<br>**4EL/622** | 1 720<br>**4EL/622** | 2 350<br>**4EL/628** | 3 410<br>**4EL/611** | 4 660<br>**4EL/611** | 6 800<br>**4EL/657** | 9 420<br>**4EL/657** | 11 670<br>**4EL/657** | 14 490<br>**4EL/657** | 17 600<br>**4EL/657** | | | |
| | 560 | 1 240<br>**4EL/546** | 1 680<br>**4EL/546** | 2 350<br>**4EL/566** | 3 420<br>**4EL/566** | 4 680<br>**4EL/566** | 6 790<br>**4EL/568** | 9 400<br>**4EL/568** | 11 650<br>**4EL/568** | 14 470<br>**4EL/568** | 17 570<br>**4EL/568** | | | |
| | 500 | 1 240<br>**4EL/497** | 1 720<br>**4EL/497** | 2 360<br>**4EL/517** | 3 420<br>**4EL/517** | 4 680<br>**4EL/517** | 6 800<br>**4EL/518** | 9 420<br>**4EL/518** | 11 670<br>**4EL/518** | 14 490<br>**4EL/518** | 17 600<br>**4EL/518** | | | |
| | 450 | 1 240<br>**4EL/445** | 1 720<br>**4EL/445** | 2 350<br>**4EL/452** | 3 420<br>**4EL/452** | 4 680<br>**4EL/452** | 6 790<br>**4EL/448** | 9 400<br>**4EL/448** | 11 650<br>**4EL/448** | 14 460<br>**4EL/448** | 17 560<br>**4EL/448** | | | |
| | 400 | 1 240<br>**4EL/420** | 1 720<br>**4EL/420** | 2 360<br>**4EL/422** | 3 420<br>**4EL/422** | 4 690<br>**4EL/422** | 6 790<br>**4EL/404** | 9 400<br>**4EL/404** | 11 650<br>**4EL/404** | 13 840<br>**4EL/404** | 17 160<br>**4EL/404** | | | |
| | 355 | 1 240<br>**4EL/356** | 1 720<br>**4EL/356** | 2 350<br>**4EL/357** | 3 410<br>**4EL/357** | 4 670<br>**4EL/357** | 6 790<br>**4EL/358** | 9 400<br>**4EL/358** | 11 650<br>**4EL/358** | 14 460<br>**4EL/358** | 17 560<br>**4EL/358** | | | |
| | 315 | 1 240<br>**4EL/306** | 1 710<br>**4EL/306** | 2 350<br>**4EL/317** | 3 410<br>**4EL/317** | 4 670<br>**4EL/317** | 6 800<br>**4EL/323** | 9 410<br>**4EL/323** | 11 660<br>**4EL/323** | 14 480<br>**4EL/323** | 17 570<br>**4EL/318** | | | |
| | 280 | 1,39<br>1 240<br>**4EL/295** | 1,93<br>1 720<br>**4EL/295** | 2,63<br>2 360<br>**4EL/296** | 3,82<br>3 420<br>**4EL/296** | 5,2<br>4 690<br>**4EL/296** | 7,5<br>6 820<br>**4EL/301** | 10,3<br>9 440<br>**4EL/301** | 12,8<br>11 700<br>**4EL/301** | 15,9<br>14 520<br>**4EL/301** | 19,2<br>17 640<br>**4EL/303** | 280 | 3 150 | **11,2** |
| | 250 | 1,43<br>1 240<br>**3EL/254** | 1,52<br>1 320<br>**3EL/254** | 2,34<br>1 990<br>**3EL/249** | 3,11<br>2 640<br>**3EL/249** | 4,56<br>3 720<br>**3EL/239** | 6,1<br>5 260<br>**3EL/251** | 8,7<br>7 420<br>**3EL/251** | 10,7<br>9 200<br>**3EL/251** | 12,6<br>10 780<br>**3EL/251** | 15,6<br>13 360<br>**3EL/251** | 250 | 2 800 | |
| | 250 | 1,46<br>1 240<br>**4EL/249** | 2,02<br>1 720<br>**4EL/249** | 2,76<br>2 350<br>**4EL/250** | 4<br>3 410<br>**4EL/250** | 5,5<br>4 670<br>**4EL/250** | 7,8<br>6 800<br>**4EL/255** | 10,8<br>9 410<br>**4EL/255** | 13,4<br>11 660<br>**4EL/255** | 16,6<br>14 480<br>**4EL/255** | 20,2<br>17 580<br>**4EL/255** | 250 | 2 800 | |
| | 224 | 1,48<br>1 240<br>**3EL/219** | 2,01<br>1 680<br>**3EL/219** | 2,78<br>2 350<br>**3EL/221** | 3,46<br>2 920<br>**3EL/221** | 4,87<br>4 120<br>**3EL/221** | 6,4<br>5 250<br>**3EL/214** | 9<br>7 400<br>**3EL/214** | 11,2<br>9 170<br>**3EL/214** | 13,1<br>10 750<br>**3EL/214** | 16,3<br>13 320<br>**3EL/214** | 224 | 2 500 | |
| | 200 | 1,41<br>1 240<br>**4EL/207** | 1,95<br>1 720<br>**4EL/207** | 2,66<br>2 360<br>**4EL/207** | 3,87<br>3 420<br>**4EL/207** | 5,3<br>4 680<br>**4EL/207** | 7,6<br>6 810<br>**4EL/211** | 10,5<br>9 430<br>**4EL/211** | 13<br>11 690<br>**4EL/211** | 16,1<br>14 510<br>**4EL/211** | 19,6<br>17 620<br>**4EL/211** | 200 | 2 240 | |
| | 200 | 1,38<br>1 240<br>**3EL/212** | 1,7<br>1 450<br>**3EL/201** | 2,34<br>1 990<br>**3EL/200** | 3,2<br>2 730<br>**3EL/200** | 4,32<br>3 730<br>**3EL/203** | 6,9<br>5 810<br>**3EL/198** | 9,7<br>8 200<br>**3EL/198** | 13,7<br>11 560<br>**3EL/198** | 13,7<br>11 560<br>**3EL/198** | 15,3<br>13 370<br>**3EL/204** | 200 | 2 240 | |
| | 180 | 1,42<br>1 240<br>**3EL/183** | 1,93<br>1 690<br>**3EL/183** | 2,67<br>2 360<br>**3EL/185** | 3,32<br>2 930<br>**3EL/185** | 5<br>4 510<br>**3EL/189** | 6,3<br>5 250<br>**3EL/174** | 8,9<br>7 410<br>**3EL/174** | 11<br>9 180<br>**3EL/174** | 12,9<br>10 760<br>**3EL/174** | 16<br>13 330<br>**3EL/174** | 180 | 2 000 | |
| | 180 | 1,51<br>1 240<br>**4EL/171** | 2,09<br>1 710<br>**4EL/171** | 2,81<br>2 350<br>**4EL/175** | 4,09<br>3 410<br>**4EL/175** | 5,6<br>4 670<br>**4EL/175** | 8<br>6 790<br>**4EL/178** | 11<br>9 400<br>**4EL/178** | 13,7<br>11 640<br>**4EL/178** | 17<br>14 460<br>**4EL/178** | 19,2<br>16 330<br>**4EL/178** | 180 | 2 000 | |
| | 160 | 1,48<br>1 240<br>**3EL/158** | 2<br>1 680<br>**3EL/158** | 2,77<br>2 350<br>**3EL/160** | 4,08<br>3 410<br>**3EL/157** | 5,6<br>4 670<br>**3EL/157** | 7,6<br>6 810<br>**3EL/169** | 10,5<br>9 420<br>**3EL/169** | 13<br>11 680<br>**3EL/169** | 15,5<br>13 840<br>**3EL/169** | 15,5<br>13 840<br>**3EL/169** | 160 | 1 800 | |
| | 140 | 1,42<br>1 240<br>**3EL/146** | 1,97<br>1 720<br>**3EL/146** | 2,89<br>2 340<br>**3EL/136** | 4,19<br>3 400<br>**3EL/136** | 5,7<br>4 660<br>**3EL/136** | 8,3<br>6 770<br>**3EL/137** | 11,4<br>9 370<br>**3EL/137** | 14,2<br>11 620<br>**3EL/137** | 16,8<br>13 810<br>**3EL/137** | 20,9<br>17 110<br>**3EL/137** | 140 | 1 600 | |
| | 125 | 1,44<br>1 240<br>**3EL/126** | 1,99<br>1 720<br>**3EL/126** | 2,77<br>2 350<br>**3EL/124** | 4,03<br>3 410<br>**3EL/124** | 5,5<br>4 670<br>**3EL/124** | 8,5<br>6 760<br>**3EL/117** | 11,7<br>9 360<br>**3EL/117** | 14,5<br>11 600<br>**3EL/117** | 17,3<br>13 780<br>**3EL/117** | 21,4<br>17 080<br>**3EL/117** | 125 | 1 400 | |
| | 112 | 1,51<br>1 240<br>**3EL/107** | 2,1<br>1 710<br>**3EL/107** | 2,83<br>2 350<br>**3EL/109** | 4,1<br>3 410<br>**3EL/109** | 5,6<br>4 670<br>**3EL/109** | 8,2<br>6 770<br>**3EL/108** | 11,3<br>9 380<br>**3EL/108** | 14,1<br>11 620<br>**3EL/108** | 17,4<br>14 430<br>**3EL/108** | 18,5<br>15 280<br>**3EL/108** | 112 | 1 250 | |
| | 100 | 1,44<br>1 240<br>**3EL/101** | 1,99<br>1 720<br>**3EL/101** | 2,64<br>2 360<br>**3EL/105** | 3,84<br>3 420<br>**3EL/105** | 4,67<br>4 170<br>**3EL/105** | 6,3<br>5 260<br>**3EL/98,6** | 8,8<br>7 410<br>**3EL/98,6** | 10,9<br>9 190<br>**3EL/98,6** | 12,8<br>10 760<br>**3EL/98,6** | 15,9<br>13 340<br>**3EL/98,6** | 100 | 1 120 | |
| | 90 | 1,46<br>1 240<br>**3EL/88,7** | 2,03<br>1 720<br>**3EL/88,7** | 2,68<br>2 350<br>**3EL/92** | 3,89<br>3 420<br>**3EL/92** | 5,3<br>4 680<br>**3EL/92** | 7,7<br>6 800<br>**3EL/92,2** | 10,7<br>9 420<br>**3EL/92,2** | 13,2<br>11 670<br>**3EL/92,2** | 16,4<br>14 490<br>**3EL/92,2** | 19,5<br>17 180<br>**3EL/92,2** | 90 | 1 000 | |
| | 80 | 1,31<br>1 060<br>**3EL/76** | 1,8<br>1 450<br>**3EL/76** | 2,9<br>2 340<br>**3EL/76,2** | 4,21<br>3 400<br>**3EL/76,2** | 5,8<br>4 660<br>**3EL/76,2** | 8,2<br>6 770<br>**3EL/77,7** | 11,4<br>9 380<br>**3EL/77,7** | 14,1<br>11 620<br>**3EL/77,7** | 17,5<br>14 430<br>**3EL/77,7** | 20,8<br>17 120<br>**3EL/77,7** | 80 | 900 | |

| $n_{N2} \times L_h$ | $i_N$ | Gear reducer size<br>$P_{N2}$ kW<br>$M_{N2}$ N m<br>... / i<br>030A | 042A | 060A | 085A | 125A | 180A | 250A | 355A | 500A | 710A | $i_N$ | $n_1$ min$^{-1}$ | $n_{N2}$ |
|---|---|---|---|---|---|---|---|---|---|---|---|---|---|---|
| **112 000** | 1400 | 22 620<br>**4EL/1482** | 31 180<br>**4EL/1361** | 39 330<br>**4EL/1462** | 62 530<br>**4EL/1471** | 83 300<br>**4EL/1423** | – | – | 249 160<br>**4EL/1314** | – | – | | | |
| | 1250 | 24 770<br>**4EL/1263** | 34 230<br>**4EL/1291** | 39 260<br>**4EL/1245** | 73 110<br>**4EL/1278** | 83 450<br>**4EL/1284** | 124 330<br>**4EL/1283** | 177 720<br>**4EL/1283** | 249 630<br>**4EL/1186** | 351 340<br>**4EL/1312** | – | | | |
| | 1120 | 22 670<br>**4EL/1206** | 31 350<br>**4EL/1160** | 39 290<br>**4EL/1124** | 62 450<br>**4EL/1124** | 83 510<br>**4EL/1160** | 124 360<br>**4EL/1150** | 177 760<br>**4EL/1150** | 249 800<br>**4EL/1071** | 363 140<br>**4EL/1122** | – | | | |
| | 1000 | 24 790<br>**4EL/1028** | 34 260<br>**4EL/1051** | 48 680<br>**4EL/1028** | 73 180<br>**4EL/1040** | 83 550<br>**4EL/1046** | 145 760<br>**4EL/984** | 205 300<br>**4EL/990** | 300 640<br>**4EL/1014** | 350 460<br>**4EL/1008** | 472 990<br>**4EL/1008** | | | |
| | 900 | 24 720<br>**4EL/876** | 34 160<br>**4EL/895** | 48 540<br>**4EL/876** | 72 970<br>**4EL/886** | 104 380<br>**4EL/914** | 145 860<br>**4EL/888** | 205 540<br>**4EL/888** | 250 750<br>**4EL/911** | 389 170<br>**4EL/914** | 516 540<br>**4EL/862** | | | |
| | 800 | 24 810<br>**4EL/836** | 37 640<br>**4EL/828** | 48 710<br>**4EL/836** | 73 240<br>**4EL/846** | 104 400<br>**4EL/825** | 145 870<br>**4EL/800** | 206 080<br>**4EL/806** | 300 290<br>**4EL/800** | 390 420<br>**4EL/782** | 516 950<br>**4EL/778** | | | |
| | 710 | 24 750<br>**4EL/713** | 37 540<br>**4EL/706** | 48 590<br>**4EL/713** | 73 050<br>**4EL/721** | 104 150<br>**4EL/706** | 146 010<br>**4EL/722** | 206 590<br>**4EL/722** | 300 090<br>**4EL/703** | 384 470<br>**4EL/703** | 531 140<br>**4EL/703** | | | |
| | 630 | 24 810<br>**4EL/659** | 37 420<br>**4EL/595** | 48 470<br>**4EL/607** | 73 180<br>**4EL/659** | 104 230<br>**4EL/634** | 146 990<br>**4EL/624** | 206 040<br>**4EL/635** | 299 800<br>**4EL/614** | 385 620<br>**4EL/630** | 532 720<br>**4EL/630** | | | |
| | 560 | 24 750<br>**4EL/562** | 37 540<br>**4EL/556** | 49 240<br>**4EL/562** | 73 000<br>**4EL/562** | 104 330<br>**4EL/572** | 148 620<br>**4EL/563** | 205 940<br>**4EL/563** | 300 110<br>**4EL/554** | 387 570<br>**4EL/568** | 535 420<br>**4EL/568** | | | |
| | 500 | 24 680<br>**4EL/479** | 37 520<br>**4EL/489** | 49 110<br>**4EL/479** | 72 810<br>**4EL/479** | 104 220<br>**4EL/500** | 147 190<br>**4EL/479** | 204 050<br>**4EL/485** | 300 400<br>**4EL/501** | 384 220<br>**4EL/491** | 533 730<br>**4EL/500** | | | |
| | 450 | 24 740<br>**4EL/443** | 37 600<br>**4EL/453** | 44 990<br>**4EL/443** | 72 970<br>**4EL/443** | 104 290<br>**4EL/451** | 126 970<br>**4EL/444** | 205 530<br>**4EL/444** | 300 600<br>**4EL/452** | 385 440<br>**4EL/443** | 534 360<br>**4EL/448** | | | |
| | 400 | 24 650<br>**4EL/377** | 37 470<br>**4EL/386** | 44 850<br>**4EL/377** | 72 780<br>**4EL/382** | 103 970<br>**4EL/386** | 146 350<br>**4EL/378** | 202 890<br>**4EL/382** | 299 660<br>**4EL/386** | 398 780<br>**4EL/420** | 550 910<br>**4EL/420** | | | |
| | 355 | 20 200<br>**4EL/344** | 37 350<br>**4EL/325** | 39 180<br>**4EL/344** | 62 280<br>**4EL/344** | 104 200<br>**4EL/356** | 147 030<br>**4EL/353** | 206 330<br>**4EL/360** | 300 330<br>**4EL/356** | 383 760<br>**4EL/349** | 553 410<br>**4EL/379** | | | |
| | 315 | 24 750<br>**4EL/318** | 37 470<br>**4EL/304** | 49 250<br>**4EL/318** | 73 020<br>**4EL/318** | 104 390<br>**4EL/325** | 148 670<br>**4EL/319** | 206 940<br>**4EL/322** | 300 880<br>**4EL/326** | 395 800<br>**4EL/323** | 549 480<br>**4EL/349** | | | |
| | 280 | 27,5<br>24 830<br>**4EL/297** | 43,6<br>36 230<br>**4EL/274** | 53<br>47 790<br>**4EL/297** | –<br>73 260<br>**4EL/297** | –<br>104 630<br>**4EL/300** | –<br>149 150<br>**4EL/298** | –<br>209 520<br>**4EL/298** | –<br>301 580<br>**4EL/300** | –<br>400 730<br>**4EL/299** | –<br>553 600<br>**4EL/299** | 280 | 3 150 | **11,2** |
| | 250 | 23,8<br>20 240<br>**3EL/249** | 33,6<br>26 550<br>**3EL/232** | 46,2<br>39 260<br>**3EL/249** | –<br>62 210<br>**3EL/237** | –<br>83 160<br>**3EL/243** | – | – | – | – | – | 250 | 2 800 | |
| | 250 | 29<br>24 750<br>**4EL/251** | 43,1<br>37 630<br>**4EL/256** | 56<br>47 950<br>**4EL/251** | 85<br>73 020<br>**4EL/251** | 119<br>104 380<br>**4EL/256** | 174<br>148 660<br>**4EL/251** | –<br>206 190<br>**4EL/251** | –<br>300 870<br>**4EL/257** | –<br>394 360<br>**4EL/252** | – | 250 | 2 800 | |
| | 224 | 24,9<br>20 190<br>**3EL/212** | 37,3<br>31 240<br>**3EL/219** | 48,3<br>39 150<br>**3EL/212** | –<br>62 230<br>**3EL/212** | – | –<br>123 970<br>**3EL/219** | – | – | – | – | 224 | 2 500 | |
| | 200 | 27,6<br>24 830<br>**4EL/211** | 41<br>37 750<br>**4EL/216** | 48<br>43 210<br>**4EL/211** | 81<br>73 250<br>**4EL/211** | 114<br>104 720<br>**4EL/216** | 135<br>121 940<br>**4EL/212** | – | – | – | – | 200 | 2 240 | |
| | 200 | 23,4<br>20 270<br>**3EL/203** | 37,1<br>31 250<br>**3EL/198** | 45,5<br>39 300<br>**3EL/203** | 76<br>62 280<br>**3EL/193** | 99<br>83 260<br>**3EL/198** | – | – | – | – | – | 200 | 2 240 | |
| | 180 | 24,5<br>20 210<br>**3EL/173** | 36,7<br>31 270<br>**3EL/178** | 45,3<br>39 660<br>**3EL/183** | 68<br>60 900<br>**3EL/187** | 94<br>83 540<br>**3EL/186** | 146<br>124 100<br>**3EL/178** | – | 304<br>249 870<br>**3EL/172** | –<br>349 470<br>**3EL/172** | –<br>471 690<br>**3EL/172** | 180 | 2 000 | |
| | 180 | 29,1<br>24 740<br>**4EL/178** | 43,3<br>37 610<br>**4EL/182** | 44,3<br>37 670<br>**4EL/178** | – | – | – | – | – | – | – | 180 | 2 000 | |
| | 160 | 28,3<br>24 790<br>**3EL/165** | 38,2<br>34 260<br>**3EL/169** | 45,4<br>39 310<br>**3EL/163** | 82<br>73 190<br>**3EL/167** | 94<br>83 550<br>**3EL/168** | 140<br>124 470<br>**3EL/168** | 200<br>177 920<br>**3EL/168** | 303<br>249 910<br>**3EL/155** | 428<br>349 380<br>**3EL/154** | –<br>471 760<br>**3EL/155** | 160 | 1 800 | |
| | 140 | 30,7<br>24 660<br>**3EL/135** | 41,5<br>34 080<br>**3EL/138** | 60<br>48 420<br>**3EL/135** | 90<br>72 790<br>**3EL/136** | 114<br>90 550<br>**3EL/133** | 153<br>123 750<br>**3EL/136** | 210<br>180 510<br>**3EL/144** | 377<br>299 040<br>**3EL/133** | 415<br>363 650<br>**3EL/147** | –<br>526 690<br>**3EL/147** | 140 | 1 600 | |
| | 125 | 24,3<br>21 600<br>**3EL/130** | 36,2<br>31 300<br>**3EL/127** | 45,7<br>39 640<br>**3EL/127** | 71<br>62 550<br>**3EL/129** | 127<br>103 950<br>**3EL/120** | 166<br>146 180<br>**3EL/129** | 235<br>208 180<br>**3EL/130** | 312<br>255 430<br>**3EL/120** | 467<br>381 450<br>**3EL/120** | 644<br>527 220<br>**3EL/120** | 125 | 1 400 | |
| | 112 | 28,3<br>24 790<br>**3EL/115** | 38,3<br>34 260<br>**3EL/117** | 56<br>48 670<br>**3EL/115** | 83<br>73 180<br>**3EL/116** | 126<br>104 020<br>**3EL/108** | 165<br>146 270<br>**3EL/116** | 235<br>208 430<br>**3EL/116** | 363<br>299 820<br>**3EL/108** | 466<br>381 890<br>**3EL/107** | 640<br>528 900<br>**3EL/108** | 112 | 1 250 | |
| | 100 | 27,5<br>24 840<br>**3EL/106** | 40,8<br>37 760<br>**3EL/108** | 46,7<br>42 250<br>**3EL/106** | 81<br>73 270<br>**3EL/106** | 120<br>104 380<br>**3EL/102** | 172<br>147 170<br>**3EL/100** | 238<br>207 270<br>**3EL/102** | 337<br>301 230<br>**3EL/105** | 454<br>396 440<br>**3EL/102** | 626<br>547 940<br>**3EL/103** | 100 | 1 120 | |
| | 90 | 28,7<br>24 770<br>**3EL/90,4** | 42,7<br>37 650<br>**3EL/92,4** | 57<br>49 280<br>**3EL/90,4** | 85<br>73 060<br>**3EL/90,4** | 118<br>104 450<br>**3EL/92,4** | 172<br>148 750<br>**3EL/90,6** | 237<br>207 520<br>**3EL/91,6** | 340<br>301 050<br>**3EL/92,6** | 453<br>396 900<br>**3EL/91,8** | 622<br>549 690<br>**3EL/92,6** | 90 | 1 000 | |
| | 80 | 30,5<br>24 670<br>**3EL/76,2** | 45,4<br>37 500<br>**3EL/77,9** | 61<br>49 080<br>**3EL/76,2** | 89<br>72 820<br>**3EL/77,1** | 116<br>104 600<br>**3EL/85,2** | 178<br>145 550<br>**3EL/77,2** | 201<br>177 850<br>**3EL/83,5** | 278<br>251 360<br>**3EL/85,3** | 441<br>391 060<br>**3EL/83,6** | 600<br>543 500<br>**3EL/85,3** | 80 | 900 | |

| $n_{N2} \times L_h$ | $i_N$ | Gear reducer size<br>$P_{N2}$ kW<br>$M_{N2}$ N m<br>... / i<br>001A | 002A | 003A | 004A | 006A | 009A | 012A | 015A | 018A | 021A | $i_N$ | $n_1$ min$^{-1}$ | $n_{N2}$ |
|---|---|---|---|---|---|---|---|---|---|---|---|---|---|---|
| **112 000** | 71 | 1,47<br>1 240<br>**3EL/70,8** | 2,03<br>1 720<br>**3EL/70,8** | 2,72<br>2 350<br>**3EL/72,5** | 3,95<br>3 420<br>**3EL/72,5** | 5,4<br>4 680<br>**3EL/72,5** | 7,8<br>6 790<br>**3EL/72,7** | 10,8<br>9 410<br>**3EL/72,7** | 13,4<br>11 660<br>**3EL/72,7** | 16,7<br>14 480<br>**3EL/72,7** | 20,3<br>17 580<br>**3EL/72,7** | 71 | 800 | **11,2** |
| | 63 | 1,25<br>1 060<br>**3EL/63** | 1,72<br>1 450<br>**3EL/63** | 2,85<br>2 350<br>**3EL/61,1** | 4,15<br>3 410<br>**3EL/61,1** | 5,7<br>4 660<br>**3EL/61,1** | 8,2<br>6 770<br>**3EL/61,3** | 11,4<br>9 380<br>**3EL/61,3** | 14,1<br>11 620<br>**3EL/61,3** | 17,5<br>14 430<br>**3EL/61,3** | 21,3<br>17 520<br>**3EL/61,3** | 63 | 710 | |
| | 56 | 1,37<br>1 240<br>**3EL/59,9** | 1,9<br>1 720<br>**3EL/59,9** | – | – | – | – | – | – | – | – | 56 | 630 | |
| | 50 | 1,46<br>1 240<br>**3EL/49,7** | 2,03<br>1 720<br>**3EL/49,7** | 2,72<br>2 350<br>**3EL/50,6** | 3,96<br>3 420<br>**3EL/50,6** | 5,4<br>4 680<br>**3EL/50,6** | 7,7<br>6 800<br>**3EL/51,6** | 10,7<br>9 420<br>**3EL/51,6** | 13,3<br>11 670<br>**3EL/51,6** | 16,5<br>14 490<br>**3EL/51,6** | 18,7<br>16 500<br>**3EL/51,6** | 50 | 560 | |
| | 50 | 0,88<br>792<br>**2EL/53,1** | 1,23<br>1 120<br>**2EL/53,1** | – | – | – | – | – | – | – | – | 50 | 560 | |
| | 45 | 1,23<br>1 060<br>**2EL/45,2** | 1,41<br>1 210<br>**2EL/45,2** | 1,74<br>1 570<br>**2EL/47,5** | 2,45<br>2 220<br>**2EL/47,5** | 3,45<br>3 130<br>**2EL/47,5** | 4,87<br>4 410<br>**2EL/47,5** | 6,9<br>6 220<br>**2EL/47,5** | 9<br>7 720<br>**2EL/44,8** | 9,7<br>8 780<br>**2EL/47,5** | 12,7<br>10 880<br>**2EL/44,8** | 45 | 500 | |
| | 40 | 1,32<br>1 060<br>**2EL/37,7** | 1,81<br>1 450<br>**2EL/37,7** | 2,32<br>1 990<br>**2EL/40,4** | 3,08<br>2 640<br>**2EL/40,4** | 4,34<br>3 720<br>**2EL/40,4** | 6,1<br>5 250<br>**2EL/40,4** | 8,6<br>7 400<br>**2EL/40,4** | 10,7<br>9 200<br>**2EL/40,4** | 12,2<br>10 440<br>**2EL/40,4** | 12,2<br>10 440<br>**2EL/40,4** | 40 | 450 | |
| | 35,5 | 1,14<br>970<br>**2EL/35,6** | 1,14<br>970<br>**2EL/35,6** | 2,52<br>1 980<br>**2EL/32,9** | 3,45<br>2 710<br>**2EL/32,9** | 4,73<br>3 710<br>**2EL/32,9** | 6,7<br>5 230<br>**2EL/32,9** | 9,4<br>7 380<br>**2EL/32,9** | 11,6<br>9 150<br>**2EL/32,9** | 13,6<br>10 720<br>**2EL/32,9** | 16,9<br>13 280<br>**2EL/32,9** | 35,5 | 400 | |
| | 31,5 | 1,21<br>1 060<br>**2EL/32,6** | 1,66<br>1 460<br>**2EL/32,6** | 2,46<br>2 110<br>**2EL/31,9** | 2,46<br>2 110<br>**2EL/31,9** | 3,47<br>2 980<br>**2EL/31,9** | 4,9<br>4 200<br>**2EL/31,9** | 6,9<br>5 920<br>**2EL/31,9** | 9,7<br>8 350<br>**2EL/31,9** | 9,7<br>8 350<br>**2EL/31,9** | – | 31,5 | 355 | |
| | 28 | 1,38<br>1 240<br>**2EL/29,7** | 1,46<br>1 320<br>**2EL/29,7** | 2,34<br>1 990<br>**2EL/28** | 3,21<br>2 730<br>**2EL/28** | 4,39<br>3 730<br>**2EL/28** | 6,2<br>5 260<br>**2EL/28** | 8,7<br>7 420<br>**2EL/28** | 10,8<br>9 190<br>**2EL/28** | 12,7<br>10 770<br>**2EL/28** | 15,7<br>13 350<br>**2EL/28** | 28 | 315 | |
| | 25 | 1,42<br>1 240<br>**2EL/25,7** | 1,92<br>1 690<br>**2EL/25,7** | 2,66<br>2 360<br>**2EL/25,9** | 3,32<br>2 930<br>**2EL/25,9** | 4,67<br>4 140<br>**2EL/25,9** | 6,6<br>5 830<br>**2EL/25,9** | 9,3<br>8 220<br>**2EL/25,9** | 13,1<br>11 590<br>**2EL/25,9** | 13,1<br>11 590<br>**2EL/25,9** | 13,1<br>11 590<br>**2EL/25,9** | 25 | 280 | |
| | 22,4 | 1,26<br>1 060<br>**2EL/22** | 1,73<br>1 450<br>**2EL/22** | 2,78<br>2 350<br>**2EL/22,1** | 4,04<br>3 410<br>**2EL/22,1** | 5,5<br>4 670<br>**2EL/22,1** | 8<br>6 780<br>**2EL/22,1** | 11,1<br>9 390<br>**2EL/22,1** | 13,8<br>11 640<br>**2EL/22,1** | 16,4<br>13 830<br>**2EL/22,1** | 20,3<br>17 140<br>**2EL/22,1** | 22,4 | 250 | |
| | 20 | 1,42<br>1 240<br>**2EL/20,5** | 1,96<br>1 720<br>**2EL/20,5** | – | – | – | – | – | – | – | – | 20 | 224 | |
| | 18 | 1,22<br>1 060<br>**2EL/18,3** | 1,67<br>1 460<br>**2EL/18,3** | 2,25<br>2 000<br>**2EL/18,6** | 3,07<br>2 730<br>**2EL/18,6** | 4,21<br>3 740<br>**2EL/18,6** | 5,9<br>5 270<br>**2EL/18,6** | 8,4<br>7 440<br>**2EL/18,6** | 10,4<br>9 220<br>**2EL/18,6** | 12,1<br>10 800<br>**2EL/18,6** | 15,1<br>13 390<br>**2EL/18,6** | 18 | 200 | |
| | 16 | 1,35<br>1 250<br>**2EL/17,4** | 1,87<br>1 730<br>**2EL/17,4** | 2,56<br>2 360<br>**2EL/17,4** | 3,71<br>3 430<br>**2EL/17,4** | 5,1<br>4 700<br>**2EL/17,4** | 7,4<br>6 820<br>**2EL/17,4** | 10,2<br>9 440<br>**2EL/17,4** | 12,7<br>11 700<br>**2EL/17,4** | 15,7<br>14 530<br>**2EL/17,4** | 19,1<br>17 650<br>**2EL/17,4** | 16 | 180 | |
| | 14 | 1,44<br>1 240<br>**2EL/14,4** | 2<br>1 720<br>**2EL/14,4** | 2,69<br>2 350<br>**2EL/14,7** | 3,9<br>3 420<br>**2EL/14,7** | 5,3<br>4 680<br>**2EL/14,7** | 7,8<br>6 800<br>**2EL/14,7** | 10,7<br>9 410<br>**2EL/14,7** | 13,3<br>11 660<br>**2EL/14,7** | 16,5<br>14 480<br>**2EL/14,7** | 20,1<br>17 590<br>**2EL/14,7** | 14 | 160 | |
| | 12,5 | 1,42<br>1 180<br>**2EL/12,1** | 2,05<br>1 700<br>**2EL/12,1** | 2,79<br>2 360<br>**2EL/12,4** | 3,96<br>3 340<br>**2EL/12,4** | 5,6<br>4 740<br>**2EL/12,4** | 7,9<br>6 690<br>**2EL/12,4** | 11,2<br>9 490<br>**2EL/12,4** | 13<br>10 990<br>**2EL/12,4** | 15,6<br>13 180<br>**2EL/12,4** | 17,8<br>14 980<br>**2EL/12,4** | 12,5 | 140 | |
| **90 000** | 3150 | 1 080<br>**4EL/3296** | 1 230<br>**4EL/3296** | – | – | – | 4 460<br>**4EL/3094** | 6 280<br>**4EL/3094** | – | 8 860<br>**4EL/3094** | – | | | |
| | 2800 | 1 080<br>**4EL/2750** | 1 470<br>**4EL/2750** | 2 030<br>**4EL/2947** | 2 680<br>**4EL/2947** | 3 790<br>**4EL/2947** | – | – | 7 850<br>**4EL/2921** | – | – | | | |
| | 2500 | 1 070<br>**4EL/2377** | 1 470<br>**4EL/2377** | 2 020<br>**4EL/2459** | 2 760<br>**4EL/2399** | 3 770<br>**4EL/2399** | 5 340<br>**4EL/2636** | 7 520<br>**4EL/2636** | 9 350<br>**4EL/2636** | 10 610<br>**4EL/2636** | 11 000<br>**4EL/2377** | | | |
| | 2240 | 1 250<br>**4EL/2168** | 1 330<br>**4EL/2168** | 2 150<br>**4EL/2324** | – | – | 5 320<br>**4EL/2145** | 7 500<br>**4EL/2145** | 9 300<br>**4EL/2145** | 10 890<br>**4EL/2145** | 13 500<br>**4EL/2145** | | | |
| | 2000 | – | – | 2 020<br>**4EL/2001** | 2 760<br>**4EL/2001** | 3 790<br>**4EL/2043** | 5 300<br>**4EL/1901** | 7 470<br>**4EL/1901** | – | – | – | | | |
| | 1800 | 1 260<br>**4EL/1874** | 1 710<br>**4EL/1874** | 2 400<br>**4EL/1891** | 2 760<br>**4EL/1730** | 3 780<br>**4EL/1730** | 5 330<br>**4EL/1790** | 7 530<br>**4EL/1827** | 9 330<br>**4EL/1827** | 10 920<br>**4EL/1790** | 13 550<br>**4EL/1827** | | | |
| | 1600 | 1 260<br>**4EL/1564** | 1 710<br>**4EL/1564** | 2 390<br>**4EL/1611** | 3 470<br>**4EL/1611** | 4 570<br>**4EL/1611** | 5 930<br>**4EL/1691** | 8 360<br>**4EL/1691** | 11 780<br>**4EL/1691** | 10 910<br>**4EL/1525** | 13 520<br>**4EL/1525** | | | |
| | 1400 | 1 250<br>**4EL/1351** | 1 700<br>**4EL/1351** | 2 380<br>**4EL/1364** | 3 450<br>**4EL/1344** | 4 730<br>**4EL/1344** | 6 900<br>**4EL/1441** | 9 550<br>**4EL/1441** | 11 830<br>**4EL/1441** | 14 020<br>**4EL/1441** | 13 490<br>**4EL/1318** | | | |
| | 1250 | 1 260<br>**4EL/1249** | 1 740<br>**4EL/1249** | 2 390<br>**4EL/1270** | 3 460<br>**4EL/1270** | 3 780<br>**4EL/1248** | 6 860<br>**4EL/1202** | 7 520<br>**4EL/1259** | 9 330<br>**4EL/1267** | 10 930<br>**4EL/1267** | 13 550<br>**4EL/1267** | | | |
| | 1120 | 1 260<br>**4EL/1128** | 1 710<br>**4EL/1128** | 2 380<br>**4EL/1122** | 3 460<br>**4EL/1122** | 4 740<br>**4EL/1122** | 6 890<br>**4EL/1136** | 9 580<br>**4EL/1172** | 11 840<br>**4EL/1172** | 14 070<br>**4EL/1172** | 17 440<br>**4EL/1172** | | | |
| | 1000 | 1 260<br>**4EL/1043** | 1 750<br>**4EL/1043** | 2 380<br>**4EL/984** | 3 450<br>**4EL/970** | 4 730<br>**4EL/970** | 6 880<br>**4EL/999** | 9 520<br>**4EL/999** | 11 800<br>**4EL/999** | 14 020<br>**4EL/999** | 17 380<br>**4EL/999** | | | |
| | 900 | 1 260<br>**4EL/901** | 1 740<br>**4EL/901** | 2 390<br>**4EL/909** | 3 470<br>**4EL/916** | 4 750<br>**4EL/916** | 6 900<br>**4EL/924** | 9 560<br>**4EL/924** | 11 770<br>**4EL/846** | 13 980<br>**4EL/846** | 17 330<br>**4EL/846** | | | |

# Inline gear reducer selection tables

| $n_{N2} \times L_h$ | $i_N$ | Gear reducer size<br>$P_{N2}$ kW<br>$M_{N2}$ N m<br>... / i<br>030A | 042A | 060A | 085A | 125A | 180A | 250A | 355A | 500A | 710A | $i_N$ | $n_1$ min$^{-1}$ | $n_{N2}$ |
|---|---|---|---|---|---|---|---|---|---|---|---|---|---|---|
| **112 000** | 71 | 29,1<br>24 750<br>**3EL/71,3** | 43,2<br>37 610<br>**3EL/72,9** | 58<br>49 230<br>**3EL/71,3** | 86<br>73 000<br>**3EL/71,3** | 120<br>104 350<br>**3EL/72,9** | 174<br>148 620<br>**3EL/71,4** | 242<br>205 880<br>**3EL/71,4** | 345<br>300 780<br>**3EL/73** | 461<br>393 780<br>**3EL/71,5** | 628<br>547 290<br>**3EL/73** | 71 | 800 | **11,2** |
| | 63 | 30,5<br>24 670<br>**3EL/60,1** | 45,4<br>37 490<br>**3EL/61,4** | 61<br>49 080<br>**3EL/60,1** | 90<br>72 770<br>**3EL/60,1** | 126<br>104 020<br>**3EL/61,4** | 181<br>146 730<br>**3EL/60,2** | – | – | – | – | 63 | 710 | |
| | 56 | – | – | – | – | – | – | – | – | – | – | 56 | 630 | |
| | 50 | 28,7<br>24 770<br>**3EL/50,6** | 42,7<br>37 650<br>**3EL/51,7** | 53<br>45 560<br>**3EL/50,6** | – | – | – | – | – | – | – | 50 | 560 | |
| | 50 | – | – | – | – | – | – | – | – | – | – | 50 | 560 | |
| | 45 | – | – | – | – | – | – | – | – | – | – | 45 | 500 | |
| | 40 | 23,8<br>20 250<br>**2EL/40,1** | – | 34,1<br>29 010<br>**2EL/40,1** | – | – | – | – | – | – | – | 40 | 450 | |
| | 35.5 | 25,9<br>20 140<br>**2EL/32,6** | 21,7<br>19 300<br>**2EL/37,3** | 50<br>39 050<br>**2EL/32,6** | – | – | – | – | – | – | – | 35,5 | 400 | |
| | 31.5 | 19,4<br>16 270<br>**2EL/31,2** | 32,6<br>26 610<br>**2EL/30,4** | 47,3<br>39 200<br>**2EL/30,8** | 75<br>62 340<br>**2EL/31** | 98<br>83 330<br>**2EL/31,8** | – | – | – | – | – | 31,5 | 355 | |
| | 28 | 24<br>20 230<br>**2EL/27,8** | 36<br>31 310<br>**2EL/28,7** | 46,6<br>39 240<br>**2EL/27,8** | 74<br>62 380<br>**2EL/27,8** | 106<br>82 890<br>**2EL/25,9** | 143<br>124 260<br>**2EL/28,6** | 204<br>177 650<br>**2EL/28,7** | 288<br>250 740<br>**2EL/28,7** | 395<br>351 200<br>**2EL/29,3** | 533<br>473 980<br>**2EL/29,3** | 28 | 315 | |
| | 25 | 26,1<br>22 590<br>**2EL/25,4** | 35,5<br>31 340<br>**2EL/25,9** | 48,3<br>39 500<br>**2EL/24** | 73<br>60 650<br>**2EL/24,4** | 107<br>90 980<br>**2EL/25** | 143<br>119 500<br>**2EL/24,5** | 215<br>180 230<br>**2EL/24,5** | 306<br>255 780<br>**2EL/24,5** | 424<br>363 100<br>**2EL/25,1** | 611<br>522 550<br>**2EL/25,1** | 25 | 280 | |
| | 22.4 | 29,9<br>24 700<br>**2EL/21,7** | 40,4<br>34 140<br>**2EL/22,1** | 59<br>48 500<br>**2EL/21,7** | 87<br>72 920<br>**2EL/21,9** | 98<br>83 280<br>**2EL/22,1** | 174<br>145 760<br>**2EL/22** | 243<br>205 400<br>**2EL/22,1** | 355<br>300 230<br>**2EL/22,1** | 385<br>351 770<br>**2EL/23,9** | 520<br>474 740<br>**2EL/23,9** | 22,4 | 250 | |
| | 20 | – | 36<br>31 310<br>**2EL/20,4** | – | – | 120<br>104 360<br>**2EL/20,4** | 146<br>124 130<br>**2EL/20** | 204<br>177 660<br>**2EL/20,4** | 288<br>250 750<br>**2EL/20,4** | 446<br>388 950<br>**2EL/20,4** | 616<br>537 320<br>**2EL/20,4** | 20 | 224 | |
| | 18 | 23<br>20 290<br>**2EL/18,5** | 45<br>37 520<br>**2EL/17,5** | 44,6<br>39 350<br>**2EL/18,5** | – | 125<br>104 080<br>**2EL/17,5** | – | 245<br>204 500<br>**2EL/17,5** | 360<br>299 960<br>**2EL/17,5** | 468<br>391 140<br>**2EL/17,5** | 647<br>540 340<br>**2EL/17,5** | 18 | 200 | |
| | 16 | 27,4<br>24 840<br>**2EL/17,1** | – | 55<br>49 420<br>**2EL/17,1** | 81<br>73 280<br>**2EL/17,1** | – | 164<br>149 190<br>**2EL/17,1** | – | – | – | – | 16 | 180 | |
| | 14 | 28,8<br>24 760<br>**2EL/14,4** | 42,9<br>37 640<br>**2EL/14,7** | 57<br>49 260<br>**2EL/14,4** | – | – | – | – | – | – | – | 14 | 160 | |
| | 12.5 | – | – | – | – | – | – | – | – | – | – | 12,5 | 140 | |
| **90 000** | 3150 | – | – | – | – | – | – | – | – | – | – | | | |
| | 2800 | – | – | – | – | – | – | – | – | – | – | | | |
| | 2500 | – | – | – | – | – | – | – | – | – | – | | | |
| | 2240 | 20 590<br>**4EL/2338** | – | – | – | – | – | – | – | – | – | | | |
| | 2000 | 20 460<br>**4EL/1902** | – | – | – | – | – | – | – | – | – | | | |
| | 1800 | – | 31 580<br>**4EL/1673** | 39 830<br>**4EL/1796** | 63 330<br>**4EL/1808** | 84 660<br>**4EL/1852** | – | – | – | – | – | | | |
| | 1600 | 20 570<br>**4EL/1621** | 31 640<br>**4EL/1509** | 39 900<br>**4EL/1621** | 63 420<br>**4EL/1621** | 84 280<br>**4EL/1507** | 126 350<br>**4EL/1670** | – | – | – | – | | | |
| | 1400 | 22 960<br>**4EL/1482** | 31 660<br>**4EL/1361** | 39 930<br>**4EL/1462** | 63 490<br>**4EL/1471** | 84 570<br>**4EL/1423** | – | – | 252 960<br>**4EL/1314** | – | – | | | |
| | 1250 | 25 110<br>**4EL/1263** | 34 700<br>**4EL/1291** | 39 800<br>**4EL/1245** | 74 110<br>**4EL/1278** | 84 610<br>**4EL/1284** | 126 040<br>**4EL/1283** | 180 170<br>**4EL/1283** | 253 070<br>**4EL/1186** | 356 180<br>**4EL/1312** | – | | | |
| | 1120 | 22 990<br>**4EL/1206** | 31 780<br>**4EL/1160** | 39 830<br>**4EL/1124** | 63 310<br>**4EL/1124** | 84 660<br>**4EL/1160** | 126 070<br>**4EL/1150** | 180 210<br>**4EL/1150** | 253 240<br>**4EL/1071** | 368 140<br>**4EL/1122** | – | | | |
| | 1000 | 25 130<br>**4EL/1028** | 34 720<br>**4EL/1051** | 49 330<br>**4EL/1028** | 74 170<br>**4EL/1040** | 84 680<br>**4EL/1046** | 147 730<br>**4EL/984** | 215 300<br>**4EL/990** | 304 700<br>**4EL/1014** | 355 200<br>**4EL/1008** | 479 380<br>**4EL/1008** | | | |
| | 900 | 25 060<br>**4EL/876** | 34 630<br>**4EL/895** | 49 210<br>**4EL/876** | 73 980<br>**4EL/886** | 105 820<br>**4EL/914** | 147 870<br>**4EL/888** | 215 410<br>**4EL/888** | 254 200<br>**4EL/911** | 416 110<br>**4EL/914** | 540 200<br>**4EL/862** | | | |

| $n_{N2} \times L_h$ | $i_N$ | Gear reducer size<br>$P_{N2}$ kW<br>$M_{N2}$ N m<br>... / i<br>001A | 002A | 003A | 004A | 006A | 009A | 012A | 015A | 018A | 021A | $i_N$ | $n_1$ min$^{-1}$ | $n_{N2}$ |
|---|---|---|---|---|---|---|---|---|---|---|---|---|---|---|
| **90 000** | 800 | 1 260<br>**4EL/779** | 1 740<br>**4EL/779** | 2 380<br>**4EL/786** | 3 480<br>**4EL/838** | 4 770<br>**4EL/838** | 6 880<br>**4EL/788** | 9 520<br>**4EL/788** | 11 800<br>**4EL/788** | 14 650<br>**4EL/788** | 16 900<br>**4EL/788** | | | |
| | 710 | 1 260<br>**4EL/720** | 1 740<br>**4EL/720** | 2 390<br>**4EL/732** | 3 470<br>**4EL/732** | 4 760<br>**4EL/732** | 6 890<br>**4EL/720** | 9 540<br>**4EL/720** | 11 820<br>**4EL/720** | 14 050<br>**4EL/720** | 17 410<br>**4EL/720** | | | |
| | 630 | 1 260<br>**4EL/622** | 1 740<br>**4EL/622** | 2 380<br>**4EL/628** | 3 460<br>**4EL/611** | 4 730<br>**4EL/611** | 6 920<br>**4EL/657** | 9 580<br>**4EL/657** | 11 840<br>**4EL/657** | 14 740<br>**4EL/657** | 17 860<br>**4EL/657** | | | |
| | 560 | 1 260<br>**4EL/546** | 1 710<br>**4EL/546** | 2 390<br>**4EL/566** | 3 460<br>**4EL/566** | 4 740<br>**4EL/566** | 6 890<br>**4EL/568** | 9 540<br>**4EL/568** | 11 820<br>**4EL/568** | 14 680<br>**4EL/568** | 17 820<br>**4EL/568** | | | |
| | 500 | 1 260<br>**4EL/497** | 1 740<br>**4EL/497** | 2 390<br>**4EL/517** | 3 470<br>**4EL/517** | 4 750<br>**4EL/517** | 6 900<br>**4EL/518** | 9 550<br>**4EL/518** | 11 830<br>**4EL/518** | 14 700<br>**4EL/518** | 17 840<br>**4EL/518** | | | |
| | 450 | 1 260<br>**4EL/445** | 1 740<br>**4EL/445** | 2 390<br>**4EL/452** | 3 460<br>**4EL/452** | 4 740<br>**4EL/452** | 6 880<br>**4EL/448** | 9 530<br>**4EL/448** | 11 810<br>**4EL/448** | 14 660<br>**4EL/448** | 17 810<br>**4EL/448** | | | |
| | 400 | 1 270<br>**4EL/420** | 1 750<br>**4EL/420** | 2 400<br>**4EL/422** | 3 490<br>**4EL/422** | 4 770<br>**4EL/422** | 6 890<br>**4EL/404** | 9 540<br>**4EL/404** | 11 820<br>**4EL/404** | 14 050<br>**4EL/404** | 17 410<br>**4EL/404** | | | |
| | 355 | 1,17<br>1 260<br>**4EL/356** | 1,62<br>1 740<br>**4EL/356** | 2,21<br>2 390<br>**4EL/357** | 3,2<br>3 460<br>**4EL/357** | 4,39<br>4 740<br>**4EL/357** | 6,4<br>6 890<br>**4EL/358** | 8,8<br>9 540<br>**4EL/358** | 10,9<br>11 820<br>**4EL/358** | 13,5<br>14 680<br>**4EL/358** | 16,4<br>17 820<br>**4EL/358** | 355 | 3 150 | **9** |
| | 315 | 1,2<br>1 260<br>**4EL/306** | 1,67<br>1 740<br>**4EL/306** | 2,2<br>2 390<br>**4EL/317** | 3,2<br>3 460<br>**4EL/317** | 4,38<br>4 740<br>**4EL/317** | 6,3<br>6 900<br>**4EL/323** | 8,7<br>9 560<br>**4EL/323** | 10,7<br>11 830<br>**4EL/323** | 13,3<br>14 700<br>**4EL/323** | 16,4<br>17 820<br>**4EL/318** | 315 | 2 800 | |
| | 280 | 1,12<br>1 260<br>**4EL/295** | 1,56<br>1 750<br>**4EL/295** | 2,12<br>2 400<br>**4EL/296** | 3,08<br>3 480<br>**4EL/296** | 4,22<br>4 770<br>**4EL/296** | 6<br>6 950<br>**4EL/301** | 8,4<br>9 620<br>**4EL/301** | 10,3<br>11 860<br>**4EL/301** | 12,9<br>14 800<br>**4EL/301** | 15,5<br>17 890<br>**4EL/303** | 280 | 2 500 | |
| | 250 | 1,18<br>1 260<br>**4EL/249** | 1,64<br>1 740<br>**4EL/249** | 2,23<br>2 380<br>**4EL/250** | 3,25<br>3 460<br>**4EL/250** | 4,44<br>4 740<br>**4EL/250** | 6,3<br>6 890<br>**4EL/255** | 8,8<br>9 540<br>**4EL/255** | 10,9<br>11 820<br>**4EL/255** | 13,5<br>14 680<br>**4EL/255** | 16,4<br>17 820<br>**4EL/255** | 250 | 2 240 | |
| | 250 | 1,16<br>1 260<br>**3EL/254** | 1,23<br>1 340<br>**3EL/254** | 1,9<br>2 020<br>**3EL/249** | 2,52<br>2 670<br>**3EL/249** | 3,7<br>3 770<br>**3EL/239** | 4,98<br>5 340<br>**3EL/251** | 7<br>7 520<br>**3EL/251** | 8,7<br>9 320<br>**3EL/251** | 10,2<br>10 920<br>**3EL/251** | 12,6<br>13 540<br>**3EL/251** | 250 | 2 240 | |
| | 224 | 1,2<br>1 260<br>**3EL/219** | 1,63<br>1 710<br>**3EL/219** | 2,25<br>2 380<br>**3EL/221** | 2,8<br>2 970<br>**3EL/221** | 3,95<br>4 180<br>**3EL/221** | 5,2<br>5 320<br>**3EL/214** | 7,3<br>7 500<br>**3EL/214** | 9,1<br>9 300<br>**3EL/214** | 10,7<br>10 890<br>**3EL/214** | 13,2<br>13 500<br>**3EL/214** | 224 | 2 000 | |
| | 200 | 1,12<br>1 260<br>**3EL/212** | 1,38<br>1 470<br>**3EL/201** | 1,9<br>2 020<br>**3EL/200** | 2,61<br>2 760<br>**3EL/200** | 3,52<br>3 780<br>**3EL/203** | 5,6<br>5 890<br>**3EL/198** | 7,9<br>8 310<br>**3EL/198** | 11,1<br>11 720<br>**3EL/198** | 11,1<br>11 720<br>**3EL/198** | 12,5<br>13 550<br>**3EL/204** | 200 | 1 800 | |
| | 200 | 1,15<br>1 260<br>**4EL/207** | 1,59<br>1 740<br>**4EL/207** | 2,17<br>2 390<br>**4EL/207** | 3,15<br>3 470<br>**4EL/207** | 4,32<br>4 750<br>**4EL/207** | 6,2<br>6 920<br>**4EL/211** | 8,5<br>9 580<br>**4EL/211** | 10,6<br>11 840<br>**4EL/211** | 13,1<br>14 740<br>**4EL/211** | 15,9<br>17 860<br>**4EL/211** | 200 | 1 800 | |
| | 180 | 1,23<br>1 250<br>**4EL/171** | 1,7<br>1 740<br>**4EL/171** | 2,28<br>2 380<br>**4EL/175** | 3,31<br>3 460<br>**4EL/175** | 4,54<br>4 730<br>**4EL/175** | 6,5<br>6 880<br>**4EL/178** | 9<br>9 520<br>**4EL/178** | 11,1<br>11 800<br>**4EL/178** | 13,8<br>14 660<br>**4EL/178** | 16,4<br>17 460<br>**4EL/178** | 180 | 1 600 | |
| | 180 | 1,15<br>1 260<br>**3EL/183** | 1,56<br>1 710<br>**3EL/183** | 2,17<br>2 390<br>**3EL/185** | 2,7<br>2 970<br>**3EL/185** | 4,06<br>4 570<br>**3EL/189** | 5,1<br>5 330<br>**3EL/174** | 7,2<br>7 510<br>**3EL/174** | 9<br>9 310<br>**3EL/174** | 10,5<br>10 900<br>**3EL/174** | 13<br>13 510<br>**3EL/174** | 180 | 1 600 | |
| | 160 | 1,17<br>1 260<br>**3EL/158** | 1,58<br>1 710<br>**3EL/158** | 2,19<br>2 390<br>**3EL/160** | 3,22<br>3 460<br>**3EL/157** | 4,41<br>4 740<br>**3EL/157** | 6<br>6 950<br>**3EL/169** | 8,4<br>9 620<br>**3EL/169** | 10,3<br>11 860<br>**3EL/169** | 12,2<br>14 060<br>**3EL/169** | 12,2<br>14 060<br>**3EL/169** | 160 | 1 400 | |
| | 140 | 1,13<br>1 260<br>**3EL/146** | 1,57<br>1 750<br>**3EL/146** | 2,29<br>2 380<br>**3EL/136** | 3,32<br>3 460<br>**3EL/136** | 4,55<br>4 730<br>**3EL/136** | 6,6<br>6 870<br>**3EL/137** | 9,1<br>9 520<br>**3EL/137** | 11,2<br>11 790<br>**3EL/137** | 13,4<br>14 020<br>**3EL/137** | 16,6<br>17 370<br>**3EL/137** | 140 | 1 250 | |
| | 125 | 1,17<br>1 260<br>**3EL/126** | 1,62<br>1 740<br>**3EL/126** | 2,25<br>2 380<br>**3EL/124** | 3,27<br>3 460<br>**3EL/124** | 4,47<br>4 740<br>**3EL/124** | 6,9<br>6 850<br>**3EL/117** | 9,5<br>9 490<br>**3EL/117** | 11,8<br>11 760<br>**3EL/117** | 14<br>13 970<br>**3EL/117** | 17,4<br>17 320<br>**3EL/117** | 125 | 1 120 | |
| | 112 | 1,23<br>1 250<br>**3EL/107** | 1,7<br>1 740<br>**3EL/107** | 2,29<br>2 380<br>**3EL/109** | 3,33<br>3 460<br>**3EL/109** | 4,56<br>4 730<br>**3EL/109** | 6,6<br>6 870<br>**3EL/108** | 9,2<br>9 510<br>**3EL/108** | 11,4<br>11 780<br>**3EL/108** | 14,2<br>14 630<br>**3EL/108** | 15<br>15 490<br>**3EL/108** | 112 | 1 000 | |
| | 100 | 1,17<br>1 260<br>**3EL/101** | 1,62<br>1 740<br>**3EL/101** | 2,16<br>2 390<br>**3EL/105** | 3,13<br>3 470<br>**3EL/105** | 3,81<br>4 220<br>**3EL/105** | 5,1<br>5 330<br>**3EL/98,6** | 7,2<br>7 510<br>**3EL/98,6** | 8,9<br>9 310<br>**3EL/98,6** | 10,4<br>10 910<br>**3EL/98,6** | 12,9<br>13 520<br>**3EL/98,6** | 100 | 900 | |
| | 90 | 1,19<br>1 260<br>**3EL/88,7** | 1,64<br>1 740<br>**3EL/88,7** | 2,18<br>2 390<br>**3EL/92** | 3,16<br>3 470<br>**3EL/92** | 4,33<br>4 750<br>**3EL/92** | 6,3<br>6 900<br>**3EL/92,2** | 8,7<br>9 550<br>**3EL/92,2** | 10,7<br>11 830<br>**3EL/92,2** | 13,4<br>14 700<br>**3EL/92,2** | 15,8<br>17 420<br>**3EL/92,2** | 90 | 800 | |
| | 80 | 1,05<br>1 070<br>**3EL/76** | 1,44<br>1 470<br>**3EL/76** | 2,32<br>2 380<br>**3EL/76,2** | 3,37<br>3 450<br>**3EL/76,2** | 4,61<br>4 730<br>**3EL/76,2** | 6,6<br>6 870<br>**3EL/77,7** | 9,1<br>9 510<br>**3EL/77,7** | 11,3<br>11 790<br>**3EL/77,7** | 14<br>14 640<br>**3EL/77,7** | 16,6<br>17 370<br>**3EL/77,7** | 80 | 710 | |
| | 71 | 1,17<br>1 260<br>**3EL/70,8** | 1,62<br>1 740<br>**3EL/70,8** | 2,17<br>2 390<br>**3EL/72,5** | 3,16<br>3 470<br>**3EL/72,5** | 4,32<br>4 750<br>**3EL/72,5** | 6,3<br>6 900<br>**3EL/72,7** | 8,7<br>9 550<br>**3EL/72,7** | 10,7<br>11 830<br>**3EL/72,7** | 13,3<br>14 700<br>**3EL/72,7** | 16,2<br>17 840<br>**3EL/72,7** | 71 | 630 | |
| | 63 | 1<br>1 080<br>**3EL/63** | 1,37<br>1 480<br>**3EL/63** | 2,28<br>2 380<br>**3EL/61,1** | 3,32<br>3 460<br>**3EL/61,1** | 4,54<br>4 730<br>**3EL/61,1** | 6,6<br>6 870<br>**3EL/61,3** | 9,1<br>9 510<br>**3EL/61,3** | 11,3<br>11 790<br>**3EL/61,3** | 14<br>14 640<br>**3EL/61,3** | 17<br>17 780<br>**3EL/61,3** | 63 | 560 | |
| | 56 | 1,11<br>1 270<br>**3EL/59,9** | 1,53<br>1 760<br>**3EL/59,9** | – | – | – | – | – | – | – | – | 56 | 500 | |
| | 50 | 1,19<br>1 260<br>**3EL/49,7** | 1,65<br>1 740<br>**3EL/49,7** | 2,22<br>2 380<br>**3EL/50,6** | 3,22<br>3 460<br>**3EL/50,6** | 4,41<br>4 740<br>**3EL/50,6** | 6,3<br>6 900<br>**3EL/51,6** | 8,7<br>9 550<br>**3EL/51,6** | 10,8<br>11 830<br>**3EL/51,6** | 13,4<br>14 690<br>**3EL/51,6** | 16,1<br>17 620<br>**3EL/51,6** | 50 | 450 | |
| | 50 | 0,71<br>803<br>**2EL/53,1** | 1<br>1 130<br>**2EL/53,1** | – | – | – | – | – | – | – | – | 50 | 450 | |

| $n_{N2} \times L_h$ | $i_N$ | Gear reducer size<br>$P_{N2}$ kW<br>$M_{N2}$ N m<br>... / i<br>030A | 042A | 060A | 085A | 125A | 180A | 250A | 355A | 500A | 710A | $i_N$ | $n_1$ min$^{-1}$ | $n_{N2}$ |
|---|---|---|---|---|---|---|---|---|---|---|---|---|---|---|
| **90 000** | 800 | 25 170<br>**4EL/836** | 38 190<br>**4EL/828** | 49 430<br>**4EL/836** | 74 310<br>**4EL/846** | 105 920<br>**4EL/825** | 148 010<br>**4EL/800** | 215 710<br>**4EL/806** | 304 690<br>**4EL/800** | 419 210<br>**4EL/782** | 540 750<br>**4EL/778** | | | |
| | 710 | 25 110<br>**4EL/713** | 38 090<br>**4EL/706** | 49 300<br>**4EL/713** | 74 130<br>**4EL/721** | 105 690<br>**4EL/706** | 148 170<br>**4EL/722** | 215 840<br>**4EL/722** | 304 520<br>**4EL/703** | 413 040<br>**4EL/703** | 570 600<br>**4EL/703** | | | |
| | 630 | 25 170<br>**4EL/659** | 37 970<br>**4EL/595** | 49 180<br>**4EL/607** | 74 260<br>**4EL/659** | 105 750<br>**4EL/634** | 149 150<br>**4EL/624** | 215 700<br>**4EL/635** | 304 200<br>**4EL/614** | 414 070<br>**4EL/630** | 572 030<br>**4EL/630** | | | |
| | 560 | 25 100<br>**4EL/562** | 38 080<br>**4EL/556** | 49 940<br>**4EL/562** | 74 040<br>**4EL/562** | 105 820<br>**4EL/572** | 150 750<br>**4EL/563** | 215 600<br>**4EL/563** | 304 400<br>**4EL/554** | 415 400<br>**4EL/568** | 573 860<br>**4EL/568** | | | |
| | 500 | 25 020<br>**4EL/479** | 38 020<br>**4EL/489** | 49 770<br>**4EL/479** | 73 800<br>**4EL/479** | 105 630<br>**4EL/500** | 150 240<br>**4EL/479** | 215 030<br>**4EL/485** | 304 460<br>**4EL/501** | 410 270<br>**4EL/491** | 569 920<br>**4EL/500** | | | |
| | 450 | 25 080<br>**4EL/443** | 38 120<br>**4EL/453** | 48 100<br>**4EL/443** | 73 980<br>**4EL/443** | 105 730<br>**4EL/451** | 135 760<br>**4EL/444** | 215 400<br>**4EL/444** | 304 740<br>**4EL/452** | 412 130<br>**4EL/443** | 571 350<br>**4EL/448** | | | |
| | 400 | 25 020<br>**4EL/377** | 38 020<br>**4EL/386** | 48 160<br>**4EL/377** | 73 850<br>**4EL/382** | 105 490<br>**4EL/386** | 150 230<br>**4EL/378** | 215 020<br>**4EL/382** | 304 050<br>**4EL/386** | 428 180<br>**4EL/420** | 580 680<br>**4EL/420** | | | |
| | 355 | 19,7<br>20 500<br>**4EL/344** | 38,5<br>37 900<br>**4EL/325** | 38,1<br>39 760<br>**4EL/344** | –<br>63 200<br>**4EL/344** | –<br>105 740<br>**4EL/356** | –<br>149 200<br>**4EL/353** | –<br>215 780<br>**4EL/360** | –<br>304 760<br>**4EL/356** | –<br>412 270<br>**4EL/349** | –<br>581 290<br>**4EL/379** | 355 | 3 150 | **9** |
| | 315 | 23,2<br>25 120<br>**4EL/318** | 36,7<br>38 020<br>**4EL/304** | 46,1<br>49 970<br>**4EL/318** | 68<br>74 090<br>**4EL/318** | 96<br>105 920<br>**4EL/325** | 139<br>150 850<br>**4EL/319** | –<br>215 890<br>**4EL/322** | –<br>305 290<br>**4EL/326** | –<br>425 010<br>**4EL/323** | –<br>582 580<br>**4EL/349** | 315 | 2 800 | |
| | 280 | 22,2<br>25 190<br>**4EL/297** | 36,4<br>38 040<br>**4EL/274** | 44,1<br>50 110<br>**4EL/297** | 65<br>74 310<br>**4EL/297** | 93<br>106 130<br>**4EL/300** | 133<br>151 280<br>**4EL/298** | –<br>216 360<br>**4EL/298** | –<br>305 890<br>**4EL/300** | –<br>429 500<br>**4EL/299** | –<br>581 050<br>**4EL/299** | 280 | 2 500 | |
| | 250 | 23,5<br>25 090<br>**4EL/251** | 34,9<br>38 140<br>**4EL/256** | 46,7<br>49 930<br>**4EL/251** | 69<br>74 030<br>**4EL/251** | 97<br>105 820<br>**4EL/256** | 141<br>150 710<br>**4EL/251** | 201<br>215 550<br>**4EL/251** | 279<br>305 020<br>**4EL/257** | –<br>421 670<br>**4EL/252** | – | 250 | 2 240 | |
| | 250 | 19,3<br>20 520<br>**3EL/249** | 27,2<br>26 920<br>**3EL/232** | 37,5<br>39 800<br>**3EL/249** | 62<br>63 070<br>**3EL/237** | 82<br>84 310<br>**3EL/243** | – | – | – | – | – | 250 | 2 240 | |
| | 224 | 20,2<br>20 460<br>**3EL/212** | 30,3<br>31 670<br>**3EL/219** | 39,2<br>39 690<br>**3EL/212** | 62<br>63 090<br>**3EL/212** | – | 120<br>125 680<br>**3EL/219** | – | – | – | – | 224 | 2 000 | |
| | 200 | 19,1<br>20 540<br>**3EL/203** | 30,2<br>31 680<br>**3EL/198** | 37<br>39 830<br>**3EL/203** | 62<br>63 120<br>**3EL/193** | 80<br>84 380<br>**3EL/198** | – | – | – | – | – | 200 | 1 800 | |
| | 200 | 22,5<br>25 170<br>**4EL/211** | 33,4<br>38 260<br>**4EL/216** | 41,2<br>46 140<br>**4EL/211** | 66<br>74 240<br>**4EL/211** | 93<br>106 130<br>**4EL/216** | 116<br>130 210<br>**4EL/212** | – | – | – | – | 200 | 1 800 | |
| | 180 | 23,6<br>25 090<br>**4EL/178** | 35,1<br>38 130<br>**4EL/182** | 37,9<br>40 280<br>**4EL/178** | – | – | – | – | – | – | – | 180 | 1 600 | |
| | 180 | 19,9<br>20 490<br>**3EL/173** | 29,8<br>31 700<br>**3EL/178** | 36,8<br>40 210<br>**3EL/183** | 55<br>61 740<br>**3EL/187** | 76<br>84 690<br>**3EL/186** | 118<br>125 810<br>**3EL/178** | –<br>– | 247<br>253 310<br>**3EL/172** | 345<br>354 280<br>**3EL/172** | –<br>478 190<br>**3EL/172** | 180 | 1 600 | |
| | 160 | 22,3<br>25 180<br>**3EL/165** | 30,2<br>34 800<br>**3EL/169** | 35,9<br>39 920<br>**3EL/163** | 65<br>74 330<br>**3EL/167** | 74<br>84 850<br>**3EL/168** | 110<br>126 400<br>**3EL/168** | 158<br>180 680<br>**3EL/168** | 240<br>253 790<br>**3EL/155** | 338<br>354 810<br>**3EL/154** | 452<br>479 090<br>**3EL/155** | 160 | 1 400 | |
| | 140 | 24,3<br>25 040<br>**3EL/135** | 32,9<br>34 600<br>**3EL/138** | 47,8<br>49 160<br>**3EL/135** | 71<br>73 900<br>**3EL/136** | 91<br>91 930<br>**3EL/133** | 121<br>125 640<br>**3EL/136** | 167<br>183 260<br>**3EL/144** | 299<br>303 610<br>**3EL/133** | 329<br>369 200<br>**3EL/147** | 483<br>543 140<br>**3EL/147** | 140 | 1 250 | |
| | 125 | 19,7<br>21 900<br>**3EL/130** | 29,4<br>31 740<br>**3EL/127** | 37,1<br>40 190<br>**3EL/127** | 57<br>63 420<br>**3EL/129** | 103<br>105 380<br>**3EL/120** | 135<br>148 190<br>**3EL/129** | 195<br>215 970<br>**3EL/130** | 253<br>258 950<br>**3EL/120** | 399<br>407 860<br>**3EL/120** | 551<br>563 720<br>**3EL/120** | 125 | 1 120 | |
| | 112 | 23<br>25 130<br>**3EL/115** | 31<br>34 730<br>**3EL/117** | 45,1<br>49 350<br>**3EL/115** | 67<br>74 190<br>**3EL/116** | 102<br>105 450<br>**3EL/108** | 134<br>148 290<br>**3EL/116** | 195<br>216 020<br>**3EL/116** | 294<br>303 950<br>**3EL/108** | 398<br>408 330<br>**3EL/107** | 547<br>565 520<br>**3EL/108** | 112 | 1 000 | |
| | 100 | 22,4<br>25 180<br>**3EL/106** | 33,2<br>38 270<br>**3EL/108** | 38<br>42 820<br>**3EL/106** | 66<br>74 260<br>**3EL/106** | 97<br>105 790<br>**3EL/102** | 140<br>149 160<br>**3EL/100** | 199<br>215 720<br>**3EL/102** | 275<br>305 300<br>**3EL/105** | 389<br>423 320<br>**3EL/102** | 532<br>579 390<br>**3EL/103** | 100 | 900 | |
| | 90 | 23,3<br>25 110<br>**3EL/90,4** | 34,6<br>38 170<br>**3EL/92,4** | 46,3<br>49 960<br>**3EL/90,4** | 69<br>74 070<br>**3EL/90,4** | 96<br>105 890<br>**3EL/92,4** | 139<br>150 800<br>**3EL/90,6** | 197<br>215 830<br>**3EL/91,6** | 276<br>305 200<br>**3EL/92,6** | 387<br>424 380<br>**3EL/91,8** | 525<br>579 920<br>**3EL/92,6** | 90 | 800 | |
| | 80 | 24,4<br>25 030<br>**3EL/76,2** | 36,3<br>38 050<br>**3EL/77,9** | 48,6<br>49 800<br>**3EL/76,2** | 71<br>73 890<br>**3EL/77,1** | 93<br>106 130<br>**3EL/85,2** | 142<br>147 690<br>**3EL/77,2** | 161<br>180 460<br>**3EL/83,5** | 222<br>255 040<br>**3EL/85,3** | 373<br>419 890<br>**3EL/83,6** | 506<br>581 270<br>**3EL/85,3** | 80 | 710 | |
| | 71 | 23,2<br>25 110<br>**3EL/71,3** | 34,6<br>38 170<br>**3EL/72,9** | 46,2<br>49 960<br>**3EL/71,3** | 69<br>74 080<br>**3EL/71,3** | 96<br>105 890<br>**3EL/72,9** | 139<br>150 810<br>**3EL/71,4** | 199<br>215 690<br>**3EL/71,4** | 276<br>305 220<br>**3EL/73** | 390<br>423 040<br>**3EL/71,5** | 524<br>579 960<br>**3EL/73** | 71 | 630 | |
| | 63 | 24,4<br>25 030<br>**3EL/60,1** | 36,3<br>38 040<br>**3EL/61,4** | 48,6<br>49 800<br>**3EL/60,1** | 72<br>73 830<br>**3EL/60,1** | 101<br>105 550<br>**3EL/61,4** | 146<br>150 320<br>**3EL/60,2** | – | – | – | – | 63 | 560 | |
| | 56 | – | – | – | – | – | – | – | – | – | – | 56 | 500 | |
| | 50 | 23,4<br>25 100<br>**3EL/50,6** | 34,8<br>38 160<br>**3EL/51,7** | 45,3<br>48 650<br>**3EL/50,6** | – | – | – | – | – | – | – | 50 | 450 | |
| | 50 | – | – | – | – | – | – | – | – | – | – | 50 | 450 | |

| $n_{N2} \times L_h$ | $i_N$ | Gear reducer size<br>$P_{N2}$ kW<br>$M_{N2}$ N m<br>... / i<br>001A | 002A | 003A | 004A | 006A | 009A | 012A | 015A | 018A | 021A | $i_N$ | $n_1$ min$^{-1}$ | $n_{N2}$ |
|---|---|---|---|---|---|---|---|---|---|---|---|---|---|---|
| **90 000** | 45 | 1<br>1 080<br>**2EL/45,2** | 1,14<br>1 230<br>**2EL/45,2** | 1,41<br>1 600<br>**2EL/47,5** | 1,99<br>2 250<br>**2EL/47,5** | 2,8<br>3 170<br>**2EL/47,5** | 3,95<br>4 470<br>**2EL/47,5** | 5,6<br>6 310<br>**2EL/47,5** | 7,3<br>7 820<br>**2EL/44,8** | 7,9<br>8 900<br>**2EL/47,5** | 10,3<br>11 030<br>**2EL/44,8** | 45 | 400 | **9** |
| | 40 | 1,06<br>1 070<br>**2EL/37,7** | 1,45<br>1 470<br>**2EL/37,7** | 1,86<br>2 020<br>**2EL/40,4** | 2,46<br>2 680<br>**2EL/40,4** | 3,47<br>3 780<br>**2EL/40,4** | 4,9<br>5 330<br>**2EL/40,4** | 6,9<br>7 510<br>**2EL/40,4** | 8,6<br>9 330<br>**2EL/40,4** | 9,7<br>10 590<br>**2EL/40,4** | 9,7<br>10 590<br>**2EL/40,4** | 40 | 355 | |
| | 35,5 | 0,91<br>984<br>**2EL/35,6** | 0,91<br>984<br>**2EL/35,6** | 2,02<br>2 010<br>**2EL/32,9** | 2,76<br>2 750<br>**2EL/32,9** | 3,78<br>3 770<br>**2EL/32,9** | 5,3<br>5 310<br>**2EL/32,9** | 7,5<br>7 490<br>**2EL/32,9** | 9,3<br>9 280<br>**2EL/32,9** | 10,9<br>10 880<br>**2EL/32,9** | 13,5<br>13 480<br>**2EL/32,9** | 35,5 | 315 | |
| | 31,5 | 0,97<br>1 080<br>**2EL/32,6** | 1,33<br>1 480<br>**2EL/32,6** | 1,97<br>2 140<br>**2EL/31,9** | 1,97<br>2 140<br>**2EL/31,9** | 2,78<br>3 020<br>**2EL/31,9** | 3,92<br>4 260<br>**2EL/31,9** | 5,5<br>6 010<br>**2EL/31,9** | 7,8<br>8 470<br>**2EL/31,9** | 7,8<br>8 470<br>**2EL/31,9** | – | 31,5 | 280 | |
| | 28 | 1,11<br>1 270<br>**2EL/29,7** | 1,18<br>1 340<br>**2EL/29,7** | 1,89<br>2 020<br>**2EL/28** | 2,58<br>2 760<br>**2EL/28** | 3,53<br>3 780<br>**2EL/28** | 4,98<br>5 330<br>**2EL/28** | 7<br>7 520<br>**2EL/28** | 8,7<br>9 320<br>**2EL/28** | 10,2<br>10 920<br>**2EL/28** | 12,6<br>13 540<br>**2EL/28** | 28 | 250 | |
| | 25 | 1,15<br>1 260<br>**2EL/25,7** | 1,56<br>1 710<br>**2EL/25,7** | 2,16<br>2 390<br>**2EL/25,9** | 2,69<br>2 970<br>**2EL/25,9** | 3,79<br>4 190<br>**2EL/25,9** | 5,3<br>5 910<br>**2EL/25,9** | 7,5<br>8 340<br>**2EL/25,9** | 10,6<br>11 750<br>**2EL/25,9** | 10,6<br>11 750<br>**2EL/25,9** | 10,6<br>11 750<br>**2EL/25,9** | 25 | 224 | |
| | 22,4 | 1,02<br>1 080<br>**2EL/22** | 1,4<br>1 470<br>**2EL/22** | 2,26<br>2 380<br>**2EL/22,1** | 3,28<br>3 460<br>**2EL/22,1** | 4,49<br>4 730<br>**2EL/22,1** | 6,5<br>6 880<br>**2EL/22,1** | 9<br>9 520<br>**2EL/22,1** | 11,2<br>11 800<br>**2EL/22,1** | 13,3<br>14 020<br>**2EL/22,1** | 16,5<br>17 380<br>**2EL/22,1** | 22,4 | 200 | |
| | 20 | 1,16<br>1 260<br>**2EL/20,5** | 1,6<br>1 740<br>**2EL/20,5** | – | – | – | – | – | – | – | – | 20 | 180 | |
| | 18 | 0,99<br>1 080<br>**2EL/18,3** | 1,35<br>1 480<br>**2EL/18,3** | 1,82<br>2 020<br>**2EL/18,6** | 2,49<br>2 770<br>**2EL/18,6** | 3,41<br>3 790<br>**2EL/18,6** | 4,81<br>5 350<br>**2EL/18,6** | 6,8<br>7 540<br>**2EL/18,6** | 8,4<br>9 340<br>**2EL/18,6** | 9,9<br>10 950<br>**2EL/18,6** | 12,2<br>13 570<br>**2EL/18,6** | 18 | 160 | |
| | 16 | 1,08<br>1 270<br>**2EL/17,4** | 1,49<br>1 770<br>**2EL/17,4** | 2,03<br>2 420<br>**2EL/17,4** | 2,95<br>3 510<br>**2EL/17,4** | 4,04<br>4 810<br>**2EL/17,4** | 5,9<br>6 980<br>**2EL/17,4** | 8,1<br>9 660<br>**2EL/17,4** | 10<br>11 880<br>**2EL/17,4** | 12,5<br>14 870<br>**2EL/17,4** | 15,1<br>17 920<br>**2EL/17,4** | 16 | 140 | |
| | 14 | 1,15<br>1 260<br>**2EL/14,4** | 1,59<br>1 750<br>**2EL/14,4** | 2,14<br>2 400<br>**2EL/14,7** | 3,1<br>3 480<br>**2EL/14,7** | 4,25<br>4 760<br>**2EL/14,7** | 6,2<br>6 920<br>**2EL/14,7** | 8,5<br>9 580<br>**2EL/14,7** | 10,6<br>11 840<br>**2EL/14,7** | 13,1<br>14 740<br>**2EL/14,7** | 15,9<br>17 860<br>**2EL/14,7** | 14 | 125 | |
| | 12,5 | 1,14<br>1 180<br>**2EL/12,1** | 1,64<br>1 700<br>**2EL/12,1** | 2,24<br>2 360<br>**2EL/12,4** | 3,18<br>3 350<br>**2EL/12,4** | 4,5<br>4 750<br>**2EL/12,4** | 6,4<br>6 700<br>**2EL/12,4** | 9<br>9 500<br>**2EL/12,4** | 10,6<br>11 140<br>**2EL/12,4** | 12,5<br>13 200<br>**2EL/12,4** | 14,4<br>15 190<br>**2EL/12,4** | 12,5 | 112 | |
| **71 000** | 3550 | 816<br>**4EL/3868** | 1 150<br>**4EL/3868** | 1 610<br>**4EL/3460** | 2 270<br>**4EL/3460** | 3 200<br>**4EL/3460** | – | – | – | – | – | | | |
| | 3150 | 1 100<br>**4EL/3296** | 1 250<br>**4EL/3296** | – | – | – | 4 520<br>**4EL/3094** | 6 370<br>**4EL/3094** | – | 8 980<br>**4EL/3094** | – | | | |
| | 2800 | 1 090<br>**4EL/2750** | 1 490<br>**4EL/2750** | 2 050<br>**4EL/2947** | 2 720<br>**4EL/2947** | 3 840<br>**4EL/2947** | – | – | 7 950<br>**4EL/2921** | – | – | | | |
| | 2500 | 1 090<br>**4EL/2377** | 1 490<br>**4EL/2377** | 2 040<br>**4EL/2459** | 2 790<br>**4EL/2399** | 3 820<br>**4EL/2399** | 5 410<br>**4EL/2636** | 7 630<br>**4EL/2636** | 9 480<br>**4EL/2636** | 10 750<br>**4EL/2636** | 11 140<br>**4EL/2377** | | | |
| | 2240 | 1 290<br>**4EL/2168** | 1 350<br>**4EL/2168** | 2 180<br>**4EL/2324** | – | – | 5 390<br>**4EL/2145** | 7 610<br>**4EL/2145** | 9 430<br>**4EL/2145** | 11 050<br>**4EL/2145** | 13 690<br>**4EL/2145** | | | |
| | 2000 | – | – | 2 050<br>**4EL/2001** | 2 810<br>**4EL/2001** | 3 850<br>**4EL/2043** | 5 380<br>**4EL/1901** | 7 590<br>**4EL/1901** | – | – | – | | | |
| | 1800 | 1 310<br>**4EL/1874** | 1 740<br>**4EL/1874** | 2 490<br>**4EL/1891** | 2 800<br>**4EL/1730** | 3 830<br>**4EL/1730** | 5 420<br>**4EL/1790** | 7 650<br>**4EL/1827** | 9 480<br>**4EL/1827** | 11 090<br>**4EL/1790** | 13 760<br>**4EL/1827** | | | |
| | 1600 | 1 300<br>**4EL/1564** | 1 730<br>**4EL/1564** | 2 470<br>**4EL/1611** | 3 590<br>**4EL/1611** | 4 630<br>**4EL/1611** | 6 010<br>**4EL/1691** | 8 470<br>**4EL/1691** | 11 950<br>**4EL/1691** | 11 060<br>**4EL/1525** | 13 700<br>**4EL/1525** | | | |
| | 1400 | 1 290<br>**4EL/1351** | 1 730<br>**4EL/1351** | 2 450<br>**4EL/1364** | 3 550<br>**4EL/1344** | 4 860<br>**4EL/1344** | 7 140<br>**4EL/1441** | 9 880<br>**4EL/1441** | 11 990<br>**4EL/1441** | 14 210<br>**4EL/1441** | 13 670<br>**4EL/1318** | | | |
| | 1250 | 1 300<br>**4EL/1249** | 1 800<br>**4EL/1249** | 2 460<br>**4EL/1270** | 3 580<br>**4EL/1270** | 3 830<br>**4EL/1248** | 7 060<br>**4EL/1202** | 7 630<br>**4EL/1259** | 9 450<br>**4EL/1267** | 11 080<br>**4EL/1267** | 13 730<br>**4EL/1267** | | | |
| | 1120 | 1 300<br>**4EL/1128** | 1 730<br>**4EL/1128** | 2 460<br>**4EL/1122** | 3 570<br>**4EL/1122** | 4 890<br>**4EL/1122** | 7 120<br>**4EL/1136** | 9 910<br>**4EL/1172** | 12 000<br>**4EL/1172** | 14 270<br>**4EL/1172** | 17 680<br>**4EL/1172** | | | |
| | 1000 | 1 310<br>**4EL/1043** | 1 810<br>**4EL/1043** | 2 460<br>**4EL/984** | 3 560<br>**4EL/970** | 4 870<br>**4EL/970** | 7 110<br>**4EL/999** | 9 840<br>**4EL/999** | 11 970<br>**4EL/999** | 14 230<br>**4EL/999** | 17 640<br>**4EL/999** | | | |
| | 900 | 1 300<br>**4EL/901** | 1 800<br>**4EL/901** | 2 470<br>**4EL/909** | 3 590<br>**4EL/916** | 4 920<br>**4EL/916** | 7 160<br>**4EL/924** | 9 910<br>**4EL/924** | 11 940<br>**4EL/846** | 14 190<br>**4EL/846** | 17 580<br>**4EL/846** | | | |
| | 800 | 1 300<br>**4EL/779** | 1 800<br>**4EL/779** | 2 460<br>**4EL/786** | 3 610<br>**4EL/838** | 4 940<br>**4EL/838** | 7 110<br>**4EL/788** | 9 840<br>**4EL/788** | 11 970<br>**4EL/788** | 15 150<br>**4EL/788** | 17 150<br>**4EL/788** | | | |
| | 710 | 1 300<br>**4EL/720** | 1 810<br>**4EL/720** | 2 480<br>**4EL/732** | 3 600<br>**4EL/732** | 4 930<br>**4EL/732** | 7 140<br>**4EL/720** | 9 880<br>**4EL/720** | 11 990<br>**4EL/720** | 14 250<br>**4EL/720** | 17 660<br>**4EL/720** | | | |
| | 630 | 1 300<br>**4EL/622** | 1 790<br>**4EL/622** | 2 460<br>**4EL/628** | 3 560<br>**4EL/611** | 4 870<br>**4EL/611** | 7 150<br>**4EL/657** | 9 900<br>**4EL/657** | 12 000<br>**4EL/657** | 15 240<br>**4EL/657** | 18 100<br>**4EL/657** | | | |
| | 560 | 1 290<br>**4EL/546** | 1 730<br>**4EL/546** | 2 470<br>**4EL/566** | 3 580<br>**4EL/566** | 4 900<br>**4EL/566** | 7 120<br>**4EL/568** | 9 860<br>**4EL/568** | 11 980<br>**4EL/568** | 15 170<br>**4EL/568** | 18 070<br>**4EL/568** | | | |

Gear reducer size

$P_{N2}$ kW

$M_{N2}$ N m

... / i

| $n_{N2} \times L_h$ | $i_N$ | 030A | 042A | 060A | 085A | 125A | 180A | 250A | 355A | 500A | 710A | $i_N$ | $n_1$ min$^{-1}$ | $n_{N2}$ |
|---|---|---|---|---|---|---|---|---|---|---|---|---|---|---|
| **90 000** | 45 | – | – | – | – | – | – | – | – | – | – | 45 | 400 | 9 |
| | 40 | 19<br>20 540<br>**2EL/40,1** | – | 27,3<br>29 430<br>**2EL/40,1** | – | – | – | – | – | – | – | 40 | 355 | |
| | 35.5 | 20,7<br>20 430<br>**2EL/32,6** | 17,3<br>19 580<br>**2EL/37,3** | 40,1<br>39 630<br>**2EL/32,6** | – | – | – | – | – | – | – | 35,5 | 315 | |
| | 31.5 | 15,5<br>16 510<br>**2EL/31,2** | 26,1<br>27 000<br>**2EL/30,4** | 37,9<br>39 780<br>**2EL/30,8** | 60<br>63 250<br>**2EL/31** | 78<br>84 550<br>**2EL/31,8** | – | – | – | – | – | 31,5 | 280 | |
| | 28 | 19,3<br>20 520<br>**2EL/27,8** | 29<br>31 760<br>**2EL/28,7** | 37,5<br>39 800<br>**2EL/27,8** | 60<br>63 270<br>**2EL/27,8** | 85<br>84 080<br>**2EL/25,9** | 115<br>126 040<br>**2EL/28,6** | 164<br>180 190<br>**2EL/28,7** | 232<br>254 320<br>**2EL/28,7** | 318<br>356 210<br>**2EL/29,3** | 429<br>480 750<br>**2EL/29,3** | 28 | 250 | |
| | 25 | 21,1<br>22 900<br>**2EL/25,4** | 28,8<br>31 770<br>**2EL/25,9** | 39,1<br>40 050<br>**2EL/24** | 59<br>61 490<br>**2EL/24,4** | 86<br>92 230<br>**2EL/25** | 116<br>121 150<br>**2EL/24,5** | 175<br>182 720<br>**2EL/24,5** | 248<br>259 300<br>**2EL/24,5** | 344<br>368 100<br>**2EL/25,1** | 506<br>541 480<br>**2EL/25,1** | 25 | 224 | |
| | 22.4 | 24,2<br>25 040<br>**2EL/21,7** | 32,7<br>34 610<br>**2EL/22,1** | 47,5<br>49 170<br>**2EL/21,7** | 71<br>73 930<br>**2EL/21,9** | 80<br>84 420<br>**2EL/22,1** | 141<br>147 770<br>**2EL/22** | 204<br>215 380<br>**2EL/22,1** | 288<br>304 370<br>**2EL/22,1** | 312<br>356 620<br>**2EL/23,9** | 422<br>481 290<br>**2EL/23,9** | 22,4 | 200 | |
| | 20 | – | 29,3<br>31 740<br>**2EL/20,4** | – | – | 98<br>105 760<br>**2EL/20,4** | 119<br>125 800<br>**2EL/20** | 166<br>180 060<br>**2EL/20,4** | 235<br>254 130<br>**2EL/20,4** | 383<br>415 320<br>**2EL/20,4** | 529<br>573 760<br>**2EL/20,4** | 20 | 180 | |
| | 18 | 18,7<br>20 570<br>**2EL/18,5** | 36,5<br>38 030<br>**2EL/17,5** | 36,2<br>39 890<br>**2EL/18,5** | – | 101<br>105 520<br>**2EL/17,5** | – | 207<br>215 180<br>**2EL/17,5** | 292<br>304 090<br>**2EL/17,5** | 401<br>418 220<br>**2EL/17,5** | 554<br>577 750<br>**2EL/17,5** | 18 | 160 | |
| | 16 | 21,7<br>25 230<br>**2EL/17,1** | – | 43,1<br>50 190<br>**2EL/17,1** | 64<br>74 420<br>**2EL/17,1** | – | 130<br>151 510<br>**2EL/17,1** | – | – | – | – | 16 | 140 | |
| | 14 | 22,9<br>25 140<br>**2EL/14,4** | 34<br>38 210<br>**2EL/14,7** | 45,5<br>50 010<br>**2EL/14,4** | – | – | – | – | – | – | – | 14 | 125 | |
| | 12.5 | – | – | – | – | – | – | – | – | – | – | 12,5 | 112 | |
| **71 000** | 3550 | – | – | – | – | – | – | – | – | – | – | | | |
| | 3150 | – | – | – | – | – | – | – | – | – | – | | | |
| | 2800 | – | – | – | – | – | – | – | – | – | – | | | |
| | 2500 | – | – | – | – | – | – | – | – | – | – | | | |
| | 2240 | 20 870<br>**4EL/2338** | – | – | – | – | – | – | – | – | – | | | |
| | 2000 | 20 780<br>**4EL/1902** | – | – | – | – | – | – | – | – | – | | | |
| | 1800 | – | 32 060<br>**4EL/1673** | 40 430<br>**4EL/1796** | 64 300<br>**4EL/1808** | 85 950<br>**4EL/1852** | – | – | – | – | – | | | |
| | 1600 | 20 860<br>**4EL/1621** | 32 080<br>**4EL/1509** | 40 450<br>**4EL/1621** | 64 300<br>**4EL/1621** | 85 440<br>**4EL/1507** | 128 090<br>**4EL/1670** | – | – | – | – | | | |
| | 1400 | 23 280<br>**4EL/1482** | 32 100<br>**4EL/1361** | 40 480<br>**4EL/1462** | 64 360<br>**4EL/1471** | 85 730<br>**4EL/1423** | – | – | 256 450<br>**4EL/1314** | – | – | | | |
| | 1250 | 25 450<br>**4EL/1263** | 35 170<br>**4EL/1291** | 40 340<br>**4EL/1245** | 75 120<br>**4EL/1278** | 85 750<br>**4EL/1284** | 127 740<br>**4EL/1283** | 182 600<br>**4EL/1283** | 256 490<br>**4EL/1186** | 360 990<br>**4EL/1312** | – | | | |
| | 1120 | 23 300<br>**4EL/1206** | 32 220<br>**4EL/1160** | 40 380<br>**4EL/1124** | 64 180<br>**4EL/1124** | 85 830<br>**4EL/1160** | 127 810<br>**4EL/1150** | 182 700<br>**4EL/1150** | 256 730<br>**4EL/1071** | 373 220<br>**4EL/1122** | – | | | |
| | 1000 | 25 490<br>**4EL/1028** | 35 230<br>**4EL/1051** | 50 060<br>**4EL/1028** | 75 260<br>**4EL/1040** | 85 920<br>**4EL/1046** | 149 900<br>**4EL/984** | 218 450<br>**4EL/990** | 309 170<br>**4EL/1014** | 360 400<br>**4EL/1008** | 486 400<br>**4EL/1008** | | | |
| | 900 | 25 430<br>**4EL/876** | 35 150<br>**4EL/895** | 49 930<br>**4EL/876** | 75 070<br>**4EL/886** | 107 380<br>**4EL/914** | 150 050<br>**4EL/888** | 218 590<br>**4EL/888** | 257 960<br>**4EL/911** | 434 730<br>**4EL/914** | 548 170<br>**4EL/862** | | | |
| | 800 | 25 560<br>**4EL/836** | 38 750<br>**4EL/828** | 50 150<br>**4EL/836** | 75 400<br>**4EL/846** | 107 480<br>**4EL/825** | 150 180<br>**4EL/800** | 218 870<br>**4EL/806** | 309 160<br>**4EL/800** | 433 710<br>**4EL/782** | 548 680<br>**4EL/778** | | | |
| | 710 | 25 470<br>**4EL/713** | 38 640<br>**4EL/706** | 50 010<br>**4EL/713** | 75 190<br>**4EL/721** | 107 200<br>**4EL/706** | 150 280<br>**4EL/722** | 218 920<br>**4EL/722** | 308 870<br>**4EL/703** | 433 870<br>**4EL/703** | 586 870<br>**4EL/703** | | | |
| | 630 | 25 510<br>**4EL/659** | 38 480<br>**4EL/595** | 49 840<br>**4EL/607** | 75 260<br>**4EL/659** | 107 180<br>**4EL/634** | 151 160<br>**4EL/624** | 218 610<br>**4EL/635** | 308 310<br>**4EL/614** | 433 760<br>**4EL/630** | 586 720<br>**4EL/630** | | | |
| | 560 | 25 450<br>**4EL/562** | 38 600<br>**4EL/556** | 50 630<br>**4EL/562** | 75 060<br>**4EL/562** | 107 280<br>**4EL/572** | 152 830<br>**4EL/563** | 218 570<br>**4EL/563** | 308 600<br>**4EL/554** | 434 160<br>**4EL/568** | 587 260<br>**4EL/568** | | | |

| $n_{N2} \times L_h$ | $i_N$ | Gear reducer size<br>$P_{N2}$ kW<br>$M_{N2}$ N m<br>... / i<br>001A | 002A | 003A | 004A | 006A | 009A | 012A | 015A | 018A | 021A | $i_N$ | $n_1$ min$^{-1}$ | $n_{N2}$ |
|---|---|---|---|---|---|---|---|---|---|---|---|---|---|---|
| **71 000** | 500 | 1 300<br>**4EL/497** | 1 800<br>**4EL/497** | 2 480<br>**4EL/517** | 3 600<br>**4EL/517** | 4 920<br>**4EL/517** | 7 150<br>**4EL/518** | 9 900<br>**4EL/518** | 12 000<br>**4EL/518** | 15 230<br>**4EL/518** | 18 100<br>**4EL/518** | | | |
| | 450 | 0,96<br>1 300<br>**4EL/445** | 1,33<br>1 800<br>**4EL/445** | 1,8<br>2 470<br>**4EL/452** | 2,62<br>3 590<br>**4EL/452** | 3,58<br>4 910<br>**4EL/452** | 5,2<br>7 120<br>**4EL/448** | 7,3<br>9 860<br>**4EL/448** | 8,8<br>11 980<br>**4EL/448** | 11,2<br>15 170<br>**4EL/448** | 13,3<br>18 070<br>**4EL/448** | 450 | 3 150 | **7,1** |
| | 400 | 0,91<br>1 310<br>**4EL/420** | 1,27<br>1 820<br>**4EL/420** | 1,73<br>2 490<br>**4EL/422** | 2,51<br>3 610<br>**4EL/422** | 3,44<br>4 950<br>**4EL/422** | 5,2<br>7 140<br>**4EL/404** | 7,2<br>9 880<br>**4EL/404** | 8,7<br>11 990<br>**4EL/404** | 10,4<br>14 250<br>**4EL/404** | 12,8<br>17 660<br>**4EL/404** | 400 | 2 800 | |
| | 355 | 0,96<br>1 300<br>**4EL/356** | 1,33<br>1 800<br>**4EL/356** | 1,81<br>2 470<br>**4EL/357** | 2,63<br>3 580<br>**4EL/357** | 3,6<br>4 910<br>**4EL/357** | 5,2<br>7 130<br>**4EL/358** | 7,2<br>9 870<br>**4EL/358** | 8,8<br>11 990<br>**4EL/358** | 11,1<br>15 190<br>**4EL/358** | 13,2<br>18 080<br>**4EL/358** | 355 | 2 500 | |
| | 315 | 0,99<br>1 290<br>**4EL/306** | 1,37<br>1 790<br>**4EL/306** | 1,82<br>2 470<br>**4EL/317** | 2,65<br>3 580<br>**4EL/317** | 3,62<br>4 900<br>**4EL/317** | 5,2<br>7 140<br>**4EL/323** | 7,2<br>9 880<br>**4EL/323** | 8,7<br>11 990<br>**4EL/323** | 11<br>15 210<br>**4EL/323** | 13,3<br>18 070<br>**4EL/318** | 315 | 2 240 | |
| | 280 | 0,93<br>1 310<br>**4EL/295** | 1,29<br>1 810<br>**4EL/295** | 1,76<br>2 480<br>**4EL/296** | 2,55<br>3 600<br>**4EL/296** | 3,49<br>4 930<br>**4EL/296** | 4,99<br>7 190<br>**4EL/301** | 6,9<br>9 950<br>**4EL/301** | 8,4<br>12 030<br>**4EL/301** | 10,6<br>15 310<br>**4EL/301** | 12,6<br>18 140<br>**4EL/303** | 280 | 2 000 | |
| | 250 | 0,98<br>1 300<br>**4EL/249** | 1,36<br>1 790<br>**4EL/249** | 1,85<br>2 460<br>**4EL/250** | 2,69<br>3 570<br>**4EL/250** | 3,68<br>4 890<br>**4EL/250** | 5,3<br>7 120<br>**4EL/255** | 7,3<br>9 860<br>**4EL/255** | 8,9<br>11 980<br>**4EL/255** | 11,2<br>15 170<br>**4EL/255** | 13,4<br>18 070<br>**4EL/255** | 250 | 1 800 | |
| | 250 | 0,96<br>1 300<br>**3EL/254** | 1<br>1 350<br>**3EL/254** | 1,55<br>2 050<br>**3EL/249** | 2,05<br>2 710<br>**3EL/249** | 3,01<br>3 820<br>**3EL/239** | 4,06<br>5 410<br>**3EL/251** | 5,7<br>7 620<br>**3EL/251** | 7,1<br>9 450<br>**3EL/251** | 8,3<br>11 070<br>**3EL/251** | 10,3<br>13 720<br>**3EL/251** | 250 | 1 800 | |
| | 224 | 0,99<br>1 290<br>**3EL/219** | 1,32<br>1 730<br>**3EL/219** | 1,86<br>2 460<br>**3EL/221** | 2,27<br>3 010<br>**3EL/221** | 3,21<br>4 240<br>**3EL/221** | 4,22<br>5 390<br>**3EL/214** | 6<br>7 600<br>**3EL/214** | 7,4<br>9 420<br>**3EL/214** | 8,6<br>11 040<br>**3EL/214** | 10,7<br>13 690<br>**3EL/214** | 224 | 1 600 | |
| | 200 | 0,93<br>1 310<br>**4EL/207** | 1,29<br>1 810<br>**4EL/207** | 1,75<br>2 480<br>**4EL/207** | 2,55<br>3 600<br>**4EL/207** | 3,49<br>4 930<br>**4EL/207** | 4,98<br>7 190<br>**4EL/211** | 6,9<br>9 950<br>**4EL/211** | 8,3<br>12 030<br>**4EL/211** | 10,6<br>15 310<br>**4EL/211** | 12,6<br>18 140<br>**4EL/211** | 200 | 1 400 | |
| | 200 | 0,91<br>1 310<br>**3EL/212** | 1,09<br>1 500<br>**3EL/201** | 1,5<br>2 050<br>**3EL/200** | 2,06<br>2 810<br>**3EL/200** | 2,78<br>3 840<br>**3EL/203** | 4,43<br>5 980<br>**3EL/198** | 6,2<br>8 440<br>**3EL/198** | 8,8<br>11 900<br>**3EL/198** | 8,8<br>11 900<br>**3EL/198** | 9,9<br>13 760<br>**3EL/204** | 200 | 1 400 | |
| | 180 | 0,99<br>1 290<br>**4EL/171** | 1,37<br>1 790<br>**4EL/171** | 1,84<br>2 460<br>**4EL/175** | 2,68<br>3 570<br>**4EL/175** | 3,66<br>4 890<br>**4EL/175** | 5,2<br>7 120<br>**4EL/178** | 7,2<br>9 860<br>**4EL/178** | 8,8<br>11 980<br>**4EL/178** | 11,2<br>15 180<br>**4EL/178** | 13,3<br>18 070<br>**4EL/178** | 180 | 1 250 | |
| | 180 | 0,93<br>1 310<br>**3EL/183** | 1,24<br>1 740<br>**3EL/183** | 1,76<br>2 480<br>**3EL/185** | 2,14<br>3 020<br>**3EL/185** | 3,22<br>4 640<br>**3EL/189** | 4,06<br>5 410<br>**3EL/174** | 5,7<br>7 620<br>**3EL/174** | 7,1<br>9 450<br>**3EL/174** | 8,3<br>11 070<br>**3EL/174** | 10,3<br>13 720<br>**3EL/174** | 180 | 1 250 | |
| | 160 | 0,96<br>1 300<br>**3EL/158** | 1,28<br>1 730<br>**3EL/158** | 1,81<br>2 470<br>**3EL/160** | 2,66<br>3 580<br>**3EL/157** | 3,65<br>4 900<br>**3EL/157** | 4,99<br>7 190<br>**3EL/169** | 6,9<br>9 950<br>**3EL/169** | 8,4<br>12 030<br>**3EL/169** | 9,9<br>14 250<br>**3EL/169** | 9,9<br>14 250<br>**3EL/169** | 160 | 1 120 | |
| | 140 | 0,94<br>1 310<br>**3EL/146** | 1,3<br>1 810<br>**3EL/146** | 1,89<br>2 450<br>**3EL/136** | 2,74<br>3 560<br>**3EL/136** | 3,75<br>4 870<br>**3EL/136** | 5,4<br>7 080<br>**3EL/137** | 7,5<br>9 810<br>**3EL/137** | 9,1<br>11 960<br>**3EL/137** | 10,8<br>14 210<br>**3EL/137** | 13,4<br>17 610<br>**3EL/137** | 140 | 1 000 | |
| | 125 | 0,97<br>1 300<br>**3EL/126** | 1,34<br>1 800<br>**3EL/126** | 1,86<br>2 460<br>**3EL/124** | 2,71<br>3 570<br>**3EL/124** | 3,71<br>4 880<br>**3EL/124** | 5,7<br>7 030<br>**3EL/117** | 7,8<br>9 730<br>**3EL/117** | 9,6<br>11 920<br>**3EL/117** | 11,4<br>14 160<br>**3EL/117** | 14,1<br>17 550<br>**3EL/117** | 125 | 900 | |
| | 112 | 1,01<br>1 290<br>**3EL/107** | 1,4<br>1 790<br>**3EL/107** | 1,89<br>2 450<br>**3EL/109** | 2,74<br>3 560<br>**3EL/109** | 3,75<br>4 870<br>**3EL/109** | 5,5<br>7 070<br>**3EL/108** | 7,6<br>9 790<br>**3EL/108** | 9,2<br>11 950<br>**3EL/108** | 11,7<br>15 060<br>**3EL/108** | 12,1<br>15 700<br>**3EL/108** | 112 | 800 | |
| | 100 | 0,96<br>1 300<br>**3EL/101** | 1,33<br>1 800<br>**3EL/101** | 1,76<br>2 480<br>**3EL/105** | 2,56<br>3 600<br>**3EL/105** | 3,05<br>4 290<br>**3EL/105** | 4,08<br>5 410<br>**3EL/98,6** | 5,7<br>7 620<br>**3EL/98,6** | 7,1<br>9 450<br>**3EL/98,6** | 8,3<br>11 070<br>**3EL/98,6** | 10,3<br>13 720<br>**3EL/98,6** | 100 | 710 | |
| | 90 | 0,97<br>1 300<br>**3EL/88,7** | 1,34<br>1 800<br>**3EL/88,7** | 1,78<br>2 480<br>**3EL/92** | 2,58<br>3 600<br>**3EL/92** | 3,53<br>4 920<br>**3EL/92** | 5,1<br>7 150<br>**3EL/92,2** | 7,1<br>9 900<br>**3EL/92,2** | 8,6<br>12 000<br>**3EL/92,2** | 10,9<br>15 240<br>**3EL/92,2** | 12,6<br>17 680<br>**3EL/92,2** | 90 | 630 | |
| | 80 | 0,84<br>1 090<br>**3EL/76** | 1,15<br>1 490<br>**3EL/76** | 1,88<br>2 450<br>**3EL/76,2** | 2,74<br>3 560<br>**3EL/76,2** | 3,75<br>4 870<br>**3EL/76,2** | 5,4<br>7 100<br>**3EL/77,7** | 7,4<br>9 820<br>**3EL/77,7** | 9<br>11 960<br>**3EL/77,7** | 11,4<br>15 120<br>**3EL/77,7** | 13,3<br>17 620<br>**3EL/77,7** | 80 | 560 | |
| | 71 | 0,96<br>1 300<br>**3EL/70,8** | 1,33<br>1 800<br>**3EL/70,8** | 1,79<br>2 470<br>**3EL/72,5** | 2,59<br>3 590<br>**3EL/72,5** | 3,55<br>4 920<br>**3EL/72,5** | 5,1<br>7 150<br>**3EL/72,7** | 7,1<br>9 890<br>**3EL/72,7** | 8,6<br>12 000<br>**3EL/72,7** | 11<br>15 230<br>**3EL/72,7** | 13<br>18 090<br>**3EL/72,7** | 71 | 500 | |
| | 63 | 0,82<br>1 090<br>**3EL/63** | 1,12<br>1 500<br>**3EL/63** | 1,89<br>2 450<br>**3EL/61,1** | 2,74<br>3 560<br>**3EL/61,1** | 3,76<br>4 870<br>**3EL/61,1** | 5,4<br>7 080<br>**3EL/61,3** | 7,5<br>9 800<br>**3EL/61,3** | 9,2<br>11 950<br>**3EL/61,3** | 11,6<br>15 080<br>**3EL/61,3** | 13,9<br>18 020<br>**3EL/61,3** | 63 | 450 | |
| | 56 | 0,92<br>1 310<br>**3EL/59,9** | 1,27<br>1 820<br>**3EL/59,9** | – | – | – | – | – | – | – | – | 56 | 400 | |
| | 50 | 0,57<br>814<br>**2EL/53,1** | 0,8<br>1 150<br>**2EL/53,1** | – | – | – | – | – | – | – | – | 50 | 355 | |
| | 50 | 0,97<br>1 300<br>**3EL/49,7** | 1,35<br>1 800<br>**3EL/49,7** | 1,81<br>2 470<br>**3EL/50,6** | 2,63<br>3 580<br>**3EL/50,6** | 3,6<br>4 910<br>**3EL/50,6** | 5,1<br>7 150<br>**3EL/51,6** | 7,1<br>9 890<br>**3EL/51,6** | 8,6<br>12 000<br>**3EL/51,6** | 11<br>15 230<br>**3EL/51,6** | 13<br>18 090<br>**3EL/51,6** | 50 | 355 | |
| | 45 | 0,8<br>1 090<br>**2EL/45,2** | 0,91<br>1 250<br>**2EL/45,2** | 1,13<br>1 620<br>**2EL/47,5** | 1,59<br>2 280<br>**2EL/47,5** | 2,24<br>3 220<br>**2EL/47,5** | 3,16<br>4 540<br>**2EL/47,5** | 4,45<br>6 400<br>**2EL/47,5** | 5,8<br>7 940<br>**2EL/44,8** | 6,3<br>9 030<br>**2EL/47,5** | 8,2<br>11 200<br>**2EL/44,8** | 45 | 315 | |
| | 40 | 0,85<br>1 090<br>**2EL/37,7** | 1,16<br>1 490<br>**2EL/37,7** | 1,49<br>2 050<br>**2EL/40,4** | 1,97<br>2 720<br>**2EL/40,4** | 2,78<br>3 830<br>**2EL/40,4** | 3,92<br>5 400<br>**2EL/40,4** | 5,5<br>7 620<br>**2EL/40,4** | 6,9<br>9 470<br>**2EL/40,4** | 7,8<br>10 740<br>**2EL/40,4** | 7,8<br>10 740<br>**2EL/40,4** | 40 | 280 | |
| | 35,5 | 0,73<br>998<br>**2EL/35,6** | 0,73<br>998<br>**2EL/35,6** | 1,62<br>2 040<br>**2EL/32,9** | 2,22<br>2 790<br>**2EL/32,9** | 3,04<br>3 820<br>**2EL/32,9** | 4,29<br>5 390<br>**2EL/32,9** | 6<br>7 600<br>**2EL/32,9** | 7,5<br>9 410<br>**2EL/32,9** | 8,8<br>11 030<br>**2EL/32,9** | 10,9<br>13 670<br>**2EL/32,9** | 35,5 | 250 | |
| | 31,5 | 0,79<br>1 090<br>**2EL/32,6** | 1,08<br>1 500<br>**2EL/32,6** | 1,6<br>2 170<br>**2EL/31,9** | 1,6<br>2 170<br>**2EL/31,9** | 2,25<br>3 060<br>**2EL/31,9** | 3,18<br>4 320<br>**2EL/31,9** | 4,48<br>6 090<br>**2EL/31,9** | 6,3<br>8 590<br>**2EL/31,9** | 6,3<br>8 590<br>**2EL/31,9** | – | 31,5 | 224 | |

| $n_{N2} \times L_h$ | $i_N$ | Gear reducer size<br>$P_{N2}$ kW<br>$M_{N2}$ N m<br>... / i<br>030A | 042A | 060A | 085A | 125A | 180A | 250A | 355A | 500A | 710A | $i_N$ | $n_1$ min$^{-1}$ | $n_{N2}$ |
|---|---|---|---|---|---|---|---|---|---|---|---|---|---|---|
| 71 000 | 500 | 25 380<br>**4EL/479** | 38 580<br>**4EL/489** | 50 500<br>**4EL/479** | 74 880<br>**4EL/479** | 107 180<br>**4EL/500** | 152 440<br>**4EL/479** | 218 180<br>**4EL/485** | 308 920<br>**4EL/501** | 433 430<br>**4EL/491** | 586 940<br>**4EL/500** | | | |
| | 450 | 19<br>25 450<br>**4EL/443** | 28,2<br>38 680<br>**4EL/453** | 37,7<br>50 630<br>**4EL/443** | –<br>75 070<br>**4EL/443** | –<br>107 290<br>**4EL/451** | –<br>145 850<br>**4EL/444** | –<br>218 590<br>**4EL/444** | –<br>309 240<br>**4EL/452** | –<br>433 880<br>**4EL/443** | –<br>587 310<br>**4EL/448** | 450 | 3 150 | **7,1** |
| | 400 | 19,7<br>25 380<br>**4EL/377** | 29,3<br>38 580<br>**4EL/386** | 39,2<br>50 500<br>**4EL/377** | 58<br>74 930<br>**4EL/382** | 81<br>107 040<br>**4EL/386** | 118<br>152 440<br>**4EL/378** | –<br>218 170<br>**4EL/382** | –<br>308 510<br>**4EL/386** | –<br>435 590<br>**4EL/420** | –<br>589 200<br>**4EL/420** | 400 | 2 800 | |
| | 355 | 15,8<br>20 790<br>**4EL/344** | 31<br>38 440<br>**4EL/325** | 30,7<br>40 330<br>**4EL/344** | 48,8<br>64 100<br>**4EL/344** | 79<br>107 250<br>**4EL/356** | 112<br>151 330<br>**4EL/353** | –<br>218 860<br>**4EL/360** | –<br>309 120<br>**4EL/356** | –<br>433 700<br>**4EL/349** | –<br>589 590<br>**4EL/379** | 355 | 2 500 | |
| | 315 | 18,8<br>25 460<br>**4EL/318** | 29,7<br>38 550<br>**4EL/304** | 37,4<br>50 660<br>**4EL/318** | 55<br>75 110<br>**4EL/318** | 77<br>107 380<br>**4EL/325** | 113<br>152 920<br>**4EL/319** | 159<br>218 870<br>**4EL/322** | 223<br>309 500<br>**4EL/326** | –<br>434 550<br>**4EL/323** | –<br>591 680<br>**4EL/349** | 315 | 2 240 | |
| | 280 | 18<br>25 540<br>**4EL/297** | 29,5<br>38 570<br>**4EL/274** | 35,8<br>50 820<br>**4EL/297** | 53<br>75 330<br>**4EL/297** | 75<br>107 590<br>**4EL/300** | 108<br>153 360<br>**4EL/298** | 154<br>219 340<br>**4EL/298** | 216<br>310 100<br>**4EL/300** | 305<br>435 490<br>**4EL/299** | 413<br>589 060<br>**4EL/299** | 280 | 2 000 | |
| | 250 | 19,1<br>25 430<br>**4EL/251** | 28,4<br>38 660<br>**4EL/256** | 38<br>50 600<br>**4EL/251** | 56<br>75 030<br>**4EL/251** | 79<br>107 250<br>**4EL/256** | 115<br>152 750<br>**4EL/251** | 164<br>218 460<br>**4EL/251** | 227<br>309 140<br>**4EL/257** | 325<br>433 730<br>**4EL/252** | – | 250 | 1 800 | |
| | 250 | 15,7<br>20 800<br>**3EL/249** | 22,2<br>27 280<br>**3EL/232** | 30,5<br>40 340<br>**3EL/249** | 51<br>63 920<br>**3EL/237** | 66<br>85 450<br>**3EL/243** | – | – | – | – | – | 250 | 1 800 | |
| | 224 | 16,4<br>20 750<br>**3EL/212** | 24,6<br>32 110<br>**3EL/219** | 31,8<br>40 240<br>**3EL/212** | 50<br>63 960<br>**3EL/212** | – | 98<br>127 410<br>**3EL/219** | – | – | – | – | 224 | 1 600 | |
| | 200 | 17,8<br>25 600<br>**4EL/211** | 26,4<br>38 880<br>**4EL/216** | 34,5<br>49 750<br>**4EL/211** | 52<br>75 400<br>**4EL/211** | 73<br>107 900<br>**4EL/216** | 97<br>140 400<br>**4EL/212** | – | – | – | – | 200 | 1 400 | |
| | 200 | 15,1<br>20 860<br>**3EL/203** | 23,9<br>32 170<br>**3EL/198** | 29,3<br>40 450<br>**3EL/203** | 48,8<br>64 100<br>**3EL/193** | 64<br>85 690<br>**3EL/198** | – | – | – | – | – | 200 | 1 400 | |
| | 180 | 18,7<br>25 470<br>**4EL/178** | 27,8<br>38 710<br>**4EL/182** | 31,9<br>43 370<br>**4EL/178** | – | – | – | – | – | – | – | 180 | 1 250 | |
| | 180 | 15,8<br>20 800<br>**3EL/173** | 23,6<br>32 190<br>**3EL/178** | 29,2<br>40 820<br>**3EL/183** | 43,9<br>62 680<br>**3EL/187** | 60<br>85 980<br>**3EL/186** | 94<br>127 730<br>**3EL/178** | – | 196<br>257 180<br>**3EL/172** | 274<br>359 690<br>**3EL/172** | 369<br>485 480<br>**3EL/172** | 180 | 1 250 | |
| | 160 | 18,1<br>25 530<br>**3EL/165** | 24,5<br>35 280<br>**3EL/169** | 29,1<br>40 470<br>**3EL/163** | 53<br>75 350<br>**3EL/167** | 60<br>86 020<br>**3EL/168** | 89<br>128 140<br>**3EL/168** | 128<br>183 180<br>**3EL/168** | 194<br>257 290<br>**3EL/155** | 274<br>359 700<br>**3EL/154** | 367<br>485 700<br>**3EL/155** | 160 | 1 120 | |
| | 140 | 19,7<br>25 380<br>**3EL/135** | 26,7<br>35 080<br>**3EL/138** | 38,8<br>49 830<br>**3EL/135** | 58<br>74 920<br>**3EL/136** | 74<br>93 200<br>**3EL/133** | 98<br>127 370<br>**3EL/136** | 135<br>185 790<br>**3EL/144** | 243<br>307 790<br>**3EL/133** | 267<br>374 290<br>**3EL/147** | 392<br>550 630<br>**3EL/147** | 140 | 1 000 | |
| | 125 | 16<br>22 190<br>**3EL/130** | 23,9<br>32 160<br>**3EL/127** | 30,2<br>40 730<br>**3EL/127** | 46,8<br>64 270<br>**3EL/129** | 84<br>106 810<br>**3EL/120** | 110<br>150 200<br>**3EL/129** | 159<br>218 890<br>**3EL/130** | 206<br>262 440<br>**3EL/120** | 340<br>432 420<br>**3EL/120** | 460<br>584 970<br>**3EL/120** | 125 | 900 | |
| | 112 | 18,6<br>25 480<br>**3EL/115** | 25,2<br>35 210<br>**3EL/117** | 36,5<br>50 030<br>**3EL/115** | 54<br>75 210<br>**3EL/116** | 83<br>106 910<br>**3EL/108** | 108<br>150 330<br>**3EL/116** | 158<br>219 000<br>**3EL/116** | 238<br>308 140<br>**3EL/108** | 338<br>432 640<br>**3EL/107** | 453<br>585 510<br>**3EL/108** | 112 | 800 | |
| | 100 | 17,9<br>25 560<br>**3EL/106** | 26,6<br>38 830<br>**3EL/108** | 30,4<br>43 450<br>**3EL/106** | 53<br>75 350<br>**3EL/106** | 78<br>107 340<br>**3EL/102** | 112<br>151 340<br>**3EL/100** | 159<br>218 880<br>**3EL/102** | 220<br>309 770<br>**3EL/105** | 315<br>434 570<br>**3EL/102** | 426<br>587 880<br>**3EL/103** | 100 | 710 | |
| | 90 | 18,6<br>25 480<br>**3EL/90,4** | 27,6<br>38 730<br>**3EL/92,4** | 37<br>50 690<br>**3EL/90,4** | 55<br>75 160<br>**3EL/90,4** | 77<br>107 450<br>**3EL/92,4** | 111<br>153 030<br>**3EL/90,6** | 158<br>219 020<br>**3EL/91,6** | 221<br>309 700<br>**3EL/92,6** | 312<br>434 840<br>**3EL/91,8** | 419<br>588 490<br>**3EL/92,6** | 90 | 630 | |
| | 80 | 19,6<br>25 400<br>**3EL/76,2** | 29,1<br>38 600<br>**3EL/77,9** | 38,9<br>50 530<br>**3EL/76,2** | 57<br>74 970<br>**3EL/77,1** | 74<br>107 690<br>**3EL/85,2** | 114<br>149 850<br>**3EL/77,2** | 129<br>183 110<br>**3EL/83,5** | 178<br>258 790<br>**3EL/85,3** | 305<br>435 490<br>**3EL/83,6** | 405<br>589 800<br>**3EL/85,3** | 80 | 560 | |
| | 71 | 18,7<br>25 470<br>**3EL/71,3** | 27,8<br>38 710<br>**3EL/72,9** | 37,2<br>50 670<br>**3EL/71,3** | 55<br>75 130<br>**3EL/71,3** | 77<br>107 410<br>**3EL/72,9** | 112<br>152 960<br>**3EL/71,4** | 160<br>218 770<br>**3EL/71,4** | 222<br>309 580<br>**3EL/73** | 318<br>434 350<br>**3EL/71,5** | 422<br>588 250<br>**3EL/73** | 71 | 500 | |
| | 63 | 19,9<br>25 370<br>**3EL/60,1** | 29,6<br>38 560<br>**3EL/61,4** | 39,6<br>50 470<br>**3EL/60,1** | 59<br>74 830<br>**3EL/60,1** | 82<br>106 970<br>**3EL/61,4** | 119<br>152 350<br>**3EL/60,2** | – | – | – | – | 63 | 450 | |
| | 56 | – | – | – | – | – | – | – | – | – | – | 56 | 400 | |
| | 50 | – | – | – | – | – | – | – | – | – | – | 50 | 355 | |
| | 50 | 18,7<br>25 470<br>**3EL/50,6** | 27,8<br>38 710<br>**3EL/51,7** | 37,2<br>50 670<br>**3EL/50,6** | – | – | – | – | – | – | – | 50 | 355 | |
| | 45 | – | – | – | – | – | – | – | – | – | – | 45 | 315 | |
| | 40 | 15,2<br>20 840<br>**2EL/40,1** | – | 21,8<br>29 870<br>**2EL/40,1** | – | – | – | – | – | – | – | 40 | 280 | |
| | 35.5 | 16,6<br>20 730<br>**2EL/32,6** | 13,9<br>19 860<br>**2EL/37,3** | 32,3<br>40 200<br>**2EL/32,6** | – | – | – | – | – | – | – | 35,5 | 250 | |
| | 31.5 | 12,6<br>16 730<br>**2EL/31,2** | 21,1<br>27 370<br>**2EL/30,4** | 30,7<br>40 320<br>**2EL/30,8** | 48,5<br>64 120<br>**2EL/31** | 63<br>85 720<br>**2EL/31,8** | – | – | – | – | – | 31,5 | 224 | |

| $n_{N2} \times L_h$ | $i_N$ | Gear reducer size<br>$P_{N2}$ kW<br>$M_{N2}$ N m<br>... / i<br>001A | 002A | 003A | 004A | 006A | 009A | 012A | 015A | 018A | 021A | $i_N$ | $n_1$ min$^{-1}$ | $n_{N2}$ |
|---|---|---|---|---|---|---|---|---|---|---|---|---|---|---|
| **71 000** | 28 | 0,92<br>1 310<br>**2EL/29,7** | 0,96<br>1 360<br>**2EL/29,7** | 1,53<br>2 050<br>**2EL/28** | 2,09<br>2 800<br>**2EL/28** | 2,87<br>3 840<br>**2EL/28** | 4,04<br>5 410<br>**2EL/28** | 5,7<br>7 630<br>**2EL/28** | 7,1<br>9 450<br>**2EL/28** | 8,3<br>11 080<br>**2EL/28** | 10,3<br>13 730<br>**2EL/28** | 28 | 200 | **7,1** |
| | 25 | 0,95<br>1 300<br>**2EL/25,7** | 1,27<br>1 730<br>**2EL/25,7** | 1,8<br>2 470<br>**2EL/25,9** | 2,19<br>3 010<br>**2EL/25,9** | 3,09<br>4 250<br>**2EL/25,9** | 4,35<br>5 990<br>**2EL/25,9** | 6,1<br>8 450<br>**2EL/25,9** | 8,7<br>11 910<br>**2EL/25,9** | 8,7<br>11 910<br>**2EL/25,9** | 8,7<br>11 910<br>**2EL/25,9** | 25 | 180 | |
| | 22,4 | 0,83<br>1 090<br>**2EL/22** | 1,14<br>1 490<br>**2EL/22** | 1,86<br>2 460<br>**2EL/22,1** | 2,7<br>3 570<br>**2EL/22,1** | 3,7<br>4 880<br>**2EL/22,1** | 5,4<br>7 090<br>**2EL/22,1** | 7,4<br>9 820<br>**2EL/22,1** | 9,1<br>11 960<br>**2EL/22,1** | 10,8<br>14 210<br>**2EL/22,1** | 13,4<br>17 620<br>**2EL/22,1** | 22,4 | 160 | |
| | 20 | 0,93<br>1 310<br>**2EL/20,5** | 1,29<br>1 810<br>**2EL/20,5** | – | – | – | – | – | – | – | – | 20 | 140 | |
| | 18 | 0,78<br>1 100<br>**2EL/18,3** | 1,07<br>1 500<br>**2EL/18,3** | 1,44<br>2 050<br>**2EL/18,6** | 1,98<br>2 810<br>**2EL/18,6** | 2,71<br>3 850<br>**2EL/18,6** | 3,82<br>5 430<br>**2EL/18,6** | 5,4<br>7 650<br>**2EL/18,6** | 6,7<br>9 490<br>**2EL/18,6** | 7,8<br>11 120<br>**2EL/18,6** | 9,7<br>13 780<br>**2EL/18,6** | 18 | 125 | |
| | 16 | 0,89<br>1 320<br>**2EL/17,4** | 1,23<br>1 830<br>**2EL/17,4** | 1,68<br>2 500<br>**2EL/17,4** | 2,44<br>3 630<br>**2EL/17,4** | 3,35<br>4 970<br>**2EL/17,4** | 4,86<br>7 220<br>**2EL/17,4** | 6,7<br>10 000<br>**2EL/17,4** | 8,1<br>12 070<br>**2EL/17,4** | 10,4<br>15 380<br>**2EL/17,4** | 12,3<br>18 200<br>**2EL/17,4** | 16 | 112 | |
| **56 000** | 3550 | 830<br>**4EL/3868** | 1 170<br>**4EL/3868** | 1 630<br>**4EL/3460** | 2 300<br>**4EL/3460** | 3 250<br>**4EL/3460** | – | – | – | – | – | | | |
| | 3150 | 1 130<br>**4EL/3296** | 1 270<br>**4EL/3296** | – | – | – | 4 580<br>**4EL/3094** | 6 450<br>**4EL/3094** | – | 9 100<br>**4EL/3094** | – | | | |
| | 2800 | 1 120<br>**4EL/2750** | 1 530<br>**4EL/2750** | 2 110<br>**4EL/2947** | 2 760<br>**4EL/2947** | 3 890<br>**4EL/2947** | – | – | 8 060<br>**4EL/2921** | – | – | | | |
| | 2500 | 1 110<br>**4EL/2377** | 1 530<br>**4EL/2377** | 2 100<br>**4EL/2459** | 2 860<br>**4EL/2399** | 3 920<br>**4EL/2399** | 5 490<br>**4EL/2636** | 7 740<br>**4EL/2636** | 9 620<br>**4EL/2636** | 10 920<br>**4EL/2636** | 11 320<br>**4EL/2377** | | | |
| | 2240 | 1 340<br>**4EL/2168** | 1 370<br>**4EL/2168** | 2 210<br>**4EL/2324** | – | – | 5 530<br>**4EL/2145** | 7 790<br>**4EL/2145** | 9 570<br>**4EL/2145** | 11 320<br>**4EL/2145** | 13 900<br>**4EL/2145** | | | |
| | 2000 | – | – | 2 100<br>**4EL/2001** | 2 880<br>**4EL/2001** | 3 960<br>**4EL/2043** | 5 460<br>**4EL/1901** | 7 700<br>**4EL/1901** | – | – | – | | | |
| | 1800 | 1 360<br>**4EL/1874** | 1 760<br>**4EL/1874** | 2 580<br>**4EL/1891** | 2 870<br>**4EL/1730** | 3 930<br>**4EL/1730** | 5 560<br>**4EL/1790** | 7 870<br>**4EL/1827** | 9 610<br>**4EL/1827** | 11 390<br>**4EL/1790** | 13 950<br>**4EL/1827** | | | |
| | 1600 | 1 340<br>**4EL/1564** | 1 750<br>**4EL/1564** | 2 550<br>**4EL/1611** | 3 710<br>**4EL/1611** | 4 690<br>**4EL/1611** | 6 090<br>**4EL/1691** | 8 590<br>**4EL/1691** | 12 110<br>**4EL/1691** | 11 300<br>**4EL/1525** | 13 890<br>**4EL/1525** | | | |
| | 1400 | 1 340<br>**4EL/1351** | 1 750<br>**4EL/1351** | 2 540<br>**4EL/1364** | 3 670<br>**4EL/1344** | 5 030<br>**4EL/1344** | 7 380<br>**4EL/1441** | 10 220<br>**4EL/1441** | 12 340<br>**4EL/1441** | 14 410<br>**4EL/1441** | 13 860<br>**4EL/1318** | | | |
| | 1250 | 1 340<br>**4EL/1249** | 1 860<br>**4EL/1249** | 2 550<br>**4EL/1270** | 3 710<br>**4EL/1270** | 3 930<br>**4EL/1248** | 7 310<br>**4EL/1202** | 7 830<br>**4EL/1259** | 9 590<br>**4EL/1267** | 11 390<br>**4EL/1267** | 13 930<br>**4EL/1267** | | | |
| | 1120 | 1 350<br>**4EL/1128** | 1 760<br>**4EL/1128** | 2 550<br>**4EL/1122** | 3 710<br>**4EL/1122** | 5 070<br>**4EL/1122** | 7 380<br>**4EL/1136** | 10 270<br>**4EL/1172** | 12 400<br>**4EL/1172** | 14 480<br>**4EL/1172** | 17 940<br>**4EL/1172** | | | |
| | 1000 | 1 360<br>**4EL/1043** | 1 880<br>**4EL/1043** | 2 550<br>**4EL/984** | 3 690<br>**4EL/970** | 5 050<br>**4EL/970** | 7 370<br>**4EL/999** | 10 200<br>**4EL/999** | 12 320<br>**4EL/999** | 14 440<br>**4EL/999** | 17 890<br>**4EL/999** | | | |
| | 900 | 1 350<br>**4EL/901** | 1 870<br>**4EL/901** | 2 560<br>**4EL/909** | 3 720<br>**4EL/916** | 5 100<br>**4EL/916** | 7 410<br>**4EL/924** | 10 260<br>**4EL/924** | 12 230<br>**4EL/846** | 14 390<br>**4EL/846** | 17 840<br>**4EL/846** | | | |
| | 800 | 1 340<br>**4EL/779** | 1 860<br>**4EL/779** | 2 540<br>**4EL/786** | 3 730<br>**4EL/838** | 5 110<br>**4EL/838** | 7 350<br>**4EL/788** | 10 180<br>**4EL/788** | 12 290<br>**4EL/788** | 15 660<br>**4EL/788** | 17 380<br>**4EL/788** | | | |
| | 710 | 1 350<br>**4EL/720** | 1 870<br>**4EL/720** | 2 560<br>**4EL/732** | 3 720<br>**4EL/732** | 5 090<br>**4EL/732** | 7 380<br>**4EL/720** | 10 220<br>**4EL/720** | 12 340<br>**4EL/720** | 14 450<br>**4EL/720** | 17 900<br>**4EL/720** | | | |
| | 630 | 1 340<br>**4EL/622** | 1 860<br>**4EL/622** | 2 550<br>**4EL/628** | 3 690<br>**4EL/611** | 5 050<br>**4EL/611** | 7 410<br>**4EL/657** | 10 260<br>**4EL/657** | 12 390<br>**4EL/657** | 15 790<br>**4EL/657** | 18 690<br>**4EL/657** | | | |
| | 560 | 0,81<br>1 340<br>**4EL/546** | 1,06<br>1 750<br>**4EL/546** | 1,49<br>2 560<br>**4EL/566** | 2,16<br>3 710<br>**4EL/566** | 2,96<br>5 080<br>**4EL/566** | 4,29<br>7 380<br>**4EL/568** | 5,9<br>10 220<br>**4EL/568** | 7,2<br>12 340<br>**4EL/568** | 9,1<br>15 730<br>**4EL/568** | 10,8<br>18 610<br>**4EL/568** | 560 | 3 150 | **5,6** |
| | 500 | 0,79<br>1 350<br>**4EL/497** | 1,1<br>1 860<br>**4EL/497** | 1,46<br>2 570<br>**4EL/517** | 2,12<br>3 730<br>**4EL/517** | 2,9<br>5 100<br>**4EL/517** | 4,19<br>7 410<br>**4EL/518** | 5,8<br>10 260<br>**4EL/518** | 7<br>12 390<br>**4EL/518** | 8,9<br>15 790<br>**4EL/518** | 10,6<br>18 690<br>**4EL/518** | 500 | 2 800 | |
| | 450 | 0,79<br>1 350<br>**4EL/445** | 1,1<br>1 860<br>**4EL/445** | 1,48<br>2 560<br>**4EL/452** | 2,15<br>3 720<br>**4EL/452** | 2,94<br>5 090<br>**4EL/452** | 4,31<br>7 380<br>**4EL/448** | 6<br>10 210<br>**4EL/448** | 7,2<br>12 330<br>**4EL/448** | 9,2<br>15 710<br>**4EL/448** | 10,9<br>18 600<br>**4EL/448** | 450 | 2 500 | |
| | 400 | 0,76<br>1 360<br>**4EL/420** | 1,05<br>1 880<br>**4EL/420** | 1,43<br>2 570<br>**4EL/422** | 2,08<br>3 740<br>**4EL/422** | 2,85<br>5 120<br>**4EL/422** | 4,29<br>7 380<br>**4EL/404** | 5,9<br>10 220<br>**4EL/404** | 7,2<br>12 340<br>**4EL/404** | 8,4<br>14 450<br>**4EL/404** | 10,4<br>17 910<br>**4EL/404** | 400 | 2 240 | |
| | 355 | 0,79<br>1 350<br>**4EL/356** | 1,1<br>1 860<br>**4EL/356** | 1,5<br>2 550<br>**4EL/357** | 2,18<br>3 710<br>**4EL/357** | 2,98<br>5 080<br>**4EL/357** | 4,32<br>7 370<br>**4EL/358** | 6<br>10 210<br>**4EL/358** | 7,2<br>12 330<br>**4EL/358** | 9,2<br>15 710<br>**4EL/358** | 10,9<br>18 590<br>**4EL/358** | 355 | 2 000 | |
| | 315 | 0,82<br>1 340<br>**4EL/306** | 1,14<br>1 850<br>**4EL/306** | 1,51<br>2 550<br>**4EL/317** | 2,2<br>3 700<br>**4EL/317** | 3,01<br>5 070<br>**4EL/317** | 4,3<br>7 380<br>**4EL/323** | 6<br>10 220<br>**4EL/323** | 7,2<br>12 340<br>**4EL/323** | 9,2<br>15 720<br>**4EL/323** | 11<br>18 560<br>**4EL/318** | 315 | 1 800 | |
| | 280 | 0,77<br>1 350<br>**4EL/295** | 1,06<br>1 870<br>**4EL/295** | 1,45<br>2 570<br>**4EL/296** | 2,11<br>3 730<br>**4EL/296** | 2,89<br>5 100<br>**4EL/296** | 4,13<br>7 430<br>**4EL/301** | 5,7<br>10 290<br>**4EL/301** | 6,9<br>12 430<br>**4EL/301** | 8,8<br>15 830<br>**4EL/301** | 10,4<br>18 750<br>**4EL/303** | 280 | 1 600 | |

| $n_{N2} \times L_h$ | $i_N$ | Gear reducer size<br>$P_{N2}$ kW<br>$M_{N2}$ N m<br>... / i<br>030A | 042A | 060A | 085A | 125A | 180A | 250A | 355A | 500A | 710A | $i_N$ | $n_1$ min$^{-1}$ | $n_{N2}$ |
|---|---|---|---|---|---|---|---|---|---|---|---|---|---|---|
| **71 000** | 28 | 15,7<br>20 810<br>**2EL/27,8** | 23,5<br>32 200<br>**2EL/28,7** | 30,4<br>40 350<br>**2EL/27,8** | 48,3<br>64 140<br>**2EL/27,8** | 69<br>85 240<br>**2EL/25,9** | 93<br>127 780<br>**2EL/28,6** | 133<br>182 670<br>**2EL/28,7** | 188<br>257 820<br>**2EL/28,7** | 258<br>361 120<br>**2EL/29,3** | 348<br>487 370<br>**2EL/29,3** | 28 | 200 | **7,1** |
| | 25 | 17,2<br>23 210<br>**2EL/25,4** | 23,5<br>32 200<br>**2EL/25,9** | 31,9<br>40 590<br>**2EL/24** | 48<br>62 320<br>**2EL/24,4** | 70<br>93 480<br>**2EL/25** | 94<br>122 790<br>**2EL/24,5** | 142<br>185 190<br>**2EL/24,5** | 202<br>262 810<br>**2EL/24,5** | 280<br>373 070<br>**2EL/25,1** | 412<br>548 790<br>**2EL/25,1** | 25 | 180 | |
| | 22.4 | 19,6<br>25 390<br>**2EL/21,7** | 26,6<br>35 090<br>**2EL/22,1** | 38,6<br>49 850<br>**2EL/21,7** | 57<br>74 950<br>**2EL/21,9** | 65<br>85 590<br>**2EL/22,1** | 114<br>149 810<br>**2EL/22** | 165<br>218 350<br>**2EL/22,1** | 234<br>308 560<br>**2EL/22,1** | 253<br>361 530<br>**2EL/23,9** | 342<br>487 920<br>**2EL/23,9** | 22,4 | 160 | |
| | 20 | – | 23,2<br>32 230<br>**2EL/20,4** | – | – | 77<br>107 410<br>**2EL/20,4** | 94<br>127 760<br>**2EL/20** | 131<br>182 850<br>**2EL/20,4** | 185<br>258 080<br>**2EL/20,4** | 312<br>434 890<br>**2EL/20,4** | 422<br>588 260<br>**2EL/20,4** | 20 | 140 | |
| | 18 | 14,8<br>20 880<br>**2EL/18,5** | 29<br>38 610<br>**2EL/17,5** | 28,7<br>40 500<br>**2EL/18,5** | – | 80<br>107 130<br>**2EL/17,5** | – | 164<br>218 470<br>**2EL/17,5** | 232<br>308 740<br>**2EL/17,5** | 325<br>433 750<br>**2EL/17,5** | 439<br>586 710<br>**2EL/17,5** | 18 | 125 | |
| | 16 | 17,6<br>25 640<br>**2EL/17,1** | – | 35<br>51 010<br>**2EL/17,1** | 52<br>75 450<br>**2EL/17,1** | – | 105<br>153 600<br>**2EL/17,1** | – | – | – | – | 16 | 112 | |
| **56 000** | 3550 | – | – | – | – | – | – | – | – | – | – | | | |
| | 3150 | – | – | – | – | – | – | – | – | – | – | | | |
| | 2800 | – | – | – | – | – | – | – | – | – | – | | | |
| | 2500 | – | – | – | – | – | – | – | – | – | – | | | |
| | 2240 | 21 190<br>**4EL/2338** | – | – | – | – | – | – | – | – | – | | | |
| | 2000 | 21 060<br>**4EL/1902** | – | – | – | – | – | – | – | – | – | | | |
| | 1800 | – | 32 500<br>**4EL/1673** | 40 990<br>**4EL/1796** | 65 180<br>**4EL/1808** | 87 130<br>**4EL/1852** | – | – | – | – | – | | | |
| | 1600 | 21 140<br>**4EL/1621** | 32 510<br>**4EL/1509** | 41 000<br>**4EL/1621** | 65 170<br>**4EL/1621** | 86 600<br>**4EL/1507** | 129 820<br>**4EL/1670** | – | – | – | – | | | |
| | 1400 | 23 600<br>**4EL/1482** | 32 540<br>**4EL/1361** | 41 030<br>**4EL/1462** | 65 250<br>**4EL/1471** | 86 920<br>**4EL/1423** | – | – | 259 980<br>**4EL/1314** | – | – | | | |
| | 1250 | 26 240<br>**4EL/1263** | 35 680<br>**4EL/1291** | 40 930<br>**4EL/1245** | 77 370<br>**4EL/1278** | 87 000<br>**4EL/1284** | 129 610<br>**4EL/1283** | 185 280<br>**4EL/1283** | 260 250<br>**4EL/1186** | 366 280<br>**4EL/1312** | – | | | |
| | 1120 | 23 650<br>**4EL/1206** | 32 700<br>**4EL/1160** | 40 970<br>**4EL/1124** | 65 130<br>**4EL/1124** | 87 100<br>**4EL/1160** | 129 690<br>**4EL/1150** | 185 390<br>**4EL/1150** | 260 530<br>**4EL/1071** | 378 730<br>**4EL/1122** | – | | | |
| | 1000 | 26 370<br>**4EL/1028** | 35 750<br>**4EL/1051** | 50 790<br>**4EL/1028** | 77 730<br>**4EL/1040** | 87 180<br>**4EL/1046** | 152 090<br>**4EL/984** | 224 600<br>**4EL/990** | 318 550<br>**4EL/1014** | 365 690<br>**4EL/1008** | 493 530<br>**4EL/1008** | | | |
| | 900 | 26 180<br>**4EL/876** | 35 650<br>**4EL/895** | 50 640<br>**4EL/876** | 77 180<br>**4EL/886** | 110 710<br>**4EL/914** | 152 190<br>**4EL/888** | 224 730<br>**4EL/888** | 261 640<br>**4EL/911** | 448 140<br>**4EL/914** | 556 000<br>**4EL/862** | | | |
| | 800 | 26 420<br>**4EL/836** | 39 940<br>**4EL/828** | 50 830<br>**4EL/836** | 77 880<br>**4EL/846** | 110 760<br>**4EL/825** | 152 210<br>**4EL/800** | 225 020<br>**4EL/806** | 317 640<br>**4EL/800** | 444 710<br>**4EL/782** | 556 090<br>**4EL/778** | | | |
| | 710 | 26 250<br>**4EL/713** | 39 680<br>**4EL/706** | 50 700<br>**4EL/713** | 77 380<br>**4EL/721** | 110 120<br>**4EL/706** | 152 350<br>**4EL/722** | 225 310<br>**4EL/722** | 317 120<br>**4EL/703** | 445 410<br>**4EL/703** | 602 480<br>**4EL/703** | | | |
| | 630 | 26 420<br>**4EL/659** | 39 370<br>**4EL/595** | 50 570<br>**4EL/607** | 77 740<br>**4EL/659** | 110 320<br>**4EL/634** | 153 380<br>**4EL/624** | 225 000<br>**4EL/635** | 316 370<br>**4EL/614** | 446 080<br>**4EL/630** | 603 380<br>**4EL/630** | | | |
| | 560 | 15,4<br>26 250<br>**4EL/562** | 23,5<br>39 690<br>**4EL/556** | 30,7<br>52 230<br>**4EL/562** | –<br>77 260<br>**4EL/562** | –<br>110 600<br>**4EL/572** | –<br>157 290<br>**4EL/563** | –<br>224 950<br>**4EL/563** | –<br>317 170<br>**4EL/554** | –<br>447 210<br>**4EL/568** | –<br>604 920<br>**4EL/568** | 560 | 3 150 | **5,6** |
| | 500 | 16<br>26 090<br>**4EL/479** | 23,7<br>39 620<br>**4EL/489** | 31,8<br>51 900<br>**4EL/479** | 47<br>76 760<br>**4EL/479** | 65<br>110 310<br>**4EL/500** | 96<br>156 280<br>**4EL/479** | –<br>223 900<br>**4EL/485** | –<br>317 930<br>**4EL/501** | –<br>445 260<br>**4EL/491** | –<br>603 960<br>**4EL/500** | 500 | 2 800 | |
| | 450 | 15,5<br>26 230<br>**4EL/443** | 23<br>39 840<br>**4EL/453** | 30,8<br>52 180<br>**4EL/443** | 45,6<br>77 180<br>**4EL/443** | 64<br>110 490<br>**4EL/451** | 92<br>156 320<br>**4EL/444** | –<br>224 720<br>**4EL/444** | –<br>318 440<br>**4EL/452** | –<br>445 980<br>**4EL/443** | –<br>604 320<br>**4EL/448** | 450 | 2 500 | |
| | 400 | 16,2<br>26 030<br>**4EL/377** | 24<br>39 540<br>**4EL/386** | 32,2<br>51 780<br>**4EL/377** | 47,1<br>76 730<br>**4EL/382** | 67<br>109 710<br>**4EL/386** | 97<br>155 930<br>**4EL/378** | 137<br>223 410<br>**4EL/382** | 192<br>316 210<br>**4EL/386** | –<br>449 790<br>**4EL/420** | –<br>608 410<br>**4EL/420** | 400 | 2 240 | |
| | 355 | 12,8<br>21 080<br>**4EL/344** | 25,3<br>39 190<br>**4EL/325** | 24,9<br>40 880<br>**4EL/344** | 39,6<br>64 980<br>**4EL/344** | 65<br>110 240<br>**4EL/356** | 91<br>153 420<br>**4EL/353** | 131<br>225 160<br>**4EL/360** | 187<br>317 740<br>**4EL/356** | 267<br>444 990<br>**4EL/349** | 337<br>609 390<br>**4EL/379** | 355 | 2 000 | |
| | 315 | 15,5<br>26 220<br>**4EL/318** | 24,4<br>39 420<br>**4EL/304** | 30,9<br>52 160<br>**4EL/318** | 45,7<br>77 150<br>**4EL/318** | 64<br>110 500<br>**4EL/325** | 93<br>157 060<br>**4EL/319** | 132<br>225 020<br>**4EL/322** | 184<br>318 490<br>**4EL/326** | 261<br>446 840<br>**4EL/323** | 330<br>611 590<br>**4EL/349** | 315 | 1 800 | |
| | 280 | 14,9<br>26 420<br>**4EL/297** | 24,2<br>39 500<br>**4EL/274** | 29,6<br>52 560<br>**4EL/297** | 43,8<br>77 750<br>**4EL/297** | 62<br>111 110<br>**4EL/300** | 89<br>158 280<br>**4EL/298** | 127<br>226 370<br>**4EL/298** | 179<br>320 240<br>**4EL/300** | 252<br>449 520<br>**4EL/299** | 341<br>608 040<br>**4EL/299** | 280 | 1 600 | |

| $n_{N2} \times L_h$ | $i_N$ | Gear reducer size<br>$P_{N2}$ kW<br>$M_{N2}$ N m<br>... / i<br>001A | 002A | 003A | 004A | 006A | 009A | 012A | 015A | 018A | 021A | $i_N$ | $n_1$ min$^{-1}$ | $n_{N2}$ |
|---|---|---|---|---|---|---|---|---|---|---|---|---|---|---|
| **56 000** | 250 | 0,78<br>1 350<br>**3EL/254** | 0,79<br>1 370<br>**3EL/254** | 1,24<br>2 100<br>**3EL/249** | 1,62<br>2 750<br>**3EL/249** | 2,4<br>3 920<br>**3EL/239** | 3,25<br>5 570<br>**3EL/251** | 4,58<br>7 850<br>**3EL/251** | 5,6<br>9 600<br>**3EL/251** | 6,6<br>11 400<br>**3EL/251** | 8,1<br>13 940<br>**3EL/251** | 250 | 1 400 | **5,6** |
| | 250 | 0,79<br>1 350<br>**4EL/249** | 1,1<br>1 860<br>**4EL/249** | 1,5<br>2 550<br>**4EL/250** | 2,17<br>3 710<br>**4EL/250** | 2,98<br>5 080<br>**4EL/250** | 4,25<br>7 390<br>**4EL/255** | 5,9<br>10 240<br>**4EL/255** | 7,1<br>12 360<br>**4EL/255** | 9,1<br>15 750<br>**4EL/255** | 10,7<br>18 640<br>**4EL/255** | 250 | 1 400 | |
| | 224 | 0,8<br>1 340<br>**3EL/219** | 1,05<br>1 760<br>**3EL/219** | 1,51<br>2 550<br>**3EL/221** | 1,8<br>3 050<br>**3EL/221** | 2,54<br>4 300<br>**3EL/221** | 3,38<br>5 530<br>**3EL/214** | 4,76<br>7 790<br>**3EL/214** | 5,9<br>9 570<br>**3EL/214** | 6,9<br>11 320<br>**3EL/214** | 8,5<br>13 900<br>**3EL/214** | 224 | 1 250 | |
| | 200 | 0,77<br>1 350<br>**4EL/207** | 1,06<br>1 870<br>**4EL/207** | 1,45<br>2 570<br>**4EL/207** | 2,11<br>3 730<br>**4EL/207** | 2,89<br>5 100<br>**4EL/207** | 4,12<br>7 430<br>**4EL/211** | 5,7<br>10 290<br>**4EL/211** | 6,9<br>12 430<br>**4EL/211** | 8,8<br>15 840<br>**4EL/211** | 10,4<br>18 740<br>**4EL/211** | 200 | 1 120 | |
| | 200 | 0,75<br>1 360<br>**3EL/212** | 0,9<br>1 540<br>**3EL/201** | 1,24<br>2 100<br>**3EL/200** | 1,69<br>2 880<br>**3EL/200** | 2,29<br>3 950<br>**3EL/203** | 3,59<br>6 070<br>**3EL/198** | 5,1<br>8 550<br>**3EL/198** | 7,1<br>12 060<br>**3EL/198** | 7,1<br>12 060<br>**3EL/198** | 8<br>13 950<br>**3EL/204** | 200 | 1 120 | |
| | 180 | 0,77<br>1 350<br>**3EL/183** | 1,01<br>1 760<br>**3EL/183** | 1,45<br>2 570<br>**3EL/185** | 1,73<br>3 060<br>**3EL/185** | 2,61<br>4 710<br>**3EL/189** | 3,33<br>5 540<br>**3EL/174** | 4,7<br>7 810<br>**3EL/174** | 5,8<br>9 580<br>**3EL/174** | 6,8<br>11 340<br>**3EL/174** | 8,4<br>13 910<br>**3EL/174** | 180 | 1 000 | |
| | 180 | 0,82<br>1 340<br>**4EL/171** | 1,13<br>1 850<br>**4EL/171** | 1,53<br>2 540<br>**4EL/175** | 2,21<br>3 700<br>**4EL/175** | 3,03<br>5 060<br>**4EL/175** | 4,33<br>7 370<br>**4EL/178** | 6<br>10 200<br>**4EL/178** | 7,2<br>12 320<br>**4EL/178** | 9,2<br>15 700<br>**4EL/178** | 10,8<br>18 360<br>**4EL/178** | 180 | 1 000 | |
| | 160 | 0,8<br>1 340<br>**3EL/158** | 1,05<br>1 760<br>**3EL/158** | 1,51<br>2 550<br>**3EL/160** | 2,21<br>3 700<br>**3EL/157** | 3,03<br>5 060<br>**3EL/157** | 4,15<br>7 430<br>**3EL/169** | 5,7<br>10 240<br>**3EL/169** | 6,9<br>12 420<br>**3EL/169** | 8,1<br>14 440<br>**3EL/169** | 8,1<br>14 440<br>**3EL/169** | 160 | 900 | |
| | 140 | 0,77<br>1 350<br>**3EL/146** | 1,07<br>1 870<br>**3EL/146** | 1,56<br>2 530<br>**3EL/136** | 2,27<br>3 680<br>**3EL/136** | 3,1<br>5 040<br>**3EL/136** | 4,47<br>7 330<br>**3EL/137** | 6,2<br>10 150<br>**3EL/137** | 7,5<br>12 250<br>**3EL/137** | 8,8<br>14 400<br>**3EL/137** | 10,9<br>17 850<br>**3EL/137** | 140 | 800 | |
| | 125 | 0,79<br>1 350<br>**3EL/126** | 1,1<br>1 860<br>**3EL/126** | 1,52<br>2 550<br>**3EL/124** | 2,21<br>3 700<br>**3EL/124** | 3,03<br>5 060<br>**3EL/124** | 4,63<br>7 280<br>**3EL/117** | 6,4<br>10 080<br>**3EL/117** | 7,7<br>12 180<br>**3EL/117** | 9,1<br>14 370<br>**3EL/117** | 11,3<br>17 810<br>**3EL/117** | 125 | 710 | |
| | 112 | 0,82<br>1 340<br>**3EL/107** | 1,14<br>1 850<br>**3EL/107** | 1,54<br>2 540<br>**3EL/109** | 2,24<br>3 690<br>**3EL/109** | 3,06<br>5 050<br>**3EL/109** | 4,47<br>7 330<br>**3EL/108** | 6,2<br>10 150<br>**3EL/108** | 7,5<br>12 250<br>**3EL/108** | 9,5<br>15 620<br>**3EL/108** | 9,7<br>15 930<br>**3EL/108** | 112 | 630 | |
| | 100 | 0,78<br>1 350<br>**3EL/101** | 1,08<br>1 870<br>**3EL/101** | 1,44<br>2 570<br>**3EL/105** | 2,09<br>3 730<br>**3EL/105** | 2,44<br>4 350<br>**3EL/105** | 3,3<br>5 550<br>**3EL/98,6** | 4,65<br>7 820<br>**3EL/98,6** | 5,7<br>9 580<br>**3EL/98,6** | 6,8<br>11 360<br>**3EL/98,6** | 8,3<br>13 920<br>**3EL/98,6** | 100 | 560 | |
| | 90 | 0,79<br>1 350<br>**3EL/88,7** | 1,1<br>1 860<br>**3EL/88,7** | 1,46<br>2 560<br>**3EL/92** | 2,12<br>3 720<br>**3EL/92** | 2,9<br>5 100<br>**3EL/92** | 4,21<br>7 410<br>**3EL/92,2** | 5,8<br>10 260<br>**3EL/92,2** | 7<br>12 390<br>**3EL/92,2** | 9<br>15 780<br>**3EL/92,2** | 10,2<br>17 930<br>**3EL/92,2** | 90 | 500 | |
| | 80 | 0,69<br>1 110<br>**3EL/76** | 0,95<br>1 520<br>**3EL/76** | 1,57<br>2 530<br>**3EL/76,2** | 2,27<br>3 680<br>**3EL/76,2** | 3,11<br>5 040<br>**3EL/76,2** | 4,45<br>7 340<br>**3EL/77,7** | 6,2<br>10 160<br>**3EL/77,7** | 7,4<br>12 260<br>**3EL/77,7** | 9,5<br>15 630<br>**3EL/77,7** | 10,8<br>17 860<br>**3EL/77,7** | 80 | 450 | |
| | 71 | 0,8<br>1 350<br>**3EL/70,8** | 1,1<br>1 860<br>**3EL/70,8** | 1,48<br>2 560<br>**3EL/72,5** | 2,15<br>3 720<br>**3EL/72,5** | 2,94<br>5 090<br>**3EL/72,5** | 4,26<br>7 390<br>**3EL/72,7** | 5,9<br>10 230<br>**3EL/72,7** | 7,1<br>12 360<br>**3EL/72,7** | 9,1<br>15 750<br>**3EL/72,7** | 10,7<br>18 640<br>**3EL/72,7** | 71 | 400 | |
| | 63 | 0,66<br>1 120<br>**3EL/63** | 0,91<br>1 540<br>**3EL/63** | 1,54<br>2 540<br>**3EL/61,1** | 2,24<br>3 690<br>**3EL/61,1** | 3,07<br>5 050<br>**3EL/61,1** | 4,45<br>7 330<br>**3EL/61,3** | 6,2<br>10 150<br>**3EL/61,3** | 7,4<br>12 260<br>**3EL/61,3** | 9,5<br>15 630<br>**3EL/61,3** | 11,2<br>18 490<br>**3EL/61,3** | 63 | 355 | |
| | 56 | 0,75<br>1 360<br>**3EL/59,9** | 1,04<br>1 880<br>**3EL/59,9** | – | – | – | – | – | – | – | – | 56 | 315 | |
| | 50 | 0,79<br>1 350<br>**3EL/49,7** | 1,1<br>1 860<br>**3EL/49,7** | 1,48<br>2 560<br>**3EL/50,6** | 2,15<br>3 720<br>**3EL/50,6** | 2,94<br>5 090<br>**3EL/50,6** | 4,21<br>7 410<br>**3EL/51,6** | 5,8<br>10 260<br>**3EL/51,6** | 7<br>12 390<br>**3EL/51,6** | 9<br>15 780<br>**3EL/51,6** | 10,4<br>18 400<br>**3EL/51,6** | 50 | 280 | |
| | 50 | 0,457<br>827<br>**2EL/53,1** | 0,64<br>1 170<br>**2EL/53,1** | – | – | – | – | – | – | – | – | 50 | 280 | |
| | 45 | 0,65<br>1 130<br>**2EL/45,2** | 0,73<br>1 270<br>**2EL/45,2** | 0,91<br>1 640<br>**2EL/47,5** | 1,28<br>2 320<br>**2EL/47,5** | 1,8<br>3 270<br>**2EL/47,5** | 2,54<br>4 610<br>**2EL/47,5** | 3,59<br>6 500<br>**2EL/47,5** | 4,71<br>8 050<br>**2EL/44,8** | 5,1<br>9 170<br>**2EL/47,5** | 6,6<br>11 360<br>**2EL/44,8** | 45 | 250 | |
| | 40 | 0,69<br>1 110<br>**2EL/37,7** | 0,95<br>1 520<br>**2EL/37,7** | 1,22<br>2 110<br>**2EL/40,4** | 1,6<br>2 760<br>**2EL/40,4** | 2,25<br>3 890<br>**2EL/40,4** | 3,18<br>5 480<br>**2EL/40,4** | 4,48<br>7 720<br>**2EL/40,4** | 5,6<br>9 600<br>**2EL/40,4** | 6,3<br>10 890<br>**2EL/40,4** | 6,3<br>10 890<br>**2EL/40,4** | 40 | 224 | |
| | 35,5 | 0,59<br>1 010<br>**2EL/35,6** | 0,59<br>1 010<br>**2EL/35,6** | 1,32<br>2 080<br>**2EL/32,9** | 1,81<br>2 850<br>**2EL/32,9** | 2,48<br>3 900<br>**2EL/32,9** | 3,5<br>5 490<br>**2EL/32,9** | 4,93<br>7 740<br>**2EL/32,9** | 6,1<br>9 540<br>**2EL/32,9** | 7,2<br>11 250<br>**2EL/32,9** | 8,8<br>13 860<br>**2EL/32,9** | 35,5 | 200 | |
| | 31,5 | 0,65<br>1 130<br>**2EL/32,6** | 0,89<br>1 540<br>**2EL/32,6** | 1,3<br>2 200<br>**2EL/31,9** | 1,3<br>2 200<br>**2EL/31,9** | 1,84<br>3 100<br>**2EL/31,9** | 2,59<br>4 380<br>**2EL/31,9** | 3,65<br>6 170<br>**2EL/31,9** | 5,1<br>8 700<br>**2EL/31,9** | 5,1<br>8 700<br>**2EL/31,9** | – | 31,5 | 180 | |
| | 28 | 0,76<br>1 350<br>**2EL/29,7** | 0,78<br>1 380<br>**2EL/29,7** | 1,25<br>2 100<br>**2EL/28** | 1,72<br>2 870<br>**2EL/28** | 2,35<br>3 930<br>**2EL/28** | 3,31<br>5 550<br>**2EL/28** | 4,67<br>7 820<br>**2EL/28** | 5,7<br>9 580<br>**2EL/28** | 6,8<br>11 350<br>**2EL/28** | 8,3<br>13 920<br>**2EL/28** | 28 | 160 | |
| | 25 | 0,77<br>1 350<br>**2EL/25,7** | 1<br>1 760<br>**2EL/25,7** | 1,45<br>2 570<br>**2EL/25,9** | 1,73<br>3 060<br>**2EL/25,9** | 2,44<br>4 320<br>**2EL/25,9** | 3,44<br>6 080<br>**2EL/25,9** | 4,85<br>8 580<br>**2EL/25,9** | 6,8<br>12 100<br>**2EL/25,9** | 6,8<br>12 100<br>**2EL/25,9** | 6,8<br>12 100<br>**2EL/25,9** | 25 | 140 | |
| | 22,4 | 0,67<br>1 120<br>**2EL/22** | 0,91<br>1 530<br>**2EL/22** | 1,51<br>2 550<br>**2EL/22,1** | 2,19<br>3 700<br>**2EL/22,1** | 3<br>5 070<br>**2EL/22,1** | 4,36<br>7 360<br>**2EL/22,1** | 6<br>10 190<br>**2EL/22,1** | 7,3<br>12 310<br>**2EL/22,1** | 8,5<br>14 430<br>**2EL/22,1** | 10,6<br>17 880<br>**2EL/22,1** | 22,4 | 125 | |
| | 20 | 0,77<br>1 350<br>**2EL/20,5** | 1,07<br>1 870<br>**2EL/20,5** | – | – | – | – | – | – | – | – | 20 | 112 | |
| **45 000** | 3550 | 858<br>**4EL/3868** | 1 210<br>**4EL/3868** | 1 680<br>**4EL/3460** | 2 370<br>**4EL/3460** | 3 330<br>**4EL/3460** | – | – | – | – | – | | | |
| | 3150 | 1 170<br>**4EL/3296** | 1 290<br>**4EL/3296** | – | – | – | 4 720<br>**4EL/3094** | 6 650<br>**4EL/3094** | – | 9 380<br>**4EL/3094** | – | | | |

| $n_{N2} \times L_h$ | $i_N$ | Gear reducer size<br>$P_{N2}$ kW<br>$M_{N2}$ N m<br>... / i<br>030A | 042A | 060A | 085A | 125A | 180A | 250A | 355A | 500A | 710A | $i_N$ | $n_1$ min$^{-1}$ | $n_{N2}$ |
|---|---|---|---|---|---|---|---|---|---|---|---|---|---|---|
| **56 000** | 250 | 12,4<br>21 120<br>**3EL/249** | 17,5<br>27 710<br>**3EL/232** | 24,1<br>40 970<br>**3EL/249** | 40,2<br>64 920<br>**3EL/237** | 52<br>86 780<br>**3EL/243** | – | – | – | – | – | 250 | 1 400 | **5,6** |
| | 250 | 15,4<br>26 270<br>**4EL/251** | 22,8<br>39 900<br>**4EL/256** | 30,6<br>52 260<br>**4EL/251** | 45,2<br>77 310<br>**4EL/251** | 63<br>110 730<br>**4EL/256** | 92<br>157 380<br>**4EL/251** | 131<br>225 090<br>**4EL/251** | 182<br>319 150<br>**4EL/257** | 260<br>446 970<br>**4EL/252** | – | 250 | 1 400 | |
| | 224 | 13<br>21 060<br>**3EL/212** | 19,5<br>32 600<br>**3EL/219** | 25,2<br>40 850<br>**3EL/212** | 40<br>64 930<br>**3EL/212** | – | 77<br>129 360<br>**3EL/219** | – | – | – | – | 224 | 1 250 | |
| | 200 | 14,7<br>26 480<br>**4EL/211** | 21,8<br>40 220<br>**4EL/216** | 29,2<br>52 680<br>**4EL/211** | 43,3<br>77 920<br>**4EL/211** | 61<br>111 610<br>**4EL/216** | 83<br>150 130<br>**4EL/212** | – | – | – | – | 200 | 1 120 | |
| | 200 | 12,2<br>21 150<br>**3EL/203** | 19,4<br>32 610<br>**3EL/198** | 23,7<br>41 010<br>**3EL/203** | 39,6<br>64 980<br>**3EL/193** | 52<br>86 870<br>**3EL/198** | – | – | – | – | – | 200 | 1 120 | |
| | 180 | 12,8<br>21 090<br>**3EL/173** | 19,2<br>32 630<br>**3EL/178** | 23,6<br>41 390<br>**3EL/183** | 35,6<br>63 550<br>**3EL/187** | 49<br>87 160<br>**3EL/186** | 76<br>129 490<br>**3EL/178** | – | 159<br>260 720<br>**3EL/172** | 222<br>364 650<br>**3EL/172** | 299<br>492 180<br>**3EL/172** | 180 | 1 000 | |
| | 180 | 15,4<br>26 250<br>**4EL/178** | 22,9<br>39 870<br>**4EL/182** | 27,3<br>46 380<br>**4EL/178** | – | – | – | – | – | – | – | 180 | 1 000 | |
| | 160 | 15<br>26 370<br>**3EL/165** | 19,9<br>35 750<br>**3EL/169** | 23,7<br>41 010<br>**3EL/163** | 43,8<br>77 750<br>**3EL/167** | 48,9<br>87 180<br>**3EL/168** | 73<br>129 870<br>**3EL/168** | 104<br>185 650<br>**3EL/168** | 158<br>260 770<br>**3EL/155** | 223<br>364 560<br>**3EL/154** | 299<br>492 260<br>**3EL/155** | 160 | 900 | |
| | 140 | 16,2<br>26 020<br>**3EL/135** | 21,7<br>35 560<br>**3EL/138** | 31,4<br>50 520<br>**3EL/135** | 47,2<br>76 720<br>**3EL/136** | 60<br>94 480<br>**3EL/133** | 80<br>129 120<br>**3EL/136** | 110<br>188 350<br>**3EL/144** | 198<br>314 390<br>**3EL/133** | 216<br>379 450<br>**3EL/147** | 318<br>558 220<br>**3EL/147** | 140 | 800 | |
| | 125 | 12,8<br>22 520<br>**3EL/130** | 19,1<br>32 640<br>**3EL/127** | 24,2<br>41 330<br>**3EL/127** | 37,5<br>65 220<br>**3EL/129** | 68<br>109 370<br>**3EL/120** | 88<br>152 400<br>**3EL/129** | 129<br>225 700<br>**3EL/130** | 165<br>266 290<br>**3EL/120** | 275<br>442 690<br>**3EL/120** | 371<br>598 950<br>**3EL/120** | 125 | 710 | |
| | 112 | 15,2<br>26 330<br>**3EL/115** | 20,1<br>35 730<br>**3EL/117** | 29,2<br>50 760<br>**3EL/115** | 44,1<br>77 640<br>**3EL/116** | 67<br>109 640<br>**3EL/108** | 87<br>152 550<br>**3EL/116** | 128<br>226 040<br>**3EL/116** | 193<br>316 010<br>**3EL/108** | 272<br>443 360<br>**3EL/107** | 366<br>600 480<br>**3EL/108** | 112 | 630 | |
| | 100 | 14,6<br>26 500<br>**3EL/106** | 21,8<br>40 250<br>**3EL/108** | 24,4<br>44 090<br>**3EL/106** | 43,1<br>77 970<br>**3EL/106** | 63<br>110 720<br>**3EL/102** | 90<br>153 560<br>**3EL/100** | 129<br>225 680<br>**3EL/102** | 179<br>320 100<br>**3EL/105** | 257<br>448 150<br>**3EL/102** | 347<br>606 340<br>**3EL/103** | 100 | 560 | |
| | 90 | 15,2<br>26 310<br>**3EL/90,4** | 22,6<br>39 960<br>**3EL/92,4** | 30,3<br>52 340<br>**3EL/90,4** | 44,8<br>77 420<br>**3EL/90,4** | 63<br>110 890<br>**3EL/92,4** | 91<br>157 610<br>**3EL/90,6** | 129<br>225 820<br>**3EL/91,6** | 181<br>319 610<br>**3EL/92,6** | 256<br>448 420<br>**3EL/91,8** | 343<br>607 320<br>**3EL/92,6** | 90 | 500 | |
| | 80 | 16,1<br>26 050<br>**3EL/76,2** | 23,9<br>39 570<br>**3EL/77,9** | 32,1<br>51 820<br>**3EL/76,2** | 46,9<br>76 790<br>**3EL/77,1** | 62<br>111 290<br>**3EL/85,2** | 93<br>151 880<br>**3EL/77,2** | 105<br>185 580<br>**3EL/83,5** | 145<br>262 650<br>**3EL/85,3** | 253<br>449 240<br>**3EL/83,6** | 337<br>609 510<br>**3EL/85,3** | 80 | 450 | |
| | 71 | 15,4<br>26 250<br>**3EL/71,3** | 22,9<br>39 870<br>**3EL/72,9** | 30,7<br>52 220<br>**3EL/71,3** | 45,4<br>77 250<br>**3EL/71,3** | 64<br>110 650<br>**3EL/72,9** | 92<br>157 260<br>**3EL/71,4** | 132<br>224 920<br>**3EL/71,4** | 183<br>318 910<br>**3EL/73** | 261<br>446 630<br>**3EL/71,5** | 348<br>605 980<br>**3EL/73** | 71 | 400 | |
| | 63 | 16,1<br>26 040<br>**3EL/60,1** | 24<br>39 560<br>**3EL/61,4** | 32,1<br>51 820<br>**3EL/60,1** | 47,4<br>76 650<br>**3EL/60,1** | 66<br>109 790<br>**3EL/61,4** | 96<br>156 040<br>**3EL/60,2** | – | – | – | – | 63 | 355 | |
| | 56 | – | – | – | – | – | – | – | – | – | – | 56 | 315 | |
| | 50 | 15,2<br>26 310<br>**3EL/50,6** | 22,6<br>39 960<br>**3EL/51,7** | 30,3<br>52 340<br>**3EL/50,6** | – | – | – | – | – | – | – | 50 | 280 | |
| | 50 | – | – | – | – | – | – | – | – | – | – | 50 | 280 | |
| | 45 | – | – | – | – | – | – | – | – | – | – | 45 | 250 | |
| | 40 | 12,4<br>21 130<br>**2EL/40,1** | – | 17,7<br>30 280<br>**2EL/40,1** | – | – | – | – | – | – | – | 40 | 224 | |
| | 35.5 | 13,5<br>21 010<br>**2EL/32,6** | 11,3<br>20 140<br>**2EL/37,3** | 26,2<br>40 750<br>**2EL/32,6** | – | – | – | – | – | – | – | 35,5 | 200 | |
| | 31.5 | 10,2<br>16 960<br>**2EL/31,2** | 17,2<br>27 740<br>**2EL/30,4** | 25<br>40 870<br>**2EL/30,8** | 39,5<br>64 990<br>**2EL/31** | 52<br>86 870<br>**2EL/31,8** | – | – | – | – | – | 31,5 | 180 | |
| | 28 | 12,7<br>21 090<br>**2EL/27,8** | 19,1<br>32 640<br>**2EL/28,7** | 24,7<br>40 910<br>**2EL/27,8** | 39,2<br>65 020<br>**2EL/27,8** | 56<br>86 410<br>**2EL/25,9** | 76<br>129 540<br>**2EL/28,6** | 108<br>185 190<br>**2EL/28,7** | 153<br>261 380<br>**2EL/28,7** | 209<br>366 100<br>**2EL/29,3** | 282<br>494 090<br>**2EL/29,3** | 28 | 160 | |
| | 25 | 13,6<br>23 570<br>**2EL/25,4** | 18,5<br>32 700<br>**2EL/25,9** | 25,2<br>41 220<br>**2EL/24** | 37,9<br>63 290<br>**2EL/24,4** | 56<br>94 930<br>**2EL/25** | 75<br>124 700<br>**2EL/24,5** | 112<br>188 060<br>**2EL/24,5** | 159<br>266 890<br>**2EL/24,5** | 221<br>378 870<br>**2EL/25,1** | 326<br>557 320<br>**2EL/25,1** | 25 | 140 | |
| | 22.4 | 15,8<br>26 140<br>**2EL/21,7** | 21,1<br>35 620<br>**2EL/22,1** | 30,6<br>50 610<br>**2EL/21,7** | 46<br>77 060<br>**2EL/21,9** | 51<br>86 890<br>**2EL/22,1** | 91<br>152 090<br>**2EL/22** | 133<br>224 650<br>**2EL/22,1** | 188<br>317 470<br>**2EL/22,1** | 201<br>367 840<br>**2EL/23,9** | 272<br>496 440<br>**2EL/23,9** | 22,4 | 125 | |
| | 20 | – | 18,8<br>32 680<br>**2EL/20,4** | – | – | 64<br>110 660<br>**2EL/20,4** | 76<br>129 520<br>**2EL/20** | 107<br>185 370<br>**2EL/20,4** | 150<br>261 640<br>**2EL/20,4** | 257<br>448 020<br>**2EL/20,4** | 348<br>606 010<br>**2EL/20,4** | 20 | 112 | |
| **45 000** | 3550 | – | – | – | – | – | – | – | – | – | – | | | |
| | 3150 | – | – | – | – | – | – | – | – | – | – | | | |

| $n_{N2} \times L_h$ | $i_N$ | Gear reducer size<br>$P_{N2}$ kW<br>$M_{N2}$ N m<br>... / i<br>001A | 002A | 003A | 004A | 006A | 009A | 012A | 015A | 018A | 021A | $i_N$ | $n_1$ min$^{-1}$ | $n_{N2}$ |
|---|---|---|---|---|---|---|---|---|---|---|---|---|---|---|
| **45 000** | 2800 | 1 160<br>**4EL/2750** | 1 590<br>**4EL/2750** | 2 200<br>**4EL/2947** | 2 800<br>**4EL/2947** | 3 950<br>**4EL/2947** | – | – | 8 190<br>**4EL/2921** | – | – | | | |
| | 2500 | 1 150<br>**4EL/2377** | 1 580<br>**4EL/2377** | 2 170<br>**4EL/2459** | 2 960<br>**4EL/2399** | 4 050<br>**4EL/2399** | 5 570<br>**4EL/2636** | 7 850<br>**4EL/2636** | 9 870<br>**4EL/2636** | 11 070<br>**4EL/2636** | 11 470<br>**4EL/2377** | | | |
| | 2240 | 1 390<br>**4EL/2168** | 1 390<br>**4EL/2168** | 2 240<br>**4EL/2324** | – | – | 5 720<br>**4EL/2145** | 8 060<br>**4EL/2145** | 9 740<br>**4EL/2145** | 11 710<br>**4EL/2145** | 14 140<br>**4EL/2145** | | | |
| | 2000 | – | – | 2 180<br>**4EL/2001** | 2 980<br>**4EL/2001** | 4 090<br>**4EL/2043** | 5 530<br>**4EL/1901** | 7 800<br>**4EL/1901** | – | – | – | | | |
| | 1800 | 1 400<br>**4EL/1874** | 1 790<br>**4EL/1874** | 2 660<br>**4EL/1891** | 2 970<br>**4EL/1730** | 4 060<br>**4EL/1730** | 5 750<br>**4EL/1790** | 8 140<br>**4EL/1827** | 9 830<br>**4EL/1827** | 11 780<br>**4EL/1790** | 14 270<br>**4EL/1827** | | | |
| | 1600 | 1 390<br>**4EL/1564** | 1 780<br>**4EL/1564** | 2 650<br>**4EL/1611** | 3 840<br>**4EL/1611** | 4 760<br>**4EL/1611** | 6 180<br>**4EL/1691** | 8 710<br>**4EL/1691** | 12 280<br>**4EL/1691** | 11 710<br>**4EL/1525** | 14 140<br>**4EL/1525** | | | |
| | 1400 | 1 380<br>**4EL/1351** | 1 780<br>**4EL/1351** | 2 630<br>**4EL/1364** | 3 810<br>**4EL/1344** | 5 210<br>**4EL/1344** | 7 650<br>**4EL/1441** | 10 370<br>**4EL/1441** | 12 800<br>**4EL/1441** | 14 620<br>**4EL/1441** | 14 090<br>**4EL/1318** | | | |
| | 1250 | 1 390<br>**4EL/1249** | 1 930<br>**4EL/1249** | 2 650<br>**4EL/1270** | 3 810<br>**4EL/1270** | 4 080<br>**4EL/1248** | 7 580<br>**4EL/1202** | 8 120<br>**4EL/1259** | 9 810<br>**4EL/1267** | 11 800<br>**4EL/1267** | 14 250<br>**4EL/1267** | | | |
| | 1120 | 1 400<br>**4EL/1128** | 1 780<br>**4EL/1128** | 2 640<br>**4EL/1122** | 3 840<br>**4EL/1122** | 5 250<br>**4EL/1122** | 7 650<br>**4EL/1136** | 10 640<br>**4EL/1172** | 12 840<br>**4EL/1172** | 14 680<br>**4EL/1172** | 18 200<br>**4EL/1172** | | | |
| | 1000 | 1 400<br>**4EL/1043** | 1 940<br>**4EL/1043** | 2 630<br>**4EL/984** | 3 810<br>**4EL/970** | 5 220<br>**4EL/970** | 7 620<br>**4EL/999** | 10 550<br>**4EL/999** | 12 740<br>**4EL/999** | 14 630<br>**4EL/999** | 18 140<br>**4EL/999** | | | |
| | 900 | 1 390<br>**4EL/901** | 1 930<br>**4EL/901** | 2 650<br>**4EL/909** | 3 850<br>**4EL/916** | 5 270<br>**4EL/916** | 7 670<br>**4EL/924** | 10 610<br>**4EL/924** | 12 640<br>**4EL/846** | 14 590<br>**4EL/846** | 18 080<br>**4EL/846** | | | |
| | 800 | 1 390<br>**4EL/779** | 1 920<br>**4EL/779** | 2 640<br>**4EL/786** | 3 870<br>**4EL/838** | 5 300<br>**4EL/838** | 7 620<br>**4EL/788** | 10 550<br>**4EL/788** | 12 740<br>**4EL/788** | 16 230<br>**4EL/788** | 17 640<br>**4EL/788** | | | |
| | 710 | 0,64<br>1 400<br>**4EL/720** | 0,89<br>1 940<br>**4EL/720** | 1,2<br>2 660<br>**4EL/732** | 1,74<br>3 860<br>**4EL/732** | 2,38<br>5 280<br>**4EL/732** | 3,5<br>7 650<br>**4EL/720** | 4,85<br>10 600<br>**4EL/720** | 5,9<br>12 800<br>**4EL/720** | 6,7<br>14 660<br>**4EL/720** | 8,3<br>18 170<br>**4EL/720** | 710 | 3 150 | **4,5** |
| | 630 | 0,66<br>1 390<br>**4EL/622** | 0,91<br>1 930<br>**4EL/622** | 1,23<br>2 640<br>**4EL/628** | 1,83<br>3 820<br>**4EL/611** | 2,51<br>5 230<br>**4EL/611** | 3,43<br>7 680<br>**4EL/657** | 4,75<br>10 640<br>**4EL/657** | 5,7<br>12 850<br>**4EL/657** | 7,3<br>16 370<br>**4EL/657** | 8,6<br>19 370<br>**4EL/657** | 630 | 2 800 | |
| | 560 | 0,67<br>1 390<br>**4EL/546** | 0,85<br>1 780<br>**4EL/546** | 1,22<br>2 650<br>**4EL/566** | 1,78<br>3 840<br>**4EL/566** | 2,43<br>5 260<br>**4EL/566** | 3,52<br>7 650<br>**4EL/568** | 4,88<br>10 580<br>**4EL/568** | 5,9<br>12 780<br>**4EL/568** | 7,5<br>16 290<br>**4EL/568** | 8,9<br>19 280<br>**4EL/568** | 560 | 2 500 | |
| | 500 | 0,66<br>1 390<br>**4EL/497** | 0,91<br>1 930<br>**4EL/497** | 1,21<br>2 650<br>**4EL/517** | 1,75<br>3 850<br>**4EL/517** | 2,4<br>5 280<br>**4EL/517** | 3,47<br>7 670<br>**4EL/518** | 4,81<br>10 610<br>**4EL/518** | 5,8<br>12 820<br>**4EL/518** | 7,4<br>16 330<br>**4EL/518** | 8,7<br>19 190<br>**4EL/518** | 500 | 2 240 | |
| | 450 | 0,66<br>1 390<br>**4EL/445** | 0,91<br>1 930<br>**4EL/445** | 1,22<br>2 650<br>**4EL/452** | 1,78<br>3 840<br>**4EL/452** | 2,44<br>5 260<br>**4EL/452** | 3,57<br>7 630<br>**4EL/448** | 4,94<br>10 560<br>**4EL/448** | 6<br>12 760<br>**4EL/448** | 7,6<br>16 250<br>**4EL/448** | 9<br>19 230<br>**4EL/448** | 450 | 2 000 | |
| | 400 | 0,63<br>1 400<br>**4EL/420** | 0,87<br>1 940<br>**4EL/420** | 1,19<br>2 660<br>**4EL/422** | 1,73<br>3 860<br>**4EL/422** | 2,36<br>5 290<br>**4EL/422** | 3,56<br>7 630<br>**4EL/404** | 4,93<br>10 560<br>**4EL/404** | 6<br>12 760<br>**4EL/404** | 6,8<br>14 640<br>**4EL/404** | 8,5<br>18 150<br>**4EL/404** | 400 | 1 800 | |
| | 355 | 0,66<br>1 390<br>**4EL/356** | 0,91<br>1 930<br>**4EL/356** | 1,24<br>2 640<br>**4EL/357** | 1,8<br>3 830<br>**4EL/357** | 2,47<br>5 250<br>**4EL/357** | 3,57<br>7 630<br>**4EL/358** | 4,95<br>10 560<br>**4EL/358** | 6<br>12 750<br>**4EL/358** | 7,6<br>16 250<br>**4EL/358** | 9<br>19 230<br>**4EL/358** | 355 | 1 600 | |
| | 315 | 0,67<br>1 390<br>**4EL/306** | 0,92<br>1 920<br>**4EL/306** | 1,22<br>2 650<br>**4EL/317** | 1,78<br>3 840<br>**4EL/317** | 2,43<br>5 260<br>**4EL/317** | 3,47<br>7 670<br>**4EL/323** | 4,81<br>10 610<br>**4EL/323** | 5,8<br>12 820<br>**4EL/323** | 7,4<br>16 330<br>**4EL/323** | 8,9<br>19 280<br>**4EL/318** | 315 | 1 400 | |
| | 280 | 0,62<br>1 400<br>**4EL/295** | 0,86<br>1 950<br>**4EL/295** | 1,18<br>2 660<br>**4EL/296** | 1,71<br>3 870<br>**4EL/296** | 2,34<br>5 300<br>**4EL/296** | 3,35<br>7 720<br>**4EL/301** | 4,64<br>10 680<br>**4EL/301** | 5,6<br>12 900<br>**4EL/301** | 7,1<br>16 440<br>**4EL/301** | 8,4<br>19 460<br>**4EL/303** | 280 | 1 250 | |
| | 250 | 0,65<br>1 390<br>**4EL/249** | 0,91<br>1 930<br>**4EL/249** | 1,24<br>2 640<br>**4EL/250** | 1,8<br>3 840<br>**4EL/250** | 2,46<br>5 250<br>**4EL/250** | 3,52<br>7 650<br>**4EL/255** | 4,87<br>10 590<br>**4EL/255** | 5,9<br>12 790<br>**4EL/255** | 7,5<br>16 290<br>**4EL/255** | 8,9<br>19 280<br>**4EL/255** | 250 | 1 120 | |
| | 250 | 0,64<br>1 390<br>**3EL/254** | 0,64<br>1 390<br>**3EL/254** | 1,02<br>2 180<br>**3EL/249** | 1,31<br>2 790<br>**3EL/249** | 1,99<br>4 050<br>**3EL/239** | 2,69<br>5 760<br>**3EL/251** | 3,79<br>8 120<br>**3EL/251** | 4,58<br>9 800<br>**3EL/251** | 5,5<br>11 790<br>**3EL/251** | 6,6<br>14 240<br>**3EL/251** | 250 | 1 120 | |
| | 224 | 0,66<br>1 390<br>**3EL/219** | 0,85<br>1 780<br>**3EL/219** | 1,25<br>2 640<br>**3EL/221** | 1,46<br>3 090<br>**3EL/221** | 2,06<br>4 360<br>**3EL/221** | 2,8<br>5 720<br>**3EL/214** | 3,94<br>8 060<br>**3EL/214** | 4,76<br>9 730<br>**3EL/214** | 5,7<br>11 700<br>**3EL/214** | 6,9<br>14 130<br>**3EL/214** | 224 | 1 000 | |
| | 200 | 0,62<br>1 400<br>**3EL/212** | 0,75<br>1 590<br>**3EL/201** | 1,03<br>2 170<br>**3EL/200** | 1,41<br>2 980<br>**3EL/200** | 1,9<br>4 080<br>**3EL/203** | 2,93<br>6 150<br>**3EL/198** | 4,13<br>8 670<br>**3EL/198** | 5,8<br>12 220<br>**3EL/198** | 5,8<br>12 220<br>**3EL/198** | 6,6<br>14 260<br>**3EL/204** | 200 | 900 | |
| | 200 | 0,64<br>1 400<br>**4EL/207** | 0,88<br>1 940<br>**4EL/207** | 1,21<br>2 650<br>**4EL/207** | 1,75<br>3 850<br>**4EL/207** | 2,4<br>5 280<br>**4EL/207** | 3,43<br>7 680<br>**4EL/211** | 4,74<br>10 640<br>**4EL/211** | 5,7<br>12 850<br>**4EL/211** | 7,3<br>16 370<br>**4EL/211** | 8,6<br>19 370<br>**4EL/211** | 200 | 900 | |
| | 180 | 0,68<br>1 380<br>**4EL/171** | 0,94<br>1 920<br>**4EL/171** | 1,26<br>2 630<br>**4EL/175** | 1,83<br>3 820<br>**4EL/175** | 2,51<br>5 230<br>**4EL/175** | 3,58<br>7 620<br>**4EL/178** | 4,96<br>10 550<br>**4EL/178** | 6<br>12 740<br>**4EL/178** | 7,6<br>16 240<br>**4EL/178** | 8,8<br>18 620<br>**4EL/178** | 180 | 800 | |
| | 180 | 0,64<br>1 400<br>**3EL/183** | 0,82<br>1 780<br>**3EL/183** | 1,2<br>2 650<br>**3EL/185** | 1,41<br>3 100<br>**3EL/185** | 2,12<br>4 770<br>**3EL/189** | 2,76<br>5 730<br>**3EL/174** | 3,89<br>8 080<br>**3EL/174** | 4,69<br>9 760<br>**3EL/174** | 5,6<br>11 730<br>**3EL/174** | 6,8<br>14 170<br>**3EL/174** | 180 | 800 | |
| | 160 | 0,65<br>1 390<br>**3EL/158** | 0,84<br>1 780<br>**3EL/158** | 1,23<br>2 640<br>**3EL/160** | 1,81<br>3 830<br>**3EL/157** | 2,48<br>5 250<br>**3EL/157** | 3,39<br>7 700<br>**3EL/169** | 4,58<br>10 390<br>**3EL/169** | 5,7<br>12 870<br>**3EL/169** | 6,5<br>14 660<br>**3EL/169** | 6,5<br>14 660<br>**3EL/169** | 160 | 710 | |

| $n_{N2} \times L_h$ | $i_N$ | Gear reducer size<br>$P_{N2}$ kW<br>$M_{N2}$ N m<br>. . . / i<br>030A | 042A | 060A | 085A | 125A | 180A | 250A | 355A | 500A | 710A | $i_N$ | $n_1$ min$^{-1}$ | $n_{N2}$ |
|---|---|---|---|---|---|---|---|---|---|---|---|---|---|---|
| **45 000** | 2800 | – | – | – | – | – | – | – | – | – | – | | | |
| | 2500 | – | – | – | – | – | – | – | – | – | – | | | |
| | 2240 | 21 750<br>**4EL/2338** | – | – | – | – | – | – | – | – | – | | | |
| | 2000 | 21 420<br>**4EL/1902** | – | – | – | – | – | – | – | – | – | | | |
| | 1800 | – | 33 290<br>**4EL/1673** | 41 920<br>**4EL/1796** | 66 630<br>**4EL/1808** | 89 260<br>**4EL/1852** | – | – | – | – | – | | | |
| | 1600 | 21 670<br>**4EL/1621** | 33 370<br>**4EL/1509** | 42 020<br>**4EL/1621** | 66 730<br>**4EL/1621** | 88 100<br>**4EL/1507** | 134 490<br>**4EL/1670** | – | – | – | – | | | |
| | 1400 | 23 950<br>**4EL/1482** | 33 460<br>**4EL/1361** | 42 120<br>**4EL/1462** | 66 960<br>**4EL/1471** | 88 930<br>**4EL/1423** | – | – | 266 470<br>**4EL/1314** | – | – | | | |
| | 1250 | 27 200<br>**4EL/1263** | 36 200<br>**4EL/1291** | 41 850<br>**4EL/1245** | 79 550<br>**4EL/1278** | 89 130<br>**4EL/1284** | 133 960<br>**4EL/1283** | 191 490<br>**4EL/1283** | 267 080<br>**4EL/1186** | 379 320<br>**4EL/1312** | – | | | |
| | 1120 | 23 990<br>**4EL/1206** | 33 820<br>**4EL/1160** | 41 920<br>**4EL/1124** | 66 570<br>**4EL/1124** | 89 280<br>**4EL/1160** | 134 040<br>**4EL/1150** | 191 600<br>**4EL/1150** | 267 530<br>**4EL/1071** | 384 140<br>**4EL/1122** | – | | | |
| | 1000 | 27 250<br>**4EL/1028** | 36 230<br>**4EL/1051** | 51 480<br>**4EL/1028** | 79 610<br>**4EL/1040** | 89 320<br>**4EL/1046** | 154 150<br>**4EL/984** | 232 150<br>**4EL/990** | 327 660<br>**4EL/1014** | 376 750<br>**4EL/1008** | 508 470<br>**4EL/1008** | | | |
| | 900 | 27 080<br>**4EL/876** | 36 140<br>**4EL/895** | 51 340<br>**4EL/876** | 79 400<br>**4EL/886** | 114 520<br>**4EL/914** | 154 290<br>**4EL/888** | 232 440<br>**4EL/888** | 270 040<br>**4EL/911** | 463 530<br>**4EL/914** | 563 660<br>**4EL/862** | | | |
| | 800 | 27 380<br>**4EL/836** | 41 400<br>**4EL/828** | 51 570<br>**4EL/836** | 79 760<br>**4EL/846** | 114 800<br>**4EL/825** | 154 440<br>**4EL/800** | 233 240<br>**4EL/806** | 329 240<br>**4EL/800** | 460 950<br>**4EL/782** | 564 240<br>**4EL/778** | | | |
| | 710 | 12,6<br>27 210<br>**4EL/713** | 19,2<br>41 140<br>**4EL/706** | 23,8<br>51 450<br>**4EL/713** | –<br>79 560<br>**4EL/721** | –<br>114 170<br>**4EL/706** | –<br>154 600<br>**4EL/722** | –<br>233 600<br>**4EL/722** | –<br>327 470<br>**4EL/703** | –<br>461 800<br>**4EL/703** | –<br>624 650<br>**4EL/703** | 710 | 3 150 | **4,5** |
| | 630 | 12,2<br>27 380<br>**4EL/659** | 20,1<br>40 810<br>**4EL/595** | 24,8<br>51 310<br>**4EL/607** | 35,8<br>80 580<br>**4EL/659** | 53<br>114 350<br>**4EL/634** | 73<br>155 620<br>**4EL/624** | –<br>233 230<br>**4EL/635** | –<br>327 930<br>**4EL/614** | –<br>462 380<br>**4EL/630** | –<br>625 440<br>**4EL/630** | 630 | 2 800 | |
| | 560 | 12,7<br>27 190<br>**4EL/562** | 19,3<br>41 100<br>**4EL/556** | 25,2<br>54 090<br>**4EL/562** | 37,3<br>80 010<br>**4EL/562** | 52<br>114 530<br>**4EL/572** | 76<br>162 880<br>**4EL/563** | –<br>232 950<br>**4EL/563** | –<br>328 460<br>**4EL/554** | –<br>463 130<br>**4EL/568** | –<br>626 450<br>**4EL/568** | 560 | 2 500 | |
| | 500 | 13,2<br>26 980<br>**4EL/479** | 19,7<br>40 990<br>**4EL/489** | 26,3<br>53 680<br>**4EL/479** | 38,9<br>79 400<br>**4EL/479** | 54<br>114 100<br>**4EL/500** | 79<br>161 640<br>**4EL/479** | 112<br>231 590<br>**4EL/485** | 154<br>328 840<br>**4EL/501** | –<br>460 550<br>**4EL/491** | –<br>624 700<br>**4EL/500** | 500 | 2 240 | |
| | 450 | 12,8<br>27 130<br>**4EL/443** | 19,1<br>41 210<br>**4EL/453** | 25,5<br>53 970<br>**4EL/443** | 37,7<br>79 830<br>**4EL/443** | 53<br>114 280<br>**4EL/451** | 77<br>162 520<br>**4EL/444** | 110<br>232 440<br>**4EL/444** | 153<br>329 370<br>**4EL/452** | 218<br>461 290<br>**4EL/443** | 292<br>625 070<br>**4EL/448** | 450 | 2 000 | |
| | 400 | 13,4<br>26 900<br>**4EL/377** | 20<br>40 870<br>**4EL/386** | 26,7<br>53 520<br>**4EL/377** | 39,1<br>79 190<br>**4EL/382** | 55<br>113 400<br>**4EL/386** | 80<br>161 180<br>**4EL/378** | 114<br>230 930<br>**4EL/382** | 159<br>326 850<br>**4EL/386** | 209<br>464 920<br>**4EL/420** | 282<br>628 870<br>**4EL/420** | 400 | 1 800 | |
| | 355 | 10,5<br>21 470<br>**4EL/344** | 20,9<br>40 540<br>**4EL/325** | 20,3<br>41 640<br>**4EL/344** | 32,2<br>66 120<br>**4EL/344** | 54<br>114 030<br>**4EL/356** | 74<br>155 530<br>**4EL/353** | 109<br>232 890<br>**4EL/360** | 155<br>328 650<br>**4EL/356** | 221<br>460 270<br>**4EL/349** | 279<br>630 310<br>**4EL/379** | 355 | 1 600 | |
| | 315 | 12,6<br>27 230<br>**4EL/318** | 19,7<br>40 950<br>**4EL/304** | 25<br>54 180<br>**4EL/318** | 36,9<br>80 140<br>**4EL/318** | 52<br>114 790<br>**4EL/325** | 75<br>163 140<br>**4EL/319** | 106<br>233 740<br>**4EL/322** | 148<br>328 290<br>**4EL/326** | 211<br>464 160<br>**4EL/323** | 267<br>635 290<br>**4EL/349** | 315 | 1 400 | |
| | 280 | 12,1<br>27 420<br>**4EL/297** | 19,6<br>41 010<br>**4EL/274** | 24<br>54 560<br>**4EL/297** | 35,5<br>80 710<br>**4EL/297** | 50<br>115 340<br>**4EL/300** | 72<br>164 300<br>**4EL/298** | 103<br>234 980<br>**4EL/298** | 145<br>332 430<br>**4EL/300** | 205<br>466 620<br>**4EL/299** | 277<br>631 180<br>**4EL/299** | 280 | 1 250 | |
| | 250 | 12,7<br>27 170<br>**4EL/251** | 18,9<br>41 270<br>**4EL/256** | 25,3<br>54 060<br>**4EL/251** | 37,4<br>79 960<br>**4EL/251** | 52<br>114 530<br>**4EL/256** | 76<br>162 780<br>**4EL/251** | 109<br>232 810<br>**4EL/251** | 151<br>330 100<br>**4EL/257** | 215<br>462 310<br>**4EL/252** | – | 250 | 1 120 | |
| | 250 | 10,2<br>21 580<br>**3EL/249** | 14,2<br>28 090<br>**3EL/232** | 19,7<br>41 860<br>**3EL/249** | 32,7<br>65 960<br>**3EL/237** | 42,7<br>88 360<br>**3EL/243** | – | – | – | – | – | 250 | 1 120 | |
| | 224 | 10,6<br>21 430<br>**3EL/212** | 16<br>33 520<br>**3EL/219** | 20,5<br>41 560<br>**3EL/212** | 32,6<br>66 000<br>**3EL/212** | – | 64<br>133 020<br>**3EL/219** | – | – | – | – | 224 | 1 000 | |
| | 200 | 10,1<br>21 620<br>**3EL/203** | 16<br>33 540<br>**3EL/198** | 19,5<br>41 940<br>**3EL/203** | 32,3<br>66 090<br>**3EL/193** | 42,2<br>88 550<br>**3EL/198** | – | – | – | – | – | 200 | 900 | |
| | 200 | 12,2<br>27 370<br>**4EL/211** | 18,1<br>41 570<br>**4EL/216** | 24,3<br>54 450<br>**4EL/211** | 35,9<br>80 540<br>**4EL/211** | 50<br>115 360<br>**4EL/216** | 71<br>160 310<br>**4EL/212** | – | – | – | – | 200 | 900 | |
| | 180 | 12,8<br>27 150<br>**4EL/178** | 19<br>41 240<br>**4EL/182** | 23,3<br>49 590<br>**4EL/178** | – | – | – | – | – | – | – | 180 | 800 | |
| | 180 | 10,4<br>21 490<br>**3EL/173** | 15,8<br>33 610<br>**3EL/178** | 19,2<br>41 960<br>**3EL/183** | 28,9<br>64 420<br>**3EL/187** | 40,2<br>89 340<br>**3EL/186** | 63<br>133 360<br>**3EL/178** | – | 130<br>267 710<br>**3EL/172** | 183<br>374 360<br>**3EL/172** | 246<br>505 370<br>**3EL/172** | 180 | 800 | |
| | 160 | 12,3<br>27 340<br>**3EL/165** | 16<br>36 280<br>**3EL/169** | 19,2<br>42 060<br>**3EL/163** | 35,4<br>79 710<br>**3EL/167** | 39,6<br>89 570<br>**3EL/168** | 60<br>134 620<br>**3EL/168** | 85<br>192 430<br>**3EL/168** | 128<br>268 390<br>**3EL/155** | 181<br>374 930<br>**3EL/154** | 243<br>506 640<br>**3EL/155** | 160 | 710 | |

| $n_{N2} \times L_h$ | $i_N$ | Gear reducer size<br>$P_{N2}$ kW<br>$M_{N2}$ N m<br>... / i<br>001A | 002A | 003A | 004A | 006A | 009A | 012A | 015A | 018A | 021A | $i_N$ | $n_1$ min$^{-1}$ | $n_{N2}$ |
|---|---|---|---|---|---|---|---|---|---|---|---|---|---|---|
| **45 000** | 140 | 0,63<br>1 400<br>**3EL/146** | 0,88<br>1 940<br>**3EL/146** | 1,27<br>2 630<br>**3EL/136** | 1,85<br>3 820<br>**3EL/136** | 2,53<br>5 220<br>**3EL/136** | 3,65<br>7 600<br>**3EL/137** | 5,1<br>10 520<br>**3EL/137** | 6,1<br>12 700<br>**3EL/137** | 7<br>14 620<br>**3EL/137** | 8,7<br>18 120<br>**3EL/137** | 140 | 630 | **4,5** |
| | 125 | 0,65<br>1 400<br>**3EL/126** | 0,9<br>1 930<br>**3EL/126** | 1,25<br>2 640<br>**3EL/124** | 1,81<br>3 830<br>**3EL/124** | 2,44<br>5 160<br>**3EL/124** | 3,78<br>7 550<br>**3EL/117** | 5,2<br>10 450<br>**3EL/117** | 6,3<br>12 620<br>**3EL/117** | 7,3<br>14 580<br>**3EL/117** | 9,1<br>18 070<br>**3EL/117** | 125 | 560 | |
| | 112 | 0,68<br>1 380<br>**3EL/107** | 0,94<br>1 920<br>**3EL/107** | 1,27<br>2 630<br>**3EL/109** | 1,84<br>3 820<br>**3EL/109** | 2,52<br>5 230<br>**3EL/109** | 3,67<br>7 590<br>**3EL/108** | 5,1<br>10 510<br>**3EL/108** | 6,1<br>12 690<br>**3EL/108** | 7,8<br>16 160<br>**3EL/108** | 7,8<br>16 160<br>**3EL/108** | 112 | 500 | |
| | 100 | 0,65<br>1 390<br>**3EL/101** | 0,9<br>1 930<br>**3EL/101** | 1,2<br>2 660<br>**3EL/105** | 1,74<br>3 860<br>**3EL/105** | 1,99<br>4 410<br>**3EL/105** | 2,74<br>5 740<br>**3EL/98,6** | 3,87<br>8 090<br>**3EL/98,6** | 4,67<br>9 770<br>**3EL/98,6** | 5,6<br>11 750<br>**3EL/98,6** | 6,8<br>14 180<br>**3EL/98,6** | 100 | 450 | |
| | 90 | 0,66<br>1 390<br>**3EL/88,7** | 0,91<br>1 930<br>**3EL/88,7** | 1,21<br>2 650<br>**3EL/92** | 1,75<br>3 850<br>**3EL/92** | 2,4<br>5 270<br>**3EL/92** | 3,48<br>7 660<br>**3EL/92,2** | 4,82<br>10 610<br>**3EL/92,2** | 5,8<br>12 810<br>**3EL/92,2** | 7,4<br>16 330<br>**3EL/92,2** | 8,3<br>18 180<br>**3EL/92,2** | 90 | 400 | |
| | 80 | 0,56<br>1 150<br>**3EL/76** | 0,77<br>1 580<br>**3EL/76** | 1,28<br>2 630<br>**3EL/76,2** | 1,86<br>3 810<br>**3EL/76,2** | 2,55<br>5 220<br>**3EL/76,2** | 3,64<br>7 600<br>**3EL/77,7** | 5<br>10 530<br>**3EL/77,7** | 6,1<br>12 710<br>**3EL/77,7** | 7,7<br>16 200<br>**3EL/77,7** | 8,7<br>18 120<br>**3EL/77,7** | 80 | 355 | |
| | 71 | 0,65<br>1 390<br>**3EL/70,8** | 0,9<br>1 930<br>**3EL/70,8** | 1,21<br>2 650<br>**3EL/72,5** | 1,75<br>3 850<br>**3EL/72,5** | 2,4<br>5 270<br>**3EL/72,5** | 3,48<br>7 660<br>**3EL/72,7** | 4,81<br>10 610<br>**3EL/72,7** | 5,8<br>12 810<br>**3EL/72,7** | 7,4<br>16 330<br>**3EL/72,7** | 8,8<br>19 320<br>**3EL/72,7** | 71 | 315 | |
| | 63 | 0,54<br>1 160<br>**3EL/63** | 0,74<br>1 590<br>**3EL/63** | 1,26<br>2 630<br>**3EL/61,1** | 1,83<br>3 820<br>**3EL/61,1** | 2,51<br>5 230<br>**3EL/61,1** | 3,64<br>7 600<br>**3EL/61,3** | 5<br>10 530<br>**3EL/61,3** | 6,1<br>12 710<br>**3EL/61,3** | 7,8<br>16 200<br>**3EL/61,3** | 9,2<br>19 170<br>**3EL/61,3** | 63 | 280 | |
| | 56 | 0,62<br>1 410<br>**3EL/59,9** | 0,85<br>1 950<br>**3EL/59,9** | – | – | – | – | – | – | – | – | 56 | 250 | |
| | 50 | 0,66<br>1 390<br>**3EL/49,7** | 0,91<br>1 930<br>**3EL/49,7** | 1,23<br>2 650<br>**3EL/50,6** | 1,78<br>3 840<br>**3EL/50,6** | 2,44<br>5 260<br>**3EL/50,6** | 3,48<br>7 660<br>**3EL/51,6** | 4,82<br>10 610<br>**3EL/51,6** | 5,8<br>12 810<br>**3EL/51,6** | 7,4<br>16 320<br>**3EL/51,6** | 8,5<br>18 660<br>**3EL/51,6** | 50 | 224 | |
| | 50 | 0,378<br>855<br>**2EL/53,1** | 0,53<br>1 210<br>**2EL/53,1** | – | – | – | – | – | – | – | – | 50 | 224 | |
| | 45 | 0,54<br>1 160<br>**2EL/45,2** | 0,59<br>1 280<br>**2EL/45,2** | 0,75<br>1 700<br>**2EL/47,5** | 1,06<br>2 400<br>**2EL/47,5** | 1,49<br>3 380<br>**2EL/47,5** | 2,1<br>4 770<br>**2EL/47,5** | 2,97<br>6 720<br>**2EL/47,5** | 3,82<br>8 160<br>**2EL/44,8** | 4,18<br>9 480<br>**2EL/47,5** | 5,4<br>11 510<br>**2EL/44,8** | 45 | 200 | |
| | 40 | 0,57<br>1 150<br>**2EL/37,7** | 0,79<br>1 580<br>**2EL/37,7** | 1,02<br>2 180<br>**2EL/40,4** | 1,3<br>2 790<br>**2EL/40,4** | 1,84<br>3 940<br>**2EL/40,4** | 2,59<br>5 550<br>**2EL/40,4** | 3,65<br>7 830<br>**2EL/40,4** | 4,57<br>9 800<br>**2EL/40,4** | 5,1<br>11 040<br>**2EL/40,4** | 5,1<br>11 040<br>**2EL/40,4** | 40 | 180 | |
| | 35,5 | 0,482<br>1 030<br>**2EL/35,6** | 0,482<br>1 030<br>**2EL/35,6** | 1,09<br>2 150<br>**2EL/32,9** | 1,5<br>2 940<br>**2EL/32,9** | 2,05<br>4 030<br>**2EL/32,9** | 2,89<br>5 680<br>**2EL/32,9** | 4,08<br>8 010<br>**2EL/32,9** | 4,93<br>9 680<br>**2EL/32,9** | 5,9<br>11 630<br>**2EL/32,9** | 7,2<br>14 050<br>**2EL/32,9** | 35,5 | 160 | |
| | 31,5 | 0,53<br>1 170<br>**2EL/32,6** | 0,72<br>1 600<br>**2EL/32,6** | 1,03<br>2 240<br>**2EL/31,9** | 1,03<br>2 240<br>**2EL/31,9** | 1,45<br>3 150<br>**2EL/31,9** | 2,04<br>4 450<br>**2EL/31,9** | 2,88<br>6 270<br>**2EL/31,9** | 4,07<br>8 840<br>**2EL/31,9** | 4,07<br>8 840<br>**2EL/31,9** | – | 31,5 | 140 | |
| | 28 | 0,62<br>1 400<br>**2EL/29,7** | 0,62<br>1 400<br>**2EL/29,7** | 1,02<br>2 180<br>**2EL/28** | 1,39<br>2 980<br>**2EL/28** | 1,91<br>4 080<br>**2EL/28** | 2,69<br>5 760<br>**2EL/28** | 3,79<br>8 120<br>**2EL/28** | 4,58<br>9 800<br>**2EL/28** | 5,5<br>11 790<br>**2EL/28** | 6,6<br>14 230<br>**2EL/28** | 28 | 125 | |
| | 25 | 0,64<br>1 400<br>**2EL/25,7** | 0,81<br>1 780<br>**2EL/25,7** | 1,2<br>2 660<br>**2EL/25,9** | 1,4<br>3 100<br>**2EL/25,9** | 1,98<br>4 370<br>**2EL/25,9** | 2,79<br>6 170<br>**2EL/25,9** | 3,93<br>8 700<br>**2EL/25,9** | 5,5<br>12 260<br>**2EL/25,9** | 5,5<br>12 260<br>**2EL/25,9** | 5,5<br>12 260<br>**2EL/25,9** | 25 | 112 | |
| **35 500** | 3550 | 891<br>**4EL/3868** | 1 260<br>**4EL/3868** | 1 740<br>**4EL/3460** | 2 460<br>**4EL/3460** | 3 460<br>**4EL/3460** | – | – | – | – | – | | | |
| | 3150 | 1 210<br>**4EL/3296** | 1 300<br>**4EL/3296** | – | – | – | 4 880<br>**4EL/3094** | 6 880<br>**4EL/3094** | – | 9 700<br>**4EL/3094** | – | | | |
| | 2800 | 1 200<br>**4EL/2750** | 1 640<br>**4EL/2750** | 2 270<br>**4EL/2947** | 2 840<br>**4EL/2947** | 4 000<br>**4EL/2947** | – | – | 8 470<br>**4EL/2921** | – | – | | | |
| | 2500 | 1 190<br>**4EL/2377** | 1 630<br>**4EL/2377** | 2 240<br>**4EL/2459** | 3 060<br>**4EL/2399** | 4 190<br>**4EL/2399** | 5 640<br>**4EL/2636** | 7 960<br>**4EL/2636** | 10 210<br>**4EL/2636** | 11 220<br>**4EL/2636** | 11 760<br>**4EL/2377** | | | |
| | 2240 | 1 410<br>**4EL/2168** | 1 410<br>**4EL/2168** | 2 270<br>**4EL/2324** | – | – | 5 910<br>**4EL/2145** | 8 340<br>**4EL/2145** | 10 070<br>**4EL/2145** | 12 110<br>**4EL/2145** | 14 630<br>**4EL/2145** | | | |
| | 2000 | – | – | 2 260<br>**4EL/2001** | 3 090<br>**4EL/2001** | 4 240<br>**4EL/2043** | 5 610<br>**4EL/1901** | 7 910<br>**4EL/1901** | – | – | – | | | |
| | 1800 | 1 450<br>**4EL/1874** | 1 810<br>**4EL/1874** | 2 760<br>**4EL/1891** | 3 070<br>**4EL/1730** | 4 210<br>**4EL/1730** | 5 970<br>**4EL/1790** | 8 440<br>**4EL/1827** | 10 190<br>**4EL/1827** | 12 220<br>**4EL/1790** | 14 800<br>**4EL/1827** | | | |
| | 1600 | 1 440<br>**4EL/1564** | 1 810<br>**4EL/1564** | 2 740<br>**4EL/1611** | 3 990<br>**4EL/1611** | 4 830<br>**4EL/1611** | 6 270<br>**4EL/1691** | 8 840<br>**4EL/1691** | 12 460<br>**4EL/1691** | 12 140<br>**4EL/1525** | 14 660<br>**4EL/1525** | | | |
| | 1400 | 1 430<br>**4EL/1351** | 1 800<br>**4EL/1351** | 2 720<br>**4EL/1364** | 3 940<br>**4EL/1344** | 5 400<br>**4EL/1344** | 7 930<br>**4EL/1441** | 10 520<br>**4EL/1441** | 13 250<br>**4EL/1441** | 14 830<br>**4EL/1441** | 14 590<br>**4EL/1318** | | | |
| | 1250 | 1 440<br>**4EL/1249** | 1 990<br>**4EL/1249** | 2 740<br>**4EL/1270** | 3 860<br>**4EL/1270** | 4 220<br>**4EL/1248** | 7 840<br>**4EL/1202** | 8 390<br>**4EL/1259** | 10 150<br>**4EL/1267** | 12 200<br>**4EL/1267** | 14 730<br>**4EL/1267** | | | |
| | 1120 | 1 440<br>**4EL/1128** | 1 810<br>**4EL/1128** | 2 730<br>**4EL/1122** | 3 970<br>**4EL/1122** | 5 430<br>**4EL/1122** | 7 910<br>**4EL/1136** | 10 870<br>**4EL/1172** | 13 290<br>**4EL/1172** | 14 890<br>**4EL/1172** | 18 450<br>**4EL/1172** | | | |
| | 1000 | 1 450<br>**4EL/1043** | 2 010<br>**4EL/1043** | 2 730<br>**4EL/984** | 3 950<br>**4EL/970** | 5 410<br>**4EL/970** | 7 900<br>**4EL/999** | 10 850<br>**4EL/999** | 13 200<br>**4EL/999** | 14 850<br>**4EL/999** | 18 400<br>**4EL/999** | | | |

| $n_{N2} \times L_h$ | $i_N$ | Gear reducer size<br>$P_{N2}$ kW<br>$M_{N2}$ N m<br>... / i<br>030A | 042A | 060A | 085A | 125A | 180A | 250A | 355A | 500A | 710A | $i_N$ | $n_1$ min$^{-1}$ | $n_{N2}$ |
|---|---|---|---|---|---|---|---|---|---|---|---|---|---|---|
| **45 000** | 140 | 13,2<br>26 980<br>**3EL/135** | 17,3<br>36 080<br>**3EL/138** | 25,1<br>51 270<br>**3EL/135** | 38,4<br>79 290<br>**3EL/136** | 47,7<br>95 880<br>**3EL/133** | 64<br>132 740<br>**3EL/136** | 88<br>191 130<br>**3EL/144** | 162<br>325 960<br>**3EL/133** | 173<br>385 050<br>**3EL/147** | 254<br>566 460<br>**3EL/147** | 140 | 630 | **4,5** |
| | 125 | 10,3<br>22 850<br>**3EL/130** | 15,6<br>33 690<br>**3EL/127** | 19,4<br>41 930<br>**3EL/127** | 30,3<br>66 860<br>**3EL/129** | 56<br>113 360<br>**3EL/120** | 70<br>154 630<br>**3EL/129** | 106<br>233 950<br>**3EL/130** | 132<br>270 200<br>**3EL/120** | 225<br>458 870<br>**3EL/120** | 304<br>620 840<br>**3EL/120** | 125 | 560 | |
| | 112 | 12,5<br>27 270<br>**3EL/115** | 16,2<br>36 240<br>**3EL/117** | 23,5<br>51 490<br>**3EL/115** | 35,9<br>79 630<br>**3EL/116** | 55<br>113 550<br>**3EL/108** | 70<br>154 730<br>**3EL/116** | 105<br>234 090<br>**3EL/116** | 158<br>326 850<br>**3EL/108** | 224<br>459 140<br>**3EL/107** | 301<br>621 840<br>**3EL/108** | 112 | 500 | |
| | 100 | 12,2<br>27 390<br>**3EL/106** | 18,1<br>41 600<br>**3EL/108** | 19,8<br>44 680<br>**3EL/106** | 35,8<br>80 590<br>**3EL/106** | 52<br>112 620<br>**3EL/102** | 73<br>155 640<br>**3EL/100** | 108<br>233 270<br>**3EL/102** | 149<br>330 860<br>**3EL/105** | 213<br>463 230<br>**3EL/102** | 288<br>626 740<br>**3EL/103** | 100 | 450 | |
| | 90 | 12,6<br>27 210<br>**3EL/90,4** | 18,7<br>41 330<br>**3EL/92,4** | 25,1<br>54 140<br>**3EL/90,4** | 37,1<br>80 080<br>**3EL/90,4** | 52<br>114 700<br>**3EL/92,4** | 75<br>163 020<br>**3EL/90,6** | 107<br>233 570<br>**3EL/91,6** | 148<br>328 190<br>**3EL/92,6** | 212<br>463 810<br>**3EL/91,8** | 284<br>628 170<br>**3EL/92,6** | 90 | 400 | |
| | 80 | 13,2<br>27 000<br>**3EL/76,2** | 19,6<br>41 010<br>**3EL/77,9** | 26,2<br>53 710<br>**3EL/76,2** | 38,3<br>79 310<br>**3EL/77,1** | 50<br>115 360<br>**3EL/85,2** | 74<br>154 100<br>**3EL/77,2** | 86<br>192 250<br>**3EL/83,5** | 119<br>272 250<br>**3EL/85,3** | 207<br>465 650<br>**3EL/83,6** | 275<br>631 770<br>**3EL/85,3** | 80 | 355 | |
| | 71 | 12,6<br>27 220<br>**3EL/71,3** | 18,7<br>41 340<br>**3EL/72,9** | 25,1<br>54 150<br>**3EL/71,3** | 37,1<br>80 090<br>**3EL/71,3** | 52<br>114 720<br>**3EL/72,9** | 75<br>163 050<br>**3EL/71,4** | 108<br>233 200<br>**3EL/71,4** | 149<br>330 650<br>**3EL/73** | 214<br>463 070<br>**3EL/71,5** | 284<br>628 280<br>**3EL/73** | 71 | 315 | |
| | 63 | 13,2<br>27 000<br>**3EL/60,1** | 19,6<br>41 010<br>**3EL/61,4** | 26,2<br>53 710<br>**3EL/60,1** | 38,8<br>79 450<br>**3EL/60,1** | 54<br>113 800<br>**3EL/61,4** | 79<br>161 740<br>**3EL/60,2** | – | – | – | – | 63 | 280 | |
| | 56 | – | – | – | – | – | – | – | – | – | – | 56 | 250 | |
| | 50 | 12,6<br>27 210<br>**3EL/50,6** | 18,7<br>41 330<br>**3EL/51,7** | 25,1<br>54 130<br>**3EL/50,6** | – | – | – | – | – | – | – | 50 | 224 | |
| | 50 | – | – | – | – | – | – | – | – | – | – | 50 | 224 | |
| | 45 | – | – | – | – | – | – | – | – | – | – | 45 | 200 | |
| | 40 | 10,1<br>21 590<br>**2EL/40,1** | – | 14,4<br>30 690<br>**2EL/40,1** | – | – | – | – | – | – | – | 40 | 180 | |
| | 35.5 | 10,9<br>21 300<br>**2EL/32,6** | 9,2<br>20 410<br>**2EL/37,3** | 21,2<br>41 310<br>**2EL/32,6** | – | – | – | – | – | – | – | 35,5 | 160 | |
| | 31.5 | 8,1<br>17 220<br>**2EL/31,2** | 13,6<br>28 170<br>**2EL/30,4** | 19,9<br>41 790<br>**2EL/30,8** | 31,4<br>66 430<br>**2EL/31** | 41,1<br>88 990<br>**2EL/31,8** | – | – | – | – | – | 31,5 | 140 | |
| | 28 | 10,2<br>21 580<br>**2EL/27,8** | 15,4<br>33 760<br>**2EL/28,7** | 19,7<br>41 850<br>**2EL/27,8** | 31,3<br>66 470<br>**2EL/27,8** | 44,4<br>87 770<br>**2EL/25,9** | 61<br>133 960<br>**2EL/28,6** | 87<br>191 540<br>**2EL/28,7** | 123<br>270 340<br>**2EL/28,7** | 169<br>379 420<br>**2EL/29,3** | 228<br>512 060<br>**2EL/29,3** | 28 | 125 | |
| | 25 | 11<br>23 900<br>**2EL/25,4** | 15,3<br>33 800<br>**2EL/25,9** | 20,4<br>41 790<br>**2EL/24** | 30,8<br>64 160<br>**2EL/24,4** | 45,1<br>96 240<br>**2EL/25** | 61<br>126 410<br>**2EL/24,5** | 91<br>190 660<br>**2EL/24,5** | 129<br>270 570<br>**2EL/24,5** | 180<br>384 090<br>**2EL/25,1** | 264<br>565 000<br>**2EL/25,1** | 25 | 112 | |
| **35 500** | 3550 | – | – | – | – | – | – | – | – | – | – | | | |
| | 3150 | – | – | – | – | – | – | – | – | – | – | | | |
| | 2800 | – | – | – | – | – | – | – | – | – | – | | | |
| | 2500 | – | – | – | – | – | – | – | – | – | – | | | |
| | 2240 | 22 130<br>**4EL/2338** | – | – | – | – | – | – | – | – | – | | | |
| | 2000 | 22 200<br>**4EL/1902** | – | – | – | – | – | – | – | – | – | | | |
| | 1800 | – | 34 510<br>**4EL/1673** | 43 460<br>**4EL/1796** | 69 080<br>**4EL/1808** | 92 550<br>**4EL/1852** | – | – | – | – | – | | | |
| | 1600 | 22 460<br>**4EL/1621** | 34 590<br>**4EL/1509** | 43 560<br>**4EL/1621** | 69 170<br>**4EL/1621** | 91 320<br>**4EL/1507** | 139 410<br>**4EL/1670** | – | – | – | – | | | |
| | 1400 | 24 290<br>**4EL/1482** | 34 650<br>**4EL/1361** | 43 620<br>**4EL/1462** | 69 350<br>**4EL/1471** | 92 090<br>**4EL/1423** | – | – | 275 950<br>**4EL/1314** | – | – | | | |
| | 1250 | 28 120<br>**4EL/1263** | 36 690<br>**4EL/1291** | 43 260<br>**4EL/1245** | 80 620<br>**4EL/1278** | 92 130<br>**4EL/1284** | 138 460<br>**4EL/1283** | 197 930<br>**4EL/1283** | 276 060<br>**4EL/1186** | 392 080<br>**4EL/1312** | – | | | |
| | 1120 | 24 320<br>**4EL/1206** | 34 980<br>**4EL/1160** | 43 360<br>**4EL/1124** | 68 860<br>**4EL/1124** | 92 350<br>**4EL/1160** | 138 640<br>**4EL/1150** | 198 180<br>**4EL/1150** | 276 720<br>**4EL/1071** | 389 430<br>**4EL/1122** | – | | | |
| | 1000 | 28 250<br>**4EL/1028** | 36 760<br>**4EL/1051** | 52 230<br>**4EL/1028** | 80 780<br>**4EL/1040** | 92 580<br>**4EL/1046** | 156 410<br>**4EL/984** | 240 630<br>**4EL/990** | 332 460<br>**4EL/1014** | 390 510<br>**4EL/1008** | 527 040<br>**4EL/1008** | | | |

| $n_{N2} \times L_h$ | $i_N$ | Gear reducer size<br>$P_{N2}$ kW<br>$M_{N2}$ N m<br>... / i<br>001A | 002A | 003A | 004A | 006A | 009A | 012A | 015A | 018A | 021A | $i_N$ | $n_1$ min$^{-1}$ | $n_{N2}$ |
|---|---|---|---|---|---|---|---|---|---|---|---|---|---|---|
| **35 500** | 900 | 0,53<br>1 450<br>**4EL/901** | 0,73<br>2 000<br>**4EL/901** | 1<br>2 750<br>**4EL/909** | 1,44<br>3 990<br>**4EL/916** | 1,97<br>5 460<br>**4EL/916** | 2,84<br>7 950<br>**4EL/924** | 3,93<br>11 000<br>**4EL/924** | 5,1<br>13 110<br>**4EL/846** | 5,8<br>14 810<br>**4EL/846** | 7,2<br>18 350<br>**4EL/846** | 900 | 3 150 | **3,55** |
| | 800 | 0,54<br>1 440<br>**4EL/779** | 0,75<br>1 990<br>**4EL/779** | 1,02<br>2 730<br>**4EL/786** | 1,4<br>4 010<br>**4EL/838** | 1,92<br>5 490<br>**4EL/838** | 2,94<br>7 900<br>**4EL/788** | 4,07<br>10 930<br>**4EL/788** | 4,92<br>13 200<br>**4EL/788** | 6,3<br>16 820<br>**4EL/788** | 6,7<br>17 900<br>**4EL/788** | 800 | 2 800 | |
| | 710 | 0,53<br>1 450<br>**4EL/720** | 0,73<br>2 000<br>**4EL/720** | 0,98<br>2 750<br>**4EL/732** | 1,43<br>4 000<br>**4EL/732** | 1,96<br>5 470<br>**4EL/732** | 2,88<br>7 930<br>**4EL/720** | 3,95<br>10 860<br>**4EL/720** | 4,82<br>13 250<br>**4EL/720** | 5,4<br>14 870<br>**4EL/720** | 6,7<br>18 430<br>**4EL/720** | 710 | 2 500 | |
| | 630 | 0,54<br>1 440<br>**4EL/622** | 0,75<br>1 990<br>**4EL/622** | 1,02<br>2 730<br>**4EL/628** | 1,52<br>3 950<br>**4EL/611** | 2,08<br>5 410<br>**4EL/611** | 2,84<br>7 950<br>**4EL/657** | 3,93<br>11 000<br>**4EL/657** | 4,74<br>13 290<br>**4EL/657** | 6<br>16 930<br>**4EL/657** | 7,2<br>20 040<br>**4EL/657** | 630 | 2 240 | |
| | 560 | 0,55<br>1 440<br>**4EL/546** | 0,69<br>1 800<br>**4EL/546** | 1,01<br>2 740<br>**4EL/566** | 1,47<br>3 980<br>**4EL/566** | 2,01<br>5 440<br>**4EL/566** | 2,92<br>7 910<br>**4EL/568** | 4,04<br>10 950<br>**4EL/568** | 4,88<br>13 220<br>**4EL/568** | 6,2<br>16 850<br>**4EL/568** | 7,4<br>19 940<br>**4EL/568** | 560 | 2 000 | |
| | 500 | 0,55<br>1 440<br>**4EL/497** | 0,76<br>1 990<br>**4EL/497** | 1<br>2 740<br>**4EL/517** | 1,45<br>3 980<br>**4EL/517** | 1,99<br>5 450<br>**4EL/517** | 2,88<br>7 920<br>**4EL/518** | 3,99<br>10 970<br>**4EL/518** | 4,82<br>13 250<br>**4EL/518** | 6,1<br>16 880<br>**4EL/518** | 7,1<br>19 450<br>**4EL/518** | 500 | 1 800 | |
| | 450 | 0,54<br>1 440<br>**4EL/445** | 0,75<br>1 990<br>**4EL/445** | 1,01<br>2 740<br>**4EL/452** | 1,47<br>3 980<br>**4EL/452** | 2,02<br>5 440<br>**4EL/452** | 2,95<br>7 890<br>**4EL/448** | 4,09<br>10 920<br>**4EL/448** | 4,94<br>13 190<br>**4EL/448** | 6,3<br>16 810<br>**4EL/448** | 7,4<br>19 890<br>**4EL/448** | 450 | 1 600 | |
| | 400 | 0,51<br>1 460<br>**4EL/420** | 0,7<br>2 020<br>**4EL/420** | 0,96<br>2 760<br>**4EL/422** | 1,4<br>4 010<br>**4EL/422** | 1,91<br>5 490<br>**4EL/422** | 2,88<br>7 930<br>**4EL/404** | 3,95<br>10 860<br>**4EL/404** | 4,81<br>13 250<br>**4EL/404** | 5,4<br>14 870<br>**4EL/404** | 6,7<br>18 430<br>**4EL/404** | 400 | 1 400 | |
| | 355 | 0,53<br>1 450<br>**4EL/356** | 0,74<br>2 000<br>**4EL/356** | 1,01<br>2 740<br>**4EL/357** | 1,46<br>3 980<br>**4EL/357** | 2<br>5 450<br>**4EL/357** | 2,9<br>7 920<br>**4EL/358** | 4,01<br>10 960<br>**4EL/358** | 4,84<br>13 240<br>**4EL/358** | 6,2<br>16 870<br>**4EL/358** | 7,3<br>19 960<br>**4EL/358** | 355 | 1 250 | |
| | 315 | 0,55<br>1 440<br>**4EL/306** | 0,76<br>1 990<br>**4EL/306** | 1,01<br>2 740<br>**4EL/317** | 1,47<br>3 980<br>**4EL/317** | 2,01<br>5 440<br>**4EL/317** | 2,87<br>7 930<br>**4EL/323** | 3,98<br>10 980<br>**4EL/323** | 4,81<br>13 260<br>**4EL/323** | 6,1<br>16 890<br>**4EL/323** | 7,3<br>19 940<br>**4EL/318** | 315 | 1 120 | |
| | 280 | 0,52<br>1 450<br>**4EL/295** | 0,71<br>2 010<br>**4EL/295** | 0,98<br>2 760<br>**4EL/296** | 1,42<br>4 000<br>**4EL/296** | 1,94<br>5 480<br>**4EL/296** | 2,77<br>7 980<br>**4EL/301** | 3,84<br>11 050<br>**4EL/301** | 4,63<br>13 340<br>**4EL/301** | 5,9<br>17 000<br>**4EL/301** | 7<br>20 130<br>**4EL/303** | 280 | 1 000 | |
| | 250 | 0,54<br>1 440<br>**4EL/249** | 0,75<br>1 990<br>**4EL/249** | 1,03<br>2 730<br>**4EL/250** | 1,49<br>3 960<br>**4EL/250** | 2,05<br>5 430<br>**4EL/250** | 2,92<br>7 910<br>**4EL/255** | 4,05<br>10 940<br>**4EL/255** | 4,89<br>13 220<br>**4EL/255** | 6,2<br>16 840<br>**4EL/255** | 7,4<br>19 930<br>**4EL/255** | 250 | 900 | |
| | 250 | 0,52<br>1 410<br>**3EL/254** | 0,52<br>1 410<br>**3EL/254** | 0,85<br>2 250<br>**3EL/249** | 1,07<br>2 830<br>**3EL/249** | 1,65<br>4 190<br>**3EL/239** | 2,23<br>5 950<br>**3EL/251** | 3,15<br>8 390<br>**3EL/251** | 3,8<br>10 130<br>**3EL/251** | 4,57<br>12 180<br>**3EL/251** | 5,5<br>14 710<br>**3EL/251** | 250 | 900 | |
| | 224 | 0,55<br>1 440<br>**3EL/219** | 0,69<br>1 800<br>**3EL/219** | 1,03<br>2 730<br>**3EL/221** | 1,19<br>3 140<br>**3EL/221** | 1,67<br>4 420<br>**3EL/221** | 2,31<br>5 910<br>**3EL/214** | 3,26<br>8 340<br>**3EL/214** | 3,94<br>10 070<br>**3EL/214** | 4,74<br>12 110<br>**3EL/214** | 5,7<br>14 620<br>**3EL/214** | 224 | 800 | |
| | 200 | 0,52<br>1 450<br>**4EL/207** | 0,72<br>2 010<br>**4EL/207** | 0,99<br>2 750<br>**4EL/207** | 1,43<br>3 990<br>**4EL/207** | 1,96<br>5 470<br>**4EL/207** | 2,8<br>7 970<br>**4EL/211** | 3,88<br>11 030<br>**4EL/211** | 4,68<br>13 320<br>**4EL/211** | 6<br>16 970<br>**4EL/211** | 7,1<br>20 080<br>**4EL/211** | 200 | 710 | |
| | 200 | 0,497<br>1 420<br>**3EL/212** | 0,61<br>1 650<br>**3EL/201** | 0,84<br>2 250<br>**3EL/200** | 1,15<br>3 090<br>**3EL/200** | 1,55<br>4 230<br>**3EL/203** | 2,34<br>6 240<br>**3EL/198** | 3,3<br>8 800<br>**3EL/198** | 4,66<br>12 400<br>**3EL/198** | 4,66<br>12 400<br>**3EL/198** | 5,4<br>14 780<br>**3EL/204** | 200 | 710 | |
| | 180 | 0,55<br>1 440<br>**4EL/171** | 0,77<br>1 990<br>**4EL/171** | 1,03<br>2 730<br>**4EL/175** | 1,5<br>3 960<br>**4EL/175** | 2,05<br>5 430<br>**4EL/175** | 2,93<br>7 900<br>**4EL/178** | 4,05<br>10 940<br>**4EL/178** | 4,89<br>13 210<br>**4EL/178** | 6,2<br>16 840<br>**4EL/178** | 7<br>18 890<br>**4EL/178** | 180 | 630 | |
| | 180 | 0,52<br>1 450<br>**3EL/183** | 0,65<br>1 810<br>**3EL/183** | 0,98<br>2 750<br>**3EL/185** | 1,12<br>3 150<br>**3EL/185** | 1,69<br>4 840<br>**3EL/189** | 2,25<br>5 940<br>**3EL/174** | 3,17<br>8 380<br>**3EL/174** | 3,83<br>10 120<br>**3EL/174** | 4,61<br>12 170<br>**3EL/174** | 5,6<br>14 690<br>**3EL/174** | 180 | 630 | |
| | 160 | 0,53<br>1 440<br>**3EL/158** | 0,67<br>1 810<br>**3EL/158** | 1,01<br>2 740<br>**3EL/160** | 1,48<br>3 970<br>**3EL/157** | 2,02<br>5 440<br>**3EL/157** | 2,77<br>7 960<br>**3EL/169** | 3,67<br>10 550<br>**3EL/169** | 4,64<br>13 340<br>**3EL/169** | 5,2<br>14 870<br>**3EL/169** | 5,2<br>14 870<br>**3EL/169** | 160 | 560 | |
| | 140 | 0,52<br>1 450<br>**3EL/146** | 0,72<br>2 010<br>**3EL/146** | 1,05<br>2 720<br>**3EL/136** | 1,52<br>3 950<br>**3EL/136** | 2,08<br>5 410<br>**3EL/136** | 3<br>7 870<br>**3EL/137** | 4,13<br>10 830<br>**3EL/137** | 5<br>13 160<br>**3EL/137** | 5,7<br>14 830<br>**3EL/137** | 7<br>18 370<br>**3EL/137** | 140 | 500 | |
| | 125 | 0,54<br>1 440<br>**3EL/126** | 0,74<br>2 000<br>**3EL/126** | 1,04<br>2 730<br>**3EL/124** | 1,5<br>3 960<br>**3EL/124** | 1,99<br>5 230<br>**3EL/124** | 3,14<br>7 800<br>**3EL/117** | 4,35<br>10 790<br>**3EL/117** | 5,3<br>13 050<br>**3EL/117** | 6<br>14 780<br>**3EL/117** | 7,4<br>18 310<br>**3EL/117** | 125 | 450 | |
| | 112 | 0,56<br>1 430<br>**3EL/107** | 0,78<br>1 980<br>**3EL/107** | 1,05<br>2 720<br>**3EL/109** | 1,52<br>3 950<br>**3EL/109** | 2,08<br>5 410<br>**3EL/109** | 3,04<br>7 850<br>**3EL/108** | 4,21<br>10 870<br>**3EL/108** | 5,1<br>13 130<br>**3EL/108** | 6,3<br>16 380<br>**3EL/108** | 6,3<br>16 380<br>**3EL/108** | 112 | 400 | |
| | 100 | 0,53<br>1 450<br>**3EL/101** | 0,74<br>2 000<br>**3EL/101** | 0,98<br>2 750<br>**3EL/105** | 1,42<br>4 000<br>**3EL/105** | 1,59<br>4 470<br>**3EL/105** | 2,24<br>5 950<br>**3EL/98,6** | 3,16<br>8 380<br>**3EL/98,6** | 3,82<br>10 120<br>**3EL/98,6** | 4,59<br>12 170<br>**3EL/98,6** | 5,5<br>14 700<br>**3EL/98,6** | 100 | 355 | |
| | 90 | 0,54<br>1 440<br>**3EL/88,7** | 0,74<br>2 000<br>**3EL/88,7** | 0,99<br>2 750<br>**3EL/92** | 1,43<br>3 990<br>**3EL/92** | 1,96<br>5 470<br>**3EL/92** | 2,84<br>7 940<br>**3EL/92,2** | 3,93<br>11 000<br>**3EL/92,2** | 4,75<br>13 280<br>**3EL/92,2** | 6,1<br>16 930<br>**3EL/92,2** | 6,6<br>18 450<br>**3EL/92,2** | 90 | 315 | |
| | 80 | 0,462<br>1 200<br>**3EL/76** | 0,63<br>1 640<br>**3EL/76** | 1,05<br>2 720<br>**3EL/76,2** | 1,52<br>3 950<br>**3EL/76,2** | 2,08<br>5 410<br>**3EL/76,2** | 2,97<br>7 880<br>**3EL/77,7** | 4,09<br>10 840<br>**3EL/77,7** | 4,97<br>13 180<br>**3EL/77,7** | 6,3<br>16 790<br>**3EL/77,7** | 6,9<br>18 390<br>**3EL/77,7** | 80 | 280 | |
| | 71 | 0,53<br>1 440<br>**3EL/70,8** | 0,74<br>2 000<br>**3EL/70,8** | 0,99<br>2 750<br>**3EL/72,5** | 1,44<br>3 990<br>**3EL/72,5** | 1,97<br>5 460<br>**3EL/72,5** | 2,86<br>7 940<br>**3EL/72,7** | 3,96<br>10 990<br>**3EL/72,7** | 4,78<br>13 270<br>**3EL/72,7** | 6,1<br>16 910<br>**3EL/72,7** | 7,2<br>20 010<br>**3EL/72,7** | 71 | 250 | |
| | 63 | 0,448<br>1 200<br>**3EL/63** | 0,61<br>1 650<br>**3EL/63** | 1,05<br>2 720<br>**3EL/61,1** | 1,52<br>3 950<br>**3EL/61,1** | 2,08<br>5 410<br>**3EL/61,1** | 3,01<br>7 860<br>**3EL/61,3** | 4,17<br>10 890<br>**3EL/61,3** | 5<br>13 150<br>**3EL/61,3** | 6,4<br>16 750<br>**3EL/61,3** | 7,6<br>19 830<br>**3EL/61,3** | 63 | 224 | |
| | 56 | 0,51<br>1 460<br>**3EL/59,9** | 0,7<br>2 020<br>**3EL/59,9** | – | – | – | – | – | – | – | – | 56 | 200 | |
| | 50 | 0,314<br>884<br>**2EL/53,1** | 0,443<br>1 250<br>**2EL/53,1** | – | – | – | – | – | – | – | – | 50 | 180 | |

| $n_{N2} \times L_h$ | $i_N$ | Gear reducer size<br>$P_{N2}$ kW<br>$M_{N2}$ N m<br>... / i<br>030A | 042A | 060A | 085A | 125A | 180A | 250A | 355A | 500A | 710A | $i_N$ | $n_1$ min$^{-1}$ | $n_{N2}$ |
|---|---|---|---|---|---|---|---|---|---|---|---|---|---|---|
| **35 500** | 900 | 10,6<br>28 080<br>**4EL/876** | 13,5<br>36 670<br>**4EL/895** | 19,6<br>52 100<br>**4EL/876** | –<br>80 580<br>**4EL/886** | –<br>118 730<br>**4EL/914** | –<br>156 570<br>**4EL/888** | –<br>241 000<br>**4EL/888** | –<br>279 970<br>**4EL/911** | –<br>480 590<br>**4EL/914** | –<br>571 980<br>**4EL/862** | 900 | 3 150 | **3,55** |
| | 800 | 10<br>28 380<br>**4EL/836** | 15,2<br>42 910<br>**4EL/828** | 18,3<br>52 330<br>**4EL/836** | 28<br>80 930<br>**4EL/846** | 42,3<br>119 000<br>**4EL/825** | 57<br>156 710<br>**4EL/800** | –<br>241 770<br>**4EL/806** | –<br>341 270<br>**4EL/800** | –<br>476 030<br>**4EL/782** | –<br>572 510<br>**4EL/778** | 800 | 2 800 | |
| | 710 | 10,4<br>28 180<br>**4EL/713** | 15,8<br>42 610<br>**4EL/706** | 19,2<br>52 180<br>**4EL/713** | 29,3<br>80 700<br>**4EL/721** | 43,9<br>118 230<br>**4EL/706** | 57<br>156 810<br>**4EL/722** | –<br>241 910<br>**4EL/722** | –<br>332 140<br>**4EL/703** | –<br>478 230<br>**4EL/703** | –<br>646 880<br>**4EL/703** | 710 | 2 500 | |
| | 630 | 10,1<br>28 320<br>**4EL/659** | 16,7<br>42 210<br>**4EL/595** | 20,1<br>52 020<br>**4EL/607** | 29,6<br>83 350<br>**4EL/659** | 43,8<br>118 270<br>**4EL/634** | 59<br>157 770<br>**4EL/624** | 89<br>241 240<br>**4EL/635** | 129<br>339 190<br>**4EL/614** | –<br>478 260<br>**4EL/630** | –<br>646 920<br>**4EL/630** | 630 | 2 240 | |
| | 560 | 10,5<br>28 120<br>**4EL/562** | 16<br>42 510<br>**4EL/556** | 20,9<br>55 950<br>**4EL/562** | 30,9<br>82 760<br>**4EL/562** | 43,4<br>118 460<br>**4EL/572** | 63<br>168 470<br>**4EL/563** | 90<br>240 950<br>**4EL/563** | 128<br>339 740<br>**4EL/554** | 177<br>479 030<br>**4EL/568** | 239<br>647 960<br>**4EL/568** | 560 | 2 000 | |
| | 500 | 11<br>27 890<br>**4EL/479** | 16,3<br>42 360<br>**4EL/489** | 21,9<br>55 480<br>**4EL/479** | 32,3<br>82 070<br>**4EL/479** | 44,5<br>117 930<br>**4EL/500** | 66<br>167 080<br>**4EL/479** | 93<br>239 380<br>**4EL/485** | 128<br>339 900<br>**4EL/501** | 183<br>476 040<br>**4EL/491** | 244<br>645 710<br>**4EL/500** | 500 | 1 800 | |
| | 450 | 10,6<br>28 060<br>**4EL/443** | 15,8<br>42 620<br>**4EL/453** | 21,1<br>55 820<br>**4EL/443** | 31,2<br>82 570<br>**4EL/443** | 43,9<br>118 200<br>**4EL/451** | 63<br>167 680<br>**4EL/444** | 91<br>240 420<br>**4EL/444** | 126<br>340 680<br>**4EL/452** | 181<br>477 130<br>**4EL/443** | 242<br>646 530<br>**4EL/448** | 450 | 1 600 | |
| | 400 | 10,9<br>27 950<br>**4EL/377** | 16,1<br>42 450<br>**4EL/386** | 21,6<br>55 600<br>**4EL/377** | 30,9<br>80 420<br>**4EL/382** | 44,8<br>117 800<br>**4EL/386** | 65<br>167 420<br>**4EL/378** | 92<br>239 870<br>**4EL/382** | 129<br>339 510<br>**4EL/386** | 169<br>482 940<br>**4EL/420** | 228<br>653 240<br>**4EL/420** | 400 | 1 400 | |
| | 355 | 8,5<br>22 290<br>**4EL/344** | 16,9<br>42 080<br>**4EL/325** | 16,5<br>43 220<br>**4EL/344** | 26,1<br>68 640<br>**4EL/344** | 43,6<br>118 370<br>**4EL/356** | 59<br>157 910<br>**4EL/353** | 88<br>241 750<br>**4EL/360** | 125<br>341 150<br>**4EL/356** | 179<br>477 780<br>**4EL/349** | 226<br>654 290<br>**4EL/379** | 355 | 1 250 | |
| | 315 | 10,4<br>28 170<br>**4EL/318** | 16,3<br>42 360<br>**4EL/304** | 20,7<br>56 040<br>**4EL/318** | 30,6<br>82 890<br>**4EL/318** | 42,8<br>118 730<br>**4EL/325** | 62<br>168 750<br>**4EL/319** | 88<br>241 770<br>**4EL/322** | 120<br>332 820<br>**4EL/326** | 174<br>480 090<br>**4EL/323** | 221<br>657 100<br>**4EL/349** | 315 | 1 120 | |
| | 280 | 10<br>28 370<br>**4EL/297** | 16,2<br>42 410<br>**4EL/274** | 19,9<br>56 430<br>**4EL/297** | 29,4<br>83 480<br>**4EL/297** | 41,7<br>119 300<br>**4EL/300** | 60<br>169 940<br>**4EL/298** | 85<br>243 050<br>**4EL/298** | 120<br>343 840<br>**4EL/300** | 169<br>482 650<br>**4EL/299** | 229<br>652 850<br>**4EL/299** | 280 | 1 000 | |
| | 250 | 10,6<br>28 090<br>**4EL/251** | 15,7<br>42 660<br>**4EL/256** | 21<br>55 880<br>**4EL/251** | 31,1<br>82 650<br>**4EL/251** | 43,5<br>118 390<br>**4EL/256** | 63<br>168 260<br>**4EL/251** | 90<br>240 640<br>**4EL/251** | 125<br>341 210<br>**4EL/257** | 179<br>477 860<br>**4EL/252** | – | 250 | 900 | |
| | 250 | 8,4<br>22 310<br>**3EL/249** | 11,6<br>28 470<br>**3EL/232** | 16,3<br>43 100<br>**3EL/249** | 27,1<br>68 180<br>**3EL/237** | 35,5<br>91 340<br>**3EL/243** | – | – | – | – | – | 250 | 900 | |
| | 224 | 8,7<br>22 170<br>**3EL/212** | 13,3<br>34 680<br>**3EL/219** | 17<br>42 990<br>**3EL/212** | 26,9<br>68 270<br>**3EL/212** | – | 53<br>137 590<br>**3EL/219** | – | – | – | – | 224 | 800 | |
| | 200 | 10<br>28 370<br>**4EL/211** | 14,8<br>43 090<br>**4EL/216** | 19,9<br>56 440<br>**4EL/211** | 29,4<br>83 480<br>**4EL/211** | 41,2<br>119 570<br>**4EL/216** | 60<br>169 950<br>**4EL/212** | – | – | – | – | 200 | 710 | |
| | 200 | 8,2<br>22 410<br>**3EL/203** | 13,1<br>34 760<br>**3EL/198** | 15,8<br>43 190<br>**3EL/203** | 26,4<br>68 500<br>**3EL/193** | 34,5<br>91 780<br>**3EL/198** | – | – | – | – | – | 200 | 710 | |
| | 180 | 10,4<br>28 150<br>**4EL/178** | 15,5<br>42 760<br>**4EL/182** | 19,7<br>53 270<br>**4EL/178** | – | – | – | – | – | – | – | 180 | 630 | |
| | 180 | 8,5<br>22 280<br>**3EL/173** | 12,9<br>34 850<br>**3EL/178** | 15,3<br>42 580<br>**3EL/183** | 23,1<br>65 370<br>**3EL/187** | 32,8<br>92 630<br>**3EL/186** | 51<br>138 270<br>**3EL/178** | – | 106<br>277 560<br>**3EL/172** | 149<br>388 140<br>**3EL/172** | 201<br>523 960<br>**3EL/172** | 180 | 630 | |
| | 160 | 10<br>28 340<br>**3EL/165** | 12,8<br>36 810<br>**3EL/169** | 15,7<br>43 600<br>**3EL/163** | 28,3<br>80 880<br>**3EL/167** | 32,4<br>92 840<br>**3EL/168** | 48,7<br>139 540<br>**3EL/168** | 70<br>199 460<br>**3EL/168** | 105<br>278 200<br>**3EL/155** | 148<br>388 630<br>**3EL/154** | 198<br>525 160<br>**3EL/155** | 160 | 560 | |
| | 140 | 10,9<br>27 940<br>**3EL/135** | 13,9<br>36 600<br>**3EL/138** | 20,2<br>52 000<br>**3EL/135** | 30,9<br>80 420<br>**3EL/136** | 38,4<br>97 250<br>**3EL/133** | 53<br>137 470<br>**3EL/136** | 71<br>193 860<br>**3EL/144** | 130<br>330 980<br>**3EL/133** | 139<br>390 550<br>**3EL/147** | 204<br>574 550<br>**3EL/147** | 140 | 500 | |
| | 125 | 8,4<br>23 150<br>**3EL/130** | 12,9<br>34 830<br>**3EL/127** | 15,8<br>42 500<br>**3EL/127** | 25,2<br>69 110<br>**3EL/129** | 46,1<br>117 180<br>**3EL/120** | 57<br>156 720<br>**3EL/129** | 88<br>241 820<br>**3EL/130** | 108<br>273 840<br>**3EL/120** | 187<br>474 310<br>**3EL/120** | 252<br>641 730<br>**3EL/120** | 125 | 450 | |
| | 112 | 10,3<br>28 210<br>**3EL/115** | 13,1<br>36 740<br>**3EL/117** | 19,1<br>52 200<br>**3EL/115** | 29,1<br>80 730<br>**3EL/116** | 45,5<br>117 440<br>**3EL/108** | 57<br>156 870<br>**3EL/116** | 87<br>242 120<br>**3EL/116** | 128<br>331 350<br>**3EL/108** | 185<br>474 900<br>**3EL/107** | 249<br>643 190<br>**3EL/108** | 112 | 400 | |
| | 100 | 9,9<br>28 390<br>**3EL/106** | 14,8<br>43 120<br>**3EL/108** | 15,9<br>45 340<br>**3EL/106** | 29,3<br>83 540<br>**3EL/106** | 41,5<br>114 270<br>**3EL/102** | 58<br>157 920<br>**3EL/100** | 88<br>241 790<br>**3EL/102** | 122<br>342 950<br>**3EL/105** | 173<br>477 740<br>**3EL/102** | 235<br>649 630<br>**3EL/103** | 100 | 355 | |
| | 90 | 10,3<br>28 210<br>**3EL/90,4** | 15,3<br>42 860<br>**3EL/92,4** | 20,5<br>56 130<br>**3EL/90,4** | 30,3<br>83 030<br>**3EL/90,4** | 42,4<br>118 920<br>**3EL/92,4** | 62<br>169 020<br>**3EL/90,6** | 87<br>242 160<br>**3EL/91,6** | 119<br>333 040<br>**3EL/92,6** | 173<br>480 880<br>**3EL/91,8** | 232<br>651 290<br>**3EL/92,6** | 90 | 315 | |
| | 80 | 10,8<br>27 990<br>**3EL/76,2** | 16<br>42 510<br>**3EL/77,9** | 21,4<br>55 680<br>**3EL/76,2** | 30,6<br>80 470<br>**3EL/77,1** | 41,2<br>119 580<br>**3EL/85,2** | 59<br>156 360<br>**3EL/77,2** | 70<br>199 280<br>**3EL/83,5** | 97<br>282 200<br>**3EL/85,3** | 169<br>482 670<br>**3EL/83,6** | 225<br>654 870<br>**3EL/85,3** | 80 | 280 | |
| | 71 | 10,4<br>28 180<br>**3EL/71,3** | 15,4<br>42 810<br>**3EL/72,9** | 20,6<br>56 070<br>**3EL/71,3** | 30,5<br>82 940<br>**3EL/71,3** | 42,7<br>118 800<br>**3EL/72,9** | 62<br>168 850<br>**3EL/71,4** | 89<br>241 490<br>**3EL/71,4** | 123<br>342 410<br>**3EL/73** | 175<br>479 550<br>**3EL/71,5** | 233<br>650 630<br>**3EL/73** | 71 | 250 | |
| | 63 | 10,9<br>27 920<br>**3EL/60,1** | 16,2<br>42 420<br>**3EL/61,4** | 21,7<br>55 550<br>**3EL/60,1** | 32,1<br>82 180<br>**3EL/60,1** | 45<br>117 710<br>**3EL/61,4** | 65<br>167 290<br>**3EL/60,2** | – | – | – | – | 63 | 224 | |
| | 56 | – | – | – | – | – | – | – | – | – | – | 56 | 200 | |
| | 50 | – | – | – | – | – | – | – | – | – | – | 50 | 180 | |

| $n_{N2} \times L_h$ | $i_N$ | Gear reducer size<br>$P_{N2}$ kW<br>$M_{N2}$ N m<br>... / i<br>001A | 002A | 003A | 004A | 006A | 009A | 012A | 015A | 018A | 021A | $i_N$ | $n_1$ min$^{-1}$ | $n_{N2}$ |
|---|---|---|---|---|---|---|---|---|---|---|---|---|---|---|
| **35 500** | 50 | 0,55<br>1 440<br>**3EL/49,7** | 0,76<br>1 990<br>**3EL/49,7** | 1,02<br>2 740<br>**3EL/50,6** | 1,48<br>3 970<br>**3EL/50,6** | 2,02<br>5 440<br>**3EL/50,6** | 2,89<br>7 920<br>**3EL/51,6** | 4<br>10 970<br>**3EL/51,6** | 4,83<br>13 240<br>**3EL/51,6** | 6,2<br>16 870<br>**3EL/51,6** | 6,9<br>18 910<br>**3EL/51,6** | 50 | 180 | **3,55** |
| | 45 | 0,446<br>1 200<br>**2EL/45,2** | 0,482<br>1 300<br>**2EL/45,2** | 0,62<br>1 760<br>**2EL/47,5** | 0,88<br>2 480<br>**2EL/47,5** | 1,23<br>3 500<br>**2EL/47,5** | 1,74<br>4 930<br>**2EL/47,5** | 2,46<br>6 950<br>**2EL/47,5** | 3,15<br>8 410<br>**2EL/44,8** | 3,46<br>9 810<br>**2EL/47,5** | 4,44<br>11 860<br>**2EL/44,8** | 45 | 160 | |
| | 40 | 0,465<br>1 200<br>**2EL/37,7** | 0,64<br>1 640<br>**2EL/37,7** | 0,82<br>2 260<br>**2EL/40,4** | 1,03<br>2 840<br>**2EL/40,4** | 1,45<br>4 000<br>**2EL/40,4** | 2,04<br>5 640<br>**2EL/40,4** | 2,88<br>7 950<br>**2EL/40,4** | 3,69<br>10 180<br>**2EL/40,4** | 4,07<br>11 210<br>**2EL/40,4** | 4,07<br>11 210<br>**2EL/40,4** | 40 | 140 | |
| | 35,5 | 0,383<br>1 040<br>**2EL/35,6** | 0,383<br>1 040<br>**2EL/35,6** | 0,89<br>2 230<br>**2EL/32,9** | 1,22<br>3 060<br>**2EL/32,9** | 1,66<br>4 180<br>**2EL/32,9** | 2,35<br>5 900<br>**2EL/32,9** | 3,31<br>8 320<br>**2EL/32,9** | 4<br>10 040<br>**2EL/32,9** | 4,8<br>12 080<br>**2EL/32,9** | 5,8<br>14 580<br>**2EL/32,9** | 35,5 | 125 | |
| | 31,5 | 0,435<br>1 210<br>**2EL/32,6** | 0,6<br>1 660<br>**2EL/32,6** | 0,83<br>2 270<br>**2EL/31,9** | 0,83<br>2 270<br>**2EL/31,9** | 1,18<br>3 200<br>**2EL/31,9** | 1,66<br>4 510<br>**2EL/31,9** | 2,34<br>6 350<br>**2EL/31,9** | 3,3<br>8 960<br>**2EL/31,9** | 3,3<br>8 960<br>**2EL/31,9** | – | 31,5 | 112 | |
| **28 000** | 3550 | 921<br>**4EL/3868** | 1 300<br>**4EL/3868** | 1 800<br>**4EL/3460** | 2 540<br>**4EL/3460** | 3 580<br>**4EL/3460** | – | – | – | – | – | | | |
| | 3150 | 1 250<br>**4EL/3296** | 1 320<br>**4EL/3296** | – | – | – | 5 040<br>**4EL/3094** | 7 110<br>**4EL/3094** | – | 10 030<br>**4EL/3094** | – | | | |
| | 2800 | 1 240<br>**4EL/2750** | 1 700<br>**4EL/2750** | 2 350<br>**4EL/2947** | 2 880<br>**4EL/2947** | 4 060<br>**4EL/2947** | – | – | 8 760<br>**4EL/2921** | – | – | | | |
| | 2500 | 1 240<br>**4EL/2377** | 1 690<br>**4EL/2377** | 2 330<br>**4EL/2459** | 3 170<br>**4EL/2399** | 4 340<br>**4EL/2399** | 5 730<br>**4EL/2636** | 8 070<br>**4EL/2636** | 10 580<br>**4EL/2636** | 11 380<br>**4EL/2636** | 12 190<br>**4EL/2377** | | | |
| | 2240 | 1 430<br>**4EL/2168** | 1 430<br>**4EL/2168** | 2 300<br>**4EL/2324** | – | – | 6 130<br>**4EL/2145** | 8 650<br>**4EL/2145** | 10 440<br>**4EL/2145** | 12 560<br>**4EL/2145** | 15 160<br>**4EL/2145** | | | |
| | 2000 | – | – | 2 340<br>**4EL/2001** | 3 200<br>**4EL/2001** | 4 390<br>**4EL/2043** | 5 700<br>**4EL/1901** | 8 030<br>**4EL/1901** | – | – | – | | | |
| | 1800 | 1 510<br>**4EL/1874** | 1 840<br>**4EL/1874** | 2 860<br>**4EL/1891** | 3 180<br>**4EL/1730** | 4 360<br>**4EL/1730** | 6 180<br>**4EL/1790** | 8 740<br>**4EL/1827** | 10 550<br>**4EL/1827** | 12 650<br>**4EL/1790** | 15 330<br>**4EL/1827** | | | |
| | 1600 | 1 490<br>**4EL/1564** | 1 830<br>**4EL/1564** | 2 840<br>**4EL/1611** | 4 120<br>**4EL/1611** | 4 900<br>**4EL/1611** | 6 350<br>**4EL/1691** | 8 960<br>**4EL/1691** | 12 630<br>**4EL/1691** | 12 550<br>**4EL/1525** | 15 150<br>**4EL/1525** | | | |
| | 1400 | 1 480<br>**4EL/1351** | 1 830<br>**4EL/1351** | 2 820<br>**4EL/1364** | 4 080<br>**4EL/1344** | 5 590<br>**4EL/1344** | 8 040<br>**4EL/1441** | 10 660<br>**4EL/1441** | 13 710<br>**4EL/1441** | 15 040<br>**4EL/1441** | 15 090<br>**4EL/1318** | | | |
| | 1250 | 1 490<br>**4EL/1249** | 2 070<br>**4EL/1249** | 2 840<br>**4EL/1270** | 3 920<br>**4EL/1270** | 4 370<br>**4EL/1248** | 8 010<br>**4EL/1202** | 8 700<br>**4EL/1259** | 10 520<br>**4EL/1267** | 12 650<br>**4EL/1267** | 15 270<br>**4EL/1267** | | | |
| | 1120 | 0,438<br>1 500<br>**4EL/1128** | 0,54<br>1 830<br>**4EL/1128** | 0,83<br>2 830<br>**4EL/1122** | 1,21<br>4 120<br>**4EL/1122** | 1,66<br>5 630<br>**4EL/1122** | 2,38<br>8 200<br>**4EL/1136** | 3,1<br>11 030<br>**4EL/1172** | 3,88<br>13 770<br>**4EL/1172** | 4,25<br>15 110<br>**4EL/1172** | 5,3<br>18 720<br>**4EL/1172** | 1120 | 3 150 | **2,8** |
| | 1000 | 0,423<br>1 510<br>**4EL/1043** | 0,59<br>2 080<br>**4EL/1043** | 0,84<br>2 830<br>**4EL/984** | 1,24<br>4 100<br>**4EL/970** | 1,7<br>5 610<br>**4EL/970** | 2,36<br>8 040<br>**4EL/999** | 3,23<br>11 010<br>**4EL/999** | 4,02<br>13 690<br>**4EL/999** | 4,42<br>15 070<br>**4EL/999** | 5,5<br>18 670<br>**4EL/999** | 1000 | 2 800 | |
| | 900 | 0,435<br>1 500<br>**4EL/901** | 0,6<br>2 070<br>**4EL/901** | 0,82<br>2 840<br>**4EL/909** | 1,18<br>4 130<br>**4EL/916** | 1,62<br>5 660<br>**4EL/916** | 2,33<br>8 230<br>**4EL/924** | 3,23<br>11 390<br>**4EL/924** | 4,2<br>13 580<br>**4EL/846** | 4,65<br>15 020<br>**4EL/846** | 5,8<br>18 610<br>**4EL/846** | 900 | 2 500 | |
| | 800 | 0,449<br>1 490<br>**4EL/779** | 0,62<br>2 060<br>**4EL/779** | 0,84<br>2 830<br>**4EL/786** | 1,16<br>4 150<br>**4EL/838** | 1,59<br>5 680<br>**4EL/838** | 2,43<br>8 170<br>**4EL/788** | 3,37<br>11 310<br>**4EL/788** | 4,07<br>13 660<br>**4EL/788** | 5,2<br>17 400<br>**4EL/788** | 5,4<br>18 140<br>**4EL/788** | 800 | 2 240 | |
| | 710 | 0,436<br>1 500<br>**4EL/720** | 0,6<br>2 070<br>**4EL/720** | 0,81<br>2 850<br>**4EL/732** | 1,18<br>4 130<br>**4EL/732** | 1,62<br>5 660<br>**4EL/732** | 2,34<br>8 040<br>**4EL/720** | 3,2<br>11 010<br>**4EL/720** | 3,98<br>13 710<br>**4EL/720** | 4,38<br>15 070<br>**4EL/720** | 5,4<br>18 680<br>**4EL/720** | 710 | 2 000 | |
| | 630 | 0,451<br>1 490<br>**4EL/622** | 0,62<br>2 060<br>**4EL/622** | 0,85<br>2 830<br>**4EL/628** | 1,26<br>4 090<br>**4EL/611** | 1,73<br>5 590<br>**4EL/611** | 2,36<br>8 210<br>**4EL/657** | 3,26<br>11 370<br>**4EL/657** | 3,94<br>13 730<br>**4EL/657** | 5<br>17 500<br>**4EL/657** | 5,9<br>20 710<br>**4EL/657** | 630 | 1 800 | |
| | 560 | 0,456<br>1 490<br>**4EL/546** | 0,56<br>1 830<br>**4EL/546** | 0,84<br>2 830<br>**4EL/566** | 1,22<br>4 110<br>**4EL/566** | 1,67<br>5 630<br>**4EL/566** | 2,41<br>8 180<br>**4EL/568** | 3,34<br>11 320<br>**4EL/568** | 4,03<br>13 680<br>**4EL/568** | 5,1<br>17 430<br>**4EL/568** | 6,1<br>20 620<br>**4EL/568** | 560 | 1 600 | |
| | 500 | 0,441<br>1 490<br>**4EL/497** | 0,61<br>2 070<br>**4EL/497** | 0,81<br>2 850<br>**4EL/517** | 1,17<br>4 140<br>**4EL/517** | 1,61<br>5 670<br>**4EL/517** | 2,33<br>8 230<br>**4EL/518** | 3,22<br>11 400<br>**4EL/518** | 3,89<br>13 760<br>**4EL/518** | 4,96<br>17 540<br>**4EL/518** | 5,6<br>19 750<br>**4EL/518** | 500 | 1 400 | |
| | 450 | 0,44<br>1 500<br>**4EL/445** | 0,61<br>2 070<br>**4EL/445** | 0,82<br>2 840<br>**4EL/452** | 1,19<br>4 130<br>**4EL/452** | 1,63<br>5 650<br>**4EL/452** | 2,39<br>8 190<br>**4EL/448** | 3,31<br>11 340<br>**4EL/448** | 4<br>13 700<br>**4EL/448** | 5,1<br>17 450<br>**4EL/448** | 6<br>20 650<br>**4EL/448** | 450 | 1 250 | |
| | 400 | 0,42<br>1 510<br>**4EL/420** | 0,58<br>2 090<br>**4EL/420** | 0,79<br>2 860<br>**4EL/422** | 1,15<br>4 150<br>**4EL/422** | 1,58<br>5 680<br>**4EL/422** | 2,34<br>8 040<br>**4EL/404** | 3,2<br>11 010<br>**4EL/404** | 3,98<br>13 710<br>**4EL/404** | 4,38<br>15 080<br>**4EL/404** | 5,4<br>18 680<br>**4EL/404** | 400 | 1 120 | |
| | 355 | 0,44<br>1 490<br>**4EL/356** | 0,61<br>2 070<br>**4EL/356** | 0,83<br>2 840<br>**4EL/357** | 1,21<br>4 120<br>**4EL/357** | 1,65<br>5 640<br>**4EL/357** | 2,4<br>8 190<br>**4EL/358** | 3,32<br>11 340<br>**4EL/358** | 4,01<br>13 690<br>**4EL/358** | 5,1<br>17 450<br>**4EL/358** | 6<br>20 650<br>**4EL/358** | 355 | 1 000 | |
| | 315 | 0,457<br>1 480<br>**4EL/306** | 0,62<br>2 020<br>**4EL/306** | 0,84<br>2 830<br>**4EL/317** | 1,22<br>4 110<br>**4EL/317** | 1,67<br>5 630<br>**4EL/317** | 2,39<br>8 190<br>**4EL/323** | 3,31<br>11 350<br>**4EL/323** | 3,99<br>13 700<br>**4EL/323** | 5,1<br>17 460<br>**4EL/323** | 6,1<br>20 610<br>**4EL/318** | 315 | 900 | |
| | 280 | 0,427<br>1 500<br>**4EL/295** | 0,59<br>2 080<br>**4EL/295** | 0,81<br>2 850<br>**4EL/296** | 1,17<br>4 140<br>**4EL/296** | 1,61<br>5 670<br>**4EL/296** | 2,29<br>8 250<br>**4EL/301** | 3,18<br>11 430<br>**4EL/301** | 3,83<br>13 800<br>**4EL/301** | 4,89<br>17 590<br>**4EL/301** | 5,8<br>20 820<br>**4EL/303** | 280 | 800 | |
| | 250 | 0,419<br>1 430<br>**3EL/254** | 0,419<br>1 430<br>**3EL/254** | 0,7<br>2 330<br>**3EL/249** | 0,86<br>2 870<br>**3EL/249** | 1,35<br>4 340<br>**3EL/239** | 1,83<br>6 170<br>**3EL/251** | 2,57<br>8 700<br>**3EL/251** | 3,11<br>10 500<br>**3EL/251** | 3,74<br>12 630<br>**3EL/251** | 4,51<br>15 250<br>**3EL/251** | 250 | 710 | |

| $n_{N2} \times L_h$ | $i_N$ | Gear reducer size<br>$P_{N2}$ kW<br>$M_{N2}$ N m<br>... / i<br>030A | 042A | 060A | 085A | 125A | 180A | 250A | 355A | 500A | 710A | $i_N$ | $n_1$ min$^{-1}$ | $n_{N2}$ |
|---|---|---|---|---|---|---|---|---|---|---|---|---|---|---|
| **35 500** | 50 | 10,5<br>28 130<br>**3EL/50,6** | 15,6<br>42 720<br>**3EL/51,7** | 20,8<br>55 960<br>**3EL/50,6** | – | – | – | – | – | – | – | 50 | 180 | **3,55** |
| | 45 | – | – | – | – | – | – | – | – | – | – | 45 | 160 | |
| | 40 | 8,1<br>22 100<br>**2EL/40,1** | – | 11,4<br>31 160<br>**2EL/40,1** | – | – | – | – | – | – | – | 40 | 140 | |
| | 35.5 | 8,9<br>22 110<br>**2EL/32,6** | 7,3<br>20 730<br>**2EL/37,3** | 17,2<br>42 880<br>**2EL/32,6** | – | – | – | – | – | – | – | 35,5 | 125 | |
| | 31.5 | 6,6<br>17 460<br>**2EL/31,2** | 11<br>28 560<br>**2EL/30,4** | 16,5<br>43 220<br>**2EL/30,8** | 26<br>68 710<br>**2EL/31** | 34<br>92 040<br>**2EL/31,8** | – | – | – | – | – | 31,5 | 112 | |
| **28 000** | 3550 | – | – | – | – | – | – | – | – | – | – | | | |
| | 3150 | – | – | – | – | – | – | – | – | – | – | | | |
| | 2800 | – | – | – | – | – | – | – | – | – | – | | | |
| | 2500 | – | – | – | – | – | – | – | – | – | – | | | |
| | 2240 | 22 460<br>**4EL/2338** | – | – | – | – | – | – | – | – | – | | | |
| | 2000 | 23 010<br>**4EL/1902** | – | – | – | – | – | – | – | – | – | | | |
| | 1800 | – | 35 740<br>**4EL/1673** | 45 000<br>**4EL/1796** | 71 540<br>**4EL/1808** | 95 840<br>**4EL/1852** | – | – | – | – | – | | | |
| | 1600 | 23 210<br>**4EL/1621** | 35 760<br>**4EL/1509** | 45 020<br>**4EL/1621** | 71 500<br>**4EL/1621** | 94 390<br>**4EL/1507** | 144 100<br>**4EL/1670** | – | – | – | – | | | |
| | 1400 | 24 630<br>**4EL/1482** | 35 840<br>**4EL/1361** | 45 120<br>**4EL/1462** | 71 730<br>**4EL/1471** | 95 250<br>**4EL/1423** | – | – | 285 420<br>**4EL/1314** | – | – | | | |
| | 1250 | 29 140<br>**4EL/1263** | 37 230<br>**4EL/1291** | 44 840<br>**4EL/1245** | 81 810<br>**4EL/1278** | 95 490<br>**4EL/1284** | 143 520<br>**4EL/1283** | 205 160<br>**4EL/1283** | 286 140<br>**4EL/1186** | 406 410<br>**4EL/1312** | – | | | |
| | 1120 | 6,7<br>24 680<br>**4EL/1206** | 10,3<br>36 210<br>**4EL/1160** | 13,2<br>44 960<br>**4EL/1124** | –<br>71 390<br>**4EL/1124** | –<br>95 750<br>**4EL/1160** | –<br>143 740<br>**4EL/1150** | –<br>205 480<br>**4EL/1150** | –<br>286 900<br>**4EL/1071** | –<br>395 180<br>**4EL/1122** | –<br>– | 1120 | 3 150 | **2,8** |
| | 1000 | 8,4<br>29 280<br>**4EL/1028** | 10,4<br>37 300<br>**4EL/1051** | 15,1<br>53 000<br>**4EL/1028** | 23,1<br>81 960<br>**4EL/1040** | 26,9<br>95 970<br>**4EL/1046** | 47,3<br>158 700<br>**4EL/984** | –<br>249 430<br>**4EL/990** | –<br>337 340<br>**4EL/1014** | –<br>404 790<br>**4EL/1008** | –<br>546 310<br>**4EL/1008** | 1000 | 2 800 | |
| | 900 | 8,7<br>29 080<br>**4EL/876** | 10,9<br>37 200<br>**4EL/895** | 15,8<br>52 840<br>**4EL/876** | 24,2<br>81 730<br>**4EL/886** | 35,2<br>122 950<br>**4EL/914** | 46,8<br>158 800<br>**4EL/888** | –<br>249 570<br>**4EL/888** | –<br>289 940<br>**4EL/911** | –<br>497 690<br>**4EL/914** | –<br>580 150<br>**4EL/862** | 900 | 2 500 | |
| | 800 | 8,2<br>29 360<br>**4EL/836** | 12,6<br>44 380<br>**4EL/828** | 14,9<br>53 050<br>**4EL/836** | 22,7<br>82 050<br>**4EL/846** | 35<br>123 090<br>**4EL/825** | 46,6<br>158 870<br>**4EL/800** | 73<br>250 070<br>**4EL/806** | 103<br>349 950<br>**4EL/800** | –<br>482 590<br>**4EL/782** | –<br>580 410<br>**4EL/778** | 800 | 2 240 | |
| | 710 | 8,6<br>29 150<br>**4EL/713** | 13,1<br>44 070<br>**4EL/706** | 15,5<br>52 900<br>**4EL/713** | 23,8<br>81 810<br>**4EL/721** | 36,3<br>122 290<br>**4EL/706** | 46,1<br>158 970<br>**4EL/722** | 73<br>250 220<br>**4EL/722** | 100<br>336 720<br>**4EL/703** | 147<br>494 650<br>**4EL/703** | 199<br>669 090<br>**4EL/703** | 710 | 2 000 | |
| | 630 | 8,4<br>29 270<br>**4EL/659** | 13,8<br>43 630<br>**4EL/595** | 16,4<br>52 720<br>**4EL/607** | 24,6<br>86 150<br>**4EL/659** | 36,4<br>122 250<br>**4EL/634** | 48,3<br>159 900<br>**4EL/624** | 73<br>245 520<br>**4EL/635** | 108<br>350 600<br>**4EL/614** | 148<br>494 350<br>**4EL/630** | 200<br>668 680<br>**4EL/630** | 630 | 1 800 | |
| | 560 | 8,7<br>29 090<br>**4EL/562** | 13,2<br>43 970<br>**4EL/556** | 17,3<br>57 870<br>**4EL/562** | 25,5<br>85 600<br>**4EL/562** | 35,9<br>122 530<br>**4EL/572** | 52<br>174 260<br>**4EL/563** | 74<br>249 220<br>**4EL/563** | 106<br>351 400<br>**4EL/554** | 146<br>495 480<br>**4EL/568** | 198<br>670 200<br>**4EL/568** | 560 | 1 600 | |
| | 500 | 8,9<br>28 970<br>**4EL/479** | 13,2<br>44 010<br>**4EL/489** | 17,7<br>57 630<br>**4EL/479** | 26,1<br>85 250<br>**4EL/479** | 35,9<br>122 500<br>**4EL/500** | 53<br>173 560<br>**4EL/479** | 75<br>248 660<br>**4EL/485** | 103<br>353 080<br>**4EL/501** | 148<br>494 490<br>**4EL/491** | 197<br>670 730<br>**4EL/500** | 500 | 1 400 | |
| | 450 | 8,6<br>29 130<br>**4EL/443** | 12,8<br>44 240<br>**4EL/453** | 17,1<br>57 950<br>**4EL/443** | 25,3<br>85 720<br>**4EL/443** | 35,6<br>122 700<br>**4EL/451** | 50<br>170 240<br>**4EL/444** | 74<br>249 570<br>**4EL/444** | 102<br>353 640<br>**4EL/452** | 146<br>495 280<br>**4EL/443** | 196<br>671 130<br>**4EL/448** | 450 | 1 250 | |
| | 400 | 9<br>28 910<br>**4EL/377** | 13,4<br>43 910<br>**4EL/386** | 17,9<br>57 510<br>**4EL/377** | 25<br>81 530<br>**4EL/382** | 37<br>121 840<br>**4EL/386** | 54<br>173 170<br>**4EL/378** | 76<br>248 110<br>**4EL/382** | 107<br>351 170<br>**4EL/386** | 140<br>499 520<br>**4EL/420** | 189<br>675 670<br>**4EL/420** | 400 | 1 120 | |
| | 355 | 7<br>23 050<br>**4EL/344** | 14<br>43 530<br>**4EL/325** | 13,6<br>44 710<br>**4EL/344** | 21,6<br>71 000<br>**4EL/344** | 36,1<br>122 430<br>**4EL/356** | 47,5<br>160 080<br>**4EL/353** | 72<br>245 800<br>**4EL/360** | 104<br>352 860<br>**4EL/356** | 148<br>494 190<br>**4EL/349** | 187<br>676 760<br>**4EL/379** | 355 | 1 000 | |
| | 315 | 8,6<br>29 110<br>**4EL/318** | 13,6<br>43 780<br>**4EL/304** | 17,1<br>57 840<br>**4EL/318** | 25,4<br>85 680<br>**4EL/318** | 35,6<br>122 720<br>**4EL/325** | 52<br>174 420<br>**4EL/319** | 73<br>249 900<br>**4EL/322** | 98<br>337 310<br>**4EL/326** | 145<br>496 240<br>**4EL/323** | 183<br>679 200<br>**4EL/349** | 315 | 900 | |
| | 280 | 8,3<br>29 340<br>**4EL/297** | 13,4<br>43 870<br>**4EL/274** | 16,4<br>58 370<br>**4EL/297** | 24,3<br>86 340<br>**4EL/297** | 34,5<br>123 400<br>**4EL/300** | 49,4<br>175 780<br>**4EL/298** | 71<br>251 400<br>**4EL/298** | 99<br>355 650<br>**4EL/300** | 140<br>499 220<br>**4EL/299** | 189<br>675 270<br>**4EL/299** | 280 | 800 | |
| | 250 | 6,9<br>23 120<br>**3EL/249** | 9,3<br>28 880<br>**3EL/232** | 13,1<br>43 740<br>**3EL/249** | 22,2<br>70 670<br>**3EL/237** | 29<br>94 670<br>**3EL/243** | – | – | – | – | – | 250 | 710 | |

| $n_{N2} \times L_h$ | $i_N$ | Gear reducer size<br>$P_{N2}$ kW<br>$M_{N2}$ N m<br>... / i<br>001A | 002A | 003A | 004A | 006A | 009A | 012A | 015A | 018A | 021A | $i_N$ | $n_1$ min$^{-1}$ | $n_{N2}$ |
|---|---|---|---|---|---|---|---|---|---|---|---|---|---|---|
| **28 000** | 250 | 0,445<br>1 490<br>**4EL/249** | 0,62<br>2 070<br>**4EL/249** | 0,84<br>2 830<br>**4EL/250** | 1,22<br>4 110<br>**4EL/250** | 1,67<br>5 630<br>**4EL/250** | 2,39<br>8 190<br>**4EL/255** | 3,31<br>11 340<br>**4EL/255** | 3,99<br>13 700<br>**4EL/255** | 5,1<br>17 460<br>**4EL/255** | 6<br>20 660<br>**4EL/255** | 250 | 710 | **2,8** |
| | 224 | 0,448<br>1 490<br>**3EL/219** | 0,55<br>1 830<br>**3EL/219** | 0,84<br>2 830<br>**3EL/221** | 0,95<br>3 180<br>**3EL/221** | 1,34<br>4 490<br>**3EL/221** | 1,89<br>6 130<br>**3EL/214** | 2,66<br>8 640<br>**3EL/214** | 3,22<br>10 440<br>**3EL/214** | 3,87<br>12 550<br>**3EL/214** | 4,67<br>15 160<br>**3EL/214** | 224 | 630 | |
| | 200 | 0,426<br>1 500<br>**4EL/207** | 0,57<br>2 020<br>**4EL/207** | 0,81<br>2 850<br>**4EL/207** | 1,17<br>4 140<br>**4EL/207** | 1,6<br>5 670<br>**4EL/207** | 2,29<br>8 260<br>**4EL/211** | 3,17<br>11 430<br>**4EL/211** | 3,83<br>13 800<br>**4EL/211** | 4,88<br>17 590<br>**4EL/211** | 5,8<br>20 820<br>**4EL/211** | 200 | 560 | |
| | 200 | 0,398<br>1 440<br>**3EL/212** | 0,499<br>1 710<br>**3EL/201** | 0,69<br>2 340<br>**3EL/200** | 0,94<br>3 200<br>**3EL/200** | 1,27<br>4 390<br>**3EL/203** | 1,87<br>6 330<br>**3EL/198** | 2,64<br>8 930<br>**3EL/198** | 3,73<br>12 590<br>**3EL/198** | 3,73<br>12 590<br>**3EL/198** | 4,4<br>15 320<br>**3EL/204** | 200 | 560 | |
| | 180 | 0,429<br>1 500<br>**3EL/183** | 0,53<br>1 840<br>**3EL/183** | 0,81<br>2 850<br>**3EL/185** | 0,9<br>3 190<br>**3EL/185** | 1,36<br>4 910<br>**3EL/189** | 1,85<br>6 150<br>**3EL/174** | 2,61<br>8 680<br>**3EL/174** | 3,15<br>10 480<br>**3EL/174** | 3,79<br>12 600<br>**3EL/174** | 4,57<br>15 220<br>**3EL/174** | 180 | 500 | |
| | 180 | 0,454<br>1 490<br>**4EL/171** | 0,62<br>2 020<br>**4EL/171** | 0,85<br>2 830<br>**4EL/175** | 1,23<br>4 100<br>**4EL/175** | 1,68<br>5 620<br>**4EL/175** | 2,41<br>8 180<br>**4EL/178** | 3,33<br>11 330<br>**4EL/178** | 4,02<br>13 680<br>**4EL/178** | 5,1<br>17 440<br>**4EL/178** | 5,6<br>19 160<br>**4EL/178** | 180 | 500 | |
| | 160 | 0,444<br>1 490<br>**3EL/158** | 0,55<br>1 830<br>**3EL/158** | 0,84<br>2 830<br>**3EL/160** | 1,23<br>4 110<br>**3EL/157** | 1,68<br>5 620<br>**3EL/157** | 2,25<br>8 060<br>**3EL/169** | 2,98<br>10 690<br>**3EL/169** | 3,85<br>13 790<br>**3EL/169** | 4,21<br>15 070<br>**3EL/169** | 4,21<br>15 070<br>**3EL/169** | 160 | 450 | |
| | 140 | 0,43<br>1 500<br>**3EL/146** | 0,6<br>2 080<br>**3EL/146** | 0,87<br>2 810<br>**3EL/136** | 1,26<br>4 090<br>**3EL/136** | 1,72<br>5 600<br>**3EL/136** | 2,45<br>8 020<br>**3EL/137** | 3,35<br>10 980<br>**3EL/137** | 4,15<br>13 610<br>**3EL/137** | 4,58<br>15 030<br>**3EL/137** | 5,7<br>18 630<br>**3EL/137** | 140 | 400 | |
| | 125 | 0,439<br>1 500<br>**3EL/126** | 0,61<br>2 070<br>**3EL/126** | 0,85<br>2 830<br>**3EL/124** | 1,23<br>4 100<br>**3EL/124** | 1,59<br>5 310<br>**3EL/124** | 2,54<br>8 000<br>**3EL/117** | 3,48<br>10 950<br>**3EL/117** | 4,3<br>13 520<br>**3EL/117** | 4,76<br>14 990<br>**3EL/117** | 5,9<br>18 580<br>**3EL/117** | 125 | 355 | |
| | 112 | 0,458<br>1 480<br>**3EL/107** | 0,63<br>2 060<br>**3EL/107** | 0,86<br>2 820<br>**3EL/109** | 1,24<br>4 100<br>**3EL/109** | 1,7<br>5 610<br>**3EL/109** | 2,48<br>8 140<br>**3EL/108** | 3,43<br>11 270<br>**3EL/108** | 4,15<br>13 610<br>**3EL/108** | 5,1<br>16 620<br>**3EL/108** | 5,1<br>16 620<br>**3EL/108** | 112 | 315 | |
| | 100 | 0,435<br>1 500<br>**3EL/101** | 0,6<br>2 070<br>**3EL/101** | 0,8<br>2 850<br>**3EL/105** | 1,16<br>4 150<br>**3EL/105** | 1,27<br>4 540<br>**3EL/105** | 1,83<br>6 160<br>**3EL/98,6** | 2,58<br>8 690<br>**3EL/98,6** | 3,12<br>10 490<br>**3EL/98,6** | 3,75<br>12 620<br>**3EL/98,6** | 4,53<br>15 240<br>**3EL/98,6** | 100 | 280 | |
| | 90 | 0,441<br>1 490<br>**3EL/88,7** | 0,6<br>2 020<br>**3EL/88,7** | 0,81<br>2 850<br>**3EL/92** | 1,18<br>4 140<br>**3EL/92** | 1,61<br>5 660<br>**3EL/92** | 2,34<br>8 230<br>**3EL/92,2** | 3,23<br>11 390<br>**3EL/92,2** | 3,9<br>13 760<br>**3EL/92,2** | 4,98<br>17 530<br>**3EL/92,2** | 5,3<br>18 710<br>**3EL/92,2** | 90 | 250 | |
| | 80 | 0,382<br>1 240<br>**3EL/76** | 0,52<br>1 690<br>**3EL/76** | 0,87<br>2 810<br>**3EL/76,2** | 1,26<br>4 090<br>**3EL/76,2** | 1,72<br>5 600<br>**3EL/76,2** | 2,42<br>8 030<br>**3EL/77,7** | 3,32<br>10 990<br>**3EL/77,7** | 4,11<br>13 630<br>**3EL/77,7** | 5,2<br>17 370<br>**3EL/77,7** | 5,6<br>18 640<br>**3EL/77,7** | 80 | 224 | |
| | 71 | 0,442<br>1 490<br>**3EL/70,8** | 0,6<br>2 020<br>**3EL/70,8** | 0,82<br>2 840<br>**3EL/72,5** | 1,19<br>4 130<br>**3EL/72,5** | 1,63<br>5 650<br>**3EL/72,5** | 2,36<br>8 210<br>**3EL/72,7** | 3,27<br>11 370<br>**3EL/72,7** | 3,95<br>13 730<br>**3EL/72,7** | 5<br>17 490<br>**3EL/72,7** | 6<br>20 700<br>**3EL/72,7** | 71 | 200 | |
| | 63 | 0,372<br>1 240<br>**3EL/63** | 0,51<br>1 700<br>**3EL/63** | 0,87<br>2 810<br>**3EL/61,1** | 1,26<br>4 090<br>**3EL/61,1** | 1,73<br>5 590<br>**3EL/61,1** | 2,5<br>8 130<br>**3EL/61,3** | 3,46<br>11 250<br>**3EL/61,3** | 4,18<br>13 590<br>**3EL/61,3** | 5,3<br>17 320<br>**3EL/61,3** | 6,3<br>20 490<br>**3EL/61,3** | 63 | 180 | |
| | 56 | 0,421<br>1 510<br>**3EL/59,9** | 0,57<br>2 020<br>**3EL/59,9** | – | – | – | – | – | – | – | – | 56 | 160 | |
| | 50 | 0,441<br>1 490<br>**3EL/49,7** | 0,6<br>2 020<br>**3EL/49,7** | 0,82<br>2 840<br>**3EL/50,6** | 1,19<br>4 130<br>**3EL/50,6** | 1,63<br>5 650<br>**3EL/50,6** | 2,34<br>8 230<br>**3EL/51,6** | 3,23<br>11 390<br>**3EL/51,6** | 3,91<br>13 760<br>**3EL/51,6** | 4,98<br>17 530<br>**3EL/51,6** | 5,5<br>19 200<br>**3EL/51,6** | 50 | 140 | |
| | 50 | 0,254<br>918<br>**2EL/53,1** | 0,358<br>1 300<br>**2EL/53,1** | – | – | – | – | – | – | – | – | 50 | 140 | |
| | 45 | 0,362<br>1 250<br>**2EL/45,2** | 0,383<br>1 320<br>**2EL/45,2** | 0,5<br>1 830<br>**2EL/47,5** | 0,71<br>2 580<br>**2EL/47,5** | 1<br>3 630<br>**2EL/47,5** | 1,41<br>5 120<br>**2EL/47,5** | 1,99<br>7 220<br>**2EL/47,5** | 2,55<br>8 730<br>**2EL/44,8** | 2,81<br>10 180<br>**2EL/47,5** | 3,6<br>12 310<br>**2EL/44,8** | 45 | 125 | |
| | 40 | 0,384<br>1 240<br>**2EL/37,7** | 0,53<br>1 690<br>**2EL/37,7** | 0,68<br>2 340<br>**2EL/40,4** | 0,83<br>2 880<br>**2EL/40,4** | 1,18<br>4 050<br>**2EL/40,4** | 1,66<br>5 720<br>**2EL/40,4** | 2,34<br>8 060<br>**2EL/40,4** | 3,06<br>10 530<br>**2EL/40,4** | 3,3<br>11 370<br>**2EL/40,4** | 3,3<br>11 370<br>**2EL/40,4** | 40 | 112 | |
| **22 400** | 3550 | 953<br>**4EL/3868** | 1 340<br>**4EL/3868** | 1 860<br>**4EL/3460** | 2 630<br>**4EL/3460** | 3 700<br>**4EL/3460** | – | – | – | – | – | | | |
| | 3150 | 1 300<br>**4EL/3296** | 1 340<br>**4EL/3296** | – | – | – | 5 230<br>**4EL/3094** | 7 370<br>**4EL/3094** | – | 10 390<br>**4EL/3094** | – | | | |
| | 2800 | 1 290<br>**4EL/2750** | 1 760<br>**4EL/2750** | 2 430<br>**4EL/2947** | 2 920<br>**4EL/2947** | 4 120<br>**4EL/2947** | – | – | 9 080<br>**4EL/2921** | – | – | | | |
| | 2500 | 1 280<br>**4EL/2377** | 1 750<br>**4EL/2377** | 2 410<br>**4EL/2459** | 3 290<br>**4EL/2399** | 4 500<br>**4EL/2399** | 5 810<br>**4EL/2636** | 8 190<br>**4EL/2636** | 10 970<br>**4EL/2636** | 11 550<br>**4EL/2636** | 12 630<br>**4EL/2377** | | | |
| | 2240 | 1 450<br>**4EL/2168** | 1 450<br>**4EL/2168** | 2 340<br>**4EL/2324** | – | – | 6 350<br>**4EL/2145** | 8 950<br>**4EL/2145** | 10 810<br>**4EL/2145** | 13 000<br>**4EL/2145** | 15 700<br>**4EL/2145** | | | |
| | 2000 | – | – | 2 420<br>**4EL/2001** | 3 310<br>**4EL/2001** | 4 540<br>**4EL/2043** | 5 770<br>**4EL/1901** | 8 140<br>**4EL/1901** | – | – | – | | | |
| | 1800 | 1 560<br>**4EL/1874** | 1 860<br>**4EL/1874** | 2 960<br>**4EL/1891** | 3 290<br>**4EL/1730** | 4 510<br>**4EL/1730** | 6 390<br>**4EL/1790** | 9 040<br>**4EL/1827** | 10 920<br>**4EL/1827** | 13 090<br>**4EL/1790** | 15 850<br>**4EL/1827** | | | |
| | 1600 | 1 540<br>**4EL/1564** | 1 860<br>**4EL/1564** | 2 940<br>**4EL/1611** | 4 270<br>**4EL/1611** | 4 970<br>**4EL/1611** | 6 450<br>**4EL/1691** | 9 090<br>**4EL/1691** | 12 820<br>**4EL/1691** | 13 010<br>**4EL/1525** | 15 710<br>**4EL/1525** | | | |
| | 1400 | 0,375<br>1 540<br>**4EL/1351** | 0,453<br>1 850<br>**4EL/1351** | 0,71<br>2 920<br>**4EL/1364** | 1,04<br>4 230<br>**4EL/1344** | 1,42<br>5 790<br>**4EL/1344** | 1,87<br>8 160<br>**4EL/1441** | 2,48<br>10 820<br>**4EL/1441** | 3,25<br>14 210<br>**4EL/1441** | 3,49<br>15 260<br>**4EL/1441** | 3,92<br>15 640<br>**4EL/1318** | 1400 | 3 150 | **2,24** |

| $n_{N2} \times L_h$ | $i_N$ | Gear reducer size<br>$P_{N2}$ kW<br>$M_{N2}$ N m<br>... / i<br>030A | 042A | 060A | 085A | 125A | 180A | 250A | 355A | 500A | 710A | $i_N$ | $n_1$ min$^{-1}$ | $n_{N2}$ |
|---|---|---|---|---|---|---|---|---|---|---|---|---|---|---|
| **28 000** | 250 | 8,6<br>29 110<br>**4EL/251** | 12,8<br>44 220<br>**4EL/256** | 17,2<br>57 920<br>**4EL/251** | 25,4<br>85 670<br>**4EL/251** | 35,6<br>122 710<br>**4EL/256** | 52<br>174 410<br>**4EL/251** | 74<br>249 430<br>**4EL/251** | 102<br>353 670<br>**4EL/257** | 146<br>495 320<br>**4EL/252** | – | 250 | 710 | **2,8** |
| | 224 | 7,1<br>22 980<br>**3EL/212** | 10,8<br>35 950<br>**3EL/219** | 13,9<br>44 570<br>**3EL/212** | 22<br>70 780<br>**3EL/212** | – | 43<br>142 650<br>**3EL/219** | – | – | – | – | 224 | 630 | |
| | 200 | 8,2<br>29 400<br>**4EL/211** | 12,1<br>44 670<br>**4EL/216** | 16,2<br>58 500<br>**4EL/211** | 24<br>86 530<br>**4EL/211** | 33,7<br>123 940<br>**4EL/216** | 48,8<br>176 160<br>**4EL/212** | – | – | – | – | 200 | 560 | |
| | 200 | 6,7<br>23 230<br>**3EL/203** | 10,7<br>36 030<br>**3EL/198** | 12,7<br>43 820<br>**3EL/203** | 21,6<br>71 010<br>**3EL/193** | 28,2<br>95 140<br>**3EL/198** | – | – | – | – | – | 200 | 560 | |
| | 180 | 7<br>23 070<br>**3EL/173** | 10,6<br>36 090<br>**3EL/178** | 12,3<br>43 190<br>**3EL/183** | 18,6<br>66 310<br>**3EL/187** | 27<br>95 930<br>**3EL/186** | 42,1<br>143 190<br>**3EL/178** | – | 87<br>287 440<br>**3EL/172** | 122<br>401 950<br>**3EL/172** | 165<br>542 610<br>**3EL/172** | 180 | 500 | |
| | 180 | 8,6<br>29 150<br>**4EL/178** | 12,7<br>44 280<br>**4EL/182** | 16,8<br>57 090<br>**4EL/178** | – | – | – | – | – | – | – | 180 | 500 | |
| | 160 | 8,3<br>29 290<br>**3EL/165** | 10,4<br>37 310<br>**3EL/169** | 13<br>45 060<br>**3EL/163** | 23,1<br>81 970<br>**3EL/167** | 26,9<br>95 970<br>**3EL/168** | 40,5<br>144 230<br>**3EL/168** | 58<br>206 170<br>**3EL/168** | 87<br>287 560<br>**3EL/155** | 123<br>401 700<br>**3EL/154** | 165<br>542 830<br>**3EL/155** | 160 | 450 | |
| | 140 | 9<br>28 900<br>**3EL/135** | 11,3<br>37 100<br>**3EL/138** | 16,4<br>52 710<br>**3EL/135** | 25,1<br>81 530<br>**3EL/136** | 31,1<br>98 590<br>**3EL/133** | 43,8<br>142 190<br>**3EL/136** | 57<br>196 530<br>**3EL/144** | 106<br>335 540<br>**3EL/133** | 113<br>395 930<br>**3EL/147** | 166<br>582 470<br>**3EL/147** | 140 | 400 | |
| | 125 | 6,7<br>23 490<br>**3EL/130** | 10,6<br>36 100<br>**3EL/127** | 12,6<br>43 120<br>**3EL/127** | 20,6<br>71 630<br>**3EL/129** | 37,7<br>121 460<br>**3EL/120** | 45,9<br>159 020<br>**3EL/129** | 72<br>250 650<br>**3EL/130** | 86<br>277 860<br>**3EL/120** | 153<br>491 630<br>**3EL/120** | 206<br>665 160<br>**3EL/120** | 125 | 355 | |
| | 112 | 8,4<br>29 250<br>**3EL/115** | 10,5<br>37 280<br>**3EL/117** | 15,2<br>52 970<br>**3EL/115** | 23,3<br>81 920<br>**3EL/116** | 37,2<br>121 770<br>**3EL/108** | 45,2<br>159 180<br>**3EL/116** | 71<br>251 030<br>**3EL/116** | 102<br>336 250<br>**3EL/108** | 151<br>492 380<br>**3EL/107** | 203<br>666 860<br>**3EL/108** | 112 | 315 | |
| | 100 | 8,1<br>29 420<br>**3EL/106** | 12,1<br>44 700<br>**3EL/108** | 12,7<br>46 000<br>**3EL/106** | 23,9<br>86 590<br>**3EL/106** | 33,2<br>115 950<br>**3EL/102** | 46,8<br>160 230<br>**3EL/100** | 71<br>246 030<br>**3EL/102** | 100<br>355 490<br>**3EL/105** | 139<br>484 750<br>**3EL/102** | 192<br>673 380<br>**3EL/103** | 100 | 280 | |
| | 90 | 8,5<br>29 220<br>**3EL/90,4** | 12,6<br>44 380<br>**3EL/92,4** | 16,8<br>58 130<br>**3EL/90,4** | 24,9<br>85 980<br>**3EL/90,4** | 34,9<br>123 150<br>**3EL/92,4** | 51<br>175 040<br>**3EL/90,6** | 72<br>250 780<br>**3EL/91,6** | 96<br>337 790<br>**3EL/92,6** | 142<br>497 990<br>**3EL/91,8** | 191<br>674 460<br>**3EL/92,6** | 90 | 250 | |
| | 80 | 8,9<br>28 950<br>**3EL/76,2** | 13,2<br>43 970<br>**3EL/77,9** | 17,7<br>57 590<br>**3EL/76,2** | 24,8<br>81 580<br>**3EL/77,1** | 34,1<br>123 680<br>**3EL/85,2** | 48,2<br>158 520<br>**3EL/77,2** | 58<br>206 120<br>**3EL/83,5** | 80<br>291 890<br>**3EL/85,3** | 140<br>499 240<br>**3EL/83,6** | 186<br>677 350<br>**3EL/85,3** | 80 | 224 | |
| | 71 | 8,6<br>29 150<br>**3EL/71,3** | 12,7<br>44 280<br>**3EL/72,9** | 17<br>58 000<br>**3EL/71,3** | 25,2<br>85 790<br>**3EL/71,3** | 35,3<br>122 880<br>**3EL/72,9** | 51<br>174 650<br>**3EL/71,4** | 73<br>249 780<br>**3EL/71,4** | 102<br>354 170<br>**3EL/73** | 145<br>496 010<br>**3EL/71,5** | 193<br>672 970<br>**3EL/73** | 71 | 200 | |
| | 63 | 9,1<br>28 860<br>**3EL/60,1** | 13,5<br>43 840<br>**3EL/61,4** | 18<br>57 420<br>**3EL/60,1** | 26,7<br>84 940<br>**3EL/60,1** | 37,4<br>121 670<br>**3EL/61,4** | 54<br>172 920<br>**3EL/60,2** | – | – | – | – | 63 | 180 | |
| | 56 | – | – | – | – | – | – | – | – | – | – | 56 | 160 | |
| | 50 | 8,5<br>29 220<br>**3EL/50,6** | 12,6<br>44 380<br>**3EL/51,7** | 16,8<br>58 120<br>**3EL/50,6** | – | – | – | – | – | – | – | 50 | 140 | |
| | 50 | – | – | – | – | – | – | – | – | – | – | 50 | 140 | |
| | 45 | – | – | – | – | – | – | – | – | – | – | 45 | 125 | |
| | 40 | 6,6<br>22 410<br>**2EL/40,1** | – | 9,2<br>31 590<br>**2EL/40,1** | – | – | – | – | – | – | – | 40 | 112 | |
| **22 400** | 3550 | – | – | – | – | – | – | – | – | – | – | | | |
| | 3150 | – | – | – | – | – | – | – | – | – | – | | | |
| | 2800 | – | – | – | – | – | – | – | – | – | – | | | |
| | 2500 | – | – | – | – | – | – | – | – | – | – | | | |
| | 2240 | 22 780<br>**4EL/2338** | – | – | – | – | – | – | – | – | – | | | |
| | 2000 | 23 780<br>**4EL/1902** | – | – | – | – | – | – | – | – | – | | | |
| | 1800 | – | 36 500<br>**4EL/1673** | 46 550<br>**4EL/1796** | 74 000<br>**4EL/1808** | 99 130<br>**4EL/1852** | – | – | – | – | – | | | |
| | 1600 | 24 060<br>**4EL/1621** | 37 060<br>**4EL/1509** | 46 670<br>**4EL/1621** | 74 110<br>**4EL/1621** | 97 840<br>**4EL/1507** | 149 360<br>**4EL/1670** | – | – | – | – | | | |
| | 1400 | 5,6<br>24 990<br>**4EL/1482** | 8,9<br>36 570<br>**4EL/1361** | 10,6<br>46 780<br>**4EL/1462** | –<br>74 370<br>**4EL/1471** | –<br>98 760<br>**4EL/1423** | – | – | –<br>295 930<br>**4EL/1314** | – | – | 1400 | 3 150 | **2,24** |

| $n_{N2} \times L_h$ | $i_N$ | Gear reducer size<br>$P_{N2}$ kW<br>$M_{N2}$ N m<br>... / i<br>001A | 002A | 003A | 004A | 006A | 009A | 012A | 015A | 018A | 021A | $i_N$ | $n_1$ min$^{-1}$ | $n_{N2}$ |
|---|---|---|---|---|---|---|---|---|---|---|---|---|---|---|
| **22 400** | 1250 | 0,363<br>1 550<br>**4EL/1249** | 0,5<br>2 140<br>**4EL/1249** | 0,68<br>2 940<br>**4EL/1270** | 0,92<br>3 970<br>**4EL/1270** | 1,06<br>4 530<br>**4EL/1248** | 1,98<br>8 130<br>**4EL/1202** | 2,1<br>9 020<br>**4EL/1259** | 2,52<br>10 900<br>**4EL/1267** | 3,03<br>13 110<br>**4EL/1267** | 3,66<br>15 830<br>**4EL/1267** | 1250 | 2 800 | **2,24** |
| | 1120 | 0,36<br>1 550<br>**4EL/1128** | 0,432<br>1 860<br>**4EL/1128** | 0,68<br>2 940<br>**4EL/1122** | 0,99<br>4 260<br>**4EL/1122** | 1,36<br>5 840<br>**4EL/1122** | 1,96<br>8 490<br>**4EL/1136** | 2,5<br>11 190<br>**4EL/1172** | 3,18<br>14 260<br>**4EL/1172** | 3,42<br>15 320<br>**4EL/1172** | 4,24<br>18 990<br>**4EL/1172** | 1120 | 2 500 | |
| | 1000 | 0,35<br>1 560<br>**4EL/1043** | 0,485<br>2 160<br>**4EL/1043** | 0,7<br>2 930<br>**4EL/984** | 1,03<br>4 240<br>**4EL/970** | 1,4<br>5 800<br>**4EL/970** | 1,91<br>8 150<br>**4EL/999** | 2,62<br>11 160<br>**4EL/999** | 3,32<br>14 160<br>**4EL/999** | 3,59<br>15 270<br>**4EL/999** | 4,44<br>18 930<br>**4EL/999** | 1000 | 2 240 | |
| | 900 | 0,36<br>1 550<br>**4EL/901** | 0,499<br>2 150<br>**4EL/901** | 0,68<br>2 940<br>**4EL/909** | 0,98<br>4 280<br>**4EL/916** | 1,34<br>5 850<br>**4EL/916** | 1,93<br>8 510<br>**4EL/924** | 2,67<br>11 790<br>**4EL/924** | 3,48<br>14 040<br>**4EL/846** | 3,77<br>15 220<br>**4EL/846** | 4,67<br>18 870<br>**4EL/846** | 900 | 2 000 | |
| | 800 | 0,373<br>1 540<br>**4EL/779** | 0,52<br>2 130<br>**4EL/779** | 0,7<br>2 920<br>**4EL/786** | 0,96<br>4 290<br>**4EL/838** | 1,32<br>5 870<br>**4EL/838** | 2,02<br>8 440<br>**4EL/788** | 2,8<br>11 690<br>**4EL/788** | 3,38<br>14 120<br>**4EL/788** | 4,3<br>17 990<br>**4EL/788** | 4,4<br>18 390<br>**4EL/788** | 800 | 1 800 | |
| | 710 | 0,36<br>1 550<br>**4EL/720** | 0,499<br>2 150<br>**4EL/720** | 0,67<br>2 940<br>**4EL/732** | 0,98<br>4 280<br>**4EL/732** | 1,34<br>5 850<br>**4EL/732** | 1,9<br>8 160<br>**4EL/720** | 2,6<br>11 160<br>**4EL/720** | 3,3<br>14 180<br>**4EL/720** | 3,55<br>15 280<br>**4EL/720** | 4,4<br>18 940<br>**4EL/720** | 710 | 1 600 | |
| | 630 | 0,364<br>1 550<br>**4EL/622** | 0,5<br>2 140<br>**4EL/622** | 0,69<br>2 930<br>**4EL/628** | 1,02<br>4 240<br>**4EL/611** | 1,39<br>5 810<br>**4EL/611** | 1,9<br>8 530<br>**4EL/657** | 2,64<br>11 810<br>**4EL/657** | 3,18<br>14 270<br>**4EL/657** | 4,02<br>18 000<br>**4EL/657** | 4,73<br>21 200<br>**4EL/657** | 630 | 1 400 | |
| | 560 | 0,37<br>1 540<br>**4EL/546** | 0,445<br>1 860<br>**4EL/546** | 0,68<br>2 940<br>**4EL/566** | 0,99<br>4 270<br>**4EL/566** | 1,35<br>5 840<br>**4EL/566** | 1,96<br>8 490<br>**4EL/568** | 2,71<br>11 760<br>**4EL/568** | 3,27<br>14 200<br>**4EL/568** | 4,15<br>18 000<br>**4EL/568** | 4,89<br>21 200<br>**4EL/568** | 560 | 1 250 | |
| | 500 | 0,365<br>1 550<br>**4EL/497** | 0,51<br>2 140<br>**4EL/497** | 0,67<br>2 950<br>**4EL/517** | 0,97<br>4 280<br>**4EL/517** | 1,33<br>5 860<br>**4EL/517** | 1,93<br>8 510<br>**4EL/518** | 2,67<br>11 790<br>**4EL/518** | 3,22<br>14 240<br>**4EL/518** | 4,07<br>18 000<br>**4EL/518** | 4,53<br>20 020<br>**4EL/518** | 500 | 1 120 | |
| | 450 | 0,364<br>1 550<br>**4EL/445** | 0,5<br>2 140<br>**4EL/445** | 0,68<br>2 940<br>**4EL/452** | 0,99<br>4 270<br>**4EL/452** | 1,35<br>5 840<br>**4EL/452** | 1,98<br>8 470<br>**4EL/448** | 2,74<br>11 730<br>**4EL/448** | 3,31<br>14 170<br>**4EL/448** | 4,21<br>18 000<br>**4EL/448** | 4,96<br>21 200<br>**4EL/448** | 450 | 1 000 | |
| | 400 | 0,349<br>1 560<br>**4EL/420** | 0,484<br>2 160<br>**4EL/420** | 0,66<br>2 950<br>**4EL/422** | 0,96<br>4 290<br>**4EL/422** | 1,31<br>5 870<br>**4EL/422** | 1,9<br>8 150<br>**4EL/404** | 2,61<br>11 160<br>**4EL/404** | 3,31<br>14 170<br>**4EL/404** | 3,57<br>15 280<br>**4EL/404** | 4,42<br>18 940<br>**4EL/404** | 400 | 900 | |
| | 355 | 0,364<br>1 550<br>**4EL/356** | 0,5<br>2 140<br>**4EL/356** | 0,69<br>2 930<br>**4EL/357** | 1<br>4 260<br>**4EL/357** | 1,37<br>5 830<br>**4EL/357** | 1,98<br>8 470<br>**4EL/358** | 2,75<br>11 730<br>**4EL/358** | 3,32<br>14 160<br>**4EL/358** | 4,21<br>18 000<br>**4EL/358** | 4,96<br>21 200<br>**4EL/358** | 355 | 800 | |
| | 315 | 0,374<br>1 540<br>**4EL/306** | 0,492<br>2 020<br>**4EL/306** | 0,69<br>2 930<br>**4EL/317** | 1<br>4 260<br>**4EL/317** | 1,37<br>5 830<br>**4EL/317** | 1,95<br>8 490<br>**4EL/323** | 2,7<br>11 760<br>**4EL/323** | 3,26<br>14 200<br>**4EL/323** | 4,14<br>18 000<br>**4EL/323** | 4,95<br>21 200<br>**4EL/318** | 315 | 710 | |
| | 280 | 0,349<br>1 560<br>**4EL/295** | 0,483<br>2 160<br>**4EL/295** | 0,66<br>2 960<br>**4EL/296** | 0,96<br>4 290<br>**4EL/296** | 1,31<br>5 880<br>**4EL/296** | 1,87<br>8 560<br>**4EL/301** | 2,59<br>11 850<br>**4EL/301** | 3,13<br>14 310<br>**4EL/301** | 3,94<br>18 000<br>**4EL/301** | 4,62<br>21 200<br>**4EL/303** | 280 | 630 | |
| | 250 | 0,364<br>1 550<br>**4EL/249** | 0,5<br>2 140<br>**4EL/249** | 0,69<br>2 930<br>**4EL/250** | 1<br>4 260<br>**4EL/250** | 1,37<br>5 830<br>**4EL/250** | 1,95<br>8 490<br>**4EL/255** | 2,7<br>11 760<br>**4EL/255** | 3,27<br>14 200<br>**4EL/255** | 4,14<br>18 000<br>**4EL/255** | 4,88<br>21 200<br>**4EL/255** | 250 | 560 | |
| | 250 | 0,336<br>1 450<br>**3EL/254** | 0,336<br>1 450<br>**3EL/254** | 0,57<br>2 420<br>**3EL/249** | 0,69<br>2 910<br>**3EL/249** | 1,1<br>4 500<br>**3EL/239** | 1,49<br>6 390<br>**3EL/251** | 2,1<br>9 010<br>**3EL/251** | 2,54<br>10 890<br>**3EL/251** | 3,06<br>13 090<br>**3EL/251** | 3,69<br>15 810<br>**3EL/251** | 250 | 560 | |
| | 224 | 0,368<br>1 540<br>**3EL/219** | 0,443<br>1 860<br>**3EL/219** | 0,69<br>2 930<br>**3EL/221** | 0,76<br>3 230<br>**3EL/221** | 1,08<br>4 550<br>**3EL/221** | 1,55<br>6 350<br>**3EL/214** | 2,19<br>8 950<br>**3EL/214** | 2,64<br>10 810<br>**3EL/214** | 3,18<br>13 000<br>**3EL/214** | 3,84<br>15 700<br>**3EL/214** | 224 | 500 | |
| | 200 | 0,324<br>1 460<br>**3EL/212** | 0,414<br>1 770<br>**3EL/201** | 0,57<br>2 420<br>**3EL/200** | 0,78<br>3 310<br>**3EL/200** | 1,06<br>4 540<br>**3EL/203** | 1,53<br>6 420<br>**3EL/198** | 2,15<br>9 050<br>**3EL/198** | 3,03<br>12 760<br>**3EL/198** | 3,03<br>12 760<br>**3EL/198** | 3,65<br>15 840<br>**3EL/204** | 200 | 450 | |
| | 200 | 0,354<br>1 550<br>**4EL/207** | 0,461<br>2 020<br>**4EL/207** | 0,67<br>2 950<br>**4EL/207** | 0,97<br>4 280<br>**4EL/207** | 1,33<br>5 860<br>**4EL/207** | 1,9<br>8 530<br>**4EL/211** | 2,63<br>11 810<br>**4EL/211** | 3,18<br>14 270<br>**4EL/211** | 4,01<br>18 000<br>**4EL/211** | 4,73<br>21 200<br>**4EL/211** | 200 | 450 | |
| | 180 | 0,376<br>1 540<br>**4EL/171** | 0,495<br>2 020<br>**4EL/171** | 0,7<br>2 920<br>**4EL/175** | 1,02<br>4 250<br>**4EL/175** | 1,39<br>5 810<br>**4EL/175** | 1,99<br>8 470<br>**4EL/178** | 2,76<br>11 720<br>**4EL/178** | 3,33<br>14 150<br>**4EL/178** | 4,23<br>18 000<br>**4EL/178** | 4,52<br>19 230<br>**4EL/178** | 180 | 400 | |
| | 180 | 0,355<br>1 550<br>**3EL/183** | 0,426<br>1 860<br>**3EL/183** | 0,67<br>2 950<br>**3EL/185** | 0,73<br>3 240<br>**3EL/185** | 1,11<br>4 980<br>**3EL/189** | 1,53<br>6 360<br>**3EL/174** | 2,16<br>8 970<br>**3EL/174** | 2,61<br>10 840<br>**3EL/174** | 3,13<br>13 030<br>**3EL/174** | 3,78<br>15 740<br>**3EL/174** | 180 | 400 | |
| | 160 | 0,363<br>1 550<br>**3EL/158** | 0,437<br>1 860<br>**3EL/158** | 0,68<br>2 940<br>**3EL/160** | 1<br>4 260<br>**3EL/157** | 1,38<br>5 830<br>**3EL/157** | 1,8<br>8 180<br>**3EL/169** | 2,39<br>10 850<br>**3EL/169** | 3,15<br>14 290<br>**3EL/169** | 3,37<br>15 290<br>**3EL/169** | 3,37<br>15 290<br>**3EL/169** | 160 | 355 | |
| | 140 | 0,351<br>1 560<br>**3EL/146** | 0,486<br>2 160<br>**3EL/146** | 0,71<br>2 920<br>**3EL/136** | 1,03<br>4 240<br>**3EL/136** | 1,41<br>5 800<br>**3EL/136** | 1,96<br>8 140<br>**3EL/137** | 2,68<br>11 140<br>**3EL/137** | 3,39<br>14 110<br>**3EL/137** | 3,66<br>15 250<br>**3EL/137** | 4,54<br>18 900<br>**3EL/137** | 140 | 315 | |
| | 125 | 0,359<br>1 550<br>**3EL/126** | 0,498<br>2 150<br>**3EL/126** | 0,69<br>2 930<br>**3EL/124** | 1,01<br>4 260<br>**3EL/124** | 1,27<br>5 380<br>**3EL/124** | 2,03<br>8 120<br>**3EL/117** | 2,79<br>11 110<br>**3EL/117** | 3,51<br>14 020<br>**3EL/117** | 3,81<br>15 210<br>**3EL/117** | 4,73<br>18 850<br>**3EL/117** | 125 | 280 | |
| | 112 | 0,376<br>1 540<br>**3EL/107** | 0,52<br>2 130<br>**3EL/107** | 0,7<br>2 920<br>**3EL/109** | 1,02<br>4 240<br>**3EL/109** | 1,4<br>5 810<br>**3EL/109** | 2,04<br>8 430<br>**3EL/108** | 2,82<br>11 670<br>**3EL/108** | 3,41<br>14 090<br>**3EL/108** | 4,08<br>16 860<br>**3EL/108** | 4,08<br>16 860<br>**3EL/108** | 112 | 250 | |
| | 100 | 0,36<br>1 550<br>**3EL/101** | 0,498<br>2 150<br>**3EL/101** | 0,66<br>2 950<br>**3EL/105** | 0,96<br>4 290<br>**3EL/105** | 1,03<br>4 600<br>**3EL/105** | 1,52<br>6 370<br>**3EL/98,6** | 2,14<br>8 990<br>**3EL/98,6** | 2,58<br>10 850<br>**3EL/98,6** | 3,11<br>13 050<br>**3EL/98,6** | 3,75<br>15 760<br>**3EL/98,6** | 100 | 224 | |
| | 90 | 0,365<br>1 550<br>**3EL/88,7** | 0,478<br>2 020<br>**3EL/88,7** | 0,67<br>2 950<br>**3EL/92** | 0,97<br>4 280<br>**3EL/92** | 1,33<br>5 860<br>**3EL/92** | 1,93<br>8 510<br>**3EL/92,2** | 2,68<br>11 780<br>**3EL/92,2** | 3,23<br>14 230<br>**3EL/92,2** | 4,09<br>18 000<br>**3EL/92,2** | 4,31<br>18 970<br>**3EL/92,2** | 90 | 200 | |
| | 80 | 0,317<br>1 280<br>**3EL/76** | 0,434<br>1 750<br>**3EL/76** | 0,72<br>2 910<br>**3EL/76,2** | 1,04<br>4 230<br>**3EL/76,2** | 1,43<br>5 780<br>**3EL/76,2** | 1,97<br>8 130<br>**3EL/77,7** | 2,7<br>11 140<br>**3EL/77,7** | 3,42<br>14 090<br>**3EL/77,7** | 4,35<br>17 950<br>**3EL/77,7** | 4,58<br>18 890<br>**3EL/77,7** | 80 | 180 | |
| | 71 | 0,365<br>1 550<br>**3EL/70,8** | 0,479<br>2 020<br>**3EL/70,8** | 0,68<br>2 940<br>**3EL/72,5** | 0,99<br>4 270<br>**3EL/72,5** | 1,35<br>5 840<br>**3EL/72,5** | 1,96<br>8 490<br>**3EL/72,7** | 2,71<br>11 760<br>**3EL/72,7** | 3,27<br>14 200<br>**3EL/72,7** | 4,15<br>18 000<br>**3EL/72,7** | 4,88<br>21 200<br>**3EL/72,7** | 71 | 160 | |

# Inline gear reducer selection tables

| $n_{N2} \times L_h$ | $i_N$ | Gear reducer size<br>$P_{N2}$ kW<br>$M_{N2}$ N m<br>... / i<br>030A | 042A | 060A | 085A | 125A | 180A | 250A | 355A | 500A | 710A | $i_N$ | $n_1$ min$^{-1}$ | $n_{N2}$ |
|---|---|---|---|---|---|---|---|---|---|---|---|---|---|---|
| 22 400 | 1250 | 6,9<br>29 740<br>**4EL/1263** | 8,6<br>37 780<br>**4EL/1291** | 10,9<br>46 480<br>**4EL/1245** | 19<br>83 010<br>**4EL/1278** | 22,6<br>98 990<br>**4EL/1284** | 34<br>148 770<br>**4EL/1283** | –<br>212 660<br>**4EL/1283** | –<br>296 600<br>**4EL/1186** | –<br>421 260<br>**4EL/1312** | – | 1250 | 2 800 | **2,24** |
| | 1120 | 5,4<br>25 030<br>**4EL/1206** | 8,3<br>36 730<br>**4EL/1160** | 10,8<br>46 560<br>**4EL/1124** | 17,2<br>73 930<br>**4EL/1124** | 22,4<br>99 150<br>**4EL/1160** | 33,9<br>148 860<br>**4EL/1150** | –<br>212 790<br>**4EL/1150** | –<br>297 110<br>**4EL/1071** | –<br>400 830<br>**4EL/1122** | – | 1120 | 2 500 | |
| | 1000 | 6,8<br>29 850<br>**4EL/1028** | 8,4<br>37 820<br>**4EL/1051** | 12,3<br>53 730<br>**4EL/1028** | 18,7<br>83 090<br>**4EL/1040** | 22,3<br>99 260<br>**4EL/1046** | 38,4<br>160 890<br>**4EL/984** | 61<br>255 840<br>**4EL/990** | 79<br>341 990<br>**4EL/1014** | –<br>418 690<br>**4EL/1008** | –<br>565 060<br>**4EL/1008** | 1000 | 2 240 | |
| | 900 | 7,1<br>29 760<br>**4EL/876** | 8,8<br>37 710<br>**4EL/895** | 12,8<br>53 570<br>**4EL/876** | 19,6<br>82 850<br>**4EL/886** | 28,6<br>125 000<br>**4EL/914** | 38<br>160 990<br>**4EL/888** | 60<br>255 900<br>**4EL/888** | 69<br>299 890<br>**4EL/911** | 117<br>509 800<br>**4EL/914** | 143<br>588 150<br>**4EL/862** | 900 | 2 000 | |
| | 800 | 6,7<br>29 870<br>**4EL/836** | 10,2<br>45 000<br>**4EL/828** | 12,1<br>53 770<br>**4EL/836** | 18,5<br>83 160<br>**4EL/846** | 28,6<br>125 000<br>**4EL/825** | 37,9<br>161 010<br>**4EL/800** | 60<br>256 040<br>**4EL/806** | 84<br>354 680<br>**4EL/800** | 118<br>489 110<br>**4EL/782** | 143<br>588 250<br>**4EL/778** | 800 | 1 800 | |
| | 710 | 7<br>29 800<br>**4EL/713** | 10,7<br>45 000<br>**4EL/706** | 12,6<br>53 630<br>**4EL/713** | 19,3<br>82 940<br>**4EL/721** | 29,7<br>125 000<br>**4EL/706** | 37,4<br>161 160<br>**4EL/722** | 59<br>256 170<br>**4EL/722** | 81<br>341 360<br>**4EL/703** | 121<br>508 540<br>**4EL/703** | 165<br>692 060<br>**4EL/703** | 710 | 1 600 | |
| | 630 | 6,8<br>30 410<br>**4EL/659** | 11,1<br>44 950<br>**4EL/595** | 12,9<br>53 540<br>**4EL/607** | 19,9<br>89 490<br>**4EL/659** | 28,9<br>125 000<br>**4EL/634** | 38,2<br>162 390<br>**4EL/624** | 58<br>249 330<br>**4EL/635** | 87<br>364 190<br>**4EL/614** | 119<br>509 290<br>**4EL/630** | 162<br>694 590<br>**4EL/630** | 630 | 1 400 | |
| | 560 | 7<br>30 190<br>**4EL/562** | 10,6<br>45 000<br>**4EL/556** | 14<br>60 070<br>**4EL/562** | 20,7<br>88 850<br>**4EL/562** | 28,6<br>125 000<br>**4EL/572** | 41,9<br>180 000<br>**4EL/563** | 60<br>256 130<br>**4EL/563** | 86<br>364 770<br>**4EL/554** | 117<br>509 620<br>**4EL/568** | 160<br>695 710<br>**4EL/568** | 560 | 1 250 | |
| | 500 | 7,3<br>29 960<br>**4EL/479** | 10,8<br>45 000<br>**4EL/489** | 14,6<br>59 610<br>**4EL/479** | 21,6<br>88 180<br>**4EL/479** | 29,3<br>125 000<br>**4EL/500** | 43,9<br>179 510<br>**4EL/479** | 62<br>257 200<br>**4EL/485** | 86<br>365 200<br>**4EL/501** | 122<br>508 470<br>**4EL/491** | 163<br>693 760<br>**4EL/500** | 500 | 1 120 | |
| | 450 | 7,1<br>30 130<br>**4EL/443** | 10,4<br>45 000<br>**4EL/453** | 14,2<br>59 940<br>**4EL/443** | 21<br>88 660<br>**4EL/443** | 29<br>125 000<br>**4EL/451** | 40,7<br>172 590<br>**4EL/444** | 61<br>258 140<br>**4EL/444** | 85<br>365 790<br>**4EL/452** | 120<br>508 800<br>**4EL/443** | 162<br>694 170<br>**4EL/448** | 450 | 1 000 | |
| | 400 | 7,5<br>29 880<br>**4EL/377** | 11<br>45 000<br>**4EL/386** | 14,8<br>59 440<br>**4EL/377** | 20,4<br>82 630<br>**4EL/382** | 30,5<br>125 000<br>**4EL/386** | 44,6<br>179 000<br>**4EL/378** | 63<br>256 460<br>**4EL/382** | 89<br>362 980<br>**4EL/386** | 116<br>516 320<br>**4EL/420** | 157<br>698 400<br>**4EL/420** | 400 | 900 | |
| | 355 | 5,8<br>23 840<br>**4EL/344** | 11,6<br>45 000<br>**4EL/325** | 11,3<br>46 240<br>**4EL/344** | 17,9<br>73 440<br>**4EL/344** | 29,5<br>125 000<br>**4EL/356** | 38,5<br>162 290<br>**4EL/353** | 58<br>249 190<br>**4EL/360** | 86<br>364 980<br>**4EL/356** | 122<br>508 350<br>**4EL/349** | 155<br>700 000<br>**4EL/379** | 355 | 800 | |
| | 315 | 7,1<br>30 180<br>**4EL/318** | 11<br>45 000<br>**4EL/304** | 13,7<br>58 680<br>**4EL/318** | 20,8<br>88 810<br>**4EL/318** | 28,6<br>125 000<br>**4EL/325** | 42<br>180 000<br>**4EL/319** | 60<br>259 030<br>**4EL/322** | 78<br>342 260<br>**4EL/326** | 118<br>514 370<br>**4EL/323** | 150<br>704 010<br>**4EL/349** | 315 | 710 | |
| | 280 | 6,7<br>30 420<br>**4EL/297** | 10,8<br>45 000<br>**4EL/274** | 13,4<br>60 520<br>**4EL/297** | 19,9<br>89 520<br>**4EL/297** | 27,5<br>125 000<br>**4EL/300** | 39,8<br>180 000<br>**4EL/298** | 58<br>260 650<br>**4EL/298** | 81<br>368 740<br>**4EL/300** | 114<br>517 590<br>**4EL/299** | 155<br>700 120<br>**4EL/299** | 280 | 630 | |
| | 250 | 7,1<br>30 180<br>**4EL/251** | 10,3<br>45 000<br>**4EL/256** | 14<br>60 030<br>**4EL/251** | 20,8<br>88 800<br>**4EL/251** | 28,6<br>125 000<br>**4EL/256** | 42<br>180 000<br>**4EL/251** | 60<br>258 550<br>**4EL/251** | 84<br>366 600<br>**4EL/257** | 120<br>513 430<br>**4EL/252** | – | 250 | 560 | |
| | 250 | 5,6<br>23 970<br>**3EL/249** | 7,4<br>29 310<br>**3EL/232** | 10,4<br>44 380<br>**3EL/249** | 18,1<br>73 250<br>**3EL/237** | 23,7<br>98 130<br>**3EL/243** | – | – | – | – | – | 250 | 560 | |
| | 224 | 5,9<br>23 800<br>**3EL/212** | 8,7<br>36 600<br>**3EL/219** | 11,4<br>46 160<br>**3EL/212** | 18,1<br>73 300<br>**3EL/212** | – | 35,4<br>147 730<br>**3EL/219** | – | – | – | – | 224 | 500 | |
| | 200 | 5,6<br>24 010<br>**3EL/203** | 8,9<br>37 250<br>**3EL/198** | 10,3<br>44 410<br>**3EL/203** | 17,9<br>73 390<br>**3EL/193** | 23,4<br>98 340<br>**3EL/198** | – | – | – | – | – | 200 | 450 | |
| | 200 | 6,8<br>30 390<br>**4EL/211** | 9,8<br>45 000<br>**4EL/216** | 13,5<br>60 470<br>**4EL/211** | 20<br>89 440<br>**4EL/211** | 27,3<br>125 000<br>**4EL/216** | 40,1<br>180 000<br>**4EL/212** | – | – | – | – | 200 | 450 | |
| | 180 | 7,1<br>30 150<br>**4EL/178** | 10,4<br>45 000<br>**4EL/182** | 14,1<br>59 980<br>**4EL/178** | – | – | – | – | – | – | – | 180 | 400 | |
| | 180 | 5,8<br>23 860<br>**3EL/173** | 8,6<br>36 640<br>**3EL/178** | 10<br>43 780<br>**3EL/183** | 15,1<br>67 220<br>**3EL/187** | 22,3<br>99 220<br>**3EL/186** | 34,9<br>148 110<br>**3EL/178** | – | 72<br>297 310<br>**3EL/172** | 101<br>415 750<br>**3EL/172** | 137<br>561 240<br>**3EL/172** | 180 | 400 | |
| | 160 | 6,7<br>29 800<br>**3EL/165** | 8,3<br>37 850<br>**3EL/169** | 10,6<br>46 710<br>**3EL/163** | 18,5<br>83 170<br>**3EL/167** | 22<br>99 470<br>**3EL/168** | 33,1<br>149 500<br>**3EL/168** | 47,3<br>213 700<br>**3EL/168** | 71<br>298 060<br>**3EL/155** | 101<br>416 380<br>**3EL/154** | 135<br>562 660<br>**3EL/155** | 160 | 355 | |
| | 140 | 7,3<br>29 720<br>**3EL/135** | 9<br>37 650<br>**3EL/138** | 13,1<br>53 490<br>**3EL/135** | 20<br>82 730<br>**3EL/136** | 24,9<br>100 040<br>**3EL/133** | 35,8<br>147 420<br>**3EL/136** | 45,8<br>199 430<br>**3EL/144** | 85<br>340 500<br>**3EL/133** | 90<br>401 770<br>**3EL/147** | 132<br>591 070<br>**3EL/147** | 140 | 315 | |
| | 125 | 5,4<br>23 840<br>**3EL/130** | 8,7<br>37 420<br>**3EL/127** | 10,1<br>43 750<br>**3EL/127** | 16,8<br>74 250<br>**3EL/129** | 30,6<br>125 000<br>**3EL/120** | 36,7<br>161 350<br>**3EL/129** | 58<br>256 570<br>**3EL/130** | 69<br>281 930<br>**3EL/120** | 124<br>507 720<br>**3EL/120** | 169<br>689 480<br>**3EL/120** | 125 | 280 | |
| | 112 | 6,8<br>29 850<br>**3EL/115** | 8,4<br>37 820<br>**3EL/117** | 12,3<br>53 730<br>**3EL/115** | 18,7<br>83 090<br>**3EL/116** | 30,3<br>125 000<br>**3EL/108** | 36,4<br>161 450<br>**3EL/116** | 58<br>256 630<br>**3EL/116** | 82<br>341 050<br>**3EL/108** | 124<br>507 840<br>**3EL/107** | 167<br>690 590<br>**3EL/108** | 112 | 250 | |
| | 100 | 6,7<br>30 430<br>**3EL/106** | 9,7<br>45 000<br>**3EL/108** | 10,3<br>46 640<br>**3EL/106** | 19,8<br>89 570<br>**3EL/106** | 26,9<br>117 550<br>**3EL/102** | 38<br>162 440<br>**3EL/100** | 57<br>249 420<br>**3EL/102** | 82<br>367 690<br>**3EL/105** | 113<br>491 430<br>**3EL/102** | 159<br>696 500<br>**3EL/103** | 100 | 224 | |
| | 90 | 7<br>30 220<br>**3EL/90,4** | 10,2<br>45 000<br>**3EL/92,4** | 13,9<br>60 120<br>**3EL/90,4** | 20,6<br>88 930<br>**3EL/90,4** | 28,3<br>125 000<br>**3EL/92,4** | 41,6<br>180 000<br>**3EL/90,6** | 59<br>259 390<br>**3EL/91,6** | 77<br>342 450<br>**3EL/92,6** | 117<br>515 090<br>**3EL/91,8** | 158<br>697 620<br>**3EL/92,6** | 90 | 200 | |
| | 80 | 7,4<br>29 920<br>**3EL/76,2** | 10,9<br>45 000<br>**3EL/77,9** | 14,5<br>58 480<br>**3EL/76,2** | 20,2<br>82 680<br>**3EL/77,1** | 27,7<br>125 000<br>**3EL/85,2** | 39,2<br>160 660<br>**3EL/77,2** | 48,1<br>213 050<br>**3EL/83,5** | 67<br>301 710<br>**3EL/85,3** | 115<br>510 310<br>**3EL/83,6** | 155<br>700 140<br>**3EL/85,3** | 80 | 180 | |
| | 71 | 7,1<br>30 150<br>**3EL/71,3** | 10,3<br>45 000<br>**3EL/72,9** | 14,1<br>59 990<br>**3EL/71,3** | 20,9<br>88 740<br>**3EL/71,3** | 28,7<br>125 000<br>**3EL/72,9** | 42,2<br>180 000<br>**3EL/71,4** | 61<br>258 360<br>**3EL/71,4** | 84<br>366 330<br>**3EL/73** | 120<br>513 040<br>**3EL/71,5** | 160<br>696 080<br>**3EL/73** | 71 | 160 | |

| $n_{N2} \times L_h$ | $i_N$ | Gear reducer size<br>$P_{N2}$ kW<br>$M_{N2}$ N m<br>... / i<br>001A | 002A | 003A | 004A | 006A | 009A | 012A | 015A | 018A | 021A | $i_N$ | $n_1$ min$^{-1}$ | $n_{N2}$ |
|---|---|---|---|---|---|---|---|---|---|---|---|---|---|---|
| **22 400** | 63 | 0,301<br>1 290<br>**3EL/63** | 0,411<br>1 770<br>**3EL/63** | 0,7<br>2 920<br>**3EL/61,1** | 1,02<br>4 240<br>**3EL/61,1** | 1,39<br>5 810<br>**3EL/61,1** | 2,02<br>8 440<br>**3EL/61,3** | 2,8<br>11 690<br>**3EL/61,3** | 3,38<br>14 120<br>**3EL/61,3** | 4,3<br>17 990<br>**3EL/61,3** | 5,1<br>21 200<br>**3EL/61,3** | 63 | 140 | **2,24** |
| | 56 | 0,342<br>1 560<br>**3EL/59,9** | 0,442<br>2 020<br>**3EL/59,9** | – | – | – | – | – | – | – | – | 56 | 125 | |
| | 50 | 0,365<br>1 550<br>**3EL/49,7** | 0,478<br>2 020<br>**3EL/49,7** | 0,68<br>2 940<br>**3EL/50,6** | 0,99<br>4 270<br>**3EL/50,6** | 1,35<br>5 840<br>**3EL/50,6** | 1,93<br>8 510<br>**3EL/51,6** | 2,68<br>11 780<br>**3EL/51,6** | 3,23<br>14 230<br>**3EL/51,6** | 4,09<br>18 000<br>**3EL/51,6** | 4,37<br>19 230<br>**3EL/51,6** | 50 | 112 | |
| | 50 | 0,21<br>950<br>**2EL/53,1** | 0,296<br>1 340<br>**2EL/53,1** | – | – | – | – | – | – | – | – | 50 | 112 | |
| **18 000** | 3550 | 988<br>**4EL/3868** | 1 390<br>**4EL/3868** | 1 930<br>**4EL/3460** | 2 720<br>**4EL/3460** | 3 840<br>**4EL/3460** | – | – | – | – | – | | | |
| | 3150 | 1 320<br>**4EL/3296** | 1 360<br>**4EL/3296** | – | – | – | 5 420<br>**4EL/3094** | 7 640<br>**4EL/3094** | – | 10 770<br>**4EL/3094** | – | | | |
| | 2800 | 1 320<br>**4EL/2750** | 1 820<br>**4EL/2750** | 2 520<br>**4EL/2947** | 2 960<br>**4EL/2947** | 4 180<br>**4EL/2947** | – | – | 9 400<br>**4EL/2921** | – | – | | | |
| | 2500 | 1 320<br>**4EL/2377** | 1 810<br>**4EL/2377** | 2 490<br>**4EL/2459** | 3 400<br>**4EL/2399** | 4 650<br>**4EL/2399** | 5 890<br>**4EL/2636** | 8 300<br>**4EL/2636** | 11 330<br>**4EL/2636** | 11 710<br>**4EL/2636** | 13 060<br>**4EL/2377** | | | |
| | 2240 | 1 470<br>**4EL/2168** | 1 470<br>**4EL/2168** | 2 370<br>**4EL/2324** | – | – | 6 570<br>**4EL/2145** | 9 260<br>**4EL/2145** | 11 180<br>**4EL/2145** | 13 450<br>**4EL/2145** | 16 140<br>**4EL/2145** | | | |
| | 2000 | – | – | 2 500<br>**4EL/2001** | 3 430<br>**4EL/2001** | 4 710<br>**4EL/2043** | 5 860<br>**4EL/1901** | 8 260<br>**4EL/1901** | – | – | – | | | |
| | 1800 | 0,282<br>1 600<br>**4EL/1874** | 0,333<br>1 890<br>**4EL/1874** | 0,54<br>3 070<br>**4EL/1891** | 0,65<br>3 410<br>**4EL/1730** | 0,89<br>4 670<br>**4EL/1730** | 1,22<br>6 630<br>**4EL/1790** | 1,69<br>9 370<br>**4EL/1827** | 2,04<br>11 320<br>**4EL/1827** | 2,5<br>13 570<br>**4EL/1790** | 2,97<br>16 440<br>**4EL/1827** | 1800 | 3 150 | **1,8** |
| | 1600 | 0,3<br>1 600<br>**4EL/1564** | 0,353<br>1 880<br>**4EL/1564** | 0,55<br>3 050<br>**4EL/1611** | 0,8<br>4 420<br>**4EL/1611** | 0,92<br>5 040<br>**4EL/1611** | 1,13<br>6 540<br>**4EL/1691** | 1,6<br>9 220<br>**4EL/1691** | 2,25<br>13 010<br>**4EL/1691** | 2,59<br>13 480<br>**4EL/1525** | 3,13<br>16 280<br>**4EL/1525** | 1600 | 2 800 | |
| | 1400 | 0,308<br>1 590<br>**4EL/1351** | 0,364<br>1 880<br>**4EL/1351** | 0,58<br>3 020<br>**4EL/1364** | 0,85<br>4 380<br>**4EL/1344** | 1,17<br>6 000<br>**4EL/1344** | 1,5<br>8 280<br>**4EL/1441** | 1,99<br>10 980<br>**4EL/1441** | 2,67<br>14 720<br>**4EL/1441** | 2,81<br>15 470<br>**4EL/1441** | 3,22<br>16 200<br>**4EL/1318** | 1400 | 2 500 | |
| | 1250 | 0,3<br>1 600<br>**4EL/1249** | 0,416<br>2 220<br>**4EL/1249** | 0,56<br>3 040<br>**4EL/1270** | 0,74<br>4 030<br>**4EL/1270** | 0,88<br>4 680<br>**4EL/1248** | 1,61<br>8 240<br>**4EL/1202** | 1,74<br>9 330<br>**4EL/1259** | 2,09<br>11 270<br>**4EL/1267** | 2,51<br>13 560<br>**4EL/1267** | 3,03<br>16 370<br>**4EL/1267** | 1250 | 2 240 | |
| | 1120 | 0,297<br>1 600<br>**4EL/1128** | 0,35<br>1 890<br>**4EL/1128** | 0,57<br>3 040<br>**4EL/1122** | 0,82<br>4 410<br>**4EL/1122** | 1,13<br>6 040<br>**4EL/1122** | 1,62<br>8 770<br>**4EL/1136** | 2,03<br>11 350<br>**4EL/1172** | 2,64<br>14 750<br>**4EL/1172** | 2,77<br>15 530<br>**4EL/1172** | 3,44<br>19 250<br>**4EL/1172** | 1120 | 2 000 | |
| | 1000 | 0,289<br>1 600<br>**4EL/1043** | 0,403<br>2 230<br>**4EL/1043** | 0,58<br>3 020<br>**4EL/984** | 0,85<br>4 380<br>**4EL/970** | 1,17<br>6 000<br>**4EL/970** | 1,56<br>8 260<br>**4EL/999** | 2,13<br>11 310<br>**4EL/999** | 2,76<br>14 630<br>**4EL/999** | 2,92<br>15 480<br>**4EL/999** | 3,62<br>19 180<br>**4EL/999** | 1000 | 1 800 | |
| | 900 | 0,298<br>1 600<br>**4EL/901** | 0,413<br>2 220<br>**4EL/901** | 0,56<br>3 040<br>**4EL/909** | 0,81<br>4 420<br>**4EL/916** | 1,11<br>6 050<br>**4EL/916** | 1,6<br>8 810<br>**4EL/924** | 2,21<br>12 170<br>**4EL/924** | 2,88<br>14 520<br>**4EL/846** | 3,06<br>15 430<br>**4EL/846** | 3,79<br>19 130<br>**4EL/846** | 900 | 1 600 | |
| | 800 | 0,301<br>1 600<br>**4EL/779** | 0,417<br>2 210<br>**4EL/779** | 0,57<br>3 040<br>**4EL/786** | 0,77<br>4 430<br>**4EL/838** | 1,06<br>6 060<br>**4EL/838** | 1,63<br>8 770<br>**4EL/788** | 2,26<br>12 140<br>**4EL/788** | 2,73<br>14 660<br>**4EL/788** | 3,35<br>18 000<br>**4EL/788** | 3,48<br>18 670<br>**4EL/788** | 800 | 1 400 | |
| | 710 | 0,291<br>1 600<br>**4EL/720** | 0,405<br>2 230<br>**4EL/720** | 0,55<br>3 060<br>**4EL/732** | 0,79<br>4 440<br>**4EL/732** | 1,09<br>6 080<br>**4EL/732** | 1,5<br>8 280<br>**4EL/720** | 2,06<br>11 330<br>**4EL/720** | 2,67<br>14 720<br>**4EL/720** | 2,82<br>15 520<br>**4EL/720** | 3,49<br>19 230<br>**4EL/720** | 710 | 1 250 | |
| | 630 | 0,301<br>1 600<br>**4EL/622** | 0,417<br>2 210<br>**4EL/622** | 0,57<br>3 040<br>**4EL/628** | 0,84<br>4 390<br>**4EL/611** | 1,15<br>6 010<br>**4EL/611** | 1,58<br>8 830<br>**4EL/657** | 2,18<br>12 220<br>**4EL/657** | 2,63<br>14 760<br>**4EL/657** | 3,21<br>18 000<br>**4EL/657** | 3,78<br>21 200<br>**4EL/657** | 630 | 1 120 | |
| | 560 | 0,306<br>1 590<br>**4EL/546** | 0,361<br>1 880<br>**4EL/546** | 0,56<br>3 040<br>**4EL/566** | 0,82<br>4 410<br>**4EL/566** | 1,12<br>6 040<br>**4EL/566** | 1,62<br>8 780<br>**4EL/568** | 2,24<br>12 160<br>**4EL/568** | 2,71<br>14 680<br>**4EL/568** | 3,32<br>18 000<br>**4EL/568** | 3,91<br>21 200<br>**4EL/568** | 560 | 1 000 | |
| | 500 | 0,303<br>1 600<br>**4EL/497** | 0,419<br>2 210<br>**4EL/497** | 0,56<br>3 050<br>**4EL/517** | 0,81<br>4 420<br>**4EL/517** | 1,11<br>6 060<br>**4EL/517** | 1,6<br>8 800<br>**4EL/518** | 2,22<br>12 180<br>**4EL/518** | 2,68<br>14 710<br>**4EL/518** | 3,27<br>18 000<br>**4EL/518** | 3,69<br>20 290<br>**4EL/518** | 500 | 900 | |
| | 450 | 0,301<br>1 600<br>**4EL/445** | 0,417<br>2 220<br>**4EL/445** | 0,56<br>3 040<br>**4EL/452** | 0,82<br>4 410<br>**4EL/452** | 1,12<br>6 040<br>**4EL/452** | 1,64<br>8 760<br>**4EL/448** | 2,27<br>12 130<br>**4EL/448** | 2,74<br>14 650<br>**4EL/448** | 3,37<br>18 000<br>**4EL/448** | 3,97<br>21 200<br>**4EL/448** | 450 | 800 | |
| | 400 | 0,283<br>1 600<br>**4EL/420** | 0,395<br>2 240<br>**4EL/420** | 0,54<br>3 060<br>**4EL/422** | 0,78<br>4 450<br>**4EL/422** | 1,07<br>6 090<br>**4EL/422** | 1,52<br>8 270<br>**4EL/404** | 2,09<br>11 320<br>**4EL/404** | 2,71<br>14 690<br>**4EL/404** | 2,86<br>15 500<br>**4EL/404** | 3,54<br>19 210<br>**4EL/404** | 400 | 710 | |
| | 355 | 0,297<br>1 600<br>**4EL/356** | 0,412<br>2 220<br>**4EL/356** | 0,56<br>3 040<br>**4EL/357** | 0,82<br>4 420<br>**4EL/357** | 1,12<br>6 040<br>**4EL/357** | 1,62<br>8 780<br>**4EL/358** | 2,24<br>12 160<br>**4EL/358** | 2,71<br>14 680<br>**4EL/358** | 3,32<br>18 000<br>**4EL/358** | 3,91<br>21 200<br>**4EL/358** | 355 | 630 | |
| | 315 | 0,306<br>1 600<br>**4EL/306** | 0,388<br>2 020<br>**4EL/306** | 0,56<br>3 040<br>**4EL/317** | 0,82<br>4 410<br>**4EL/317** | 1,12<br>6 040<br>**4EL/317** | 1,6<br>8 800<br>**4EL/323** | 2,21<br>12 190<br>**4EL/323** | 2,67<br>14 720<br>**4EL/323** | 3,26<br>18 000<br>**4EL/323** | 3,91<br>21 200<br>**4EL/318** | 315 | 560 | |
| | 280 | 0,284<br>1 600<br>**4EL/295** | 0,397<br>2 230<br>**4EL/295** | 0,54<br>3 060<br>**4EL/296** | 0,79<br>4 440<br>**4EL/296** | 1,08<br>6 080<br>**4EL/296** | 1,54<br>8 860<br>**4EL/301** | 2,13<br>12 270<br>**4EL/301** | 2,57<br>14 820<br>**4EL/301** | 3,13<br>18 000<br>**4EL/301** | 3,67<br>21 200<br>**4EL/303** | 280 | 500 | |
| | 250 | 0,302<br>1 600<br>**4EL/249** | 0,418<br>2 210<br>**4EL/249** | 0,57<br>3 030<br>**4EL/250** | 0,83<br>4 400<br>**4EL/250** | 1,14<br>6 030<br>**4EL/250** | 1,62<br>8 780<br>**4EL/255** | 2,25<br>12 150<br>**4EL/255** | 2,71<br>14 680<br>**4EL/255** | 3,33<br>18 000<br>**4EL/255** | 3,92<br>21 200<br>**4EL/255** | 250 | 450 | |
| | 250 | 0,273<br>1 470<br>**3EL/254** | 0,273<br>1 470<br>**3EL/254** | 0,473<br>2 500<br>**3EL/249** | 0,56<br>2 950<br>**3EL/249** | 0,92<br>4 650<br>**3EL/239** | 1,24<br>6 610<br>**3EL/251** | 1,75<br>9 320<br>**3EL/251** | 2,11<br>11 250<br>**3EL/251** | 2,54<br>13 530<br>**3EL/251** | 3,03<br>16 180<br>**3EL/251** | 250 | 450 | |

| $n_{N2} \times L_h$ | $i_N$ | Gear reducer size<br>$P_{N2}$ kW<br>$M_{N2}$ N m<br>... / i<br>030A | 042A | 060A | 085A | 125A | 180A | 250A | 355A | 500A | 710A | $i_N$ | $n_1$ min$^{-1}$ | $n_{N2}$ |
|---|---|---|---|---|---|---|---|---|---|---|---|---|---|---|
| **22 400** | 63 | 7,3<br>29 980<br>**3EL/60,1** | 10,7<br>45 000<br>**3EL/61,4** | 14,6<br>59 650<br>**3EL/60,1** | 21,5<br>88 230<br>**3EL/60,1** | 29,8<br>125 000<br>**3EL/61,4** | 43,8<br>179 620<br>**3EL/60,2** | – | – | – | – | 63 | 140 | **2,24** |
| | 56 | – | – | – | – | – | – | – | – | – | – | 56 | 125 | |
| | 50 | 7<br>30 220<br>**3EL/50,6** | 10,2<br>45 000<br>**3EL/51,7** | 13,9<br>60 120<br>**3EL/50,6** | – | – | – | – | – | – | – | 50 | 112 | |
| | 50 | – | – | – | – | – | – | – | – | – | – | 50 | 112 | |
| **18 000** | 3550 | – | – | – | – | – | – | – | – | – | – | | | |
| | 3150 | – | – | – | – | – | – | – | – | – | – | | | |
| | 2800 | – | – | – | – | – | – | – | – | – | – | | | |
| | 2500 | – | – | – | – | – | – | – | – | – | – | | | |
| | 2240 | 23 090<br>**4EL/2338** | – | – | – | – | – | – | – | – | – | | | |
| | 2000 | 24 650<br>**4EL/1902** | – | – | – | – | – | – | – | – | – | | | |
| | 1800 | – | 7,3<br>37 040<br>**4EL/1673** | 8,9<br>48 260<br>**4EL/1796** | –<br>76 720<br>**4EL/1808** | –<br>102 780<br>**4EL/1852** | – | – | – | – | – | 1800 | 3 150 | **1,8** |
| | 1600 | 4,51<br>24 940<br>**4EL/1621** | 7,5<br>38 420<br>**4EL/1509** | 8,8<br>48 370<br>**4EL/1621** | 13,9<br>76 820<br>**4EL/1621** | 19,7<br>101 420<br>**4EL/1507** | 27,2<br>154 820<br>**4EL/1670** | – | – | – | – | 1600 | 2 800 | |
| | 1400 | 4,48<br>25 350<br>**4EL/1482** | 7,1<br>37 090<br>**4EL/1361** | 8,7<br>48 450<br>**4EL/1462** | 13,7<br>77 010<br>**4EL/1471** | 18,8<br>102 270<br>**4EL/1423** | – | – | –<br>306 460<br>**4EL/1314** | – | – | 1400 | 2 500 | |
| | 1250 | 5,6<br>30 150<br>**4EL/1263** | 7<br>38 300<br>**4EL/1291** | 9,1<br>48 080<br>**4EL/1245** | 15,4<br>84 150<br>**4EL/1278** | 18,7<br>102 380<br>**4EL/1284** | 28,1<br>153 880<br>**4EL/1283** | 40,2<br>219 960<br>**4EL/1283** | 61<br>306 790<br>**4EL/1186** | –<br>435 730<br>**4EL/1312** | – | 1250 | 2 240 | |
| | 1120 | 4,4<br>25 370<br>**4EL/1206** | 6,7<br>37 240<br>**4EL/1160** | 9<br>48 160<br>**4EL/1124** | 14,3<br>76 470<br>**4EL/1124** | 18,5<br>102 560<br>**4EL/1160** | 28<br>153 970<br>**4EL/1150** | 40,1<br>220 090<br>**4EL/1150** | 60<br>307 310<br>**4EL/1071** | 76<br>406 350<br>**4EL/1122** | – | 1120 | 2 000 | |
| | 1000 | 5,5<br>30 250<br>**4EL/1028** | 6,9<br>38 330<br>**4EL/1051** | 10<br>54 450<br>**4EL/1028** | 15,3<br>84 220<br>**4EL/1040** | 18,5<br>102 600<br>**4EL/1046** | 31,2<br>163 060<br>**4EL/984** | 49,4<br>259 300<br>**4EL/990** | 64<br>346 610<br>**4EL/1014** | 81<br>432 770<br>**4EL/1008** | 109<br>584 070<br>**4EL/1008** | 1000 | 1 800 | |
| | 900 | 5,8<br>30 180<br>**4EL/876** | 7,2<br>38 230<br>**4EL/895** | 10,4<br>54 310<br>**4EL/876** | 15,9<br>84 000<br>**4EL/886** | 22,9<br>125 000<br>**4EL/914** | 30,8<br>163 210<br>**4EL/888** | 49<br>259 430<br>**4EL/888** | 57<br>310 190<br>**4EL/911** | 95<br>516 830<br>**4EL/914** | 116<br>596 260<br>**4EL/862** | 900 | 1 600 | |
| | 800 | 5,3<br>30 340<br>**4EL/836** | 8<br>45 000<br>**4EL/828** | 9,6<br>54 600<br>**4EL/836** | 14,6<br>84 450<br>**4EL/846** | 22,2<br>125 000<br>**4EL/825** | 29,9<br>163 520<br>**4EL/800** | 47,3<br>260 020<br>**4EL/806** | 66<br>360 190<br>**4EL/800** | 93<br>496 710<br>**4EL/782** | 113<br>597 390<br>**4EL/778** | 800 | 1 400 | |
| | 710 | 5,6<br>30 250<br>**4EL/713** | 8,3<br>45 000<br>**4EL/706** | 10<br>54 450<br>**4EL/713** | 15,3<br>84 210<br>**4EL/721** | 23,2<br>125 000<br>**4EL/706** | 29,7<br>163 620<br>**4EL/722** | 47,1<br>260 080<br>**4EL/722** | 65<br>346 570<br>**4EL/703** | 96<br>516 300<br>**4EL/703** | 132<br>710 000<br>**4EL/703** | 710 | 1 250 | |
| | 630 | 5,6<br>31 450<br>**4EL/659** | 8,9<br>45 000<br>**4EL/595** | 10,5<br>54 280<br>**4EL/607** | 16<br>90 000<br>**4EL/659** | 23,1<br>125 000<br>**4EL/634** | 31<br>164 620<br>**4EL/624** | 46,7<br>252 770<br>**4EL/635** | 72<br>375 000<br>**4EL/614** | 96<br>516 310<br>**4EL/630** | 132<br>710 000<br>**4EL/630** | 630 | 1 120 | |
| | 560 | 5,8<br>31 230<br>**4EL/562** | 8,5<br>45 000<br>**4EL/556** | 11,6<br>62 130<br>**4EL/562** | 16,8<br>90 000<br>**4EL/562** | 22,9<br>125 000<br>**4EL/572** | 33,5<br>180 000<br>**4EL/563** | 48,3<br>259 660<br>**4EL/563** | 71<br>375 000<br>**4EL/554** | 95<br>516 650<br>**4EL/568** | 131<br>710 000<br>**4EL/568** | 560 | 1 000 | |
| | 500 | 6,1<br>30 970<br>**4EL/479** | 8,7<br>45 000<br>**4EL/489** | 12,1<br>61 620<br>**4EL/479** | 17,7<br>90 000<br>**4EL/479** | 23,6<br>125 000<br>**4EL/500** | 35,4<br>180 000<br>**4EL/479** | 51<br>265 000<br>**4EL/485** | 71<br>375 000<br>**4EL/501** | 99<br>515 340<br>**4EL/491** | 134<br>710 000<br>**4EL/500** | 500 | 900 | |
| | 450 | 5,9<br>31 160<br>**4EL/443** | 8,3<br>45 000<br>**4EL/453** | 11,7<br>62 000<br>**4EL/443** | 17<br>90 000<br>**4EL/443** | 23,2<br>125 000<br>**4EL/451** | 33<br>174 960<br>**4EL/444** | 50<br>265 000<br>**4EL/444** | 70<br>375 000<br>**4EL/452** | 98<br>515 810<br>**4EL/443** | 133<br>710 000<br>**4EL/448** | 450 | 800 | |
| | 400 | 6,1<br>30 970<br>**4EL/377** | 8,7<br>45 000<br>**4EL/386** | 12,1<br>61 610<br>**4EL/377** | 16,3<br>83 850<br>**4EL/382** | 24,1<br>125 000<br>**4EL/386** | 35,4<br>180 000<br>**4EL/378** | 52<br>265 000<br>**4EL/382** | 72<br>375 000<br>**4EL/386** | 94<br>530 000<br>**4EL/420** | 126<br>710 000<br>**4EL/420** | 400 | 710 | |
| | 355 | 4,74<br>24 720<br>**4EL/344** | 9,1<br>45 000<br>**4EL/325** | 9,2<br>47 940<br>**4EL/344** | 14,6<br>76 140<br>**4EL/344** | 23,2<br>125 000<br>**4EL/356** | 30,8<br>164 690<br>**4EL/353** | 46,4<br>252 860<br>**4EL/360** | 69<br>375 000<br>**4EL/356** | 97<br>515 850<br>**4EL/349** | 124<br>710 000<br>**4EL/379** | 355 | 630 | |
| | 315 | 5,8<br>31 280<br>**4EL/318** | 8,7<br>45 000<br>**4EL/304** | 11<br>59 540<br>**4EL/318** | 16,6<br>90 000<br>**4EL/318** | 22,6<br>125 000<br>**4EL/325** | 33,1<br>180 000<br>**4EL/319** | 48,2<br>265 000<br>**4EL/322** | 63<br>347 280<br>**4EL/326** | 96<br>530 000<br>**4EL/323** | 119<br>710 000<br>**4EL/349** | 315 | 560 | |
| | 280 | 5,5<br>31 500<br>**4EL/297** | 8,6<br>45 000<br>**4EL/274** | 11<br>62 670<br>**4EL/297** | 15,8<br>90 000<br>**4EL/297** | 21,8<br>125 000<br>**4EL/300** | 31,6<br>180 000<br>**4EL/298** | 46,6<br>265 000<br>**4EL/298** | 65<br>375 000<br>**4EL/300** | 93<br>530 000<br>**4EL/299** | 124<br>710 000<br>**4EL/299** | 280 | 500 | |
| | 250 | 5,9<br>31 190<br>**4EL/251** | 8,3<br>45 000<br>**4EL/256** | 11,7<br>62 050<br>**4EL/251** | 16,9<br>90 000<br>**4EL/251** | 23<br>125 000<br>**4EL/256** | 33,8<br>180 000<br>**4EL/251** | 49,7<br>265 000<br>**4EL/251** | 69<br>375 000<br>**4EL/257** | 99<br>530 000<br>**4EL/252** | – | 250 | 450 | |
| | 250 | 4,69<br>24 770<br>**3EL/249** | 6<br>29 700<br>**3EL/232** | 8,5<br>44 980<br>**3EL/249** | 15,1<br>75 720<br>**3EL/237** | 19,7<br>101 430<br>**3EL/243** | – | – | – | – | – | 250 | 450 | |

| $n_{N2} \times L_h$ | $i_N$ | Gear reducer size<br>$P_{N2}$ kW<br>$M_{N2}$ N m<br>... / i<br>001A | 002A | 003A | 004A | 006A | 009A | 012A | 015A | 018A | 021A | $i_N$ | $n_1$ min$^{-1}$ | $n_{N2}$ |
|---|---|---|---|---|---|---|---|---|---|---|---|---|---|---|
| **18 000** | 224 | 0,305<br>1 600<br>**3EL/219** | 0,359<br>1 880<br>**3EL/219** | 0,57<br>3 030<br>**3EL/221** | 0,62<br>3 270<br>**3EL/221** | 0,87<br>4 610<br>**3EL/221** | 1,28<br>6 570<br>**3EL/214** | 1,81<br>9 260<br>**3EL/214** | 2,19<br>11 180<br>**3EL/214** | 2,63<br>13 440<br>**3EL/214** | 3,18<br>16 240<br>**3EL/214** | 224 | 400 | **1,8** |
| | 200 | 0,288<br>1 600<br>**4EL/207** | 0,364<br>2 020<br>**4EL/207** | 0,55<br>3 050<br>**4EL/207** | 0,8<br>4 440<br>**4EL/207** | 1,09<br>6 070<br>**4EL/207** | 1,56<br>8 850<br>**4EL/211** | 2,15<br>12 250<br>**4EL/211** | 2,6<br>14 790<br>**4EL/211** | 3,17<br>18 000<br>**4EL/211** | 3,73<br>21 200<br>**4EL/211** | 200 | 355 | |
| | 200 | 0,259<br>1 480<br>**3EL/212** | 0,339<br>1 830<br>**3EL/201** | 0,466<br>2 500<br>**3EL/200** | 0,64<br>3 430<br>**3EL/200** | 0,86<br>4 700<br>**3EL/203** | 1,22<br>6 510<br>**3EL/198** | 1,72<br>9 180<br>**3EL/198** | 2,43<br>12 940<br>**3EL/198** | 2,43<br>12 940<br>**3EL/198** | 2,95<br>16 210<br>**3EL/204** | 200 | 355 | |
| | 180 | 0,307<br>1 590<br>**4EL/171** | 0,39<br>2 020<br>**4EL/171** | 0,57<br>3 030<br>**4EL/175** | 0,83<br>4 400<br>**4EL/175** | 1,14<br>6 030<br>**4EL/175** | 1,63<br>8 780<br>**4EL/178** | 2,25<br>12 150<br>**4EL/178** | 2,72<br>14 670<br>**4EL/178** | 3,33<br>18 000<br>**4EL/178** | 3,56<br>19 230<br>**4EL/178** | 180 | 315 | |
| | 180 | 0,288<br>1 600<br>**3EL/183** | 0,34<br>1 890<br>**3EL/183** | 0,55<br>3 060<br>**3EL/185** | 0,59<br>3 280<br>**3EL/185** | 0,88<br>5 050<br>**3EL/189** | 1,25<br>6 600<br>**3EL/174** | 1,76<br>9 300<br>**3EL/174** | 2,13<br>11 240<br>**3EL/174** | 2,56<br>13 510<br>**3EL/174** | 3,09<br>16 320<br>**3EL/174** | 180 | 315 | |
| | 160 | 0,296<br>1 600<br>**3EL/158** | 0,349<br>1 890<br>**3EL/158** | 0,56<br>3 040<br>**3EL/160** | 0,82<br>4 410<br>**3EL/157** | 1,12<br>6 040<br>**3EL/157** | 1,44<br>8 300<br>**3EL/169** | 1,91<br>11 010<br>**3EL/169** | 2,57<br>14 820<br>**3EL/169** | 2,7<br>15 520<br>**3EL/169** | 2,7<br>15 520<br>**3EL/169** | 160 | 280 | |
| | 140 | 0,286<br>1 600<br>**3EL/146** | 0,399<br>2 230<br>**3EL/146** | 0,58<br>3 020<br>**3EL/136** | 0,84<br>4 390<br>**3EL/136** | 1,16<br>6 010<br>**3EL/136** | 1,57<br>8 260<br>**3EL/137** | 2,15<br>11 300<br>**3EL/137** | 2,79<br>14 610<br>**3EL/137** | 2,95<br>15 470<br>**3EL/137** | 3,66<br>19 170<br>**3EL/137** | 140 | 250 | |
| | 125 | 0,297<br>1 600<br>**3EL/126** | 0,412<br>2 220<br>**3EL/126** | 0,57<br>3 030<br>**3EL/124** | 0,83<br>4 400<br>**3EL/124** | 1,03<br>5 460<br>**3EL/124** | 1,65<br>8 230<br>**3EL/117** | 2,26<br>11 270<br>**3EL/117** | 2,91<br>14 500<br>**3EL/117** | 3,09<br>15 420<br>**3EL/117** | 3,83<br>19 110<br>**3EL/117** | 125 | 224 | |
| | 112 | 0,311<br>1 590<br>**3EL/107** | 0,431<br>2 200<br>**3EL/107** | 0,58<br>3 020<br>**3EL/109** | 0,85<br>4 390<br>**3EL/109** | 1,16<br>6 010<br>**3EL/109** | 1,69<br>8 720<br>**3EL/108** | 2,33<br>12 070<br>**3EL/108** | 2,82<br>14 580<br>**3EL/108** | 3,31<br>17 090<br>**3EL/108** | 3,31<br>17 090<br>**3EL/108** | 112 | 200 | |
| | 100 | 0,298<br>1 600<br>**3EL/101** | 0,414<br>2 220<br>**3EL/101** | 0,55<br>3 050<br>**3EL/105** | 0,8<br>4 430<br>**3EL/105** | 0,84<br>4 660<br>**3EL/105** | 1,26<br>6 590<br>**3EL/98,6** | 1,78<br>9 290<br>**3EL/98,6** | 2,15<br>11 220<br>**3EL/98,6** | 2,58<br>13 490<br>**3EL/98,6** | 3,12<br>16 290<br>**3EL/98,6** | 100 | 180 | |
| | 90 | 0,302<br>1 600<br>**3EL/88,7** | 0,382<br>2 020<br>**3EL/88,7** | 0,56<br>3 050<br>**3EL/92** | 0,8<br>4 420<br>**3EL/92** | 1,1<br>6 050<br>**3EL/92** | 1,6<br>8 800<br>**3EL/92,2** | 2,21<br>12 190<br>**3EL/92,2** | 2,67<br>14 720<br>**3EL/92,2** | 3,27<br>18 000<br>**3EL/92,2** | 3,49<br>19 230<br>**3EL/92,2** | 90 | 160 | |
| | 80 | 0,255<br>1 320<br>**3EL/76** | 0,351<br>1 820<br>**3EL/76** | 0,58<br>3 020<br>**3EL/76,2** | 0,84<br>4 390<br>**3EL/76,2** | 1,16<br>6 010<br>**3EL/76,2** | 1,56<br>8 260<br>**3EL/77,7** | 2,13<br>11 310<br>**3EL/77,7** | 2,76<br>14 630<br>**3EL/77,7** | 3,4<br>18 000<br>**3EL/77,7** | 3,62<br>19 190<br>**3EL/77,7** | 80 | 140 | |
| | 71 | 0,296<br>1 600<br>**3EL/70,8** | 0,374<br>2 020<br>**3EL/70,8** | 0,55<br>3 050<br>**3EL/72,5** | 0,8<br>4 430<br>**3EL/72,5** | 1,1<br>6 070<br>**3EL/72,5** | 1,59<br>8 810<br>**3EL/72,7** | 2,2<br>12 200<br>**3EL/72,7** | 2,65<br>14 740<br>**3EL/72,7** | 3,24<br>18 000<br>**3EL/72,7** | 3,82<br>21 200<br>**3EL/72,7** | 71 | 125 | |
| | 63 | 0,246<br>1 320<br>**3EL/63** | 0,34<br>1 830<br>**3EL/63** | 0,58<br>3 020<br>**3EL/61,1** | 0,84<br>4 390<br>**3EL/61,1** | 1,15<br>6 010<br>**3EL/61,1** | 1,67<br>8 730<br>**3EL/61,3** | 2,31<br>12 090<br>**3EL/61,3** | 2,79<br>14 600<br>**3EL/61,3** | 3,45<br>18 000<br>**3EL/61,3** | 4,06<br>21 200<br>**3EL/61,3** | 63 | 112 | |
| **14 000** | 3550 | 1 020<br>**4EL/3868** | 1 440<br>**4EL/3868** | 2 000<br>**4EL/3460** | 2 820<br>**4EL/3460** | 3 980<br>**4EL/3460** | – | – | – | – | – | | | |
| | 3150 | 1 320<br>**4EL/3296** | 1 380<br>**4EL/3296** | – | – | – | 5 600<br>**4EL/3094** | 7 900<br>**4EL/3094** | – | 11 140<br>**4EL/3094** | – | | | |
| | 2800 | 1 320<br>**4EL/2750** | 1 860<br>**4EL/2750** | 2 610<br>**4EL/2947** | 3 000<br>**4EL/2947** | 4 240<br>**4EL/2947** | – | – | 9 730<br>**4EL/2921** | – | – | | | |
| | 2500 | 1 320<br>**4EL/2377** | 1 880<br>**4EL/2377** | 2 580<br>**4EL/2459** | 3 520<br>**4EL/2399** | 4 820<br>**4EL/2399** | 5 980<br>**4EL/2636** | 8 430<br>**4EL/2636** | 11 750<br>**4EL/2636** | 11 880<br>**4EL/2636** | 13 540<br>**4EL/2377** | | | |
| | 2240 | 0,227<br>1 490<br>**4EL/2168** | 0,227<br>1 490<br>**4EL/2168** | 0,341<br>2 400<br>**4EL/2324** | – | – | 1,05<br>6 810<br>**4EL/2145** | 1,48<br>9 600<br>**4EL/2145** | 1,78<br>11 600<br>**4EL/2145** | 2,14<br>13 940<br>**4EL/2145** | 2,52<br>16 380<br>**4EL/2145** | 2240 | 3 150 | **1,4** |
| | 2000 | – | – | 0,38<br>2 600<br>**4EL/2001** | 0,52<br>3 550<br>**4EL/2001** | 0,7<br>4 880<br>**4EL/2043** | 0,92<br>5 940<br>**4EL/1901** | 1,29<br>8 380<br>**4EL/1901** | – | – | – | 2000 | 2 800 | |
| | 1800 | 0,224<br>1 600<br>**4EL/1874** | 0,268<br>1 920<br>**4EL/1874** | 0,436<br>3 150<br>**4EL/1891** | 0,54<br>3 540<br>**4EL/1730** | 0,73<br>4 840<br>**4EL/1730** | 1<br>6 860<br>**4EL/1790** | 1,39<br>9 700<br>**4EL/1827** | 1,68<br>11 720<br>**4EL/1827** | 2,05<br>14 050<br>**4EL/1790** | 2,44<br>17 020<br>**4EL/1827** | 1800 | 2 500 | |
| | 1600 | 0,24<br>1 600<br>**4EL/1564** | 0,287<br>1 910<br>**4EL/1564** | 0,459<br>3 150<br>**4EL/1611** | 0,66<br>4 500<br>**4EL/1611** | 0,74<br>5 110<br>**4EL/1611** | 0,92<br>6 630<br>**4EL/1691** | 1,3<br>9 350<br>**4EL/1691** | 1,83<br>13 190<br>**4EL/1691** | 2,14<br>13 940<br>**4EL/1525** | 2,59<br>16 840<br>**4EL/1525** | 1600 | 2 240 | |
| | 1400 | 0,248<br>1 600<br>**4EL/1351** | 0,296<br>1 910<br>**4EL/1351** | 0,48<br>3 130<br>**4EL/1364** | 0,7<br>4 480<br>**4EL/1344** | 0,95<br>6 130<br>**4EL/1344** | 1,23<br>8 480<br>**4EL/1441** | 1,62<br>11 130<br>**4EL/1441** | 2,18<br>15 000<br>**4EL/1441** | 2,28<br>15 690<br>**4EL/1441** | 2,66<br>16 760<br>**4EL/1318** | 1400 | 2 000 | |
| | 1250 | 0,241<br>1 600<br>**4EL/1249** | 0,338<br>2 240<br>**4EL/1249** | 0,466<br>3 140<br>**4EL/1270** | 0,61<br>4 080<br>**4EL/1270** | 0,73<br>4 840<br>**4EL/1248** | 1,31<br>8 380<br>**4EL/1202** | 1,44<br>9 640<br>**4EL/1259** | 1,73<br>11 650<br>**4EL/1267** | 2,08<br>14 010<br>**4EL/1267** | 2,52<br>16 920<br>**4EL/1267** | 1250 | 1 800 | |
| | 1120 | 0,238<br>1 600<br>**4EL/1128** | 0,284<br>1 910<br>**4EL/1128** | 0,469<br>3 140<br>**4EL/1122** | 0,67<br>4 500<br>**4EL/1122** | 0,92<br>6 170<br>**4EL/1122** | 1,31<br>8 890<br>**4EL/1136** | 1,66<br>11 640<br>**4EL/1172** | 2,14<br>15 000<br>**4EL/1172** | 2,28<br>15 930<br>**4EL/1172** | 2,79<br>19 510<br>**4EL/1172** | 1120 | 1 600 | |
| | 1000 | 0,225<br>1 600<br>**4EL/1043** | 0,315<br>2 240<br>**4EL/1043** | 0,468<br>3 140<br>**4EL/984** | 0,68<br>4 500<br>**4EL/970** | 0,93<br>6 160<br>**4EL/970** | 1,24<br>8 470<br>**4EL/999** | 1,7<br>11 590<br>**4EL/999** | 2,2<br>15 000<br>**4EL/999** | 2,33<br>15 860<br>**4EL/999** | 2,86<br>19 480<br>**4EL/999** | 1000 | 1 400 | |
| | 900 | 0,232<br>1 600<br>**4EL/901** | 0,325<br>2 240<br>**4EL/901** | 0,453<br>3 150<br>**4EL/909** | 0,64<br>4 500<br>**4EL/916** | 0,9<br>6 280<br>**4EL/916** | 1,27<br>9 000<br>**4EL/924** | 1,75<br>12 360<br>**4EL/924** | 2,32<br>15 000<br>**4EL/846** | 2,44<br>15 740<br>**4EL/846** | 3,01<br>19 420<br>**4EL/846** | 900 | 1 250 | |
| | 800 | 0,241<br>1 600<br>**4EL/779** | 0,337<br>2 240<br>**4EL/779** | 0,469<br>3 140<br>**4EL/786** | 0,63<br>4 500<br>**4EL/838** | 0,87<br>6 230<br>**4EL/838** | 1,34<br>9 000<br>**4EL/788** | 1,86<br>12 500<br>**4EL/788** | 2,23<br>15 000<br>**4EL/788** | 2,68<br>18 000<br>**4EL/788** | 2,82<br>18 930<br>**4EL/788** | 800 | 1 120 | |
| | 710 | 0,233<br>1 600<br>**4EL/720** | 0,326<br>2 240<br>**4EL/720** | 0,451<br>3 150<br>**4EL/732** | 0,64<br>4 500<br>**4EL/732** | 0,9<br>6 280<br>**4EL/732** | 1,23<br>8 480<br>**4EL/720** | 1,69<br>11 600<br>**4EL/720** | 2,18<br>15 000<br>**4EL/720** | 2,31<br>15 890<br>**4EL/720** | 2,83<br>19 490<br>**4EL/720** | 710 | 1 000 | |

| $n_{N2} \times L_h$ | $i_N$ | Gear reducer size<br>$P_{N2}$ kW<br>$M_{N2}$ N m<br>... / i<br>030A | 042A | 060A | 085A | 125A | 180A | 250A | 355A | 500A | 710A | $i_N$ | $n_1$ min$^{-1}$ | $n_{N2}$ |
|---|---|---|---|---|---|---|---|---|---|---|---|---|---|---|
| **18 000** | 224 | 4,86<br>24 620<br>**3EL/212** | 7,1<br>37 110<br>**3EL/219** | 9,4<br>47 740<br>**3EL/212** | 15<br>75 810<br>**3EL/212** | – | 29,3<br>152 800<br>**3EL/219** | – | – | – | – | 224 | 400 | **1,8** |
| | 200 | 5,5<br>31 500<br>**4EL/211** | 7,7<br>45 000<br>**4EL/216** | 11<br>62 680<br>**4EL/211** | 15,8<br>90 000<br>**4EL/211** | 21,5<br>125 000<br>**4EL/216** | 31,6<br>180 000<br>**4EL/212** | – | – | – | – | 200 | 355 | |
| | 200 | 4,56<br>24 890<br>**3EL/203** | 7,3<br>38 610<br>**3EL/198** | 8,3<br>45 060<br>**3EL/203** | 14,7<br>76 070<br>**3EL/193** | 18,8<br>99 830<br>**3EL/198** | – | – | – | – | – | 200 | 355 | |
| | 180 | 5,8<br>31 260<br>**4EL/178** | 8,2<br>45 000<br>**4EL/182** | 11,3<br>61 090<br>**4EL/178** | – | – | – | – | – | – | – | 180 | 315 | |
| | 180 | 4,72<br>24 740<br>**3EL/173** | 6,9<br>37 180<br>**3EL/178** | 8<br>44 430<br>**3EL/183** | 12,1<br>68 210<br>**3EL/187** | 18,2<br>102 870<br>**3EL/186** | 28,5<br>153 560<br>**3EL/178** | – | 59<br>308 250<br>**3EL/172** | 83<br>431 050<br>**3EL/172** | 112<br>581 890<br>**3EL/172** | 180 | 315 | |
| | 160 | 5,4<br>30 240<br>**3EL/165** | 6,7<br>38 410<br>**3EL/169** | 8,7<br>48 420<br>**3EL/163** | 14,8<br>84 390<br>**3EL/167** | 18<br>103 110<br>**3EL/168** | 27<br>154 960<br>**3EL/168** | 38,7<br>221 520<br>**3EL/168** | 58<br>308 950<br>**3EL/155** | 82<br>431 600<br>**3EL/154** | 110<br>583 220<br>**3EL/155** | 160 | 280 | |
| | 140 | 5,9<br>30 140<br>**3EL/135** | 7,3<br>38 190<br>**3EL/138** | 10,6<br>54 260<br>**3EL/135** | 16,1<br>83 910<br>**3EL/136** | 20<br>101 470<br>**3EL/133** | 29,4<br>152 660<br>**3EL/136** | 36,9<br>202 280<br>**3EL/144** | 68<br>345 360<br>**3EL/133** | 73<br>407 510<br>**3EL/147** | 107<br>599 510<br>**3EL/147** | 140 | 250 | |
| | 125 | 4,35<br>24 170<br>**3EL/130** | 7,2<br>38 700<br>**3EL/127** | 8,2<br>44 360<br>**3EL/127** | 13,9<br>76 800<br>**3EL/129** | 24,5<br>125 000<br>**3EL/120** | 29,8<br>163 570<br>**3EL/129** | 47<br>260 110<br>**3EL/130** | 56<br>285 820<br>**3EL/120** | 101<br>514 720<br>**3EL/120** | 139<br>710 000<br>**3EL/120** | 125 | 224 | |
| | 112 | 5,5<br>30 260<br>**3EL/115** | 6,9<br>38 340<br>**3EL/117** | 9,9<br>54 470<br>**3EL/115** | 15,2<br>84 240<br>**3EL/116** | 24,2<br>125 000<br>**3EL/108** | 29,5<br>163 680<br>**3EL/116** | 46,9<br>260 170<br>**3EL/116** | 67<br>345 750<br>**3EL/108** | 100<br>514 840<br>**3EL/107** | 137<br>710 000<br>**3EL/108** | 112 | 200 | |
| | 100 | 5,6<br>31 460<br>**3EL/106** | 7,8<br>45 000<br>**3EL/108** | 8,4<br>47 270<br>**3EL/106** | 16<br>90 000<br>**3EL/106** | 21,9<br>119 130<br>**3EL/102** | 30,9<br>164 640<br>**3EL/100** | 46,6<br>252 790<br>**3EL/102** | 67<br>375 000<br>**3EL/105** | 92<br>498 070<br>**3EL/102** | 130<br>710 000<br>**3EL/103** | 100 | 180 | |
| | 90 | 5,8<br>31 260<br>**3EL/90,4** | 8,2<br>45 000<br>**3EL/92,4** | 11,5<br>62 190<br>**3EL/90,4** | 16,7<br>90 000<br>**3EL/90,4** | 22,7<br>125 000<br>**3EL/92,4** | 33,3<br>180 000<br>**3EL/90,6** | 48,5<br>265 000<br>**3EL/91,6** | 63<br>347 170<br>**3EL/92,6** | 97<br>530 000<br>**3EL/91,8** | 128<br>710 000<br>**3EL/92,6** | 90 | 160 | |
| | 80 | 6<br>31 080<br>**3EL/76,2** | 8,5<br>45 000<br>**3EL/77,9** | 11,4<br>59 390<br>**3EL/76,2** | 16<br>83 970<br>**3EL/77,1** | 21,5<br>125 000<br>**3EL/85,2** | 31<br>163 160<br>**3EL/77,2** | 38,9<br>221 310<br>**3EL/83,5** | 54<br>313 400<br>**3EL/85,3** | 91<br>518 240<br>**3EL/83,6** | 122<br>710 000<br>**3EL/85,3** | 80 | 140 | |
| | 71 | 5,7<br>31 300<br>**3EL/71,3** | 8,1<br>45 000<br>**3EL/72,9** | 11,4<br>62 270<br>**3EL/71,3** | 16,5<br>90 000<br>**3EL/71,3** | 22,5<br>125 000<br>**3EL/72,9** | 33<br>180 000<br>**3EL/71,4** | 48,6<br>265 000<br>**3EL/71,4** | 67<br>375 000<br>**3EL/73** | 97<br>530 000<br>**3EL/71,5** | 127<br>710 000<br>**3EL/73** | 71 | 125 | |
| | 63 | 6,1<br>31 010<br>**3EL/60,1** | 8,6<br>45 000<br>**3EL/61,4** | 12<br>61 700<br>**3EL/60,1** | 17,6<br>90 000<br>**3EL/60,1** | 23,9<br>125 000<br>**3EL/61,4** | 35,1<br>180 000<br>**3EL/60,2** | – | – | – | – | 63 | 112 | |
| **14 000** | 3550 | – | – | – | – | – | – | – | – | – | – | | | |
| | 3150 | – | – | – | – | – | – | – | – | – | – | | | |
| | 2800 | – | – | – | – | – | – | – | – | – | – | | | |
| | 2500 | – | – | – | – | – | – | – | – | – | – | | | |
| | 2240 | 3,31<br>23 430<br>**4EL/2338** | – | – | – | – | – | – | – | – | – | 2240 | 3 150 | **1,4** |
| | 2000 | 3,94<br>25 550<br>**4EL/1902** | – | – | – | – | – | – | – | – | – | 2000 | 2 800 | |
| | 1800 | – | 5,9<br>37 570<br>**4EL/1673** | 7,3<br>49 980<br>**4EL/1796** | 11,5<br>79 450<br>**4EL/1808** | 15<br>106 440<br>**4EL/1852** | – | – | – | – | – | 1800 | 2 500 | |
| | 1600 | 3,73<br>25 800<br>**4EL/1621** | 6,2<br>39 740<br>**4EL/1509** | 7,2<br>50 030<br>**4EL/1621** | 11,5<br>79 460<br>**4EL/1621** | 16,3<br>104 900<br>**4EL/1507** | 22,1<br>157 560<br>**4EL/1670** | – | – | – | – | 1600 | 2 240 | |
| | 1400 | 3,63<br>25 700<br>**4EL/1482** | 5,8<br>37 600<br>**4EL/1361** | 7,2<br>50 110<br>**4EL/1462** | 11,3<br>79 660<br>**4EL/1471** | 15,6<br>105 790<br>**4EL/1423** | – | – | 51<br>316 980<br>**4EL/1314** | – | – | 1400 | 2 000 | |
| | 1250 | 4,56<br>30 560<br>**4EL/1263** | 5,7<br>38 820<br>**4EL/1291** | 7,5<br>49 700<br>**4EL/1245** | 12,6<br>85 290<br>**4EL/1278** | 15,5<br>105 830<br>**4EL/1284** | 23,1<br>157 380<br>**4EL/1283** | 33,4<br>227 360<br>**4EL/1283** | 50<br>317 110<br>**4EL/1186** | 65<br>450 380<br>**4EL/1312** | – | 1250 | 1 800 | |
| | 1120 | 3,57<br>25 720<br>**4EL/1206** | 5,5<br>37 750<br>**4EL/1160** | 7,4<br>49 810<br>**4EL/1124** | 11,8<br>79 100<br>**4EL/1124** | 15,3<br>106 080<br>**4EL/1160** | 23,2<br>159 250<br>**4EL/1150** | 33,2<br>227 650<br>**4EL/1150** | 49,7<br>317 860<br>**4EL/1071** | 61<br>411 950<br>**4EL/1122** | – | 1120 | 1 600 | |
| | 1000 | 4,44<br>31 140<br>**4EL/1028** | 5,4<br>38 920<br>**4EL/1051** | 7,9<br>55 300<br>**4EL/1028** | 12,1<br>85 520<br>**4EL/1040** | 14,9<br>106 580<br>**4EL/1046** | 24,7<br>165 600<br>**4EL/984** | 39<br>263 320<br>**4EL/990** | 51<br>351 990<br>**4EL/1014** | 65<br>449 540<br>**4EL/1008** | 88<br>606 710<br>**4EL/1008** | 1000 | 1 400 | |
| | 900 | 4,62<br>30 920<br>**4EL/876** | 5,7<br>38 810<br>**4EL/895** | 8,2<br>55 140<br>**4EL/876** | 12,6<br>85 280<br>**4EL/886** | 17,9<br>125 000<br>**4EL/914** | 24,4<br>165 700<br>**4EL/888** | 38,8<br>263 390<br>**4EL/888** | 46,3<br>321 990<br>**4EL/911** | 75<br>524 720<br>**4EL/914** | 92<br>605 360<br>**4EL/862** | 900 | 1 250 | |
| | 800 | 4,38<br>31 220<br>**4EL/836** | 6,4<br>45 000<br>**4EL/828** | 7,8<br>55 360<br>**4EL/836** | 11,9<br>85 610<br>**4EL/846** | 17,8<br>125 000<br>**4EL/825** | 24,3<br>165 770<br>**4EL/800** | 38,4<br>263 600<br>**4EL/806** | 54<br>365 150<br>**4EL/800** | 76<br>503 560<br>**4EL/782** | 91<br>605 620<br>**4EL/778** | 800 | 1 120 | |
| | 710 | 4,56<br>31 000<br>**4EL/713** | 6,7<br>45 000<br>**4EL/706** | 8,1<br>55 200<br>**4EL/713** | 12,4<br>85 370<br>**4EL/721** | 18,5<br>125 000<br>**4EL/706** | 24<br>165 880<br>**4EL/722** | 38,2<br>263 660<br>**4EL/722** | 52<br>351 350<br>**4EL/703** | 78<br>523 420<br>**4EL/703** | 106<br>710 000<br>**4EL/703** | 710 | 1 000 | |

| $n_{N2} \times L_h$ | $i_N$ | Gear reducer size<br>$P_{N2}$ kW<br>$M_{N2}$ N m<br>... / i<br>001A | 002A | 003A | 004A | 006A | 009A | 012A | 015A | 018A | 021A | $i_N$ | $n_1$ min$^{-1}$ | $n_{N2}$ |
|---|---|---|---|---|---|---|---|---|---|---|---|---|---|---|
| **14 000** | 630 | 0,242<br>1 600<br>**4EL/622** | 0,339<br>2 240<br>**4EL/622** | 0,471<br>3 140<br>**4EL/628** | 0,69<br>4 500<br>**4EL/611** | 0,96<br>6 210<br>**4EL/611** | 1,29<br>9 000<br>**4EL/657** | 1,79<br>12 500<br>**4EL/657** | 2,15<br>15 000<br>**4EL/657** | 2,58<br>18 000<br>**4EL/657** | 3,04<br>21 200<br>**4EL/657** | 630 | 900 | **1,4** |
| | 560 | 0,245<br>1 600<br>**4EL/546** | 0,293<br>1 910<br>**4EL/546** | 0,465<br>3 140<br>**4EL/566** | 0,67<br>4 500<br>**4EL/566** | 0,91<br>6 180<br>**4EL/566** | 1,33<br>9 000<br>**4EL/568** | 1,84<br>12 500<br>**4EL/568** | 2,21<br>15 000<br>**4EL/568** | 2,65<br>18 000<br>**4EL/568** | 3,13<br>21 200<br>**4EL/568** | 560 | 800 | |
| | 500 | 0,239<br>1 600<br>**4EL/497** | 0,335<br>2 240<br>**4EL/497** | 0,453<br>3 150<br>**4EL/517** | 0,65<br>4 500<br>**4EL/517** | 0,9<br>6 280<br>**4EL/517** | 1,29<br>9 000<br>**4EL/518** | 1,79<br>12 500<br>**4EL/518** | 2,15<br>15 000<br>**4EL/518** | 2,58<br>18 000<br>**4EL/518** | 2,95<br>20 590<br>**4EL/518** | 500 | 710 | |
| | 450 | 0,237<br>1 600<br>**4EL/445** | 0,332<br>2 240<br>**4EL/445** | 0,459<br>3 150<br>**4EL/452** | 0,66<br>4 500<br>**4EL/452** | 0,9<br>6 190<br>**4EL/452** | 1,33<br>9 000<br>**4EL/448** | 1,84<br>12 500<br>**4EL/448** | 2,21<br>15 000<br>**4EL/448** | 2,65<br>18 000<br>**4EL/448** | 3,12<br>21 200<br>**4EL/448** | 450 | 630 | |
| | 400 | 0,223<br>1 600<br>**4EL/420** | 0,312<br>2 240<br>**4EL/420** | 0,438<br>3 150<br>**4EL/422** | 0,63<br>4 500<br>**4EL/422** | 0,88<br>6 300<br>**4EL/422** | 1,23<br>8 480<br>**4EL/404** | 1,69<br>11 610<br>**4EL/404** | 2,18<br>15 000<br>**4EL/404** | 2,31<br>15 890<br>**4EL/404** | 2,83<br>19 490<br>**4EL/404** | 400 | 560 | |
| | 355 | 0,236<br>1 600<br>**4EL/356** | 0,33<br>2 240<br>**4EL/356** | 0,462<br>3 150<br>**4EL/357** | 0,66<br>4 500<br>**4EL/357** | 0,92<br>6 260<br>**4EL/357** | 1,32<br>9 000<br>**4EL/358** | 1,83<br>12 500<br>**4EL/358** | 2,2<br>15 000<br>**4EL/358** | 2,63<br>18 000<br>**4EL/358** | 3,1<br>21 200<br>**4EL/358** | 355 | 500 | |
| | 315 | 0,246<br>1 600<br>**4EL/306** | 0,312<br>2 020<br>**4EL/306** | 0,467<br>3 140<br>**4EL/317** | 0,67<br>4 500<br>**4EL/317** | 0,92<br>6 170<br>**4EL/317** | 1,31<br>9 000<br>**4EL/323** | 1,82<br>12 500<br>**4EL/323** | 2,19<br>15 000<br>**4EL/323** | 2,62<br>18 000<br>**4EL/323** | 3,14<br>21 200<br>**4EL/318** | 315 | 450 | |
| | 280 | 0,227<br>1 600<br>**4EL/295** | 0,318<br>2 240<br>**4EL/295** | 0,446<br>3 150<br>**4EL/296** | 0,64<br>4 500<br>**4EL/296** | 0,89<br>6 290<br>**4EL/296** | 1,25<br>9 000<br>**4EL/301** | 1,74<br>12 500<br>**4EL/301** | 2,08<br>15 000<br>**4EL/301** | 2,5<br>18 000<br>**4EL/301** | 2,93<br>21 200<br>**4EL/303** | 280 | 400 | |
| | 250 | 0,219<br>1 490<br>**3EL/254** | 0,219<br>1 490<br>**3EL/254** | 0,387<br>2 590<br>**3EL/249** | 0,447<br>2 990<br>**3EL/249** | 0,75<br>4 820<br>**3EL/239** | 1,01<br>6 850<br>**3EL/251** | 1,43<br>9 660<br>**3EL/251** | 1,73<br>11 660<br>**3EL/251** | 2,08<br>14 030<br>**3EL/251** | 2,43<br>16 420<br>**3EL/251** | 250 | 355 | |
| | 250 | 0,239<br>1 600<br>**4EL/249** | 0,334<br>2 240<br>**4EL/249** | 0,467<br>3 140<br>**4EL/250** | 0,67<br>4 500<br>**4EL/250** | 0,93<br>6 250<br>**4EL/250** | 1,31<br>9 000<br>**4EL/255** | 1,82<br>12 500<br>**4EL/255** | 2,19<br>15 000<br>**4EL/255** | 2,62<br>18 000<br>**4EL/255** | 3,09<br>21 200<br>**4EL/255** | 250 | 355 | |
| | 224 | 0,24<br>1 600<br>**3EL/219** | 0,287<br>1 910<br>**3EL/219** | 0,468<br>3 140<br>**3EL/221** | 0,495<br>3 320<br>**3EL/221** | 0,7<br>4 680<br>**3EL/221** | 1,05<br>6 810<br>**3EL/214** | 1,48<br>9 600<br>**3EL/214** | 1,79<br>11 590<br>**3EL/214** | 2,15<br>13 940<br>**3EL/214** | 2,59<br>16 830<br>**3EL/214** | 224 | 315 | |
| | 200 | 0,227<br>1 600<br>**4EL/207** | 0,287<br>2 020<br>**4EL/207** | 0,445<br>3 150<br>**4EL/207** | 0,64<br>4 500<br>**4EL/207** | 0,89<br>6 300<br>**4EL/207** | 1,25<br>9 000<br>**4EL/211** | 1,73<br>12 500<br>**4EL/211** | 2,08<br>15 000<br>**4EL/211** | 2,5<br>18 000<br>**4EL/211** | 2,94<br>21 200<br>**4EL/211** | 200 | 280 | |
| | 200 | 0,208<br>1 500<br>**3EL/212** | 0,277<br>1 900<br>**3EL/201** | 0,381<br>2 600<br>**3EL/200** | 0,52<br>3 550<br>**3EL/200** | 0,71<br>4 870<br>**3EL/203** | 0,98<br>6 610<br>**3EL/198** | 1,38<br>9 310<br>**3EL/198** | 1,94<br>13 130<br>**3EL/198** | 1,94<br>13 130<br>**3EL/198** | 2,36<br>16 450<br>**3EL/204** | 200 | 280 | |
| | 180 | 0,229<br>1 600<br>**3EL/183** | 0,274<br>1 920<br>**3EL/183** | 0,446<br>3 150<br>**3EL/185** | 0,472<br>3 330<br>**3EL/185** | 0,71<br>5 130<br>**3EL/189** | 1,03<br>6 830<br>**3EL/174** | 1,45<br>9 630<br>**3EL/174** | 1,75<br>11 640<br>**3EL/174** | 2,1<br>13 990<br>**3EL/174** | 2,54<br>16 900<br>**3EL/174** | 180 | 250 | |
| | 180 | 0,244<br>1 600<br>**4EL/171** | 0,309<br>2 020<br>**4EL/171** | 0,47<br>3 140<br>**4EL/175** | 0,67<br>4 500<br>**4EL/175** | 0,93<br>6 240<br>**4EL/175** | 1,32<br>9 000<br>**4EL/178** | 1,84<br>12 500<br>**4EL/178** | 2,2<br>15 000<br>**4EL/178** | 2,65<br>18 000<br>**4EL/178** | 2,83<br>19 230<br>**4EL/178** | 180 | 250 | |
| | 160 | 0,237<br>1 600<br>**3EL/158** | 0,283<br>1 910<br>**3EL/158** | 0,462<br>3 150<br>**3EL/160** | 0,67<br>4 500<br>**3EL/157** | 0,92<br>6 170<br>**3EL/157** | 1,19<br>8 530<br>**3EL/169** | 1,55<br>11 160<br>**3EL/169** | 2,09<br>15 000<br>**3EL/169** | 2,19<br>15 730<br>**3EL/169** | 2,19<br>15 730<br>**3EL/169** | 160 | 224 | |
| | 140 | 0,229<br>1 600<br>**3EL/146** | 0,321<br>2 240<br>**3EL/146** | 0,481<br>3 130<br>**3EL/136** | 0,69<br>4 480<br>**3EL/136** | 0,94<br>6 140<br>**3EL/136** | 1,28<br>8 420<br>**3EL/137** | 1,76<br>11 520<br>**3EL/137** | 2,29<br>15 000<br>**3EL/137** | 2,41<br>15 770<br>**3EL/137** | 2,96<br>19 440<br>**3EL/137** | 140 | 200 | |
| | 125 | 0,238<br>1 600<br>**3EL/126** | 0,334<br>2 240<br>**3EL/126** | 0,476<br>3 130<br>**3EL/124** | 0,68<br>4 500<br>**3EL/124** | 0,84<br>5 530<br>**3EL/124** | 1,34<br>8 350<br>**3EL/117** | 1,84<br>11 430<br>**3EL/117** | 2,41<br>14 990<br>**3EL/117** | 2,52<br>15 640<br>**3EL/117** | 3,12<br>19 370<br>**3EL/117** | 125 | 180 | |
| | 112 | 0,251<br>1 600<br>**3EL/107** | 0,351<br>2 240<br>**3EL/107** | 0,482<br>3 130<br>**3EL/109** | 0,69<br>4 480<br>**3EL/109** | 0,95<br>6 140<br>**3EL/109** | 1,39<br>9 000<br>**3EL/108** | 1,9<br>12 290<br>**3EL/108** | 2,32<br>15 000<br>**3EL/108** | 2,68<br>17 330<br>**3EL/108** | 2,68<br>17 330<br>**3EL/108** | 112 | 160 | |
| | 100 | 0,232<br>1 600<br>**3EL/101** | 0,325<br>2 240<br>**3EL/101** | 0,441<br>3 150<br>**3EL/105** | 0,63<br>4 500<br>**3EL/105** | 0,66<br>4 730<br>**3EL/105** | 1,02<br>6 840<br>**3EL/98,6** | 1,44<br>9 650<br>**3EL/98,6** | 1,73<br>11 650<br>**3EL/98,6** | 2,08<br>14 010<br>**3EL/98,6** | 2,52<br>16 930<br>**3EL/98,6** | 100 | 140 | |
| | 90 | 0,236<br>1 600<br>**3EL/88,7** | 0,299<br>2 020<br>**3EL/88,7** | 0,448<br>3 150<br>**3EL/92** | 0,64<br>4 500<br>**3EL/92** | 0,88<br>6 210<br>**3EL/92** | 1,28<br>9 000<br>**3EL/92,2** | 1,77<br>12 500<br>**3EL/92,2** | 2,13<br>15 000<br>**3EL/92,2** | 2,55<br>18 000<br>**3EL/92,2** | 2,77<br>19 520<br>**3EL/92,2** | 90 | 125 | |
| | 80 | 0,204<br>1 320<br>**3EL/76** | 0,29<br>1 880<br>**3EL/76** | 0,481<br>3 130<br>**3EL/76,2** | 0,69<br>4 490<br>**3EL/76,2** | 0,94<br>6 140<br>**3EL/76,2** | 1,27<br>8 430<br>**3EL/77,7** | 1,74<br>11 540<br>**3EL/77,7** | 2,26<br>15 000<br>**3EL/77,7** | 2,72<br>18 000<br>**3EL/77,7** | 2,93<br>19 450<br>**3EL/77,7** | 80 | 112 | |
| **11 200** | 3550 | 1 060<br>**4EL/3868** | 1 490<br>**4EL/3868** | 2 070<br>**4EL/3460** | 2 920<br>**4EL/3460** | 4 110<br>**4EL/3460** | – | – | – | – | – | | | |
| | 3150 | 1 320<br>**4EL/3296** | 1 400<br>**4EL/3296** | – | – | – | 5 810<br>**4EL/3094** | 8 190<br>**4EL/3094** | – | 11 540<br>**4EL/3094** | – | | | |
| | 2800 | 0,158<br>1 320<br>**4EL/2750** | 0,227<br>1 890<br>**4EL/2750** | 0,297<br>2 650<br>**4EL/2947** | 0,341<br>3 050<br>**4EL/2947** | 0,481<br>4 300<br>**4EL/2947** | – | – | 1,14<br>10 080<br>**4EL/2921** | – | – | 2800 | 3 150 | **1,12** |
| | 2500 | 0,163<br>1 320<br>**4EL/2377** | 0,234<br>1 900<br>**4EL/2377** | 0,316<br>2 650<br>**4EL/2459** | 0,446<br>3 650<br>**4EL/2399** | 0,61<br>5 000<br>**4EL/2399** | 0,67<br>6 060<br>**4EL/2636** | 0,95<br>8 550<br>**4EL/2636** | 1,34<br>12 050<br>**4EL/2636** | 1,34<br>12 050<br>**4EL/2636** | 1,73<br>14 030<br>**4EL/2377** | 2500 | 2 800 | |
| | 2240 | 0,183<br>1 510<br>**4EL/2168** | 0,183<br>1 510<br>**4EL/2168** | 0,275<br>2 440<br>**4EL/2324** | – | – | 0,86<br>7 050<br>**4EL/2145** | 1,21<br>9 940<br>**4EL/2145** | 1,47<br>12 010<br>**4EL/2145** | 1,76<br>14 440<br>**4EL/2145** | 2,03<br>16 610<br>**4EL/2145** | 2240 | 2 500 | |
| | 2000 | – | – | 0,311<br>2 650<br>**4EL/2001** | 0,431<br>3 680<br>**4EL/2001** | 0,58<br>5 050<br>**4EL/2043** | 0,74<br>6 020<br>**4EL/1901** | 1,05<br>8 490<br>**4EL/1901** | – | – | – | 2000 | 2 240 | |
| | 1800 | 0,179<br>1 600<br>**4EL/1874** | 0,221<br>1 980<br>**4EL/1874** | 0,349<br>3 150<br>**4EL/1891** | 0,443<br>3 660<br>**4EL/1730** | 0,61<br>5 010<br>**4EL/1730** | 0,83<br>7 100<br>**4EL/1790** | 1,15<br>10 040<br>**4EL/1827** | 1,39<br>12 120<br>**4EL/1827** | 1,7<br>14 530<br>**4EL/1790** | 2,02<br>17 610<br>**4EL/1827** | 1800 | 2 000 | |

| $n_{N2} \times L_h$ | $i_N$ | Gear reducer size<br>$P_{N2}$ kW<br>$M_{N2}$ N m<br>... / i<br>030A | 042A | 060A | 085A | 125A | 180A | 250A | 355A | 500A | 710A | $i_N$ | $n_1$ min$^{-1}$ | $n_{N2}$ |
|---|---|---|---|---|---|---|---|---|---|---|---|---|---|---|
| **14 000** | 630 | 4,5<br>31 500<br>**4EL/659** | 7,1<br>45 000<br>**4EL/595** | 8,5<br>55 010<br>**4EL/607** | 12,9<br>90 000<br>**4EL/659** | 18,6<br>125 000<br>**4EL/634** | 25,2<br>166 850<br>**4EL/624** | 38<br>256 180<br>**4EL/635** | 58<br>375 000<br>**4EL/614** | 78<br>523 280<br>**4EL/630** | 106<br>710 000<br>**4EL/630** | 630 | 900 | **1,4** |
| | 560 | 4,7<br>31 500<br>**4EL/562** | 6,8<br>45 000<br>**4EL/556** | 9,4<br>63 000<br>**4EL/562** | 13,4<br>90 000<br>**4EL/562** | 18,3<br>125 000<br>**4EL/572** | 26,8<br>180 000<br>**4EL/563** | 39,2<br>263 240<br>**4EL/563** | 57<br>375 000<br>**4EL/554** | 77<br>523 770<br>**4EL/568** | 105<br>710 000<br>**4EL/568** | 560 | 800 | |
| | 500 | 4,89<br>31 500<br>**4EL/479** | 6,8<br>45 000<br>**4EL/489** | 9,8<br>63 000<br>**4EL/479** | 14<br>90 000<br>**4EL/479** | 18,6<br>125 000<br>**4EL/500** | 27,9<br>180 000<br>**4EL/479** | 40,6<br>265 000<br>**4EL/485** | 56<br>375 000<br>**4EL/501** | 79<br>522 890<br>**4EL/491** | 106<br>710 000<br>**4EL/500** | 500 | 710 | |
| | 450 | 4,69<br>31 500<br>**4EL/443** | 6,6<br>45 000<br>**4EL/453** | 9,4<br>63 000<br>**4EL/443** | 13,4<br>90 000<br>**4EL/443** | 18,3<br>125 000<br>**4EL/451** | 26,4<br>177 550<br>**4EL/444** | 39,4<br>265 000<br>**4EL/444** | 55<br>375 000<br>**4EL/452** | 78<br>523 430<br>**4EL/443** | 105<br>710 000<br>**4EL/448** | 450 | 630 | |
| | 400 | 4,9<br>31 500<br>**4EL/377** | 6,8<br>45 000<br>**4EL/386** | 9,8<br>63 000<br>**4EL/377** | 13,1<br>85 080<br>**4EL/382** | 19<br>125 000<br>**4EL/386** | 27,9<br>180 000<br>**4EL/378** | 40,6<br>265 000<br>**4EL/382** | 57<br>375 000<br>**4EL/386** | 74<br>530 000<br>**4EL/420** | 99<br>710 000<br>**4EL/420** | 400 | 560 | |
| | 355 | 3,9<br>25 600<br>**4EL/344** | 7,2<br>45 000<br>**4EL/325** | 7,6<br>49 650<br>**4EL/344** | 12<br>78 850<br>**4EL/344** | 18,4<br>125 000<br>**4EL/356** | 24,8<br>167 040<br>**4EL/353** | 37,3<br>256 470<br>**4EL/360** | 55<br>375 000<br>**4EL/356** | 78<br>523 220<br>**4EL/349** | 98<br>710 000<br>**4EL/379** | 355 | 500 | |
| | 315 | 4,67<br>31 500<br>**4EL/318** | 7<br>45 000<br>**4EL/304** | 8,9<br>60 350<br>**4EL/318** | 13,3<br>90 000<br>**4EL/318** | 18,1<br>125 000<br>**4EL/325** | 26,6<br>180 000<br>**4EL/319** | 38,7<br>265 000<br>**4EL/322** | 51<br>351 970<br>**4EL/326** | 77<br>530 000<br>**4EL/323** | 96<br>710 000<br>**4EL/349** | 315 | 450 | |
| | 280 | 4,44<br>31 500<br>**4EL/297** | 6,9<br>45 000<br>**4EL/274** | 8,9<br>63 000<br>**4EL/297** | 12,7<br>90 000<br>**4EL/297** | 17,5<br>125 000<br>**4EL/300** | 25,3<br>180 000<br>**4EL/298** | 37,2<br>265 000<br>**4EL/298** | 52<br>375 000<br>**4EL/300** | 74<br>530 000<br>**4EL/299** | 100<br>710 000<br>**4EL/299** | 280 | 400 | |
| | 250 | 3,83<br>25 680<br>**3EL/249** | 4,83<br>30 140<br>**3EL/232** | 6,8<br>45 640<br>**3EL/249** | 12,3<br>78 480<br>**3EL/237** | 16,1<br>105 140<br>**3EL/243** | – | – | – | – | – | 250 | 355 | |
| | 250 | 4,67<br>31 500<br>**4EL/251** | 6,5<br>45 000<br>**4EL/256** | 9,3<br>63 000<br>**4EL/251** | 13,3<br>90 000<br>**4EL/251** | 18,1<br>125 000<br>**4EL/256** | 26,6<br>180 000<br>**4EL/251** | 39,2<br>265 000<br>**4EL/251** | 54<br>375 000<br>**4EL/257** | 78<br>530 000<br>**4EL/252** | – | 250 | 355 | |
| | 224 | 3,97<br>25 520<br>**3EL/212** | 5,7<br>37 650<br>**3EL/219** | 7,7<br>49 500<br>**3EL/212** | 12,2<br>78 600<br>**3EL/212** | – | 23,7<br>156 870<br>**3EL/219** | – | – | – | – | 224 | 315 | |
| | 200 | 4,37<br>31 500<br>**4EL/211** | 6,1<br>45 000<br>**4EL/216** | 8,7<br>63 000<br>**4EL/211** | 12,5<br>90 000<br>**4EL/211** | 17<br>125 000<br>**4EL/216** | 24,9<br>180 000<br>**4EL/212** | – | – | – | – | 200 | 280 | |
| | 200 | 3,73<br>25 800<br>**3EL/203** | 5,9<br>40 000<br>**3EL/198** | 6,6<br>45 720<br>**3EL/203** | 12<br>78 860<br>**3EL/193** | 15<br>101 290<br>**3EL/198** | – | – | – | – | – | 200 | 280 | |
| | 180 | 3,88<br>25 620<br>**3EL/173** | 5,5<br>37 710<br>**3EL/178** | 6,4<br>45 060<br>**3EL/183** | 9,7<br>69 190<br>**3EL/187** | 15<br>106 530<br>**3EL/186** | 23,2<br>157 370<br>**3EL/178** | – | 48,6<br>319 220<br>**3EL/172** | 68<br>446 390<br>**3EL/172** | 92<br>602 600<br>**3EL/172** | 180 | 250 | |
| | 180 | 4,63<br>31 500<br>**4EL/178** | 6,5<br>45 000<br>**4EL/182** | 9,1<br>61 960<br>**4EL/178** | – | – | – | – | – | – | – | 180 | 250 | |
| | 160 | 4,35<br>30 650<br>**3EL/165** | 5,4<br>38 940<br>**3EL/169** | 7,2<br>50 080<br>**3EL/163** | 12<br>85 550<br>**3EL/167** | 14,9<br>106 650<br>**3EL/168** | 22<br>157 870<br>**3EL/168** | 32<br>229 120<br>**3EL/168** | 48,3<br>319 560<br>**3EL/155** | 68<br>446 420<br>**3EL/154** | 91<br>603 250<br>**3EL/155** | 160 | 224 | |
| | 140 | 4,78<br>30 730<br>**3EL/135** | 5,9<br>38 720<br>**3EL/138** | 8,6<br>55 000<br>**3EL/135** | 13,1<br>85 070<br>**3EL/136** | 16,2<br>102 870<br>**3EL/133** | 24,3<br>157 910<br>**3EL/136** | 29,9<br>205 070<br>**3EL/144** | 55<br>350 120<br>**3EL/133** | 59<br>413 130<br>**3EL/147** | 86<br>607 770<br>**3EL/147** | 140 | 200 | |
| | 125 | 3,54<br>24 490<br>**3EL/130** | 5,9<br>40 000<br>**3EL/127** | 6,7<br>44 960<br>**3EL/127** | 11,6<br>79 380<br>**3EL/129** | 19,7<br>125 000<br>**3EL/120** | 24,3<br>165 780<br>**3EL/129** | 38,3<br>263 620<br>**3EL/130** | 45,5<br>289 680<br>**3EL/120** | 82<br>521 670<br>**3EL/120** | 112<br>710 000<br>**3EL/120** | 125 | 180 | |
| | 112 | 4,53<br>31 030<br>**3EL/115** | 5,6<br>38 870<br>**3EL/117** | 8,1<br>55 220<br>**3EL/115** | 12,3<br>85 400<br>**3EL/116** | 19,4<br>125 000<br>**3EL/108** | 23,9<br>165 940<br>**3EL/116** | 38<br>263 760<br>**3EL/116** | 54<br>350 510<br>**3EL/108** | 81<br>521 940<br>**3EL/107** | 110<br>710 000<br>**3EL/108** | 112 | 160 | |
| | 100 | 4,35<br>31 500<br>**3EL/106** | 6,1<br>45 000<br>**3EL/108** | 6,6<br>48 000<br>**3EL/106** | 12,4<br>90 000<br>**3EL/106** | 17,3<br>120 980<br>**3EL/102** | 24,4<br>167 190<br>**3EL/100** | 36,8<br>256 720<br>**3EL/102** | 52<br>375 000<br>**3EL/105** | 72<br>505 810<br>**3EL/102** | 101<br>710 000<br>**3EL/103** | 100 | 140 | |
| | 90 | 4,56<br>31 500<br>**3EL/90,4** | 6,4<br>45 000<br>**3EL/92,4** | 9,1<br>63 000<br>**3EL/90,4** | 13<br>90 000<br>**3EL/90,4** | 17,7<br>125 000<br>**3EL/92,4** | 26<br>180 000<br>**3EL/90,6** | 37,9<br>265 000<br>**3EL/91,6** | 49,8<br>352 470<br>**3EL/92,6** | 76<br>530 000<br>**3EL/91,8** | 100<br>710 000<br>**3EL/92,6** | 90 | 125 | |
| | 80 | 4,85<br>31 500<br>**3EL/76,2** | 6,8<br>45 000<br>**3EL/77,9** | 9,3<br>60 210<br>**3EL/76,2** | 13<br>85 120<br>**3EL/77,1** | 17,2<br>125 000<br>**3EL/85,2** | 25,1<br>165 400<br>**3EL/77,2** | 32,2<br>228 910<br>**3EL/83,5** | 44,6<br>324 160<br>**3EL/85,3** | 74<br>525 380<br>**3EL/83,6** | 98<br>710 000<br>**3EL/85,3** | 80 | 112 | |
| **11 200** | 3550 | – | – | – | – | – | – | – | – | – | – | | | |
| | 3150 | – | – | – | – | – | – | – | – | – | – | | | |
| | 2800 | – | – | – | – | – | – | – | – | – | – | 2800 | 3 150 | **1,12** |
| | 2500 | – | – | – | – | – | – | – | – | – | – | 2500 | 2 800 | |
| | 2240 | 2,66<br>23 770<br>**4EL/2338** | – | – | – | – | – | – | – | – | – | 2240 | 2 500 | |
| | 2000 | 3,26<br>26 430<br>**4EL/1902** | – | – | – | – | – | – | – | – | – | 2000 | 2 240 | |
| | 1800 | – | 4,77<br>38 080<br>**4EL/1673** | 6<br>51 700<br>**4EL/1796** | 9,3<br>80 000<br>**4EL/1808** | 12,4<br>110 090<br>**4EL/1852** | – | – | – | – | – | 1800 | 2 000 | |

| $n_{N2} \times L_h$ | $i_N$ | Gear reducer size<br>$P_{N2}$ kW<br>$M_{N2}$ N m<br>... / i<br>001A | 002A | 003A | 004A | 006A | 009A | 012A | 015A | 018A | 021A | $i_N$ | $n_1$ min$^{-1}$ | $n_{N2}$ |
|---|---|---|---|---|---|---|---|---|---|---|---|---|---|---|
| **11 200** | 1600 | 0,193<br>1 600<br>**4EL/1564** | 0,236<br>1 960<br>**4EL/1564** | 0,369<br>3 150<br>**4EL/1611** | 0,53<br>4 500<br>**4EL/1611** | 0,61<br>5 180<br>**4EL/1611** | 0,76<br>6 830<br>**4EL/1691** | 1,07<br>9 630<br>**4EL/1691** | 1,51<br>13 580<br>**4EL/1691** | 1,78<br>14 410<br>**4EL/1525** | 2,15<br>17 410<br>**4EL/1525** | 1600 | 1 800 | **1,12** |
| | 1400 | 0,198<br>1 600<br>**4EL/1351** | 0,242<br>1 950<br>**4EL/1351** | 0,387<br>3 150<br>**4EL/1364** | 0,56<br>4 500<br>**4EL/1344** | 0,79<br>6 300<br>**4EL/1344** | 1,02<br>8 770<br>**4EL/1441** | 1,31<br>11 280<br>**4EL/1441** | 1,74<br>15 000<br>**4EL/1441** | 1,85<br>15 900<br>**4EL/1441** | 2,2<br>17 330<br>**4EL/1318** | 1400 | 1 600 | |
| | 1250 | 0,188<br>1 600<br>**4EL/1249** | 0,263<br>2 240<br>**4EL/1249** | 0,364<br>3 150<br>**4EL/1270** | 0,479<br>4 150<br>**4EL/1270** | 0,59<br>5 030<br>**4EL/1248** | 1,06<br>8 710<br>**4EL/1202** | 1,17<br>10 010<br>**4EL/1259** | 1,4<br>12 110<br>**4EL/1267** | 1,68<br>14 560<br>**4EL/1267** | 2,03<br>17 580<br>**4EL/1267** | 1250 | 1 400 | |
| | 1120 | 0,186<br>1 600<br>**4EL/1128** | 0,228<br>1 970<br>**4EL/1128** | 0,368<br>3 150<br>**4EL/1122** | 0,53<br>4 500<br>**4EL/1122** | 0,74<br>6 300<br>**4EL/1122** | 1,04<br>9 000<br>**4EL/1136** | 1,35<br>12 080<br>**4EL/1172** | 1,67<br>15 000<br>**4EL/1172** | 1,85<br>16 530<br>**4EL/1172** | 2,23<br>19 970<br>**4EL/1172** | 1120 | 1 250 | |
| | 1000 | 0,18<br>1 600<br>**4EL/1043** | 0,252<br>2 240<br>**4EL/1043** | 0,376<br>3 150<br>**4EL/984** | 0,54<br>4 500<br>**4EL/970** | 0,76<br>6 300<br>**4EL/970** | 1,03<br>8 760<br>**4EL/999** | 1,41<br>11 990<br>**4EL/999** | 1,76<br>15 000<br>**4EL/999** | 1,93<br>16 410<br>**4EL/999** | 2,33<br>19 820<br>**4EL/999** | 1000 | 1 120 | |
| | 900 | 0,186<br>1 600<br>**4EL/901** | 0,26<br>2 240<br>**4EL/901** | 0,363<br>3 150<br>**4EL/909** | 0,51<br>4 500<br>**4EL/916** | 0,72<br>6 300<br>**4EL/916** | 1,02<br>9 000<br>**4EL/924** | 1,42<br>12 500<br>**4EL/924** | 1,86<br>15 000<br>**4EL/846** | 2,02<br>16 280<br>**4EL/846** | 2,44<br>19 690<br>**4EL/846** | 900 | 1 000 | |
| | 800 | 0,194<br>1 600<br>**4EL/779** | 0,271<br>2 240<br>**4EL/779** | 0,378<br>3 150<br>**4EL/786** | 0,51<br>4 500<br>**4EL/838** | 0,71<br>6 300<br>**4EL/838** | 1,08<br>9 000<br>**4EL/788** | 1,5<br>12 500<br>**4EL/788** | 1,8<br>15 000<br>**4EL/788** | 2,15<br>18 000<br>**4EL/788** | 2,3<br>19 190<br>**4EL/788** | 800 | 900 | |
| | 710 | 0,186<br>1 600<br>**4EL/720** | 0,261<br>2 240<br>**4EL/720** | 0,361<br>3 150<br>**4EL/732** | 0,52<br>4 500<br>**4EL/732** | 0,72<br>6 300<br>**4EL/732** | 1,02<br>8 770<br>**4EL/720** | 1,4<br>12 000<br>**4EL/720** | 1,74<br>15 000<br>**4EL/720** | 1,91<br>16 430<br>**4EL/720** | 2,31<br>19 840<br>**4EL/720** | 710 | 800 | |
| | 630 | 0,191<br>1 600<br>**4EL/622** | 0,268<br>2 240<br>**4EL/622** | 0,373<br>3 150<br>**4EL/628** | 0,55<br>4 500<br>**4EL/611** | 0,77<br>6 300<br>**4EL/611** | 1,02<br>9 000<br>**4EL/657** | 1,41<br>12 500<br>**4EL/657** | 1,7<br>15 000<br>**4EL/657** | 2,04<br>18 000<br>**4EL/657** | 2,4<br>21 200<br>**4EL/657** | 630 | 710 | |
| | 560 | 0,193<br>1 600<br>**4EL/546** | 0,236<br>1 960<br>**4EL/546** | 0,367<br>3 150<br>**4EL/566** | 0,52<br>4 500<br>**4EL/566** | 0,73<br>6 300<br>**4EL/566** | 1,05<br>9 000<br>**4EL/568** | 1,45<br>12 500<br>**4EL/568** | 1,74<br>15 000<br>**4EL/568** | 2,09<br>18 000<br>**4EL/568** | 2,46<br>21 200<br>**4EL/568** | 560 | 630 | |
| | 500 | 0,189<br>1 600<br>**4EL/497** | 0,264<br>2 240<br>**4EL/497** | 0,358<br>3 150<br>**4EL/517** | 0,51<br>4 500<br>**4EL/517** | 0,72<br>6 300<br>**4EL/517** | 1,02<br>9 000<br>**4EL/518** | 1,41<br>12 500<br>**4EL/518** | 1,7<br>15 000<br>**4EL/518** | 2,04<br>18 000<br>**4EL/518** | 2,36<br>20 890<br>**4EL/518** | 500 | 560 | |
| | 450 | 0,188<br>1 600<br>**4EL/445** | 0,264<br>2 240<br>**4EL/445** | 0,365<br>3 150<br>**4EL/452** | 0,52<br>4 500<br>**4EL/452** | 0,73<br>6 300<br>**4EL/452** | 1,05<br>9 000<br>**4EL/448** | 1,46<br>12 500<br>**4EL/448** | 1,75<br>15 000<br>**4EL/448** | 2,1<br>18 000<br>**4EL/448** | 2,48<br>21 200<br>**4EL/448** | 450 | 500 | |
| | 400 | 0,179<br>1 600<br>**4EL/420** | 0,251<br>2 240<br>**4EL/420** | 0,352<br>3 150<br>**4EL/422** | 0,5<br>4 500<br>**4EL/422** | 0,7<br>6 300<br>**4EL/422** | 1,02<br>8 760<br>**4EL/404** | 1,4<br>12 000<br>**4EL/404** | 1,75<br>15 000<br>**4EL/404** | 1,92<br>16 420<br>**4EL/404** | 2,32<br>19 830<br>**4EL/404** | 400 | 450 | |
| | 355 | 0,188<br>1 600<br>**4EL/356** | 0,264<br>2 240<br>**4EL/356** | 0,37<br>3 150<br>**4EL/357** | 0,53<br>4 500<br>**4EL/357** | 0,74<br>6 300<br>**4EL/357** | 1,05<br>9 000<br>**4EL/358** | 1,46<br>12 500<br>**4EL/358** | 1,76<br>15 000<br>**4EL/358** | 2,11<br>18 000<br>**4EL/358** | 2,48<br>21 200<br>**4EL/358** | 355 | 400 | |
| | 315 | 0,194<br>1 600<br>**4EL/306** | 0,246<br>2 020<br>**4EL/306** | 0,369<br>3 150<br>**4EL/317** | 0,53<br>4 500<br>**4EL/317** | 0,74<br>6 300<br>**4EL/317** | 1,03<br>9 000<br>**4EL/323** | 1,44<br>12 500<br>**4EL/323** | 1,72<br>15 000<br>**4EL/323** | 2,07<br>18 000<br>**4EL/323** | 2,48<br>21 200<br>**4EL/318** | 315 | 355 | |
| | 280 | 0,179<br>1 600<br>**4EL/295** | 0,251<br>2 240<br>**4EL/295** | 0,351<br>3 150<br>**4EL/296** | 0,5<br>4 500<br>**4EL/296** | 0,7<br>6 300<br>**4EL/296** | 0,98<br>9 000<br>**4EL/301** | 1,37<br>12 500<br>**4EL/301** | 1,64<br>15 000<br>**4EL/301** | 1,97<br>18 000<br>**4EL/301** | 2,31<br>21 200<br>**4EL/303** | 280 | 315 | |
| | 250 | 0,188<br>1 600<br>**4EL/249** | 0,263<br>2 240<br>**4EL/249** | 0,369<br>3 150<br>**4EL/250** | 0,53<br>4 500<br>**4EL/250** | 0,74<br>6 300<br>**4EL/250** | 1,03<br>9 000<br>**4EL/255** | 1,44<br>12 500<br>**4EL/255** | 1,72<br>15 000<br>**4EL/255** | 2,07<br>18 000<br>**4EL/255** | 2,44<br>21 200<br>**4EL/255** | 250 | 280 | |
| | 250 | 0,175<br>1 520<br>**3EL/254** | 0,175<br>1 520<br>**3EL/254** | 0,312<br>2 650<br>**3EL/249** | 0,358<br>3 040<br>**3EL/249** | 0,61<br>5 000<br>**3EL/239** | 0,83<br>7 100<br>**3EL/251** | 1,17<br>10 010<br>**3EL/251** | 1,41<br>12 090<br>**3EL/251** | 1,7<br>14 540<br>**3EL/251** | 1,94<br>16 660<br>**3EL/251** | 250 | 280 | |
| | 224 | 0,191<br>1 600<br>**3EL/219** | 0,234<br>1 960<br>**3EL/219** | 0,372<br>3 150<br>**3EL/221** | 0,403<br>3 410<br>**3EL/221** | 0,57<br>4 800<br>**3EL/221** | 0,86<br>7 050<br>**3EL/214** | 1,22<br>9 940<br>**3EL/214** | 1,47<br>12 000<br>**3EL/214** | 1,77<br>14 440<br>**3EL/214** | 2,13<br>17 430<br>**3EL/214** | 224 | 250 | |
| | 200 | 0,169<br>1 520<br>**3EL/212** | 0,222<br>1 900<br>**3EL/201** | 0,311<br>2 650<br>**3EL/200** | 0,432<br>3 670<br>**3EL/200** | 0,58<br>5 040<br>**3EL/203** | 0,8<br>6 770<br>**3EL/198** | 1,13<br>9 550<br>**3EL/198** | 1,59<br>13 460<br>**3EL/198** | 1,59<br>13 460<br>**3EL/198** | 1,91<br>16 670<br>**3EL/204** | 200 | 224 | |
| | 200 | 0,182<br>1 600<br>**4EL/207** | 0,23<br>2 020<br>**4EL/207** | 0,356<br>3 150<br>**4EL/207** | 0,51<br>4 500<br>**4EL/207** | 0,71<br>6 300<br>**4EL/207** | 1<br>9 000<br>**4EL/211** | 1,39<br>12 500<br>**4EL/211** | 1,66<br>15 000<br>**4EL/211** | 2<br>18 000<br>**4EL/211** | 2,35<br>21 200<br>**4EL/211** | 200 | 224 | |
| | 180 | 0,195<br>1 600<br>**4EL/171** | 0,247<br>2 020<br>**4EL/171** | 0,378<br>3 150<br>**4EL/175** | 0,54<br>4 500<br>**4EL/175** | 0,76<br>6 300<br>**4EL/175** | 1,06<br>9 000<br>**4EL/178** | 1,47<br>12 500<br>**4EL/178** | 1,76<br>15 000<br>**4EL/178** | 2,12<br>18 000<br>**4EL/178** | 2,26<br>19 230<br>**4EL/178** | 180 | 200 | |
| | 180 | 0,183<br>1 600<br>**3EL/183** | 0,226<br>1 970<br>**3EL/183** | 0,357<br>3 150<br>**3EL/185** | 0,388<br>3 430<br>**3EL/185** | 0,58<br>5 200<br>**3EL/189** | 0,85<br>7 070<br>**3EL/174** | 1,2<br>9 970<br>**3EL/174** | 1,45<br>12 030<br>**3EL/174** | 1,74<br>14 470<br>**3EL/174** | 2,1<br>17 480<br>**3EL/174** | 180 | 200 | |
| | 160 | 0,191<br>1 600<br>**3EL/158** | 0,233<br>1 960<br>**3EL/158** | 0,372<br>3 150<br>**3EL/160** | 0,54<br>4 500<br>**3EL/157** | 0,75<br>6 300<br>**3EL/157** | 0,99<br>8 820<br>**3EL/169** | 1,26<br>11 310<br>**3EL/169** | 1,68<br>15 000<br>**3EL/169** | 1,78<br>15 940<br>**3EL/169** | 1,78<br>15 940<br>**3EL/169** | 160 | 180 | |
| | 140 | 0,183<br>1 600<br>**3EL/146** | 0,256<br>2 240<br>**3EL/146** | 0,388<br>3 150<br>**3EL/136** | 0,55<br>4 500<br>**3EL/136** | 0,78<br>6 300<br>**3EL/136** | 1,06<br>8 700<br>**3EL/137** | 1,45<br>11 920<br>**3EL/137** | 1,83<br>15 000<br>**3EL/137** | 1,99<br>16 310<br>**3EL/137** | 2,4<br>19 700<br>**3EL/137** | 140 | 160 | |
| | 125 | 0,185<br>1 600<br>**3EL/126** | 0,26<br>2 240<br>**3EL/126** | 0,372<br>3 150<br>**3EL/124** | 0,53<br>4 500<br>**3EL/124** | 0,66<br>5 620<br>**3EL/124** | 1,09<br>8 670<br>**3EL/117** | 1,49<br>11 870<br>**3EL/117** | 1,88<br>15 000<br>**3EL/117** | 2,04<br>16 250<br>**3EL/117** | 2,47<br>19 670<br>**3EL/117** | 125 | 140 | |
| | 112 | 0,196<br>1 600<br>**3EL/107** | 0,274<br>2 240<br>**3EL/107** | 0,379<br>3 150<br>**3EL/109** | 0,54<br>4 500<br>**3EL/109** | 0,76<br>6 300<br>**3EL/109** | 1,09<br>9 000<br>**3EL/108** | 1,51<br>12 480<br>**3EL/108** | 1,81<br>15 000<br>**3EL/108** | 2,13<br>17 590<br>**3EL/108** | 2,13<br>17 590<br>**3EL/108** | 112 | 125 | |
| | 100 | 0,186<br>1 600<br>**3EL/101** | 0,26<br>2 240<br>**3EL/101** | 0,353<br>3 150<br>**3EL/105** | 0,5<br>4 500<br>**3EL/105** | 0,54<br>4 800<br>**3EL/105** | 0,84<br>7 080<br>**3EL/98,6** | 1,19<br>9 980<br>**3EL/98,6** | 1,43<br>12 050<br>**3EL/98,6** | 1,72<br>14 500<br>**3EL/98,6** | 2,08<br>17 510<br>**3EL/98,6** | 100 | 112 | |
| **9 000** | 3550 | 0,094<br>1 100<br>**4EL/3868** | 0,132<br>1 550<br>**4EL/3868** | 0,204<br>2 140<br>**4EL/3460** | 0,288<br>3 020<br>**4EL/3460** | 0,407<br>4 260<br>**4EL/3460** | – | – | – | – | – | 3550 | 3 150 | **0,9** |

| $n_{N2} \times L_h$ | $i_N$ | Gear reducer size<br>$P_{N2}$ kW<br>$M_{N2}$ N m<br>... / i<br>030A | 042A | 060A | 085A | 125A | 180A | 250A | 355A | 500A | 710A | $i_N$ | $n_1$ min$^{-1}$ | $n_{N2}$ |
|---|---|---|---|---|---|---|---|---|---|---|---|---|---|---|
| **11 200** | 1600 | 3,1<br>26 670<br>**4EL/1621** | 5<br>40 000<br>**4EL/1509** | 6<br>51 720<br>**4EL/1621** | 9,3<br>80 000<br>**4EL/1621** | 13,6<br>108 430<br>**4EL/1507** | 18<br>159 690<br>**4EL/1670** | – | – | – | – | 1600 | 1 800 | **1,12** |
| | 1400 | 2,99<br>26 490<br>**4EL/1482** | 4,69<br>38 120<br>**4EL/1361** | 5,9<br>51 830<br>**4EL/1462** | 9,1<br>80 000<br>**4EL/1471** | 12,9<br>109 420<br>**4EL/1423** | – | – | 41,8<br>327 860<br>**4EL/1314** | – | – | 1400 | 1 600 | |
| | 1250 | 3,6<br>31 030<br>**4EL/1263** | 4,5<br>39 660<br>**4EL/1291** | 6,1<br>51 620<br>**4EL/1245** | 10<br>87 150<br>**4EL/1278** | 12,5<br>109 930<br>**4EL/1284** | 18,3<br>159 830<br>**4EL/1283** | 27<br>236 000<br>**4EL/1283** | 40,7<br>329 400<br>**4EL/1186** | 52<br>467 840<br>**4EL/1312** | – | 1250 | 1 400 | |
| | 1120 | 2,89<br>26 660<br>**4EL/1206** | 4,33<br>38 330<br>**4EL/1160** | 6<br>51 700<br>**4EL/1124** | 9,3<br>80 000<br>**4EL/1124** | 12,4<br>110 120<br>**4EL/1160** | 18,2<br>160 000<br>**4EL/1150** | 26,9<br>236 000<br>**4EL/1150** | 40,3<br>329 960<br>**4EL/1071** | 48,8<br>418 240<br>**4EL/1122** | – | 1120 | 1 250 | |
| | 1000 | 3,59<br>31 500<br>**4EL/1028** | 4,44<br>39 760<br>**4EL/1051** | 6,4<br>56 490<br>**4EL/1028** | 9,9<br>87 380<br>**4EL/1040** | 12,4<br>110 240<br>**4EL/1046** | 20,1<br>168 320<br>**4EL/984** | 31,4<br>265 000<br>**4EL/990** | 41,4<br>358 440<br>**4EL/1014** | 54<br>464 980<br>**4EL/1008** | 73<br>627 540<br>**4EL/1008** | 1000 | 1 120 | |
| | 900 | 3,77<br>31 500<br>**4EL/876** | 4,62<br>39 480<br>**4EL/895** | 6,7<br>56 090<br>**4EL/876** | 10,3<br>86 760<br>**4EL/886** | 14,3<br>125 000<br>**4EL/914** | 19,9<br>168 590<br>**4EL/888** | 31,3<br>265 000<br>**4EL/888** | 38,3<br>333 050<br>**4EL/911** | 61<br>530 000<br>**4EL/914** | 75<br>613 700<br>**4EL/862** | 900 | 1 000 | |
| | 800 | 3,55<br>31 500<br>**4EL/836** | 5,1<br>45 000<br>**4EL/828** | 6,4<br>56 600<br>**4EL/836** | 9,7<br>87 550<br>**4EL/846** | 14,3<br>125 000<br>**4EL/825** | 19,9<br>168 640<br>**4EL/800** | 31<br>265 000<br>**4EL/806** | 43,6<br>370 080<br>**4EL/800** | 61<br>510 360<br>**4EL/782** | 74<br>613 800<br>**4EL/778** | 800 | 900 | |
| | 710 | 3,7<br>31 500<br>**4EL/713** | 5,3<br>45 000<br>**4EL/706** | 6,6<br>56 240<br>**4EL/713** | 10,1<br>86 990<br>**4EL/721** | 14,8<br>125 000<br>**4EL/706** | 19,6<br>169 020<br>**4EL/722** | 30,7<br>265 000<br>**4EL/722** | 42,5<br>356 820<br>**4EL/703** | 63<br>530 000<br>**4EL/703** | 85<br>710 000<br>**4EL/703** | 710 | 800 | |
| | 630 | 3,55<br>31 500<br>**4EL/659** | 5,6<br>45 000<br>**4EL/595** | 6,8<br>55 890<br>**4EL/607** | 10,1<br>90 000<br>**4EL/659** | 14,7<br>125 000<br>**4EL/634** | 20,2<br>169 290<br>**4EL/624** | 30,4<br>259 940<br>**4EL/635** | 45,4<br>375 000<br>**4EL/614** | 63<br>530 000<br>**4EL/630** | 84<br>710 000<br>**4EL/630** | 630 | 710 | |
| | 560 | 3,7<br>31 500<br>**4EL/562** | 5,3<br>45 000<br>**4EL/556** | 7,4<br>63 000<br>**4EL/562** | 10,6<br>90 000<br>**4EL/562** | 14,4<br>125 000<br>**4EL/572** | 21,1<br>180 000<br>**4EL/563** | 31,1<br>265 000<br>**4EL/563** | 44,6<br>375 000<br>**4EL/554** | 62<br>530 000<br>**4EL/568** | 82<br>710 000<br>**4EL/568** | 560 | 630 | |
| | 500 | 3,86<br>31 500<br>**4EL/479** | 5,4<br>45 000<br>**4EL/489** | 7,7<br>63 000<br>**4EL/479** | 11<br>90 000<br>**4EL/479** | 14,7<br>125 000<br>**4EL/500** | 22<br>180 000<br>**4EL/479** | 32<br>265 000<br>**4EL/485** | 43,9<br>375 000<br>**4EL/501** | 63<br>530 000<br>**4EL/491** | 83<br>710 000<br>**4EL/500** | 500 | 560 | |
| | 450 | 3,72<br>31 500<br>**4EL/443** | 5,2<br>45 000<br>**4EL/453** | 7,4<br>63 000<br>**4EL/443** | 10,6<br>90 000<br>**4EL/443** | 14,5<br>125 000<br>**4EL/451** | 21,2<br>180 000<br>**4EL/444** | 31,3<br>265 000<br>**4EL/444** | 43,5<br>375 000<br>**4EL/452** | 63<br>530 000<br>**4EL/443** | 83<br>710 000<br>**4EL/448** | 450 | 500 | |
| | 400 | 3,93<br>31 500<br>**4EL/377** | 5,5<br>45 000<br>**4EL/386** | 7,9<br>63 000<br>**4EL/377** | 10,6<br>86 220<br>**4EL/382** | 15,3<br>125 000<br>**4EL/386** | 22,4<br>180 000<br>**4EL/378** | 32,6<br>265 000<br>**4EL/382** | 45,7<br>375 000<br>**4EL/386** | 60<br>530 000<br>**4EL/420** | 80<br>710 000<br>**4EL/420** | 400 | 450 | |
| | 355 | 3,23<br>26 480<br>**4EL/344** | 5,8<br>45 000<br>**4EL/325** | 6,3<br>51 360<br>**4EL/344** | 9,7<br>80 000<br>**4EL/344** | 14,7<br>125 000<br>**4EL/356** | 20,1<br>169 340<br>**4EL/353** | 30,3<br>260 010<br>**4EL/360** | 44,1<br>375 000<br>**4EL/356** | 64<br>530 000<br>**4EL/349** | 79<br>710 000<br>**4EL/379** | 355 | 400 | |
| | 315 | 3,68<br>31 500<br>**4EL/318** | 5,5<br>45 000<br>**4EL/304** | 7,2<br>61 230<br>**4EL/318** | 10,5<br>90 000<br>**4EL/318** | 14,3<br>125 000<br>**4EL/325** | 21<br>180 000<br>**4EL/319** | 30,6<br>265 000<br>**4EL/322** | 41<br>359 130<br>**4EL/326** | 61<br>530 000<br>**4EL/323** | 76<br>710 000<br>**4EL/349** | 315 | 355 | |
| | 280 | 3,49<br>31 500<br>**4EL/297** | 5,4<br>45 000<br>**4EL/274** | 7<br>63 000<br>**4EL/297** | 10<br>90 000<br>**4EL/297** | 13,8<br>125 000<br>**4EL/300** | 19,9<br>180 000<br>**4EL/298** | 29,3<br>265 000<br>**4EL/298** | 41,2<br>375 000<br>**4EL/300** | 59<br>530 000<br>**4EL/299** | 78<br>710 000<br>**4EL/299** | 280 | 315 | |
| | 250 | 3,68<br>31 500<br>**4EL/251** | 5,1<br>45 000<br>**4EL/256** | 7,4<br>63 000<br>**4EL/251** | 10,5<br>90 000<br>**4EL/251** | 14,3<br>125 000<br>**4EL/256** | 21<br>180 000<br>**4EL/251** | 30,9<br>265 000<br>**4EL/251** | 42,8<br>375 000<br>**4EL/257** | 62<br>530 000<br>**4EL/252** | – | 250 | 280 | |
| | 250 | 3,13<br>26 620<br>**3EL/249** | 3,86<br>30 580<br>**3EL/232** | 5,4<br>46 310<br>**3EL/249** | 9,9<br>80 000<br>**3EL/237** | 13,2<br>108 980<br>**3EL/243** | – | – | – | – | – | 250 | 280 | |
| | 224 | 3,26<br>26 430<br>**3EL/212** | 4,56<br>38 190<br>**3EL/219** | 6,3<br>51 260<br>**3EL/212** | 9,9<br>80 000<br>**3EL/212** | – | 19<br>159 120<br>**3EL/219** | – | – | – | – | 224 | 250 | |
| | 200 | 3,09<br>26 690<br>**3EL/203** | 4,75<br>40 000<br>**3EL/198** | 5,4<br>46 350<br>**3EL/203** | 9,7<br>80 000<br>**3EL/193** | 12,2<br>102 690<br>**3EL/198** | – | – | – | – | – | 200 | 224 | |
| | 200 | 3,5<br>31 500<br>**4EL/211** | 4,89<br>45 000<br>**4EL/216** | 7<br>63 000<br>**4EL/211** | 10<br>90 000<br>**4EL/211** | 13,6<br>125 000<br>**4EL/216** | 19,9<br>180 000<br>**4EL/212** | – | – | – | – | 200 | 224 | |
| | 180 | 3,71<br>31 500<br>**4EL/178** | 5,2<br>45 000<br>**4EL/182** | 7,3<br>62 300<br>**4EL/178** | – | – | – | – | – | – | – | 180 | 200 | |
| | 180 | 3,21<br>26 500<br>**3EL/173** | 4,49<br>38 230<br>**3EL/178** | 5,2<br>45 680<br>**3EL/183** | 7,9<br>70 140<br>**3EL/187** | 12,4<br>110 190<br>**3EL/186** | 18,8<br>159 540<br>**3EL/178** | – | 40,2<br>330 180<br>**3EL/172** | 56<br>461 720<br>**3EL/172** | 76<br>623 290<br>**3EL/172** | 180 | 200 | |
| | 160 | 3,54<br>31 070<br>**3EL/165** | 4,43<br>39 770<br>**3EL/169** | 6<br>51 760<br>**3EL/163** | 9,8<br>87 400<br>**3EL/167** | 12,4<br>110 240<br>**3EL/168** | 18<br>160 000<br>**3EL/168** | 26,5<br>236 000<br>**3EL/168** | 40,1<br>330 310<br>**3EL/155** | 56<br>461 430<br>**3EL/154** | 76<br>623 540<br>**3EL/155** | 160 | 180 | |
| | 140 | 3,92<br>31 500<br>**3EL/135** | 4,78<br>39 250<br>**3EL/138** | 6,9<br>55 760<br>**3EL/135** | 10,6<br>86 240<br>**3EL/136** | 13,2<br>104 290<br>**3EL/133** | 19,7<br>160 000<br>**3EL/136** | 24,2<br>207 890<br>**3EL/144** | 44,8<br>354 950<br>**3EL/133** | 47,7<br>418 820<br>**3EL/147** | 70<br>616 150<br>**3EL/147** | 140 | 160 | |
| | 125 | 2,8<br>24 870<br>**3EL/130** | 4,62<br>40 000<br>**3EL/127** | 5,3<br>45 660<br>**3EL/127** | 9,1<br>80 000<br>**3EL/129** | 15,3<br>125 000<br>**3EL/120** | 19,3<br>169 510<br>**3EL/129** | 30<br>265 000<br>**3EL/130** | 36<br>294 180<br>**3EL/120** | 65<br>530 000<br>**3EL/120** | 87<br>710 000<br>**3EL/120** | 125 | 140 | |
| | 112 | 3,6<br>31 500<br>**3EL/115** | 4,44<br>39 760<br>**3EL/117** | 6,4<br>56 490<br>**3EL/115** | 9,9<br>87 370<br>**3EL/116** | 15,1<br>125 000<br>**3EL/108** | 19,1<br>169 780<br>**3EL/116** | 29,8<br>265 000<br>**3EL/116** | 43,1<br>356 010<br>**3EL/108** | 65<br>530 000<br>**3EL/107** | 86<br>710 000<br>**3EL/108** | 112 | 125 | |
| | 100 | 3,48<br>31 500<br>**3EL/106** | 4,87<br>45 000<br>**3EL/108** | 5,4<br>48 660<br>**3EL/106** | 9,9<br>90 000<br>**3EL/106** | 14<br>122 650<br>**3EL/102** | 19,8<br>169 500<br>**3EL/100** | 29,9<br>260 250<br>**3EL/102** | 42<br>375 000<br>**3EL/105** | 59<br>512 780<br>**3EL/102** | 81<br>710 000<br>**3EL/103** | 100 | 112 | |
| **9 000** | 3550 | – | – | – | – | – | – | – | – | – | – | 3550 | 3 150 | **0,9** |

3

| $n_{N2} \times L_h$ | $i_N$ | Gear reducer size<br>$P_{N2}$ kW<br>$M_{N2}$ N m<br>... / i<br>001A | 002A | 003A | 004A | 006A | 009A | 012A | 015A | 018A | 021A | $i_N$ | $n_1$ min$^{-1}$ | $n_{N2}$ |
|---|---|---|---|---|---|---|---|---|---|---|---|---|---|---|
| 9 000 | 3150 | 0,117<br>1 320<br>**4EL/3296** | 0,126<br>1 420<br>**4EL/3296** | – | – | – | 0,57<br>6 020<br>**4EL/3094** | 0,8<br>8 490<br>**4EL/3094** | – | 1,13<br>11 960<br>**4EL/3094** | – | 3150 | 2 800 | **0,9** |
| | 2800 | 0,126<br>1 320<br>**4EL/2750** | 0,181<br>1 900<br>**4EL/2750** | 0,235<br>2 650<br>**4EL/2947** | 0,275<br>3 090<br>**4EL/2947** | 0,387<br>4 360<br>**4EL/2947** | – | – | 0,94<br>10 440<br>**4EL/2921** | – | – | 2800 | 2 500 | |
| | 2500 | 0,13<br>1 320<br>**4EL/2377** | 0,188<br>1 900<br>**4EL/2377** | 0,253<br>2 650<br>**4EL/2459** | 0,367<br>3 750<br>**4EL/2399** | 0,51<br>5 170<br>**4EL/2399** | 0,55<br>6 150<br>**4EL/2636** | 0,77<br>8 670<br>**4EL/2636** | 1,09<br>12 220<br>**4EL/2636** | 1,09<br>12 220<br>**4EL/2636** | 1,43<br>14 510<br>**4EL/2377** | 2500 | 2 240 | |
| | 2240 | 0,15<br>1 560<br>**4EL/2168** | 0,15<br>1 560<br>**4EL/2168** | 0,226<br>2 510<br>**4EL/2324** | – | – | 0,71<br>7 290<br>**4EL/2145** | 1<br>10 280<br>**4EL/2145** | 1,21<br>12 420<br>**4EL/2145** | 1,46<br>14 940<br>**4EL/2145** | 1,66<br>16 960<br>**4EL/2145** | 2240 | 2 000 | |
| | 2000 | – | – | 0,25<br>2 650<br>**4EL/2001** | 0,353<br>3 750<br>**4EL/2001** | 0,481<br>5 220<br>**4EL/2043** | 0,61<br>6 110<br>**4EL/1901** | 0,85<br>8 610<br>**4EL/1901** | – | – | – | 2000 | 1 800 | |
| | 1800 | 0,143<br>1 600<br>**4EL/1874** | 0,183<br>2 050<br>**4EL/1874** | 0,279<br>3 150<br>**4EL/1891** | 0,363<br>3 750<br>**4EL/1730** | 0,5<br>5 180<br>**4EL/1730** | 0,69<br>7 340<br>**4EL/1790** | 0,95<br>10 380<br>**4EL/1827** | 1,15<br>12 500<br>**4EL/1827** | 1,4<br>15 000<br>**4EL/1790** | 1,65<br>18 000<br>**4EL/1827** | 1800 | 1 600 | |
| | 1600 | 0,15<br>1 600<br>**4EL/1564** | 0,191<br>2 030<br>**4EL/1564** | 0,287<br>3 150<br>**4EL/1611** | 0,409<br>4 500<br>**4EL/1611** | 0,479<br>5 260<br>**4EL/1611** | 0,62<br>7 100<br>**4EL/1691** | 0,87<br>10 010<br>**4EL/1691** | 1,22<br>14 110<br>**4EL/1691** | 1,44<br>14 970<br>**4EL/1525** | 1,73<br>18 000<br>**4EL/1525** | 1600 | 1 400 | |
| | 1400 | 0,155<br>1 600<br>**4EL/1351** | 0,196<br>2 020<br>**4EL/1351** | 0,302<br>3 150<br>**4EL/1364** | 0,438<br>4 500<br>**4EL/1344** | 0,61<br>6 300<br>**4EL/1344** | 0,82<br>9 000<br>**4EL/1441** | 1,04<br>11 450<br>**4EL/1441** | 1,36<br>15 000<br>**4EL/1441** | 1,47<br>16 150<br>**4EL/1441** | 1,79<br>17 990<br>**4EL/1318** | 1400 | 1 250 | |
| | 1250 | 0,15<br>1 600<br>**4EL/1249** | 0,21<br>2 240<br>**4EL/1249** | 0,291<br>3 150<br>**4EL/1270** | 0,388<br>4 200<br>**4EL/1270** | 0,489<br>5 200<br>**4EL/1248** | 0,88<br>9 000<br>**4EL/1202** | 0,96<br>10 360<br>**4EL/1259** | 1,16<br>12 500<br>**4EL/1267** | 1,39<br>15 000<br>**4EL/1267** | 1,67<br>18 000<br>**4EL/1267** | 1250 | 1 120 | |
| | 1120 | 0,149<br>1 600<br>**4EL/1128** | 0,189<br>2 040<br>**4EL/1128** | 0,294<br>3 150<br>**4EL/1122** | 0,42<br>4 500<br>**4EL/1122** | 0,59<br>6 300<br>**4EL/1122** | 0,83<br>9 000<br>**4EL/1136** | 1,12<br>12 490<br>**4EL/1172** | 1,34<br>15 000<br>**4EL/1172** | 1,53<br>17 100<br>**4EL/1172** | 1,84<br>20 650<br>**4EL/1172** | 1120 | 1 000 | |
| | 1000 | 0,145<br>1 600<br>**4EL/1043** | 0,202<br>2 240<br>**4EL/1043** | 0,302<br>3 150<br>**4EL/984** | 0,437<br>4 500<br>**4EL/970** | 0,61<br>6 300<br>**4EL/970** | 0,85<br>9 000<br>**4EL/999** | 1,17<br>12 390<br>**4EL/999** | 1,42<br>15 000<br>**4EL/999** | 1,6<br>16 960<br>**4EL/999** | 1,93<br>20 480<br>**4EL/999** | 1000 | 900 | |
| | 900 | 0,149<br>1 600<br>**4EL/901** | 0,208<br>2 240<br>**4EL/901** | 0,29<br>3 150<br>**4EL/909** | 0,412<br>4 500<br>**4EL/916** | 0,58<br>6 300<br>**4EL/916** | 0,82<br>9 000<br>**4EL/924** | 1,13<br>12 500<br>**4EL/924** | 1,49<br>15 000<br>**4EL/846** | 1,67<br>16 840<br>**4EL/846** | 2,01<br>20 330<br>**4EL/846** | 900 | 800 | |
| | 800 | 0,153<br>1 600<br>**4EL/779** | 0,214<br>2 240<br>**4EL/779** | 0,298<br>3 150<br>**4EL/786** | 0,399<br>4 500<br>**4EL/838** | 0,56<br>6 300<br>**4EL/838** | 0,85<br>9 000<br>**4EL/788** | 1,18<br>12 500<br>**4EL/788** | 1,42<br>15 000<br>**4EL/788** | 1,7<br>18 000<br>**4EL/788** | 1,84<br>19 470<br>**4EL/788** | 800 | 710 | |
| | 710 | 0,147<br>1 600<br>**4EL/720** | 0,205<br>2 240<br>**4EL/720** | 0,284<br>3 150<br>**4EL/732** | 0,406<br>4 500<br>**4EL/732** | 0,57<br>6 300<br>**4EL/732** | 0,82<br>9 000<br>**4EL/720** | 1,14<br>12 450<br>**4EL/720** | 1,37<br>15 000<br>**4EL/720** | 1,56<br>17 040<br>**4EL/720** | 1,88<br>20 570<br>**4EL/720** | 710 | 630 | |
| | 630 | 0,151<br>1 600<br>**4EL/622** | 0,211<br>2 240<br>**4EL/622** | 0,294<br>3 150<br>**4EL/628** | 0,432<br>4 500<br>**4EL/611** | 0,6<br>6 300<br>**4EL/611** | 0,8<br>9 000<br>**4EL/657** | 1,12<br>12 500<br>**4EL/657** | 1,34<br>15 000<br>**4EL/657** | 1,61<br>18 000<br>**4EL/657** | 1,89<br>21 200<br>**4EL/657** | 630 | 560 | |
| | 560 | 0,153<br>1 600<br>**4EL/546** | 0,194<br>2 030<br>**4EL/546** | 0,291<br>3 150<br>**4EL/566** | 0,416<br>4 500<br>**4EL/566** | 0,58<br>6 300<br>**4EL/566** | 0,83<br>9 000<br>**4EL/568** | 1,15<br>12 500<br>**4EL/568** | 1,38<br>15 000<br>**4EL/568** | 1,66<br>18 000<br>**4EL/568** | 1,95<br>21 200<br>**4EL/568** | 560 | 500 | |
| | 500 | 0,152<br>1 600<br>**4EL/497** | 0,212<br>2 240<br>**4EL/497** | 0,287<br>3 150<br>**4EL/517** | 0,411<br>4 500<br>**4EL/517** | 0,57<br>6 300<br>**4EL/517** | 0,82<br>9 000<br>**4EL/518** | 1,14<br>12 500<br>**4EL/518** | 1,36<br>15 000<br>**4EL/518** | 1,64<br>18 000<br>**4EL/518** | 1,93<br>21 170<br>**4EL/518** | 500 | 450 | |
| | 450 | 0,151<br>1 600<br>**4EL/445** | 0,211<br>2 240<br>**4EL/445** | 0,292<br>3 150<br>**4EL/452** | 0,417<br>4 500<br>**4EL/452** | 0,58<br>6 300<br>**4EL/452** | 0,84<br>9 000<br>**4EL/448** | 1,17<br>12 500<br>**4EL/448** | 1,4<br>15 000<br>**4EL/448** | 1,68<br>18 000<br>**4EL/448** | 1,98<br>21 200<br>**4EL/448** | 450 | 400 | |
| | 400 | 0,141<br>1 600<br>**4EL/420** | 0,198<br>2 240<br>**4EL/420** | 0,278<br>3 150<br>**4EL/422** | 0,397<br>4 500<br>**4EL/422** | 0,56<br>6 300<br>**4EL/422** | 0,83<br>9 000<br>**4EL/404** | 1,15<br>12 430<br>**4EL/404** | 1,38<br>15 000<br>**4EL/404** | 1,57<br>17 020<br>**4EL/404** | 1,89<br>20 560<br>**4EL/404** | 400 | 355 | |
| | 355 | 0,148<br>1 600<br>**4EL/356** | 0,208<br>2 240<br>**4EL/356** | 0,291<br>3 150<br>**4EL/357** | 0,416<br>4 500<br>**4EL/357** | 0,58<br>6 300<br>**4EL/357** | 0,83<br>9 000<br>**4EL/358** | 1,15<br>12 500<br>**4EL/358** | 1,38<br>15 000<br>**4EL/358** | 1,66<br>18 000<br>**4EL/358** | 1,95<br>21 200<br>**4EL/358** | 355 | 315 | |
| | 315 | 0,153<br>1 600<br>**4EL/306** | 0,194<br>2 020<br>**4EL/306** | 0,291<br>3 150<br>**4EL/317** | 0,416<br>4 500<br>**4EL/317** | 0,58<br>6 300<br>**4EL/317** | 0,82<br>9 000<br>**4EL/323** | 1,13<br>12 500<br>**4EL/323** | 1,36<br>15 000<br>**4EL/323** | 1,63<br>18 000<br>**4EL/323** | 1,95<br>21 200<br>**4EL/318** | 315 | 280 | |
| | 280 | 0,142<br>1 600<br>**4EL/295** | 0,199<br>2 240<br>**4EL/295** | 0,279<br>3 150<br>**4EL/296** | 0,398<br>4 500<br>**4EL/296** | 0,56<br>6 300<br>**4EL/296** | 0,78<br>9 000<br>**4EL/301** | 1,09<br>12 500<br>**4EL/301** | 1,3<br>15 000<br>**4EL/301** | 1,56<br>18 000<br>**4EL/301** | 1,83<br>21 200<br>**4EL/303** | 280 | 250 | |
| | 250 | 0,151<br>1 600<br>**4EL/249** | 0,211<br>2 240<br>**4EL/249** | 0,295<br>3 150<br>**4EL/250** | 0,422<br>4 500<br>**4EL/250** | 0,59<br>6 300<br>**4EL/250** | 0,83<br>9 000<br>**4EL/255** | 1,15<br>12 500<br>**4EL/255** | 1,38<br>15 000<br>**4EL/255** | 1,66<br>18 000<br>**4EL/255** | 1,95<br>21 200<br>**4EL/255** | 250 | 224 | |
| | 250 | 0,145<br>1 570<br>**3EL/254** | 0,145<br>1 570<br>**3EL/254** | 0,25<br>2 650<br>**3EL/249** | 0,29<br>3 080<br>**3EL/249** | 0,51<br>5 170<br>**3EL/239** | 0,69<br>7 340<br>**3EL/251** | 0,97<br>10 350<br>**3EL/251** | 1,17<br>12 500<br>**3EL/251** | 1,4<br>15 000<br>**3EL/251** | 1,59<br>17 070<br>**3EL/251** | 250 | 224 | |
| | 224 | 0,153<br>1 600<br>**3EL/219** | 0,193<br>2 030<br>**3EL/219** | 0,298<br>3 150<br>**3EL/221** | 0,333<br>3 520<br>**3EL/221** | 0,47<br>4 970<br>**3EL/221** | 0,71<br>7 290<br>**3EL/214** | 1,01<br>10 280<br>**3EL/214** | 1,21<br>12 420<br>**3EL/214** | 1,46<br>14 930<br>**3EL/214** | 1,76<br>18 000<br>**3EL/214** | 224 | 200 | |
| | 200 | 0,146<br>1 600<br>**4EL/207** | 0,185<br>2 020<br>**4EL/207** | 0,286<br>3 150<br>**4EL/207** | 0,409<br>4 500<br>**4EL/207** | 0,57<br>6 300<br>**4EL/207** | 0,8<br>9 000<br>**4EL/211** | 1,11<br>12 500<br>**4EL/211** | 1,34<br>15 000<br>**4EL/211** | 1,6<br>18 000<br>**4EL/211** | 1,89<br>21 200<br>**4EL/211** | 200 | 180 | |
| | 200 | 0,14<br>1 580<br>**3EL/212** | 0,178<br>1 900<br>**3EL/201** | 0,25<br>2 650<br>**3EL/200** | 0,354<br>3 750<br>**3EL/200** | 0,485<br>5 210<br>**3EL/203** | 0,67<br>7 000<br>**3EL/198** | 0,94<br>9 870<br>**3EL/198** | 1,32<br>13 910<br>**3EL/198** | 1,32<br>13 910<br>**3EL/198** | 1,58<br>17 100<br>**3EL/204** | 200 | 180 | |
| | 180 | 0,156<br>1 600<br>**4EL/171** | 0,198<br>2 020<br>**4EL/171** | 0,302<br>3 150<br>**4EL/175** | 0,431<br>4 500<br>**4EL/175** | 0,6<br>6 300<br>**4EL/175** | 0,85<br>9 000<br>**4EL/178** | 1,18<br>12 500<br>**4EL/178** | 1,41<br>15 000<br>**4EL/178** | 1,69<br>18 000<br>**4EL/178** | 1,81<br>19 230<br>**4EL/178** | 180 | 160 | |
| | 180 | 0,146<br>1 600<br>**3EL/183** | 0,187<br>2 040<br>**3EL/183** | 0,286<br>3 150<br>**3EL/185** | 0,321<br>3 550<br>**3EL/185** | 0,468<br>5 270<br>**3EL/189** | 0,7<br>7 310<br>**3EL/174** | 0,99<br>10 310<br>**3EL/174** | 1,2<br>12 450<br>**3EL/174** | 1,44<br>14 970<br>**3EL/174** | 1,73<br>18 000<br>**3EL/174** | 180 | 160 | |

| $n_{N2} \times L_h$ | $i_N$ | Gear reducer size<br>$P_{N2}$ kW<br>$M_{N2}$ N m<br>... / i<br>030A | 042A | 060A | 085A | 125A | 180A | 250A | 355A | 500A | 710A | $i_N$ | $n_1$ min$^{-1}$ | $n_{N2}$ |
|---|---|---|---|---|---|---|---|---|---|---|---|---|---|---|
| **9 000** | 3150 | – | – | – | – | – | – | – | – | – | – | 3150 | 2 800 | **0,9** |
| | 2800 | – | – | – | – | – | – | – | – | – | – | 2800 | 2 500 | |
| | 2500 | – | – | – | – | – | – | – | – | – | – | 2500 | 2 240 | |
| | 2240 | 2,16<br>24 090<br>**4EL/2338** | – | – | – | – | – | – | – | – | – | 2240 | 2 000 | |
| | 2000 | 2,71<br>27 320<br>**4EL/1902** | – | – | – | – | – | – | – | – | – | 2000 | 1 800 | |
| | 1800 | – | 3,87<br>38 610<br>**4EL/1673** | 4,99<br>53 470<br>**4EL/1796** | 7,4<br>80 000<br>**4EL/1808** | 10,1<br>112 000<br>**4EL/1852** | – | – | – | – | – | 1800 | 1 600 | |
| | 1600 | 2,51<br>27 700<br>**4EL/1621** | 3,89<br>40 000<br>**4EL/1509** | 4,86<br>53 720<br>**4EL/1621** | 7,2<br>80 000<br>**4EL/1621** | 10,9<br>112 000<br>**4EL/1507** | 14<br>160 000<br>**4EL/1670** | – | – | – | – | 1600 | 1 400 | |
| | 1400 | 2,43<br>27 500<br>**4EL/1482** | 3,72<br>38 700<br>**4EL/1361** | 4,82<br>53 800<br>**4EL/1462** | 7,1<br>80 000<br>**4EL/1471** | 10,3<br>112 000<br>**4EL/1423** | – | – | 33,4<br>335 000<br>**4EL/1314** | – | – | 1400 | 1 250 | |
| | 1250 | 2,92<br>31 460<br>**4EL/1263** | 3,73<br>41 020<br>**4EL/1291** | 5<br>53 390<br>**4EL/1245** | 8,2<br>89 230<br>**4EL/1278** | 10,2<br>112 000<br>**4EL/1284** | 14,6<br>160 000<br>**4EL/1283** | 21,6<br>236 000<br>**4EL/1283** | 33,1<br>335 000<br>**4EL/1186** | 42,5<br>475 000<br>**4EL/1312** | – | 1250 | 1 120 | |
| | 1120 | 2,39<br>27 570<br>**4EL/1206** | 3,51<br>38 910<br>**4EL/1160** | 4,98<br>53 480<br>**4EL/1124** | 7,5<br>80 000<br>**4EL/1124** | 10,1<br>112 000<br>**4EL/1160** | 14,6<br>160 000<br>**4EL/1150** | 21,5<br>236 000<br>**4EL/1150** | 32,8<br>335 000<br>**4EL/1071** | 40<br>428 280<br>**4EL/1122** | – | 1120 | 1 000 | |
| | 1000 | 2,89<br>31 500<br>**4EL/1028** | 3,69<br>41 100<br>**4EL/1051** | 5,4<br>58 390<br>**4EL/1028** | 8,2<br>90 000<br>**4EL/1040** | 10,1<br>112 000<br>**4EL/1046** | 16,7<br>173 980<br>**4EL/984** | 25,2<br>265 000<br>**4EL/990** | 34,4<br>370 490<br>**4EL/1014** | 44,4<br>475 000<br>**4EL/1008** | 59<br>630 000<br>**4EL/1008** | 1000 | 900 | |
| | 900 | 3,01<br>31 500<br>**4EL/876** | 3,82<br>40 840<br>**4EL/895** | 5,6<br>58 020<br>**4EL/876** | 8,5<br>89 740<br>**4EL/886** | 11,5<br>125 000<br>**4EL/914** | 16,5<br>174 380<br>**4EL/888** | 25<br>265 000<br>**4EL/888** | 30,8<br>335 000<br>**4EL/911** | 48,6<br>530 000<br>**4EL/914** | 61<br>626 160<br>**4EL/862** | 900 | 800 | |
| | 800 | 2,8<br>31 500<br>**4EL/836** | 4,04<br>45 000<br>**4EL/828** | 5,2<br>58 660<br>**4EL/836** | 7,9<br>90 000<br>**4EL/846** | 11,3<br>125 000<br>**4EL/825** | 16,2<br>174 800<br>**4EL/800** | 24,4<br>265 000<br>**4EL/806** | 34,9<br>375 000<br>**4EL/800** | 49,2<br>517 840<br>**4EL/782** | 60<br>627 740<br>**4EL/778** | 800 | 710 | |
| | 710 | 2,92<br>31 500<br>**4EL/713** | 4,21<br>45 000<br>**4EL/706** | 5,4<br>58 300<br>**4EL/713** | 8,2<br>90 000<br>**4EL/721** | 11,7<br>125 000<br>**4EL/706** | 16<br>175 240<br>**4EL/722** | 24,2<br>265 000<br>**4EL/722** | 34,7<br>369 950<br>**4EL/703** | 49,8<br>530 000<br>**4EL/703** | 67<br>710 000<br>**4EL/703** | 710 | 630 | |
| | 630 | 2,8<br>31 500<br>**4EL/659** | 4,44<br>45 000<br>**4EL/595** | 5,6<br>57 930<br>**4EL/607** | 8<br>90 000<br>**4EL/659** | 11,6<br>125 000<br>**4EL/634** | 16,2<br>171 780<br>**4EL/624** | 24,3<br>263 750<br>**4EL/635** | 35,8<br>375 000<br>**4EL/614** | 49,4<br>530 000<br>**4EL/630** | 66<br>710 000<br>**4EL/630** | 630 | 560 | |
| | 560 | 2,94<br>31 500<br>**4EL/562** | 4,23<br>45 000<br>**4EL/556** | 5,9<br>63 000<br>**4EL/562** | 8,4<br>90 000<br>**4EL/562** | 11,4<br>125 000<br>**4EL/572** | 16,7<br>180 000<br>**4EL/563** | 24,7<br>265 000<br>**4EL/563** | 35,4<br>375 000<br>**4EL/554** | 48,8<br>530 000<br>**4EL/568** | 65<br>710 000<br>**4EL/568** | 560 | 500 | |
| | 500 | 3,1<br>31 500<br>**4EL/479** | 4,33<br>45 000<br>**4EL/489** | 6,2<br>63 000<br>**4EL/479** | 8,9<br>90 000<br>**4EL/479** | 11,8<br>125 000<br>**4EL/500** | 17,7<br>180 000<br>**4EL/479** | 25,7<br>265 000<br>**4EL/485** | 35,3<br>375 000<br>**4EL/501** | 51<br>530 000<br>**4EL/491** | 67<br>710 000<br>**4EL/500** | 500 | 450 | |
| | 450 | 2,98<br>31 500<br>**4EL/443** | 4,16<br>45 000<br>**4EL/453** | 6<br>63 000<br>**4EL/443** | 8,5<br>90 000<br>**4EL/443** | 11,6<br>125 000<br>**4EL/451** | 17<br>180 000<br>**4EL/444** | 25<br>265 000<br>**4EL/444** | 34,8<br>375 000<br>**4EL/452** | 50<br>530 000<br>**4EL/443** | 66<br>710 000<br>**4EL/448** | 450 | 400 | |
| | 400 | 3,1<br>31 500<br>**4EL/377** | 4,34<br>45 000<br>**4EL/386** | 6,2<br>63 000<br>**4EL/377** | 8,7<br>89 340<br>**4EL/382** | 12<br>125 000<br>**4EL/386** | 17,7<br>180 000<br>**4EL/378** | 25,8<br>265 000<br>**4EL/382** | 36,1<br>375 000<br>**4EL/386** | 46,9<br>530 000<br>**4EL/420** | 63<br>710 000<br>**4EL/420** | 400 | 355 | |
| | 355 | 2,63<br>27 450<br>**4EL/344** | 4,57<br>45 000<br>**4EL/325** | 5,1<br>53 250<br>**4EL/344** | 7,7<br>80 000<br>**4EL/344** | 11,6<br>125 000<br>**4EL/356** | 16,1<br>171 840<br>**4EL/353** | 24,2<br>263 850<br>**4EL/360** | 34,7<br>375 000<br>**4EL/356** | 50<br>530 000<br>**4EL/349** | 62<br>710 000<br>**4EL/379** | 355 | 315 | |
| | 315 | 2,9<br>31 500<br>**4EL/318** | 4,34<br>45 000<br>**4EL/304** | 5,7<br>62 130<br>**4EL/318** | 8,3<br>90 000<br>**4EL/318** | 11,3<br>125 000<br>**4EL/325** | 16,6<br>180 000<br>**4EL/319** | 24,1<br>265 000<br>**4EL/322** | 33,5<br>372 260<br>**4EL/326** | 48,1<br>530 000<br>**4EL/323** | 60<br>710 000<br>**4EL/349** | 315 | 280 | |
| | 280 | 2,77<br>31 500<br>**4EL/297** | 4,3<br>45 000<br>**4EL/274** | 5,5<br>63 000<br>**4EL/297** | 7,9<br>90 000<br>**4EL/297** | 10,9<br>125 000<br>**4EL/300** | 15,8<br>180 000<br>**4EL/298** | 23,3<br>265 000<br>**4EL/298** | 32,7<br>375 000<br>**4EL/300** | 46,5<br>530 000<br>**4EL/299** | 62<br>710 000<br>**4EL/299** | 280 | 250 | |
| | 250 | 2,95<br>31 500<br>**4EL/251** | 4,12<br>45 000<br>**4EL/256** | 5,9<br>63 000<br>**4EL/251** | 8,4<br>90 000<br>**4EL/251** | 11,4<br>125 000<br>**4EL/256** | 16,8<br>180 000<br>**4EL/251** | 24,7<br>265 000<br>**4EL/251** | 34,3<br>375 000<br>**4EL/257** | 49,4<br>530 000<br>**4EL/252** | – | 250 | 224 | |
| | 250 | 2,59<br>27 530<br>**3EL/249** | 3,17<br>31 340<br>**3EL/232** | 4,47<br>47 460<br>**3EL/249** | 7,9<br>80 000<br>**3EL/237** | 10,8<br>112 000<br>**3EL/243** | – | – | – | – | – | 250 | 224 | |
| | 224 | 2,7<br>27 340<br>**3EL/212** | 3,7<br>38 720<br>**3EL/219** | 5,2<br>53 020<br>**3EL/212** | 7,9<br>80 000<br>**3EL/212** | – | 15,3<br>160 000<br>**3EL/219** | – | – | – | – | 224 | 200 | |
| | 200 | 2,81<br>31 500<br>**4EL/211** | 3,93<br>45 000<br>**4EL/216** | 5,6<br>63 000<br>**4EL/211** | 8<br>90 000<br>**4EL/211** | 10,9<br>125 000<br>**4EL/216** | 16<br>180 000<br>**4EL/212** | – | – | – | – | 200 | 180 | |
| | 200 | 2,56<br>27 580<br>**3EL/203** | 3,81<br>40 000<br>**3EL/198** | 4,42<br>47 550<br>**3EL/203** | 7,8<br>80 000<br>**3EL/193** | 9,9<br>104 080<br>**3EL/198** | – | – | – | – | – | 200 | 180 | |
| | 180 | 2,96<br>31 500<br>**4EL/178** | 4,14<br>45 000<br>**4EL/182** | 5,9<br>62 300<br>**4EL/178** | – | – | – | – | – | – | – | 180 | 160 | |
| | 180 | 2,66<br>27 410<br>**3EL/173** | 3,64<br>38 760<br>**3EL/178** | 4,3<br>47 070<br>**3EL/183** | 6,5<br>72 280<br>**3EL/187** | 10,1<br>112 000<br>**3EL/186** | 15,1<br>160 000<br>**3EL/178** | – | 32,6<br>335 000<br>**3EL/172** | 46,3<br>475 000<br>**3EL/172** | 61<br>630 000<br>**3EL/172** | 180 | 160 | |

| $n_{N2} \times L_h$ | $i_N$ | Gear reducer size<br>$P_{N2}$ kW<br>$M_{N2}$ N m<br>... / i<br>001A | 002A | 003A | 004A | 006A | 009A | 012A | 015A | 018A | 021A | $i_N$ | $n_1$ min$^{-1}$ | $n_{N2}$ |
|---|---|---|---|---|---|---|---|---|---|---|---|---|---|---|
| **9 000** | 160 | 0,148<br>1 600<br>**3EL/158** | 0,189<br>2 040<br>**3EL/158** | 0,289<br>3 150<br>**3EL/160** | 0,419<br>4 500<br>**3EL/157** | 0,59<br>6 300<br>**3EL/157** | 0,78<br>9 000<br>**3EL/169** | 1<br>11 480<br>**3EL/169** | 1,3<br>15 000<br>**3EL/169** | 1,41<br>16 190<br>**3EL/169** | 1,41<br>16 190<br>**3EL/169** | 160 | 140 | **0,9** |
| | 140 | 0,143<br>1 600<br>**3EL/146** | 0,2<br>2 240<br>**3EL/146** | 0,303<br>3 150<br>**3EL/136** | 0,433<br>4 500<br>**3EL/136** | 0,61<br>6 300<br>**3EL/136** | 0,86<br>9 000<br>**3EL/137** | 1,18<br>12 370<br>**3EL/137** | 1,43<br>15 000<br>**3EL/137** | 1,61<br>16 930<br>**3EL/137** | 1,95<br>20 450<br>**3EL/137** | 140 | 125 | |
| | 125 | 0,148<br>1 600<br>**3EL/126** | 0,208<br>2 240<br>**3EL/126** | 0,298<br>3 150<br>**3EL/124** | 0,425<br>4 500<br>**3EL/124** | 0,54<br>5 700<br>**3EL/124** | 0,9<br>8 970<br>**3EL/117** | 1,23<br>12 280<br>**3EL/117** | 1,5<br>15 000<br>**3EL/117** | 1,68<br>16 800<br>**3EL/117** | 2,03<br>20 290<br>**3EL/117** | 125 | 112 | |
| **7 100** | 3550 | 0,076<br>1 120<br>**4EL/3868** | 0,108<br>1 600<br>**4EL/3868** | 0,168<br>2 220<br>**4EL/3460** | 0,237<br>3 130<br>**4EL/3460** | 0,334<br>4 420<br>**4EL/3460** | – | – | – | – | – | 3550 | 2 500 | **0,71** |
| | 3150 | 0,094<br>1 320<br>**4EL/3296** | 0,103<br>1 440<br>**4EL/3296** | – | – | – | 0,472<br>6 220<br>**4EL/3094** | 0,67<br>8 780<br>**4EL/3094** | – | 0,94<br>12 380<br>**4EL/3094** | – | 3150 | 2 240 | |
| | 2800 | 0,101<br>1 320<br>**4EL/2750** | 0,145<br>1 900<br>**4EL/2750** | 0,188<br>2 650<br>**4EL/2947** | 0,226<br>3 180<br>**4EL/2947** | 0,318<br>4 480<br>**4EL/2947** | – | – | 0,76<br>10 600<br>**4EL/2921** | – | – | 2800 | 2 000 | |
| | 2500 | 0,105<br>1 320<br>**4EL/2377** | 0,151<br>1 900<br>**4EL/2377** | 0,203<br>2 650<br>**4EL/2459** | 0,295<br>3 750<br>**4EL/2399** | 0,416<br>5 300<br>**4EL/2399** | 0,451<br>6 310<br>**4EL/2636** | 0,64<br>8 900<br>**4EL/2636** | 0,89<br>12 500<br>**4EL/2636** | 0,9<br>12 550<br>**4EL/2636** | 1,19<br>15 000<br>**4EL/2377** | 2500 | 1 800 | |
| | 2240 | 0,124<br>1 600<br>**4EL/2168** | 0,124<br>1 610<br>**4EL/2168** | 0,187<br>2 590<br>**4EL/2324** | – | – | 0,59<br>7 500<br>**4EL/2145** | 0,83<br>10 600<br>**4EL/2145** | 0,98<br>12 500<br>**4EL/2145** | 1,17<br>15 000<br>**4EL/2145** | 1,37<br>17 540<br>**4EL/2145** | 2240 | 1 600 | |
| | 2000 | – | – | 0,194<br>2 650<br>**4EL/2001** | 0,275<br>3 750<br>**4EL/2001** | 0,38<br>5 300<br>**4EL/2043** | 0,481<br>6 240<br>**4EL/1901** | 0,68<br>8 800<br>**4EL/1901** | – | – | – | 2000 | 1 400 | |
| | 1800 | 0,112<br>1 600<br>**4EL/1874** | 0,148<br>2 120<br>**4EL/1874** | 0,218<br>3 150<br>**4EL/1891** | 0,284<br>3 750<br>**4EL/1730** | 0,401<br>5 300<br>**4EL/1730** | 0,55<br>7 500<br>**4EL/1790** | 0,76<br>10 600<br>**4EL/1827** | 0,9<br>12 500<br>**4EL/1827** | 1,1<br>15 000<br>**4EL/1790** | 1,29<br>18 000<br>**4EL/1827** | 1800 | 1 250 | |
| | 1600 | 0,12<br>1 600<br>**4EL/1564** | 0,158<br>2 100<br>**4EL/1564** | 0,229<br>3 150<br>**4EL/1611** | 0,328<br>4 500<br>**4EL/1611** | 0,388<br>5 330<br>**4EL/1611** | 0,51<br>7 340<br>**4EL/1691** | 0,72<br>10 350<br>**4EL/1691** | 1,01<br>14 590<br>**4EL/1691** | 1,15<br>15 000<br>**4EL/1525** | 1,38<br>18 000<br>**4EL/1525** | 1600 | 1 120 | |
| | 1400 | 0,124<br>1 600<br>**4EL/1351** | 0,162<br>2 090<br>**4EL/1351** | 0,242<br>3 150<br>**4EL/1364** | 0,351<br>4 500<br>**4EL/1344** | 0,491<br>6 300<br>**4EL/1344** | 0,65<br>9 000<br>**4EL/1441** | 0,84<br>11 610<br>**4EL/1441** | 1,09<br>15 000<br>**4EL/1441** | 1,19<br>16 370<br>**4EL/1441** | 1,43<br>18 000<br>**4EL/1318** | 1400 | 1 000 | |
| | 1250 | 0,121<br>1 600<br>**4EL/1249** | 0,169<br>2 240<br>**4EL/1249** | 0,234<br>3 150<br>**4EL/1270** | 0,316<br>4 260<br>**4EL/1270** | 0,4<br>5 300<br>**4EL/1248** | 0,71<br>9 000<br>**4EL/1202** | 0,79<br>10 600<br>**4EL/1259** | 0,93<br>12 500<br>**4EL/1267** | 1,12<br>15 000<br>**4EL/1267** | 1,34<br>18 000<br>**4EL/1267** | 1250 | 900 | |
| | 1120 | 0,119<br>1 600<br>**4EL/1128** | 0,156<br>2 110<br>**4EL/1128** | 0,235<br>3 150<br>**4EL/1122** | 0,336<br>4 500<br>**4EL/1122** | 0,47<br>6 300<br>**4EL/1122** | 0,66<br>9 000<br>**4EL/1136** | 0,89<br>12 500<br>**4EL/1172** | 1,07<br>15 000<br>**4EL/1172** | 1,26<br>17 690<br>**4EL/1172** | 1,51<br>21 200<br>**4EL/1172** | 1120 | 800 | |
| | 1000 | 0,114<br>1 600<br>**4EL/1043** | 0,16<br>2 240<br>**4EL/1043** | 0,238<br>3 150<br>**4EL/984** | 0,345<br>4 500<br>**4EL/970** | 0,483<br>6 300<br>**4EL/970** | 0,67<br>9 000<br>**4EL/999** | 0,93<br>12 500<br>**4EL/999** | 1,12<br>15 000<br>**4EL/999** | 1,31<br>17 580<br>**4EL/999** | 1,58<br>21 200<br>**4EL/999** | 1000 | 710 | |
| | 900 | 0,117<br>1 600<br>**4EL/901** | 0,164<br>2 240<br>**4EL/901** | 0,229<br>3 150<br>**4EL/909** | 0,324<br>4 500<br>**4EL/916** | 0,454<br>6 300<br>**4EL/916** | 0,64<br>9 000<br>**4EL/924** | 0,89<br>12 500<br>**4EL/924** | 1,17<br>15 000<br>**4EL/846** | 1,36<br>17 450<br>**4EL/846** | 1,64<br>21 080<br>**4EL/846** | 900 | 630 | |
| | 800 | 0,12<br>1 600<br>**4EL/779** | 0,169<br>2 240<br>**4EL/779** | 0,235<br>3 150<br>**4EL/786** | 0,315<br>4 500<br>**4EL/838** | 0,441<br>6 300<br>**4EL/838** | 0,67<br>9 000<br>**4EL/788** | 0,93<br>12 500<br>**4EL/788** | 1,12<br>15 000<br>**4EL/788** | 1,34<br>18 000<br>**4EL/788** | 1,47<br>19 750<br>**4EL/788** | 800 | 560 | |
| | 710 | 0,116<br>1 600<br>**4EL/720** | 0,163<br>2 240<br>**4EL/720** | 0,225<br>3 150<br>**4EL/732** | 0,322<br>4 500<br>**4EL/732** | 0,451<br>6 300<br>**4EL/732** | 0,65<br>9 000<br>**4EL/720** | 0,91<br>12 500<br>**4EL/720** | 1,09<br>15 000<br>**4EL/720** | 1,28<br>17 640<br>**4EL/720** | 1,54<br>21 200<br>**4EL/720** | 710 | 500 | |
| | 630 | 0,121<br>1 600<br>**4EL/622** | 0,17<br>2 240<br>**4EL/622** | 0,236<br>3 150<br>**4EL/628** | 0,347<br>4 500<br>**4EL/611** | 0,486<br>6 300<br>**4EL/611** | 0,65<br>9 000<br>**4EL/657** | 0,9<br>12 500<br>**4EL/657** | 1,08<br>15 000<br>**4EL/657** | 1,29<br>18 000<br>**4EL/657** | 1,52<br>21 200<br>**4EL/657** | 630 | 450 | |
| | 560 | 0,123<br>1 600<br>**4EL/546** | 0,161<br>2 100<br>**4EL/546** | 0,233<br>3 150<br>**4EL/566** | 0,333<br>4 500<br>**4EL/566** | 0,466<br>6 300<br>**4EL/566** | 0,66<br>9 000<br>**4EL/568** | 0,92<br>12 500<br>**4EL/568** | 1,11<br>15 000<br>**4EL/568** | 1,33<br>18 000<br>**4EL/568** | 1,56<br>21 200<br>**4EL/568** | 560 | 400 | |
| | 500 | 0,12<br>1 600<br>**4EL/497** | 0,168<br>2 240<br>**4EL/497** | 0,227<br>3 150<br>**4EL/517** | 0,324<br>4 500<br>**4EL/517** | 0,453<br>6 300<br>**4EL/517** | 0,65<br>9 000<br>**4EL/518** | 0,9<br>12 500<br>**4EL/518** | 1,08<br>15 000<br>**4EL/518** | 1,29<br>18 000<br>**4EL/518** | 1,52<br>21 200<br>**4EL/518** | 500 | 355 | |
| | 450 | 0,119<br>1 600<br>**4EL/445** | 0,166<br>2 240<br>**4EL/445** | 0,23<br>3 150<br>**4EL/452** | 0,328<br>4 500<br>**4EL/452** | 0,459<br>6 300<br>**4EL/452** | 0,66<br>9 000<br>**4EL/448** | 0,92<br>12 500<br>**4EL/448** | 1,1<br>15 000<br>**4EL/448** | 1,33<br>18 000<br>**4EL/448** | 1,56<br>21 200<br>**4EL/448** | 450 | 315 | |
| | 400 | 0,112<br>1 600<br>**4EL/420** | 0,156<br>2 240<br>**4EL/420** | 0,219<br>3 150<br>**4EL/422** | 0,313<br>4 500<br>**4EL/422** | 0,438<br>6 300<br>**4EL/422** | 0,65<br>9 000<br>**4EL/404** | 0,91<br>12 500<br>**4EL/404** | 1,09<br>15 000<br>**4EL/404** | 1,28<br>17 640<br>**4EL/404** | 1,54<br>21 200<br>**4EL/404** | 400 | 280 | |
| | 355 | 0,118<br>1 600<br>**4EL/356** | 0,165<br>2 240<br>**4EL/356** | 0,231<br>3 150<br>**4EL/357** | 0,33<br>4 500<br>**4EL/357** | 0,462<br>6 300<br>**4EL/357** | 0,66<br>9 000<br>**4EL/358** | 0,91<br>12 500<br>**4EL/358** | 1,1<br>15 000<br>**4EL/358** | 1,32<br>18 000<br>**4EL/358** | 1,55<br>21 200<br>**4EL/358** | 355 | 250 | |
| | 315 | 0,123<br>1 600<br>**4EL/306** | 0,155<br>2 020<br>**4EL/306** | 0,233<br>3 150<br>**4EL/317** | 0,333<br>4 500<br>**4EL/317** | 0,466<br>6 300<br>**4EL/317** | 0,65<br>9 000<br>**4EL/323** | 0,91<br>12 500<br>**4EL/323** | 1,09<br>15 000<br>**4EL/323** | 1,31<br>18 000<br>**4EL/323** | 1,56<br>21 200<br>**4EL/318** | 315 | 224 | |
| | 280 | 0,114<br>1 600<br>**4EL/295** | 0,159<br>2 240<br>**4EL/295** | 0,223<br>3 150<br>**4EL/296** | 0,319<br>4 500<br>**4EL/296** | 0,446<br>6 300<br>**4EL/296** | 0,63<br>9 000<br>**4EL/301** | 0,87<br>12 500<br>**4EL/301** | 1,04<br>15 000<br>**4EL/301** | 1,25<br>18 000<br>**4EL/301** | 1,47<br>21 200<br>**4EL/303** | 280 | 200 | |
| | 250 | 0,119<br>1 600<br>**3EL/254** | 0,12<br>1 620<br>**3EL/254** | 0,201<br>2 650<br>**3EL/249** | 0,238<br>3 150<br>**3EL/249** | 0,417<br>5 300<br>**3EL/239** | 0,56<br>7 500<br>**3EL/251** | 0,8<br>10 600<br>**3EL/251** | 0,94<br>12 500<br>**3EL/251** | 1,13<br>15 000<br>**3EL/251** | 1,32<br>17 650<br>**3EL/251** | 250 | 180 | |
| | 250 | 0,121<br>1 600<br>**4EL/249** | 0,169<br>2 240<br>**4EL/249** | 0,237<br>3 150<br>**4EL/250** | 0,339<br>4 500<br>**4EL/250** | 0,475<br>6 300<br>**4EL/250** | 0,67<br>9 000<br>**4EL/255** | 0,92<br>12 500<br>**4EL/255** | 1,11<br>15 000<br>**4EL/255** | 1,33<br>18 000<br>**4EL/255** | 1,57<br>21 200<br>**4EL/255** | 250 | 180 | |
| | 224 | 0,122<br>1 600<br>**3EL/219** | 0,16<br>2 100<br>**3EL/219** | 0,238<br>3 150<br>**3EL/221** | 0,276<br>3 640<br>**3EL/221** | 0,389<br>5 140<br>**3EL/221** | 0,59<br>7 500<br>**3EL/214** | 0,83<br>10 600<br>**3EL/214** | 0,98<br>12 500<br>**3EL/214** | 1,17<br>15 000<br>**3EL/214** | 1,41<br>18 000<br>**3EL/214** | 224 | 160 | |

| $n_{N2} \times L_h$ | $i_N$ | Gear reducer size<br>$P_{N2}$ kW<br>$M_{N2}$ N m<br>... / i<br>030A | 042A | 060A | 085A | 125A | 180A | 250A | 355A | 500A | 710A | $i_N$ | $n_1$ min$^{-1}$ | $n_{N2}$ |
|---|---|---|---|---|---|---|---|---|---|---|---|---|---|---|
| **9 000** | 160 | 2,79<br>31 500<br>**3EL/165** | 3,58<br>41 310<br>**3EL/169** | 4,83<br>53 770<br>**3EL/163** | 7,8<br>89 480<br>**3EL/167** | 9,8<br>112 000<br>**3EL/168** | 14<br>160 000<br>**3EL/168** | 20,6<br>236 000<br>**3EL/168** | 31,6<br>335 000<br>**3EL/155** | 45,2<br>475 000<br>**3EL/154** | 59<br>630 000<br>**3EL/155** | 160 | 140 | **0,9** |
| | 140 | 3,06<br>31 500<br>**3EL/135** | 3,88<br>40 730<br>**3EL/138** | 5,6<br>57 870<br>**3EL/135** | 8,6<br>89 520<br>**3EL/136** | 10,5<br>106 430<br>**3EL/133** | 15,4<br>160 000<br>**3EL/136** | 19,5<br>214 180<br>**3EL/144** | 36,2<br>367 210<br>**3EL/133** | 38,4<br>431 310<br>**3EL/147** | 56<br>634 610<br>**3EL/147** | 140 | 125 | |
| | 125 | 2,27<br>25 220<br>**3EL/130** | 3,7<br>40 000<br>**3EL/127** | 4,34<br>47 000<br>**3EL/127** | 7,2<br>80 000<br>**3EL/129** | 12,2<br>125 000<br>**3EL/120** | 16<br>175 320<br>**3EL/129** | 24<br>265 000<br>**3EL/130** | 29,4<br>300 710<br>**3EL/120** | 52<br>530 000<br>**3EL/120** | 69<br>710 000<br>**3EL/120** | 125 | 112 | |
| **7 100** | 3550 | – | – | – | – | – | – | – | – | – | – | 3550 | 2 500 | **0,71** |
| | 3150 | – | – | – | – | – | – | – | – | – | – | 3150 | 2 240 | |
| | 2800 | – | – | – | – | – | – | – | – | – | – | 2800 | 2 000 | |
| | 2500 | – | – | – | – | – | – | – | – | – | – | 2500 | 1 800 | |
| | 2240 | 1,77<br>24 760<br>**4EL/2338** | – | – | – | – | – | – | – | – | – | 2240 | 1 600 | |
| | 2000 | 2,16<br>28 000<br>**4EL/1902** | – | – | – | – | – | – | – | – | – | 2000 | 1 400 | |
| | 1800 | – | 3,11<br>39 760<br>**4EL/1673** | 4,05<br>55 510<br>**4EL/1796** | 5,8<br>80 000<br>**4EL/1808** | 7,9<br>112 000<br>**4EL/1852** | – | – | – | – | – | 1800 | 1 250 | |
| | 1600 | 2,03<br>28 000<br>**4EL/1621** | 3,11<br>40 000<br>**4EL/1509** | 4,02<br>55 570<br>**4EL/1621** | 5,8<br>80 000<br>**4EL/1621** | 8,7<br>112 000<br>**4EL/1507** | 11,2<br>160 000<br>**4EL/1670** | – | – | – | – | 1600 | 1 120 | |
| | 1400 | 2,01<br>28 450<br>**4EL/1482** | 3,07<br>39 860<br>**4EL/1361** | 3,99<br>55 650<br>**4EL/1462** | 5,7<br>80 000<br>**4EL/1471** | 8,2<br>112 000<br>**4EL/1423** | – | – | 26,7<br>335 000<br>**4EL/1314** | – | – | 1400 | 1 000 | |
| | 1250 | 2,35<br>31 500<br>**4EL/1263** | 3,1<br>42 400<br>**4EL/1291** | 4,18<br>55 190<br>**4EL/1245** | 6,6<br>90 000<br>**4EL/1278** | 8,2<br>112 000<br>**4EL/1284** | 11,8<br>160 000<br>**4EL/1283** | 17,3<br>236 000<br>**4EL/1283** | 26,6<br>335 000<br>**4EL/1186** | 34,1<br>475 000<br>**4EL/1312** | – | 1250 | 900 | |
| | 1120 | 1,98<br>28 520<br>**4EL/1206** | 2,89<br>40 000<br>**4EL/1160** | 4,12<br>55 320<br>**4EL/1124** | 6<br>80 000<br>**4EL/1124** | 8,1<br>112 000<br>**4EL/1160** | 11,7<br>160 000<br>**4EL/1150** | 17,2<br>236 000<br>**4EL/1150** | 26,2<br>335 000<br>**4EL/1071** | 33,1<br>442 990<br>**4EL/1122** | – | 1120 | 800 | |
| | 1000 | 2,28<br>31 500<br>**4EL/1028** | 3,01<br>42 600<br>**4EL/1051** | 4,38<br>60 520<br>**4EL/1028** | 6,4<br>90 000<br>**4EL/1040** | 8<br>112 000<br>**4EL/1046** | 13,6<br>180 000<br>**4EL/984** | 19,9<br>265 000<br>**4EL/990** | 27,5<br>375 000<br>**4EL/1014** | 35<br>475 000<br>**4EL/1008** | 46,5<br>630 000<br>**4EL/1008** | 1000 | 710 | |
| | 900 | 2,37<br>31 500<br>**4EL/876** | 3,12<br>42 340<br>**4EL/895** | 4,53<br>60 150<br>**4EL/876** | 6,7<br>90 000<br>**4EL/886** | 9<br>125 000<br>**4EL/914** | 13,4<br>180 000<br>**4EL/888** | 19,7<br>265 000<br>**4EL/888** | 24,3<br>335 000<br>**4EL/911** | 38,2<br>530 000<br>**4EL/914** | 49,7<br>649 200<br>**4EL/862** | 900 | 630 | |
| | 800 | 2,21<br>31 500<br>**4EL/836** | 3,19<br>45 000<br>**4EL/828** | 4,26<br>60 810<br>**4EL/836** | 6,2<br>90 000<br>**4EL/846** | 8,9<br>125 000<br>**4EL/825** | 13,2<br>180 000<br>**4EL/800** | 19,3<br>265 000<br>**4EL/806** | 27,5<br>375 000<br>**4EL/800** | 39,4<br>525 430<br>**4EL/782** | 49<br>650 680<br>**4EL/778** | 800 | 560 | |
| | 710 | 2,31<br>31 500<br>**4EL/713** | 3,34<br>45 000<br>**4EL/706** | 4,44<br>60 380<br>**4EL/713** | 6,5<br>90 000<br>**4EL/721** | 9,3<br>125 000<br>**4EL/706** | 13<br>180 000<br>**4EL/722** | 19,2<br>265 000<br>**4EL/722** | 27,9<br>375 000<br>**4EL/703** | 39,5<br>530 000<br>**4EL/703** | 53<br>710 000<br>**4EL/703** | 710 | 500 | |
| | 630 | 2,25<br>31 500<br>**4EL/659** | 3,57<br>45 000<br>**4EL/595** | 4,65<br>59 880<br>**4EL/607** | 6,4<br>90 000<br>**4EL/659** | 9,3<br>125 000<br>**4EL/634** | 13,2<br>174 100<br>**4EL/624** | 19,7<br>265 000<br>**4EL/635** | 28,8<br>375 000<br>**4EL/614** | 39,7<br>530 000<br>**4EL/630** | 53<br>710 000<br>**4EL/630** | 630 | 450 | |
| | 560 | 2,35<br>31 500<br>**4EL/562** | 3,39<br>45 000<br>**4EL/556** | 4,7<br>63 000<br>**4EL/562** | 6,7<br>90 000<br>**4EL/562** | 9,2<br>125 000<br>**4EL/572** | 13,4<br>180 000<br>**4EL/563** | 19,7<br>265 000<br>**4EL/563** | 28,3<br>375 000<br>**4EL/554** | 39,1<br>530 000<br>**4EL/568** | 52<br>710 000<br>**4EL/568** | 560 | 400 | |
| | 500 | 2,45<br>31 500<br>**4EL/479** | 3,42<br>45 000<br>**4EL/489** | 4,89<br>63 000<br>**4EL/479** | 7<br>90 000<br>**4EL/479** | 9,3<br>125 000<br>**4EL/500** | 14<br>180 000<br>**4EL/479** | 20,3<br>265 000<br>**4EL/485** | 27,8<br>375 000<br>**4EL/501** | 40,2<br>530 000<br>**4EL/491** | 53<br>710 000<br>**4EL/500** | 500 | 355 | |
| | 450 | 2,35<br>31 500<br>**4EL/443** | 3,28<br>45 000<br>**4EL/453** | 4,69<br>63 000<br>**4EL/443** | 6,7<br>90 000<br>**4EL/443** | 9,1<br>125 000<br>**4EL/451** | 13,4<br>180 000<br>**4EL/444** | 19,7<br>265 000<br>**4EL/444** | 27,4<br>375 000<br>**4EL/452** | 39,5<br>530 000<br>**4EL/443** | 52<br>710 000<br>**4EL/448** | 450 | 315 | |
| | 400 | 2,45<br>31 500<br>**4EL/377** | 3,42<br>45 000<br>**4EL/386** | 4,9<br>63 000<br>**4EL/377** | 6,9<br>90 000<br>**4EL/382** | 9,5<br>125 000<br>**4EL/386** | 14<br>180 000<br>**4EL/378** | 20,3<br>265 000<br>**4EL/382** | 28,5<br>375 000<br>**4EL/386** | 37<br>530 000<br>**4EL/420** | 49,6<br>710 000<br>**4EL/420** | 400 | 280 | |
| | 355 | 2,13<br>28 000<br>**4EL/344** | 3,62<br>45 000<br>**4EL/325** | 4,2<br>55 140<br>**4EL/344** | 6,1<br>80 000<br>**4EL/344** | 9,2<br>125 000<br>**4EL/356** | 12,9<br>174 290<br>**4EL/353** | 19,3<br>265 000<br>**4EL/360** | 27,6<br>375 000<br>**4EL/356** | 39,7<br>530 000<br>**4EL/349** | 49,1<br>710 000<br>**4EL/379** | 355 | 250 | |
| | 315 | 2,32<br>31 500<br>**4EL/318** | 3,47<br>45 000<br>**4EL/304** | 4,6<br>62 300<br>**4EL/318** | 6,6<br>90 000<br>**4EL/318** | 9<br>125 000<br>**4EL/325** | 13,3<br>180 000<br>**4EL/319** | 19,3<br>265 000<br>**4EL/322** | 27<br>375 000<br>**4EL/326** | 38,5<br>530 000<br>**4EL/323** | 47,7<br>710 000<br>**4EL/349** | 315 | 224 | |
| | 280 | 2,22<br>31 500<br>**4EL/297** | 3,44<br>45 000<br>**4EL/274** | 4,44<br>63 000<br>**4EL/297** | 6,3<br>90 000<br>**4EL/297** | 8,7<br>125 000<br>**4EL/300** | 12,6<br>180 000<br>**4EL/298** | 18,6<br>265 000<br>**4EL/298** | 26,2<br>375 000<br>**4EL/300** | 37,2<br>530 000<br>**4EL/299** | 49,8<br>710 000<br>**4EL/299** | 280 | 200 | |
| | 250 | 2,12<br>28 000<br>**3EL/249** | 2,63<br>32 400<br>**3EL/232** | 3,71<br>49 050<br>**3EL/249** | 6,4<br>80 000<br>**3EL/237** | 8,7<br>112 000<br>**3EL/243** | – | – | – | – | – | 250 | 180 | |
| | 250 | 2,37<br>31 500<br>**4EL/251** | 3,31<br>45 000<br>**4EL/256** | 4,74<br>63 000<br>**4EL/251** | 6,8<br>90 000<br>**4EL/251** | 9,2<br>125 000<br>**4EL/256** | 13,5<br>180 000<br>**4EL/251** | 19,9<br>265 000<br>**4EL/251** | 27,5<br>375 000<br>**4EL/257** | 39,7<br>530 000<br>**4EL/252** | – | 250 | 180 | |
| | 224 | 2,21<br>28 000<br>**3EL/212** | 3,05<br>39 900<br>**3EL/219** | 4,33<br>54 840<br>**3EL/212** | 6,3<br>80 000<br>**3EL/212** | – | 12,3<br>160 000<br>**3EL/219** | – | – | – | – | 224 | 160 | |

| $n_{N2} \times L_h$ | $i_N$ | Gear reducer size<br>$P_{N2}$ kW<br>$M_{N2}$ N m<br>... / i<br>001A | 002A | 003A | 004A | 006A | 009A | 012A | 015A | 018A | 021A | $i_N$ | $n_1$ min$^{-1}$ | $n_{N2}$ |
|---|---|---|---|---|---|---|---|---|---|---|---|---|---|---|
| **7 100** | 200 | 0,113<br>1 600<br>**4EL/207** | 0,144<br>2 020<br>**4EL/207** | 0,223<br>3 150<br>**4EL/207** | 0,318<br>4 500<br>**4EL/207** | 0,445<br>6 300<br>**4EL/207** | 0,62<br>9 000<br>**4EL/211** | 0,87<br>12 500<br>**4EL/211** | 1,04<br>15 000<br>**4EL/211** | 1,25<br>18 000<br>**4EL/211** | 1,47<br>21 200<br>**4EL/211** | 200 | 140 | **0,71** |
| | 200 | 0,111<br>1 600<br>**3EL/212** | 0,139<br>1 900<br>**3EL/201** | 0,195<br>2 650<br>**3EL/200** | 0,275<br>3 750<br>**3EL/200** | 0,384<br>5 300<br>**3EL/203** | 0,54<br>7 270<br>**3EL/198** | 0,76<br>10 250<br>**3EL/198** | 1,07<br>14 450<br>**3EL/198** | 1,07<br>14 450<br>**3EL/198** | 1,27<br>17 770<br>**3EL/204** | 200 | 140 | |
| | 180 | 0,114<br>1 600<br>**3EL/183** | 0,151<br>2 120<br>**3EL/183** | 0,223<br>3 150<br>**3EL/185** | 0,261<br>3 680<br>**3EL/185** | 0,371<br>5 350<br>**3EL/189** | 0,56<br>7 500<br>**3EL/174** | 0,8<br>10 600<br>**3EL/174** | 0,94<br>12 500<br>**3EL/174** | 1,13<br>15 000<br>**3EL/174** | 1,35<br>18 000<br>**3EL/174** | 180 | 125 | |
| | 180 | 0,122<br>1 600<br>**4EL/171** | 0,155<br>2 020<br>**4EL/171** | 0,236<br>3 150<br>**4EL/175** | 0,337<br>4 500<br>**4EL/175** | 0,472<br>6 300<br>**4EL/175** | 0,66<br>9 000<br>**4EL/178** | 0,92<br>12 500<br>**4EL/178** | 1,1<br>15 000<br>**4EL/178** | 1,32<br>18 000<br>**4EL/178** | 1,41<br>19 230<br>**4EL/178** | 180 | 125 | |
| | 160 | 0,119<br>1 600<br>**3EL/158** | 0,156<br>2 110<br>**3EL/158** | 0,231<br>3 150<br>**3EL/160** | 0,335<br>4 500<br>**3EL/157** | 0,469<br>6 300<br>**3EL/157** | 0,63<br>9 000<br>**3EL/169** | 0,81<br>11 640<br>**3EL/169** | 1,04<br>15 000<br>**3EL/169** | 1,14<br>16 410<br>**3EL/169** | 1,14<br>16 410<br>**3EL/169** | 160 | 112 | |
| **5 600** | 3550 | 0,061<br>1 120<br>**4EL/3868** | 0,087<br>1 600<br>**4EL/3868** | 0,136<br>2 240<br>**4EL/3460** | 0,191<br>3 150<br>**4EL/3460** | 0,272<br>4 500<br>**4EL/3460** | – | – | – | – | – | 3550 | 2 000 | **0,56** |
| | 3150 | 0,075<br>1 320<br>**4EL/3296** | 0,085<br>1 490<br>**4EL/3296** | – | – | – | 0,384<br>6 300<br>**4EL/3094** | 0,55<br>9 000<br>**4EL/3094** | – | 0,76<br>12 500<br>**4EL/3094** | – | 3150 | 1 800 | |
| | 2800 | 0,08<br>1 320<br>**4EL/2750** | 0,116<br>1 900<br>**4EL/2750** | 0,151<br>2 650<br>**4EL/2947** | 0,187<br>3 290<br>**4EL/2947** | 0,263<br>4 630<br>**4EL/2947** | – | – | 0,61<br>10 600<br>**4EL/2921** | – | – | 2800 | 1 600 | |
| | 2500 | 0,081<br>1 320<br>**4EL/2377** | 0,117<br>1 900<br>**4EL/2377** | 0,158<br>2 650<br>**4EL/2459** | 0,229<br>3 750<br>**4EL/2399** | 0,324<br>5 300<br>**4EL/2399** | 0,365<br>6 560<br>**4EL/2636** | 0,51<br>9 240<br>**4EL/2636** | 0,7<br>12 500<br>**4EL/2636** | 0,72<br>13 040<br>**4EL/2636** | 0,93<br>15 000<br>**4EL/2377** | 2500 | 1 400 | |
| | 2240 | 0,097<br>1 600<br>**4EL/2168** | 0,101<br>1 670<br>**4EL/2168** | 0,152<br>2 690<br>**4EL/2324** | – | – | 0,458<br>7 500<br>**4EL/2145** | 0,65<br>10 600<br>**4EL/2145** | 0,76<br>12 500<br>**4EL/2145** | 0,92<br>15 000<br>**4EL/2145** | 1,1<br>18 000<br>**4EL/2145** | 2240 | 1 250 | |
| | 2000 | – | – | 0,155<br>2 650<br>**4EL/2001** | 0,22<br>3 750<br>**4EL/2001** | 0,304<br>5 300<br>**4EL/2043** | 0,398<br>6 450<br>**4EL/1901** | 0,56<br>9 100<br>**4EL/1901** | – | – | – | 2000 | 1 120 | |
| | 1800 | 0,089<br>1 600<br>**4EL/1874** | 0,123<br>2 200<br>**4EL/1874** | 0,174<br>3 150<br>**4EL/1891** | 0,227<br>3 750<br>**4EL/1730** | 0,321<br>5 300<br>**4EL/1730** | 0,439<br>7 500<br>**4EL/1790** | 0,61<br>10 600<br>**4EL/1827** | 0,72<br>12 500<br>**4EL/1827** | 0,88<br>15 000<br>**4EL/1790** | 1,03<br>18 000<br>**4EL/1827** | 1800 | 1 000 | |
| | 1600 | 0,096<br>1 600<br>**4EL/1564** | 0,131<br>2 170<br>**4EL/1564** | 0,184<br>3 150<br>**4EL/1611** | 0,263<br>4 500<br>**4EL/1611** | 0,316<br>5 410<br>**4EL/1611** | 0,423<br>7 590<br>**4EL/1691** | 0,6<br>10 700<br>**4EL/1691** | 0,84<br>15 000<br>**4EL/1691** | 0,93<br>15 000<br>**4EL/1525** | 1,11<br>18 000<br>**4EL/1525** | 1600 | 900 | |
| | 1400 | 0,099<br>1 600<br>**4EL/1351** | 0,134<br>2 160<br>**4EL/1351** | 0,193<br>3 150<br>**4EL/1364** | 0,28<br>4 500<br>**4EL/1344** | 0,393<br>6 300<br>**4EL/1344** | 0,52<br>9 000<br>**4EL/1441** | 0,68<br>11 770<br>**4EL/1441** | 0,87<br>15 000<br>**4EL/1441** | 0,96<br>16 600<br>**4EL/1441** | 1,14<br>18 000<br>**4EL/1318** | 1400 | 800 | |
| | 1250 | 0,095<br>1 600<br>**4EL/1249** | 0,133<br>2 240<br>**4EL/1249** | 0,184<br>3 150<br>**4EL/1270** | 0,253<br>4 320<br>**4EL/1270** | 0,316<br>5 300<br>**4EL/1248** | 0,56<br>9 000<br>**4EL/1202** | 0,63<br>10 600<br>**4EL/1259** | 0,73<br>12 500<br>**4EL/1267** | 0,88<br>15 000<br>**4EL/1267** | 1,06<br>18 000<br>**4EL/1267** | 1250 | 710 | |
| | 1120 | 0,094<br>1 600<br>**4EL/1128** | 0,128<br>2 180<br>**4EL/1128** | 0,185<br>3 150<br>**4EL/1122** | 0,265<br>4 500<br>**4EL/1122** | 0,37<br>6 300<br>**4EL/1122** | 0,52<br>9 000<br>**4EL/1136** | 0,7<br>12 500<br>**4EL/1172** | 0,84<br>15 000<br>**4EL/1172** | 1,01<br>18 000<br>**4EL/1172** | 1,19<br>21 200<br>**4EL/1172** | 1120 | 630 | |
| | 1000 | 0,09<br>1 600<br>**4EL/1043** | 0,126<br>2 240<br>**4EL/1043** | 0,188<br>3 150<br>**4EL/984** | 0,272<br>4 500<br>**4EL/970** | 0,381<br>6 300<br>**4EL/970** | 0,53<br>9 000<br>**4EL/999** | 0,73<br>12 500<br>**4EL/999** | 0,88<br>15 000<br>**4EL/999** | 1,06<br>18 000<br>**4EL/999** | 1,24<br>21 200<br>**4EL/999** | 1000 | 560 | |
| | 900 | 0,093<br>1 600<br>**4EL/901** | 0,13<br>2 240<br>**4EL/901** | 0,181<br>3 150<br>**4EL/909** | 0,257<br>4 500<br>**4EL/916** | 0,36<br>6 300<br>**4EL/916** | 0,51<br>9 000<br>**4EL/924** | 0,71<br>12 500<br>**4EL/924** | 0,93<br>15 000<br>**4EL/846** | 1,11<br>18 000<br>**4EL/846** | 1,31<br>21 200<br>**4EL/846** | 900 | 500 | |
| | 800 | 0,097<br>1 600<br>**4EL/779** | 0,136<br>2 240<br>**4EL/779** | 0,189<br>3 150<br>**4EL/786** | 0,253<br>4 500<br>**4EL/838** | 0,354<br>6 300<br>**4EL/838** | 0,54<br>9 000<br>**4EL/788** | 0,75<br>12 500<br>**4EL/788** | 0,9<br>15 000<br>**4EL/788** | 1,08<br>18 000<br>**4EL/788** | 1,2<br>20 020<br>**4EL/788** | 800 | 450 | |
| | 710 | 0,093<br>1 600<br>**4EL/720** | 0,13<br>2 240<br>**4EL/720** | 0,18<br>3 150<br>**4EL/732** | 0,258<br>4 500<br>**4EL/732** | 0,361<br>6 300<br>**4EL/732** | 0,52<br>9 000<br>**4EL/720** | 0,73<br>12 500<br>**4EL/720** | 0,87<br>15 000<br>**4EL/720** | 1,05<br>18 000<br>**4EL/720** | 1,23<br>21 200<br>**4EL/720** | 710 | 400 | |
| | 630 | 0,096<br>1 600<br>**4EL/622** | 0,134<br>2 240<br>**4EL/622** | 0,186<br>3 150<br>**4EL/628** | 0,274<br>4 500<br>**4EL/611** | 0,383<br>6 300<br>**4EL/611** | 0,51<br>9 000<br>**4EL/657** | 0,71<br>12 500<br>**4EL/657** | 0,85<br>15 000<br>**4EL/657** | 1,02<br>18 000<br>**4EL/657** | 1,2<br>21 200<br>**4EL/657** | 630 | 355 | |
| | 560 | 0,097<br>1 600<br>**4EL/546** | 0,131<br>2 170<br>**4EL/546** | 0,183<br>3 150<br>**4EL/566** | 0,262<br>4 500<br>**4EL/566** | 0,367<br>6 300<br>**4EL/566** | 0,52<br>9 000<br>**4EL/568** | 0,73<br>12 500<br>**4EL/568** | 0,87<br>15 000<br>**4EL/568** | 1,05<br>18 000<br>**4EL/568** | 1,23<br>21 200<br>**4EL/568** | 560 | 315 | |
| | 500 | 0,094<br>1 600<br>**4EL/497** | 0,132<br>2 240<br>**4EL/497** | 0,179<br>3 150<br>**4EL/517** | 0,255<br>4 500<br>**4EL/517** | 0,358<br>6 300<br>**4EL/517** | 0,51<br>9 000<br>**4EL/518** | 0,71<br>12 500<br>**4EL/518** | 0,85<br>15 000<br>**4EL/518** | 1,02<br>18 000<br>**4EL/518** | 1,2<br>21 200<br>**4EL/518** | 500 | 280 | |
| | 450 | 0,094<br>1 600<br>**4EL/445** | 0,132<br>2 240<br>**4EL/445** | 0,182<br>3 150<br>**4EL/452** | 0,26<br>4 500<br>**4EL/452** | 0,365<br>6 300<br>**4EL/452** | 0,53<br>9 000<br>**4EL/448** | 0,73<br>12 500<br>**4EL/448** | 0,88<br>15 000<br>**4EL/448** | 1,05<br>18 000<br>**4EL/448** | 1,24<br>21 200<br>**4EL/448** | 450 | 250 | |
| | 400 | 0,089<br>1 600<br>**4EL/420** | 0,125<br>2 240<br>**4EL/420** | 0,175<br>3 150<br>**4EL/422** | 0,25<br>4 500<br>**4EL/422** | 0,35<br>6 300<br>**4EL/422** | 0,52<br>9 000<br>**4EL/404** | 0,73<br>12 500<br>**4EL/404** | 0,87<br>15 000<br>**4EL/404** | 1,05<br>18 000<br>**4EL/404** | 1,23<br>21 200<br>**4EL/404** | 400 | 224 | |
| | 355 | 0,094<br>1 600<br>**4EL/356** | 0,132<br>2 240<br>**4EL/356** | 0,185<br>3 150<br>**4EL/357** | 0,264<br>4 500<br>**4EL/357** | 0,37<br>6 300<br>**4EL/357** | 0,53<br>9 000<br>**4EL/358** | 0,73<br>12 500<br>**4EL/358** | 0,88<br>15 000<br>**4EL/358** | 1,05<br>18 000<br>**4EL/358** | 1,24<br>21 200<br>**4EL/358** | 355 | 200 | |
| | 315 | 0,099<br>1 600<br>**4EL/306** | 0,125<br>2 020<br>**4EL/306** | 0,187<br>3 150<br>**4EL/317** | 0,267<br>4 500<br>**4EL/317** | 0,374<br>6 300<br>**4EL/317** | 0,52<br>9 000<br>**4EL/323** | 0,73<br>12 500<br>**4EL/323** | 0,87<br>15 000<br>**4EL/323** | 1,05<br>18 000<br>**4EL/323** | 1,26<br>21 200<br>**4EL/318** | 315 | 180 | |
| | 280 | 0,091<br>1 600<br>**4EL/295** | 0,127<br>2 240<br>**4EL/295** | 0,178<br>3 150<br>**4EL/296** | 0,255<br>4 500<br>**4EL/296** | 0,357<br>6 300<br>**4EL/296** | 0,5<br>9 000<br>**4EL/301** | 0,69<br>12 500<br>**4EL/301** | 0,83<br>15 000<br>**4EL/301** | 1<br>18 000<br>**4EL/301** | 1,17<br>21 200<br>**4EL/303** | 280 | 160 | |
| | 250 | 0,094<br>1 600<br>**4EL/249** | 0,132<br>2 240<br>**4EL/249** | 0,185<br>3 150<br>**4EL/250** | 0,264<br>4 500<br>**4EL/250** | 0,369<br>6 300<br>**4EL/250** | 0,52<br>9 000<br>**4EL/255** | 0,72<br>12 500<br>**4EL/255** | 0,86<br>15 000<br>**4EL/255** | 1,03<br>18 000<br>**4EL/255** | 1,22<br>21 200<br>**4EL/255** | 250 | 140 | |

| $n_{N2} \times L_h$ | $i_N$ | Gear reducer size<br>$P_{N2}$ kW<br>$M_{N2}$ N m<br>... / i<br>030A | 042A | 060A | 085A | 125A | 180A | 250A | 355A | 500A | 710A | $i_N$ | $n_1$ min$^{-1}$ | $n_{N2}$ |
|---|---|---|---|---|---|---|---|---|---|---|---|---|---|---|
| **7 100** | 200 | 2,19<br>31 500<br>**4EL/211** | 3,06<br>45 000<br>**4EL/216** | 4,37<br>63 000<br>**4EL/211** | 6,2<br>90 000<br>**4EL/211** | 8,5<br>125 000<br>**4EL/216** | 12,5<br>180 000<br>**4EL/212** | – | – | – | – | 200 | 140 | **0,71** |
| | 200 | 2,02<br>28 000<br>**3EL/203** | 2,97<br>40 000<br>**3EL/198** | 3,57<br>49 390<br>**3EL/203** | 6,1<br>80 000<br>**3EL/193** | 7,8<br>105 690<br>**3EL/198** | – | – | – | – | – | 200 | 140 | |
| | 180 | 2,12<br>28 000<br>**3EL/173** | 2,94<br>40 000<br>**3EL/178** | 3,49<br>48 860<br>**3EL/183** | 5,3<br>75 030<br>**3EL/187** | 7,9<br>112 000<br>**3EL/186** | 11,8<br>160 000<br>**3EL/178** | – | 25,5<br>335 000<br>**3EL/172** | 36,2<br>475 000<br>**3EL/172** | 47,9<br>630 000<br>**3EL/172** | 180 | 125 | |
| | 180 | 2,32<br>31 500<br>**4EL/178** | 3,24<br>45 000<br>**4EL/182** | 4,58<br>62 300<br>**4EL/178** | – | – | – | – | – | – | – | 180 | 125 | |
| | 160 | 2,23<br>31 500<br>**3EL/165** | 2,96<br>42 730<br>**3EL/169** | 4<br>55 620<br>**3EL/163** | 6,3<br>90 000<br>**3EL/167** | 7,8<br>112 000<br>**3EL/168** | 11,2<br>160 000<br>**3EL/168** | 16,5<br>236 000<br>**3EL/168** | 25,3<br>335 000<br>**3EL/155** | 36,2<br>475 000<br>**3EL/154** | 47,6<br>630 000<br>**3EL/155** | 160 | 112 | |
| **5 600** | 3550 | – | – | – | – | – | – | – | – | – | – | 3550 | 2 000 | **0,56** |
| | 3150 | – | – | – | – | – | – | – | – | – | – | 3150 | 1 800 | |
| | 2800 | – | – | – | – | – | – | – | – | – | – | 2800 | 1 600 | |
| | 2500 | – | – | – | – | – | – | – | – | – | – | 2500 | 1 400 | |
| | 2240 | 1,44<br>25 710<br>**4EL/2338** | – | – | – | – | – | – | – | – | – | 2240 | 1 250 | |
| | 2000 | 1,73<br>28 000<br>**4EL/1902** | – | – | – | – | – | – | – | – | – | 2000 | 1 120 | |
| | 1800 | – | 2,5<br>40 000<br>**4EL/1673** | 3,26<br>56 000<br>**4EL/1796** | 4,63<br>80 000<br>**4EL/1808** | 6,3<br>112 000<br>**4EL/1852** | – | – | – | – | – | 1800 | 1 000 | |
| | 1600 | 1,63<br>28 000<br>**4EL/1621** | 2,5<br>40 000<br>**4EL/1509** | 3,26<br>56 000<br>**4EL/1621** | 4,65<br>80 000<br>**4EL/1621** | 7<br>112 000<br>**4EL/1507** | 9<br>160 000<br>**4EL/1670** | – | – | – | – | 1600 | 900 | |
| | 1400 | 1,66<br>29 420<br>**4EL/1482** | 2,46<br>40 000<br>**4EL/1361** | 3,21<br>56 000<br>**4EL/1462** | 4,55<br>80 000<br>**4EL/1471** | 6,6<br>112 000<br>**4EL/1423** | – | – | 21,4<br>335 000<br>**4EL/1314** | – | – | 1400 | 800 | |
| | 1250 | 1,85<br>31 500<br>**4EL/1263** | 2,53<br>43 950<br>**4EL/1291** | 3,34<br>56 000<br>**4EL/1245** | 5,2<br>90 000<br>**4EL/1278** | 6,5<br>112 000<br>**4EL/1284** | 9,3<br>160 000<br>**4EL/1283** | 13,7<br>236 000<br>**4EL/1283** | 21<br>335 000<br>**4EL/1186** | 26,9<br>475 000<br>**4EL/1312** | – | 1250 | 710 | |
| | 1120 | 1,62<br>29 570<br>**4EL/1206** | 2,28<br>40 000<br>**4EL/1160** | 3,29<br>56 000<br>**4EL/1124** | 4,7<br>80 000<br>**4EL/1124** | 6,4<br>112 000<br>**4EL/1160** | 9,2<br>160 000<br>**4EL/1150** | 13,5<br>236 000<br>**4EL/1150** | 20,6<br>335 000<br>**4EL/1071** | 27<br>459 290<br>**4EL/1122** | – | 1120 | 630 | |
| | 1000 | 1,8<br>31 500<br>**4EL/1028** | 2,46<br>44 160<br>**4EL/1051** | 3,58<br>62 740<br>**4EL/1028** | 5,1<br>90 000<br>**4EL/1040** | 6,3<br>112 000<br>**4EL/1046** | 10,7<br>180 000<br>**4EL/984** | 15,7<br>265 000<br>**4EL/990** | 21,7<br>375 000<br>**4EL/1014** | 27,6<br>475 000<br>**4EL/1008** | 36,7<br>630 000<br>**4EL/1008** | 1000 | 560 | |
| | 900 | 1,88<br>31 500<br>**4EL/876** | 2,56<br>43 840<br>**4EL/895** | 3,72<br>62 290<br>**4EL/876** | 5,3<br>90 000<br>**4EL/886** | 7,2<br>125 000<br>**4EL/914** | 10,6<br>180 000<br>**4EL/888** | 15,6<br>265 000<br>**4EL/888** | 19,3<br>335 000<br>**4EL/911** | 30,3<br>530 000<br>**4EL/914** | 40,8<br>672 300<br>**4EL/862** | 900 | 500 | |
| | 800 | 1,77<br>31 500<br>**4EL/836** | 2,56<br>45 000<br>**4EL/828** | 3,54<br>62 850<br>**4EL/836** | 5<br>90 000<br>**4EL/846** | 7,1<br>125 000<br>**4EL/825** | 10,6<br>180 000<br>**4EL/800** | 15,5<br>265 000<br>**4EL/806** | 22,1<br>375 000<br>**4EL/800** | 31,9<br>530 000<br>**4EL/782** | 40,7<br>672 570<br>**4EL/778** | 800 | 450 | |
| | 710 | 1,85<br>31 500<br>**4EL/713** | 2,67<br>45 000<br>**4EL/706** | 3,67<br>62 450<br>**4EL/713** | 5,2<br>90 000<br>**4EL/721** | 7,4<br>125 000<br>**4EL/706** | 10,4<br>180 000<br>**4EL/722** | 15,4<br>265 000<br>**4EL/722** | 22,3<br>375 000<br>**4EL/703** | 31,6<br>530 000<br>**4EL/703** | 42,3<br>710 000<br>**4EL/703** | 710 | 400 | |
| | 630 | 1,78<br>31 500<br>**4EL/659** | 2,81<br>45 000<br>**4EL/595** | 3,8<br>62 070<br>**4EL/607** | 5,1<br>90 000<br>**4EL/659** | 7,3<br>125 000<br>**4EL/634** | 10,5<br>176 650<br>**4EL/624** | 15,5<br>265 000<br>**4EL/635** | 22,7<br>375 000<br>**4EL/614** | 31,3<br>530 000<br>**4EL/630** | 41,9<br>710 000<br>**4EL/630** | 630 | 355 | |
| | 560 | 1,85<br>31 500<br>**4EL/562** | 2,67<br>45 000<br>**4EL/556** | 3,7<br>63 000<br>**4EL/562** | 5,3<br>90 000<br>**4EL/562** | 7,2<br>125 000<br>**4EL/572** | 10,5<br>180 000<br>**4EL/563** | 15,5<br>265 000<br>**4EL/563** | 22,3<br>375 000<br>**4EL/554** | 30,8<br>530 000<br>**4EL/568** | 41,2<br>710 000<br>**4EL/568** | 560 | 315 | |
| | 500 | 1,93<br>31 500<br>**4EL/479** | 2,7<br>45 000<br>**4EL/489** | 3,86<br>63 000<br>**4EL/479** | 5,5<br>90 000<br>**4EL/479** | 7,3<br>125 000<br>**4EL/500** | 11<br>180 000<br>**4EL/479** | 16<br>265 000<br>**4EL/485** | 22<br>375 000<br>**4EL/501** | 31,7<br>530 000<br>**4EL/491** | 41,6<br>710 000<br>**4EL/500** | 500 | 280 | |
| | 450 | 1,86<br>31 500<br>**4EL/443** | 2,6<br>45 000<br>**4EL/453** | 3,72<br>63 000<br>**4EL/443** | 5,3<br>90 000<br>**4EL/443** | 7,3<br>125 000<br>**4EL/451** | 10,6<br>180 000<br>**4EL/444** | 15,6<br>265 000<br>**4EL/444** | 21,7<br>375 000<br>**4EL/452** | 31,3<br>530 000<br>**4EL/443** | 41,5<br>710 000<br>**4EL/448** | 450 | 250 | |
| | 400 | 1,96<br>31 500<br>**4EL/377** | 2,74<br>45 000<br>**4EL/386** | 3,92<br>63 000<br>**4EL/377** | 5,5<br>90 000<br>**4EL/382** | 7,6<br>125 000<br>**4EL/386** | 11,2<br>180 000<br>**4EL/378** | 16,3<br>265 000<br>**4EL/382** | 22,8<br>375 000<br>**4EL/386** | 29,6<br>530 000<br>**4EL/420** | 39,7<br>710 000<br>**4EL/420** | 400 | 224 | |
| | 355 | 1,71<br>28 000<br>**4EL/344** | 2,9<br>45 000<br>**4EL/325** | 3,41<br>56 000<br>**4EL/344** | 4,87<br>80 000<br>**4EL/344** | 7,4<br>125 000<br>**4EL/356** | 10,5<br>176 700<br>**4EL/353** | 15,4<br>265 000<br>**4EL/360** | 22<br>375 000<br>**4EL/356** | 31,8<br>530 000<br>**4EL/349** | 39,3<br>710 000<br>**4EL/379** | 355 | 200 | |
| | 315 | 1,87<br>31 500<br>**4EL/318** | 2,79<br>45 000<br>**4EL/304** | 3,69<br>62 300<br>**4EL/318** | 5,3<br>90 000<br>**4EL/318** | 7,2<br>125 000<br>**4EL/325** | 10,7<br>180 000<br>**4EL/319** | 15,5<br>265 000<br>**4EL/322** | 21,7<br>375 000<br>**4EL/326** | 30,9<br>530 000<br>**4EL/323** | 38,3<br>710 000<br>**4EL/349** | 315 | 180 | |
| | 280 | 1,77<br>31 500<br>**4EL/297** | 2,75<br>45 000<br>**4EL/274** | 3,55<br>63 000<br>**4EL/297** | 5,1<br>90 000<br>**4EL/297** | 7<br>125 000<br>**4EL/300** | 10,1<br>180 000<br>**4EL/298** | 14,9<br>265 000<br>**4EL/298** | 20,9<br>375 000<br>**4EL/300** | 29,7<br>530 000<br>**4EL/299** | 39,8<br>710 000<br>**4EL/299** | 280 | 160 | |
| | 250 | 1,84<br>31 500<br>**4EL/251** | 2,57<br>45 000<br>**4EL/256** | 3,68<br>63 000<br>**4EL/251** | 5,3<br>90 000<br>**4EL/251** | 7,2<br>125 000<br>**4EL/256** | 10,5<br>180 000<br>**4EL/251** | 15,5<br>265 000<br>**4EL/251** | 21,4<br>375 000<br>**4EL/257** | 30,9<br>530 000<br>**4EL/252** | – | 250 | 140 | |

| $n_{N2} \times L_h$ | $i_N$ | Gear reducer size<br>$P_{N2}$ kW<br>$M_{N2}$ N m<br>... / i<br>001A | 002A | 003A | 004A | 006A | 009A | 012A | 015A | 018A | 021A | $i_N$ | $n_1$ min$^{-1}$ | $n_{N2}$ |
|---|---|---|---|---|---|---|---|---|---|---|---|---|---|---|
| **5 600** | 250 | 0,092<br>1 600<br>**3EL/254** | 0,097<br>1 680<br>**3EL/254** | 0,156<br>2 650<br>**3EL/249** | 0,193<br>3 270<br>**3EL/249** | 0,325<br>5 300<br>**3EL/239** | 0,438<br>7 500<br>**3EL/251** | 0,62<br>10 600<br>**3EL/251** | 0,73<br>12 500<br>**3EL/251** | 0,88<br>15 000<br>**3EL/251** | 1,05<br>18 000<br>**3EL/251** | 250 | 140 | **0,56** |
| | 224 | 0,095<br>1 600<br>**3EL/219** | 0,13<br>2 180<br>**3EL/219** | 0,186<br>3 150<br>**3EL/221** | 0,224<br>3 780<br>**3EL/221** | 0,315<br>5 330<br>**3EL/221** | 0,459<br>7 500<br>**3EL/214** | 0,65<br>10 600<br>**3EL/214** | 0,76<br>12 500<br>**3EL/214** | 0,92<br>15 000<br>**3EL/214** | 1,1<br>18 000<br>**3EL/214** | 224 | 125 | |
| | 200 | 0,089<br>1 600<br>**3EL/212** | 0,111<br>1 900<br>**3EL/201** | 0,156<br>2 650<br>**3EL/200** | 0,22<br>3 750<br>**3EL/200** | 0,307<br>5 300<br>**3EL/203** | 0,445<br>7 520<br>**3EL/198** | 0,63<br>10 600<br>**3EL/198** | 0,89<br>14 950<br>**3EL/198** | 0,89<br>14 950<br>**3EL/198** | 1,03<br>18 000<br>**3EL/204** | 200 | 112 | |
| | 200 | 0,091<br>1 600<br>**4EL/207** | 0,115<br>2 020<br>**4EL/207** | 0,178<br>3 150<br>**4EL/207** | 0,255<br>4 500<br>**4EL/207** | 0,356<br>6 300<br>**4EL/207** | 0,499<br>9 000<br>**4EL/211** | 0,69<br>12 500<br>**4EL/211** | 0,83<br>15 000<br>**4EL/211** | 1<br>18 000<br>**4EL/211** | 1,18<br>21 200<br>**4EL/211** | 200 | 112 | |
| **4 500** | 3550 | 0,049<br>1 120<br>**4EL/3868** | 0,069<br>1 600<br>**4EL/3868** | 0,108<br>2 240<br>**4EL/3460** | 0,153<br>3 150<br>**4EL/3460** | 0,218<br>4 500<br>**4EL/3460** | – | – | – | – | – | 3550 | 1 600 | **0,45** |
| | 3150 | 0,059<br>1 320<br>**4EL/3296** | 0,069<br>1 550<br>**4EL/3296** | – | – | – | 0,298<br>6 300<br>**4EL/3094** | 0,426<br>9 000<br>**4EL/3094** | – | 0,59<br>12 500<br>**4EL/3094** | – | 3150 | 1 400 | |
| | 2800 | 0,063<br>1 320<br>**4EL/2750** | 0,09<br>1 900<br>**4EL/2750** | 0,118<br>2 650<br>**4EL/2947** | 0,152<br>3 410<br>**4EL/2947** | 0,214<br>4 810<br>**4EL/2947** | – | – | 0,475<br>10 600<br>**4EL/2921** | – | – | 2800 | 1 250 | |
| | 2500 | 0,065<br>1 320<br>**4EL/2377** | 0,094<br>1 900<br>**4EL/2377** | 0,126<br>2 650<br>**4EL/2459** | 0,183<br>3 750<br>**4EL/2399** | 0,259<br>5 300<br>**4EL/2399** | 0,302<br>6 780<br>**4EL/2636** | 0,425<br>9 560<br>**4EL/2636** | 0,56<br>12 500<br>**4EL/2636** | 0,6<br>13 480<br>**4EL/2636** | 0,74<br>15 000<br>**4EL/2377** | 2500 | 1 120 | |
| | 2240 | 0,077<br>1 600<br>**4EL/2168** | 0,083<br>1 730<br>**4EL/2168** | 0,125<br>2 780<br>**4EL/2324** | – | – | 0,366<br>7 500<br>**4EL/2145** | 0,52<br>10 600<br>**4EL/2145** | 0,61<br>12 500<br>**4EL/2145** | 0,73<br>15 000<br>**4EL/2145** | 0,88<br>18 000<br>**4EL/2145** | 2240 | 1 000 | |
| | 2000 | – | – | 0,125<br>2 650<br>**4EL/2001** | 0,177<br>3 750<br>**4EL/2001** | 0,244<br>5 300<br>**4EL/2043** | 0,331<br>6 670<br>**4EL/1901** | 0,466<br>9 410<br>**4EL/1901** | – | – | – | 2000 | 900 | |
| | 1800 | 0,072<br>1 600<br>**4EL/1874** | 0,1<br>2 240<br>**4EL/1874** | 0,14<br>3 150<br>**4EL/1891** | 0,182<br>3 750<br>**4EL/1730** | 0,257<br>5 300<br>**4EL/1730** | 0,351<br>7 500<br>**4EL/1790** | 0,486<br>10 600<br>**4EL/1827** | 0,57<br>12 500<br>**4EL/1827** | 0,7<br>15 000<br>**4EL/1790** | 0,83<br>18 000<br>**4EL/1827** | 1800 | 800 | |
| | 1600 | 0,076<br>1 600<br>**4EL/1564** | 0,107<br>2 240<br>**4EL/1564** | 0,145<br>3 150<br>**4EL/1611** | 0,208<br>4 500<br>**4EL/1611** | 0,253<br>5 480<br>**4EL/1611** | 0,346<br>7 860<br>**4EL/1691** | 0,487<br>11 090<br>**4EL/1691** | 0,66<br>15 000<br>**4EL/1691** | 0,73<br>15 000<br>**4EL/1525** | 0,88<br>18 000<br>**4EL/1525** | 1600 | 710 | |
| | 1400 | 0,078<br>1 600<br>**4EL/1351** | 0,109<br>2 240<br>**4EL/1351** | 0,152<br>3 150<br>**4EL/1364** | 0,221<br>4 500<br>**4EL/1344** | 0,309<br>6 300<br>**4EL/1344** | 0,412<br>9 000<br>**4EL/1441** | 0,55<br>11 940<br>**4EL/1441** | 0,69<br>15 000<br>**4EL/1441** | 0,77<br>16 840<br>**4EL/1441** | 0,9<br>18 000<br>**4EL/1318** | 1400 | 630 | |
| | 1250 | 0,075<br>1 600<br>**4EL/1249** | 0,105<br>2 240<br>**4EL/1249** | 0,145<br>3 150<br>**4EL/1270** | 0,203<br>4 390<br>**4EL/1270** | 0,249<br>5 300<br>**4EL/1248** | 0,439<br>9 000<br>**4EL/1202** | 0,494<br>10 600<br>**4EL/1259** | 0,58<br>12 500<br>**4EL/1267** | 0,69<br>15 000<br>**4EL/1267** | 0,83<br>18 000<br>**4EL/1267** | 1250 | 560 | |
| | 1120 | 0,074<br>1 600<br>**4EL/1128** | 0,104<br>2 240<br>**4EL/1128** | 0,147<br>3 150<br>**4EL/1122** | 0,21<br>4 500<br>**4EL/1122** | 0,294<br>6 300<br>**4EL/1122** | 0,415<br>9 000<br>**4EL/1136** | 0,56<br>12 500<br>**4EL/1172** | 0,67<br>15 000<br>**4EL/1172** | 0,8<br>18 000<br>**4EL/1172** | 0,95<br>21 200<br>**4EL/1172** | 1120 | 500 | |
| | 1000 | 0,072<br>1 600<br>**4EL/1043** | 0,101<br>2 240<br>**4EL/1043** | 0,151<br>3 150<br>**4EL/984** | 0,219<br>4 500<br>**4EL/970** | 0,306<br>6 300<br>**4EL/970** | 0,425<br>9 000<br>**4EL/999** | 0,59<br>12 500<br>**4EL/999** | 0,71<br>15 000<br>**4EL/999** | 0,85<br>18 000<br>**4EL/999** | 1<br>21 200<br>**4EL/999** | 1000 | 450 | |
| | 900 | 0,074<br>1 600<br>**4EL/901** | 0,104<br>2 240<br>**4EL/901** | 0,145<br>3 150<br>**4EL/909** | 0,206<br>4 500<br>**4EL/916** | 0,288<br>6 300<br>**4EL/916** | 0,408<br>9 000<br>**4EL/924** | 0,57<br>12 500<br>**4EL/924** | 0,74<br>15 000<br>**4EL/846** | 0,89<br>18 000<br>**4EL/846** | 1,05<br>21 200<br>**4EL/846** | 900 | 400 | |
| | 800 | 0,076<br>1 600<br>**4EL/779** | 0,107<br>2 240<br>**4EL/779** | 0,149<br>3 150<br>**4EL/786** | 0,2<br>4 500<br>**4EL/838** | 0,279<br>6 300<br>**4EL/838** | 0,425<br>9 000<br>**4EL/788** | 0,59<br>12 500<br>**4EL/788** | 0,71<br>15 000<br>**4EL/788** | 0,85<br>18 000<br>**4EL/788** | 0,96<br>20 310<br>**4EL/788** | 800 | 355 | |
| | 710 | 0,073<br>1 600<br>**4EL/720** | 0,103<br>2 240<br>**4EL/720** | 0,142<br>3 150<br>**4EL/732** | 0,203<br>4 500<br>**4EL/732** | 0,284<br>6 300<br>**4EL/732** | 0,412<br>9 000<br>**4EL/720** | 0,57<br>12 500<br>**4EL/720** | 0,69<br>15 000<br>**4EL/720** | 0,82<br>18 000<br>**4EL/720** | 0,97<br>21 200<br>**4EL/720** | 710 | 315 | |
| | 630 | 0,075<br>1 600<br>**4EL/622** | 0,106<br>2 240<br>**4EL/622** | 0,147<br>3 150<br>**4EL/628** | 0,216<br>4 500<br>**4EL/611** | 0,302<br>6 300<br>**4EL/611** | 0,402<br>9 000<br>**4EL/657** | 0,56<br>12 500<br>**4EL/657** | 0,67<br>15 000<br>**4EL/657** | 0,8<br>18 000<br>**4EL/657** | 0,95<br>21 200<br>**4EL/657** | 630 | 280 | |
| | 560 | 0,077<br>1 600<br>**4EL/546** | 0,107<br>2 240<br>**4EL/546** | 0,146<br>3 150<br>**4EL/566** | 0,208<br>4 500<br>**4EL/566** | 0,291<br>6 300<br>**4EL/566** | 0,415<br>9 000<br>**4EL/568** | 0,58<br>12 500<br>**4EL/568** | 0,69<br>15 000<br>**4EL/568** | 0,83<br>18 000<br>**4EL/568** | 0,98<br>21 200<br>**4EL/568** | 560 | 250 | |
| | 500 | 0,075<br>1 600<br>**4EL/497** | 0,106<br>2 240<br>**4EL/497** | 0,143<br>3 150<br>**4EL/517** | 0,204<br>4 500<br>**4EL/517** | 0,286<br>6 300<br>**4EL/517** | 0,407<br>9 000<br>**4EL/518** | 0,57<br>12 500<br>**4EL/518** | 0,68<br>15 000<br>**4EL/518** | 0,81<br>18 000<br>**4EL/518** | 0,96<br>21 200<br>**4EL/518** | 500 | 224 | |
| | 450 | 0,075<br>1 600<br>**4EL/445** | 0,105<br>2 240<br>**4EL/445** | 0,146<br>3 150<br>**4EL/452** | 0,208<br>4 500<br>**4EL/452** | 0,292<br>6 300<br>**4EL/452** | 0,421<br>9 000<br>**4EL/448** | 0,58<br>12 500<br>**4EL/448** | 0,7<br>15 000<br>**4EL/448** | 0,84<br>18 000<br>**4EL/448** | 0,99<br>21 200<br>**4EL/448** | 450 | 200 | |
| | 400 | 0,072<br>1 600<br>**4EL/420** | 0,1<br>2 240<br>**4EL/420** | 0,141<br>3 150<br>**4EL/422** | 0,201<br>4 500<br>**4EL/422** | 0,282<br>6 300<br>**4EL/422** | 0,42<br>9 000<br>**4EL/404** | 0,58<br>12 500<br>**4EL/404** | 0,7<br>15 000<br>**4EL/404** | 0,84<br>18 000<br>**4EL/404** | 0,99<br>21 200<br>**4EL/404** | 400 | 180 | |
| | 355 | 0,075<br>1 600<br>**4EL/356** | 0,106<br>2 240<br>**4EL/356** | 0,148<br>3 150<br>**4EL/357** | 0,211<br>4 500<br>**4EL/357** | 0,296<br>6 300<br>**4EL/357** | 0,421<br>9 000<br>**4EL/358** | 0,59<br>12 500<br>**4EL/358** | 0,7<br>15 000<br>**4EL/358** | 0,84<br>18 000<br>**4EL/358** | 0,99<br>21 200<br>**4EL/358** | 355 | 160 | |
| | 315 | 0,077<br>1 600<br>**4EL/306** | 0,097<br>2 020<br>**4EL/306** | 0,146<br>3 150<br>**4EL/317** | 0,208<br>4 500<br>**4EL/317** | 0,291<br>6 300<br>**4EL/317** | 0,408<br>9 000<br>**4EL/323** | 0,57<br>12 500<br>**4EL/323** | 0,68<br>15 000<br>**4EL/323** | 0,82<br>18 000<br>**4EL/323** | 0,98<br>21 200<br>**4EL/318** | 315 | 140 | |
| | 280 | 0,071<br>1 600<br>**4EL/295** | 0,099<br>2 240<br>**4EL/295** | 0,139<br>3 150<br>**4EL/296** | 0,199<br>4 500<br>**4EL/296** | 0,279<br>6 300<br>**4EL/296** | 0,391<br>9 000<br>**4EL/301** | 0,54<br>12 500<br>**4EL/301** | 0,65<br>15 000<br>**4EL/301** | 0,78<br>18 000<br>**4EL/301** | 0,92<br>21 200<br>**4EL/303** | 280 | 125 | |
| | 250 | 0,075<br>1 600<br>**4EL/249** | 0,105<br>2 240<br>**4EL/249** | 0,148<br>3 150<br>**4EL/250** | 0,211<br>4 500<br>**4EL/250** | 0,295<br>6 300<br>**4EL/250** | 0,414<br>9 000<br>**4EL/255** | 0,57<br>12 500<br>**4EL/255** | 0,69<br>15 000<br>**4EL/255** | 0,83<br>18 000<br>**4EL/255** | 0,98<br>21 200<br>**4EL/255** | 250 | 112 | |
| | 250 | 0,074<br>1 600<br>**3EL/254** | 0,08<br>1 740<br>**3EL/254** | 0,125<br>2 650<br>**3EL/249** | 0,159<br>3 380<br>**3EL/249** | 0,26<br>5 300<br>**3EL/239** | 0,35<br>7 500<br>**3EL/251** | 0,495<br>10 600<br>**3EL/251** | 0,58<br>12 500<br>**3EL/251** | 0,7<br>15 000<br>**3EL/251** | 0,84<br>18 000<br>**3EL/251** | 250 | 112 | |

| $n_{N2} \times L_h$ | $i_N$ | Gear reducer size<br>$P_{N2}$ kW<br>$M_{N2}$ N m<br>... / i<br>030A | 042A | 060A | 085A | 125A | 180A | 250A | 355A | 500A | 710A | $i_N$ | $n_1$ min$^{-1}$ | $n_{N2}$ |
|---|---|---|---|---|---|---|---|---|---|---|---|---|---|---|
| **5 600** | 250 | 1,65<br>28 000<br>**3EL/249** | 2,13<br>33 650<br>**3EL/232** | 3<br>50 950<br>**3EL/249** | 4,95<br>80 000<br>**3EL/237** | 6,8<br>112 000<br>**3EL/243** | – | – | – | – | – | 250 | 140 | **0,56** |
| | 224 | 1,73<br>28 000<br>**3EL/212** | 2,39<br>40 000<br>**3EL/219** | 3,45<br>56 000<br>**3EL/212** | 4,93<br>80 000<br>**3EL/212** | – | 9,6<br>160 000<br>**3EL/219** | – | – | – | – | 224 | 125 | |
| | 200 | 1,62<br>28 000<br>**3EL/203** | 2,37<br>40 000<br>**3EL/198** | 2,96<br>51 090<br>**3EL/203** | 4,87<br>80 000<br>**3EL/193** | 6,4<br>107 150<br>**3EL/198** | – | – | – | – | – | 200 | 112 | |
| | 200 | 1,75<br>31 500<br>**4EL/211** | 2,44<br>45 000<br>**4EL/216** | 3,5<br>63 000<br>**4EL/211** | 5<br>90 000<br>**4EL/211** | 6,8<br>125 000<br>**4EL/216** | 10<br>180 000<br>**4EL/212** | – | – | – | – | 200 | 112 | |
| **4 500** | 3550 | – | – | – | – | – | – | – | – | – | – | 3550 | 1 600 | **0,45** |
| | 3150 | – | – | – | – | – | – | – | – | – | – | 3150 | 1 400 | |
| | 2800 | – | – | – | – | – | – | – | – | – | – | 2800 | 1 250 | |
| | 2500 | – | – | – | – | – | – | – | – | – | – | 2500 | 1 120 | |
| | 2240 | 1,19<br>26 590<br>**4EL/2338** | – | – | – | – | – | – | – | – | – | 2240 | 1 000 | |
| | 2000 | 1,39<br>28 000<br>**4EL/1902** | – | – | – | – | – | – | – | – | – | 2000 | 900 | |
| | 1800 | – | 2<br>40 000<br>**4EL/1673** | 2,61<br>56 000<br>**4EL/1796** | 3,71<br>80 000<br>**4EL/1808** | 5,1<br>112 000<br>**4EL/1852** | – | – | – | – | – | 1800 | 800 | |
| | 1600 | 1,28<br>28 000<br>**4EL/1621** | 1,97<br>40 000<br>**4EL/1509** | 2,57<br>56 000<br>**4EL/1621** | 3,67<br>80 000<br>**4EL/1621** | 5,5<br>112 000<br>**4EL/1507** | 7,1<br>160 000<br>**4EL/1670** | – | – | – | – | 1600 | 710 | |
| | 1400 | 1,36<br>30 500<br>**4EL/1482** | 1,94<br>40 000<br>**4EL/1361** | 2,53<br>56 000<br>**4EL/1462** | 3,59<br>80 000<br>**4EL/1471** | 5,2<br>112 000<br>**4EL/1423** | – | – | 16,8<br>335 000<br>**4EL/1314** | – | – | 1400 | 630 | |
| | 1250 | 1,46<br>31 500<br>**4EL/1263** | 2,04<br>45 000<br>**4EL/1291** | 2,64<br>56 000<br>**4EL/1245** | 4,13<br>90 000<br>**4EL/1278** | 5,1<br>112 000<br>**4EL/1284** | 7,3<br>160 000<br>**4EL/1283** | 10,8<br>236 000<br>**4EL/1283** | 16,6<br>335 000<br>**4EL/1186** | 21,2<br>475 000<br>**4EL/1312** | – | 1250 | 560 | |
| | 1120 | 1,33<br>30 620<br>**4EL/1206** | 1,81<br>40 000<br>**4EL/1160** | 2,61<br>56 000<br>**4EL/1124** | 3,73<br>80 000<br>**4EL/1124** | 5,1<br>112 000<br>**4EL/1160** | 7,3<br>160 000<br>**4EL/1150** | 10,7<br>236 000<br>**4EL/1150** | 16,4<br>335 000<br>**4EL/1071** | 22,2<br>475 630<br>**4EL/1122** | – | 1120 | 500 | |
| | 1000 | 1,44<br>31 500<br>**4EL/1028** | 2,02<br>45 000<br>**4EL/1051** | 2,89<br>63 000<br>**4EL/1028** | 4,08<br>90 000<br>**4EL/1040** | 5<br>112 000<br>**4EL/1046** | 8,6<br>180 000<br>**4EL/984** | 12,6<br>265 000<br>**4EL/990** | 17,4<br>375 000<br>**4EL/1014** | 22,2<br>475 000<br>**4EL/1008** | 29,5<br>630 000<br>**4EL/1008** | 1000 | 450 | |
| | 900 | 1,51<br>31 500<br>**4EL/876** | 2,11<br>45 000<br>**4EL/895** | 3,01<br>63 000<br>**4EL/876** | 4,26<br>90 000<br>**4EL/886** | 5,7<br>125 000<br>**4EL/914** | 8,5<br>180 000<br>**4EL/888** | 12,5<br>265 000<br>**4EL/888** | 15,4<br>335 000<br>**4EL/911** | 24,3<br>530 000<br>**4EL/914** | 33,8<br>695 380<br>**4EL/862** | 900 | 400 | |
| | 800 | 1,4<br>31 500<br>**4EL/836** | 2,02<br>45 000<br>**4EL/828** | 2,8<br>63 000<br>**4EL/836** | 3,95<br>90 000<br>**4EL/846** | 5,6<br>125 000<br>**4EL/825** | 8,4<br>180 000<br>**4EL/800** | 12,2<br>265 000<br>**4EL/806** | 17,4<br>375 000<br>**4EL/800** | 25,2<br>530 000<br>**4EL/782** | 33,3<br>697 140<br>**4EL/778** | 800 | 355 | |
| | 710 | 1,46<br>31 500<br>**4EL/713** | 2,1<br>45 000<br>**4EL/706** | 2,92<br>63 000<br>**4EL/713** | 4,12<br>90 000<br>**4EL/721** | 5,8<br>125 000<br>**4EL/706** | 8,2<br>180 000<br>**4EL/722** | 12,1<br>265 000<br>**4EL/722** | 17,6<br>375 000<br>**4EL/703** | 24,9<br>530 000<br>**4EL/703** | 33,3<br>710 000<br>**4EL/703** | 710 | 315 | |
| | 630 | 1,4<br>31 500<br>**4EL/659** | 2,22<br>45 000<br>**4EL/595** | 3,04<br>63 000<br>**4EL/607** | 4<br>90 000<br>**4EL/659** | 5,8<br>125 000<br>**4EL/634** | 8,4<br>179 240<br>**4EL/624** | 12,2<br>265 000<br>**4EL/635** | 17,9<br>375 000<br>**4EL/614** | 24,7<br>530 000<br>**4EL/630** | 33,1<br>710 000<br>**4EL/630** | 630 | 280 | |
| | 560 | 1,47<br>31 500<br>**4EL/562** | 2,12<br>45 000<br>**4EL/556** | 2,94<br>63 000<br>**4EL/562** | 4,19<br>90 000<br>**4EL/562** | 5,7<br>125 000<br>**4EL/572** | 8,4<br>180 000<br>**4EL/563** | 12,3<br>265 000<br>**4EL/563** | 17,7<br>375 000<br>**4EL/554** | 24,4<br>530 000<br>**4EL/568** | 32,7<br>710 000<br>**4EL/568** | 560 | 250 | |
| | 500 | 1,54<br>31 500<br>**4EL/479** | 2,16<br>45 000<br>**4EL/489** | 3,09<br>63 000<br>**4EL/479** | 4,41<br>90 000<br>**4EL/479** | 5,9<br>125 000<br>**4EL/500** | 8,8<br>180 000<br>**4EL/479** | 12,8<br>265 000<br>**4EL/485** | 17,6<br>375 000<br>**4EL/501** | 25,3<br>530 000<br>**4EL/491** | 33,3<br>710 000<br>**4EL/500** | 500 | 224 | |
| | 450 | 1,49<br>31 500<br>**4EL/443** | 2,08<br>45 000<br>**4EL/453** | 2,98<br>63 000<br>**4EL/443** | 4,26<br>90 000<br>**4EL/443** | 5,8<br>125 000<br>**4EL/451** | 8,5<br>180 000<br>**4EL/444** | 12,5<br>265 000<br>**4EL/444** | 17,4<br>375 000<br>**4EL/452** | 25,1<br>530 000<br>**4EL/443** | 33,2<br>710 000<br>**4EL/448** | 450 | 200 | |
| | 400 | 1,57<br>31 500<br>**4EL/377** | 2,2<br>45 000<br>**4EL/386** | 3,15<br>63 000<br>**4EL/377** | 4,44<br>90 000<br>**4EL/382** | 6,1<br>125 000<br>**4EL/386** | 9<br>180 000<br>**4EL/378** | 13,1<br>265 000<br>**4EL/382** | 18,3<br>375 000<br>**4EL/386** | 23,8<br>530 000<br>**4EL/420** | 31,9<br>710 000<br>**4EL/420** | 400 | 180 | |
| | 355 | 1,36<br>28 000<br>**4EL/344** | 2,32<br>45 000<br>**4EL/325** | 2,73<br>56 000<br>**4EL/344** | 3,9<br>80 000<br>**4EL/344** | 5,9<br>125 000<br>**4EL/356** | 8,5<br>179 130<br>**4EL/353** | 12,3<br>265 000<br>**4EL/360** | 17,6<br>375 000<br>**4EL/356** | 25,4<br>530 000<br>**4EL/349** | 31,4<br>710 000<br>**4EL/379** | 355 | 160 | |
| | 315 | 1,45<br>31 500<br>**4EL/318** | 2,17<br>45 000<br>**4EL/304** | 2,87<br>62 300<br>**4EL/318** | 4,15<br>90 000<br>**4EL/318** | 5,6<br>125 000<br>**4EL/325** | 8,3<br>180 000<br>**4EL/319** | 12,1<br>265 000<br>**4EL/322** | 16,9<br>375 000<br>**4EL/326** | 24,1<br>530 000<br>**4EL/323** | 29,8<br>710 000<br>**4EL/349** | 315 | 140 | |
| | 280 | 1,39<br>31 500<br>**4EL/297** | 2,15<br>45 000<br>**4EL/274** | 2,77<br>63 000<br>**4EL/297** | 3,96<br>90 000<br>**4EL/297** | 5,5<br>125 000<br>**4EL/300** | 7,9<br>180 000<br>**4EL/298** | 11,6<br>265 000<br>**4EL/298** | 16,4<br>375 000<br>**4EL/300** | 23,2<br>530 000<br>**4EL/299** | 31,1<br>710 000<br>**4EL/299** | 280 | 125 | |
| | 250 | 1,47<br>31 500<br>**4EL/251** | 2,06<br>45 000<br>**4EL/256** | 2,95<br>63 000<br>**4EL/251** | 4,21<br>90 000<br>**4EL/251** | 5,7<br>125 000<br>**4EL/256** | 8,4<br>180 000<br>**4EL/251** | 12,4<br>265 000<br>**4EL/251** | 17,1<br>375 000<br>**4EL/257** | 24,7<br>530 000<br>**4EL/252** | – | 250 | 112 | |
| | 250 | 1,32<br>28 000<br>**3EL/249** | 1,76<br>34 810<br>**3EL/232** | 2,48<br>52 700<br>**3EL/249** | 3,96<br>80 000<br>**3EL/237** | 5,4<br>112 000<br>**3EL/243** | – | – | – | – | – | 250 | 112 | |

| $n_{N2} \times L_h$ | $i_N$ | Gear reducer size<br>$P_{N2}$ kW<br>$M_{N2}$ N m<br>... / i<br>001A | 002A | 003A | 004A | 006A | 009A | 012A | 015A | 018A | 021A | $i_N$ | $n_1$ min$^{-1}$ | $n_{N2}$ |
|---|---|---|---|---|---|---|---|---|---|---|---|---|---|---|
| 3 550 | 3550 | 0,038<br>1 120<br>**4EL/3868** | 0,054<br>1 600<br>**4EL/3868** | 0,085<br>2 240<br>**4EL/3460** | 0,119<br>3 150<br>**4EL/3460** | 0,17<br>4 500<br>**4EL/3460** | – | – | – | – | – | 3550 | 1 250 | **0,355** |
| | 3150 | 0,047<br>1 320<br>**4EL/3296** | 0,057<br>1 600<br>**4EL/3296** | – | – | – | 0,239<br>6 300<br>**4EL/3094** | 0,341<br>9 000<br>**4EL/3094** | – | 0,474<br>12 500<br>**4EL/3094** | – | 3150 | 1 120 | |
| | 2800 | 0,05<br>1 320<br>**4EL/2750** | 0,072<br>1 900<br>**4EL/2750** | 0,094<br>2 650<br>**4EL/2947** | 0,125<br>3 530<br>**4EL/2947** | 0,177<br>4 980<br>**4EL/2947** | – | – | 0,38<br>10 600<br>**4EL/2921** | – | – | 2800 | 1 000 | |
| | 2500 | 0,052<br>1 320<br>**4EL/2377** | 0,075<br>1 900<br>**4EL/2377** | 0,102<br>2 650<br>**4EL/2459** | 0,147<br>3 750<br>**4EL/2399** | 0,208<br>5 300<br>**4EL/2399** | 0,251<br>7 010<br>**4EL/2636** | 0,353<br>9 880<br>**4EL/2636** | 0,447<br>12 500<br>**4EL/2636** | 0,498<br>13 940<br>**4EL/2636** | 0,59<br>15 000<br>**4EL/2377** | 2500 | 900 | |
| | 2240 | 0,062<br>1 600<br>**4EL/2168** | 0,069<br>1 790<br>**4EL/2168** | 0,104<br>2 880<br>**4EL/2324** | – | – | 0,293<br>7 500<br>**4EL/2145** | 0,414<br>10 600<br>**4EL/2145** | 0,488<br>12 500<br>**4EL/2145** | 0,59<br>15 000<br>**4EL/2145** | 0,7<br>18 000<br>**4EL/2145** | 2240 | 800 | |
| | 2000 | – | – | 0,098<br>2 650<br>**4EL/2001** | 0,139<br>3 750<br>**4EL/2001** | 0,193<br>5 300<br>**4EL/2043** | 0,27<br>6 920<br>**4EL/1901** | 0,381<br>9 750<br>**4EL/1901** | – | – | – | 2000 | 710 | |
| | 1800 | 0,056<br>1 600<br>**4EL/1874** | 0,079<br>2 240<br>**4EL/1874** | 0,11<br>3 150<br>**4EL/1891** | 0,143<br>3 750<br>**4EL/1730** | 0,202<br>5 300<br>**4EL/1730** | 0,276<br>7 500<br>**4EL/1790** | 0,383<br>10 600<br>**4EL/1827** | 0,451<br>12 500<br>**4EL/1827** | 0,55<br>15 000<br>**4EL/1790** | 0,65<br>18 000<br>**4EL/1827** | 1800 | 630 | |
| | 1600 | 0,06<br>1 600<br>**4EL/1564** | 0,084<br>2 240<br>**4EL/1564** | 0,115<br>3 150<br>**4EL/1611** | 0,164<br>4 500<br>**4EL/1611** | 0,203<br>5 570<br>**4EL/1611** | 0,283<br>8 150<br>**4EL/1691** | 0,399<br>11 500<br>**4EL/1691** | 0,52<br>15 000<br>**4EL/1691** | 0,58<br>15 000<br>**4EL/1525** | 0,69<br>18 000<br>**4EL/1525** | 1600 | 560 | |
| | 1400 | 0,062<br>1 600<br>**4EL/1351** | 0,087<br>2 240<br>**4EL/1351** | 0,121<br>3 150<br>**4EL/1364** | 0,175<br>4 500<br>**4EL/1344** | 0,245<br>6 300<br>**4EL/1344** | 0,327<br>9 000<br>**4EL/1441** | 0,44<br>12 110<br>**4EL/1441** | 0,55<br>15 000<br>**4EL/1441** | 0,62<br>17 080<br>**4EL/1441** | 0,72<br>18 000<br>**4EL/1318** | 1400 | 500 | |
| | 1250 | 0,06<br>1 600<br>**4EL/1249** | 0,084<br>2 240<br>**4EL/1249** | 0,117<br>3 150<br>**4EL/1270** | 0,165<br>4 450<br>**4EL/1270** | 0,2<br>5 300<br>**4EL/1248** | 0,353<br>9 000<br>**4EL/1202** | 0,397<br>10 600<br>**4EL/1259** | 0,465<br>12 500<br>**4EL/1267** | 0,56<br>15 000<br>**4EL/1267** | 0,67<br>18 000<br>**4EL/1267** | 1250 | 450 | |
| | 1120 | 0,059<br>1 600<br>**4EL/1128** | 0,083<br>2 240<br>**4EL/1128** | 0,118<br>3 150<br>**4EL/1122** | 0,168<br>4 500<br>**4EL/1122** | 0,235<br>6 300<br>**4EL/1122** | 0,332<br>9 000<br>**4EL/1136** | 0,447<br>12 500<br>**4EL/1172** | 0,54<br>15 000<br>**4EL/1172** | 0,64<br>18 000<br>**4EL/1172** | 0,76<br>21 200<br>**4EL/1172** | 1120 | 400 | |
| | 1000 | 0,057<br>1 600<br>**4EL/1043** | 0,08<br>2 240<br>**4EL/1043** | 0,119<br>3 150<br>**4EL/984** | 0,173<br>4 500<br>**4EL/970** | 0,242<br>6 300<br>**4EL/970** | 0,335<br>9 000<br>**4EL/999** | 0,465<br>12 500<br>**4EL/999** | 0,56<br>15 000<br>**4EL/999** | 0,67<br>18 000<br>**4EL/999** | 0,79<br>21 200<br>**4EL/999** | 1000 | 355 | |
| | 900 | 0,059<br>1 600<br>**4EL/901** | 0,082<br>2 240<br>**4EL/901** | 0,114<br>3 150<br>**4EL/909** | 0,162<br>4 500<br>**4EL/916** | 0,227<br>6 300<br>**4EL/916** | 0,321<br>9 000<br>**4EL/924** | 0,446<br>12 500<br>**4EL/924** | 0,59<br>15 000<br>**4EL/846** | 0,7<br>18 000<br>**4EL/846** | 0,83<br>21 200<br>**4EL/846** | 900 | 315 | |
| | 800 | 0,06<br>1 600<br>**4EL/779** | 0,084<br>2 240<br>**4EL/779** | 0,118<br>3 150<br>**4EL/786** | 0,157<br>4 500<br>**4EL/838** | 0,22<br>6 300<br>**4EL/838** | 0,335<br>9 000<br>**4EL/788** | 0,465<br>12 500<br>**4EL/788** | 0,56<br>15 000<br>**4EL/788** | 0,67<br>18 000<br>**4EL/788** | 0,77<br>20 610<br>**4EL/788** | 800 | 280 | |
| | 710 | 0,058<br>1 600<br>**4EL/720** | 0,081<br>2 240<br>**4EL/720** | 0,113<br>3 150<br>**4EL/732** | 0,161<br>4 500<br>**4EL/732** | 0,225<br>6 300<br>**4EL/732** | 0,327<br>9 000<br>**4EL/720** | 0,454<br>12 500<br>**4EL/720** | 0,55<br>15 000<br>**4EL/720** | 0,65<br>18 000<br>**4EL/720** | 0,77<br>21 200<br>**4EL/720** | 710 | 250 | |
| | 630 | 0,06<br>1 600<br>**4EL/622** | 0,084<br>2 240<br>**4EL/622** | 0,118<br>3 150<br>**4EL/628** | 0,173<br>4 500<br>**4EL/611** | 0,242<br>6 300<br>**4EL/611** | 0,321<br>9 000<br>**4EL/657** | 0,446<br>12 500<br>**4EL/657** | 0,54<br>15 000<br>**4EL/657** | 0,64<br>18 000<br>**4EL/657** | 0,76<br>21 200<br>**4EL/657** | 630 | 224 | |
| | 560 | 0,061<br>1 600<br>**4EL/546** | 0,086<br>2 240<br>**4EL/546** | 0,117<br>3 150<br>**4EL/566** | 0,166<br>4 500<br>**4EL/566** | 0,233<br>6 300<br>**4EL/566** | 0,332<br>9 000<br>**4EL/568** | 0,461<br>12 500<br>**4EL/568** | 0,55<br>15 000<br>**4EL/568** | 0,66<br>18 000<br>**4EL/568** | 0,78<br>21 200<br>**4EL/568** | 560 | 200 | |
| | 500 | 0,061<br>1 600<br>**4EL/497** | 0,085<br>2 240<br>**4EL/497** | 0,115<br>3 150<br>**4EL/517** | 0,164<br>4 500<br>**4EL/517** | 0,23<br>6 300<br>**4EL/517** | 0,327<br>9 000<br>**4EL/518** | 0,455<br>12 500<br>**4EL/518** | 0,55<br>15 000<br>**4EL/518** | 0,65<br>18 000<br>**4EL/518** | 0,77<br>21 200<br>**4EL/518** | 500 | 180 | |
| | 450 | 0,06<br>1 600<br>**4EL/445** | 0,084<br>2 240<br>**4EL/445** | 0,117<br>3 150<br>**4EL/452** | 0,167<br>4 500<br>**4EL/452** | 0,233<br>6 300<br>**4EL/452** | 0,337<br>9 000<br>**4EL/448** | 0,468<br>12 500<br>**4EL/448** | 0,56<br>15 000<br>**4EL/448** | 0,67<br>18 000<br>**4EL/448** | 0,79<br>21 200<br>**4EL/448** | 450 | 160 | |
| | 400 | 0,056<br>1 600<br>**4EL/420** | 0,078<br>2 240<br>**4EL/420** | 0,11<br>3 150<br>**4EL/422** | 0,156<br>4 500<br>**4EL/422** | 0,219<br>6 300<br>**4EL/422** | 0,327<br>9 000<br>**4EL/404** | 0,454<br>12 500<br>**4EL/404** | 0,54<br>15 000<br>**4EL/404** | 0,65<br>18 000<br>**4EL/404** | 0,77<br>21 200<br>**4EL/404** | 400 | 140 | |
| | 355 | 0,059<br>1 600<br>**4EL/356** | 0,082<br>2 240<br>**4EL/356** | 0,116<br>3 150<br>**4EL/357** | 0,165<br>4 500<br>**4EL/357** | 0,231<br>6 300<br>**4EL/357** | 0,329<br>9 000<br>**4EL/358** | 0,457<br>12 500<br>**4EL/358** | 0,55<br>15 000<br>**4EL/358** | 0,66<br>18 000<br>**4EL/358** | 0,78<br>21 200<br>**4EL/358** | 355 | 125 | |
| | 315 | 0,061<br>1 600<br>**4EL/306** | 0,078<br>2 020<br>**4EL/306** | 0,116<br>3 150<br>**4EL/317** | 0,166<br>4 500<br>**4EL/317** | 0,233<br>6 300<br>**4EL/317** | 0,326<br>9 000<br>**4EL/323** | 0,453<br>12 500<br>**4EL/323** | 0,54<br>15 000<br>**4EL/323** | 0,65<br>18 000<br>**4EL/323** | 0,78<br>21 200<br>**4EL/318** | 315 | 112 | |

| $n_{N2} \times L_h$ | $i_N$ | Gear reducer size<br>$P_{N2}$ kW<br>$M_{N2}$ N m<br>... / i<br>030A | 042A | 060A | 085A | 125A | 180A | 250A | 355A | 500A | 710A | $i_N$ | $n_1$ min$^{-1}$ | $n_{N2}$ |
|---|---|---|---|---|---|---|---|---|---|---|---|---|---|---|
| **3 550** | 3550 | – | – | – | – | – | – | – | – | – | – | 3550 | 1 250 | **0,355** |
| | 3150 | – | – | – | – | – | – | – | – | – | – | 3150 | 1 120 | |
| | 2800 | – | – | – | – | – | – | – | – | – | – | 2800 | 1 000 | |
| | 2500 | – | – | – | – | – | – | – | – | – | – | 2500 | 900 | |
| | 2240 | 0,99<br>27 500<br>**4EL/2338** | – | – | – | – | – | – | – | – | – | 2240 | 800 | |
| | 2000 | 1,09<br>28 000<br>**4EL/1902** | – | – | – | – | – | – | – | – | – | 2000 | 710 | |
| | 1800 | – | 1,58<br>40 000<br>**4EL/1673** | 2,06<br>56 000<br>**4EL/1796** | 2,92<br>80 000<br>**4EL/1808** | 3,99<br>112 000<br>**4EL/1852** | – | – | – | – | – | 1800 | 630 | |
| | 1600 | 1,01<br>28 000<br>**4EL/1621** | 1,55<br>40 000<br>**4EL/1509** | 2,03<br>56 000<br>**4EL/1621** | 2,89<br>80 000<br>**4EL/1621** | 4,36<br>112 000<br>**4EL/1507** | 5,6<br>160 000<br>**4EL/1670** | – | – | – | – | 1600 | 560 | |
| | 1400 | 1,11<br>31 500<br>**4EL/1482** | 1,54<br>40 000<br>**4EL/1361** | 2,01<br>56 000<br>**4EL/1462** | 2,85<br>80 000<br>**4EL/1471** | 4,12<br>112 000<br>**4EL/1423** | – | – | 13,3<br>335 000<br>**4EL/1314** | – | – | 1400 | 500 | |
| | 1250 | 1,18<br>31 500<br>**4EL/1263** | 1,64<br>45 000<br>**4EL/1291** | 2,12<br>56 000<br>**4EL/1245** | 3,32<br>90 000<br>**4EL/1278** | 4,11<br>112 000<br>**4EL/1284** | 5,9<br>160 000<br>**4EL/1283** | 8,7<br>236 000<br>**4EL/1283** | 13,3<br>335 000<br>**4EL/1186** | 17,1<br>475 000<br>**4EL/1312** | – | 1250 | 450 | |
| | 1120 | 1,09<br>31 500<br>**4EL/1206** | 1,44<br>40 000<br>**4EL/1160** | 2,09<br>56 000<br>**4EL/1124** | 2,98<br>80 000<br>**4EL/1124** | 4,05<br>112 000<br>**4EL/1160** | 5,8<br>160 000<br>**4EL/1150** | 8,6<br>236 000<br>**4EL/1150** | 13,1<br>335 000<br>**4EL/1071** | 18,4<br>491 970<br>**4EL/1122** | – | 1120 | 400 | |
| | 1000 | 1,14<br>31 500<br>**4EL/1028** | 1,59<br>45 000<br>**4EL/1051** | 2,28<br>63 000<br>**4EL/1028** | 3,22<br>90 000<br>**4EL/1040** | 3,98<br>112 000<br>**4EL/1046** | 6,8<br>180 000<br>**4EL/984** | 9,9<br>265 000<br>**4EL/990** | 13,7<br>375 000<br>**4EL/1014** | 17,5<br>475 000<br>**4EL/1008** | 23,2<br>630 000<br>**4EL/1008** | 1000 | 355 | |
| | 900 | 1,19<br>31 500<br>**4EL/876** | 1,66<br>45 000<br>**4EL/895** | 2,37<br>63 000<br>**4EL/876** | 3,35<br>90 000<br>**4EL/886** | 4,51<br>125 000<br>**4EL/914** | 6,7<br>180 000<br>**4EL/888** | 9,8<br>265 000<br>**4EL/888** | 12,1<br>335 000<br>**4EL/911** | 19,1<br>530 000<br>**4EL/914** | 27,2<br>710 000<br>**4EL/862** | 900 | 315 | |
| | 800 | 1,1<br>31 500<br>**4EL/836** | 1,59<br>45 000<br>**4EL/828** | 2,21<br>63 000<br>**4EL/836** | 3,12<br>90 000<br>**4EL/846** | 4,44<br>125 000<br>**4EL/825** | 6,6<br>180 000<br>**4EL/800** | 9,6<br>265 000<br>**4EL/806** | 13,7<br>375 000<br>**4EL/800** | 19,9<br>530 000<br>**4EL/782** | 26,8<br>710 000<br>**4EL/778** | 800 | 280 | |
| | 710 | 1,16<br>31 500<br>**4EL/713** | 1,67<br>45 000<br>**4EL/706** | 2,31<br>63 000<br>**4EL/713** | 3,27<br>90 000<br>**4EL/721** | 4,64<br>125 000<br>**4EL/706** | 6,5<br>180 000<br>**4EL/722** | 9,6<br>265 000<br>**4EL/722** | 14<br>375 000<br>**4EL/703** | 19,7<br>530 000<br>**4EL/703** | 26,5<br>710 000<br>**4EL/703** | 710 | 250 | |
| | 630 | 1,12<br>31 500<br>**4EL/659** | 1,78<br>45 000<br>**4EL/595** | 2,43<br>63 000<br>**4EL/607** | 3,2<br>90 000<br>**4EL/659** | 4,63<br>125 000<br>**4EL/634** | 6,8<br>180 000<br>**4EL/624** | 9,8<br>265 000<br>**4EL/635** | 14,3<br>375 000<br>**4EL/614** | 19,7<br>530 000<br>**4EL/630** | 26,4<br>710 000<br>**4EL/630** | 630 | 224 | |
| | 560 | 1,17<br>31 500<br>**4EL/562** | 1,69<br>45 000<br>**4EL/556** | 2,35<br>63 000<br>**4EL/562** | 3,36<br>90 000<br>**4EL/562** | 4,58<br>125 000<br>**4EL/572** | 6,7<br>180 000<br>**4EL/563** | 9,9<br>265 000<br>**4EL/563** | 14,2<br>375 000<br>**4EL/554** | 19,5<br>530 000<br>**4EL/568** | 26,2<br>710 000<br>**4EL/568** | 560 | 200 | |
| | 500 | 1,24<br>31 500<br>**4EL/479** | 1,73<br>45 000<br>**4EL/489** | 2,48<br>63 000<br>**4EL/479** | 3,54<br>90 000<br>**4EL/479** | 4,72<br>125 000<br>**4EL/500** | 7,1<br>180 000<br>**4EL/479** | 10,3<br>265 000<br>**4EL/485** | 14,1<br>375 000<br>**4EL/501** | 20,4<br>530 000<br>**4EL/491** | 26,8<br>710 000<br>**4EL/500** | 500 | 180 | |
| | 450 | 1,19<br>31 500<br>**4EL/443** | 1,67<br>45 000<br>**4EL/453** | 2,38<br>63 000<br>**4EL/443** | 3,4<br>90 000<br>**4EL/443** | 4,64<br>125 000<br>**4EL/451** | 6,8<br>180 000<br>**4EL/444** | 10<br>265 000<br>**4EL/444** | 13,9<br>375 000<br>**4EL/452** | 20,1<br>530 000<br>**4EL/443** | 26,6<br>710 000<br>**4EL/448** | 450 | 160 | |
| | 400 | 1,22<br>31 500<br>**4EL/377** | 1,71<br>45 000<br>**4EL/386** | 2,45<br>63 000<br>**4EL/377** | 3,46<br>90 000<br>**4EL/382** | 4,75<br>125 000<br>**4EL/386** | 7<br>180 000<br>**4EL/378** | 10,2<br>265 000<br>**4EL/382** | 14,2<br>375 000<br>**4EL/386** | 18,5<br>530 000<br>**4EL/420** | 24,8<br>710 000<br>**4EL/420** | 400 | 140 | |
| | 355 | 1,07<br>28 000<br>**4EL/344** | 1,81<br>45 000<br>**4EL/325** | 2,13<br>56 000<br>**4EL/344** | 3,05<br>80 000<br>**4EL/344** | 4,6<br>125 000<br>**4EL/356** | 6,7<br>180 000<br>**4EL/353** | 9,6<br>265 000<br>**4EL/360** | 13,8<br>375 000<br>**4EL/356** | 19,9<br>530 000<br>**4EL/349** | 24,5<br>710 000<br>**4EL/379** | 355 | 125 | |
| | 315 | 1,16<br>31 500<br>**4EL/318** | 1,74<br>45 000<br>**4EL/304** | 2,3<br>62 300<br>**4EL/318** | 3,32<br>90 000<br>**4EL/318** | 4,51<br>125 000<br>**4EL/325** | 6,6<br>180 000<br>**4EL/319** | 9,6<br>265 000<br>**4EL/322** | 13,5<br>375 000<br>**4EL/326** | 19,2<br>530 000<br>**4EL/323** | 23,9<br>710 000<br>**4EL/349** | 315 | 112 | |

| $n_{N2} \times L_h$ | $i_N$ | Gear reducer size<br>$P_{N2}$ kW<br>$M_{N2}$ N m<br>... / i<br>001A | 002A | 003A | 004A | 006A | 009A | 012A | 015A | 018A | 021A | $i_N$ | $n_1$ min$^{-1}$ | $n_{N2}$ |
|---|---|---|---|---|---|---|---|---|---|---|---|---|---|---|
| **2 240 000** | 12.5 | 16.9<br>757<br>**2EB/13,2** | 23.2<br>1 050<br>**2EB/13,2** | 31.8<br>1 440<br>**2EB/13,2** | 45.7<br>2 060<br>**2EB/13,2** | 52<br>2 360<br>**2EB/13,2** | –<br>4 200<br>**2EB/13,2** | –<br>4 550<br>**2EB/13,2** | –<br>4 550<br>**2EB/13,2** | –<br>7 450<br>**2EB/13,2** | –<br>9 380<br>**2EB/13,2** | 12.5 | 2 800 | **224** |
| | 11.2 | 17.9<br>758<br>**2EB/11,1** | 18.7<br>790<br>**2EB/11,1** | 34.9<br>1 480<br>**2EB/11,1** | 38.8<br>1 650<br>**2EB/11,1** | 38.8<br>1 650<br>**2EB/11,1** | –<br>3 160<br>**2EB/11,1** | –<br>3 160<br>**2EB/11,1** | –<br>3 160<br>**2EB/11,1** | –<br>6 500<br>**2EB/11,1** | –<br>6 500<br>**2EB/11,1** | 11.2 | 2 500 | |
| | 10 | 17<br>754<br>**2EB/10,4** | 21.6<br>959<br>**2EB/10,4** | 33.1<br>1 470<br>**2EB/10,4** | 44.8<br>1 990<br>**2EB/10,4** | 44.8<br>1 990<br>**2EB/10,4** | 86<br>3 840<br>**2EB/10,4** | 86<br>3 840<br>**2EB/10,4** | 86<br>3 840<br>**2EB/10,4** | –<br>7 910<br>**2EB/10,4** | –<br>7 910<br>**2EB/10,4** | 10 | 2 240 | |
| | 9 | 18<br>756<br>**2EB/8,79** | 19.9<br>836<br>**2EB/8,79** | 35.1<br>1 470<br>**2EB/8,79** | 41.4<br>1 740<br>**2EB/8,79** | 41.4<br>1 740<br>**2EB/8,79** | 80<br>3 340<br>**2EB/8,79** | 80<br>3 340<br>**2EB/8,79** | 80<br>3 340<br>**2EB/8,79** | –<br>6 890<br>**2EB/8,79** | – | 9 | 2 000 | |
| **2 000 000** | 14 | 12.6<br>665<br>**2EB/15,5** | 17.7<br>938<br>**2EB/15,5** | 25<br>1 320<br>**2EB/15,5** | 35.2<br>1 870<br>**2EB/15,5** | 49.6<br>2 630<br>**2EB/15,5** | –<br>3 710<br>**2EB/15,5** | –<br>5 230<br>**2EB/15,5** | –<br>5 040<br>**2EB/14,7** | –<br>7 370<br>**2EB/15,5** | –<br>9 140<br>**2EB/14,7** | 14 | 2 800 | **200** |
| | 12.5 | 15.6<br>783<br>**2EB/13,2** | 21.4<br>1 080<br>**2EB/13,2** | 29.4<br>1 490<br>**2EB/13,2** | 42.2<br>2 130<br>**2EB/13,2** | 48.4<br>2 450<br>**2EB/13,2** | –<br>4 350<br>**2EB/13,2** | –<br>4 710<br>**2EB/13,2** | –<br>4 710<br>**2EB/13,2** | –<br>7 710<br>**2EB/13,2** | –<br>9 700<br>**2EB/13,2** | 12.5 | 2 500 | |
| | 11.2 | 16.6<br>783<br>**2EB/11,1** | 17.3<br>817<br>**2EB/11,1** | 32.3<br>1 530<br>**2EB/11,1** | 36<br>1 700<br>**2EB/11,1** | 36<br>1 700<br>**2EB/11,1** | 69<br>3 270<br>**2EB/11,1** | 69<br>3 270<br>**2EB/11,1** | 69<br>3 270<br>**2EB/11,1** | –<br>6 720<br>**2EB/11,1** | –<br>6 720<br>**2EB/11,1** | 11.2 | 2 240 | |
| | 10 | 15.7<br>781<br>**2EB/10,4** | 19.9<br>992<br>**2EB/10,4** | 30.5<br>1 520<br>**2EB/10,4** | 41.4<br>2 060<br>**2EB/10,4** | 41.4<br>2 060<br>**2EB/10,4** | 80<br>3 970<br>**2EB/10,4** | 80<br>3 970<br>**2EB/10,4** | 80<br>3 970<br>**2EB/10,4** | –<br>8 180<br>**2EB/10,4** | –<br>8 180<br>**2EB/10,4** | 10 | 2 000 | |
| | 9 | 16.7<br>780<br>**2EB/8,79** | 18.5<br>863<br>**2EB/8,79** | 32.6<br>1 520<br>**2EB/8,79** | 38.4<br>1 790<br>**2EB/8,79** | 38.4<br>1 790<br>**2EB/8,79** | 74<br>3 450<br>**2EB/8,79** | 74<br>3 450<br>**2EB/8,79** | 74<br>3 450<br>**2EB/8,79** | 152<br>7 110<br>**2EB/8,79** | – | 9 | 1 800 | |
| **1 800 000** | 16 | 13.9<br>790<br>**2EB/16,7** | 19.7<br>1 120<br>**2EB/16,7** | 27.1<br>1 540<br>**2EB/16,7** | 38.9<br>2 210<br>**2EB/16,7** | 42<br>2 390<br>**2EB/16,7** | –<br>4 460<br>**2EB/16,7** | –<br>4 600<br>**2EB/16,7** | –<br>4 600<br>**2EB/16,7** | –<br>8 850<br>**2EB/16,7** | –<br>9 450<br>**2EB/16,7** | 16 | 2 800 | **180** |
| | 14 | 11.3<br>670<br>**2EB/15,5** | 15.9<br>945<br>**2EB/15,5** | 22.4<br>1 330<br>**2EB/15,5** | 31.6<br>1 880<br>**2EB/15,5** | 44.6<br>2 650<br>**2EB/15,5** | –<br>3 730<br>**2EB/15,5** | –<br>5 260<br>**2EB/15,5** | –<br>5 220<br>**2EB/14,7** | –<br>7 420<br>**2EB/15,5** | –<br>9 210<br>**2EB/14,7** | 14 | 2 500 | |
| | 12.5 | 14.4<br>809<br>**2EB/13,2** | 19.8<br>1 120<br>**2EB/13,2** | 27.2<br>1 540<br>**2EB/13,2** | 39.1<br>2 210<br>**2EB/13,2** | 44.8<br>2 530<br>**2EB/13,2** | 79<br>4 450<br>**2EB/13,2** | 86<br>4 860<br>**2EB/13,2** | 86<br>4 860<br>**2EB/13,2** | –<br>7 970<br>**2EB/13,2** | –<br>10 030<br>**2EB/13,2** | 12.5 | 2 240 | |
| | 11.2 | 15.3<br>811<br>**2EB/11,1** | 16<br>845<br>**2EB/11,1** | 29.8<br>1 580<br>**2EB/11,1** | 33.2<br>1 760<br>**2EB/11,1** | 33.2<br>1 760<br>**2EB/11,1** | 64<br>3 380<br>**2EB/11,1** | 64<br>3 380<br>**2EB/11,1** | 64<br>3 380<br>**2EB/11,1** | –<br>6 950<br>**2EB/11,1** | –<br>6 950<br>**2EB/11,1** | 11.2 | 2 000 | |
| | 10 | 14.6<br>806<br>**2EB/10,4** | 18.5<br>1 020<br>**2EB/10,4** | 28.4<br>1 570<br>**2EB/10,4** | 38.4<br>2 130<br>**2EB/10,4** | 38.4<br>2 130<br>**2EB/10,4** | 74<br>4 100<br>**2EB/10,4** | 74<br>4 100<br>**2EB/10,4** | 74<br>4 100<br>**2EB/10,4** | 152<br>8 440<br>**2EB/10,4** | 152<br>8 440<br>**2EB/10,4** | 10 | 1 800 | |
| | 9 | 15.4<br>808<br>**2EB/8,79** | 17<br>894<br>**2EB/8,79** | 30<br>1 580<br>**2EB/8,79** | 35.4<br>1 860<br>**2EB/8,79** | 35.4<br>1 860<br>**2EB/8,79** | 68<br>3 580<br>**2EB/8,79** | 68<br>3 580<br>**2EB/8,79** | 68<br>3 580<br>**2EB/8,79** | 140<br>7 370<br>**2EB/8,79** | – | 9 | 1 600 | |
| **1 600 000** | 16 | 12.8<br>818<br>**2EB/16,7** | 18.2<br>1 160<br>**2EB/16,7** | 25<br>1 590<br>**2EB/16,7** | 35.9<br>2 290<br>**2EB/16,7** | 38.8<br>2 480<br>**2EB/16,7** | –<br>4 490<br>**2EB/16,7** | –<br>4 760<br>**2EB/16,7** | –<br>4 760<br>**2EB/16,7** | –<br>9 160<br>**2EB/16,7** | –<br>9 780<br>**2EB/16,7** | 16 | 2 500 | **160** |
| | 14 | 10.2<br>675<br>**2EB/15,5** | 14.4<br>951<br>**2EB/15,5** | 20.2<br>1 340<br>**2EB/15,5** | 28.5<br>1 890<br>**2EB/15,5** | 40.3<br>2 670<br>**2EB/15,5** | 57<br>3 760<br>**2EB/15,5** | 80<br>5 300<br>**2EB/15,5** | 86<br>5 390<br>**2EB/14,7** | –<br>7 470<br>**2EB/15,5** | –<br>9 270<br>**2EB/14,7** | 14 | 2 240 | |
| | 12.5 | 13.3<br>837<br>**2EB/13,2** | 18.3<br>1 160<br>**2EB/13,2** | 25.2<br>1 590<br>**2EB/13,2** | 36.1<br>2 280<br>**2EB/13,2** | 41.4<br>2 620<br>**2EB/13,2** | 71<br>4 480<br>**2EB/13,2** | 80<br>5 030<br>**2EB/13,2** | 80<br>5 030<br>**2EB/13,2** | –<br>8 240<br>**2EB/13,2** | –<br>10 370<br>**2EB/13,2** | 12.5 | 2 000 | |
| | 11.2 | 14.2<br>837<br>**2EB/11,1** | 14.8<br>872<br>**2EB/11,1** | 27.7<br>1 630<br>**2EB/11,1** | 30.9<br>1 820<br>**2EB/11,1** | 30.9<br>1 820<br>**2EB/11,1** | 59<br>3 490<br>**2EB/11,1** | 59<br>3 490<br>**2EB/11,1** | 59<br>3 490<br>**2EB/11,1** | 122<br>7 170<br>**2EB/11,1** | 122<br>7 170<br>**2EB/11,1** | 11.2 | 1 800 | |
| | 10 | 13.4<br>835<br>**2EB/10,4** | 17<br>1 060<br>**2EB/10,4** | 26.1<br>1 630<br>**2EB/10,4** | 35.4<br>2 200<br>**2EB/10,4** | 35.4<br>2 200<br>**2EB/10,4** | 68<br>4 240<br>**2EB/10,4** | 68<br>4 240<br>**2EB/10,4** | 68<br>4 240<br>**2EB/10,4** | 140<br>8 750<br>**2EB/10,4** | 140<br>8 750<br>**2EB/10,4** | 10 | 1 600 | |
| | 9 | 14<br>841<br>**2EB/8,79** | 15.5<br>931<br>**2EB/8,79** | 27.4<br>1 640<br>**2EB/8,79** | 32.2<br>1 930<br>**2EB/8,79** | 32.2<br>1 930<br>**2EB/8,79** | 62<br>3 720<br>**2EB/8,79** | 62<br>3 720<br>**2EB/8,79** | 62<br>3 720<br>**2EB/8,79** | 128<br>7 670<br>**2EB/8,79** | – | 9 | 1 400 | |
| **1 400 000** | 20 | 10.1<br>675<br>**2EB/19,6** | 14.2<br>952<br>**2EB/19,6** | 20.1<br>1 340<br>**2EB/19,6** | 28.3<br>1 890<br>**2EB/19,6** | 39.9<br>2 670<br>**2EB/19,6** | –<br>3 760<br>**2EB/19,6** | –<br>5 300<br>**2EB/19,6** | –<br>5 100<br>**2EB/18,5** | –<br>7 480<br>**2EB/19,6** | –<br>9 270<br>**2EB/18,5** | 20 | 2 800 | **140** |
| | 16 | 11.9<br>845<br>**2EB/16,7** | 16.9<br>1 200<br>**2EB/16,7** | 23.1<br>1 650<br>**2EB/16,7** | 32.9<br>2 340<br>**2EB/16,7** | 36<br>2 560<br>**2EB/16,7** | 63<br>4 520<br>**2EB/16,7** | 69<br>4 920<br>**2EB/16,7** | 69<br>4 920<br>**2EB/16,7** | –<br>9 250<br>**2EB/16,7** | –<br>10 110<br>**2EB/16,7** | 16 | 2 240 | |
| | 14 | 9.2<br>679<br>**2EB/15,5** | 12.9<br>958<br>**2EB/15,5** | 18.2<br>1 350<br>**2EB/15,5** | 25.7<br>1 900<br>**2EB/15,5** | 36.2<br>2 680<br>**2EB/15,5** | 51<br>3 790<br>**2EB/15,5** | 72<br>5 340<br>**2EB/15,5** | 80<br>5 580<br>**2EB/14,7** | –<br>7 530<br>**2EB/15,5** | –<br>9 330<br>**2EB/14,7** | 14 | 2 000 | |
| | 12.5 | 12.4<br>864<br>**2EB/13,2** | 17<br>1 190<br>**2EB/13,2** | 23.4<br>1 640<br>**2EB/13,2** | 33.3<br>2 340<br>**2EB/13,2** | 38.4<br>2 700<br>**2EB/13,2** | 64<br>4 510<br>**2EB/13,2** | 74<br>5 190<br>**2EB/13,2** | 74<br>5 190<br>**2EB/13,2** | 122<br>8 510<br>**2EB/13,2** | 152<br>10 710<br>**2EB/13,2** | 12.5 | 1 800 | |
| | 11.2 | 13.1<br>867<br>**2EB/11,1** | 13.6<br>904<br>**2EB/11,1** | 25.5<br>1 690<br>**2EB/11,1** | 28.4<br>1 880<br>**2EB/11,1** | 28.4<br>1 880<br>**2EB/11,1** | 55<br>3 620<br>**2EB/11,1** | 55<br>3 620<br>**2EB/11,1** | 55<br>3 620<br>**2EB/11,1** | 112<br>7 430<br>**2EB/11,1** | 112<br>7 430<br>**2EB/11,1** | 11.2 | 1 600 | |
| | 10 | 12.2<br>869<br>**2EB/10,4** | 15.5<br>1 100<br>**2EB/10,4** | 23.8<br>1 690<br>**2EB/10,4** | 32.2<br>2 290<br>**2EB/10,4** | 32.2<br>2 290<br>**2EB/10,4** | 62<br>4 420<br>**2EB/10,4** | 62<br>4 420<br>**2EB/10,4** | 62<br>4 420<br>**2EB/10,4** | 128<br>9 100<br>**2EB/10,4** | 128<br>9 100<br>**2EB/10,4** | 10 | 1 400 | |
| | 9 | 13<br>870<br>**2EB/8,79** | 14.3<br>963<br>**2EB/8,79** | 25.3<br>1 700<br>**2EB/8,79** | 29.8<br>2 000<br>**2EB/8,79** | 29.8<br>2 000<br>**2EB/8,79** | 57<br>3 850<br>**2EB/8,79** | 57<br>3 850<br>**2EB/8,79** | 57<br>3 850<br>**2EB/8,79** | 118<br>7 940<br>**2EB/8,79** | – | 9 | 1 250 | |

| $n_{N2} \times L_h$ | $i_N$ | Gear reducer size<br>$P_{N2}$ kW<br>$M_{N2}$ N m<br>... / i<br>030A | 042A | 060A | 085A | 125A | 180A | 250A | 355A | 500A | 710A | $i_N$ | $n_1$ min$^{-1}$ | $n_{N2}$ |
|---|---|---|---|---|---|---|---|---|---|---|---|---|---|---|
| **2 240 000** | 12.5 | – 9 300 **2EB/13,1** | – 16 850 **2EB/12,2** | – 18 100 **2EB/13,1** | – 31 830 **2EB/13,2** | – 31 830 **2EB/13,2** | – | – | – | – | – | 12.5 | 2 800 | **224** |
| | 11.2 | – | – | – | – | – | – | – | – | – | – | 11.2 | 2 500 | |
| | 10 | – 7 750 **2EB/10,2** | – 15 410 **2EB/10,5** | – 15 080 **2EB/10,2** | – 26 830 **2EB/10,4** | – 26 830 **2EB/10,4** | – | – | – | – | – | 10 | 2 240 | |
| | 9 | – | – | – | – | – | – | – | – | – | – | 9 | 2 000 | |
| **2 000 000** | 14 | – | – | – | – | – | – | – | – | – | – | 14 | 2 800 | **200** |
| | 12.5 | – 9 620 **2EB/13,1** | – 17 440 **2EB/12,2** | – 18 720 **2EB/13,1** | – 32 930 **2EB/13,2** | – 32 930 **2EB/13,2** | – | – | – | – | – | 12.5 | 2 500 | |
| | 11.2 | – | – | – | – | – | – | – | – | – | – | 11.2 | 2 240 | |
| | 10 | – 8 020 **2EB/10,2** | – 15 950 **2EB/10,5** | – 15 600 **2EB/10,2** | – 27 760 **2EB/10,4** | – 27 760 **2EB/10,4** | – | – | – | – | – | 10 | 2 000 | |
| | 9 | – | – | – | – | – | – | – | – | – | – | 9 | 1 800 | |
| **1 800 000** | 16 | – 9 370 **2EB/16,6** | – 17 010 **2EB/15,4** | – 18 270 **2EB/16,6** | – 32 320 **2EB/16,7** | – 32 320 **2EB/16,7** | – | – | – | – | – | 16 | 2 800 | **180** |
| | 14 | – | – | – | – | – | – | – | – | – | – | 14 | 2 500 | |
| | 12.5 | – 9 940 **2EB/13,1** | – 18 020 **2EB/12,2** | – 19 350 **2EB/13,1** | – 34 030 **2EB/13,2** | – 34 030 **2EB/13,2** | – | – | – | – | – | 12.5 | 2 240 | |
| | 11.2 | – | – | – | – | – | – | – | – | – | – | 11.2 | 2 000 | |
| | 10 | 152 8 270 **2EB/10,2** | – 16 460 **2EB/10,5** | – 16 100 **2EB/10,2** | – 28 650 **2EB/10,4** | – 28 650 **2EB/10,4** | – | – | – | – | – | 10 | 1 800 | |
| | 9 | – | – | – | – | – | – | – | – | – | – | 9 | 1 600 | |
| **1 600 000** | 16 | – 9 700 **2EB/16,6** | – 17 600 **2EB/15,4** | – 18 900 **2EB/16,6** | – 33 430 **2EB/16,7** | – 33 430 **2EB/16,7** | – | – | – | – | – | 16 | 2 500 | **160** |
| | 14 | – | – | – | – | – | – | – | – | – | – | 14 | 2 240 | |
| | 12.5 | – 10 290 **2EB/13,1** | – 18 640 **2EB/12,2** | – 20 020 **2EB/13,1** | – 35 210 **2EB/13,2** | – 35 210 **2EB/13,2** | – | – | – | – | – | 12.5 | 2 000 | |
| | 11.2 | – | – | – | – | – | – | – | – | – | – | 11.2 | 1 800 | |
| | 10 | 140 8 570 **2EB/10,2** | – 17 050 **2EB/10,5** | – 16 680 **2EB/10,2** | – 29 680 **2EB/10,4** | – 29 680 **2EB/10,4** | – | – | – | – | – | 10 | 1 600 | |
| | 9 | – | – | – | – | – | – | – | – | – | – | 9 | 1 400 | |
| **1 400 000** | 20 | – 9 640 **2EB/21** | – 17 460 **2EB/19,6** | – 18 750 **2EB/21** | – 27 150 **2EB/21,2** | – 27 150 **2EB/21,2** | – | – | – | – | – | 20 | 2 800 | **140** |
| | 16 | – 10 020 **2EB/16,6** | – 18 190 **2EB/15,4** | – 19 540 **2EB/16,6** | – 34 550 **2EB/16,7** | – 34 550 **2EB/16,7** | – | – | – | – | – | 16 | 2 240 | |
| | 14 | – | – | – | – | – | – | – | – | – | – | 14 | 2 000 | |
| | 12.5 | 152 10 620 **2EB/13,1** | – 19 240 **2EB/12,2** | – 20 660 **2EB/13,1** | – 36 340 **2EB/13,2** | – 36 340 **2EB/13,2** | – | – | – | – | – | 12.5 | 1 800 | |
| | 11.2 | – | – | – | – | – | – | – | – | – | – | 11.2 | 1 600 | |
| | 10 | 128 8 920 **2EB/10,2** | 249 17 750 **2EB/10,5** | 249 17 360 **2EB/10,2** | – 30 900 **2EB/10,4** | – 30 900 **2EB/10,4** | – | – | – | – | – | 10 | 1 400 | |
| | 9 | – | – | – | – | – | – | – | – | – | – | 9 | 1 250 | |

| $n_{N2} \times L_h$ | $i_N$ | Gear reducer size<br>$P_{N2}$ kW<br>$M_{N2}$ N m<br>... / i<br>001A | 002A | 003A | 004A | 006A | 009A | 012A | 015A | 018A | 021A | $i_N$ | $n_1$ min$^{-1}$ | $n_{N2}$ |
|---|---|---|---|---|---|---|---|---|---|---|---|---|---|---|
| **1 250 000** | 22.4 | 11.7<br>849<br>**2EB/21,2** | 13.6<br>983<br>**2EB/21,2** | 22.9<br>1 650<br>**2EB/21,2** | 32.4<br>2 340<br>**2EB/21,2** | 41<br>2 960<br>**2EB/21,2** | –<br>4 520<br>**2EB/21,2** | –<br>4 820<br>**2EB/21,2** | –<br>4 820<br>**2EB/21,2** | –<br>9 260<br>**2EB/21,2** | –<br>9 720<br>**2EB/21,2** | 22.4 | 2 800 | **125** |
| | 20 | 9.1<br>680<br>**2EB/19,6** | 12.8<br>958<br>**2EB/19,6** | 18<br>1 350<br>**2EB/19,6** | 25.4<br>1 910<br>**2EB/19,6** | 35.9<br>2 690<br>**2EB/19,6** | –<br>3 790<br>**2EB/19,6** | –<br>5 340<br>**2EB/19,6** | –<br>5 270<br>**2EB/18,5** | –<br>7 530<br>**2EB/19,6** | –<br>9 340<br>**2EB/18,5** | 20 | 2 500 | |
| | 16 | 11<br>874<br>**2EB/16,7** | 15.6<br>1 240<br>**2EB/16,7** | 21.4<br>1 700<br>**2EB/16,7** | 29.6<br>2 360<br>**2EB/16,7** | 33.2<br>2 650<br>**2EB/16,7** | 57<br>4 550<br>**2EB/16,7** | 64<br>5 090<br>**2EB/16,7** | 64<br>5 090<br>**2EB/16,7** | –<br>9 320<br>**2EB/16,7** | –<br>10 460<br>**2EB/16,7** | 16 | 2 000 | |
| | 14 | 8.3<br>684<br>**2EB/15,5** | 11.7<br>964<br>**2EB/15,5** | 16.5<br>1 360<br>**2EB/15,5** | 23.3<br>1 920<br>**2EB/15,5** | 32.8<br>2 700<br>**2EB/15,5** | 46.2<br>3 810<br>**2EB/15,5** | 65<br>5 370<br>**2EB/15,5** | 74<br>5 760<br>**2EB/14,7** | 92<br>7 570<br>**2EB/15,5** | 121<br>9 390<br>**2EB/14,7** | 14 | 1 800 | |
| | 12.5 | 11.4<br>895<br>**2EB/13,2** | 15.7<br>1 240<br>**2EB/13,2** | 21.5<br>1 700<br>**2EB/13,2** | 29.8<br>2 360<br>**2EB/13,2** | 35.4<br>2 800<br>**2EB/13,2** | 58<br>4 550<br>**2EB/13,2** | 68<br>5 380<br>**2EB/13,2** | 68<br>5 380<br>**2EB/13,2** | 112<br>8 820<br>**2EB/13,2** | 140<br>11 090<br>**2EB/13,2** | 12.5 | 1 600 | |
| | 11.2 | 11.9<br>902<br>**2EB/11,1** | 12.4<br>941<br>**2EB/11,1** | 23.2<br>1 760<br>**2EB/11,1** | 25.9<br>1 960<br>**2EB/11,1** | 25.9<br>1 960<br>**2EB/11,1** | 49.7<br>3 760<br>**2EB/11,1** | 49.7<br>3 760<br>**2EB/11,1** | 49.7<br>3 760<br>**2EB/11,1** | 102<br>7 730<br>**2EB/11,1** | 102<br>7 730<br>**2EB/11,1** | 11.2 | 1 400 | |
| | 10 | 11.3<br>899<br>**2EB/10,4** | 14.3<br>1 140<br>**2EB/10,4** | 22<br>1 750<br>**2EB/10,4** | 29.8<br>2 370<br>**2EB/10,4** | 29.8<br>2 370<br>**2EB/10,4** | 57<br>4 570<br>**2EB/10,4** | 57<br>4 570<br>**2EB/10,4** | 57<br>4 570<br>**2EB/10,4** | 118<br>9 420<br>**2EB/10,4** | 118<br>9 420<br>**2EB/10,4** | 10 | 1 250 | |
| | 9 | 12<br>900<br>**2EB/8,79** | 13.3<br>995<br>**2EB/8,79** | 23.4<br>1 750<br>**2EB/8,79** | 27.6<br>2 070<br>**2EB/8,79** | 27.6<br>2 070<br>**2EB/8,79** | 53<br>3 980<br>**2EB/8,79** | 53<br>3 980<br>**2EB/8,79** | 53<br>3 980<br>**2EB/8,79** | 109<br>8 200<br>**2EB/8,79** | – | 9 | 1 120 | |
| **1 120 000** | 25 | 8.1<br>685<br>**2EB/24,9** | 11.4<br>966<br>**2EB/24,9** | 16.1<br>1 360<br>**2EB/24,9** | 22.6<br>1 920<br>**2EB/24,9** | 31.9<br>2 710<br>**2EB/24,9** | –<br>3 820<br>**2EB/24,9** | –<br>5 380<br>**2EB/24,9** | –<br>5 340<br>**2EB/23,5** | –<br>7 590<br>**2EB/24,9** | –<br>9 410<br>**2EB/23,5** | 25 | 2 800 | **112** |
| | 22.4 | 10.9<br>878<br>**2EB/21,2** | 12.6<br>1 020<br>**2EB/21,2** | 21.2<br>1 710<br>**2EB/21,2** | 29.2<br>2 360<br>**2EB/21,2** | 37<br>3 000<br>**2EB/21,2** | –<br>4 550<br>**2EB/21,2** | –<br>4 980<br>**2EB/21,2** | –<br>4 980<br>**2EB/21,2** | –<br>9 320<br>**2EB/21,2** | –<br>10 060<br>**2EB/21,2** | 22.4 | 2 500 | |
| | 20 | 8.2<br>684<br>**2EB/19,6** | 11.5<br>965<br>**2EB/19,6** | 16.3<br>1 360<br>**2EB/19,6** | 23<br>1 920<br>**2EB/19,6** | 32.4<br>2 700<br>**2EB/19,6** | 45.6<br>3 810<br>**2EB/19,6** | 64<br>5 380<br>**2EB/19,6** | 69<br>5 450<br>**2EB/18,5** | –<br>7 580<br>**2EB/19,6** | –<br>9 400<br>**2EB/18,5** | 20 | 2 240 | |
| | 16 | 10.2<br>902<br>**2EB/16,7** | 14.3<br>1 270<br>**2EB/16,7** | 19.6<br>1 730<br>**2EB/16,7** | 26.8<br>2 370<br>**2EB/16,7** | 30.9<br>2 730<br>**2EB/16,7** | 52<br>4 580<br>**2EB/16,7** | 59<br>5 250<br>**2EB/16,7** | 59<br>5 250<br>**2EB/16,7** | 106<br>9 380<br>**2EB/16,7** | 122<br>10 790<br>**2EB/16,7** | 16 | 1 800 | |
| | 14 | 7.4<br>689<br>**2EB/15,5** | 10.5<br>971<br>**2EB/15,5** | 14.8<br>1 370<br>**2EB/15,5** | 20.8<br>1 930<br>**2EB/15,5** | 29.4<br>2 720<br>**2EB/15,5** | 41.4<br>3 840<br>**2EB/15,5** | 58<br>5 410<br>**2EB/15,5** | 68<br>5 960<br>**2EB/14,7** | 82<br>7 630<br>**2EB/15,5** | 108<br>9 460<br>**2EB/14,7** | 14 | 1 600 | |
| | 12.5 | 10.4<br>931<br>**2EB/13,2** | 14<br>1 270<br>**2EB/13,2** | 19.2<br>1 730<br>**2EB/13,2** | 26.3<br>2 370<br>**2EB/13,2** | 32.2<br>2 910<br>**2EB/13,2** | 51<br>4 580<br>**2EB/13,2** | 62<br>5 600<br>**2EB/13,2** | 62<br>5 600<br>**2EB/13,2** | 102<br>9 180<br>**2EB/13,2** | 128<br>11 550<br>**2EB/13,2** | 12.5 | 1 400 | |
| | 11.2 | 11<br>933<br>**2EB/11,1** | 11.5<br>973<br>**2EB/11,1** | 21.5<br>1 820<br>**2EB/11,1** | 23.9<br>2 030<br>**2EB/11,1** | 23.9<br>2 030<br>**2EB/11,1** | 45.9<br>3 890<br>**2EB/11,1** | 45.9<br>3 890<br>**2EB/11,1** | 45.9<br>3 890<br>**2EB/11,1** | 94<br>8 000<br>**2EB/11,1** | 94<br>8 000<br>**2EB/11,1** | 11.2 | 1 250 | |
| | 10 | 10.4<br>929<br>**2EB/10,4** | 13.3<br>1 180<br>**2EB/10,4** | 20.4<br>1 810<br>**2EB/10,4** | 27.6<br>2 450<br>**2EB/10,4** | 27.6<br>2 450<br>**2EB/10,4** | 53<br>4 720<br>**2EB/10,4** | 53<br>4 720<br>**2EB/10,4** | 53<br>4 720<br>**2EB/10,4** | 109<br>9 730<br>**2EB/10,4** | 109<br>9 730<br>**2EB/10,4** | 10 | 1 120 | |
| | 9 | 11.1<br>931<br>**2EB/8,79** | 12.3<br>1 030<br>**2EB/8,79** | 21.6<br>1 810<br>**2EB/8,79** | 25.5<br>2 140<br>**2EB/8,79** | 25.5<br>2 140<br>**2EB/8,79** | 49<br>4 120<br>**2EB/8,79** | 49<br>4 120<br>**2EB/8,79** | 49<br>4 120<br>**2EB/8,79** | 101<br>8 490<br>**2EB/8,79** | – | 9 | 1 000 | |
| **1 000 000** | 28 | 10.1<br>907<br>**2EB/26,5** | 11.4<br>1 030<br>**2EB/26,5** | 19.2<br>1 730<br>**2EB/26,5** | 19.2<br>1 740<br>**2EB/26,5** | 19.2<br>1 740<br>**2EB/26,5** | –<br>3 460<br>**2EB/26,5** | –<br>3 460<br>**2EB/26,5** | –<br>3 460<br>**2EB/26,5** | –<br>7 660<br>**2EB/26,5** | –<br>7 660<br>**2EB/26,5** | 28 | 2 800 | **100** |
| | 25 | 7.3<br>690<br>**2EB/24,9** | 10.2<br>972<br>**2EB/24,9** | 14.4<br>1 370<br>**2EB/24,9** | 20.4<br>1 930<br>**2EB/24,9** | 28.7<br>2 730<br>**2EB/24,9** | –<br>3 840<br>**2EB/24,9** | –<br>5 420<br>**2EB/24,9** | –<br>5 520<br>**2EB/23,5** | –<br>7 640<br>**2EB/24,9** | –<br>9 480<br>**2EB/23,5** | 25 | 2 500 | |
| | 22.4 | 10.1<br>907<br>**2EB/21,2** | 11.6<br>1 050<br>**2EB/21,2** | 19.2<br>1 730<br>**2EB/21,2** | 26.3<br>2 370<br>**2EB/21,2** | 33.6<br>3 030<br>**2EB/21,2** | 51<br>4 580<br>**2EB/21,2** | 57<br>5 150<br>**2EB/21,2** | 57<br>5 150<br>**2EB/21,2** | –<br>9 390<br>**2EB/21,2** | –<br>10 400<br>**2EB/21,2** | 22.4 | 2 240 | |
| | 20 | 7.4<br>689<br>**2EB/19,6** | 10.4<br>971<br>**2EB/19,6** | 14.6<br>1 370<br>**2EB/19,6** | 20.6<br>1 930<br>**2EB/19,6** | 29.1<br>2 720<br>**2EB/19,6** | 41<br>3 840<br>**2EB/19,6** | 58<br>5 410<br>**2EB/19,6** | 64<br>5 640<br>**2EB/18,5** | –<br>7 630<br>**2EB/19,6** | –<br>9 470<br>**2EB/18,5** | 20 | 2 000 | |
| | 16 | 9.3<br>931<br>**2EB/16,7** | 12.8<br>1 270<br>**2EB/16,7** | 17.5<br>1 750<br>**2EB/16,7** | 24<br>2 390<br>**2EB/16,7** | 28.4<br>2 830<br>**2EB/16,7** | 46.3<br>4 610<br>**2EB/16,7** | 55<br>5 440<br>**2EB/16,7** | 55<br>5 440<br>**2EB/16,7** | 95<br>9 440<br>**2EB/16,7** | 112<br>11 180<br>**2EB/16,7** | 16 | 1 600 | |
| | 14 | 6.6<br>694<br>**2EB/15,5** | 9.2<br>979<br>**2EB/15,5** | 13<br>1 380<br>**2EB/15,5** | 18.4<br>1 950<br>**2EB/15,5** | 25.9<br>2 740<br>**2EB/15,5** | 36.5<br>3 870<br>**2EB/15,5** | 51<br>5 460<br>**2EB/15,5** | 62<br>6 210<br>**2EB/14,7** | 73<br>7 690<br>**2EB/15,5** | 95<br>9 540<br>**2EB/14,7** | 14 | 1 400 | |
| | 12.5 | 9.6<br>964<br>**2EB/13,2** | 12.6<br>1 280<br>**2EB/13,2** | 17.3<br>1 750<br>**2EB/13,2** | 23.6<br>2 390<br>**2EB/13,2** | 29.8<br>3 010<br>**2EB/13,2** | 45.6<br>4 620<br>**2EB/13,2** | 57<br>5 790<br>**2EB/13,2** | 57<br>5 790<br>**2EB/13,2** | 94<br>9 490<br>**2EB/13,2** | 116<br>11 710<br>**2EB/13,2** | 12.5 | 1 250 | |
| | 11.2 | 10.2<br>965<br>**2EB/11,1** | 10.6<br>1 010<br>**2EB/11,1** | 19.9<br>1 880<br>**2EB/11,1** | 22.1<br>2 090<br>**2EB/11,1** | 22.1<br>2 090<br>**2EB/11,1** | 42.5<br>4 020<br>**2EB/11,1** | 42.5<br>4 020<br>**2EB/11,1** | 42.5<br>4 020<br>**2EB/11,1** | 87<br>8 270<br>**2EB/11,1** | 87<br>8 270<br>**2EB/11,1** | 11.2 | 1 120 | |
| | 10 | 9.6<br>961<br>**2EB/10,4** | 12.3<br>1 220<br>**2EB/10,4** | 18.8<br>1 870<br>**2EB/10,4** | 25.5<br>2 540<br>**2EB/10,4** | 25.5<br>2 540<br>**2EB/10,4** | 49<br>4 890<br>**2EB/10,4** | 49<br>4 890<br>**2EB/10,4** | 49<br>4 890<br>**2EB/10,4** | 101<br>10 070<br>**2EB/10,4** | 101<br>10 070<br>**2EB/10,4** | 10 | 1 000 | |
| | 9 | 10.3<br>961<br>**2EB/8,79** | 11.4<br>1 060<br>**2EB/8,79** | 20.1<br>1 870<br>**2EB/8,79** | 23.7<br>2 210<br>**2EB/8,79** | 23.7<br>2 210<br>**2EB/8,79** | 45.5<br>4 250<br>**2EB/8,79** | 45.5<br>4 250<br>**2EB/8,79** | 45.5<br>4 250<br>**2EB/8,79** | 94<br>8 760<br>**2EB/8,79** | – | 9 | 900 | |
| **900 000** | 31.5 | –<br>991<br>**3EB/30,3** | –<br>1 410<br>**3EB/30,3** | 18.4<br>1 940<br>**3EB/30,9** | 22.1<br>2 330<br>**3EB/30,9** | 24.4<br>2 580<br>**3EB/30,9** | 43.1<br>4 550<br>**3EB/30,9** | 51<br>5 360<br>**3EB/30,9** | 51<br>5 360<br>**3EB/30,9** | 51<br>5 360<br>**3EB/30,9** | – | 31.5 | 2 800 | **90** |

| $n_{N2} \times L_h$ | $i_N$ | Gear reducer size<br>$P_{N2}$ kW<br>$M_{N2}$ N m<br>... / i<br>030A | 042A | 060A | 085A | 125A | 180A | 250A | 355A | 500A | 710A | $i_N$ | $n_1$ min$^{-1}$ | $n_{N2}$ |
|---|---|---|---|---|---|---|---|---|---|---|---|---|---|---|
| **1 250 000** | 22.4 | – | – | – | – | – | – | – | – | – | – | 22.4 | 2 800 | **125** |
| | 20 | –<br>9 980<br>**2EB/21** | –<br>18 060<br>**2EB/19,6** | –<br>19 400<br>**2EB/21** | –<br>28 090<br>**2EB/21,2** | –<br>28 090<br>**2EB/21,2** | – | – | – | – | – | 20 | 2 500 | |
| | 16 | –<br>10 370<br>**2EB/16,6** | –<br>18 820<br>**2EB/15,4** | –<br>20 210<br>**2EB/16,6** | –<br>35 750<br>**2EB/16,7** | –<br>35 750<br>**2EB/16,7** | – | – | – | – | – | 16 | 2 000 | |
| | 14 | – | – | – | – | – | – | – | – | – | – | 14 | 1 800 | |
| | 12.5 | 140<br>11 000<br>**2EB/13,1** | –<br>19 930<br>**2EB/12,2** | –<br>21 410<br>**2EB/13,1** | –<br>37 650<br>**2EB/13,2** | –<br>37 650<br>**2EB/13,2** | – | – | – | – | – | 12.5 | 1 600 | |
| | 11.2 | – | – | – | – | – | – | – | – | – | – | 11.2 | 1 400 | |
| | 10 | 118<br>9 230<br>**2EB/10,2** | 230<br>18 360<br>**2EB/10,5** | 230<br>17 960<br>**2EB/10,2** | –<br>31 960<br>**2EB/10,4** | –<br>31 960<br>**2EB/10,4** | – | – | – | – | – | 10 | 1 250 | |
| | 9 | – | – | – | – | – | – | – | – | – | – | 9 | 1 120 | |
| **1 120 000** | 25 | –<br>7 600<br>**2EB/26,2** | –<br>12 720<br>**2EB/24,4** | –<br>13 660<br>**2EB/26,2** | –<br>25 530<br>**2EB/26,5** | –<br>25 530<br>**2EB/26,5** | – | – | – | – | – | 25 | 2 800 | **112** |
| | 22.4 | – | – | – | – | – | – | – | – | – | – | 22.4 | 2 500 | |
| | 20 | –<br>10 310<br>**2EB/21** | –<br>18 670<br>**2EB/19,6** | –<br>20 050<br>**2EB/21** | –<br>29 030<br>**2EB/21,2** | –<br>29 030<br>**2EB/21,2** | – | – | – | – | – | 20 | 2 240 | |
| | 16 | 122<br>10 700<br>**2EB/16,6** | –<br>19 430<br>**2EB/15,4** | –<br>20 860<br>**2EB/16,6** | –<br>36 900<br>**2EB/16,7** | –<br>36 900<br>**2EB/16,7** | – | – | – | – | – | 16 | 1 800 | |
| | 14 | – | – | – | – | – | – | – | – | – | – | 14 | 1 600 | |
| | 12.5 | 128<br>11 450<br>**2EB/13,1** | 249<br>20 750<br>**2EB/12,2** | 249<br>22 280<br>**2EB/13,1** | –<br>39 190<br>**2EB/13,2** | –<br>39 190<br>**2EB/13,2** | – | – | – | – | – | 12.5 | 1 400 | |
| | 11.2 | – | – | – | – | – | – | – | – | – | – | 11.2 | 1 250 | |
| | 10 | 109<br>9 540<br>**2EB/10,2** | 213<br>18 980<br>**2EB/10,5** | 213<br>18 560<br>**2EB/10,2** | 371<br>33 040<br>**2EB/10,4** | 371<br>33 040<br>**2EB/10,4** | – | – | – | – | – | 10 | 1 120 | |
| | 9 | – | – | – | – | – | – | – | – | – | – | 9 | 1 000 | |
| **1 000 000** | 28 | – | – | – | – | – | – | – | – | – | – | 28 | 2 800 | **100** |
| | 25 | –<br>7 860<br>**2EB/26,2** | –<br>13 160<br>**2EB/24,4** | –<br>14 130<br>**2EB/26,2** | –<br>26 420<br>**2EB/26,5** | –<br>26 420<br>**2EB/26,5** | – | – | – | – | – | 25 | 2 500 | |
| | 22.4 | – | – | – | – | – | – | – | – | – | – | 22.4 | 2 240 | |
| | 20 | –<br>10 670<br>**2EB/21** | –<br>19 310<br>**2EB/19,6** | –<br>20 740<br>**2EB/21** | –<br>30 030<br>**2EB/21,2** | –<br>30 030<br>**2EB/21,2** | – | – | – | – | – | 20 | 2 000 | |
| | 16 | 112<br>11 090<br>**2EB/16,6** | –<br>20 120<br>**2EB/15,4** | –<br>21 610<br>**2EB/16,6** | –<br>38 220<br>**2EB/16,7** | –<br>38 220<br>**2EB/16,7** | – | – | – | – | – | 16 | 1 600 | |
| | 14 | – | – | – | – | – | – | – | – | – | – | 14 | 1 400 | |
| | 12.5 | 118<br>11 850<br>**2EB/13,1** | 230<br>21 470<br>**2EB/12,2** | 230<br>23 050<br>**2EB/13,1** | –<br>40 540<br>**2EB/13,2** | –<br>40 540<br>**2EB/13,2** | – | – | – | – | – | 12.5 | 1 250 | |
| | 11.2 | – | – | – | – | – | – | – | – | – | – | 11.2 | 1 120 | |
| | 10 | 101<br>9 870<br>**2EB/10,2** | 197<br>19 630<br>**2EB/10,5** | 197<br>19 210<br>**2EB/10,2** | 343<br>34 180<br>**2EB/10,4** | 343<br>34 180<br>**2EB/10,4** | – | – | – | – | – | 10 | 1 000 | |
| | 9 | – | – | – | – | – | – | – | – | – | – | 9 | 900 | |
| **900 000** | 31.5 | – | – | – | – | – | – | – | – | – | – | 31.5 | 2 800 | **90** |

3

| $n_{N2} \times L_h$ | $i_N$ | Gear reducer size<br>$P_{N2}$ kW<br>$M_{N2}$ N m<br>... / i<br>001A | 002A | 003A | 004A | 006A | 009A | 012A | 015A | 018A | 021A | $i_N$ | $n_1$ min$^{-1}$ | $n_{N2}$ |
|---|---|---|---|---|---|---|---|---|---|---|---|---|---|---|
| **900 000** | 31.5 | 6.6<br>694<br>**2EB/31,1** | 9.2<br>979<br>**2EB/31,1** | 13<br>1 380<br>**2EB/31,1** | 18.4<br>1 950<br>**2EB/31,1** | 19.2<br>2 040<br>**2EB/31,1** | –<br>3 870<br>**2EB/31,1** | –<br>4 070<br>**2EB/31,1** | –<br>3 840<br>**2EB/29,3** | –<br>7 690<br>**2EB/31,1** | –<br>8 490<br>**2EB/29,3** | 31.5 | 2 800 | **90** |
| | 28 | 9.2<br>932<br>**2EB/26,5** | 10.3<br>1 040<br>**2EB/26,5** | 17.3<br>1 750<br>**2EB/26,5** | 17.8<br>1 800<br>**2EB/26,5** | 17.8<br>1 800<br>**2EB/26,5** | –<br>3 580<br>**2EB/26,5** | –<br>3 580<br>**2EB/26,5** | –<br>3 580<br>**2EB/26,5** | –<br>7 920<br>**2EB/26,5** | –<br>7 920<br>**2EB/26,5** | 28 | 2 500 | |
| | 25 | 6.6<br>694<br>**2EB/24,9** | 9.2<br>979<br>**2EB/24,9** | 13<br>1 380<br>**2EB/24,9** | 18.4<br>1 950<br>**2EB/24,9** | 25.9<br>2 740<br>**2EB/24,9** | 36.5<br>3 870<br>**2EB/24,9** | 51<br>5 460<br>**2EB/24,9** | 57<br>5 710<br>**2EB/23,5** | –<br>7 690<br>**2EB/24,9** | –<br>9 540<br>**2EB/23,5** | 25 | 2 240 | |
| | 22.4 | 9.2<br>932<br>**2EB/21,2** | 10.8<br>1 090<br>**2EB/21,2** | 17.3<br>1 750<br>**2EB/21,2** | 23.6<br>2 390<br>**2EB/21,2** | 30.4<br>3 070<br>**2EB/21,2** | 45.6<br>4 620<br>**2EB/21,2** | 53<br>5 330<br>**2EB/21,2** | 53<br>5 330<br>**2EB/21,2** | –<br>9 450<br>**2EB/21,2** | –<br>10 760<br>**2EB/21,2** | 22.4 | 2 000 | |
| | 20 | 6.7<br>693<br>**2EB/19,6** | 9.4<br>978<br>**2EB/19,6** | 13.3<br>1 380<br>**2EB/19,6** | 18.7<br>1 940<br>**2EB/19,6** | 26.4<br>2 740<br>**2EB/19,6** | 37.2<br>3 860<br>**2EB/19,6** | 52<br>5 450<br>**2EB/19,6** | 59<br>5 820<br>**2EB/18,5** | 74<br>7 680<br>**2EB/19,6** | 97<br>9 530<br>**2EB/18,5** | 20 | 1 800 | |
| | 16 | 8.2<br>939<br>**2EB/16,7** | 11.3<br>1 290<br>**2EB/16,7** | 15.5<br>1 760<br>**2EB/16,7** | 21.2<br>2 410<br>**2EB/16,7** | 25.9<br>2 950<br>**2EB/16,7** | 40.8<br>4 650<br>**2EB/16,7** | 49.7<br>5 660<br>**2EB/16,7** | 49.7<br>5 660<br>**2EB/16,7** | 84<br>9 520<br>**2EB/16,7** | 102<br>11 640<br>**2EB/16,7** | 16 | 1 400 | |
| | 14 | 5.9<br>699<br>**2EB/15,5** | 8.3<br>986<br>**2EB/15,5** | 11.7<br>1 390<br>**2EB/15,5** | 16.5<br>1 960<br>**2EB/15,5** | 23.3<br>2 760<br>**2EB/15,5** | 32.8<br>3 900<br>**2EB/15,5** | 46.3<br>5 490<br>**2EB/15,5** | 57<br>6 420<br>**2EB/14,7** | 65<br>7 750<br>**2EB/15,5** | 86<br>9 610<br>**2EB/14,7** | 14 | 1 250 | |
| | 12.5 | 8.9<br>996<br>**2EB/13,2** | 11.4<br>1 280<br>**2EB/13,2** | 15.6<br>1 760<br>**2EB/13,2** | 21.3<br>2 410<br>**2EB/13,2** | 27.6<br>3 110<br>**2EB/13,2** | 41.2<br>4 650<br>**2EB/13,2** | 53<br>5 990<br>**2EB/13,2** | 53<br>5 990<br>**2EB/13,2** | 87<br>9 810<br>**2EB/13,2** | 105<br>11 790<br>**2EB/13,2** | 12.5 | 1 120 | |
| | 11.2 | 9.4<br>998<br>**2EB/11,1** | 9.8<br>1 040<br>**2EB/11,1** | 18.4<br>1 950<br>**2EB/11,1** | 20.5<br>2 170<br>**2EB/11,1** | 20.5<br>2 170<br>**2EB/11,1** | 39.3<br>4 160<br>**2EB/11,1** | 39.3<br>4 160<br>**2EB/11,1** | 39.3<br>4 160<br>**2EB/11,1** | 81<br>8 550<br>**2EB/11,1** | 81<br>8 550<br>**2EB/11,1** | 11.2 | 1 000 | |
| | 10 | 9<br>992<br>**2EB/10,4** | 11.4<br>1 260<br>**2EB/10,4** | 17.5<br>1 930<br>**2EB/10,4** | 23.7<br>2 620<br>**2EB/10,4** | 23.7<br>2 620<br>**2EB/10,4** | 45.5<br>5 040<br>**2EB/10,4** | 45.5<br>5 040<br>**2EB/10,4** | 45.5<br>5 040<br>**2EB/10,4** | 94<br>10 390<br>**2EB/10,4** | 94<br>10 390<br>**2EB/10,4** | 10 | 900 | |
| | 9 | 9.5<br>995<br>**2EB/8,79** | 10.5<br>1 100<br>**2EB/8,79** | 18.5<br>1 940<br>**2EB/8,79** | 21.8<br>2 290<br>**2EB/8,79** | 21.8<br>2 290<br>**2EB/8,79** | 41.9<br>4 400<br>**2EB/8,79** | 41.9<br>4 400<br>**2EB/8,79** | 41.9<br>4 400<br>**2EB/8,79** | 86<br>9 070<br>**2EB/8,79** | – | 9 | 800 | |
| **800 000** | 35.5 | 8.3<br>1 020<br>**3EB/36** | 11.8<br>1 450<br>**3EB/36** | 16<br>2 010<br>**3EB/36,7** | 22.1<br>2 770<br>**3EB/36,7** | 24.4<br>3 060<br>**3EB/36,7** | 43.1<br>5 400<br>**3EB/36,7** | 51<br>6 360<br>**3EB/36,7** | 51<br>6 360<br>**3EB/36,7** | 51<br>6 360<br>**3EB/36,7** | 51<br>6 360<br>**3EB/36,7** | 35.5 | 2 800 | **80** |
| | 31.5 | 8.8<br>1 030<br>**3EB/30,3** | 12.6<br>1 460<br>**3EB/30,3** | 17<br>2 010<br>**3EB/30,9** | 20.4<br>2 410<br>**3EB/30,9** | 22.6<br>2 670<br>**3EB/30,9** | 39.8<br>4 700<br>**3EB/30,9** | 46.9<br>5 540<br>**3EB/30,9** | 46.9<br>5 540<br>**3EB/30,9** | 46.9<br>5 540<br>**3EB/30,9** | – | 31.5 | 2 500 | |
| | 31.5 | 5.9<br>699<br>**2EB/31,1** | 8.3<br>986<br>**2EB/31,1** | 11.7<br>1 390<br>**2EB/31,1** | 16.5<br>1 960<br>**2EB/31,1** | 17.8<br>2 110<br>**2EB/31,1** | –<br>3 900<br>**2EB/31,1** | –<br>4 210<br>**2EB/31,1** | –<br>3 970<br>**2EB/29,3** | –<br>7 750<br>**2EB/31,1** | –<br>8 780<br>**2EB/29,3** | 31.5 | 2 500 | |
| | 28 | 8.3<br>939<br>**2EB/26,5** | 9.3<br>1 050<br>**2EB/26,5** | 15.6<br>1 760<br>**2EB/26,5** | 16.5<br>1 860<br>**2EB/26,5** | 16.5<br>1 860<br>**2EB/26,5** | 32.8<br>3 700<br>**2EB/26,5** | 32.8<br>3 700<br>**2EB/26,5** | 32.8<br>3 700<br>**2EB/26,5** | –<br>8 190<br>**2EB/26,5** | –<br>8 190<br>**2EB/26,5** | 28 | 2 240 | |
| | 25 | 5.9<br>699<br>**2EB/24,9** | 8.3<br>986<br>**2EB/24,9** | 11.7<br>1 390<br>**2EB/24,9** | 16.5<br>1 960<br>**2EB/24,9** | 23.3<br>2 760<br>**2EB/24,9** | 32.8<br>3 900<br>**2EB/24,9** | 46.3<br>5 490<br>**2EB/24,9** | 53<br>5 910<br>**2EB/23,5** | –<br>7 750<br>**2EB/24,9** | –<br>9 610<br>**2EB/23,5** | 25 | 2 000 | |
| | 22.4 | 8.4<br>938<br>**2EB/21,2** | 10<br>1 120<br>**2EB/21,2** | 15.6<br>1 760<br>**2EB/21,2** | 21.4<br>2 410<br>**2EB/21,2** | 27.7<br>3 110<br>**2EB/21,2** | 41.4<br>4 650<br>**2EB/21,2** | 49<br>5 500<br>**2EB/21,2** | 49<br>5 500<br>**2EB/21,2** | 85<br>9 510<br>**2EB/21,2** | 99<br>11 100<br>**2EB/21,2** | 22.4 | 1 800 | |
| | 20 | 6<br>698<br>**2EB/19,6** | 8.4<br>985<br>**2EB/19,6** | 11.9<br>1 390<br>**2EB/19,6** | 16.7<br>1 960<br>**2EB/19,6** | 23.6<br>2 760<br>**2EB/19,6** | 33.3<br>3 890<br>**2EB/19,6** | 46.9<br>5 490<br>**2EB/19,6** | 55<br>6 030<br>**2EB/18,5** | 66<br>7 740<br>**2EB/19,6** | 87<br>9 600<br>**2EB/18,5** | 20 | 1 600 | |
| | 16 | 7.4<br>946<br>**2EB/16,7** | 10.1<br>1 290<br>**2EB/16,7** | 13.9<br>1 770<br>**2EB/16,7** | 19<br>2 430<br>**2EB/16,7** | 23.9<br>3 050<br>**2EB/16,7** | 36.7<br>4 680<br>**2EB/16,7** | 45.9<br>5 860<br>**2EB/16,7** | 45.9<br>5 860<br>**2EB/16,7** | 75<br>9 590<br>**2EB/16,7** | 93<br>11 880<br>**2EB/16,7** | 16 | 1 250 | |
| | 14 | 5.3<br>704<br>**2EB/15,5** | 7.5<br>992<br>**2EB/15,5** | 10.6<br>1 400<br>**2EB/15,5** | 14.9<br>1 970<br>**2EB/15,5** | 21<br>2 780<br>**2EB/15,5** | 29.6<br>3 920<br>**2EB/15,5** | 41.8<br>5 530<br>**2EB/15,5** | 53<br>6 640<br>**2EB/14,7** | 59<br>7 800<br>**2EB/15,5** | 77<br>9 670<br>**2EB/14,7** | 14 | 1 120 | |
| | 12.5 | 8.2<br>1 030<br>**2EB/13,2** | 10.2<br>1 290<br>**2EB/13,2** | 14<br>1 770<br>**2EB/13,2** | 19.2<br>2 420<br>**2EB/13,2** | 25.5<br>3 220<br>**2EB/13,2** | 37<br>4 680<br>**2EB/13,2** | 49<br>6 200<br>**2EB/13,2** | 49<br>6 200<br>**2EB/13,2** | 81<br>10 150<br>**2EB/13,2** | 94<br>11 880<br>**2EB/13,2** | 12.5 | 1 000 | |
| | 11.2 | 8.8<br>1 030<br>**2EB/11,1** | 9.1<br>1 070<br>**2EB/11,1** | 17.1<br>2 010<br>**2EB/11,1** | 19<br>2 240<br>**2EB/11,1** | 19<br>2 240<br>**2EB/11,1** | 36.5<br>4 300<br>**2EB/11,1** | 36.5<br>4 300<br>**2EB/11,1** | 36.5<br>4 300<br>**2EB/11,1** | 75<br>8 830<br>**2EB/11,1** | 75<br>8 830<br>**2EB/11,1** | 11.2 | 900 | |
| | 10 | 8.2<br>1 030<br>**2EB/10,4** | 10.5<br>1 310<br>**2EB/10,4** | 16.1<br>2 000<br>**2EB/10,4** | 21.8<br>2 710<br>**2EB/10,4** | 21.8<br>2 710<br>**2EB/10,4** | 41.9<br>5 220<br>**2EB/10,4** | 41.9<br>5 220<br>**2EB/10,4** | 41.9<br>5 220<br>**2EB/10,4** | 86<br>10 770<br>**2EB/10,4** | 86<br>10 770<br>**2EB/10,4** | 10 | 800 | |
| | 9 | 8.7<br>1 030<br>**2EB/8,79** | 9.6<br>1 140<br>**2EB/8,79** | 17<br>2 010<br>**2EB/8,79** | 20<br>2 370<br>**2EB/8,79** | 20<br>2 370<br>**2EB/8,79** | 38.6<br>4 560<br>**2EB/8,79** | 38.6<br>4 560<br>**2EB/8,79** | 38.6<br>4 560<br>**2EB/8,79** | 80<br>9 400<br>**2EB/8,79** | – | 9 | 710 | |
| **710 000** | 40 | 7.3<br>1 080<br>**3EB/43,4** | 10.4<br>1 540<br>**3EB/43,4** | 15.7<br>2 080<br>**3EB/39** | 18.8<br>2 500<br>**3EB/39** | 19.6<br>2 610<br>**3EB/39** | 36.6<br>4 870<br>**3EB/39** | 40.8<br>5 430<br>**3EB/39** | 40.8<br>5 430<br>**3EB/39** | 40.8<br>5 430<br>**3EB/39** | 40.8<br>5 430<br>**3EB/39** | 40 | 2 800 | **71** |
| | 35.5 | 7.7<br>1 060<br>**3EB/36** | 10.9<br>1 500<br>**3EB/36** | 14.8<br>2 080<br>**3EB/36,7** | 20.4<br>2 860<br>**3EB/36,7** | 22.6<br>3 170<br>**3EB/36,7** | 39.8<br>5 580<br>**3EB/36,7** | 46.9<br>6 580<br>**3EB/36,7** | 46.9<br>6 580<br>**3EB/36,7** | 46.9<br>6 580<br>**3EB/36,7** | 46.9<br>6 580<br>**3EB/36,7** | 35.5 | 2 500 | |
| | 31.5 | 8.1<br>1 050<br>**3EB/30,3** | 11.6<br>1 500<br>**3EB/30,3** | 15.8<br>2 080<br>**3EB/30,9** | 18.9<br>2 490<br>**3EB/30,9** | 20.9<br>2 760<br>**3EB/30,9** | 36.9<br>4 860<br>**3EB/30,9** | 43.5<br>5 730<br>**3EB/30,9** | 43.5<br>5 730<br>**3EB/30,9** | 43.5<br>5 730<br>**3EB/30,9** | – | 31.5 | 2 240 | |
| | 31.5 | 5.3<br>704<br>**2EB/31,1** | 7.5<br>992<br>**2EB/31,1** | 10.6<br>1 400<br>**2EB/31,1** | 14.9<br>1 970<br>**2EB/31,1** | 16.5<br>2 180<br>**2EB/31,1** | 29.6<br>3 920<br>**2EB/31,1** | 32.8<br>4 350<br>**2EB/31,1** | 32.8<br>4 100<br>**2EB/29,3** | –<br>7 800<br>**2EB/31,1** | –<br>9 080<br>**2EB/29,3** | 31.5 | 2 240 | |
| | 28 | 7.5<br>945<br>**2EB/26,5** | 8.4<br>1 070<br>**2EB/26,5** | 14<br>1 770<br>**2EB/26,5** | 15.2<br>1 920<br>**2EB/26,5** | 15.2<br>1 920<br>**2EB/26,5** | 30.3<br>3 830<br>**2EB/26,5** | 30.3<br>3 830<br>**2EB/26,5** | 30.3<br>3 830<br>**2EB/26,5** | –<br>8 470<br>**2EB/26,5** | –<br>8 470<br>**2EB/26,5** | 28 | 2 000 | |

| $n_{N2} \times L_h$ | $i_N$ | Gear reducer size<br>$P_{N2}$ kW<br>$M_{N2}$ N m<br>... / i<br>030A | 042A | 060A | 085A | 125A | 180A | 250A | 355A | 500A | 710A | $i_N$ | $n_1$ min$^{-1}$ | $n_{N2}$ |
|---|---|---|---|---|---|---|---|---|---|---|---|---|---|---|
| **900 000** | 31.5 | – | – | – | – | – | – | – | – | – | – | 31.5 | 2 800 | **90** |
| | 28 | – | – | – | – | – | – | – | – | – | – | 28 | 2 500 | |
| | 25 | –<br>8 120<br>**2EB/26,2** | –<br>13 600<br>**2EB/24,4** | –<br>14 600<br>**2EB/26,2** | –<br>27 300<br>**2EB/26,5** | –<br>27 300<br>**2EB/26,5** | – | – | – | – | – | 25 | 2 240 | |
| | 22.4 | – | – | – | – | – | – | – | – | – | – | 22.4 | 2 000 | |
| | 20 | 99<br>11 010<br>**2EB/21** | –<br>19 930<br>**2EB/19,6** | –<br>21 400<br>**2EB/21** | –<br>31 000<br>**2EB/21,2** | –<br>31 000<br>**2EB/21,2** | – | – | – | – | – | 20 | 1 800 | |
| | 16 | 102<br>11 540<br>**2EB/16,6** | 199<br>20 950<br>**2EB/15,4** | 199<br>22 490<br>**2EB/16,6** | –<br>39 790<br>**2EB/16,7** | –<br>39 790<br>**2EB/16,7** | – | – | – | – | – | 16 | 1 400 | |
| | 14 | – | – | – | – | – | – | – | – | – | – | 14 | 1 250 | |
| | 12.5 | 109<br>12 240<br>**2EB/13,1** | 213<br>22 190<br>**2EB/12,2** | 213<br>23 820<br>**2EB/13,1** | 371<br>41 900<br>**2EB/13,2** | 371<br>41 900<br>**2EB/13,2** | – | – | – | – | – | 12.5 | 1 120 | |
| | 11.2 | – | – | – | – | – | – | – | – | – | – | 11.2 | 1 000 | |
| | 10 | 94<br>10 190<br>**2EB/10,2** | 183<br>20 260<br>**2EB/10,5** | 183<br>19 820<br>**2EB/10,2** | 319<br>35 280<br>**2EB/10,4** | 319<br>35 280<br>**2EB/10,4** | – | – | – | – | – | 10 | 900 | |
| | 9 | – | – | – | – | – | – | – | – | – | – | 9 | 800 | |
| **800 000** | 35.5 | –<br>11 990<br>**3EB/36** | –<br>12 260<br>**3EB/36,8** | –<br>24 730<br>**3EB/36** | – | – | – | – | – | – | – | 35.5 | 2 800 | **80** |
| | 31.5 | – | – | – | – | – | – | – | – | – | – | 31.5 | 2 500 | |
| | 31.5 | – | – | – | – | – | – | – | – | – | – | 31.5 | 2 500 | |
| | 28 | – | – | – | – | – | – | – | – | – | – | 28 | 2 240 | |
| | 25 | –<br>8 400<br>**2EB/26,2** | –<br>14 070<br>**2EB/24,4** | –<br>15 110<br>**2EB/26,2** | –<br>28 240<br>**2EB/26,5** | –<br>28 240<br>**2EB/26,5** | – | – | – | – | – | 25 | 2 000 | |
| | 22.4 | – | – | – | – | – | – | – | – | – | – | 22.4 | 1 800 | |
| | 20 | 91<br>11 400<br>**2EB/21** | –<br>20 650<br>**2EB/19,6** | –<br>22 170<br>**2EB/21** | –<br>32 110<br>**2EB/21,2** | –<br>32 110<br>**2EB/21,2** | – | – | – | – | – | 20 | 1 600 | |
| | 16 | 94<br>11 940<br>**2EB/16,6** | 184<br>21 670<br>**2EB/15,4** | 184<br>23 270<br>**2EB/16,6** | –<br>41 160<br>**2EB/16,7** | –<br>41 160<br>**2EB/16,7** | – | – | – | – | – | 16 | 1 250 | |
| | 14 | – | – | – | – | – | – | – | – | – | – | 14 | 1 120 | |
| | 12.5 | 101<br>12 670<br>**2EB/13,1** | 197<br>22 950<br>**2EB/12,2** | 197<br>24 650<br>**2EB/13,1** | 343<br>43 350<br>**2EB/13,2** | 343<br>43 350<br>**2EB/13,2** | – | – | – | – | – | 12.5 | 1 000 | |
| | 11.2 | – | – | – | – | – | – | – | – | – | – | 11.2 | 900 | |
| | 10 | 86<br>10 550<br>**2EB/10,2** | 168<br>20 990<br>**2EB/10,5** | 168<br>20 540<br>**2EB/10,2** | 293<br>36 540<br>**2EB/10,4** | 293<br>36 540<br>**2EB/10,4** | – | – | – | – | – | 10 | 800 | |
| | 9 | – | – | – | – | – | – | – | – | – | – | 9 | 710 | |
| **710 000** | 40 | –<br>14 230<br>**3EB/42,7** | –<br>14 330<br>**3EB/43** | –<br>29 340<br>**3EB/42,7** | – | – | – | – | – | – | – | 40 | 2 800 | **71** |
| | 35.5 | –<br>12 410<br>**3EB/36** | –<br>12 680<br>**3EB/36,8** | –<br>25 580<br>**3EB/36** | – | – | – | – | – | – | – | 35.5 | 2 500 | |
| | 31.5 | – | – | – | – | – | – | – | – | – | – | 31.5 | 2 240 | |
| | 31.5 | – | – | – | – | – | – | – | – | – | – | 31.5 | 2 240 | |
| | 28 | – | – | – | – | – | – | – | – | – | – | 28 | 2 000 | |

| $n_{N2} \times L_h$ | $i_N$ | Gear reducer size<br>$P_{N2}$ kW<br>$M_{N2}$ N m<br>... / i<br>001A | 002A | 003A | 004A | 006A | 009A | 012A | 015A | 018A | 021A | $i_N$ | $n_1$ min$^{-1}$ | $n_{N2}$ |
|---|---|---|---|---|---|---|---|---|---|---|---|---|---|---|
| **710 000** | 25 | 5.3<br>704<br>**2EB/24,9** | 7.5<br>992<br>**2EB/24,9** | 10.6<br>1 400<br>**2EB/24,9** | 15<br>1 970<br>**2EB/24,9** | 21.1<br>2 780<br>**2EB/24,9** | 29.7<br>3 920<br>**2EB/24,9** | 41.9<br>5 530<br>**2EB/24,9** | 49<br>6 100<br>**2EB/23,5** | 59<br>7 800<br>**2EB/24,9** | 78<br>9 670<br>**2EB/23,5** | 25 | 1 800 | **71** |
| | 22.4 | 7.5<br>945<br>**2EB/21,2** | 9.2<br>1 160<br>**2EB/21,2** | 14<br>1 770<br>**2EB/21,2** | 19.2<br>2 420<br>**2EB/21,2** | 24.9<br>3 150<br>**2EB/21,2** | 37<br>4 680<br>**2EB/21,2** | 45.1<br>5 700<br>**2EB/21,2** | 45.1<br>5 700<br>**2EB/21,2** | 76<br>9 580<br>**2EB/21,2** | 91<br>11 500<br>**2EB/21,2** | 22.4 | 1 600 | |
| | 20 | 5.3<br>704<br>**2EB/19,6** | 7.4<br>993<br>**2EB/19,6** | 10.5<br>1 400<br>**2EB/19,6** | 14.8<br>1 970<br>**2EB/19,6** | 20.8<br>2 780<br>**2EB/19,6** | 29.4<br>3 920<br>**2EB/19,6** | 41.4<br>5 530<br>**2EB/19,6** | 49.7<br>6 280<br>**2EB/18,5** | 58<br>7 800<br>**2EB/19,6** | 77<br>9 680<br>**2EB/18,5** | 20 | 1 400 | |
| | 16 | 6.7<br>952<br>**2EB/16,7** | 9.2<br>1 300<br>**2EB/16,7** | 12.5<br>1 780<br>**2EB/16,7** | 17.2<br>2 440<br>**2EB/16,7** | 22.1<br>3 150<br>**2EB/16,7** | 33.1<br>4 710<br>**2EB/16,7** | 42.5<br>6 060<br>**2EB/16,7** | 42.5<br>6 060<br>**2EB/16,7** | 68<br>9 650<br>**2EB/16,7** | 84<br>11 960<br>**2EB/16,7** | 16 | 1 120 | |
| | 14 | 4.78<br>709<br>**2EB/15,5** | 6.7<br>999<br>**2EB/15,5** | 9.5<br>1 410<br>**2EB/15,5** | 13.4<br>1 990<br>**2EB/15,5** | 18.9<br>2 800<br>**2EB/15,5** | 26.6<br>3 950<br>**2EB/15,5** | 37.5<br>5 570<br>**2EB/15,5** | 49<br>6 870<br>**2EB/14,7** | 53<br>7 850<br>**2EB/15,5** | 70<br>9 740<br>**2EB/14,7** | 14 | 1 000 | |
| | 12.5 | 7.6<br>1 060<br>**2EB/13,2** | 9.3<br>1 300<br>**2EB/13,2** | 12.7<br>1 780<br>**2EB/13,2** | 17.4<br>2 440<br>**2EB/13,2** | 23.7<br>3 320<br>**2EB/13,2** | 33.5<br>4 710<br>**2EB/13,2** | 45.5<br>6 400<br>**2EB/13,2** | 45.5<br>6 400<br>**2EB/13,2** | 75<br>10 480<br>**2EB/13,2** | 85<br>11 950<br>**2EB/13,2** | 12.5 | 900 | |
| | 11.2 | 7.9<br>1 050<br>**2EB/11,1** | 8.4<br>1 110<br>**2EB/11,1** | 15.7<br>2 080<br>**2EB/11,1** | 17.5<br>2 320<br>**2EB/11,1** | 17.5<br>2 320<br>**2EB/11,1** | 33.6<br>4 450<br>**2EB/11,1** | 33.6<br>4 450<br>**2EB/11,1** | 33.6<br>4 450<br>**2EB/11,1** | 69<br>9 150<br>**2EB/11,1** | 69<br>9 150<br>**2EB/11,1** | 11.2 | 800 | |
| | 10 | 7.6<br>1 070<br>**2EB/10,4** | 9.6<br>1 350<br>**2EB/10,4** | 14.8<br>2 080<br>**2EB/10,4** | 20<br>2 810<br>**2EB/10,4** | 20<br>2 810<br>**2EB/10,4** | 38.6<br>5 410<br>**2EB/10,4** | 38.6<br>5 410<br>**2EB/10,4** | 38.6<br>5 410<br>**2EB/10,4** | 80<br>11 160<br>**2EB/10,4** | 80<br>11 160<br>**2EB/10,4** | 10 | 710 | |
| | 9 | 7.9<br>1 050<br>**2EB/8,79** | 8.9<br>1 180<br>**2EB/8,79** | 15.6<br>2 080<br>**2EB/8,79** | 18.4<br>2 460<br>**2EB/8,79** | 18.4<br>2 460<br>**2EB/8,79** | 35.5<br>4 730<br>**2EB/8,79** | 35.5<br>4 730<br>**2EB/8,79** | 35.5<br>4 730<br>**2EB/8,79** | 73<br>9 750<br>**2EB/8,79** | – | 9 | 630 | |
| **630 000** | 45 | 7.1<br>1 100<br>**3EB/45,4** | 10<br>1 550<br>**3EB/45,4** | 14.2<br>2 110<br>**3EB/43,6** | 19.2<br>2 860<br>**3EB/43,6** | 24.4<br>3 630<br>**3EB/43,6** | 37.5<br>5 570<br>**3EB/43,6** | 51<br>7 550<br>**3EB/43,6** | 51<br>7 550<br>**3EB/43,6** | 51<br>7 550<br>**3EB/43,6** | 51<br>7 550<br>**3EB/43,6** | 45 | 2 800 | **63** |
| | 40 | 6.8<br>1 120<br>**3EB/43,4** | 9.4<br>1 550<br>**3EB/43,4** | 14.2<br>2 120<br>**3EB/39** | 17.4<br>2 590<br>**3EB/39** | 18.1<br>2 700<br>**3EB/39** | 33.8<br>5 040<br>**3EB/39** | 37.7<br>5 610<br>**3EB/39** | 37.7<br>5 610<br>**3EB/39** | 37.7<br>5 610<br>**3EB/39** | 37.7<br>5 610<br>**3EB/39** | 40 | 2 500 | |
| | 35.5 | 7.1<br>1 090<br>**3EB/36** | 10.1<br>1 550<br>**3EB/36** | 13.5<br>2 120<br>**3EB/36,7** | 18.9<br>2 960<br>**3EB/36,7** | 20.9<br>3 270<br>**3EB/36,7** | 36.9<br>5 770<br>**3EB/36,7** | 43.5<br>6 800<br>**3EB/36,7** | 43.5<br>6 800<br>**3EB/36,7** | 43.5<br>6 800<br>**3EB/36,7** | 43.5<br>6 800<br>**3EB/36,7** | 35.5 | 2 240 | |
| | 31.5 | 7.3<br>1 060<br>**3EB/30,3** | 10.5<br>1 520<br>**3EB/30,3** | 14.3<br>2 120<br>**3EB/30,9** | 17.5<br>2 580<br>**3EB/30,9** | 19.3<br>2 850<br>**3EB/30,9** | 34.1<br>5 030<br>**3EB/30,9** | 40.1<br>5 930<br>**3EB/30,9** | 40.1<br>5 930<br>**3EB/30,9** | 40.1<br>5 930<br>**3EB/30,9** | – | 31.5 | 2 000 | |
| | 31.5 | 4.78<br>709<br>**2EB/31,1** | 6.7<br>999<br>**2EB/31,1** | 9.5<br>1 410<br>**2EB/31,1** | 13.4<br>1 990<br>**2EB/31,1** | 15.2<br>2 260<br>**2EB/31,1** | 26.6<br>3 950<br>**2EB/31,1** | 30.3<br>4 500<br>**2EB/31,1** | 30.3<br>4 250<br>**2EB/29,3** | –<br>7 850<br>**2EB/31,1** | –<br>9 390<br>**2EB/29,3** | 31.5 | 2 000 | |
| | 28 | 6.8<br>951<br>**2EB/26,5** | 7.7<br>1 080<br>**2EB/26,5** | 12.7<br>1 780<br>**2EB/26,5** | 14.1<br>1 980<br>**2EB/26,5** | 14.1<br>1 980<br>**2EB/26,5** | 28.2<br>3 950<br>**2EB/26,5** | 28.2<br>3 950<br>**2EB/26,5** | 28.2<br>3 950<br>**2EB/26,5** | 62<br>8 750<br>**2EB/26,5** | 62<br>8 750<br>**2EB/26,5** | 28 | 1 800 | |
| | 25 | 4.78<br>709<br>**2EB/24,9** | 6.7<br>999<br>**2EB/24,9** | 9.5<br>1 410<br>**2EB/24,9** | 13.4<br>1 990<br>**2EB/24,9** | 18.9<br>2 800<br>**2EB/24,9** | 26.6<br>3 950<br>**2EB/24,9** | 37.5<br>5 570<br>**2EB/24,9** | 45.1<br>6 310<br>**2EB/23,5** | 53<br>7 850<br>**2EB/24,9** | 70<br>9 740<br>**2EB/23,5** | 25 | 1 600 | |
| | 22.4 | 6.6<br>953<br>**2EB/21,2** | 8.4<br>1 210<br>**2EB/21,2** | 12.4<br>1 790<br>**2EB/21,2** | 16.9<br>2 440<br>**2EB/21,2** | 22.1<br>3 200<br>**2EB/21,2** | 32.7<br>4 720<br>**2EB/21,2** | 41.1<br>5 930<br>**2EB/21,2** | 41.1<br>5 930<br>**2EB/21,2** | 67<br>9 660<br>**2EB/21,2** | 83<br>11 970<br>**2EB/21,2** | 22.4 | 1 400 | |
| | 20 | 4.74<br>709<br>**2EB/19,6** | 6.7<br>1000<br>**2EB/19,6** | 9.4<br>1 410<br>**2EB/19,6** | 13.3<br>1 990<br>**2EB/19,6** | 18.7<br>2 800<br>**2EB/19,6** | 26.4<br>3 950<br>**2EB/19,6** | 37.2<br>5 570<br>**2EB/19,6** | 45.9<br>6 490<br>**2EB/18,5** | 52<br>7 860<br>**2EB/19,6** | 69<br>9 740<br>**2EB/18,5** | 20 | 1 250 | |
| | 16 | 6<br>959<br>**2EB/16,7** | 8.2<br>1 310<br>**2EB/16,7** | 11.3<br>1 800<br>**2EB/16,7** | 15.4<br>2 460<br>**2EB/16,7** | 20.5<br>3 260<br>**2EB/16,7** | 29.8<br>4 750<br>**2EB/16,7** | 39.3<br>6 270<br>**2EB/16,7** | 39.3<br>6 270<br>**2EB/16,7** | 61<br>9 720<br>**2EB/16,7** | 76<br>12 050<br>**2EB/16,7** | 16 | 1 000 | |
| | 14 | 4.33<br>713<br>**2EB/15,5** | 6.1<br>1 010<br>**2EB/15,5** | 8.6<br>1 420<br>**2EB/15,5** | 12.1<br>2 000<br>**2EB/15,5** | 17.1<br>2 820<br>**2EB/15,5** | 24.1<br>3 980<br>**2EB/15,5** | 34<br>5 610<br>**2EB/15,5** | 44.7<br>6 950<br>**2EB/14,7** | 47.9<br>7 900<br>**2EB/15,5** | 63<br>9 800<br>**2EB/14,7** | 14 | 900 | |
| | 12.5 | 7<br>1 100<br>**2EB/13,2** | 8.3<br>1 310<br>**2EB/13,2** | 11.4<br>1 800<br>**2EB/13,2** | 15.6<br>2 460<br>**2EB/13,2** | 21.3<br>3 360<br>**2EB/13,2** | 30<br>4 740<br>**2EB/13,2** | 41.9<br>6 630<br>**2EB/13,2** | 41.9<br>6 630<br>**2EB/13,2** | 69<br>10 850<br>**2EB/13,2** | 76<br>12 040<br>**2EB/13,2** | 12.5 | 800 | |
| | 11.2 | 7.1<br>1 060<br>**2EB/11,1** | 7.7<br>1 150<br>**2EB/11,1** | 14.2<br>2 120<br>**2EB/11,1** | 16.1<br>2 400<br>**2EB/11,1** | 16.1<br>2 400<br>**2EB/11,1** | 30.9<br>4 610<br>**2EB/11,1** | 30.9<br>4 610<br>**2EB/11,1** | 30.9<br>4 610<br>**2EB/11,1** | 64<br>9 480<br>**2EB/11,1** | 64<br>9 480<br>**2EB/11,1** | 11.2 | 710 | |
| | 10 | 7<br>1 100<br>**2EB/10,4** | 8.9<br>1 400<br>**2EB/10,4** | 13.4<br>2 120<br>**2EB/10,4** | 18.4<br>2 920<br>**2EB/10,4** | 18.4<br>2 920<br>**2EB/10,4** | 35.5<br>5 610<br>**2EB/10,4** | 35.5<br>5 610<br>**2EB/10,4** | 35.5<br>5 610<br>**2EB/10,4** | 73<br>11 570<br>**2EB/10,4** | 73<br>11 570<br>**2EB/10,4** | 10 | 630 | |
| | 9 | 7.1<br>1 060<br>**2EB/8,79** | 8.1<br>1 210<br>**2EB/8,79** | 14.1<br>2 120<br>**2EB/8,79** | 17<br>2 550<br>**2EB/8,79** | 17<br>2 550<br>**2EB/8,79** | 32.7<br>4 900<br>**2EB/8,79** | 32.7<br>4 900<br>**2EB/8,79** | 32.7<br>4 900<br>**2EB/8,79** | 67<br>10 100<br>**2EB/8,79** | – | 9 | 560 | |
| **560 000** | 50 | 6.4<br>1 130<br>**3EB/51,3** | 8.9<br>1 560<br>**3EB/51,3** | 13.4<br>2 120<br>**3EB/46,3** | 18.8<br>2 970<br>**3EB/46,3** | 19.6<br>3 090<br>**3EB/46,3** | 36.6<br>5 790<br>**3EB/46,3** | 40.8<br>6 440<br>**3EB/46,3** | 51<br>8 070<br>**3EB/46,6** | 51<br>8 070<br>**3EB/46,6** | 51<br>8 070<br>**3EB/46,6** | 50 | 2 800 | **56** |
| | 45 | 6.5<br>1 120<br>**3EB/45,4** | 9<br>1 560<br>**3EB/45,4** | 12.8<br>2 130<br>**3EB/43,6** | 17.8<br>2 960<br>**3EB/43,6** | 22.6<br>3 760<br>**3EB/43,6** | 34.6<br>5 760<br>**3EB/43,6** | 46.9<br>7 810<br>**3EB/43,6** | 46.9<br>7 810<br>**3EB/43,6** | 46.9<br>7 810<br>**3EB/43,6** | 46.9<br>7 810<br>**3EB/43,6** | 45 | 2 500 | |
| | 40 | 6.1<br>1 130<br>**3EB/43,4** | 8.4<br>1 560<br>**3EB/43,4** | 12.8<br>2 130<br>**3EB/39** | 16.1<br>2 670<br>**3EB/39** | 16.8<br>2 790<br>**3EB/39** | 31.3<br>5 210<br>**3EB/39** | 34.9<br>5 800<br>**3EB/39** | 34.9<br>5 800<br>**3EB/39** | 34.9<br>5 800<br>**3EB/39** | 34.9<br>5 800<br>**3EB/39** | 40 | 2 240 | |
| | 35.5 | 6.5<br>1 120<br>**3EB/36** | 9.1<br>1 560<br>**3EB/36** | 12.2<br>2 130<br>**3EB/36,7** | 17.5<br>3 060<br>**3EB/36,7** | 19.3<br>3 390<br>**3EB/36,7** | 34.1<br>5 970<br>**3EB/36,7** | 40.1<br>7 030<br>**3EB/36,7** | 40.1<br>7 030<br>**3EB/36,7** | 40.1<br>7 030<br>**3EB/36,7** | 40.1<br>7 030<br>**3EB/36,7** | 35.5 | 2 000 | |
| | 31.5 | 6.6<br>1 060<br>**3EB/30,3** | 9.5<br>1 530<br>**3EB/30,3** | 13<br>2 130<br>**3EB/30,9** | 16.2<br>2 660<br>**3EB/30,9** | 17.9<br>2 940<br>**3EB/30,9** | 31.6<br>5 190<br>**3EB/30,9** | 37.3<br>6 120<br>**3EB/30,9** | 37.3<br>6 120<br>**3EB/30,9** | 37.3<br>6 120<br>**3EB/30,9** | – | 31.5 | 1 800 | |

| $n_{N2} \times L_h$ | $i_N$ | Gear reducer size<br>$P_{N2}$ kW<br>$M_{N2}$ N m<br>... / i<br>030A | 042A | 060A | 085A | 125A | 180A | 250A | 355A | 500A | 710A | $i_N$ | $n_1$ min$^{-1}$ | $n_{N2}$ |
|---|---|---|---|---|---|---|---|---|---|---|---|---|---|---|
| **710 000** | 25 | 62<br>8 670<br>**2EB/26,2** | –<br>14 520<br>**2EB/24,4** | –<br>15 590<br>**2EB/26,2** | –<br>29 150<br>**2EB/26,5** | –<br>29 150<br>**2EB/26,5** | – | – | – | – | – | 25 | 1 800 | **71** |
| | 22.4 | – | – | – | – | – | – | – | – | – | – | 22.4 | 1 600 | |
| | 20 | 83<br>11 870<br>**2EB/21** | 161<br>21 490<br>**2EB/19,6** | 161<br>23 080<br>**2EB/21** | –<br>33 430<br>**2EB/21,2** | –<br>33 430<br>**2EB/21,2** | – | – | – | – | – | 20 | 1 400 | |
| | 16 | 87<br>12 340<br>**2EB/16,6** | 170<br>22 400<br>**2EB/15,4** | 170<br>24 050<br>**2EB/16,6** | 299<br>42 540<br>**2EB/16,7** | 299<br>42 540<br>**2EB/16,7** | – | – | – | – | – | 16 | 1 120 | |
| | 14 | – | – | – | – | – | – | – | – | – | – | 14 | 1 000 | |
| | 12.5 | 94<br>13 070<br>**2EB/13,1** | 183<br>23 690<br>**2EB/12,2** | 183<br>25 440<br>**2EB/13,1** | 319<br>44 740<br>**2EB/13,2** | 319<br>44 740<br>**2EB/13,2** | – | – | – | – | – | 12.5 | 900 | |
| | 11.2 | – | – | – | – | – | – | – | – | – | – | 11.2 | 800 | |
| | 10 | 80<br>10 940<br>**2EB/10,2** | 155<br>21 760<br>**2EB/10,5** | 155<br>21 280<br>**2EB/10,2** | 270<br>37 880<br>**2EB/10,4** | 270<br>37 880<br>**2EB/10,4** | – | – | – | – | – | 10 | 710 | |
| | 9 | – | – | – | – | – | – | – | – | – | – | 9 | 630 | |
| **630 000** | 45 | –<br>15 390<br>**3EB/46,2** | –<br>– | –<br>31 730<br>**3EB/46,2** | –<br>29 340<br>**3EB/42,7** | –<br>58 370<br>**3EB/43,6** | –<br>57 210<br>**3EB/42,8** | –<br>101 800<br>**3EB/43,6** | –<br>101 800<br>**3EB/43,6** | – | – | 45 | 2 800 | **63** |
| | 40 | –<br>14 730<br>**3EB/42,7** | –<br>14 830<br>**3EB/43** | –<br>30 360<br>**3EB/42,7** | – | – | – | – | – | – | – | 40 | 2 500 | |
| | 35.5 | 84<br>12 820<br>**3EB/36** | 84<br>13 110<br>**3EB/36,8** | –<br>26 440<br>**3EB/36** | – | – | – | – | – | – | – | 35.5 | 2 240 | |
| | 31.5 | – | – | – | – | – | – | – | – | – | – | 31.5 | 2 000 | |
| | 31.5 | – | – | – | – | – | – | – | – | – | – | 31.5 | 2 000 | |
| | 28 | – | – | – | – | – | – | – | – | – | – | 28 | 1 800 | |
| | 25 | 57<br>8 980<br>**2EB/26,2** | –<br>15 040<br>**2EB/24,4** | –<br>16 150<br>**2EB/26,2** | –<br>30 200<br>**2EB/26,5** | –<br>30 200<br>**2EB/26,5** | – | – | – | – | – | 25 | 1 600 | |
| | 22.4 | – | – | – | – | – | – | – | – | – | – | 22.4 | 1 400 | |
| | 20 | 76<br>12 140<br>**2EB/21** | 149<br>22 240<br>**2EB/19,6** | 149<br>23 880<br>**2EB/21** | –<br>34 580<br>**2EB/21,2** | –<br>34 580<br>**2EB/21,2** | – | – | – | – | – | 20 | 1 250 | |
| | 16 | 81<br>12 770<br>**2EB/16,6** | 157<br>23 170<br>**2EB/15,4** | 157<br>24 880<br>**2EB/16,6** | 276<br>44 010<br>**2EB/16,7** | 276<br>44 010<br>**2EB/16,7** | – | – | – | – | – | 16 | 1 000 | |
| | 14 | – | – | – | – | – | – | – | – | – | – | 14 | 900 | |
| | 12.5 | 86<br>13 540<br>**2EB/13,1** | 168<br>24 540<br>**2EB/12,2** | 168<br>26 350<br>**2EB/13,1** | 293<br>46 350<br>**2EB/13,2** | 293<br>46 350<br>**2EB/13,2** | – | – | – | – | – | 12.5 | 800 | |
| | 11.2 | – | – | – | – | – | – | – | – | – | – | 11.2 | 710 | |
| | 10 | 73<br>11 340<br>**2EB/10,2** | 142<br>22 550<br>**2EB/10,5** | 142<br>22 060<br>**2EB/10,2** | 248<br>39 260<br>**2EB/10,4** | 248<br>39 260<br>**2EB/10,4** | – | – | – | – | – | 10 | 630 | |
| | 9 | – | – | – | – | – | – | – | – | – | – | 9 | 560 | |
| **560 000** | 50 | –<br>18 050<br>**3EB/54,1** | –<br>17 010<br>**3EB/51** | –<br>37 220<br>**3EB/54,1** | –<br>– | –<br>68 230<br>**3EB/51** | –<br>66 880<br>**3EB/50** | –<br>119 010<br>**3EB/51** | –<br>119 010<br>**3EB/51** | – | – | 50 | 2 800 | **56** |
| | 45 | –<br>15 920<br>**3EB/46,2** | –<br>– | –<br>32 830<br>**3EB/46,2** | –<br>30 360<br>**3EB/42,7** | –<br>60 380<br>**3EB/43,6** | –<br>59 180<br>**3EB/42,8** | –<br>105 320<br>**3EB/43,6** | –<br>105 320<br>**3EB/43,6** | – | – | 45 | 2 500 | |
| | 40 | 84<br>15 220<br>**3EB/42,7** | 84<br>15 330<br>**3EB/43** | –<br>31 370<br>**3EB/42,7** | – | – | – | – | – | – | – | 40 | 2 240 | |
| | 35.5 | 77<br>13 270<br>**3EB/36** | 77<br>13 560<br>**3EB/36,8** | –<br>27 350<br>**3EB/36** | – | – | – | – | – | – | – | 35.5 | 2 000 | |
| | 31.5 | – | – | – | – | – | – | – | – | – | – | 31.5 | 1 800 | |

| $n_{N2} \times L_h$ | $i_N$ | Gear reducer size<br>$P_{N2}$ kW<br>$M_{N2}$ N m<br>... / i<br>001A | 002A | 003A | 004A | 006A | 009A | 012A | 015A | 018A | 021A | $i_N$ | $n_1$ min$^{-1}$ | $n_{N2}$ |
|---|---|---|---|---|---|---|---|---|---|---|---|---|---|---|
| **560 000** | 31.5 | 4.33<br>713<br>**2EB/31,1** | 6.1<br>1 010<br>**2EB/31,1** | 8.6<br>1 420<br>**2EB/31,1** | 12.1<br>2 000<br>**2EB/31,1** | 14.1<br>2 330<br>**2EB/31,1** | 24.1<br>3 980<br>**2EB/31,1** | 28.2<br>4 640<br>**2EB/31,1** | 28.2<br>4 380<br>**2EB/29,3** | 47.9<br>7 900<br>**2EB/31,1** | 62<br>9 690<br>**2EB/29,3** | 31.5 | 1 800 | **56** |
| | 28 | 6.1<br>958<br>**2EB/26,5** | 6.9<br>1 090<br>**2EB/26,5** | 11.4<br>1 800<br>**2EB/26,5** | 13<br>2 060<br>**2EB/26,5** | 13<br>2 060<br>**2EB/26,5** | 25.9<br>4 100<br>**2EB/26,5** | 25.9<br>4 100<br>**2EB/26,5** | 25.9<br>4 100<br>**2EB/26,5** | 57<br>9 060<br>**2EB/26,5** | 57<br>9 060<br>**2EB/26,5** | 28 | 1 600 | |
| | 25 | 4.21<br>715<br>**2EB/24,9** | 5.9<br>1 010<br>**2EB/24,9** | 8.4<br>1 420<br>**2EB/24,9** | 11.8<br>2 000<br>**2EB/24,9** | 16.7<br>2 820<br>**2EB/24,9** | 23.5<br>3 980<br>**2EB/24,9** | 33.1<br>5 620<br>**2EB/24,9** | 41.1<br>6 570<br>**2EB/23,5** | 46.7<br>7 920<br>**2EB/24,9** | 61<br>9 820<br>**2EB/23,5** | 25 | 1 400 | |
| | 22.4 | 5.9<br>959<br>**2EB/21,2** | 7.7<br>1 250<br>**2EB/21,2** | 11.1<br>1 800<br>**2EB/21,2** | 15.2<br>2 460<br>**2EB/21,2** | 20<br>3 240<br>**2EB/21,2** | 29.4<br>4 750<br>**2EB/21,2** | 37.9<br>6 140<br>**2EB/21,2** | 37.9<br>6 140<br>**2EB/21,2** | 60<br>9 730<br>**2EB/21,2** | 75<br>12 060<br>**2EB/21,2** | 22.4 | 1 250 | |
| | 20 | 4.27<br>714<br>**2EB/19,6** | 6<br>1 010<br>**2EB/19,6** | 8.5<br>1 420<br>**2EB/19,6** | 12<br>2 000<br>**2EB/19,6** | 16.9<br>2 820<br>**2EB/19,6** | 23.8<br>3 980<br>**2EB/19,6** | 33.6<br>5 610<br>**2EB/19,6** | 42.5<br>6 710<br>**2EB/18,5** | 47.3<br>7 910<br>**2EB/19,6** | 62<br>9 810<br>**2EB/18,5** | 20 | 1 120 | |
| | 16 | 5.4<br>965<br>**2EB/16,7** | 7.5<br>1 320<br>**2EB/16,7** | 10.2<br>1 810<br>**2EB/16,7** | 14<br>2 480<br>**2EB/16,7** | 19<br>3 370<br>**2EB/16,7** | 27<br>4 780<br>**2EB/16,7** | 36.5<br>6 470<br>**2EB/16,7** | 36.5<br>6 470<br>**2EB/16,7** | 55<br>9 780<br>**2EB/16,7** | 68<br>12 120<br>**2EB/16,7** | 16 | 900 | |
| | 14 | 3.87<br>719<br>**2EB/15,5** | 5.5<br>1 010<br>**2EB/15,5** | 7.7<br>1 430<br>**2EB/15,5** | 10.9<br>2 010<br>**2EB/15,5** | 15.3<br>2 840<br>**2EB/15,5** | 21.6<br>4 000<br>**2EB/15,5** | 30.4<br>5 650<br>**2EB/15,5** | 40<br>7 000<br>**2EB/14,7** | 42.9<br>7 960<br>**2EB/15,5** | 56<br>9 870<br>**2EB/14,7** | 14 | 800 | |
| | 12.5 | 6.4<br>1 130<br>**2EB/13,2** | 7.4<br>1 320<br>**2EB/13,2** | 10.2<br>1 810<br>**2EB/13,2** | 13.9<br>2 480<br>**2EB/13,2** | 19<br>3 390<br>**2EB/13,2** | 26.8<br>4 780<br>**2EB/13,2** | 37.9<br>6 740<br>**2EB/13,2** | 38.6<br>6 870<br>**2EB/13,2** | 64<br>11 250<br>**2EB/13,2** | 68<br>12 130<br>**2EB/13,2** | 12.5 | 710 | |
| | 11.2 | 6.3<br>1 070<br>**2EB/11,1** | 7.1<br>1 190<br>**2EB/11,1** | 12.7<br>2 130<br>**2EB/11,1** | 14.8<br>2 490<br>**2EB/11,1** | 14.8<br>2 490<br>**2EB/11,1** | 28.4<br>4 780<br>**2EB/11,1** | 28.4<br>4 780<br>**2EB/11,1** | 28.4<br>4 780<br>**2EB/11,1** | 58<br>9 820<br>**2EB/11,1** | 58<br>9 820<br>**2EB/11,1** | 11.2 | 630 | |
| | 10 | 6.3<br>1 130<br>**2EB/10,4** | 8.1<br>1 440<br>**2EB/10,4** | 12<br>2 140<br>**2EB/10,4** | 17<br>3 020<br>**2EB/10,4** | 17<br>3 020<br>**2EB/10,4** | 32.7<br>5 810<br>**2EB/10,4** | 32.7<br>5 810<br>**2EB/10,4** | 32.7<br>5 810<br>**2EB/10,4** | 67<br>11 980<br>**2EB/10,4** | 67<br>11 980<br>**2EB/10,4** | 10 | 560 | |
| | 9 | 6.4<br>1 070<br>**2EB/8,79** | 7.2<br>1 210<br>**2EB/8,79** | 12.7<br>2 130<br>**2EB/8,79** | 15.7<br>2 630<br>**2EB/8,79** | 15.7<br>2 630<br>**2EB/8,79** | 30.2<br>5 070<br>**2EB/8,79** | 30.2<br>5 070<br>**2EB/8,79** | 30.2<br>5 070<br>**2EB/8,79** | 62<br>10 450<br>**2EB/8,79** | – | 9 | 500 | |
| **500 000** | 56 | –<br>1 130<br>**3EB/54,8** | –<br>1 560<br>**3EB/54,8** | –<br>2 140<br>**3EB/54,9** | –<br>3 060<br>**3EB/54,9** | 22.5<br>4 240<br>**3EB/55,2** | –<br>5 970<br>**3EB/54,9** | –<br>7 640<br>**3EB/54,9** | 51<br>9 570<br>**3EB/55,2** | 51<br>9 570<br>**3EB/55,2** | 51<br>9 570<br>**3EB/55,2** | 56 | 2 800 | **50** |
| | 50 | 5.8<br>1 130<br>**3EB/51,3** | 8<br>1 570<br>**3EB/51,3** | 12.1<br>2 130<br>**3EB/46,3** | 17.4<br>3 070<br>**3EB/46,3** | 18.1<br>3 200<br>**3EB/46,3** | 33.8<br>5 990<br>**3EB/46,3** | 37.7<br>6 660<br>**3EB/46,3** | 46.9<br>8 340<br>**3EB/46,6** | 46.9<br>8 340<br>**3EB/46,6** | 46.9<br>8 340<br>**3EB/46,6** | 50 | 2 500 | |
| | 45 | 5.8<br>1 130<br>**3EB/45,4** | 8.1<br>1 570<br>**3EB/45,4** | 11.5<br>2 140<br>**3EB/43,6** | 16.5<br>3 050<br>**3EB/43,6** | 20.9<br>3 880<br>**3EB/43,6** | 32.1<br>5 960<br>**3EB/43,6** | 43.5<br>8 070<br>**3EB/43,6** | 43.5<br>8 070<br>**3EB/43,6** | 43.5<br>8 070<br>**3EB/43,6** | 43.5<br>8 070<br>**3EB/43,6** | 45 | 2 240 | |
| | 40 | 5.5<br>1 140<br>**3EB/43,4** | 7.6<br>1 570<br>**3EB/43,4** | 11.5<br>2 150<br>**3EB/39** | 14.8<br>2 770<br>**3EB/39** | 15.5<br>2 880<br>**3EB/39** | 28.9<br>5 390<br>**3EB/39** | 32.2<br>6 000<br>**3EB/39** | 32.2<br>6 000<br>**3EB/39** | 32.2<br>6 000<br>**3EB/39** | 32.2<br>6 000<br>**3EB/39** | 40 | 2 000 | |
| | 35.5 | 5.9<br>1 130<br>**3EB/36** | 8.2<br>1 570<br>**3EB/36** | 11<br>2 150<br>**3EB/36,7** | 16<br>3 120<br>**3EB/36,7** | 17.9<br>3 490<br>**3EB/36,7** | 31.6<br>6 160<br>**3EB/36,7** | 37.3<br>7 260<br>**3EB/36,7** | 37.3<br>7 260<br>**3EB/36,7** | 37.3<br>7 260<br>**3EB/36,7** | 37.3<br>7 260<br>**3EB/36,7** | 35.5 | 1 800 | |
| | 31.5 | 5.9<br>1 070<br>**3EB/30,3** | 8.5<br>1 540<br>**3EB/30,3** | 11.6<br>2 150<br>**3EB/30,9** | 14.9<br>2 760<br>**3EB/30,9** | 16.5<br>3 050<br>**3EB/30,9** | 29.1<br>5 380<br>**3EB/30,9** | 34.3<br>6 340<br>**3EB/30,9** | 34.3<br>6 340<br>**3EB/30,9** | 34.3<br>6 340<br>**3EB/30,9** | – | 31.5 | 1 600 | |
| | 31.5 | 3.87<br>719<br>**2EB/31,1** | 5.5<br>1 010<br>**2EB/31,1** | 7.7<br>1 430<br>**2EB/31,1** | 10.9<br>2 010<br>**2EB/31,1** | 13<br>2 410<br>**2EB/31,1** | 21.6<br>4 000<br>**2EB/31,1** | 25.9<br>4 810<br>**2EB/31,1** | 25.9<br>4 540<br>**2EB/29,3** | 42.9<br>7 960<br>**2EB/31,1** | 56<br>9 870<br>**2EB/29,3** | 31.5 | 1 600 | |
| | 28 | 5.3<br>966<br>**2EB/26,5** | 6.1<br>1 110<br>**2EB/26,5** | 10<br>1 810<br>**2EB/26,5** | 11.8<br>2 140<br>**2EB/26,5** | 11.8<br>2 140<br>**2EB/26,5** | 23.6<br>4 260<br>**2EB/26,5** | 23.6<br>4 260<br>**2EB/26,5** | 23.6<br>4 260<br>**2EB/26,5** | 52<br>9 430<br>**2EB/26,5** | 52<br>9 430<br>**2EB/26,5** | 28 | 1 400 | |
| | 25 | 3.79<br>720<br>**2EB/24,9** | 5.3<br>1 010<br>**2EB/24,9** | 7.5<br>1 430<br>**2EB/24,9** | 10.6<br>2 020<br>**2EB/24,9** | 15<br>2 840<br>**2EB/24,9** | 21.1<br>4 010<br>**2EB/24,9** | 29.8<br>5 650<br>**2EB/24,9** | 37.9<br>6 800<br>**2EB/23,5** | 42<br>7 970<br>**2EB/24,9** | 55<br>9 890<br>**2EB/23,5** | 25 | 1 250 | |
| | 22.4 | 5.3<br>966<br>**2EB/21,2** | 7.2<br>1 290<br>**2EB/21,2** | 10<br>1 810<br>**2EB/21,2** | 13.7<br>2 480<br>**2EB/21,2** | 18.1<br>3 280<br>**2EB/21,2** | 26.5<br>4 780<br>**2EB/21,2** | 35.1<br>6 340<br>**2EB/21,2** | 35.1<br>6 340<br>**2EB/21,2** | 54<br>9 790<br>**2EB/21,2** | 67<br>12 140<br>**2EB/21,2** | 22.4 | 1 120 | |
| | 20 | 3.84<br>719<br>**2EB/19,6** | 5.4<br>1 010<br>**2EB/19,6** | 7.6<br>1 430<br>**2EB/19,6** | 10.8<br>2 020<br>**2EB/19,6** | 15.2<br>2 840<br>**2EB/19,6** | 21.4<br>4 010<br>**2EB/19,6** | 30.2<br>5 650<br>**2EB/19,6** | 39.3<br>6 940<br>**2EB/18,5** | 42.6<br>7 970<br>**2EB/19,6** | 56<br>9 880<br>**2EB/18,5** | 20 | 1 000 | |
| | 16 | 4.88<br>972<br>**2EB/16,7** | 6.7<br>1 330<br>**2EB/16,7** | 9.1<br>1 820<br>**2EB/16,7** | 12.5<br>2 490<br>**2EB/16,7** | 17.1<br>3 410<br>**2EB/16,7** | 24.1<br>4 810<br>**2EB/16,7** | 33.6<br>6 700<br>**2EB/16,7** | 33.6<br>6 700<br>**2EB/16,7** | 49.4<br>9 850<br>**2EB/16,7** | 61<br>12 210<br>**2EB/16,7** | 16 | 800 | |
| | 14 | 3.46<br>724<br>**2EB/15,5** | 4.88<br>1 020<br>**2EB/15,5** | 6.9<br>1 440<br>**2EB/15,5** | 9.7<br>2 030<br>**2EB/15,5** | 13.7<br>2 860<br>**2EB/15,5** | 19.3<br>4 030<br>**2EB/15,5** | 27.2<br>5 690<br>**2EB/15,5** | 35.8<br>7 050<br>**2EB/14,7** | 38.4<br>8 020<br>**2EB/15,5** | 50<br>9 950<br>**2EB/14,7** | 14 | 710 | |
| | 12.5 | 5.7<br>1 130<br>**2EB/13,2** | 6.6<br>1 330<br>**2EB/13,2** | 9.1<br>1 820<br>**2EB/13,2** | 12.4<br>2 490<br>**2EB/13,2** | 17<br>3 410<br>**2EB/13,2** | 24<br>4 810<br>**2EB/13,2** | 33.8<br>6 790<br>**2EB/13,2** | 35.5<br>7 120<br>**2EB/13,2** | 58<br>11 660<br>**2EB/13,2** | 61<br>12 220<br>**2EB/13,2** | 12.5 | 630 | |
| | 11.2 | 5.7<br>1 070<br>**2EB/11,1** | 6.4<br>1 200<br>**2EB/11,1** | 11.4<br>2 150<br>**2EB/11,1** | 13.6<br>2 580<br>**2EB/11,1** | 13.6<br>2 580<br>**2EB/11,1** | 26.2<br>4 950<br>**2EB/11,1** | 26.2<br>4 950<br>**2EB/11,1** | 26.2<br>4 950<br>**2EB/11,1** | 54<br>10 180<br>**2EB/11,1** | 54<br>10 180<br>**2EB/11,1** | 11.2 | 560 | |
| | 10 | 5.7<br>1 130<br>**2EB/10,4** | 7.2<br>1 440<br>**2EB/10,4** | 10.8<br>2 150<br>**2EB/10,4** | 15.7<br>3 120<br>**2EB/10,4** | 15.7<br>3 120<br>**2EB/10,4** | 30.2<br>6 010<br>**2EB/10,4** | 30.2<br>6 010<br>**2EB/10,4** | 30.2<br>6 010<br>**2EB/10,4** | 62<br>12 400<br>**2EB/10,4** | 62<br>12 400<br>**2EB/10,4** | 10 | 500 | |
| | 9 | 5.8<br>1 070<br>**2EB/8,79** | 6.5<br>1 210<br>**2EB/8,79** | 11.5<br>2 150<br>**2EB/8,79** | 14.6<br>2 720<br>**2EB/8,79** | 14.6<br>2 720<br>**2EB/8,79** | 28<br>5 230<br>**2EB/8,79** | 28<br>5 230<br>**2EB/8,79** | 28<br>5 230<br>**2EB/8,79** | 58<br>10 780<br>**2EB/8,79** | – | 9 | 450 | |
| **450 000** | 63 | 5.2<br>1 140<br>**3EB/64,8** | 7.2<br>1 580<br>**3EB/64,8** | 9.8<br>2 160<br>**3EB/64,8** | 12.2<br>2 690<br>**3EB/64,8** | 17.2<br>3 800<br>**3EB/64,8** | 24.2<br>5 360<br>**3EB/64,8** | 34.1<br>7 550<br>**3EB/64,8** | 48.1<br>10 650<br>**3EB/64,8** | 48.1<br>10 650<br>**3EB/64,8** | 48.1<br>10 650<br>**3EB/64,8** | 63 | 2 800 | **45** |

# Bevel helical gear reducer selection tables

Gear reducer size

$P_{N2}$ kW

$M_{N2}$ N m

... / i

| $n_{N2} \times L_h$ | $i_N$ | 030A | 042A | 060A | 085A | 125A | 180A | 250A | 355A | 500A | 710A | $i_N$ | $n_1$ min$^{-1}$ | $n_{N2}$ |
|---|---|---|---|---|---|---|---|---|---|---|---|---|---|---|
| **560 000** | 31.5 | – | – | – | – | – | – | – | – | – | – | 31.5 | 1 800 | **56** |
| | 28 | – | – | – | – | – | – | – | – | – | – | 28 | 1 600 | |
| | 25 | 52<br>9 350<br>**2EB/26,2** | 94<br>15 660<br>**2EB/24,4** | 94<br>16 810<br>**2EB/26,2** | –<br>31 430<br>**2EB/26,5** | –<br>31 430<br>**2EB/26,5** | – | – | – | – | – | 25 | 1 400 | |
| | 22.4 | – | – | – | – | – | – | – | – | – | – | 22.4 | 1 250 | |
| | 20 | 69<br>12 290<br>**2EB/21** | 138<br>22 980<br>**2EB/19,6** | 138<br>24 680<br>**2EB/21** | 198<br>35 740<br>**2EB/21,2** | 198<br>35 740<br>**2EB/21,2** | – | – | – | – | – | 20 | 1 120 | |
| | 16 | 75<br>13 180<br>**2EB/16,6** | 146<br>23 920<br>**2EB/15,4** | 146<br>25 680<br>**2EB/16,6** | 256<br>45 430<br>**2EB/16,7** | 256<br>45 430<br>**2EB/16,7** | – | – | – | – | – | 16 | 900 | |
| | 14 | – | – | – | – | – | – | – | – | – | – | 14 | 800 | |
| | 12.5 | 80<br>14 040<br>**2EB/13,1** | 155<br>25 440<br>**2EB/12,2** | 155<br>27 320<br>**2EB/13,1** | 270<br>48 040<br>**2EB/13,2** | 270<br>48 040<br>**2EB/13,2** | – | – | – | – | – | 12.5 | 710 | |
| | 11.2 | – | – | – | – | – | – | – | – | – | – | 11.2 | 630 | |
| | 10 | 67<br>11 750<br>**2EB/10,2** | 131<br>23 360<br>**2EB/10,5** | 131<br>22 860<br>**2EB/10,2** | 229<br>40 670<br>**2EB/10,4** | 229<br>40 670<br>**2EB/10,4** | – | – | – | – | – | 10 | 560 | |
| | 9 | – | – | – | – | – | – | – | – | – | – | 9 | 500 | |
| **500 000** | 56 | –<br>15 560<br>**3EB/58,2** | –<br>18 450<br>**3EB/55,3** | –<br>31 980<br>**3EB/58,2** | –<br>37 650<br>**3EB/54,8** | –<br>58 920<br>**3EB/55** | –<br>73 410<br>**3EB/54,9** | –<br>129 120<br>**3EB/55,3** | –<br>129 120<br>**3EB/55,3** | – | – | 56 | 2 800 | **50** |
| | 50 | –<br>18 680<br>**3EB/54,1** | –<br>17 600<br>**3EB/51** | –<br>38 500<br>**3EB/54,1** | – | –<br>70 590<br>**3EB/51** | –<br>69 190<br>**3EB/50** | –<br>123 120<br>**3EB/51** | –<br>123 120<br>**3EB/51** | – | – | 50 | 2 500 | |
| | 45 | 84<br>16 460<br>**3EB/46,2** | – | –<br>33 930<br>**3EB/46,2** | –<br>31 370<br>**3EB/42,7** | –<br>62 410<br>**3EB/43,6** | –<br>61 170<br>**3EB/42,8** | –<br>108 850<br>**3EB/43,6** | –<br>108 850<br>**3EB/43,6** | – | – | 45 | 2 240 | |
| | 40 | 77<br>15 750<br>**3EB/42,7** | 77<br>15 860<br>**3EB/43** | –<br>32 460<br>**3EB/42,7** | – | – | – | – | – | – | – | 40 | 2 000 | |
| | 35.5 | 72<br>13 690<br>**3EB/36** | 72<br>14 000<br>**3EB/36,8** | 148<br>28 230<br>**3EB/36** | – | – | – | – | – | – | – | 35.5 | 1 800 | |
| | 31.5 | – | – | – | – | – | – | – | – | – | – | 31.5 | 1 600 | |
| | 31.5 | – | – | – | – | – | – | – | – | – | – | 31.5 | 1 600 | |
| | 28 | – | – | – | – | – | – | – | – | – | – | 28 | 1 400 | |
| | 25 | 48.2<br>9 680<br>**2EB/26,2** | 87<br>16 200<br>**2EB/24,4** | 87<br>17 390<br>**2EB/26,2** | –<br>32 520<br>**2EB/26,5** | –<br>32 520<br>**2EB/26,5** | – | – | – | – | – | 25 | 1 250 | |
| | 22.4 | – | – | – | – | – | – | – | – | – | – | 22.4 | 1 120 | |
| | 20 | 62<br>12 450<br>**2EB/21** | 127<br>23 780<br>**2EB/19,6** | 127<br>25 530<br>**2EB/21** | 183<br>36 980<br>**2EB/21,2** | 183<br>36 980<br>**2EB/21,2** | – | – | – | – | – | 20 | 1 000 | |
| | 16 | 69<br>13 650<br>**2EB/16,6** | 135<br>24 780<br>**2EB/15,4** | 135<br>26 610<br>**2EB/16,6** | 236<br>47 060<br>**2EB/16,7** | 236<br>47 060<br>**2EB/16,7** | – | – | – | – | – | 16 | 800 | |
| | 14 | – | – | – | – | – | – | – | – | – | – | 14 | 710 | |
| | 12.5 | 73<br>14 550<br>**2EB/13,1** | 142<br>26 370<br>**2EB/12,2** | 142<br>28 310<br>**2EB/13,1** | 248<br>49 800<br>**2EB/13,2** | 248<br>49 800<br>**2EB/13,2** | – | – | – | – | – | 12.5 | 630 | |
| | 11.2 | – | – | – | – | – | – | – | – | – | – | 11.2 | 560 | |
| | 10 | 62<br>12 150<br>**2EB/10,2** | 121<br>24 170<br>**2EB/10,5** | 121<br>23 650<br>**2EB/10,2** | 211<br>42 080<br>**2EB/10,4** | 211<br>42 080<br>**2EB/10,4** | – | – | – | – | – | 10 | 500 | |
| | 9 | – | – | – | – | – | – | – | – | – | – | 9 | 450 | |
| **450 000** | 63 | –<br>20 750<br>**3EB/63,6** | –<br>21 580<br>**3EB/64,7** | –<br>36 280<br>**3EB/60** | –<br>42 010<br>**3EB/61,1** | –<br>68 890<br>**3EB/64,4** | –<br>85 830<br>**3EB/64,2** | –<br>134 760<br>**3EB/64,7** | –<br>150 950<br>**3EB/64,7** | – | – | 63 | 2 800 | **45** |

| $n_{N2} \times L_h$ | $i_N$ | Gear reducer size<br>$P_{N2}$ kW<br>$M_{N2}$ N m<br>... / i<br>001A | 002A | 003A | 004A | 006A | 009A | 012A | 015A | 018A | 021A | $i_N$ | $n_1$ min$^{-1}$ | $n_{N2}$ |
|---|---|---|---|---|---|---|---|---|---|---|---|---|---|---|
| **450 000** | 56 | 5.4<br>1 140<br>**3EB/54,8** | 7.5<br>1 580<br>**3EB/54,8** | 10.3<br>2 160<br>**3EB/54,9** | 14.9<br>3 130<br>**3EB/54,9** | 20.3<br>4 290<br>**3EB/55,2** | 29.4<br>6 180<br>**3EB/54,9** | 37.7<br>7 910<br>**3EB/54,9** | 46.9<br>9 900<br>**3EB/55,2** | 46.9<br>9 900<br>**3EB/55,2** | 46.9<br>9 900<br>**3EB/55,2** | 56 | 2 500 | **45** |
| | 50 | 5.2<br>1 140<br>**3EB/51,3** | 7.2<br>1 580<br>**3EB/51,3** | 10.9<br>2 150<br>**3EB/46,3** | 15.8<br>3 120<br>**3EB/46,3** | 16.8<br>3 310<br>**3EB/46,3** | 31.3<br>6 190<br>**3EB/46,3** | 34.9<br>6 890<br>**3EB/46,3** | 43.5<br>8 620<br>**3EB/46,6** | 43.5<br>8 620<br>**3EB/46,6** | 43.5<br>8 620<br>**3EB/46,6** | 50 | 2 240 | |
| | 45 | 5.3<br>1 140<br>**3EB/45,4** | 7.3<br>1 580<br>**3EB/45,4** | 10.4<br>2 160<br>**3EB/43,6** | 15.1<br>3 130<br>**3EB/43,6** | 19.3<br>4 020<br>**3EB/43,6** | 29.6<br>6 160<br>**3EB/43,6** | 40.1<br>8 350<br>**3EB/43,6** | 40.1<br>8 350<br>**3EB/43,6** | 40.1<br>8 350<br>**3EB/43,6** | 40.1<br>8 350<br>**3EB/43,6** | 45 | 2 000 | |
| | 40 | 4.97<br>1 140<br>**3EB/43,4** | 6.9<br>1 580<br>**3EB/43,4** | 10.4<br>2 160<br>**3EB/39** | 13.8<br>2 850<br>**3EB/39** | 14.4<br>2 980<br>**3EB/39** | 26.9<br>5 570<br>**3EB/39** | 29.9<br>6 200<br>**3EB/39** | 29.9<br>6 200<br>**3EB/39** | 29.9<br>6 200<br>**3EB/39** | 29.9<br>6 200<br>**3EB/39** | 40 | 1 800 | |
| | 35.5 | 5.3<br>1 140<br>**3EB/36** | 7.3<br>1 580<br>**3EB/36** | 9.9<br>2 160<br>**3EB/36,7** | 14.3<br>3 140<br>**3EB/36,7** | 16.5<br>3 620<br>**3EB/36,7** | 28.5<br>6 240<br>**3EB/36,7** | 34.3<br>7 520<br>**3EB/36,7** | 34.3<br>7 520<br>**3EB/36,7** | 34.3<br>7 520<br>**3EB/36,7** | 34.3<br>7 520<br>**3EB/36,7** | 35.5 | 1 600 | |
| | 31.5 | 5.2<br>1 080<br>**3EB/30,3** | 7.5<br>1 560<br>**3EB/30,3** | 10.3<br>2 160<br>**3EB/30,9** | 13.6<br>2 870<br>**3EB/30,9** | 15<br>3 170<br>**3EB/30,9** | 26.5<br>5 600<br>**3EB/30,9** | 31.3<br>6 600<br>**3EB/30,9** | 31.3<br>6 600<br>**3EB/30,9** | 31.3<br>6 600<br>**3EB/30,9** | – | 31.5 | 1 400 | |
| | 31.5 | 3.42<br>724<br>**2EB/31,1** | 4.82<br>1 020<br>**2EB/31,1** | 6.8<br>1 440<br>**2EB/31,1** | 9.6<br>2 030<br>**2EB/31,1** | 11.8<br>2 510<br>**2EB/31,1** | 19<br>4 040<br>**2EB/31,1** | 23.6<br>5 000<br>**2EB/31,1** | 23.6<br>4 720<br>**2EB/29,3** | 37.9<br>8 030<br>**2EB/31,1** | 49.7<br>9 950<br>**2EB/29,3** | 31.5 | 1 400 | |
| | 28 | 4.81<br>973<br>**2EB/26,5** | 5.5<br>1 120<br>**2EB/26,5** | 9<br>1 820<br>**2EB/26,5** | 10.9<br>2 210<br>**2EB/26,5** | 10.9<br>2 210<br>**2EB/26,5** | 21.8<br>4 410<br>**2EB/26,5** | 21.8<br>4 410<br>**2EB/26,5** | 21.8<br>4 410<br>**2EB/26,5** | 48.2<br>9 760<br>**2EB/26,5** | 48.2<br>9 760<br>**2EB/26,5** | 28 | 1 250 | |
| | 25 | 3.42<br>724<br>**2EB/24,9** | 4.82<br>1 020<br>**2EB/24,9** | 6.8<br>1 440<br>**2EB/24,9** | 9.6<br>2 030<br>**2EB/24,9** | 13.5<br>2 860<br>**2EB/24,9** | 19<br>4 040<br>**2EB/24,9** | 26.9<br>5 690<br>**2EB/24,9** | 35.1<br>7 030<br>**2EB/23,5** | 37.9<br>8 030<br>**2EB/24,9** | 49.7<br>9 950<br>**2EB/23,5** | 25 | 1 120 | |
| | 22.4 | 4.81<br>973<br>**2EB/21,2** | 6.6<br>1 330<br>**2EB/21,2** | 9<br>1 820<br>**2EB/21,2** | 12.3<br>2 500<br>**2EB/21,2** | 16.4<br>3 320<br>**2EB/21,2** | 23.8<br>4 820<br>**2EB/21,2** | 32.2<br>6 520<br>**2EB/21,2** | 32.2<br>6 520<br>**2EB/21,2** | 48.8<br>9 860<br>**2EB/21,2** | 60<br>12 220<br>**2EB/21,2** | 22.4 | 1 000 | |
| | 20 | 3.48<br>724<br>**2EB/19,6** | 4.91<br>1 020<br>**2EB/19,6** | 6.9<br>1 440<br>**2EB/19,6** | 9.8<br>2 030<br>**2EB/19,6** | 13.8<br>2 860<br>**2EB/19,6** | 19.4<br>4 030<br>**2EB/19,6** | 27.3<br>5 690<br>**2EB/19,6** | 35.9<br>7 050<br>**2EB/18,5** | 38.6<br>8 020<br>**2EB/19,6** | 51<br>9 940<br>**2EB/18,5** | 20 | 900 | |
| | 16 | 4.36<br>979<br>**2EB/16,7** | 6<br>1 340<br>**2EB/16,7** | 8.2<br>1 830<br>**2EB/16,7** | 11.2<br>2 510<br>**2EB/16,7** | 15.3<br>3 440<br>**2EB/16,7** | 21.6<br>4 850<br>**2EB/16,7** | 30.4<br>6 830<br>**2EB/16,7** | 30.9<br>6 940<br>**2EB/16,7** | 44.2<br>9 930<br>**2EB/16,7** | 55<br>12 300<br>**2EB/16,7** | 16 | 710 | |
| | 14 | 3.1<br>729<br>**2EB/15,5** | 4.37<br>1 030<br>**2EB/15,5** | 6.2<br>1 450<br>**2EB/15,5** | 8.7<br>2 040<br>**2EB/15,5** | 12.2<br>2 880<br>**2EB/15,5** | 17.3<br>4 060<br>**2EB/15,5** | 24.3<br>5 730<br>**2EB/15,5** | 32<br>7 110<br>**2EB/14,7** | 34.3<br>8 080<br>**2EB/15,5** | 45.1<br>10 020<br>**2EB/14,7** | 14 | 630 | |
| | 12.5 | 5.1<br>1 140<br>**2EB/13,2** | 5.9<br>1 340<br>**2EB/13,2** | 8.1<br>1 840<br>**2EB/13,2** | 11.1<br>2 510<br>**2EB/13,2** | 15.2<br>3 440<br>**2EB/13,2** | 21.5<br>4 850<br>**2EB/13,2** | 30.3<br>6 840<br>**2EB/13,2** | 32.7<br>7 370<br>**2EB/13,2** | 54<br>12 080<br>**2EB/13,2** | 55<br>12 310<br>**2EB/13,2** | 12.5 | 560 | |
| | 11.2 | 5.1<br>1 080<br>**2EB/11,1** | 5.7<br>1 210<br>**2EB/11,1** | 10.2<br>2 160<br>**2EB/11,1** | 12.6<br>2 670<br>**2EB/11,1** | 12.6<br>2 670<br>**2EB/11,1** | 24.2<br>5 120<br>**2EB/11,1** | 24.2<br>5 120<br>**2EB/11,1** | 24.2<br>5 120<br>**2EB/11,1** | 49.7<br>10 530<br>**2EB/11,1** | 49.7<br>10 530<br>**2EB/11,1** | 11.2 | 500 | |
| | 10 | 5.2<br>1 140<br>**2EB/10,4** | 6.5<br>1 440<br>**2EB/10,4** | 9.8<br>2 160<br>**2EB/10,4** | 14.2<br>3 140<br>**2EB/10,4** | 14.6<br>3 230<br>**2EB/10,4** | 28<br>6 210<br>**2EB/10,4** | 28<br>6 210<br>**2EB/10,4** | 28<br>6 210<br>**2EB/10,4** | 58<br>12 800<br>**2EB/10,4** | 58<br>12 800<br>**2EB/10,4** | 10 | 450 | |
| | 9 | 5.2<br>1 080<br>**2EB/8,79** | 5.8<br>1 210<br>**2EB/8,79** | 10.3<br>2 160<br>**2EB/8,79** | 13.4<br>2 820<br>**2EB/8,79** | 13.4<br>2 820<br>**2EB/8,79** | 25.8<br>5 420<br>**2EB/8,79** | 25.8<br>5 420<br>**2EB/8,79** | 25.8<br>5 420<br>**2EB/8,79** | 53<br>11 170<br>**2EB/8,79** | – | 9 | 400 | |
| **400 000** | 71 | 4.84<br>1 150<br>**3EB/69,5** | 6.7<br>1 590<br>**3EB/69,5** | –<br>2 170<br>**3EB/69,7** | –<br>3 160<br>**3EB/69,7** | –<br>4 320<br>**3EB/69,7** | –<br>6 240<br>**3EB/69,7** | –<br>8 690<br>**3EB/69,7** | –<br>9 690<br>**3EB/69,7** | –<br>9 690<br>**3EB/69,7** | –<br>9 690<br>**3EB/69,7** | 71 | 2 800 | **40** |
| | 63 | 4.65<br>1 150<br>**3EB/64,8** | 6.4<br>1 590<br>**3EB/64,8** | 8.8<br>2 180<br>**3EB/64,8** | 11<br>2 710<br>**3EB/64,8** | 15.4<br>3 820<br>**3EB/64,8** | 21.8<br>5 390<br>**3EB/64,8** | 30.7<br>7 600<br>**3EB/64,8** | 43.3<br>10 720<br>**3EB/64,8** | 43.3<br>10 720<br>**3EB/64,8** | 43.3<br>10 720<br>**3EB/64,8** | 63 | 2 500 | |
| | 56 | 4.9<br>1 150<br>**3EB/54,8** | 6.8<br>1 590<br>**3EB/54,8** | 9.3<br>2 170<br>**3EB/54,9** | 13.5<br>3 150<br>**3EB/54,9** | 18.3<br>4 320<br>**3EB/55,2** | 26.8<br>6 270<br>**3EB/54,9** | 34.9<br>8 170<br>**3EB/54,9** | 43.5<br>10 230<br>**3EB/55,2** | 43.5<br>10 230<br>**3EB/55,2** | 43.5<br>10 230<br>**3EB/55,2** | 56 | 2 240 | |
| | 50 | 4.69<br>1 150<br>**3EB/51,3** | 6.5<br>1 590<br>**3EB/51,3** | 9.8<br>2 160<br>**3EB/46,3** | 14.2<br>3 140<br>**3EB/46,3** | 15.5<br>3 420<br>**3EB/46,3** | 28.3<br>6 250<br>**3EB/46,3** | 32.2<br>7 120<br>**3EB/46,3** | 40.1<br>8 920<br>**3EB/46,6** | 40.1<br>8 920<br>**3EB/46,6** | 40.1<br>8 920<br>**3EB/46,6** | 50 | 2 000 | |
| | 45 | 4.76<br>1 150<br>**3EB/45,4** | 6.6<br>1 590<br>**3EB/45,4** | 9.4<br>2 170<br>**3EB/43,6** | 13.6<br>3 150<br>**3EB/43,6** | 17.9<br>4 150<br>**3EB/43,6** | 27.1<br>6 260<br>**3EB/43,6** | 37.3<br>8 620<br>**3EB/43,6** | 37.3<br>8 620<br>**3EB/43,6** | 37.3<br>8 620<br>**3EB/43,6** | 37.3<br>8 620<br>**3EB/43,6** | 45 | 1 800 | |
| | 40 | 4.45<br>1 150<br>**3EB/43,4** | 6.2<br>1 600<br>**3EB/43,4** | 9.3<br>2 180<br>**3EB/39** | 12.7<br>2 960<br>**3EB/39** | 13.2<br>3 080<br>**3EB/39** | 24.8<br>5 770<br>**3EB/39** | 27.6<br>6 420<br>**3EB/39** | 27.6<br>6 420<br>**3EB/39** | 27.6<br>6 420<br>**3EB/39** | 27.6<br>6 420<br>**3EB/39** | 40 | 1 600 | |
| | 35.5 | 4.68<br>1 150<br>**3EB/36** | 6.5<br>1 590<br>**3EB/36** | 8.7<br>2 180<br>**3EB/36,7** | 12.6<br>3 170<br>**3EB/36,7** | 15<br>3 770<br>**3EB/36,7** | 25.1<br>6 300<br>**3EB/36,7** | 31.3<br>7 830<br>**3EB/36,7** | 31.3<br>7 830<br>**3EB/36,7** | 31.3<br>7 830<br>**3EB/36,7** | 31.3<br>7 830<br>**3EB/36,7** | 35.5 | 1 400 | |
| | 31.5 | 4.7<br>1 090<br>**3EB/30,3** | 6.8<br>1 570<br>**3EB/30,3** | 9.2<br>2 180<br>**3EB/30,9** | 12.6<br>2 970<br>**3EB/30,9** | 13.9<br>3 280<br>**3EB/30,9** | 24.5<br>5 790<br>**3EB/30,9** | 28.9<br>6 820<br>**3EB/30,9** | 28.9<br>6 820<br>**3EB/30,9** | 28.9<br>6 820<br>**3EB/30,9** | – | 31.5 | 1 250 | |
| | 31.5 | 3.07<br>729<br>**2EB/31,1** | 4.33<br>1 030<br>**2EB/31,1** | 6.1<br>1 450<br>**2EB/31,1** | 8.6<br>2 040<br>**2EB/31,1** | 10.9<br>2 600<br>**2EB/31,1** | 17.1<br>4 070<br>**2EB/31,1** | 21.8<br>5 180<br>**2EB/31,1** | 21.8<br>4 890<br>**2EB/29,3** | 34<br>8 080<br>**2EB/31,1** | 44.7<br>10 020<br>**2EB/29,3** | 31.5 | 1 250 | |
| | 28 | 4.34<br>979<br>**2EB/26,5** | 5<br>1 140<br>**2EB/26,5** | 8.1<br>1 840<br>**2EB/26,5** | 10.1<br>2 290<br>**2EB/26,5** | 10.1<br>2 290<br>**2EB/26,5** | 20.2<br>4 560<br>**2EB/26,5** | 20.2<br>4 560<br>**2EB/26,5** | 20.2<br>4 560<br>**2EB/26,5** | 44<br>9 930<br>**2EB/26,5** | 44.7<br>10 080<br>**2EB/26,5** | 28 | 1 120 | |
| | 25 | 3.07<br>729<br>**2EB/24,9** | 4.33<br>1 030<br>**2EB/24,9** | 6.1<br>1 450<br>**2EB/24,9** | 8.6<br>2 040<br>**2EB/24,9** | 12.1<br>2 880<br>**2EB/24,9** | 17.1<br>4 070<br>**2EB/24,9** | 24.1<br>5 730<br>**2EB/24,9** | 31.7<br>7 110<br>**2EB/23,5** | 34<br>8 080<br>**2EB/24,9** | 44.7<br>10 020<br>**2EB/23,5** | 25 | 1 000 | |
| | 22.4 | 4.36<br>979<br>**2EB/21,2** | 6<br>1 340<br>**2EB/21,2** | 8.2<br>1 830<br>**2EB/21,2** | 11.2<br>2 510<br>**2EB/21,2** | 14.9<br>3 360<br>**2EB/21,2** | 21.6<br>4 850<br>**2EB/21,2** | 29.3<br>6 590<br>**2EB/21,2** | 29.3<br>6 590<br>**2EB/21,2** | 44.2<br>9 930<br>**2EB/21,2** | 55<br>12 300<br>**2EB/21,2** | 22.4 | 900 | |

Gear reducer size

$P_{N2}$ kW

$M_{N2}$ N m

... / i

| $n_{N2} \times L_h$ | $i_N$ | 030A | 042A | 060A | 085A | 125A | 180A | 250A | 355A | 500A | 710A | $i_N$ | $n_1$ min$^{-1}$ | $n_{N2}$ |
|---|---|---|---|---|---|---|---|---|---|---|---|---|---|---|
| **450 000** | 56 | –<br>16 100<br>**3EB/58,2** | –<br>19 090<br>**3EB/55,3** | –<br>33 090<br>**3EB/58,2** | –<br>38 960<br>**3EB/54,8** | –<br>60 960<br>**3EB/55** | –<br>75 950<br>**3EB/54,9** | –<br>133 580<br>**3EB/55,3** | –<br>133 580<br>**3EB/55,3** | – | – | 56 | 2 500 | **45** |
| | 50 | 84<br>19 300<br>**3EB/54,1** | 84<br>18 190<br>**3EB/51** | –<br>39 790<br>**3EB/54,1** | – | –<br>72 960<br>**3EB/51** | –<br>71 510<br>**3EB/50** | –<br>127 250<br>**3EB/51** | –<br>127 250<br>**3EB/51** | – | – | 50 | 2 240 | |
| | 45 | 77<br>17 030<br>**3EB/46,2** | – | –<br>35 100<br>**3EB/46,2** | –<br>32 460<br>**3EB/42,7** | –<br>64 570<br>**3EB/43,6** | –<br>63 280<br>**3EB/42,8** | –<br>112 610<br>**3EB/43,6** | –<br>112 610<br>**3EB/43,6** | – | – | 45 | 2 000 | |
| | 40 | 72<br>16 250<br>**3EB/42,7** | 72<br>16 370<br>**3EB/43** | 148<br>33 500<br>**3EB/42,7** | – | – | – | – | – | – | – | 40 | 1 800 | |
| | 35.5 | 66<br>14 190<br>**3EB/36** | 66<br>14 500<br>**3EB/36,8** | 136<br>29 240<br>**3EB/36** | – | – | – | – | – | – | – | 35.5 | 1 600 | |
| | 31.5 | – | – | – | – | – | – | – | – | – | – | 31.5 | 1 400 | |
| | 31.5 | – | – | – | – | – | – | – | – | – | – | 31.5 | 1 400 | |
| | 28 | – | – | – | – | – | – | – | – | – | – | 28 | 1 250 | |
| | 25 | 44.7<br>10 000<br>**2EB/26,2** | 80<br>16 740<br>**2EB/24,4** | 80<br>17 980<br>**2EB/26,2** | 149<br>33 610<br>**2EB/26,5** | 149<br>33 610<br>**2EB/26,5** | – | – | – | – | – | 25 | 1 120 | |
| | 22.4 | – | – | – | – | – | – | – | – | – | – | 22.4 | 1 000 | |
| | 20 | 57<br>12 600<br>**2EB/21** | 118<br>24 540<br>**2EB/19,6** | 118<br>26 350<br>**2EB/21** | 170<br>38 160<br>**2EB/21,2** | 170<br>38 160<br>**2EB/21,2** | – | – | – | – | – | 20 | 900 | |
| | 16 | 64<br>14 150<br>**2EB/16,6** | 124<br>25 680<br>**2EB/15,4** | 124<br>27 580<br>**2EB/16,6** | 217<br>48 780<br>**2EB/16,7** | 217<br>48 780<br>**2EB/16,7** | – | – | – | – | – | 16 | 710 | |
| | 14 | – | – | – | – | – | – | – | – | – | – | 14 | 630 | |
| | 12.5 | 67<br>15 070<br>**2EB/13,1** | 131<br>27 310<br>**2EB/12,2** | 131<br>29 330<br>**2EB/13,1** | 229<br>51 590<br>**2EB/13,2** | 229<br>51 590<br>**2EB/13,2** | – | – | – | – | – | 12.5 | 560 | |
| | 11.2 | – | – | – | – | – | – | – | – | – | – | 11.2 | 500 | |
| | 10 | 58<br>12 540<br>**2EB/10,2** | 112<br>24 950<br>**2EB/10,5** | 112<br>24 410<br>**2EB/10,2** | 196<br>43 430<br>**2EB/10,4** | 196<br>43 430<br>**2EB/10,4** | – | – | – | – | – | 10 | 450 | |
| | 9 | – | – | – | – | – | – | – | – | – | – | 9 | 400 | |
| **400 000** | 71 | –<br>18 260<br>**3EB/68,3** | –<br>23 910<br>**3EB/71,7** | –<br>37 510<br>**3EB/68,3** | –<br>47 760<br>**3EB/69,5** | –<br>74 740<br>**3EB/69,8** | –<br>95 750<br>**3EB/71,6** | –<br>131 090<br>**3EB/69,8** | –<br>167 270<br>**3EB/71,7** | – | – | 71 | 2 800 | **40** |
| | 63 | –<br>20 890<br>**3EB/63,6** | –<br>22 320<br>**3EB/64,7** | –<br>36 530<br>**3EB/60** | –<br>43 460<br>**3EB/61,1** | –<br>71 270<br>**3EB/64,4** | –<br>88 790<br>**3EB/64,2** | –<br>139 420<br>**3EB/64,7** | –<br>156 170<br>**3EB/64,7** | – | – | 63 | 2 500 | |
| | 56 | 67<br>16 640<br>**3EB/58,2** | 84<br>19 730<br>**3EB/55,3** | –<br>34 200<br>**3EB/58,2** | –<br>40 260<br>**3EB/54,8** | –<br>63 000<br>**3EB/55** | –<br>78 500<br>**3EB/54,9** | –<br>138 060<br>**3EB/55,3** | –<br>138 060<br>**3EB/55,3** | – | – | 56 | 2 240 | |
| | 50 | 77<br>19 970<br>**3EB/54,1** | 77<br>18 820<br>**3EB/51** | –<br>41 170<br>**3EB/54,1** | – | –<br>75 480<br>**3EB/51** | –<br>73 980<br>**3EB/50** | –<br>131 650<br>**3EB/51** | –<br>131 650<br>**3EB/51** | – | – | 50 | 2 000 | |
| | 45 | 72<br>17 570<br>**3EB/46,2** | – | 148<br>36 230<br>**3EB/46,2** | 148<br>33 500<br>**3EB/42,7** | –<br>66 640<br>**3EB/43,6** | –<br>65 310<br>**3EB/42,8** | –<br>116 230<br>**3EB/43,6** | –<br>116 230<br>**3EB/43,6** | – | – | 45 | 1 800 | |
| | 40 | 66<br>16 840<br>**3EB/42,7** | 66<br>16 950<br>**3EB/43** | 136<br>34 700<br>**3EB/42,7** | – | – | – | – | – | – | – | 40 | 1 600 | |
| | 35.5 | 60<br>14 770<br>**3EB/36** | 60<br>15 090<br>**3EB/36,8** | 124<br>30 440<br>**3EB/36** | – | – | – | – | – | – | – | 35.5 | 1 400 | |
| | 31.5 | – | – | – | – | – | – | – | – | – | – | 31.5 | 1 250 | |
| | 31.5 | – | – | – | – | – | – | – | – | – | – | 31.5 | 1 250 | |
| | 28 | – | – | – | – | – | – | – | – | – | – | 28 | 1 120 | |
| | 25 | 40.9<br>10 250<br>**2EB/26,2** | 74<br>17 320<br>**2EB/24,4** | 74<br>18 600<br>**2EB/26,2** | 138<br>34 770<br>**2EB/26,5** | 138<br>34 770<br>**2EB/26,5** | – | – | – | – | – | 25 | 1 000 | |
| | 22.4 | – | – | – | – | – | – | – | – | – | – | 22.4 | 900 | |

| $n_{N2} \times L_h$ | $i_N$ | Gear reducer size<br>$P_{N2}$ kW<br>$M_{N2}$ N m<br>... / i<br>001A | 002A | 003A | 004A | 006A | 009A | 012A | 015A | 018A | 021A | $i_N$ | $n_1$ min$^{-1}$ | $n_{N2}$ |
|---|---|---|---|---|---|---|---|---|---|---|---|---|---|---|
| **400 000** | 20 | 3.12<br>729<br>**2EB/19,6** | 4.39<br>1 030<br>**2EB/19,6** | 6.2<br>1 450<br>**2EB/19,6** | 8.7<br>2 040<br>**2EB/19,6** | 12.3<br>2 880<br>**2EB/19,6** | 17.4<br>4 060<br>**2EB/19,6** | 24.5<br>5 730<br>**2EB/19,6** | 32.2<br>7 100<br>**2EB/18,5** | 34.5<br>8 080<br>**2EB/19,6** | 45.3<br>10 020<br>**2EB/18,5** | 20 | 800 | **40** |
| | 16 | 3.9<br>986<br>**2EB/16,7** | 5.3<br>1 350<br>**2EB/16,7** | 7.3<br>1 850<br>**2EB/16,7** | 10<br>2 530<br>**2EB/16,7** | 13.7<br>3 460<br>**2EB/16,7** | 19.3<br>4 880<br>**2EB/16,7** | 27.2<br>6 890<br>**2EB/16,7** | 28.4<br>7 200<br>**2EB/16,7** | 39.5<br>10 000<br>**2EB/16,7** | 49<br>12 390<br>**2EB/16,7** | 16 | 630 | |
| | 14 | 2.77<br>734<br>**2EB/15,5** | 3.91<br>1 040<br>**2EB/15,5** | 5.5<br>1 460<br>**2EB/15,5** | 7.8<br>2 060<br>**2EB/15,5** | 11<br>2 900<br>**2EB/15,5** | 15.4<br>4 090<br>**2EB/15,5** | 21.8<br>5 770<br>**2EB/15,5** | 28.6<br>7 160<br>**2EB/14,7** | 30.7<br>8 140<br>**2EB/15,5** | 40.3<br>10 090<br>**2EB/14,7** | 14 | 560 | |
| | 12.5 | 4.58<br>1 150<br>**2EB/13,2** | 5.3<br>1 350<br>**2EB/13,2** | 7.3<br>1 850<br>**2EB/13,2** | 10<br>2 530<br>**2EB/13,2** | 13.7<br>3 460<br>**2EB/13,2** | 19.3<br>4 880<br>**2EB/13,2** | 27.2<br>6 880<br>**2EB/13,2** | 30.2<br>7 630<br>**2EB/13,2** | 49.7<br>12 500<br>**2EB/13,2** | 49<br>12 390<br>**2EB/13,2** | 12.5 | 500 | |
| | 11.2 | 4.63<br>1 090<br>**2EB/11,1** | 5.1<br>1 210<br>**2EB/11,1** | 9.3<br>2 180<br>**2EB/11,1** | 11.7<br>2 750<br>**2EB/11,1** | 11.7<br>2 750<br>**2EB/11,1** | 22.5<br>5 290<br>**2EB/11,1** | 22.5<br>5 290<br>**2EB/11,1** | 22.5<br>5 290<br>**2EB/11,1** | 46.2<br>10 870<br>**2EB/11,1** | 46.2<br>10 870<br>**2EB/11,1** | 11.2 | 450 | |
| | 10 | 4.62<br>1 150<br>**2EB/10,4** | 5.8<br>1 440<br>**2EB/10,4** | 8.7<br>2 180<br>**2EB/10,4** | 12.7<br>3 170<br>**2EB/10,4** | 13.4<br>3 340<br>**2EB/10,4** | 25.3<br>6 290<br>**2EB/10,4** | 25.8<br>6 430<br>**2EB/10,4** | 25.8<br>6 430<br>**2EB/10,4** | 53<br>13 260<br>**2EB/10,4** | 53<br>13 260<br>**2EB/10,4** | 10 | 400 | |
| | 9 | 4.61<br>1 090<br>**2EB/8,79** | 5.1<br>1 210<br>**2EB/8,79** | 9.2<br>2 180<br>**2EB/8,79** | 12.3<br>2 920<br>**2EB/8,79** | 12.3<br>2 920<br>**2EB/8,79** | 23.7<br>5 620<br>**2EB/8,79** | 23.7<br>5 620<br>**2EB/8,79** | 23.7<br>5 620<br>**2EB/8,79** | 48.9<br>11 580<br>**2EB/8,79** | – | 9 | 355 | |
| **355 000** | 80 | 4.13<br>1 160<br>**3EB/82,1** | 5.7<br>1 600<br>**3EB/82,1** | 7.9<br>2 190<br>**3EB/81,8** | 9.8<br>2 730<br>**3EB/81,8** | 13.8<br>3 850<br>**3EB/81,8** | 19.5<br>5 430<br>**3EB/81,8** | 27.5<br>7 660<br>**3EB/81,8** | 38.7<br>10 800<br>**3EB/81,8** | 38.7<br>10 800<br>**3EB/81,8** | 44.5<br>12 470<br>**3EB/82,2** | 80 | 2 800 | **35.5** |
| | 71 | 4.35<br>1 150<br>**3EB/69,5** | 6<br>1 600<br>**3EB/69,5** | 8.2<br>2 190<br>**3EB/69,7** | 11.9<br>3 180<br>**3EB/69,7** | 16.3<br>4 350<br>**3EB/69,7** | 23.7<br>6 320<br>**3EB/69,7** | 32.9<br>8 750<br>**3EB/69,7** | 37.7<br>10 030<br>**3EB/69,7** | 37.7<br>10 030<br>**3EB/69,7** | 37.7<br>10 030<br>**3EB/69,7** | 71 | 2 500 | |
| | 63 | 4.19<br>1 160<br>**3EB/64,8** | 5.8<br>1 600<br>**3EB/64,8** | 7.9<br>2 190<br>**3EB/64,8** | 9.9<br>2 730<br>**3EB/64,8** | 13.9<br>3 850<br>**3EB/64,8** | 19.6<br>5 430<br>**3EB/64,8** | 27.7<br>7 660<br>**3EB/64,8** | 39<br>10 790<br>**3EB/64,8** | 39<br>10 790<br>**3EB/64,8** | 39<br>10 790<br>**3EB/64,8** | 63 | 2 240 | |
| | 56 | 4.41<br>1 150<br>**3EB/54,8** | 6.1<br>1 600<br>**3EB/54,8** | 8.3<br>2 190<br>**3EB/54,9** | 12.1<br>3 180<br>**3EB/54,9** | 16.5<br>4 350<br>**3EB/55,2** | 24.1<br>6 310<br>**3EB/54,9** | 32.2<br>8 450<br>**3EB/54,9** | 40.1<br>10 590<br>**3EB/55,2** | 40.1<br>10 590<br>**3EB/55,2** | 40.1<br>10 590<br>**3EB/55,2** | 56 | 2 000 | |
| | 50 | 4.24<br>1 160<br>**3EB/51,3** | 5.9<br>1 600<br>**3EB/51,3** | 8.9<br>2 180<br>**3EB/46,3** | 12.9<br>3 160<br>**3EB/46,3** | 14.4<br>3 530<br>**3EB/46,3** | 25.6<br>6 290<br>**3EB/46,3** | 29.9<br>7 350<br>**3EB/46,3** | 37.3<br>9 210<br>**3EB/46,6** | 37.3<br>9 210<br>**3EB/46,6** | 37.3<br>9 210<br>**3EB/46,6** | 50 | 1 800 | |
| | 45 | 4.26<br>1 160<br>**3EB/45,4** | 5.9<br>1 600<br>**3EB/45,4** | 8.4<br>2 190<br>**3EB/43,6** | 12.2<br>3 170<br>**3EB/43,6** | 16.5<br>4 300<br>**3EB/43,6** | 24.3<br>6 310<br>**3EB/43,6** | 33.6<br>8 740<br>**3EB/43,6** | 34.3<br>8 930<br>**3EB/43,6** | 34.3<br>8 930<br>**3EB/43,6** | 34.3<br>8 930<br>**3EB/43,6** | 45 | 1 600 | |
| | 40 | 3.92<br>1 160<br>**3EB/43,4** | 5.4<br>1 610<br>**3EB/43,4** | 8.2<br>2 200<br>**3EB/39** | 11.6<br>3 080<br>**3EB/39** | 12.1<br>3 210<br>**3EB/39** | 22.6<br>6 000<br>**3EB/39** | 25.1<br>6 680<br>**3EB/39** | 25.1<br>6 680<br>**3EB/39** | 25.1<br>6 680<br>**3EB/39** | 25.1<br>6 680<br>**3EB/39** | 40 | 1 400 | |
| | 35.5 | 4.21<br>1 160<br>**3EB/36** | 5.8<br>1 600<br>**3EB/36** | 7.8<br>2 200<br>**3EB/36,7** | 11.4<br>3 190<br>**3EB/36,7** | 13.9<br>3 900<br>**3EB/36,7** | 22.6<br>6 340<br>**3EB/36,7** | 28.9<br>8 100<br>**3EB/36,7** | 28.9<br>8 100<br>**3EB/36,7** | 28.9<br>8 100<br>**3EB/36,7** | 28.9<br>8 100<br>**3EB/36,7** | 35.5 | 1 250 | |
| | 31.5 | 4.24<br>1 100<br>**3EB/30,3** | 6.1<br>1 580<br>**3EB/30,3** | 8.3<br>2 190<br>**3EB/30,9** | 11.6<br>3 070<br>**3EB/30,9** | 12.9<br>3 390<br>**3EB/30,9** | 22.7<br>5 990<br>**3EB/30,9** | 26.7<br>7 050<br>**3EB/30,9** | 26.7<br>7 050<br>**3EB/30,9** | 26.7<br>7 050<br>**3EB/30,9** | – | 31.5 | 1 120 | |
| | 31.5 | 2.77<br>734<br>**2EB/31,1** | 3.91<br>1 040<br>**2EB/31,1** | 5.5<br>1 460<br>**2EB/31,1** | 7.8<br>2 060<br>**2EB/31,1** | 10.1<br>2 690<br>**2EB/31,1** | 15.4<br>4 090<br>**2EB/31,1** | 20.2<br>5 350<br>**2EB/31,1** | 20.2<br>5 050<br>**2EB/29,3** | 30.7<br>8 140<br>**2EB/31,1** | 40.3<br>10 090<br>**2EB/29,3** | 31.5 | 1 120 | |
| | 28 | 3.9<br>986<br>**2EB/26,5** | 4.55<br>1 150<br>**2EB/26,5** | 7.3<br>1 850<br>**2EB/26,5** | 9.4<br>2 370<br>**2EB/26,5** | 9.4<br>2 370<br>**2EB/26,5** | 18.7<br>4 720<br>**2EB/26,5** | 18.7<br>4 720<br>**2EB/26,5** | 18.7<br>4 720<br>**2EB/26,5** | 39.6<br>10 000<br>**2EB/26,5** | 40.9<br>10 340<br>**2EB/26,5** | 28 | 1 000 | |
| | 25 | 2.78<br>734<br>**2EB/24,9** | 3.92<br>1 040<br>**2EB/24,9** | 5.5<br>1 460<br>**2EB/24,9** | 7.8<br>2 060<br>**2EB/24,9** | 11<br>2 900<br>**2EB/24,9** | 15.5<br>4 090<br>**2EB/24,9** | 21.9<br>5 770<br>**2EB/24,9** | 28.7<br>7 160<br>**2EB/23,5** | 30.8<br>8 140<br>**2EB/24,9** | 40.5<br>10 090<br>**2EB/23,5** | 25 | 900 | |
| | 22.4 | 3.9<br>986<br>**2EB/21,2** | 5.3<br>1 350<br>**2EB/21,2** | 7.3<br>1 850<br>**2EB/21,2** | 10<br>2 530<br>**2EB/21,2** | 13.5<br>3 400<br>**2EB/21,2** | 19.3<br>4 880<br>**2EB/21,2** | 26.4<br>6 680<br>**2EB/21,2** | 26.4<br>6 680<br>**2EB/21,2** | 39.6<br>10 000<br>**2EB/21,2** | 49<br>12 390<br>**2EB/21,2** | 22.4 | 800 | |
| | 20 | 2.79<br>734<br>**2EB/19,6** | 3.93<br>1 040<br>**2EB/19,6** | 5.5<br>1 460<br>**2EB/19,6** | 7.8<br>2 060<br>**2EB/19,6** | 11<br>2 900<br>**2EB/19,6** | 15.5<br>4 090<br>**2EB/19,6** | 21.9<br>5 770<br>**2EB/19,6** | 28.8<br>7 160<br>**2EB/18,5** | 30.9<br>8 130<br>**2EB/19,6** | 40.5<br>10 090<br>**2EB/18,5** | 20 | 710 | |
| | 16 | 3.49<br>993<br>**2EB/16,7** | 4.78<br>1 360<br>**2EB/16,7** | 6.5<br>1 860<br>**2EB/16,7** | 8.9<br>2 550<br>**2EB/16,7** | 12.3<br>3 490<br>**2EB/16,7** | 17.3<br>4 920<br>**2EB/16,7** | 24.4<br>6 940<br>**2EB/16,7** | 26.2<br>7 460<br>**2EB/16,7** | 35.4<br>10 070<br>**2EB/16,7** | 43.8<br>12 480<br>**2EB/16,7** | 16 | 560 | |
| | 14 | 2.49<br>740<br>**2EB/15,5** | 3.51<br>1 040<br>**2EB/15,5** | 4.95<br>1 470<br>**2EB/15,5** | 7<br>2 070<br>**2EB/15,5** | 9.9<br>2 920<br>**2EB/15,5** | 13.9<br>4 120<br>**2EB/15,5** | 19.6<br>5 810<br>**2EB/15,5** | 25.7<br>7 210<br>**2EB/14,7** | 27.6<br>8 190<br>**2EB/15,5** | 36.3<br>10 160<br>**2EB/14,7** | 14 | 500 | |
| | 12.5 | 4.14<br>1 160<br>**2EB/13,2** | 4.84<br>1 360<br>**2EB/13,2** | 6.6<br>1 860<br>**2EB/13,2** | 9.1<br>2 550<br>**2EB/13,2** | 12.4<br>3 490<br>**2EB/13,2** | 17.5<br>4 910<br>**2EB/13,2** | 24.7<br>6 930<br>**2EB/13,2** | 28<br>7 870<br>**2EB/13,2** | 46.2<br>12 900<br>**2EB/13,2** | 44.4<br>12 470<br>**2EB/13,2** | 12.5 | 450 | |
| | 11.2 | 4.14<br>1 100<br>**2EB/11,1** | 4.57<br>1 210<br>**2EB/11,1** | 8.3<br>2 190<br>**2EB/11,1** | 10.8<br>2 850<br>**2EB/11,1** | 10.8<br>2 850<br>**2EB/11,1** | 20.7<br>5 480<br>**2EB/11,1** | 20.7<br>5 480<br>**2EB/11,1** | 20.7<br>5 480<br>**2EB/11,1** | 42.3<br>11 210<br>**2EB/11,1** | 42.3<br>11 210<br>**2EB/11,1** | 11.2 | 400 | |
| | 10 | 4.13<br>1 160<br>**2EB/10,4** | 5.1<br>1 440<br>**2EB/10,4** | 7.8<br>2 200<br>**2EB/10,4** | 11.4<br>3 190<br>**2EB/10,4** | 12.3<br>3 460<br>**2EB/10,4** | 22.6<br>6 340<br>**2EB/10,4** | 23.7<br>6 670<br>**2EB/10,4** | 23.7<br>6 670<br>**2EB/10,4** | 48.1<br>13 510<br>**2EB/10,4** | 48.9<br>13 740<br>**2EB/10,4** | 10 | 355 | |
| | 9 | 4.12<br>1 100<br>**2EB/8,79** | 4.54<br>1 210<br>**2EB/8,79** | 8.2<br>2 200<br>**2EB/8,79** | 11.3<br>3 020<br>**2EB/8,79** | 11.3<br>3 020<br>**2EB/8,79** | 21.8<br>5 820<br>**2EB/8,79** | 21.8<br>5 820<br>**2EB/8,79** | 21.8<br>5 820<br>**2EB/8,79** | 45<br>12 000<br>**2EB/8,79** | – | 9 | 315 | |
| **315 000** | 90 | 3.92<br>1 160<br>**3EB/86,8** | 5.4<br>1 610<br>**3EB/86,8** | 7.3<br>2 210<br>**3EB/88,4** | 10.6<br>3 200<br>**3EB/88,4** | 13.2<br>3 980<br>**3EB/88,4** | 21.1<br>6 370<br>**3EB/88,4** | 29.2<br>8 820<br>**3EB/88,4** | 36.2<br>10 930<br>**3EB/88,4** | 39.7<br>11 980<br>**3EB/88,4** | –<br>12 300<br>**3EB/88,4** | 90 | 2 800 | **31.5** |
| | 80 | 3.72<br>1 170<br>**3EB/82,1** | 5.1<br>1 620<br>**3EB/82,1** | 7.1<br>2 210<br>**3EB/81,8** | 8.8<br>2 750<br>**3EB/81,8** | 12.4<br>3 880<br>**3EB/81,8** | 17.5<br>5 470<br>**3EB/81,8** | 24.7<br>7 710<br>**3EB/81,8** | 34.8<br>10 880<br>**3EB/81,8** | 34.8<br>10 880<br>**3EB/81,8** | 40<br>12 560<br>**3EB/82,2** | 80 | 2 500 | |

| $n_{N2} \times L_h$ | $i_N$ | Gear reducer size<br>$P_{N2}$ kW<br>$M_{N2}$ N m<br>... / i<br>030A | 042A | 060A | 085A | 125A | 180A | 250A | 355A | 500A | 710A | $i_N$ | $n_1$ min$^{-1}$ | $n_{N2}$ |
|---|---|---|---|---|---|---|---|---|---|---|---|---|---|---|
| **400 000** | 20 | 51<br>12 760<br>**2EB/21** | 107<br>25 040<br>**2EB/19,6** | 107<br>26 880<br>**2EB/21** | 156<br>39 540<br>**2EB/21,2** | 156<br>39 540<br>**2EB/21,2** | – | – | – | – | – | 20 | 800 | **40** |
| | 16 | 58<br>14 670<br>**2EB/16,6** | 114<br>26 620<br>**2EB/15,4** | 114<br>28 580<br>**2EB/16,6** | 200<br>50 560<br>**2EB/16,7** | 200<br>50 560<br>**2EB/16,7** | – | – | – | – | – | 16 | 630 | |
| | 14 | – | – | – | – | – | – | – | – | – | – | 14 | 560 | |
| | 12.5 | 62<br>15 590<br>**2EB/13,1** | 121<br>28 260<br>**2EB/12,2** | 121<br>30 350<br>**2EB/13,1** | 211<br>53 370<br>**2EB/13,2** | 211<br>53 370<br>**2EB/13,2** | – | – | – | – | – | 12.5 | 500 | |
| | 11.2 | – | – | – | – | – | – | – | – | – | – | 11.2 | 450 | |
| | 10 | 53<br>12 990<br>**2EB/10,2** | 104<br>25 840<br>**2EB/10,5** | 104<br>25 280<br>**2EB/10,2** | 181<br>44 990<br>**2EB/10,4** | 181<br>44 990<br>**2EB/10,4** | – | – | – | – | – | 10 | 400 | |
| | 9 | – | – | – | – | – | – | – | – | – | – | 9 | 355 | |
| **355 000** | 80 | –<br>21 050<br>**3EB/80,2** | –<br>21 820<br>**3EB/81,6** | –<br>36 530<br>**3EB/77** | –<br>53 280<br>**3EB/77,5** | –<br>84 540<br>**3EB/79** | –<br>86 640<br>**3EB/80,9** | –<br>144 480<br>**3EB/81,6** | –<br>153 250<br>**3EB/81,6** | – | – | 80 | 2 800 | **35.5** |
| | 71 | –<br>18 890<br>**3EB/68,3** | –<br>24 740<br>**3EB/71,7** | –<br>38 810<br>**3EB/68,3** | –<br>49 410<br>**3EB/69,5** | –<br>77 320<br>**3EB/69,8** | –<br>99 060<br>**3EB/71,6** | –<br>135 620<br>**3EB/69,8** | –<br>173 060<br>**3EB/71,7** | – | – | 71 | 2 500 | |
| | 63 | 78<br>21 030<br>**3EB/63,6** | 84<br>23 070<br>**3EB/64,7** | –<br>36 780<br>**3EB/60** | –<br>44 920<br>**3EB/61,1** | –<br>73 650<br>**3EB/64,4** | –<br>91 770<br>**3EB/64,2** | –<br>144 090<br>**3EB/64,7** | –<br>161 400<br>**3EB/64,7** | – | – | 63 | 2 240 | |
| | 56 | 62<br>17 220<br>**3EB/58,2** | 77<br>20 410<br>**3EB/55,3** | –<br>35 380<br>**3EB/58,2** | –<br>41 650<br>**3EB/54,8** | –<br>65 180<br>**3EB/55** | –<br>81 210<br>**3EB/54,9** | –<br>142 830<br>**3EB/55,3** | –<br>142 830<br>**3EB/55,3** | – | – | 56 | 2 000 | |
| | 50 | 72<br>20 610<br>**3EB/54,1** | 72<br>19 420<br>**3EB/51** | 148<br>42 490<br>**3EB/54,1** | – | –<br>77 910<br>**3EB/51** | –<br>76 360<br>**3EB/50** | –<br>135 880<br>**3EB/51** | –<br>135 880<br>**3EB/51** | – | – | 50 | 1 800 | |
| | 45 | 66<br>18 210<br>**3EB/46,2** | – | 133<br>36 640<br>**3EB/46,2** | 136<br>34 700<br>**3EB/42,7** | –<br>69 040<br>**3EB/43,6** | –<br>67 660<br>**3EB/42,8** | –<br>120 410<br>**3EB/43,6** | –<br>120 410<br>**3EB/43,6** | – | – | 45 | 1 600 | |
| | 40 | 60<br>17 520<br>**3EB/42,7** | 60<br>17 650<br>**3EB/43** | 124<br>36 120<br>**3EB/42,7** | – | – | – | – | – | – | – | 40 | 1 400 | |
| | 35.5 | 56<br>15 280<br>**3EB/36** | 56<br>15 620<br>**3EB/36,8** | 115<br>31 490<br>**3EB/36** | – | – | – | – | – | – | – | 35.5 | 1 250 | |
| | 31.5 | – | – | – | – | – | – | – | – | – | – | 31.5 | 1 120 | |
| | 31.5 | – | – | – | – | – | – | – | – | – | – | 31.5 | 1 120 | |
| | 28 | – | – | – | – | – | – | – | – | – | – | 28 | 1 000 | |
| | 25 | 37.2<br>10 370<br>**2EB/26,2** | 69<br>17 880<br>**2EB/24,4** | 69<br>19 200<br>**2EB/26,2** | 128<br>35 890<br>**2EB/26,5** | 128<br>35 890<br>**2EB/26,5** | – | – | – | – | – | 25 | 900 | |
| | 22.4 | – | – | – | – | – | – | – | – | – | – | 22.4 | 800 | |
| | 20 | 45.8<br>12 930<br>**2EB/21** | 96<br>25 370<br>**2EB/19,6** | 96<br>27 240<br>**2EB/21** | 144<br>40 980<br>**2EB/21,2** | 144<br>40 980<br>**2EB/21,2** | – | – | – | – | – | 20 | 710 | |
| | 16 | 54<br>15 190<br>**2EB/16,6** | 105<br>27 570<br>**2EB/15,4** | 105<br>29 610<br>**2EB/16,6** | 184<br>52 370<br>**2EB/16,7** | 184<br>52 370<br>**2EB/16,7** | – | – | – | – | – | 16 | 560 | |
| | 14 | – | – | – | – | – | – | – | – | – | – | 14 | 500 | |
| | 12.5 | 58<br>16 090<br>**2EB/13,1** | 112<br>29 070<br>**2EB/12,2** | 112<br>31 320<br>**2EB/13,1** | 196<br>55 080<br>**2EB/13,2** | 196<br>55 080<br>**2EB/13,2** | – | – | – | – | – | 12.5 | 450 | |
| | 11.2 | – | – | – | – | – | – | – | – | – | – | 11.2 | 400 | |
| | 10 | 48.9<br>13 470<br>**2EB/10,2** | 95<br>26 790<br>**2EB/10,5** | 95<br>26 200<br>**2EB/10,2** | 166<br>46 630<br>**2EB/10,4** | 166<br>46 630<br>**2EB/10,4** | – | – | – | – | – | 10 | 355 | |
| | 9 | – | – | – | – | – | – | – | – | – | – | 9 | 315 | |
| **315 000** | 90 | –<br>19 120<br>**3EB/86,6** | –<br>24 180<br>**3EB/90,5** | –<br>38 580<br>**3EB/86,6** | –<br>48 140<br>**3EB/87,7** | –<br>76 690<br>**3EB/88,6** | –<br>96 670<br>**3EB/90,3** | –<br>149 000<br>**3EB/90,5** | –<br>169 830<br>**3EB/90,5** | – | – | 90 | 2 800 | **31.5** |
| | 80 | –<br>21 190<br>**3EB/80,2** | –<br>22 570<br>**3EB/81,6** | –<br>36 790<br>**3EB/77** | –<br>55 130<br>**3EB/77,5** | –<br>85 350<br>**3EB/79** | –<br>89 640<br>**3EB/80,9** | –<br>149 480<br>**3EB/81,6** | –<br>158 550<br>**3EB/81,6** | – | – | 80 | 2 500 | |

| $n_{N2} \times L_h$ | $i_N$ | Gear reducer size<br>$P_{N2}$ kW<br>$M_{N2}$ N m<br>. . . / i<br>001A | 002A | 003A | 004A | 006A | 009A | 012A | 015A | 018A | 021A | $i_N$ | $n_1$ min$^{-1}$ | $n_{N2}$ |
|---|---|---|---|---|---|---|---|---|---|---|---|---|---|---|
| **315 000** | 71 | 3.92<br>1 160<br>**3EB/69,5** | 5.4<br>1 610<br>**3EB/69,5** | 7.4<br>2 200<br>**3EB/69,7** | 10.8<br>3 200<br>**3EB/69,7** | 14.7<br>4 380<br>**3EB/69,7** | 21.4<br>6 360<br>**3EB/69,7** | 29.6<br>8 810<br>**3EB/69,7** | 34.9<br>10 370<br>**3EB/69,7** | 34.9<br>10 370<br>**3EB/69,7** | 34.9<br>10 370<br>**3EB/69,7** | 71 | 2 240 | **31.5** |
| | 63 | 3.77<br>1 170<br>**3EB/64,8** | 5.2<br>1 610<br>**3EB/64,8** | 7.1<br>2 210<br>**3EB/64,8** | 8.9<br>2 750<br>**3EB/64,8** | 12.5<br>3 880<br>**3EB/64,8** | 17.7<br>5 470<br>**3EB/64,8** | 24.9<br>7 710<br>**3EB/64,8** | 35.1<br>10 870<br>**3EB/64,8** | 35.1<br>10 870<br>**3EB/64,8** | 35.1<br>10 870<br>**3EB/64,8** | 63 | 2 000 | |
| | 56 | 3.99<br>1 160<br>**3EB/54,8** | 5.5<br>1 610<br>**3EB/54,8** | 7.5<br>2 200<br>**3EB/54,9** | 11<br>3 200<br>**3EB/54,9** | 14.9<br>4 380<br>**3EB/55,2** | 21.8<br>6 350<br>**3EB/54,9** | 29.9<br>8 730<br>**3EB/54,9** | 37.2<br>10 910<br>**3EB/55,2** | 37.3<br>10 930<br>**3EB/55,2** | 37.3<br>10 930<br>**3EB/55,2** | 56 | 1 800 | |
| | 50 | 3.8<br>1 160<br>**3EB/51,3** | 5.3<br>1 610<br>**3EB/51,3** | 7.9<br>2 190<br>**3EB/46,3** | 11.5<br>3 190<br>**3EB/46,3** | 13.2<br>3 660<br>**3EB/46,3** | 22.9<br>6 330<br>**3EB/46,3** | 27.6<br>7 620<br>**3EB/46,3** | 34.3<br>9 540<br>**3EB/46,6** | 34.3<br>9 540<br>**3EB/46,6** | 34.3<br>9 540<br>**3EB/46,6** | 50 | 1 600 | |
| | 45 | 3.76<br>1 170<br>**3EB/45,4** | 5.2<br>1 610<br>**3EB/45,4** | 7.4<br>2 200<br>**3EB/43,6** | 10.8<br>3 200<br>**3EB/43,6** | 14.7<br>4 380<br>**3EB/43,6** | 21.4<br>6 360<br>**3EB/43,6** | 29.6<br>8 810<br>**3EB/43,6** | 31.3<br>9 290<br>**3EB/43,6** | 31.3<br>9 290<br>**3EB/43,6** | 31.3<br>9 290<br>**3EB/43,6** | 45 | 1 400 | |
| | 40 | 3.53<br>1 170<br>**3EB/43,4** | 4.88<br>1 620<br>**3EB/43,4** | 7.4<br>2 210<br>**3EB/39** | 10.5<br>3 140<br>**3EB/39** | 11.1<br>3 320<br>**3EB/39** | 20.8<br>6 210<br>**3EB/39** | 23.2<br>6 910<br>**3EB/39** | 23.2<br>6 910<br>**3EB/39** | 23.2<br>6 910<br>**3EB/39** | 23.2<br>6 910<br>**3EB/39** | 40 | 1 250 | |
| | 35.5 | 3.79<br>1 160<br>**3EB/36** | 5.3<br>1 610<br>**3EB/36** | 7.1<br>2 210<br>**3EB/36,7** | 10.3<br>3 210<br>**3EB/36,7** | 12.9<br>4 030<br>**3EB/36,7** | 20.4<br>6 380<br>**3EB/36,7** | 26.7<br>8 370<br>**3EB/36,7** | 26.7<br>8 370<br>**3EB/36,7** | 26.7<br>8 370<br>**3EB/36,7** | 26.7<br>8 370<br>**3EB/36,7** | 35.5 | 1 120 | |
| | 31.5 | 3.81<br>1 100<br>**3EB/30,3** | 5.5<br>1 590<br>**3EB/30,3** | 7.5<br>2 210<br>**3EB/30,9** | 10.6<br>3 140<br>**3EB/30,9** | 11.9<br>3 510<br>**3EB/30,9** | 21<br>6 190<br>**3EB/30,9** | 24.7<br>7 300<br>**3EB/30,9** | 24.7<br>7 300<br>**3EB/30,9** | 24.7<br>7 300<br>**3EB/30,9** | –<br> | 31.5 | 1 000 | |
| | 31.5 | 2.49<br>740<br>**2EB/31,1** | 3.51<br>1 040<br>**2EB/31,1** | 4.95<br>1 470<br>**2EB/31,1** | 7<br>2 070<br>**2EB/31,1** | 9.4<br>2 780<br>**2EB/31,1** | 13.9<br>4 120<br>**2EB/31,1** | 18.7<br>5 540<br>**2EB/31,1** | 18.7<br>5 230<br>**2EB/29,3** | 27.6<br>8 190<br>**2EB/31,1** | 36.3<br>10 160<br>**2EB/29,3** | 31.5 | 1 000 | |
| | 28 | 3.53<br>993<br>**2EB/26,5** | 4.14<br>1 160<br>**2EB/26,5** | 6.6<br>1 860<br>**2EB/26,5** | 8.7<br>2 440<br>**2EB/26,5** | 8.7<br>2 440<br>**2EB/26,5** | 17.3<br>4 870<br>**2EB/26,5** | 17.3<br>4 870<br>**2EB/26,5** | 17.3<br>4 870<br>**2EB/26,5** | 35.8<br>10 060<br>**2EB/26,5** | 37.2<br>10 460<br>**2EB/26,5** | 28 | 900 | |
| | 25 | 2.49<br>740<br>**2EB/24,9** | 3.51<br>1 040<br>**2EB/24,9** | 4.95<br>1 470<br>**2EB/24,9** | 7<br>2 070<br>**2EB/24,9** | 9.9<br>2 920<br>**2EB/24,9** | 13.9<br>4 120<br>**2EB/24,9** | 19.6<br>5 810<br>**2EB/24,9** | 25.7<br>7 210<br>**2EB/23,5** | 27.6<br>8 190<br>**2EB/24,9** | 36.3<br>10 160<br>**2EB/23,5** | 25 | 800 | |
| | 22.4 | 3.49<br>993<br>**2EB/21,2** | 4.77<br>1 360<br>**2EB/21,2** | 6.5<br>1 860<br>**2EB/21,2** | 8.9<br>2 550<br>**2EB/21,2** | 12.1<br>3 450<br>**2EB/21,2** | 17.3<br>4 920<br>**2EB/21,2** | 23.8<br>6 770<br>**2EB/21,2** | 23.8<br>6 770<br>**2EB/21,2** | 35.4<br>10 070<br>**2EB/21,2** | 43.8<br>12 480<br>**2EB/21,2** | 22.4 | 710 | |
| | 20 | 2.49<br>740<br>**2EB/19,6** | 3.51<br>1 040<br>**2EB/19,6** | 4.95<br>1 470<br>**2EB/19,6** | 7<br>2 070<br>**2EB/19,6** | 9.8<br>2 920<br>**2EB/19,6** | 13.9<br>4 120<br>**2EB/19,6** | 19.6<br>5 810<br>**2EB/19,6** | 25.7<br>7 210<br>**2EB/18,5** | 27.6<br>8 190<br>**2EB/19,6** | 36.2<br>10 160<br>**2EB/18,5** | 20 | 630 | |
| | 16 | 3.14<br>1 000<br>**2EB/16,7** | 4.29<br>1 370<br>**2EB/16,7** | 5.9<br>1 870<br>**2EB/16,7** | 8<br>2 570<br>**2EB/16,7** | 11<br>3 510<br>**2EB/16,7** | 15.5<br>4 950<br>**2EB/16,7** | 21.9<br>6 980<br>**2EB/16,7** | 24.2<br>7 710<br>**2EB/16,7** | 31.8<br>10 140<br>**2EB/16,7** | 39.4<br>12 570<br>**2EB/16,7** | 16 | 500 | |
| | 14 | 2.26<br>744<br>**2EB/15,5** | 3.18<br>1 050<br>**2EB/15,5** | 4.49<br>1 480<br>**2EB/15,5** | 6.3<br>2 090<br>**2EB/15,5** | 8.9<br>2 940<br>**2EB/15,5** | 12.6<br>4 150<br>**2EB/15,5** | 17.7<br>5 850<br>**2EB/15,5** | 23.3<br>7 250<br>**2EB/14,7** | 25<br>8 250<br>**2EB/15,5** | 32.9<br>10 230<br>**2EB/14,7** | 14 | 450 | |
| | 12.5 | 3.71<br>1 170<br>**2EB/13,2** | 4.33<br>1 370<br>**2EB/13,2** | 5.9<br>1 870<br>**2EB/13,2** | 8.1<br>2 560<br>**2EB/13,2** | 11.1<br>3 510<br>**2EB/13,2** | 15.7<br>4 950<br>**2EB/13,2** | 22.1<br>6 980<br>**2EB/13,2** | 25.8<br>8 160<br>**2EB/13,2** | 42.3<br>13 310<br>**2EB/13,2** | 39.8<br>12 560<br>**2EB/13,2** | 12.5 | 400 | |
| | 11.2 | 3.7<br>1 110<br>**2EB/11,1** | 4.06<br>1 210<br>**2EB/11,1** | 7.4<br>2 210<br>**2EB/11,1** | 9.7<br>2 900<br>**2EB/11,1** | 9.7<br>2 900<br>**2EB/11,1** | 19<br>5 680<br>**2EB/11,1** | 19<br>5 680<br>**2EB/11,1** | 19<br>5 680<br>**2EB/11,1** | 38.1<br>11 360<br>**2EB/11,1** | 38.1<br>11 360<br>**2EB/11,1** | 11.2 | 355 | |
| | 10 | 3.69<br>1 170<br>**2EB/10,4** | 4.54<br>1 440<br>**2EB/10,4** | 7<br>2 210<br>**2EB/10,4** | 10.2<br>3 210<br>**2EB/10,4** | 11.3<br>3 590<br>**2EB/10,4** | 20.2<br>6 390<br>**2EB/10,4** | 21.8<br>6 910<br>**2EB/10,4** | 21.8<br>6 910<br>**2EB/10,4** | 43<br>13 610<br>**2EB/10,4** | 45<br>14 240<br>**2EB/10,4** | 10 | 315 | |
| | 9 | 3.69<br>1 110<br>**2EB/8,79** | 4.04<br>1 210<br>**2EB/8,79** | 7.4<br>2 210<br>**2EB/8,79** | 10.2<br>3 070<br>**2EB/8,79** | 10.2<br>3 070<br>**2EB/8,79** | 20.1<br>6 030<br>**2EB/8,79** | 20.1<br>6 030<br>**2EB/8,79** | 20.1<br>6 030<br>**2EB/8,79** | 41.2<br>12 370<br>**2EB/8,79** | –<br> | 9 | 280 | |
| **280 000** | 1000 | 1 170<br>**4EB/1016** | 1 380<br>**4EB/1004** | 1 990<br>**4EB/981** | 2 580<br>**4EB/998** | 3 530<br>**4EB/1013** | 5 500<br>**4EB/990** | 7 750<br>**4EB/990** | 10 930<br>**4EB/990** | 10 190<br>**4EB/1005** | 12 630<br>**4EB/1005** | | | |
| | 900 | 1 170<br>**4EB/916** | 1 590<br>**4EB/916** | 2 220<br>**4EB/886** | 3 240<br>**4EB/943** | 4 270<br>**4EB/943** | 4 970<br>**4EB/871** | 7 000<br>**4EB/871** | 8 680<br>**4EB/871** | 10 170<br>**4EB/871** | 12 600<br>**4EB/871** | | | |
| | 800 | 1 170<br>**4EB/791** | 1 590<br>**4EB/791** | 2 220<br>**4EB/799** | 3 220<br>**4EB/787** | 4 410<br>**4EB/787** | 6 440<br>**4EB/844** | 8 910<br>**4EB/844** | 11 040<br>**4EB/844** | 13 090<br>**4EB/844** | 12 640<br>**4EB/818** | | | |
| | 710 | 1 170<br>**4EB/732** | 1 630<br>**4EB/732** | 2 230<br>**4EB/739** | 3 220<br>**4EB/680** | 4 400<br>**4EB/680** | 6 400<br>**4EB/687** | 8 860<br>**4EB/687** | 10 980<br>**4EB/687** | 13 050<br>**4EB/687** | 15 380<br>**4EB/687** | | | |
| | 630 | 1 170<br>**4EB/632** | 1 620<br>**4EB/632** | 2 220<br>**4EB/638** | 3 220<br>**4EB/630** | 4 410<br>**4EB/630** | 6 380<br>**4EB/585** | 8 830<br>**4EB/585** | 10 940<br>**4EB/645** | 10 940<br>**4EB/645** | 15 330<br>**4EB/585** | | | |
| | 560 | 1 170<br>**4EB/535** | 1 620<br>**4EB/535** | 2 220<br>**4EB/544** | 3 220<br>**4EB/544** | 4 400<br>**4EB/544** | 6 390<br>**4EB/541** | 8 850<br>**4EB/541** | 10 970<br>**4EB/541** | 12 960<br>**4EB/541** | 14 220<br>**4EB/549** | | | |
| | 500 | 1 170<br>**4EB/505** | 1 620<br>**4EB/505** | 2 220<br>**4EB/497** | 3 230<br>**4EB/497** | 4 420<br>**4EB/497** | 4 970<br>**4EB/493** | 7 010<br>**4EB/493** | 8 680<br>**4EB/493** | 10 180<br>**4EB/493** | 12 610<br>**4EB/493** | | | |
| | 450 | 1 170<br>**4EB/443** | 1 590<br>**4EB/443** | 2 230<br>**4EB/460** | 3 230<br>**4EB/460** | 4 430<br>**4EB/460** | 6 430<br>**4EB/461** | 8 900<br>**4EB/461** | 11 030<br>**4EB/461** | 13 480<br>**4EB/461** | 13 040<br>**4EB/468** | | | |
| | 400 | 1 170<br>**4EB/404** | 1 620<br>**4EB/404** | 2 230<br>**4EB/418** | 3 240<br>**4EB/418** | 4 400<br>**4EB/381** | 6 400<br>**4EB/389** | 8 270<br>**4EB/389** | 10 990<br>**4EB/389** | 11 740<br>**4EB/389** | 12 480<br>**4EB/433** | | | |
| | 355 | 1 170<br>**4EB/354** | 1 620<br>**4EB/354** | 2 220<br>**4EB/362** | 3 230<br>**4EB/362** | 4 420<br>**4EB/362** | 6 420<br>**4EB/364** | 8 890<br>**4EB/364** | 11 020<br>**4EB/364** | 11 000<br>**4EB/369** | 11 000<br>**4EB/369** | | | |

# Bevel helical gear reducer selection tables

Gear reducer size

$P_{N2}$ kW

$M_{N2}$ N m

... / i

| $n_{N2} \times L_h$ | $i_N$ | 030A | 042A | 060A | 085A | 125A | 180A | 250A | 355A | 500A | 710A | $i_N$ | $n_1$ min$^{-1}$ | $n_{N2}$ |
|---|---|---|---|---|---|---|---|---|---|---|---|---|---|---|
| **315 000** | 71 | 67<br>19 520<br>**3EB/68,3** | 84<br>25 560<br>**3EB/71,7** | –<br>40 110<br>**3EB/68,3** | –<br>51 070<br>**3EB/69,5** | –<br>78 110<br>**3EB/69,8** | –<br>102 380<br>**3EB/71,6** | –<br>140 160<br>**3EB/69,8** | –<br>178 860<br>**3EB/71,7** | – | – | 71 | 2 240 | **31.5** |
| | 63 | 70<br>21 180<br>**3EB/63,6** | 77<br>23 870<br>**3EB/64,7** | –<br>37 040<br>**3EB/60** | –<br>46 470<br>**3EB/61,1** | –<br>76 200<br>**3EB/64,4** | –<br>94 940<br>**3EB/64,2** | –<br>149 070<br>**3EB/64,7** | –<br>166 980<br>**3EB/64,7** | – | – | 63 | 2 000 | |
| | 56 | 58<br>17 770<br>**3EB/58,2** | 72<br>21 070<br>**3EB/55,3** | 118<br>36 520<br>**3EB/58,2** | 148<br>42 990<br>**3EB/54,8** | –<br>67 270<br>**3EB/55** | –<br>83 820<br>**3EB/54,9** | –<br>147 420<br>**3EB/55,3** | –<br>147 420<br>**3EB/55,3** | – | – | 56 | 1 800 | |
| | 50 | 66<br>21 350<br>**3EB/54,1** | 66<br>20 120<br>**3EB/51** | 136<br>44 020<br>**3EB/54,1** | – | –<br>80 710<br>**3EB/51** | –<br>79 100<br>**3EB/50** | –<br>140 760<br>**3EB/51** | –<br>140 760<br>**3EB/51** | – | – | 50 | 1 600 | |
| | 45 | 60<br>18 950<br>**3EB/46,2** | – | 117<br>36 940<br>**3EB/46,2** | 124<br>36 120<br>**3EB/42,7** | 241<br>71 860<br>**3EB/43,6** | 241<br>70 430<br>**3EB/42,8** | –<br>125 330<br>**3EB/43,6** | –<br>125 330<br>**3EB/43,6** | – | – | 45 | 1 400 | |
| | 40 | 56<br>18 130<br>**3EB/42,7** | 56<br>18 260<br>**3EB/43** | 115<br>37 370<br>**3EB/42,7** | – | – | – | – | – | – | – | 40 | 1 250 | |
| | 35.5 | 51<br>15 790<br>**3EB/36** | 51<br>16 140<br>**3EB/36,8** | 106<br>32 550<br>**3EB/36** | – | – | – | – | – | – | – | 35.5 | 1 120 | |
| | 31.5 | – | – | – | – | – | – | – | – | – | – | 31.5 | 1 000 | |
| | 31.5 | – | – | – | – | – | – | – | – | – | – | 31.5 | 1 000 | |
| | 28 | – | – | – | – | – | – | – | – | – | – | 28 | 900 | |
| | 25 | 33.5<br>10 510<br>**2EB/26,2** | 63<br>18 520<br>**2EB/24,4** | 63<br>19 890<br>**2EB/26,2** | 118<br>37 180<br>**2EB/26,5** | 118<br>37 180<br>**2EB/26,5** | – | – | – | – | – | 25 | 800 | |
| | 22.4 | – | – | – | – | – | – | – | – | – | – | 22.4 | 710 | |
| | 20 | 41.2<br>13 100<br>**2EB/21** | 87<br>25 710<br>**2EB/19,6** | 87<br>27 610<br>**2EB/21** | 132<br>42 470<br>**2EB/21,2** | 132<br>42 470<br>**2EB/21,2** | – | – | – | – | – | 20 | 630 | |
| | 16 | 49.7<br>15 720<br>**2EB/16,6** | 97<br>28 530<br>**2EB/15,4** | 97<br>30 630<br>**2EB/16,6** | 170<br>54 190<br>**2EB/16,7** | 170<br>54 190<br>**2EB/16,7** | – | – | – | – | – | 16 | 500 | |
| | 14 | – | – | – | – | – | – | – | – | – | – | 14 | 450 | |
| | 12.5 | 53<br>16 670<br>**2EB/13,1** | 100<br>29 280<br>**2EB/12,2** | 104<br>32 450<br>**2EB/13,1** | 181<br>57 070<br>**2EB/13,2** | 181<br>57 070<br>**2EB/13,2** | – | – | – | – | – | 12.5 | 400 | |
| | 11.2 | – | – | – | – | – | – | – | – | – | – | 11.2 | 355 | |
| | 10 | 45<br>13 960<br>**2EB/10,2** | 88<br>27 770<br>**2EB/10,5** | 88<br>27 160<br>**2EB/10,2** | 153<br>48 330<br>**2EB/10,4** | 153<br>48 330<br>**2EB/10,4** | – | – | – | – | – | 10 | 315 | |
| | 9 | – | – | – | – | – | – | – | – | – | – | 9 | 280 | |
| **280 000** | 1000 | 21 290<br>**4EB/971** | 29 540<br>**4EB/988** | 29 630<br>**4EB/957** | 58 870<br>**4EB/963** | 78 620<br>**4EB/970** | 110 480<br>**4EB/980** | – | – | – | – | | | |
| | 900 | 19 100<br>**4EB/864** | 28 540<br>**4EB/891** | 27 660<br>**4EB/864** | 55 130<br>**4EB/864** | 59 480<br>**4EB/932** | 111 040<br>**4EB/890** | 118 580<br>**4EB/840** | 218 400<br>**4EB/860** | 218 040<br>**4EB/859** | 404 910<br>**4EB/860** | | | |
| | 800 | 23 440<br>**4EB/827** | 27 980<br>**4EB/845** | 26 990<br>**4EB/815** | 55 200<br>**4EB/837** | 55 470<br>**4EB/841** | 111 050<br>**4EB/798** | 109 850<br>**4EB/753** | 203 680<br>**4EB/776** | 201 990<br>**4EB/770** | 377 630<br>**4EB/776** | | | |
| | 710 | 23 040<br>**4EB/673** | 23 560<br>**4EB/688** | 23 040<br>**4EB/673** | 50 210<br>**4EB/736** | 50 140<br>**4EB/735** | 102 560<br>**4EB/679** | 150 770<br>**4EB/672** | 190 270<br>**4EB/701** | 199 420<br>**4EB/735** | 370 330<br>**4EB/736** | | | |
| | 630 | 21 310<br>**4EB/632** | 22 410<br>**4EB/634** | 37 160<br>**4EB/652** | 69 190<br>**4EB/669** | 46 700<br>**4EB/663** | 100 330<br>**4EB/644** | 101 010<br>**4EB/648** | 186 040<br>**4EB/664** | 184 490<br>**4EB/659** | 344 920<br>**4EB/664** | | | |
| | 560 | 20 990<br>**4EB/573** | 19 860<br>**4EB/542** | 42 450<br>**4EB/538** | 67 380<br>**4EB/545** | 74 570<br>**4EB/588** | 93 800<br>**4EB/581** | 139 200<br>**4EB/544** | 228 010<br>**4EB/561** | 289 480<br>**4EB/588** | 322 640<br>**4EB/600** | | | |
| | 500 | 20 220<br>**4EB/531** | 29 590<br>**4EB/507** | 37 190<br>**4EB/514** | 59 140<br>**4EB/518** | 63 240<br>**4EB/479** | 114 250<br>**4EB/515** | 138 270<br>**4EB/519** | 158 160<br>**4EB/524** | 248 260<br>**4EB/479** | 357 110<br>**4EB/480** | | | |
| | 450 | 23 440<br>**4EB/459** | 35 450<br>**4EB/434** | 44 160<br>**4EB/459** | 63 410<br>**4EB/464** | 59 050<br>**4EB/432** | 114 610<br>**4EB/465** | 128 220<br>**4EB/465** | 231 420<br>**4EB/433** | 290 280<br>**4EB/463** | 333 400<br>**4EB/433** | | | |
| | 400 | 23 480<br>**4EB/424** | 29 580<br>**4EB/404** | 37 790<br>**4EB/424** | 59 940<br>**4EB/424** | 64 580<br>**4EB/378** | 113 350<br>**4EB/401** | 143 730<br>**4EB/409** | 232 150<br>**4EB/419** | 258 700<br>**4EB/378** | 326 610<br>**4EB/410** | | | |
| | 355 | 23 410<br>**4EB/362** | 35 590<br>**4EB/370** | 33 300<br>**4EB/362** | 64 740<br>**4EB/366** | 60 290<br>**4EB/341** | 106 830<br>**4EB/362** | 133 290<br>**4EB/367** | 212 320<br>**4EB/370** | 239 900<br>**4EB/339** | 400 040<br>**4EB/341** | | | |

| $n_{N2} \times L_h$ | $i_N$ | Gear reducer size<br>$P_{N2}$ kW<br>$M_{N2}$ N m<br>... / i<br>001A | 002A | 003A | 004A | 006A | 009A | 012A | 015A | 018A | 021A | $i_N$ | $n_1$ min$^{-1}$ | $n_{N2}$ |
|---|---|---|---|---|---|---|---|---|---|---|---|---|---|---|
| 280 000 | 315 | 1 170<br>**4EB/319** | 1 620<br>**4EB/319** | 2 220<br>**4EB/319** | 3 220<br>**4EB/310** | 4 400<br>**4EB/305** | 6 400<br>**4EB/311** | 8 260<br>**4EB/311** | 9 560<br>**4EB/311** | 9 560<br>**4EB/311** | 9 560<br>**4EB/311** | | | |
| | 280 | 1 170<br>**4EB/270** | 1 620<br>**4EB/270** | 2 220<br>**4EB/290** | 3 230<br>**4EB/290** | 4 420<br>**4EB/290** | 6 390<br>**4EB/271** | 8 850<br>**4EB/271** | 10 970<br>**4EB/271** | 13 420<br>**4EB/291** | 13 420<br>**4EB/291** | | | |
| | 250 | 1 170<br>**4EB/253** | 1 620<br>**4EB/253** | 2 210<br>**4EB/240** | 3 220<br>**4EB/240** | 4 400<br>**4EB/240** | 6 400<br>**4EB/245** | 8 260<br>**4EB/245** | 10 990<br>**4EB/245** | 11 720<br>**4EB/245** | 12 020<br>**4EB/245** | | | |
| | 224 | 1 170<br>**4EB/214** | 1 620<br>**4EB/214** | 2 220<br>**4EB/229** | 3 230<br>**4EB/229** | 4 420<br>**4EB/229** | 6 420<br>**4EB/229** | 8 890<br>**4EB/229** | 11 020<br>**4EB/229** | 11 650<br>**4EB/229** | 11 650<br>**4EB/229** | | | |
| | 200 | 1 170<br>**4EB/189** | 1 620<br>**4EB/189** | 2 220<br>**4EB/193** | 3 220<br>**4EB/193** | 4 410<br>**4EB/193** | 6 400<br>**4EB/194** | 8 270<br>**4EB/194** | 10 990<br>**4EB/194** | 10 170<br>**4EB/193** | 12 770<br>**4EB/194** | | | |
| | 200 | 1 000<br>**3EB/189** | 1 370<br>**3EB/189** | 1 880<br>**3EB/202** | 2 500<br>**3EB/202** | 3 520<br>**3EB/202** | 4 960<br>**3EB/202** | 7 000<br>**3EB/202** | 8 700<br>**3EB/202** | 9 870<br>**3EB/202** | 9 870<br>**3EB/202** | | | |
| | 180 | 1 170<br>**4EB/181** | 1 620<br>**4EB/181** | 2 220<br>**4EB/181** | 3 230<br>**4EB/181** | 4 420<br>**4EB/181** | 6 420<br>**4EB/182** | 8 890<br>**4EB/182** | 11 020<br>**4EB/182** | 12 360<br>**4EB/182** | 12 360<br>**4EB/182** | | | |
| | 160 | 1 170<br>**4EB/157** | 1 620<br>**4EB/157** | 2 220<br>**4EB/160** | 3 230<br>**4EB/160** | 4 420<br>**4EB/160** | 6 420<br>**4EB/163** | 8 780<br>**4EB/163** | 10 750<br>**4EB/153** | 10 750<br>**4EB/153** | 10 750<br>**4EB/153** | | | |
| | 160 | 1 010<br>**3EB/163** | 1 380<br>**3EB/163** | 1 990<br>**3EB/159** | 2 580<br>**3EB/164** | 3 530<br>**3EB/164** | 4 980<br>**3EB/164** | 7 020<br>**3EB/164** | 8 700<br>**3EB/164** | 9 080<br>**3EB/164** | 9 080<br>**3EB/164** | | | |
| | 140 | 1 180<br>**3EB/149** | 1 250<br>**3EB/149** | 1 880<br>**3EB/140** | 2 570<br>**3EB/140** | 3 520<br>**3EB/140** | 4 970<br>**3EB/140** | 7 000<br>**3EB/140** | 8 020<br>**3EB/140** | 8 020<br>**3EB/140** | 8 020<br>**3EB/140** | | | |
| | 125 | 1 170<br>**3EB/129** | 1 590<br>**3EB/129** | 2 230<br>**3EB/130** | 2 770<br>**3EB/130** | 3 910<br>**3EB/130** | 5 510<br>**3EB/130** | 7 690<br>**3EB/130** | 7 690<br>**3EB/130** | 10 210<br>**3EB/132** | 12 650<br>**3EB/132** | | | |
| | 112 | 1 000<br>**3EB/110** | 1 370<br>**3EB/110** | 2 220<br>**3EB/110** | 3 220<br>**3EB/110** | 4 100<br>**3EB/110** | 6 410<br>**3EB/110** | 6 790<br>**3EB/110** | 6 790<br>**3EB/110** | 10 180<br>**3EB/112** | 12 620<br>**3EB/112** | | | |
| | 100 | 3.35<br>1 170<br>**3EB/103** | 4.64<br>1 630<br>**3EB/103** | 6.3<br>2 230<br>**3EB/104** | 7.8<br>2 770<br>**3EB/104** | 11<br>3 910<br>**3EB/104** | 15.6<br>5 510<br>**3EB/104** | 22<br>7 770<br>**3EB/104** | 31<br>10 960<br>**3EB/104** | 31<br>10 960<br>**3EB/104** | 35.7<br>12 650<br>**3EB/104** | 100 | 2 800 | **28** |
| | 90 | 3.53<br>1 170<br>**3EB/86,8** | 4.88<br>1 620<br>**3EB/86,8** | 6.6<br>2 220<br>**3EB/88,4** | 9.6<br>3 230<br>**3EB/88,4** | 12.2<br>4 120<br>**3EB/88,4** | 19<br>6 410<br>**3EB/88,4** | 26.3<br>8 880<br>**3EB/88,4** | 32.6<br>11 000<br>**3EB/88,4** | 35.9<br>12 130<br>**3EB/88,4** | 37.4<br>12 610<br>**3EB/88,4** | 90 | 2 500 | |
| | 80 | 3.35<br>1 170<br>**3EB/82,1** | 4.64<br>1 630<br>**3EB/82,1** | 6.4<br>2 230<br>**3EB/81,8** | 7.9<br>2 770<br>**3EB/81,8** | 11.2<br>3 910<br>**3EB/81,8** | 15.8<br>5 510<br>**3EB/81,8** | 22.3<br>7 770<br>**3EB/81,8** | 31.4<br>10 950<br>**3EB/81,8** | 31.4<br>10 950<br>**3EB/81,8** | 36.1<br>12 640<br>**3EB/82,2** | 80 | 2 240 | |
| | 71 | 3.53<br>1 170<br>**3EB/69,5** | 4.88<br>1 620<br>**3EB/69,5** | 6.7<br>2 220<br>**3EB/69,7** | 9.7<br>3 220<br>**3EB/69,7** | 13.3<br>4 410<br>**3EB/69,7** | 19.3<br>6 410<br>**3EB/69,7** | 26.7<br>8 870<br>**3EB/69,7** | 32.2<br>10 720<br>**3EB/69,7** | 32.2<br>10 720<br>**3EB/69,7** | 32.2<br>10 720<br>**3EB/69,7** | 71 | 2 000 | |
| | 63 | 3.41<br>1 170<br>**3EB/64,8** | 4.73<br>1 620<br>**3EB/64,8** | 6.5<br>2 220<br>**3EB/64,8** | 8<br>2 770<br>**3EB/64,8** | 11.3<br>3 900<br>**3EB/64,8** | 16<br>5 500<br>**3EB/64,8** | 22.6<br>7 760<br>**3EB/64,8** | 31.8<br>10 940<br>**3EB/64,8** | 31.8<br>10 940<br>**3EB/64,8** | 31.8<br>10 940<br>**3EB/64,8** | 63 | 1 800 | |
| | 56 | 3.58<br>1 170<br>**3EB/54,8** | 4.95<br>1 620<br>**3EB/54,8** | 6.8<br>2 220<br>**3EB/54,9** | 9.8<br>3 220<br>**3EB/54,9** | 13.4<br>4 410<br>**3EB/55,2** | 19.5<br>6 400<br>**3EB/54,9** | 27<br>8 860<br>**3EB/54,9** | 33.3<br>10 990<br>**3EB/55,2** | 34.3<br>11 320<br>**3EB/55,2** | 34.3<br>11 320<br>**3EB/55,2** | 56 | 1 600 | |
| | 50 | 3.35<br>1 170<br>**3EB/51,3** | 4.64<br>1 630<br>**3EB/51,3** | 7<br>2 210<br>**3EB/46,3** | 10.2<br>3 210<br>**3EB/46,3** | 12.1<br>3 810<br>**3EB/46,3** | 20.2<br>6 390<br>**3EB/46,3** | 25.1<br>7 930<br>**3EB/46,3** | 31.3<br>9 930<br>**3EB/46,6** | 31.3<br>9 930<br>**3EB/46,6** | 31.3<br>9 930<br>**3EB/46,6** | 50 | 1 400 | |
| | 45 | 3.38<br>1 170<br>**3EB/45,4** | 4.68<br>1 630<br>**3EB/45,4** | 6.7<br>2 220<br>**3EB/43,6** | 9.7<br>3 220<br>**3EB/43,6** | 13.3<br>4 410<br>**3EB/43,6** | 19.3<br>6 410<br>**3EB/43,6** | 26.7<br>8 870<br>**3EB/43,6** | 28.9<br>9 610<br>**3EB/43,6** | 28.9<br>9 610<br>**3EB/43,6** | 28.9<br>9 610<br>**3EB/43,6** | 45 | 1 250 | |
| | 40 | 3.18<br>1 180<br>**3EB/43,4** | 4.41<br>1 630<br>**3EB/43,4** | 6.7<br>2 230<br>**3EB/39** | 9.5<br>3 160<br>**3EB/39** | 10.3<br>3 430<br>**3EB/39** | 19<br>6 320<br>**3EB/39** | 21.5<br>7 140<br>**3EB/39** | 21.5<br>7 140<br>**3EB/39** | 21.5<br>7 140<br>**3EB/39** | 21.5<br>7 140<br>**3EB/39** | 40 | 1 120 | |
| | 35.5 | 3.41<br>1 170<br>**3EB/36** | 4.72<br>1 620<br>**3EB/36** | 6.4<br>2 230<br>**3EB/36,7** | 9.2<br>3 230<br>**3EB/36,7** | 11.9<br>4 170<br>**3EB/36,7** | 18.3<br>6 430<br>**3EB/36,7** | 24.7<br>8 660<br>**3EB/36,7** | 24.7<br>8 660<br>**3EB/36,7** | 24.7<br>8 660<br>**3EB/36,7** | 24.7<br>8 660<br>**3EB/36,7** | 35.5 | 1 000 | |
| | 31.5 | 3.45<br>1 110<br>**3EB/30,3** | 4.97<br>1 600<br>**3EB/30,3** | 6.8<br>2 220<br>**3EB/30,9** | 9.6<br>3 160<br>**3EB/30,9** | 11<br>3 630<br>**3EB/30,9** | 19.2<br>6 310<br>**3EB/30,9** | 23<br>7 530<br>**3EB/30,9** | 23<br>7 530<br>**3EB/30,9** | 23<br>7 530<br>**3EB/30,9** | – | 31.5 | 900 | |
| | 31.5 | 2.26<br>744<br>**2EB/31,1** | 3.18<br>1 050<br>**2EB/31,1** | 4.49<br>1 480<br>**2EB/31,1** | 6.3<br>2 090<br>**2EB/31,1** | 8.7<br>2 870<br>**2EB/31,1** | 12.6<br>4 150<br>**2EB/31,1** | 17.3<br>5 710<br>**2EB/31,1** | 17.3<br>5 390<br>**2EB/29,3** | 25<br>8 250<br>**2EB/31,1** | 32.9<br>10 230<br>**2EB/29,3** | 31.5 | 900 | |
| | 28 | 3.16<br>1000<br>**2EB/26,5** | 3.73<br>1 180<br>**2EB/26,5** | 5.9<br>1 870<br>**2EB/26,5** | 8<br>2 530<br>**2EB/26,5** | 8<br>2 530<br>**2EB/26,5** | 15.7<br>4 950<br>**2EB/26,5** | 16<br>5 040<br>**2EB/26,5** | 16<br>5 040<br>**2EB/26,5** | 32.1<br>10 140<br>**2EB/26,5** | 33.5<br>10 600<br>**2EB/26,5** | 28 | 800 | |
| | 25 | 2.23<br>745<br>**2EB/24,9** | 3.14<br>1 050<br>**2EB/24,9** | 4.43<br>1 480<br>**2EB/24,9** | 6.2<br>2 090<br>**2EB/24,9** | 8.8<br>2 940<br>**2EB/24,9** | 12.4<br>4 150<br>**2EB/24,9** | 17.5<br>5 850<br>**2EB/24,9** | 23<br>7 260<br>**2EB/23,5** | 24.7<br>8 250<br>**2EB/24,9** | 32.4<br>10 240<br>**2EB/23,5** | 25 | 710 | |
| | 22.4 | 3.12<br>1 000<br>**2EB/21,2** | 4.27<br>1 370<br>**2EB/21,2** | 5.8<br>1 880<br>**2EB/21,2** | 8<br>2 570<br>**2EB/21,2** | 10.9<br>3 490<br>**2EB/21,2** | 15.4<br>4 950<br>**2EB/21,2** | 21.4<br>6 860<br>**2EB/21,2** | 21.4<br>6 860<br>**2EB/21,2** | 31.6<br>10 150<br>**2EB/21,2** | 39.2<br>12 570<br>**2EB/21,2** | 22.4 | 630 | |
| | 20 | 2.23<br>745<br>**2EB/19,6** | 3.14<br>1 050<br>**2EB/19,6** | 4.43<br>1 480<br>**2EB/19,6** | 6.2<br>2 090<br>**2EB/19,6** | 8.8<br>2 940<br>**2EB/19,6** | 12.4<br>4 150<br>**2EB/19,6** | 17.5<br>5 850<br>**2EB/19,6** | 23<br>7 260<br>**2EB/18,5** | 24.7<br>8 250<br>**2EB/19,6** | 32.4<br>10 240<br>**2EB/18,5** | 20 | 560 | |
| | 16 | 2.84<br>1 010<br>**2EB/16,7** | 3.89<br>1 380<br>**2EB/16,7** | 5.3<br>1 890<br>**2EB/16,7** | 7.3<br>2 580<br>**2EB/16,7** | 10<br>3 540<br>**2EB/16,7** | 14.1<br>4 990<br>**2EB/16,7** | 19.8<br>7 030<br>**2EB/16,7** | 22.5<br>7 960<br>**2EB/16,7** | 28.8<br>10 210<br>**2EB/16,7** | 35.7<br>12 650<br>**2EB/16,7** | 16 | 450 | |
| | 14 | 2.02<br>750<br>**2EB/15,5** | 2.85<br>1 060<br>**2EB/15,5** | 4.02<br>1 490<br>**2EB/15,5** | 5.7<br>2 100<br>**2EB/15,5** | 8<br>2 960<br>**2EB/15,5** | 11.3<br>4 180<br>**2EB/15,5** | 15.9<br>5 890<br>**2EB/15,5** | 20.9<br>7 310<br>**2EB/14,7** | 22.4<br>8 310<br>**2EB/15,5** | 29.4<br>10 300<br>**2EB/14,7** | 14 | 400 | |

Gear reducer size

$P_{N2}$ kW

$M_{N2}$ N m

... / i

| $n_{N2} \times L_h$ | $i_N$ | 030A | 042A | 060A | 085A | 125A | 180A | 250A | 355A | 500A | 710A | $i_N$ | $n_1$ min$^{-1}$ | $n_{N2}$ |
|---|---|---|---|---|---|---|---|---|---|---|---|---|---|---|
| **280 000** | 315 | 22 660<br>**4EB/305** | 33 090<br>**4EB/311** | 37 120<br>**4EB/321** | 61 120<br>**4EB/335** | 58 980<br>**4EB/323** | 112 700<br>**4EB/317** | 152 270<br>**4EB/324** | 235 470<br>**4EB/330** | 236 290<br>**4EB/323** | 413 880<br>**4EB/324** | | | |
| | 280 | 23 390<br>**4EB/285** | 33 260<br>**4EB/271** | 35 160<br>**4EB/287** | 53 940<br>**4EB/285** | 70 650<br>**4EB/299** | 111 050<br>**4EB/286** | 141 390<br>**4EB/291** | 203 930<br>**4EB/269** | 283 470<br>**4EB/299** | 398 940<br>**4EB/271** | | | |
| | 250 | 22 660<br>**4EB/240** | 25 060<br>**4EB/246** | 24 520<br>**4EB/240** | 47 670<br>**4EB/243** | 62 630<br>**4EB/256** | 112 870<br>**4EB/251** | 128 900<br>**4EB/256** | 235 810<br>**4EB/262** | 251 310<br>**4EB/256** | 414 480<br>**4EB/256** | | | |
| | 224 | 23 400<br>**4EB/226** | 30 440<br>**4EB/231** | 29 780<br>**4EB/226** | 57 310<br>**4EB/226** | 58 580<br>**4EB/231** | 113 440<br>**4EB/226** | 119 760<br>**4EB/229** | 235 450<br>**4EB/231** | 233 490<br>**4EB/230** | 410 650<br>**4EB/231** | | | |
| | 200 | 23 330<br>**4EB/190** | 26 570<br>**4EB/195** | 26 000<br>**4EB/190** | 50 620<br>**4EB/193** | 51 140<br>**4EB/195** | 104 550<br>**4EB/193** | 113 020<br>**4EB/209** | 224 820<br>**4EB/213** | 220 350<br>**4EB/209** | 392 110<br>**4EB/213** | | | |
| | 200 | 19 140<br>**3EB/200** | – | – | – | – | – | – | – | – | – | | | |
| | 180 | 23 390<br>**4EB/178** | 25 720<br>**4EB/182** | 25 160<br>**4EB/178** | 48 430<br>**4EB/178** | 49 500<br>**4EB/182** | 100 020<br>**4EB/179** | 100 020<br>**4EB/179** | 198 960<br>**4EB/182** | 195 000<br>**4EB/179** | 347 000<br>**4EB/182** | | | |
| | 160 | 21 880<br>**4EB/150** | 22 370<br>**4EB/153** | 23 670<br>**4EB/162** | 42 120<br>**4EB/150** | 43 050<br>**4EB/153** | 86 990<br>**4EB/150** | – | – | – | – | | | |
| | 160 | 17 960<br>**3EB/163** | 16 720<br>**3EB/152** | 37 030<br>**3EB/154** | 37 750<br>**3EB/155** | 69 520<br>**3EB/159** | – | – | – | – | – | | | |
| | 140 | 15 850<br>**3EB/139** | 16 350<br>**3EB/143** | 35 050<br>**3EB/139** | 35 050<br>**3EB/139** | 58 680<br>**3EB/129** | 64 920<br>**3EB/143** | 120 560<br>**3EB/143** | 120 560<br>**3EB/143** | – | – | | | |
| | 125 | 15 020<br>**3EB/127** | 24 970<br>**3EB/122** | 37 060<br>**3EB/123** | 51 450<br>**3EB/124** | 58 850<br>**3EB/125** | 60 310<br>**3EB/128** | 112 760<br>**3EB/129** | 112 760<br>**3EB/129** | – | – | | | |
| | 112 | 19 130<br>**3EB/111** | 24 440<br>**3EB/115** | 37 100<br>**3EB/111** | 47 800<br>**3EB/111** | 53 920<br>**3EB/111** | 95 740<br>**3EB/115** | 137 720<br>**3EB/115** | 137 720<br>**3EB/115** | – | – | | | |
| | | – | – | – | – | – | – | – | – | | | 100 | 2 800 | **28** |
| | 100 | 21 350<br>**3EB/102** | 22 850<br>**3EB/104** | 37 060<br>**3EB/97,1** | 53 710<br>**3EB/97,8** | 86 000<br>**3EB/100** | 88 910<br>**3EB/103** | 128 750<br>**3EB/104** | 128 750<br>**3EB/104** | – | – | | | |
| | | – | – | – | – | – | – | – | – | | | 90 | 2 500 | |
| | 90 | 19 780<br>**3EB/86,6** | 25 010<br>**3EB/90,5** | 39 920<br>**3EB/86,6** | 49 800<br>**3EB/87,7** | 78 720<br>**3EB/88,6** | 100 010<br>**3EB/90,3** | 154 160<br>**3EB/90,5** | 175 700<br>**3EB/90,5** | – | – | | | |
| | | 62 | 67 | – | – | – | – | – | – | | | 80 | 2 240 | |
| | 80 | 21 340<br>**3EB/80,2** | 23 330<br>**3EB/81,6** | 37 040<br>**3EB/77** | 56 970<br>**3EB/77,5** | 85 930<br>**3EB/79** | 92 640<br>**3EB/80,9** | 154 490<br>**3EB/81,6** | 163 860<br>**3EB/81,6** | – | – | | | |
| | | 62 | 77 | – | – | – | – | – | – | | | 71 | 2 000 | |
| | 71 | 20 190<br>**3EB/68,3** | 26 450<br>**3EB/71,7** | 41 500<br>**3EB/68,3** | 52 830<br>**3EB/69,5** | 78 650<br>**3EB/69,8** | 105 920<br>**3EB/71,6** | 145 010<br>**3EB/69,8** | 185 040<br>**3EB/71,7** | – | – | | | |
| | | 63 | 72 | 117 | 148 | – | – | – | – | | | 63 | 1 800 | |
| | 63 | 21 320<br>**3EB/63,6** | 24 630<br>**3EB/64,7** | 37 280<br>**3EB/60** | 47 960<br>**3EB/61,1** | 78 650<br>**3EB/64,4** | 97 990<br>**3EB/64,2** | 153 860<br>**3EB/64,7** | 172 340<br>**3EB/64,7** | – | – | | | |
| | | 53 | 66 | 107 | 136 | – | – | – | – | | | 56 | 1 600 | |
| | 56 | 18 410<br>**3EB/58,2** | 21 830<br>**3EB/55,3** | 37 170<br>**3EB/58,2** | 44 540<br>**3EB/54,8** | 69 690<br>**3EB/55** | 86 830<br>**3EB/54,9** | 152 720<br>**3EB/55,3** | 152 720<br>**3EB/55,3** | – | – | | | |
| | | 60 | 60 | 124 | | 241 | 241 | – | – | | | 50 | 1 400 | |
| | 50 | 22 230<br>**3EB/54,1** | 20 940<br>**3EB/51** | 45 820<br>**3EB/54,1** | – | 84 010<br>**3EB/51** | 82 340<br>**3EB/50** | 146 520<br>**3EB/51** | 146 520<br>**3EB/51** | – | – | | | |
| | | 54 | | 105 | 115 | 223 | 223 | – | – | | | 45 | 1 250 | |
| | 45 | 19 180<br>**3EB/46,2** | – | 37 200<br>**3EB/46,2** | 37 370<br>**3EB/42,7** | 74 340<br>**3EB/43,6** | 72 860<br>**3EB/42,8** | 129 660<br>**3EB/43,6** | 129 660<br>**3EB/43,6** | – | – | | | |
| | | 51 | 51 | 106 | | | | | | | | 40 | 1 120 | |
| | 40 | 18 740<br>**3EB/42,7** | 18 870<br>**3EB/43** | 38 620<br>**3EB/42,7** | – | – | – | – | – | – | – | | | |
| | | 47.6 | 47.6 | 98 | | | | | | | | 35.5 | 1 000 | |
| | 35.5 | 16 340<br>**3EB/36** | 16 700<br>**3EB/36,8** | 33 670<br>**3EB/36** | – | – | – | – | – | – | – | | | |
| | | | | | | | | | | | | 31.5 | 900 | |
| | 31.5 | – | – | – | – | – | – | – | – | – | – | | | |
| | | | | | | | | | | | | 31.5 | 900 | |
| | 31.5 | – | – | – | – | – | – | – | – | – | – | | | |
| | | | | | | | | | | | | 28 | 800 | |
| | 28 | – | – | – | – | – | – | – | – | – | – | | | |
| | | 30.2 | 58 | 58 | 108 | 108 | | | | | | 25 | 710 | |
| | 25 | 10 650<br>**2EB/26,2** | 19 190<br>**2EB/24,4** | 20 610<br>**2EB/26,2** | 38 540<br>**2EB/26,5** | 38 540<br>**2EB/26,5** | – | – | – | – | – | | | |
| | | | | | | | | | | | | 22.4 | 630 | |
| | 22.4 | – | – | – | – | – | – | – | – | – | – | | | |
| | | 37.1 | 78 | 78 | 122 | 122 | | | | | | 20 | 560 | |
| | 20 | 13 280<br>**2EB/21** | 26 050<br>**2EB/19,6** | 27 970<br>**2EB/21** | 44 000<br>**2EB/21,2** | 44 000<br>**2EB/21,2** | – | – | – | – | – | | | |
| | | 46.2 | 90 | 90 | 158 | 158 | | | | | | 16 | 450 | |
| | 16 | 16 220<br>**2EB/16,6** | 29 440<br>**2EB/15,4** | 31 620<br>**2EB/16,6** | 55 930<br>**2EB/16,7** | 55 930<br>**2EB/16,7** | – | – | – | – | – | | | |
| | | | | | | | | | | | | 14 | 400 | |
| | 14 | – | – | – | – | – | – | – | – | – | – | | | |

3

| $n_{N2} \times L_h$ | $i_N$ | Gear reducer size<br>$P_{N2}$ kW<br>$M_{N2}$ N m<br>... / i<br>001A | 002A | 003A | 004A | 006A | 009A | 012A | 015A | 018A | 021A | $i_N$ | $n_1$ min$^{-1}$ | $n_{N2}$ |
|---|---|---|---|---|---|---|---|---|---|---|---|---|---|---|
| **280 000** | 12.5 | 3.32<br>1 170<br>**2EB/13,2** | 3.87<br>1 380<br>**2EB/13,2** | 5.3<br>1 890<br>**2EB/13,2** | 7.3<br>2 580<br>**2EB/13,2** | 9.9<br>3 540<br>**2EB/13,2** | 14<br>4 990<br>**2EB/13,2** | 19.7<br>7 030<br>**2EB/13,2** | 23.7<br>8 450<br>**2EB/13,2** | 38.1<br>13 490<br>**2EB/13,2** | 35.5<br>12 650<br>**2EB/13,2** | 12.5 | 355 | **28** |
| | 11.2 | 3.31<br>1 110<br>**2EB/11,1** | 3.6<br>1 210<br>**2EB/11,1** | 6.6<br>2 230<br>**2EB/11,1** | 8.7<br>2 940<br>**2EB/11,1** | 8.7<br>2 940<br>**2EB/11,1** | 17.5<br>5 890<br>**2EB/11,1** | 17.5<br>5 890<br>**2EB/11,1** | 17.5<br>5 890<br>**2EB/11,1** | 34.2<br>11 520<br>**2EB/11,1** | 34.2<br>11 520<br>**2EB/11,1** | 11.2 | 315 | |
| | 10 | 3.3<br>1 180<br>**2EB/10,4** | 4.04<br>1 440<br>**2EB/10,4** | 6.3<br>2 230<br>**2EB/10,4** | 9.1<br>3 240<br>**2EB/10,4** | 10.2<br>3 640<br>**2EB/10,4** | 18.1<br>6 430<br>**2EB/10,4** | 20.1<br>7 160<br>**2EB/10,4** | 20.1<br>7 160<br>**2EB/10,4** | 38.5<br>13 710<br>**2EB/10,4** | 41.5<br>14 750<br>**2EB/10,4** | 10 | 280 | |
| | 9 | 3.31<br>1 110<br>**2EB/8,79** | 3.61<br>1 210<br>**2EB/8,79** | 6.6<br>2 230<br>**2EB/8,79** | 9.1<br>3 070<br>**2EB/8,79** | 9.1<br>3 070<br>**2EB/8,79** | 18.3<br>6 140<br>**2EB/8,79** | 18.3<br>6 140<br>**2EB/8,79** | 18.3<br>6 140<br>**2EB/8,79** | 37.1<br>12 460<br>**2EB/8,79** | –<br> | 9 | 250 | |
| **224 000** | 1250 | 1 190<br>**4EB/1270** | 1 400<br>**4EB/1288** | 1 910<br>**4EB/1245** | 2 610<br>**4EB/1197** | 3 570<br>**4EB/1197** | 5 040<br>**4EB/1256** | 7 110<br>**4EB/1256** | 8 810<br>**4EB/1256** | 10 330<br>**4EB/1256** | 12 800<br>**4EB/1256** | | | |
| | 1120 | 1 190<br>**4EB/1097** | 1 610<br>**4EB/1097** | 2 250<br>**4EB/1107** | 2 610<br>**4EB/1124** | 3 580<br>**4EB/1124** | 5 030<br>**4EB/1070** | 7 090<br>**4EB/1070** | 8 790<br>**4EB/1070** | 10 300<br>**4EB/1070** | 12 760<br>**4EB/1070** | | | |
| | 1000 | 1 190<br>**4EB/1016** | 1 390<br>**4EB/1004** | 2 020<br>**4EB/981** | 2 610<br>**4EB/998** | 3 580<br>**4EB/1013** | 5 570<br>**4EB/990** | 7 860<br>**4EB/990** | 11 080<br>**4EB/990** | 10 330<br>**4EB/1005** | 12 800<br>**4EB/1005** | | | |
| | 900 | 1 190<br>**4EB/916** | 1 620<br>**4EB/916** | 2 250<br>**4EB/886** | 3 280<br>**4EB/943** | 4 320<br>**4EB/943** | 5 030<br>**4EB/871** | 7 100<br>**4EB/871** | 8 800<br>**4EB/871** | 10 310<br>**4EB/871** | 12 780<br>**4EB/871** | | | |
| | 800 | 1 190<br>**4EB/791** | 1 610<br>**4EB/791** | 2 250<br>**4EB/799** | 3 270<br>**4EB/787** | 4 470<br>**4EB/787** | 6 520<br>**4EB/844** | 9 030<br>**4EB/844** | 11 190<br>**4EB/844** | 13 270<br>**4EB/844** | 12 810<br>**4EB/818** | | | |
| | 710 | 1 190<br>**4EB/732** | 1 650<br>**4EB/732** | 2 260<br>**4EB/739** | 3 260<br>**4EB/680** | 4 470<br>**4EB/680** | 6 490<br>**4EB/687** | 8 980<br>**4EB/687** | 11 130<br>**4EB/687** | 13 230<br>**4EB/687** | 16 400<br>**4EB/687** | | | |
| | 630 | 1 190<br>**4EB/632** | 1 650<br>**4EB/632** | 2 260<br>**4EB/638** | 3 270<br>**4EB/630** | 4 480<br>**4EB/630** | 6 480<br>**4EB/585** | 8 970<br>**4EB/585** | 11 110<br>**4EB/645** | 11 110<br>**4EB/645** | 16 370<br>**4EB/585** | | | |
| | 560 | 1 190<br>**4EB/535** | 1 640<br>**4EB/535** | 2 250<br>**4EB/544** | 3 270<br>**4EB/544** | 4 470<br>**4EB/544** | 6 490<br>**4EB/541** | 8 990<br>**4EB/541** | 11 140<br>**4EB/541** | 13 830<br>**4EB/541** | 15 310<br>**4EB/549** | | | |
| | 500 | 1 190<br>**4EB/505** | 1 650<br>**4EB/505** | 2 250<br>**4EB/497** | 3 270<br>**4EB/497** | 4 480<br>**4EB/497** | 5 040<br>**4EB/493** | 7 100<br>**4EB/493** | 8 800<br>**4EB/493** | 10 320<br>**4EB/493** | 12 780<br>**4EB/493** | | | |
| | 450 | 1 190<br>**4EB/443** | 1 610<br>**4EB/443** | 2 260<br>**4EB/460** | 3 280<br>**4EB/460** | 4 490<br>**4EB/460** | 6 520<br>**4EB/461** | 9 020<br>**4EB/461** | 11 180<br>**4EB/461** | 13 890<br>**4EB/461** | 13 950<br>**4EB/468** | | | |
| | 400 | 1 190<br>**4EB/404** | 1 650<br>**4EB/404** | 2 260<br>**4EB/418** | 3 280<br>**4EB/418** | 4 460<br>**4EB/381** | 6 490<br>**4EB/389** | 8 830<br>**4EB/389** | 11 140<br>**4EB/389** | 12 450<br>**4EB/389** | 13 320<br>**4EB/433** | | | |
| | 355 | 1 190<br>**4EB/354** | 1 640<br>**4EB/354** | 2 250<br>**4EB/362** | 3 270<br>**4EB/362** | 4 480<br>**4EB/362** | 6 510<br>**4EB/364** | 9 020<br>**4EB/364** | 11 170<br>**4EB/364** | 11 760<br>**4EB/369** | 11 760<br>**4EB/369** | | | |
| | 315 | 1 190<br>**4EB/319** | 1 650<br>**4EB/319** | 2 250<br>**4EB/319** | 3 270<br>**4EB/310** | 4 470<br>**4EB/305** | 6 500<br>**4EB/311** | 8 870<br>**4EB/311** | 10 270<br>**4EB/311** | 10 270<br>**4EB/311** | 10 270<br>**4EB/311** | | | |
| | 280 | 1 190<br>**4EB/270** | 1 640<br>**4EB/270** | 2 260<br>**4EB/290** | 3 280<br>**4EB/290** | 4 490<br>**4EB/290** | 6 490<br>**4EB/271** | 8 980<br>**4EB/271** | 11 130<br>**4EB/271** | 13 890<br>**4EB/291** | 14 420<br>**4EB/291** | | | |
| | 250 | 1 190<br>**4EB/253** | 1 650<br>**4EB/253** | 2 250<br>**4EB/240** | 3 260<br>**4EB/240** | 4 470<br>**4EB/240** | 6 500<br>**4EB/245** | 8 870<br>**4EB/245** | 11 150<br>**4EB/245** | 12 590<br>**4EB/245** | 12 900<br>**4EB/245** | | | |
| | 224 | 1 190<br>**4EB/214** | 1 640<br>**4EB/214** | 2 260<br>**4EB/229** | 3 280<br>**4EB/229** | 4 490<br>**4EB/229** | 6 520<br>**4EB/229** | 9 020<br>**4EB/229** | 11 180<br>**4EB/229** | 12 490<br>**4EB/229** | 12 490<br>**4EB/229** | | | |
| | 200 | 1 180<br>**4EB/189** | 1 640<br>**4EB/189** | 2 250<br>**4EB/193** | 3 260<br>**4EB/193** | 4 470<br>**4EB/193** | 6 490<br>**4EB/194** | 8 830<br>**4EB/194** | 11 140<br>**4EB/194** | 10 860<br>**4EB/193** | 13 630<br>**4EB/194** | | | |
| | 200 | 1 010<br>**3EB/189** | 1 390<br>**3EB/189** | 1 910<br>**3EB/202** | 2 530<br>**3EB/202** | 3 570<br>**3EB/202** | 5 030<br>**3EB/202** | 7 090<br>**3EB/202** | 8 810<br>**3EB/202** | 10 000<br>**3EB/202** | 10 000<br>**3EB/202** | | | |
| | 180 | 1 190<br>**4EB/181** | 1 650<br>**4EB/181** | 2 250<br>**4EB/181** | 3 270<br>**4EB/181** | 4 480<br>**4EB/181** | 6 510<br>**4EB/182** | 9 020<br>**4EB/182** | 11 170<br>**4EB/182** | 13 210<br>**4EB/182** | 13 210<br>**4EB/182** | | | |
| | 160 | 1 190<br>**4EB/157** | 1 640<br>**4EB/157** | 2 250<br>**4EB/160** | 3 270<br>**4EB/160** | 4 480<br>**4EB/160** | 6 520<br>**4EB/163** | 9 020<br>**4EB/163** | 11 140<br>**4EB/153** | 11 540<br>**4EB/153** | 11 540<br>**4EB/153** | | | |
| | 160 | 1 020<br>**3EB/163** | 1 400<br>**3EB/163** | 2 020<br>**3EB/159** | 2 620<br>**3EB/164** | 3 580<br>**3EB/164** | 5 050<br>**3EB/164** | 7 130<br>**3EB/164** | 8 830<br>**3EB/164** | 9 750<br>**3EB/164** | 9 750<br>**3EB/164** | | | |
| | 140 | 1 190<br>**3EB/149** | 1 270<br>**3EB/149** | 1 910<br>**3EB/140** | 2 610<br>**3EB/140** | 3 580<br>**3EB/140** | 5 040<br>**3EB/140** | 7 110<br>**3EB/140** | 8 610<br>**3EB/140** | 8 610<br>**3EB/140** | 8 610<br>**3EB/140** | | | |
| | 125 | 2.72<br>1 190<br>**3EB/129** | 3.69<br>1 620<br>**3EB/129** | 5.1<br>2 260<br>**3EB/130** | 6.4<br>2 810<br>**3EB/130** | 9<br>3 960<br>**3EB/130** | 12.6<br>5 590<br>**3EB/130** | 17.8<br>7 880<br>**3EB/130** | 18.7<br>8 260<br>**3EB/130** | 23.1<br>10 360<br>**3EB/132** | 28.6<br>12 840<br>**3EB/132** | 125 | 2 800 | **22.4** |
| | 112 | 2.42<br>1 020<br>**3EB/110** | 3.31<br>1 390<br>**3EB/110** | 5.3<br>2 250<br>**3EB/110** | 7.7<br>3 270<br>**3EB/110** | 10<br>4 210<br>**3EB/110** | 15.4<br>6 500<br>**3EB/110** | 17.2<br>7 280<br>**3EB/110** | 17.2<br>7 280<br>**3EB/110** | 24.1<br>10 330<br>**3EB/112** | 29.9<br>12 800<br>**3EB/112** | 112 | 2 500 | |
| | 100 | 2.72<br>1 190<br>**3EB/103** | 3.77<br>1 650<br>**3EB/103** | 5.1<br>2 260<br>**3EB/104** | 6.4<br>2 810<br>**3EB/104** | 9<br>3 960<br>**3EB/104** | 12.6<br>5 590<br>**3EB/104** | 17.8<br>7 880<br>**3EB/104** | 25.1<br>11 110<br>**3EB/104** | 25.1<br>11 110<br>**3EB/104** | 29<br>12 820<br>**3EB/104** | 100 | 2 240 | |

| $n_{N2} \times L_h$ | $i_N$ | Gear reducer size<br>$P_{N2}$ kW<br>$M_{N2}$ N m<br>... / i<br>030A | 042A | 060A | 085A | 125A | 180A | 250A | 355A | 500A | 710A | $i_N$ | $n_1$ min$^{-1}$ | $n_{N2}$ |
|---|---|---|---|---|---|---|---|---|---|---|---|---|---|---|
| **280 000** | 12.5 | 48.9<br>17 280<br>**2EB/13,1** | 90<br>29 500<br>**2EB/12,2** | 95<br>33 630<br>**2EB/13,1** | 166<br>59 150<br>**2EB/13,2** | 166<br>59 150<br>**2EB/13,2** | – | – | – | – | – | 12.5 | 355 | **28** |
| | 11.2 | – | – | – | – | – | – | – | – | – | – | 11.2 | 315 | |
| | 10 | 41.5<br>14 460<br>**2EB/10,2** | 81<br>28 760<br>**2EB/10,5** | 81<br>28 140<br>**2EB/10,2** | 141<br>50 070<br>**2EB/10,4** | 141<br>50 070<br>**2EB/10,4** | – | – | – | – | – | 10 | 280 | |
| | 9 | – | – | – | – | – | – | – | – | – | – | 9 | 250 | |
| **224 000** | 1250 | 19 400<br>**4EB/1246** | – | 36 400<br>**4EB/1176** | 59 620<br>**4EB/1184** | 74 830<br>**4EB/1213** | – | – | – | – | – | | | |
| | 1120 | 19 350<br>**4EB/1061** | 29 940<br>**4EB/1095** | 33 990<br>**4EB/1061** | 59 640<br>**4EB/1061** | – | 118 120<br>**4EB/1093** | – | – | – | – | | | |
| | 1000 | 21 590<br>**4EB/971** | 29 950<br>**4EB/988** | 31 680<br>**4EB/957** | 59 690<br>**4EB/963** | 79 700<br>**4EB/970** | 118 130<br>**4EB/980** | – | – | – | – | | | |
| | 900 | 19 370<br>**4EB/864** | 29 970<br>**4EB/891** | 29 570<br>**4EB/864** | 58 940<br>**4EB/864** | 63 590<br>**4EB/932** | 118 720<br>**4EB/890** | 126 790<br>**4EB/840** | 233 520<br>**4EB/860** | 233 140<br>**4EB/859** | 432 940<br>**4EB/860** | | | |
| | 800 | 23 760<br>**4EB/827** | 29 880<br>**4EB/845** | 28 820<br>**4EB/815** | 58 940<br>**4EB/837** | 59 230<br>**4EB/841** | 118 580<br>**4EB/798** | 117 300<br>**4EB/753** | 217 490<br>**4EB/776** | 215 680<br>**4EB/770** | 403 230<br>**4EB/776** | | | |
| | 710 | 23 630<br>**4EB/673** | 25 190<br>**4EB/688** | 24 640<br>**4EB/673** | 53 690<br>**4EB/736** | 53 610<br>**4EB/735** | 109 660<br>**4EB/679** | 161 210<br>**4EB/672** | 203 450<br>**4EB/701** | 213 230<br>**4EB/735** | 395 960<br>**4EB/736** | | | |
| | 630 | 21 640<br>**4EB/632** | 24 160<br>**4EB/634** | 37 730<br>**4EB/652** | 70 260<br>**4EB/669** | 50 350<br>**4EB/663** | 108 190<br>**4EB/644** | 108 920<br>**4EB/648** | 200 610<br>**4EB/664** | 198 940<br>**4EB/659** | 371 930<br>**4EB/664** | | | |
| | 560 | 22 600<br>**4EB/573** | 21 380<br>**4EB/542** | 45 710<br>**4EB/538** | 69 860<br>**4EB/545** | 80 300<br>**4EB/588** | 101 010<br>**4EB/581** | 149 900<br>**4EB/544** | 240 090<br>**4EB/561** | 311 730<br>**4EB/588** | 347 440<br>**4EB/600** | | | |
| | 500 | 21 620<br>**4EB/531** | 30 000<br>**4EB/507** | 37 700<br>**4EB/514** | 59 950<br>**4EB/518** | 67 620<br>**4EB/479** | 122 160<br>**4EB/515** | 147 840<br>**4EB/519** | 169 110<br>**4EB/524** | 265 440<br>**4EB/479** | 381 830<br>**4EB/480** | | | |
| | 450 | 23 760<br>**4EB/459** | 35 940<br>**4EB/434** | 46 650<br>**4EB/459** | 67 800<br>**4EB/464** | 63 130<br>**4EB/432** | 122 550<br>**4EB/465** | 137 100<br>**4EB/465** | 247 440<br>**4EB/433** | 310 380<br>**4EB/463** | 356 480<br>**4EB/433** | | | |
| | 400 | 23 800<br>**4EB/424** | 29 980<br>**4EB/404** | 40 350<br>**4EB/424** | 64 000<br>**4EB/424** | 68 960<br>**4EB/378** | 121 030<br>**4EB/401** | 153 480<br>**4EB/409** | 247 890<br>**4EB/419** | 276 240<br>**4EB/378** | 348 750<br>**4EB/410** | | | |
| | 355 | 23 740<br>**4EB/362** | 36 080<br>**4EB/370** | 35 610<br>**4EB/362** | 69 230<br>**4EB/366** | 64 460<br>**4EB/341** | 114 230<br>**4EB/362** | 142 510<br>**4EB/367** | 227 020<br>**4EB/370** | 256 510<br>**4EB/339** | 427 730<br>**4EB/341** | | | |
| | 315 | 23 660<br>**4EB/305** | 35 530<br>**4EB/311** | 37 670<br>**4EB/321** | 65 630<br>**4EB/335** | 63 330<br>**4EB/323** | 121 010<br>**4EB/317** | 163 490<br>**4EB/324** | 252 840<br>**4EB/330** | 253 710<br>**4EB/323** | 444 400<br>**4EB/324** | | | |
| | 280 | 23 740<br>**4EB/285** | 35 730<br>**4EB/271** | 37 770<br>**4EB/287** | 57 950<br>**4EB/285** | 75 900<br>**4EB/299** | 119 300<br>**4EB/286** | 151 900<br>**4EB/291** | 219 080<br>**4EB/269** | 304 530<br>**4EB/299** | 428 580<br>**4EB/271** | | | |
| | 250 | 23 660<br>**4EB/240** | 26 910<br>**4EB/246** | 26 330<br>**4EB/240** | 51 190<br>**4EB/243** | 67 250<br>**4EB/256** | 121 200<br>**4EB/251** | 138 410<br>**4EB/256** | 253 210<br>**4EB/262** | 269 860<br>**4EB/256** | 445 060<br>**4EB/256** | | | |
| | 224 | 23 740<br>**4EB/226** | 32 620<br>**4EB/231** | 31 920<br>**4EB/226** | 61 420<br>**4EB/226** | 62 790<br>**4EB/231** | 121 580<br>**4EB/226** | 128 350<br>**4EB/229** | 252 350<br>**4EB/231** | 250 250<br>**4EB/230** | 440 130<br>**4EB/231** | | | |
| | 200 | 23 640<br>**4EB/190** | 28 380<br>**4EB/195** | 27 760<br>**4EB/190** | 54 050<br>**4EB/193** | 54 610<br>**4EB/195** | 111 630<br>**4EB/193** | 120 680<br>**4EB/209** | 240 060<br>**4EB/213** | 235 290<br>**4EB/209** | 418 700<br>**4EB/213** | | | |
| | 200 | 19 400<br>**3EB/200** | – | – | – | – | – | – | – | – | – | | | |
| | 180 | 23 720<br>**4EB/178** | 27 500<br>**4EB/182** | 26 900<br>**4EB/178** | 51 780<br>**4EB/178** | 52 930<br>**4EB/182** | 106 940<br>**4EB/179** | 106 940<br>**4EB/179** | 212 730<br>**4EB/182** | 208 500<br>**4EB/179** | 371 020<br>**4EB/182** | | | |
| | 160 | 23 500<br>**4EB/150** | 24 020<br>**4EB/153** | 25 410<br>**4EB/162** | 45 220<br>**4EB/150** | 46 230<br>**4EB/153** | 93 400<br>**4EB/150** | – | – | – | – | | | |
| | 160 | 19 280<br>**3EB/163** | 17 950<br>**3EB/152** | 37 570<br>**3EB/154** | 40 530<br>**3EB/155** | 74 640<br>**3EB/159** | – | – | – | – | – | | | |
| | 140 | 17 020<br>**3EB/139** | 17 570<br>**3EB/143** | 37 610<br>**3EB/139** | 37 650<br>**3EB/139** | 63 040<br>**3EB/129** | 69 740<br>**3EB/143** | 129 520<br>**3EB/143** | 129 520<br>**3EB/143** | – | – | | | |
| | 125 | –<br>16 130<br>**3EB/127** | –<br>25 520<br>**3EB/122** | –<br>37 600<br>**3EB/123** | –<br>55 240<br>**3EB/124** | –<br>63 190<br>**3EB/125** | –<br>64 760<br>**3EB/128** | –<br>121 080<br>**3EB/129** | –<br>121 080<br>**3EB/129** | – | – | 125 | 2 800 | **22.4** |
| | 112 | –<br>19 400<br>**3EB/111** | –<br>26 190<br>**3EB/115** | –<br>37 630<br>**3EB/111** | –<br>51 230<br>**3EB/111** | –<br>57 790<br>**3EB/111** | –<br>102 620<br>**3EB/115** | –<br>147 610<br>**3EB/115** | –<br>147 610<br>**3EB/115** | – | – | 112 | 2 500 | |
| | 100 | 49.9<br>21 650<br>**3EB/102** | 55<br>24 430<br>**3EB/104** | –<br>37 570<br>**3EB/97,1** | –<br>57 430<br>**3EB/97,8** | –<br>87 190<br>**3EB/100** | –<br>95 060<br>**3EB/103** | –<br>137 670<br>**3EB/104** | –<br>137 670<br>**3EB/104** | – | – | 100 | 2 240 | |

| $n_{N2} \times L_h$ | $i_N$ | Gear reducer size<br>$P_{N2}$ kW<br>$M_{N2}$ N m<br>... / i<br>001A | 002A | 003A | 004A | 006A | 009A | 012A | 015A | 018A | 021A | $i_N$ | $n_1$ min$^{-1}$ | $n_{N2}$ |
|---|---|---|---|---|---|---|---|---|---|---|---|---|---|---|
| **224 000** | 90 | 2.86<br>1 190<br>**3EB/86,8** | 3.96<br>1 640<br>**3EB/86,8** | 5.3<br>2 250<br>**3EB/88,4** | 7.7<br>3 270<br>**3EB/88,4** | 10.4<br>4 400<br>**3EB/88,4** | 15.4<br>6 500<br>**3EB/88,4** | 21.3<br>9 000<br>**3EB/88,4** | 26.4<br>11 150<br>**3EB/88,4** | 29.5<br>12 440<br>**3EB/88,4** | 30.3<br>12 790<br>**3EB/88,4** | 90 | 2 000 | **22.4** |
| | 80 | 2.73<br>1 190<br>**3EB/82,1** | 3.78<br>1 650<br>**3EB/82,1** | 5.2<br>2 260<br>**3EB/81,8** | 6.5<br>2 810<br>**3EB/81,8** | 9.1<br>3 960<br>**3EB/81,8** | 12.9<br>5 580<br>**3EB/81,8** | 18.1<br>7 870<br>**3EB/81,8** | 25.6<br>11 100<br>**3EB/81,8** | 25.6<br>11 100<br>**3EB/81,8** | 29.4<br>12 810<br>**3EB/82,2** | 80 | 1 800 | |
| | 71 | 2.86<br>1 190<br>**3EB/69,5** | 3.96<br>1 640<br>**3EB/69,5** | 5.4<br>2 250<br>**3EB/69,7** | 7.9<br>3 270<br>**3EB/69,7** | 10.8<br>4 470<br>**3EB/69,7** | 15.6<br>6 490<br>**3EB/69,7** | 21.6<br>8 990<br>**3EB/69,7** | 26.8<br>11 140<br>**3EB/69,7** | 27.6<br>11 470<br>**3EB/69,7** | 27.6<br>11 470<br>**3EB/69,7** | 71 | 1 600 | |
| | 63 | 2.7<br>1 190<br>**3EB/64,8** | 3.73<br>1 650<br>**3EB/64,8** | 5.1<br>2 260<br>**3EB/64,8** | 6.4<br>2 810<br>**3EB/64,8** | 9<br>3 960<br>**3EB/64,8** | 12.6<br>5 590<br>**3EB/64,8** | 17.8<br>7 880<br>**3EB/64,8** | 25.1<br>11 110<br>**3EB/64,8** | 25.1<br>11 110<br>**3EB/64,8** | 25.1<br>11 110<br>**3EB/64,8** | 63 | 1 400 | |
| | 56 | 2.84<br>1 190<br>**3EB/54,8** | 3.93<br>1 640<br>**3EB/54,8** | 5.4<br>2 250<br>**3EB/54,9** | 7.8<br>3 270<br>**3EB/54,9** | 10.6<br>4 480<br>**3EB/55,2** | 15.5<br>6 500<br>**3EB/54,9** | 21.4<br>9 000<br>**3EB/54,9** | 26.4<br>11 150<br>**3EB/55,2** | 28.9<br>12 190<br>**3EB/55,2** | 28.9<br>12 190<br>**3EB/55,2** | 56 | 1 250 | |
| | 50 | 2.72<br>1 190<br>**3EB/51,3** | 3.77<br>1 650<br>**3EB/51,3** | 5.7<br>2 240<br>**3EB/46,3** | 8.2<br>3 260<br>**3EB/46,3** | 10.3<br>4 070<br>**3EB/46,3** | 16.4<br>6 470<br>**3EB/46,3** | 21.5<br>8 480<br>**3EB/46,3** | 26.4<br>10 490<br>**3EB/46,6** | 25.9<br>10 280<br>**3EB/46,6** | 26.7<br>10 620<br>**3EB/46,6** | 50 | 1 120 | |
| | 45 | 2.74<br>1 190<br>**3EB/45,4** | 3.8<br>1 650<br>**3EB/45,4** | 5.4<br>2 250<br>**3EB/43,6** | 7.9<br>3 270<br>**3EB/43,6** | 10.8<br>4 470<br>**3EB/43,6** | 15.6<br>6 490<br>**3EB/43,6** | 21.6<br>8 990<br>**3EB/43,6** | 24.7<br>10 280<br>**3EB/43,6** | 24.7<br>10 280<br>**3EB/43,6** | 24.7<br>10 280<br>**3EB/43,6** | 45 | 1 000 | |
| | 40 | 2.59<br>1 190<br>**3EB/43,4** | 3.59<br>1 650<br>**3EB/43,4** | 5.4<br>2 260<br>**3EB/39** | 7.7<br>3 200<br>**3EB/39** | 8.8<br>3 660<br>**3EB/39** | 15.5<br>6 400<br>**3EB/39** | 18.4<br>7 630<br>**3EB/39** | 18.4<br>7 630<br>**3EB/39** | 18.4<br>7 630<br>**3EB/39** | 18.4<br>7 630<br>**3EB/39** | 40 | 900 | |
| | 35.5 | 2.77<br>1 190<br>**3EB/36** | 3.83<br>1 650<br>**3EB/36** | 5.2<br>2 260<br>**3EB/36,7** | 7.5<br>3 280<br>**3EB/36,7** | 10.2<br>4 460<br>**3EB/36,7** | 14.9<br>6 520<br>**3EB/36,7** | 20.6<br>9 020<br>**3EB/36,7** | 21.1<br>9 260<br>**3EB/36,7** | 21.1<br>9 260<br>**3EB/36,7** | 21.1<br>9 260<br>**3EB/36,7** | 35.5 | 800 | |
| | 31.5 | 2.76<br>1 130<br>**3EB/30,3** | 3.98<br>1 620<br>**3EB/30,3** | 5.4<br>2 260<br>**3EB/30,9** | 7.7<br>3 200<br>**3EB/30,9** | 9.4<br>3 890<br>**3EB/30,9** | 15.4<br>6 410<br>**3EB/30,9** | 19.4<br>8 090<br>**3EB/30,9** | 19.4<br>8 090<br>**3EB/30,9** | 19.4<br>8 090<br>**3EB/30,9** | – | 31.5 | 710 | |
| | 31.5 | 1.81<br>755<br>**2EB/31,1** | 2.55<br>1 060<br>**2EB/31,1** | 3.59<br>1 500<br>**2EB/31,1** | 5.1<br>2 120<br>**2EB/31,1** | 7.1<br>2 990<br>**2EB/31,1** | 10.1<br>4 210<br>**2EB/31,1** | 14.2<br>5 930<br>**2EB/31,1** | 14.7<br>5 790<br>**2EB/29,3** | 20<br>8 370<br>**2EB/31,1** | 26.3<br>10 380<br>**2EB/29,3** | 31.5 | 710 | |
| | 28 | 2.53<br>1 010<br>**2EB/26,5** | 3.02<br>1 210<br>**2EB/26,5** | 4.74<br>1 900<br>**2EB/26,5** | 6.5<br>2 600<br>**2EB/26,5** | 6.8<br>2 720<br>**2EB/26,5** | 12.5<br>5 020<br>**2EB/26,5** | 13.5<br>5 420<br>**2EB/26,5** | 13.5<br>5 420<br>**2EB/26,5** | 25.6<br>10 290<br>**2EB/26,5** | 27.1<br>10 890<br>**2EB/26,5** | 28 | 630 | |
| | 25 | 1.78<br>756<br>**2EB/24,9** | 2.51<br>1 070<br>**2EB/24,9** | 3.55<br>1 500<br>**2EB/24,9** | 5<br>2 120<br>**2EB/24,9** | 7<br>2 990<br>**2EB/24,9** | 9.9<br>4 210<br>**2EB/24,9** | 14<br>5 940<br>**2EB/24,9** | 18.4<br>7 370<br>**2EB/23,5** | 19.8<br>8 380<br>**2EB/24,9** | 26<br>10 390<br>**2EB/23,5** | 25 | 560 | |
| | 22.4 | 2.51<br>1 010<br>**2EB/21,2** | 3.44<br>1 390<br>**2EB/21,2** | 4.7<br>1 900<br>**2EB/21,2** | 6.4<br>2 600<br>**2EB/21,2** | 8.8<br>3 560<br>**2EB/21,2** | 12.4<br>5 030<br>**2EB/21,2** | 17.4<br>7 040<br>**2EB/21,2** | 17.4<br>7 040<br>**2EB/21,2** | 25.4<br>10 290<br>**2EB/21,2** | 31.5<br>12 750<br>**2EB/21,2** | 22.4 | 500 | |
| | 20 | 1.82<br>755<br>**2EB/19,6** | 2.56<br>1 060<br>**2EB/19,6** | 3.61<br>1 500<br>**2EB/19,6** | 5.1<br>2 120<br>**2EB/19,6** | 7.2<br>2 980<br>**2EB/19,6** | 10.1<br>4 210<br>**2EB/19,6** | 14.3<br>5 930<br>**2EB/19,6** | 18.7<br>7 360<br>**2EB/18,5** | 20.1<br>8 370<br>**2EB/19,6** | 26.4<br>10 380<br>**2EB/18,5** | 20 | 450 | |
| | 16 | 2.27<br>1 020<br>**2EB/16,7** | 3.11<br>1 400<br>**2EB/16,7** | 4.26<br>1 910<br>**2EB/16,7** | 5.8<br>2 620<br>**2EB/16,7** | 8<br>3 590<br>**2EB/16,7** | 11.3<br>5 060<br>**2EB/16,7** | 15.9<br>7 130<br>**2EB/16,7** | 19<br>8 550<br>**2EB/16,7** | 23.1<br>10 360<br>**2EB/16,7** | 28.6<br>12 840<br>**2EB/16,7** | 16 | 355 | |
| | 14 | 1.62<br>761<br>**2EB/15,5** | 2.28<br>1 070<br>**2EB/15,5** | 3.21<br>1 510<br>**2EB/15,5** | 4.53<br>2 130<br>**2EB/15,5** | 6.4<br>3 010<br>**2EB/15,5** | 9<br>4 240<br>**2EB/15,5** | 12.7<br>5 980<br>**2EB/15,5** | 16.7<br>7 410<br>**2EB/14,7** | 17.9<br>8 430<br>**2EB/15,5** | 23.5<br>10 450<br>**2EB/14,7** | 14 | 315 | |
| | 12.5 | 2.66<br>1 190<br>**2EB/13,2** | 3.1<br>1 400<br>**2EB/13,2** | 4.24<br>1 910<br>**2EB/13,2** | 5.8<br>2 620<br>**2EB/13,2** | 7.9<br>3 590<br>**2EB/13,2** | 11.2<br>5 060<br>**2EB/13,2** | 15.8<br>7 130<br>**2EB/13,2** | 19.6<br>8 840<br>**2EB/13,2** | 30.8<br>13 850<br>**2EB/13,2** | 28.4<br>12 840<br>**2EB/13,2** | 12.5 | 280 | |
| | 11.2 | 2.67<br>1 130<br>**2EB/11,1** | 2.86<br>1 210<br>**2EB/11,1** | 5.3<br>2 260<br>**2EB/11,1** | 7.1<br>3 020<br>**2EB/11,1** | 7.1<br>3 020<br>**2EB/11,1** | 14.3<br>6 050<br>**2EB/11,1** | 14.3<br>6 050<br>**2EB/11,1** | 14.3<br>6 050<br>**2EB/11,1** | 27.9<br>11 820<br>**2EB/11,1** | 27.9<br>11 820<br>**2EB/11,1** | 11.2 | 250 | |
| | 10 | 2.68<br>1 190<br>**2EB/10,4** | 3.23<br>1 440<br>**2EB/10,4** | 5.1<br>2 260<br>**2EB/10,4** | 7.4<br>3 280<br>**2EB/10,4** | 8.2<br>3 640<br>**2EB/10,4** | 14.7<br>6 520<br>**2EB/10,4** | 16.4<br>7 290<br>**2EB/10,4** | 16.4<br>7 290<br>**2EB/10,4** | 31.2<br>13 890<br>**2EB/10,4** | 34.1<br>15 180<br>**2EB/10,4** | 10 | 224 | |
| | 9 | 2.69<br>1 130<br>**2EB/8,79** | 2.88<br>1 210<br>**2EB/8,79** | 5.4<br>2 260<br>**2EB/8,79** | 7.3<br>3 070<br>**2EB/8,79** | 7.3<br>3 070<br>**2EB/8,79** | 14.6<br>6 140<br>**2EB/8,79** | 14.6<br>6 140<br>**2EB/8,79** | 14.6<br>6 140<br>**2EB/8,79** | 30.1<br>12 630<br>**2EB/8,79** | – | 9 | 200 | |
| **180 000** | 1600 | 1 030<br>**4EB/1610** | 1 420<br>**4EB/1610** | 1 530<br>**4EB/1621** | 2 160<br>**4EB/1649** | 3 040<br>**4EB/1621** | 5 090<br>**4EB/1544** | 7 180<br>**4EB/1544** | 8 930<br>**4EB/1544** | 10 130<br>**4EB/1544** | 10 130<br>**4EB/1544** | | | |
| | 1400 | 1 030<br>**4EB/1392** | 1 410<br>**4EB/1392** | 1 940<br>**4EB/1405** | 2 650<br>**4EB/1405** | 3 630<br>**4EB/1405** | 4 280<br>**4EB/1450** | 6 040<br>**4EB/1450** | 7 500<br>**4EB/1392** | 8 510<br>**4EB/1450** | 10 570<br>**4EB/1392** | | | |
| | 1250 | 1 210<br>**4EB/1270** | 1 420<br>**4EB/1288** | 1 930<br>**4EB/1245** | 2 640<br>**4EB/1197** | 3 620<br>**4EB/1197** | 5 110<br>**4EB/1256** | 7 210<br>**4EB/1256** | 8 930<br>**4EB/1256** | 10 470<br>**4EB/1256** | 12 980<br>**4EB/1256** | | | |
| | 1120 | 1 200<br>**4EB/1097** | 1 630<br>**4EB/1097** | 2 280<br>**4EB/1107** | 2 650<br>**4EB/1124** | 3 630<br>**4EB/1124** | 5 100<br>**4EB/1070** | 7 190<br>**4EB/1070** | 8 910<br>**4EB/1070** | 10 440<br>**4EB/1070** | 12 940<br>**4EB/1070** | | | |
| | 1000 | 1 210<br>**4EB/1016** | 1 410<br>**4EB/1004** | 2 050<br>**4EB/981** | 2 650<br>**4EB/998** | 3 630<br>**4EB/1013** | 5 650<br>**4EB/990** | 7 960<br>**4EB/990** | 11 230<br>**4EB/990** | 10 470<br>**4EB/1005** | 12 970<br>**4EB/1005** | | | |
| | 900 | 1 210<br>**4EB/916** | 1 640<br>**4EB/916** | 2 280<br>**4EB/886** | 3 330<br>**4EB/943** | 4 380<br>**4EB/943** | 5 100<br>**4EB/871** | 7 200<br>**4EB/871** | 8 920<br>**4EB/871** | 10 450<br>**4EB/871** | 12 950<br>**4EB/871** | | | |
| | 800 | 1 210<br>**4EB/791** | 1 640<br>**4EB/791** | 2 290<br>**4EB/799** | 3 320<br>**4EB/787** | 4 540<br>**4EB/787** | 6 630<br>**4EB/844** | 9 170<br>**4EB/844** | 11 370<br>**4EB/844** | 13 470<br>**4EB/844** | 13 010<br>**4EB/818** | | | |
| | 710 | 1 210<br>**4EB/732** | 1 670<br>**4EB/732** | 2 290<br>**4EB/739** | 3 310<br>**4EB/680** | 4 530<br>**4EB/680** | 6 590<br>**4EB/687** | 9 120<br>**4EB/687** | 11 300<br>**4EB/687** | 13 430<br>**4EB/687** | 16 650<br>**4EB/687** | | | |

Gear reducer size

$P_{N2}$ kW

$M_{N2}$ N m

... / i

| $n_{N2} \times L_h$ | $i_N$ | 030A | 042A | 060A | 085A | 125A | 180A | 250A | 355A | 500A | 710A | $i_N$ | $n_1$ min$^{-1}$ | $n_{N2}$ |
|---|---|---|---|---|---|---|---|---|---|---|---|---|---|---|
| **224 000** | 90 | 51<br>21 150<br>**3EB/86,6** | 62<br>26 740<br>**3EB/90,5** | –<br>42 680<br>**3EB/86,6** | –<br>53 250<br>**3EB/87,7** | –<br>79 810<br>**3EB/88,6** | –<br>106 930<br>**3EB/90,3** | –<br>164 830<br>**3EB/90,5** | –<br>187 870<br>**3EB/90,5** | | | 90 | 2 000 | **22.4** |
| | 80 | 51<br>21 620<br>**3EB/80,2** | 58<br>24 910<br>**3EB/81,6** | 92<br>37 540<br>**3EB/77** | 145<br>59 690<br>**3EB/77,5** | –<br>87 090<br>**3EB/79** | –<br>98 930<br>**3EB/80,9** | –<br>164 960<br>**3EB/81,6** | –<br>174 970<br>**3EB/81,6** | | | 80 | 1 800 | |
| | 71 | 53<br>21 590<br>**3EB/68,3** | 66<br>28 280<br>**3EB/71,7** | 109<br>44 370<br>**3EB/68,3** | 136<br>56 490<br>**3EB/69,5** | –<br>79 740<br>**3EB/69,8** | –<br>113 260<br>**3EB/71,6** | –<br>155 050<br>**3EB/69,8** | –<br>197 850<br>**3EB/71,7** | | | 71 | 1 600 | |
| | 63 | 49.9<br>21 650<br>**3EB/63,6** | 60<br>26 560<br>**3EB/64,7** | 92<br>37 860<br>**3EB/60** | 124<br>51 720<br>**3EB/61,1** | 193<br>84 810<br>**3EB/64,4** | 241<br>105 670<br>**3EB/64,2** | –<br>165 900<br>**3EB/64,7** | –<br>185 840<br>**3EB/64,7** | | | 63 | 1 400 | |
| | 56 | 43.7<br>19 460<br>**3EB/58,2** | 56<br>23 510<br>**3EB/55,3** | 85<br>37 730<br>**3EB/58,2** | 115<br>47 960<br>**3EB/54,8** | 178<br>75 050<br>**3EB/55** | 223<br>93 510<br>**3EB/54,9** | –<br>164 460<br>**3EB/55,3** | –<br>164 460<br>**3EB/55,3** | | | 56 | 1 250 | |
| | 50 | 51<br>23 770<br>**3EB/54,1** | 51<br>22 390<br>**3EB/51** | 101<br>46 800<br>**3EB/54,1** | – | 206<br>89 820<br>**3EB/51** | 206<br>88 040<br>**3EB/50** | 360<br>156 660<br>**3EB/51** | 360<br>156 660<br>**3EB/51** | | | 50 | 1 120 | |
| | 45 | 44.1<br>19 450<br>**3EB/46,2** | – | 86<br>37 710<br>**3EB/46,2** | 98<br>39 960<br>**3EB/42,7** | 191<br>79 490<br>**3EB/43,6** | 191<br>77 910<br>**3EB/42,8** | 333<br>138 640<br>**3EB/43,6** | 333<br>138 640<br>**3EB/43,6** | | | 45 | 1 000 | |
| | 40 | 44.2<br>20 010<br>**3EB/42,7** | 44.2<br>20 150<br>**3EB/43** | 91<br>41 240<br>**3EB/42,7** | – | – | – | – | – | – | – | 40 | 900 | |
| | 35.5 | 40.7<br>17 470<br>**3EB/36** | 40.7<br>17 850<br>**3EB/36,8** | 84<br>36 000<br>**3EB/36** | – | – | – | – | – | – | – | 35.5 | 800 | |
| | 31.5 | – | – | – | – | – | – | – | – | – | – | 31.5 | 710 | |
| | 31.5 | – | – | – | – | – | – | – | – | – | – | 31.5 | 710 | |
| | 28 | – | – | – | – | – | – | – | – | – | – | 28 | 630 | |
| | 25 | 24.4<br>10 940<br>**2EB/26,2** | 49.4<br>20 610<br>**2EB/24,4** | 49.4<br>22 130<br>**2EB/26,2** | 92<br>41 380<br>**2EB/26,5** | 92<br>41 380<br>**2EB/26,5** | – | – | – | – | – | 25 | 560 | |
| | 22.4 | – | – | – | – | – | – | – | – | – | – | 22.4 | 500 | |
| | 20 | 30.5<br>13 600<br>**2EB/21** | 64<br>26 690<br>**2EB/19,6** | 64<br>28 660<br>**2EB/21** | 105<br>46 980<br>**2EB/21,2** | 105<br>46 980<br>**2EB/21,2** | – | – | – | – | – | 20 | 450 | |
| | 16 | 38.1<br>16 960<br>**2EB/16,6** | 72<br>29 920<br>**2EB/15,4** | 76<br>33 950<br>**2EB/16,6** | 134<br>60 010<br>**2EB/16,7** | 134<br>60 050<br>**2EB/16,7** | – | – | – | – | – | 16 | 355 | |
| | 14 | – | – | – | – | – | – | – | – | – | – | 14 | 315 | |
| | 12.5 | 41.5<br>18 560<br>**2EB/13,1** | 72<br>29 930<br>**2EB/12,2** | 81<br>36 110<br>**2EB/13,1** | 133<br>60 030<br>**2EB/13,2** | 141<br>63 510<br>**2EB/13,2** | – | – | – | – | – | 12.5 | 280 | |
| | 11.2 | – | – | – | – | – | – | – | – | – | – | 11.2 | 250 | |
| | 10 | 34.1<br>14 880<br>**2EB/10,2** | 68<br>30 420<br>**2EB/10,5** | 68<br>29 760<br>**2EB/10,2** | 120<br>53 540<br>**2EB/10,4** | 120<br>53 540<br>**2EB/10,4** | – | – | – | – | – | 10 | 224 | |
| | 9 | – | – | – | – | – | – | – | – | – | – | 9 | 200 | |
| **180 000** | 1600 | 19 650<br>**4EB/1531** | – | – | – | – | – | – | – | – | – | | | |
| | 1400 | – | – | – | – | – | – | – | – | – | – | | | |
| | 1250 | 19 670<br>**4EB/1246** | – | 38 010<br>**4EB/1176** | 60 450<br>**4EB/1184** | 80 010<br>**4EB/1213** | – | – | – | – | – | | | |
| | 1120 | 19 610<br>**4EB/1061** | 30 350<br>**4EB/1095** | 36 340<br>**4EB/1061** | 60 460<br>**4EB/1061** | – | 120 450<br>**4EB/1093** | – | – | – | – | | | |
| | 1000 | 21 880<br>**4EB/971** | 30 360<br>**4EB/988** | 33 820<br>**4EB/957** | 60 490<br>**4EB/963** | 80 780<br>**4EB/970** | 120 420<br>**4EB/980** | – | – | – | – | | | |
| | 900 | 19 630<br>**4EB/864** | 30 380<br>**4EB/891** | 31 620<br>**4EB/864** | 60 520<br>**4EB/864** | 68 000<br>**4EB/932** | 120 570<br>**4EB/890** | 135 570<br>**4EB/840** | 242 770<br>**4EB/860** | 249 280<br>**4EB/859** | 458 280<br>**4EB/860** | | | |
| | 800 | 24 130<br>**4EB/827** | 32 220<br>**4EB/845** | 31 070<br>**4EB/815** | 63 550<br>**4EB/837** | 63 870<br>**4EB/841** | 120 750<br>**4EB/798** | 126 490<br>**4EB/753** | 234 530<br>**4EB/776** | 232 570<br>**4EB/770** | 434 810<br>**4EB/776** | | | |
| | 710 | 23 990<br>**4EB/673** | 27 120<br>**4EB/688** | 26 530<br>**4EB/673** | 57 820<br>**4EB/736** | 57 730<br>**4EB/735** | 118 090<br>**4EB/679** | 172 000<br>**4EB/672** | 219 090<br>**4EB/701** | 229 620<br>**4EB/735** | 426 400<br>**4EB/736** | | | |

3

| $n_{N2} \times L_h$ | $i_N$ | Gear reducer size<br>$P_{N2}$ kW<br>$M_{N2}$ N m<br>. . . / i<br>001A | 002A | 003A | 004A | 006A | 009A | 012A | 015A | 018A | 021A | $i_N$ | $n_1$ min$^{-1}$ | $n_{N2}$ |
|---|---|---|---|---|---|---|---|---|---|---|---|---|---|---|
| **180 000** | 630 | 1 210<br>**4EB/632** | 1 670<br>**4EB/632** | 2 290<br>**4EB/638** | 3 320<br>**4EB/630** | 4 540<br>**4EB/630** | 6 570<br>**4EB/585** | 9 090<br>**4EB/585** | 11 260<br>**4EB/645** | 11 260<br>**4EB/645** | 16 600<br>**4EB/585** | | | |
| | 560 | 1 200<br>**4EB/535** | 1 660<br>**4EB/535** | 2 280<br>**4EB/544** | 3 310<br>**4EB/544** | 4 530<br>**4EB/544** | 6 580<br>**4EB/541** | 9 110<br>**4EB/541** | 11 290<br>**4EB/541** | 14 020<br>**4EB/541** | 16 370<br>**4EB/549** | | | |
| | 500 | 1 210<br>**4EB/505** | 1 670<br>**4EB/505** | 2 280<br>**4EB/497** | 3 310<br>**4EB/497** | 4 540<br>**4EB/497** | 5 110<br>**4EB/493** | 7 200<br>**4EB/493** | 8 920<br>**4EB/493** | 10 450<br>**4EB/493** | 12 960<br>**4EB/493** | | | |
| | 450 | 1 200<br>**4EB/443** | 1 640<br>**4EB/443** | 2 290<br>**4EB/460** | 3 320<br>**4EB/460** | 4 550<br>**4EB/460** | 6 610<br>**4EB/461** | 9 150<br>**4EB/461** | 11 340<br>**4EB/461** | 14 080<br>**4EB/461** | 14 910<br>**4EB/468** | | | |
| | 400 | 1 210<br>**4EB/404** | 1 670<br>**4EB/404** | 2 290<br>**4EB/418** | 3 330<br>**4EB/418** | 4 530<br>**4EB/381** | 6 590<br>**4EB/389** | 9 120<br>**4EB/389** | 11 300<br>**4EB/389** | 12 780<br>**4EB/389** | 14 300<br>**4EB/433** | | | |
| | 355 | 1 210<br>**4EB/354** | 1 670<br>**4EB/354** | 2 290<br>**4EB/362** | 3 320<br>**4EB/362** | 4 550<br>**4EB/362** | 6 610<br>**4EB/364** | 9 150<br>**4EB/364** | 11 340<br>**4EB/364** | 12 630<br>**4EB/369** | 12 630<br>**4EB/369** | | | |
| | 315 | 1 210<br>**4EB/319** | 1 670<br>**4EB/319** | 2 290<br>**4EB/319** | 3 320<br>**4EB/310** | 4 530<br>**4EB/305** | 6 590<br>**4EB/311** | 9 130<br>**4EB/311** | 11 030<br>**4EB/311** | 11 030<br>**4EB/311** | 11 030<br>**4EB/311** | | | |
| | 280 | 1 200<br>**4EB/270** | 1 660<br>**4EB/270** | 2 290<br>**4EB/290** | 3 320<br>**4EB/290** | 4 550<br>**4EB/290** | 6 580<br>**4EB/271** | 9 110<br>**4EB/271** | 11 290<br>**4EB/271** | 14 080<br>**4EB/291** | 15 460<br>**4EB/291** | | | |
| | 250 | 1 210<br>**4EB/253** | 1 670<br>**4EB/253** | 2 280<br>**4EB/240** | 3 310<br>**4EB/240** | 4 530<br>**4EB/240** | 6 580<br>**4EB/245** | 9 120<br>**4EB/245** | 11 300<br>**4EB/245** | 13 440<br>**4EB/245** | 13 780<br>**4EB/245** | | | |
| | 224 | 1 200<br>**4EB/214** | 1 660<br>**4EB/214** | 2 290<br>**4EB/229** | 3 320<br>**4EB/229** | 4 550<br>**4EB/229** | 6 610<br>**4EB/229** | 9 140<br>**4EB/229** | 11 330<br>**4EB/229** | 13 350<br>**4EB/229** | 13 350<br>**4EB/229** | | | |
| | 200 | 1 200<br>**4EB/189** | 1 660<br>**4EB/189** | 2 280<br>**4EB/193** | 3 310<br>**4EB/193** | 4 530<br>**4EB/193** | 6 590<br>**4EB/194** | 9 120<br>**4EB/194** | 11 300<br>**4EB/194** | 11 660<br>**4EB/193** | 14 640<br>**4EB/194** | | | |
| | 200 | 1 030<br>**3EB/189** | 1 410<br>**3EB/189** | 1 940<br>**3EB/202** | 2 570<br>**3EB/202** | 3 620<br>**3EB/202** | 5 100<br>**3EB/202** | 7 200<br>**3EB/202** | 8 940<br>**3EB/202** | 10 150<br>**3EB/202** | 10 150<br>**3EB/202** | | | |
| | 180 | 1 210<br>**4EB/181** | 1 670<br>**4EB/181** | 2 290<br>**4EB/181** | 3 320<br>**4EB/181** | 4 550<br>**4EB/181** | 6 610<br>**4EB/182** | 9 150<br>**4EB/182** | 11 340<br>**4EB/182** | 14 080<br>**4EB/182** | 14 190<br>**4EB/182** | | | |
| | 160 | 2.25<br>1 200<br>**4EB/157** | 3.12<br>1 670<br>**4EB/157** | 4.2<br>2 290<br>**4EB/160** | 6.1<br>3 320<br>**4EB/160** | 8.3<br>4 550<br>**4EB/160** | 11.9<br>6 610<br>**4EB/163** | 16.5<br>9 150<br>**4EB/163** | –<br>11 300<br>**4EB/153** | –<br>12 390<br>**4EB/153** | –<br>12 390<br>**4EB/153** | 160 | 2 800 | **18** |
| | 160 | 1.86<br>1 030<br>**3EB/163** | 2.55<br>1 420<br>**3EB/163** | 3.78<br>2 050<br>**3EB/159** | 4.73<br>2 660<br>**3EB/164** | 6.5<br>3 640<br>**3EB/164** | 9.1<br>5 130<br>**3EB/164** | 12.9<br>7 230<br>**3EB/164** | 16<br>8 960<br>**3EB/164** | 18.7<br>10 470<br>**3EB/164** | 18.7<br>10 470<br>**3EB/164** | 160 | 2 800 | |
| | 140 | 2.13<br>1 210<br>**3EB/149** | 2.26<br>1 280<br>**3EB/149** | 3.61<br>1 930<br>**3EB/140** | 4.95<br>2 650<br>**3EB/140** | 6.8<br>3 630<br>**3EB/140** | 9.6<br>5 110<br>**3EB/140** | 13.5<br>7 210<br>**3EB/140** | 16.7<br>8 930<br>**3EB/140** | 17.2<br>9 230<br>**3EB/140** | 17.2<br>9 230<br>**3EB/140** | 140 | 2 500 | |
| | 125 | 2.2<br>1 210<br>**3EB/129** | 2.99<br>1 640<br>**3EB/129** | 4.14<br>2 290<br>**3EB/130** | 5.2<br>2 850<br>**3EB/130** | 7.3<br>4 020<br>**3EB/130** | 10.2<br>5 670<br>**3EB/130** | 14.4<br>7 990<br>**3EB/130** | 16<br>8 830<br>**3EB/130** | 18.7<br>10 500<br>**3EB/132** | 23.2<br>13 010<br>**3EB/132** | 125 | 2 240 | |
| | 112 | 1.96<br>1 030<br>**3EB/110** | 2.68<br>1 410<br>**3EB/110** | 4.33<br>2 280<br>**3EB/110** | 6.3<br>3 310<br>**3EB/110** | 8.2<br>4 310<br>**3EB/110** | 12.5<br>6 590<br>**3EB/110** | 14.8<br>7 780<br>**3EB/110** | 14.8<br>7 780<br>**3EB/110** | 19.6<br>10 470<br>**3EB/112** | 24.2<br>12 980<br>**3EB/112** | 112 | 2 000 | |
| | 100 | 2.21<br>1 210<br>**3EB/103** | 3.07<br>1 670<br>**3EB/103** | 4.16<br>2 290<br>**3EB/104** | 5.2<br>2 850<br>**3EB/104** | 7.3<br>4 020<br>**3EB/104** | 10.3<br>5 660<br>**3EB/104** | 14.5<br>7 990<br>**3EB/104** | 20.5<br>11 260<br>**3EB/104** | 20.5<br>11 260<br>**3EB/104** | 23.6<br>13 000<br>**3EB/104** | 100 | 1 800 | |
| | 90 | 2.32<br>1 200<br>**3EB/86,8** | 3.21<br>1 670<br>**3EB/86,8** | 4.33<br>2 280<br>**3EB/88,4** | 6.3<br>3 310<br>**3EB/88,4** | 8.6<br>4 540<br>**3EB/88,4** | 12.5<br>6 590<br>**3EB/88,4** | 17.3<br>9 120<br>**3EB/88,4** | 21.4<br>11 310<br>**3EB/88,4** | 24.2<br>12 750<br>**3EB/88,4** | 24.6<br>12 960<br>**3EB/88,4** | 90 | 1 600 | |
| | 80 | 2.16<br>1 210<br>**3EB/82,1** | 2.99<br>1 670<br>**3EB/82,1** | 4.1<br>2 290<br>**3EB/81,8** | 5.1<br>2 850<br>**3EB/81,8** | 7.2<br>4 020<br>**3EB/81,8** | 10.2<br>5 670<br>**3EB/81,8** | 14.3<br>7 990<br>**3EB/81,8** | 20.2<br>11 270<br>**3EB/81,8** | 20.2<br>11 270<br>**3EB/81,8** | 23.2<br>13 010<br>**3EB/82,2** | 80 | 1 400 | |
| | 71 | 2.27<br>1 200<br>**3EB/69,5** | 3.14<br>1 670<br>**3EB/69,5** | 4.29<br>2 280<br>**3EB/69,7** | 6.2<br>3 320<br>**3EB/69,7** | 8.5<br>4 540<br>**3EB/69,7** | 12.4<br>6 590<br>**3EB/69,7** | 17.1<br>9 130<br>**3EB/69,7** | 21.2<br>11 310<br>**3EB/69,7** | 23.2<br>12 350<br>**3EB/69,7** | 23.2<br>12 350<br>**3EB/69,7** | 71 | 1 250 | |
| | 63 | 2.19<br>1 210<br>**3EB/64,8** | 3.03<br>1 670<br>**3EB/64,8** | 4.14<br>2 290<br>**3EB/64,8** | 5.2<br>2 850<br>**3EB/64,8** | 7.3<br>4 020<br>**3EB/64,8** | 10.2<br>5 670<br>**3EB/64,8** | 14.4<br>7 990<br>**3EB/64,8** | 20.4<br>11 260<br>**3EB/64,8** | 20.4<br>11 260<br>**3EB/64,8** | 20.4<br>11 260<br>**3EB/64,8** | 63 | 1 120 | |
| | 56 | 2.3<br>1 200<br>**3EB/54,8** | 3.19<br>1 670<br>**3EB/54,8** | 4.35<br>2 280<br>**3EB/54,9** | 6.3<br>3 310<br>**3EB/54,9** | 8.6<br>4 540<br>**3EB/55,2** | 12.6<br>6 590<br>**3EB/54,9** | 17.4<br>9 120<br>**3EB/54,9** | 21.4<br>11 310<br>**3EB/55,2** | 24.7<br>13 030<br>**3EB/55,2** | 24.7<br>13 030<br>**3EB/55,2** | 56 | 1 000 | |
| | 50 | 2.21<br>1 210<br>**3EB/51,3** | 3.07<br>1 670<br>**3EB/51,3** | 4.63<br>2 270<br>**3EB/46,3** | 6.7<br>3 300<br>**3EB/46,3** | 8.8<br>4 350<br>**3EB/46,3** | 13.4<br>6 560<br>**3EB/46,3** | 18.4<br>9 050<br>**3EB/46,3** | 21.5<br>10 630<br>**3EB/46,6** | 21.1<br>10 420<br>**3EB/46,6** | 23<br>11 340<br>**3EB/46,6** | 50 | 900 | |
| | 45 | 2.22<br>1 210<br>**3EB/45,4** | 3.08<br>1 670<br>**3EB/45,4** | 4.39<br>2 280<br>**3EB/43,6** | 6.4<br>3 310<br>**3EB/43,6** | 8.7<br>4 530<br>**3EB/43,6** | 12.7<br>6 580<br>**3EB/43,6** | 17.5<br>9 120<br>**3EB/43,6** | 21.1<br>10 990<br>**3EB/43,6** | 21.1<br>10 990<br>**3EB/43,6** | 21.1<br>10 990<br>**3EB/43,6** | 45 | 800 | |
| | 40 | 2.07<br>1 210<br>**3EB/43,4** | 2.87<br>1 680<br>**3EB/43,4** | 4.36<br>2 290<br>**3EB/39** | 6.2<br>3 250<br>**3EB/39** | 7.5<br>3 930<br>**3EB/39** | 12.4<br>6 500<br>**3EB/39** | 15.6<br>8 190<br>**3EB/39** | 15.6<br>8 190<br>**3EB/39** | 15.6<br>8 190<br>**3EB/39** | 15.6<br>8 190<br>**3EB/39** | 40 | 710 | |
| | 35.5 | 2.21<br>1 210<br>**3EB/36** | 3.06<br>1 670<br>**3EB/36** | 4.12<br>2 290<br>**3EB/36,7** | 6<br>3 330<br>**3EB/36,7** | 8.2<br>4 550<br>**3EB/36,7** | 11.9<br>6 610<br>**3EB/36,7** | 16.5<br>9 150<br>**3EB/36,7** | 17.9<br>9 950<br>**3EB/36,7** | 17.9<br>9 950<br>**3EB/36,7** | 17.9<br>9 950<br>**3EB/36,7** | 35.5 | 630 | |
| | 31.5 | 2.21<br>1 140<br>**3EB/30,3** | 3.18<br>1 650<br>**3EB/30,3** | 4.34<br>2 290<br>**3EB/30,9** | 6.2<br>3 250<br>**3EB/30,9** | 7.8<br>4 130<br>**3EB/30,9** | 12.3<br>6 500<br>**3EB/30,9** | 16.5<br>8 680<br>**3EB/30,9** | 16.5<br>8 680<br>**3EB/30,9** | 16.5<br>8 680<br>**3EB/30,9** | – | 31.5 | 560 | |
| | 31.5 | 1.45<br>766<br>**2EB/31,1** | 2.04<br>1 080<br>**2EB/31,1** | 2.88<br>1 520<br>**2EB/31,1** | 4.05<br>2 150<br>**2EB/31,1** | 5.7<br>3 030<br>**2EB/31,1** | 8.1<br>4 270<br>**2EB/31,1** | 11.4<br>6 020<br>**2EB/31,1** | 12.4<br>6 220<br>**2EB/29,3** | 16<br>8 490<br>**2EB/31,1** | 21.1<br>10 530<br>**2EB/29,3** | 31.5 | 560 | |

| $n_{N2} \times L_h$ | $i_N$ | Gear reducer size<br>$P_{N2}$ kW<br>$M_{N2}$ N m<br>... / i<br>030A | 042A | 060A | 085A | 125A | 180A | 250A | 355A | 500A | 710A | $i_N$ | $n_1$ min$^{-1}$ | $n_{N2}$ |
|---|---|---|---|---|---|---|---|---|---|---|---|---|---|---|
| **180 000** | 630 | 21 940<br>**4EB/632** | 25 840<br>**4EB/634** | 38 250<br>**4EB/652** | 71 230<br>**4EB/669** | 53 840<br>**4EB/663** | 115 680<br>**4EB/644** | 116 470<br>**4EB/648** | 214 500<br>**4EB/664** | 212 710<br>**4EB/659** | 397 680<br>**4EB/664** | | | |
| | 560 | 24 090<br>**4EB/573** | 22 860<br>**4EB/542** | 47 110<br>**4EB/538** | 70 830<br>**4EB/545** | 85 860<br>**4EB/588** | 108 000<br>**4EB/581** | 160 280<br>**4EB/544** | 243 390<br>**4EB/561** | 333 320<br>**4EB/588** | 371 490<br>**4EB/600** | | | |
| | 500 | 23 090<br>**4EB/531** | 30 410<br>**4EB/507** | 38 210<br>**4EB/514** | 60 760<br>**4EB/518** | 72 210<br>**4EB/479** | 130 440<br>**4EB/515** | 157 870<br>**4EB/519** | 180 580<br>**4EB/524** | 283 440<br>**4EB/479** | 407 720<br>**4EB/480** | | | |
| | 450 | 24 090<br>**4EB/459** | 36 440<br>**4EB/434** | 47 290<br>**4EB/459** | 71 100<br>**4EB/464** | 67 500<br>**4EB/432** | 131 030<br>**4EB/465** | 146 590<br>**4EB/465** | 264 570<br>**4EB/433** | 331 870<br>**4EB/463** | 381 160<br>**4EB/433** | | | |
| | 400 | 24 150<br>**4EB/424** | 30 420<br>**4EB/404** | 43 320<br>**4EB/424** | 68 720<br>**4EB/424** | 74 040<br>**4EB/378** | 129 960<br>**4EB/401** | 164 790<br>**4EB/409** | 266 170<br>**4EB/419** | 296 600<br>**4EB/378** | 374 470<br>**4EB/410** | | | |
| | 355 | 24 090<br>**4EB/362** | 36 610<br>**4EB/370** | 38 250<br>**4EB/362** | 71 110<br>**4EB/366** | 69 250<br>**4EB/341** | 122 710<br>**4EB/362** | 153 100<br>**4EB/367** | 243 890<br>**4EB/370** | 275 570<br>**4EB/339** | 459 510<br>**4EB/341** | | | |
| | 315 | 24 010<br>**4EB/305** | 36 490<br>**4EB/311** | 38 220<br>**4EB/321** | 70 470<br>**4EB/335** | 68 010<br>**4EB/323** | 129 940<br>**4EB/317** | 175 560<br>**4EB/324** | 271 490<br>**4EB/330** | 272 430<br>**4EB/323** | 477 190<br>**4EB/324** | | | |
| | 280 | 24 080<br>**4EB/285** | 36 440<br>**4EB/271** | 40 480<br>**4EB/287** | 62 110<br>**4EB/285** | 81 340<br>**4EB/299** | 127 870<br>**4EB/286** | 162 800<br>**4EB/291** | 234 810<br>**4EB/269** | 326 390<br>**4EB/299** | 459 350<br>**4EB/271** | | | |
| | 250 | 23 980<br>**4EB/240** | 28 740<br>**4EB/246** | 28 110<br>**4EB/240** | 54 660<br>**4EB/243** | 71 810<br>**4EB/256** | 129 410<br>**4EB/251** | 147 800<br>**4EB/256** | 270 380<br>**4EB/262** | 288 150<br>**4EB/256** | 475 240<br>**4EB/256** | | | |
| | 224 | 24 060<br>**4EB/226** | 34 880<br>**4EB/231** | 34 130<br>**4EB/226** | 65 680<br>**4EB/226** | 67 140<br>**4EB/231** | 130 000<br>**4EB/226** | 137 240<br>**4EB/229** | 269 820<br>**4EB/231** | 267 570<br>**4EB/230** | 470 600<br>**4EB/231** | | | |
| | 200 | 23 990<br>**4EB/190** | 30 470<br>**4EB/195** | 29 800<br>**4EB/190** | 58 040<br>**4EB/193** | 58 640<br>**4EB/195** | 119 860<br>**4EB/193** | 129 580<br>**4EB/209** | 257 760<br>**4EB/213** | 252 640<br>**4EB/209** | 449 570<br>**4EB/213** | | | |
| | 200 | 19 690<br>**3EB/200** | – | – | – | – | – | – | – | – | – | | | |
| | 180 | 24 070<br>**4EB/178** | 29 550<br>**4EB/182** | 28 900<br>**4EB/178** | 55 630<br>**4EB/178** | 56 860<br>**4EB/182** | 114 890<br>**4EB/179** | 114 890<br>**4EB/179** | 228 540<br>**4EB/182** | 223 990<br>**4EB/179** | 398 590<br>**4EB/182** | | | |
| | 160 | 46.8<br>23 990<br>**4EB/150** | 49.3<br>25 790<br>**4EB/153** | 49.3<br>27 290<br>**4EB/162** | –<br>48 560<br>**4EB/150** | –<br>49 640<br>**4EB/153** | –<br>100 290<br>**4EB/150** | –<br>– | –<br>– | –<br>– | –<br>– | 160 | 2 800 | **18** |
| | 160 | –<br>19 730<br>**3EB/163** | –<br>19 280<br>**3EB/152** | –<br>38 120<br>**3EB/154** | –<br>43 520<br>**3EB/155** | –<br>80 150<br>**3EB/159** | –<br>– | –<br>– | –<br>– | –<br>– | –<br>– | 160 | 2 800 | |
| | 140 | –<br>18 250<br>**3EB/139** | –<br>18 830<br>**3EB/143** | –<br>38 150<br>**3EB/139** | –<br>40 360<br>**3EB/139** | –<br>67 570<br>**3EB/129** | –<br>74 750<br>**3EB/143** | –<br>138 810<br>**3EB/143** | –<br>138 810<br>**3EB/143** | –<br>– | –<br>– | 140 | 2 500 | |
| | 125 | 31.8<br>17 250<br>**3EB/127** | 49.9<br>25 870<br>**3EB/122** | –<br>38 120<br>**3EB/123** | –<br>59 070<br>**3EB/124** | –<br>67 570<br>**3EB/125** | –<br>69 250<br>**3EB/128** | –<br>129 460<br>**3EB/129** | –<br>129 460<br>**3EB/129** | –<br>– | –<br>– | 125 | 2 240 | |
| | 112 | 37<br>19 670<br>**3EB/111** | 51<br>28 000<br>**3EB/115** | –<br>38 150<br>**3EB/111** | –<br>54 780<br>**3EB/111** | –<br>61 800<br>**3EB/111** | –<br>109 720<br>**3EB/115** | –<br>157 830<br>**3EB/115** | –<br>157 830<br>**3EB/115** | –<br>– | –<br>– | 112 | 2 000 | |
| | 100 | 40.7<br>21 940<br>**3EB/102** | 47.5<br>26 080<br>**3EB/104** | 74<br>38 080<br>**3EB/97,1** | 117<br>60 550<br>**3EB/97,8** | –<br>88 370<br>**3EB/100** | –<br>101 510<br>**3EB/103** | –<br>147 000<br>**3EB/104** | –<br>147 000<br>**3EB/104** | –<br>– | –<br>– | 100 | 1 800 | |
| | 90 | 43.7<br>22 610<br>**3EB/86,6** | 53<br>28 600<br>**3EB/90,5** | 88<br>45 640<br>**3EB/86,6** | 109<br>56 940<br>**3EB/87,7** | –<br>80 910<br>**3EB/88,6** | –<br>114 340<br>**3EB/90,3** | –<br>172 530<br>**3EB/90,5** | –<br>200 870<br>**3EB/90,5** | –<br>– | –<br>– | 90 | 1 600 | |
| | 80 | 40.2<br>21 960<br>**3EB/80,2** | 48.2<br>26 860<br>**3EB/81,6** | 73<br>38 120<br>**3EB/77** | 115<br>60 620<br>**3EB/77,5** | 164<br>88 440<br>**3EB/79** | 193<br>106 670<br>**3EB/80,9** | –<br>172 860<br>**3EB/81,6** | –<br>188 680<br>**3EB/81,6** | –<br>– | –<br>– | 80 | 1 400 | |
| | 71 | 44.6<br>23 250<br>**3EB/68,3** | 56<br>30 440<br>**3EB/71,7** | 90<br>47 150<br>**3EB/68,3** | 114<br>60 630<br>**3EB/69,5** | 152<br>80 950<br>**3EB/69,8** | 221<br>120 790<br>**3EB/71,6** | –<br>166 970<br>**3EB/69,8** | –<br>213 060<br>**3EB/71,7** | –<br>– | –<br>– | 71 | 1 250 | |
| | 63 | 40.5<br>21 950<br>**3EB/63,6** | 51<br>28 400<br>**3EB/64,7** | 75<br>38 380<br>**3EB/60** | 106<br>55 300<br>**3EB/61,1** | 165<br>90 680<br>**3EB/64,4** | 206<br>112 980<br>**3EB/64,2** | 313<br>172 760<br>**3EB/64,7** | 360<br>198 710<br>**3EB/64,7** | –<br>– | –<br>– | 63 | 1 120 | |
| | 56 | 35.5<br>19 720<br>**3EB/58,2** | 47.6<br>25 130<br>**3EB/55,3** | 69<br>38 250<br>**3EB/58,2** | 98<br>51 280<br>**3EB/54,8** | 153<br>80 250<br>**3EB/55** | 191<br>99 980<br>**3EB/54,9** | 333<br>175 850<br>**3EB/55,3** | 333<br>175 850<br>**3EB/55,3** | –<br>– | –<br>– | 56 | 1 000 | |
| | 50 | 42<br>24 160<br>**3EB/54,1** | 44.2<br>23 910<br>**3EB/51** | 83<br>47 430<br>**3EB/54,1** | –<br>– | 177<br>95 910<br>**3EB/51** | 177<br>94 010<br>**3EB/50** | 309<br>167 280<br>**3EB/51** | 309<br>167 280<br>**3EB/51** | –<br>– | –<br>– | 50 | 900 | |
| | 45 | 35.8<br>19 710<br>**3EB/46,2** | –<br>– | 69<br>38 230<br>**3EB/46,2** | 84<br>42 730<br>**3EB/42,7** | 163<br>84 990<br>**3EB/43,6** | 163<br>83 300<br>**3EB/42,8** | 285<br>148 240<br>**3EB/43,6** | 285<br>148 240<br>**3EB/43,6** | –<br>– | –<br>– | 45 | 800 | |
| | 40 | 37.4<br>21 480<br>**3EB/42,7** | 37.4<br>21 630<br>**3EB/43** | 77<br>44 280<br>**3EB/42,7** | – | – | – | – | – | – | – | 40 | 710 | |
| | 35.5 | 34.4<br>18 760<br>**3EB/36** | 34.4<br>19 180<br>**3EB/36,8** | 71<br>38 680<br>**3EB/36** | – | – | – | – | – | – | – | 35.5 | 630 | |
| | 31.5 | – | – | – | – | – | – | – | – | – | – | 31.5 | 560 | |
| | 31.5 | – | – | – | – | – | – | – | – | – | – | 31.5 | 560 | |

| $n_{N2} \times L_h$ | $i_N$ | Gear reducer size<br>$P_{N2}$ kW<br>$M_{N2}$ N m<br>... / i<br>001A | 002A | 003A | 004A | 006A | 009A | 012A | 015A | 018A | 021A | $i_N$ | $n_1$ min$^{-1}$ | $n_{N2}$ |
|---|---|---|---|---|---|---|---|---|---|---|---|---|---|---|
| **180 000** | 28 | 2.04<br>1 030<br>**2EB/26,5** | 2.46<br>1 240<br>**2EB/26,5** | 3.81<br>1 930<br>**2EB/26,5** | 5.2<br>2 640<br>**2EB/26,5** | 5.8<br>2 910<br>**2EB/26,5** | 10.1<br>5 090<br>**2EB/26,5** | 11.4<br>5 750<br>**2EB/26,5** | 11.4<br>5 750<br>**2EB/26,5** | 20.6<br>10 430<br>**2EB/26,5** | 22.1<br>11 170<br>**2EB/26,5** | 28 | 500 | **18** |
| | 25 | 1.45<br>766<br>**2EB/24,9** | 2.05<br>1 080<br>**2EB/24,9** | 2.89<br>1 520<br>**2EB/24,9** | 4.07<br>2 150<br>**2EB/24,9** | 5.7<br>3 030<br>**2EB/24,9** | 8.1<br>4 270<br>**2EB/24,9** | 11.4<br>6 020<br>**2EB/24,9** | 15<br>7 470<br>**2EB/23,5** | 16.1<br>8 490<br>**2EB/24,9** | 21.1<br>10 530<br>**2EB/23,5** | 25 | 450 | |
| | 22.4 | 2.04<br>1 030<br>**2EB/21,2** | 2.79<br>1 410<br>**2EB/21,2** | 3.81<br>1 930<br>**2EB/21,2** | 5.2<br>2 640<br>**2EB/21,2** | 7.1<br>3 610<br>**2EB/21,2** | 10.1<br>5 090<br>**2EB/21,2** | 14.2<br>7 180<br>**2EB/21,2** | 14.3<br>7 210<br>**2EB/21,2** | 20.6<br>10 430<br>**2EB/21,2** | 25.6<br>12 930<br>**2EB/21,2** | 22.4 | 400 | |
| | 20 | 1.45<br>766<br>**2EB/19,6** | 2.05<br>1 080<br>**2EB/19,6** | 2.89<br>1 520<br>**2EB/19,6** | 4.07<br>2 150<br>**2EB/19,6** | 5.7<br>3 030<br>**2EB/19,6** | 8.1<br>4 270<br>**2EB/19,6** | 11.4<br>6 020<br>**2EB/19,6** | 15<br>7 470<br>**2EB/18,5** | 16.1<br>8 490<br>**2EB/19,6** | 21.1<br>10 530<br>**2EB/18,5** | 20 | 355 | |
| | 16 | 1.82<br>1 040<br>**2EB/16,7** | 2.49<br>1 420<br>**2EB/16,7** | 3.41<br>1 940<br>**2EB/16,7** | 4.67<br>2 660<br>**2EB/16,7** | 6.4<br>3 640<br>**2EB/16,7** | 9<br>5 130<br>**2EB/16,7** | 12.7<br>7 240<br>**2EB/16,7** | 15.7<br>8 970<br>**2EB/16,7** | 18.5<br>10 510<br>**2EB/16,7** | 22.9<br>13 020<br>**2EB/16,7** | 16 | 280 | |
| | 14 | 1.3<br>772<br>**2EB/15,5** | 1.83<br>1 090<br>**2EB/15,5** | 2.59<br>1 530<br>**2EB/15,5** | 3.64<br>2 160<br>**2EB/15,5** | 5.1<br>3 050<br>**2EB/15,5** | 7.2<br>4 300<br>**2EB/15,5** | 10.2<br>6 060<br>**2EB/15,5** | 13.4<br>7 520<br>**2EB/14,7** | 14.4<br>8 550<br>**2EB/15,5** | 18.9<br>10 600<br>**2EB/14,7** | 14 | 250 | |
| | 12.5 | 2.15<br>1 210<br>**2EB/13,2** | 2.51<br>1 420<br>**2EB/13,2** | 3.44<br>1 940<br>**2EB/13,2** | 4.71<br>2 660<br>**2EB/13,2** | 6.4<br>3 640<br>**2EB/13,2** | 9.1<br>5 130<br>**2EB/13,2** | 12.8<br>7 230<br>**2EB/13,2** | 15.9<br>8 960<br>**2EB/13,2** | 25.1<br>14 090<br>**2EB/13,2** | 23.1<br>13 020<br>**2EB/13,2** | 12.5 | 224 | |
| | 11.2 | 2.16<br>1 140<br>**2EB/11,1** | 2.29<br>1 210<br>**2EB/11,1** | 4.32<br>2 290<br>**2EB/11,1** | 5.8<br>3 070<br>**2EB/11,1** | 5.8<br>3 070<br>**2EB/11,1** | 11.6<br>6 140<br>**2EB/11,1** | 11.6<br>6 140<br>**2EB/11,1** | 11.6<br>6 140<br>**2EB/11,1** | 22.9<br>12 110<br>**2EB/11,1** | 22.9<br>12 110<br>**2EB/11,1** | 11.2 | 200 | |
| | 10 | 2.18<br>1 210<br>**2EB/10,4** | 2.6<br>1 440<br>**2EB/10,4** | 4.13<br>2 290<br>**2EB/10,4** | 6<br>3 320<br>**2EB/10,4** | 6.6<br>3 640<br>**2EB/10,4** | 11.9<br>6 610<br>**2EB/10,4** | 13.2<br>7 290<br>**2EB/10,4** | 13.2<br>7 290<br>**2EB/10,4** | 25.4<br>14 080<br>**2EB/10,4** | 27.4<br>15 180<br>**2EB/10,4** | 10 | 180 | |
| | 9 | 2.18<br>1 140<br>**2EB/8,79** | 2.31<br>1 210<br>**2EB/8,79** | 4.36<br>2 290<br>**2EB/8,79** | 5.9<br>3 070<br>**2EB/8,79** | 5.9<br>3 070<br>**2EB/8,79** | 11.7<br>6 140<br>**2EB/8,79** | 11.7<br>6 140<br>**2EB/8,79** | 11.7<br>6 140<br>**2EB/8,79** | 24.4<br>12 790<br>**2EB/8,79** | – | 9 | 160 | |
| **140 000** | 2000 | 1 050<br>**4EB/1930** | 1 190<br>**4EB/1930** | 1 550<br>**4EB/2026** | 2 180<br>**4EB/2026** | 3 080<br>**4EB/2026** | – | – | – | – | – | | | |
| | 1800 | 779<br>**4EB/1812** | 1 100<br>**4EB/1812** | 1 960<br>**4EB/1726** | 2 600<br>**4EB/1726** | 3 660<br>**4EB/1726** | 4 340<br>**4EB/1812** | 6 120<br>**4EB/1812** | 7 590<br>**4EB/1711** | 8 630<br>**4EB/1812** | 10 700<br>**4EB/1711** | | | |
| | 1600 | 1 050<br>**4EB/1610** | 1 440<br>**4EB/1610** | 1 550<br>**4EB/1621** | 2 190<br>**4EB/1649** | 3 080<br>**4EB/1621** | 5 160<br>**4EB/1544** | 7 280<br>**4EB/1544** | 9 050<br>**4EB/1544** | 10 270<br>**4EB/1544** | 10 270<br>**4EB/1544** | | | |
| | 1400 | 1 050<br>**4EB/1392** | 1 430<br>**4EB/1392** | 1 960<br>**4EB/1405** | 2 690<br>**4EB/1405** | 3 680<br>**4EB/1405** | 4 340<br>**4EB/1450** | 6 120<br>**4EB/1450** | 7 600<br>**4EB/1392** | 8 630<br>**4EB/1450** | 10 720<br>**4EB/1392** | | | |
| | 1250 | 1 220<br>**4EB/1270** | 1 430<br>**4EB/1288** | 1 960<br>**4EB/1245** | 2 680<br>**4EB/1197** | 3 660<br>**4EB/1197** | 5 180<br>**4EB/1256** | 7 310<br>**4EB/1256** | 9 060<br>**4EB/1256** | 10 610<br>**4EB/1256** | 13 150<br>**4EB/1256** | | | |
| | 1120 | 1 220<br>**4EB/1097** | 1 660<br>**4EB/1097** | 2 310<br>**4EB/1107** | 2 690<br>**4EB/1124** | 3 680<br>**4EB/1124** | 5 170<br>**4EB/1070** | 7 290<br>**4EB/1070** | 9 030<br>**4EB/1070** | 10 580<br>**4EB/1070** | 13 120<br>**4EB/1070** | | | |
| | 1000 | 1 220<br>**4EB/1016** | 1 440<br>**4EB/1004** | 2 080<br>**4EB/981** | 2 690<br>**4EB/998** | 3 680<br>**4EB/1013** | 5 740<br>**4EB/990** | 8 090<br>**4EB/990** | 11 400<br>**4EB/990** | 10 630<br>**4EB/1005** | 13 170<br>**4EB/1005** | | | |
| | 900 | 1 220<br>**4EB/916** | 1 660<br>**4EB/916** | 2 320<br>**4EB/886** | 3 380<br>**4EB/943** | 4 450<br>**4EB/943** | 5 180<br>**4EB/871** | 7 310<br>**4EB/871** | 9 050<br>**4EB/871** | 10 610<br>**4EB/871** | 13 150<br>**4EB/871** | | | |
| | 800 | 1 220<br>**4EB/791** | 1 660<br>**4EB/791** | 2 320<br>**4EB/799** | 3 360<br>**4EB/787** | 4 610<br>**4EB/787** | 6 720<br>**4EB/844** | 9 300<br>**4EB/844** | 11 520<br>**4EB/844** | 13 660<br>**4EB/844** | 13 190<br>**4EB/818** | | | |
| | 710 | 1 220<br>**4EB/732** | 1 700<br>**4EB/732** | 2 320<br>**4EB/739** | 3 360<br>**4EB/680** | 4 600<br>**4EB/680** | 6 680<br>**4EB/687** | 9 250<br>**4EB/687** | 11 460<br>**4EB/687** | 13 620<br>**4EB/687** | 16 880<br>**4EB/687** | | | |
| | 630 | 1 220<br>**4EB/632** | 1 690<br>**4EB/632** | 2 320<br>**4EB/638** | 3 360<br>**4EB/630** | 4 600<br>**4EB/630** | 6 660<br>**4EB/585** | 9 220<br>**4EB/585** | 11 410<br>**4EB/645** | 11 410<br>**4EB/645** | 16 820<br>**4EB/585** | | | |
| | 560 | 1 220<br>**4EB/535** | 1 690<br>**4EB/535** | 2 310<br>**4EB/544** | 3 360<br>**4EB/544** | 4 600<br>**4EB/544** | 6 670<br>**4EB/541** | 9 240<br>**4EB/541** | 11 450<br>**4EB/541** | 14 220<br>**4EB/541** | 16 880<br>**4EB/549** | | | |
| | 500 | 1 220<br>**4EB/505** | 1 690<br>**4EB/505** | 2 320<br>**4EB/497** | 3 360<br>**4EB/497** | 4 600<br>**4EB/497** | 5 180<br>**4EB/493** | 7 300<br>**4EB/493** | 9 050<br>**4EB/493** | 10 610<br>**4EB/493** | 13 150<br>**4EB/493** | | | |
| | 450 | 1 220<br>**4EB/443** | 1 660<br>**4EB/443** | 2 320<br>**4EB/460** | 3 370<br>**4EB/460** | 4 620<br>**4EB/460** | 6 700<br>**4EB/461** | 9 280<br>**4EB/461** | 11 500<br>**4EB/461** | 14 280<br>**4EB/461** | 16 020<br>**4EB/468** | | | |
| | 400 | 1 220<br>**4EB/404** | 1 690<br>**4EB/404** | 2 330<br>**4EB/418** | 3 380<br>**4EB/418** | 4 600<br>**4EB/381** | 6 680<br>**4EB/389** | 9 250<br>**4EB/389** | 11 470<br>**4EB/389** | 13 120<br>**4EB/389** | 15 170<br>**4EB/433** | | | |
| | 355 | 1 220<br>**4EB/354** | 1 690<br>**4EB/354** | 2 320<br>**4EB/362** | 3 370<br>**4EB/362** | 4 610<br>**4EB/362** | 6 700<br>**4EB/364** | 9 280<br>**4EB/364** | 11 500<br>**4EB/364** | 13 540<br>**4EB/369** | 13 540<br>**4EB/369** | | | |
| | 315 | 1 220<br>**4EB/319** | 1 690<br>**4EB/319** | 2 320<br>**4EB/319** | 3 360<br>**4EB/310** | 4 590<br>**4EB/305** | 6 680<br>**4EB/311** | 9 250<br>**4EB/311** | 11 460<br>**4EB/311** | 11 770<br>**4EB/311** | 11 770<br>**4EB/311** | | | |
| | 280 | 1 220<br>**4EB/270** | 1 690<br>**4EB/270** | 2 320<br>**4EB/290** | 3 370<br>**4EB/290** | 4 610<br>**4EB/290** | 6 670<br>**4EB/271** | 9 240<br>**4EB/271** | 11 450<br>**4EB/271** | 14 280<br>**4EB/291** | 16 530<br>**4EB/291** | | | |
| | 250 | 1 220<br>**4EB/253** | 1 690<br>**4EB/253** | 2 310<br>**4EB/240** | 3 360<br>**4EB/240** | 4 590<br>**4EB/240** | 6 680<br>**4EB/245** | 9 250<br>**4EB/245** | 11 460<br>**4EB/245** | 14 230<br>**4EB/245** | 14 790<br>**4EB/245** | | | |
| | 224 | 1 220<br>**4EB/214** | 1 690<br>**4EB/214** | 2 320<br>**4EB/229** | 3 370<br>**4EB/229** | 4 610<br>**4EB/229** | 6 700<br>**4EB/229** | 9 280<br>**4EB/229** | 11 500<br>**4EB/229** | 14 280<br>**4EB/229** | 14 350<br>**4EB/229** | | | |

| $n_{N2} \times L_h$ | $i_N$ | Gear reducer size<br>$P_{N2}$ kW<br>$M_{N2}$ N m<br>... / i<br>030A | 042A | 060A | 085A | 125A | 180A | 250A | 355A | 500A | 710A | $i_N$ | $n_1$ min$^{-1}$ | $n_{N2}$ |
|---|---|---|---|---|---|---|---|---|---|---|---|---|---|---|
| **180 000** | 28 | – | – | – | – | – | – | – | – | – | – | 28 | 500 | **18** |
| | 25 | 20.1<br>11 210<br>**2EB/26,2** | 42.4<br>22 010<br>**2EB/24,4** | 42.4<br>23 630<br>**2EB/26,2** | 79<br>44 180<br>**2EB/26,5** | 79<br>44 180<br>**2EB/26,5** | – | – | – | – | – | 25 | 450 | |
| | 22.4 | – | – | – | – | – | – | – | – | – | – | 22.4 | 400 | |
| | 20 | 24.7<br>13 970<br>**2EB/21** | 52<br>27 400<br>**2EB/19,6** | 52<br>29 420<br>**2EB/21** | 89<br>50 450<br>**2EB/21,2** | 89<br>50 450<br>**2EB/21,2** | – | – | – | – | – | 20 | 355 | |
| | 16 | 30.8<br>17 420<br>**2EB/16,6** | 58<br>30 360<br>**2EB/15,4** | 63<br>35 600<br>**2EB/16,6** | 107<br>60 890<br>**2EB/16,7** | 113<br>64 480<br>**2EB/16,7** | – | – | – | – | – | 16 | 280 | |
| | 14 | – | – | – | – | – | – | – | – | – | – | 14 | 250 | |
| | 12.5 | 34.1<br>19 100<br>**2EB/13,1** | 58<br>30 350<br>**2EB/12,2** | 68<br>38 190<br>**2EB/13,1** | 108<br>60 860<br>**2EB/13,2** | 120<br>67 910<br>**2EB/13,2** | – | – | – | – | – | 12.5 | 224 | |
| | 11.2 | – | – | – | – | – | – | – | – | – | – | 11.2 | 200 | |
| | 10 | 27.4<br>14 880<br>**2EB/10,2** | 55<br>30 420<br>**2EB/10,5** | 55<br>29 760<br>**2EB/10,2** | 103<br>57 170<br>**2EB/10,4** | 103<br>57 170<br>**2EB/10,4** | – | – | – | – | – | 10 | 180 | |
| | 9 | – | – | – | – | – | – | – | – | – | – | 9 | 160 | |
| **140 000** | 2000 | – | – | – | – | – | – | – | – | – | – | | | |
| | 1800 | – | – | – | – | – | – | – | – | – | – | | | |
| | 1600 | 19 920<br>**4EB/1531** | – | – | – | – | – | – | – | – | – | | | |
| | 1400 | – | – | – | – | – | – | – | – | – | – | | | |
| | 1250 | 19 930<br>**4EB/1246** | – | 38 530<br>**4EB/1176** | 61 260<br>**4EB/1184** | 81 890<br>**4EB/1213** | – | – | – | – | – | | | |
| | 1120 | 19 880<br>**4EB/1061** | 30 770<br>**4EB/1095** | 38 560<br>**4EB/1061** | 61 290<br>**4EB/1061** | – | 122 110<br>**4EB/1093** | – | – | – | – | | | |
| | 1000 | 22 220<br>**4EB/971** | 30 830<br>**4EB/988** | 36 470<br>**4EB/957** | 61 430<br>**4EB/963** | 82 030<br>**4EB/970** | 122 290<br>**4EB/980** | – | – | – | – | | | |
| | 900 | 19 930<br>**4EB/864** | 30 850<br>**4EB/891** | 34 050<br>**4EB/864** | 61 450<br>**4EB/864** | 73 220<br>**4EB/932** | 122 410<br>**4EB/890** | 145 990<br>**4EB/840** | 246 470<br>**4EB/860** | 268 440<br>**4EB/859** | 465 270<br>**4EB/860** | | | |
| | 800 | 24 460<br>**4EB/827** | 33 810<br>**4EB/845** | 33 220<br>**4EB/815** | 67 950<br>**4EB/837** | 68 290<br>**4EB/841** | 122 420<br>**4EB/798** | 135 240<br>**4EB/753** | 246 580<br>**4EB/776** | 248 670<br>**4EB/770** | 464 920<br>**4EB/776** | | | |
| | 710 | 24 320<br>**4EB/673** | 29 000<br>**4EB/688** | 28 370<br>**4EB/673** | 61 680<br>**4EB/736** | 61 730<br>**4EB/735** | 122 060<br>**4EB/679** | 174 370<br>**4EB/672** | 234 250<br>**4EB/701** | 245 510<br>**4EB/735** | 455 920<br>**4EB/736** | | | |
| | 630 | 22 240<br>**4EB/632** | 27 590<br>**4EB/634** | 38 770<br>**4EB/652** | 72 190<br>**4EB/669** | 57 490<br>**4EB/663** | 123 530<br>**4EB/644** | 124 360<br>**4EB/648** | 229 040<br>**4EB/664** | 227 130<br>**4EB/659** | 424 640<br>**4EB/664** | | | |
| | 560 | 24 420<br>**4EB/573** | 24 450<br>**4EB/542** | 47 760<br>**4EB/538** | 71 800<br>**4EB/545** | 89 880<br>**4EB/588** | 115 480<br>**4EB/581** | 171 380<br>**4EB/544** | 246 750<br>**4EB/561** | 356 390<br>**4EB/588** | 397 210<br>**4EB/600** | | | |
| | 500 | 24 480<br>**4EB/531** | 30 850<br>**4EB/507** | 38 770<br>**4EB/514** | 61 650<br>**4EB/518** | 77 530<br>**4EB/479** | 140 060<br>**4EB/515** | 169 500<br>**4EB/519** | 193 890<br>**4EB/524** | 304 340<br>**4EB/479** | 437 780<br>**4EB/480** | | | |
| | 450 | 24 440<br>**4EB/459** | 36 970<br>**4EB/434** | 47 990<br>**4EB/459** | 72 150<br>**4EB/464** | 72 520<br>**4EB/432** | 140 770<br>**4EB/465** | 157 480<br>**4EB/465** | 284 230<br>**4EB/433** | 356 520<br>**4EB/463** | 409 480<br>**4EB/433** | | | |
| | 400 | 24 500<br>**4EB/424** | 30 870<br>**4EB/404** | 46 520<br>**4EB/424** | 72 280<br>**4EB/424** | 79 500<br>**4EB/378** | 139 550<br>**4EB/401** | 176 950<br>**4EB/409** | 285 810<br>**4EB/419** | 318 490<br>**4EB/378** | 402 100<br>**4EB/410** | | | |
| | 355 | 24 430<br>**4EB/362** | 37 140<br>**4EB/370** | 41 000<br>**4EB/362** | 72 120<br>**4EB/366** | 74 230<br>**4EB/341** | 131 520<br>**4EB/362** | 164 100<br>**4EB/367** | 261 400<br>**4EB/370** | 295 350<br>**4EB/339** | 492 500<br>**4EB/341** | | | |
| | 315 | 24 330<br>**4EB/305** | 36 990<br>**4EB/311** | 38 740<br>**4EB/321** | 72 190<br>**4EB/335** | 72 620<br>**4EB/323** | 138 760<br>**4EB/317** | 187 460<br>**4EB/324** | 289 900<br>**4EB/330** | 290 900<br>**4EB/323** | 509 550<br>**4EB/324** | | | |
| | 280 | 24 410<br>**4EB/285** | 36 940<br>**4EB/271** | 43 280<br>**4EB/287** | 66 410<br>**4EB/285** | 86 980<br>**4EB/299** | 136 720<br>**4EB/286** | 174 070<br>**4EB/291** | 251 070<br>**4EB/269** | 348 990<br>**4EB/299** | 491 150<br>**4EB/271** | | | |
| | 250 | 24 330<br>**4EB/240** | 30 860<br>**4EB/246** | 30 190<br>**4EB/240** | 58 690<br>**4EB/243** | 77 110<br>**4EB/256** | 138 960<br>**4EB/251** | 158 690<br>**4EB/256** | 290 320<br>**4EB/262** | 309 400<br>**4EB/256** | 510 280<br>**4EB/256** | | | |
| | 224 | 24 420<br>**4EB/226** | 37 120<br>**4EB/231** | 36 660<br>**4EB/226** | 70 560<br>**4EB/226** | 72 120<br>**4EB/231** | 139 660<br>**4EB/226** | 147 440<br>**4EB/229** | 289 870<br>**4EB/231** | 287 450<br>**4EB/230** | 505 570<br>**4EB/231** | | | |

3

| $n_{N2} \times L_h$ | $i_N$ | Gear reducer size<br>$P_{N2}$ kW<br>$M_{N2}$ N m<br>... / i<br>001A | 002A | 003A | 004A | 006A | 009A | 012A | 015A | 018A | 021A | $i_N$ | $n_1$ min$^{-1}$ | $n_{N2}$ |
|---|---|---|---|---|---|---|---|---|---|---|---|---|---|---|
| **140 000** | 200 | 1.89<br>1 220<br>**4EB/189** | 2.62<br>1 690<br>**4EB/189** | 3.52<br>2 310<br>**4EB/193** | 5.1<br>3 360<br>**4EB/193** | 7<br>4 600<br>**4EB/193** | 10.1<br>6 680<br>**4EB/194** | 14<br>9 250<br>**4EB/194** | 17.3<br>11 470<br>**4EB/194** | 19<br>12 520<br>**4EB/193** | 23.7<br>15 720<br>**4EB/194** | 200 | 2 800 | **14** |
| | 200 | 1.62<br>1 040<br>**3EB/189** | 2.22<br>1 430<br>**3EB/189** | 2.85<br>1 970<br>**3EB/202** | 3.78<br>2 610<br>**3EB/202** | 5.3<br>3 670<br>**3EB/202** | 7.5<br>5 180<br>**3EB/202** | 10.6<br>7 300<br>**3EB/202** | 13.2<br>9 070<br>**3EB/202** | 14.9<br>10 300<br>**3EB/202** | 14.9<br>10 300<br>**3EB/202** | 200 | 2 800 | |
| | 180 | 1.77<br>1 220<br>**4EB/181** | 2.46<br>1 700<br>**4EB/181** | 3.35<br>2 320<br>**4EB/181** | 4.87<br>3 370<br>**4EB/181** | 6.7<br>4 610<br>**4EB/181** | 9.7<br>6 700<br>**4EB/182** | 13.4<br>9 280<br>**4EB/182** | 16.6<br>11 500<br>**4EB/182** | 20.6<br>14 280<br>**4EB/182** | 21.9<br>15 210<br>**4EB/182** | 180 | 2 500 | |
| | 160 | 1.83<br>1 220<br>**4EB/157** | 2.53<br>1 690<br>**4EB/157** | 3.4<br>2 320<br>**4EB/160** | 4.94<br>3 370<br>**4EB/160** | 6.8<br>4 610<br>**4EB/160** | 9.7<br>6 700<br>**4EB/163** | 13.4<br>9 280<br>**4EB/163** | 17.5<br>11 460<br>**4EB/153** | 20.3<br>13 250<br>**4EB/153** | 20.3<br>13 250<br>**4EB/153** | 160 | 2 240 | |
| | 160 | 1.51<br>1 050<br>**3EB/163** | 2.07<br>1 440<br>**3EB/163** | 3.06<br>2 080<br>**3EB/159** | 3.84<br>2 690<br>**3EB/164** | 5.3<br>3 690<br>**3EB/164** | 7.4<br>5 200<br>**3EB/164** | 10.5<br>7 330<br>**3EB/164** | 13<br>9 080<br>**3EB/164** | 15.2<br>10 640<br>**3EB/164** | 16<br>11 200<br>**3EB/164** | 160 | 2 240 | |
| | 140 | 1.73<br>1 230<br>**3EB/149** | 1.83<br>1 300<br>**3EB/149** | 2.93<br>1 960<br>**3EB/140** | 4.01<br>2 690<br>**3EB/140** | 5.5<br>3 680<br>**3EB/140** | 7.7<br>5 180<br>**3EB/140** | 10.9<br>7 310<br>**3EB/140** | 13.5<br>9 060<br>**3EB/140** | 14.8<br>9 870<br>**3EB/140** | 14.8<br>9 870<br>**3EB/140** | 140 | 2 000 | |
| | 125 | 1.79<br>1 220<br>**3EB/129** | 2.44<br>1 660<br>**3EB/129** | 3.37<br>2 320<br>**3EB/130** | 4.2<br>2 890<br>**3EB/130** | 5.9<br>4 070<br>**3EB/130** | 8.3<br>5 740<br>**3EB/130** | 11.8<br>8 100<br>**3EB/130** | 13.7<br>9 430<br>**3EB/130** | 15.2<br>10 640<br>**3EB/132** | 18.9<br>13 190<br>**3EB/132** | 125 | 1 800 | |
| | 112 | 1.59<br>1 050<br>**3EB/110** | 2.18<br>1 430<br>**3EB/110** | 3.51<br>2 310<br>**3EB/110** | 5.1<br>3 360<br>**3EB/110** | 6.7<br>4 420<br>**3EB/110** | 10.1<br>6 680<br>**3EB/110** | 12.6<br>8 320<br>**3EB/110** | 12.6<br>8 320<br>**3EB/110** | 15.9<br>10 610<br>**3EB/112** | 19.7<br>13 150<br>**3EB/112** | 112 | 1 600 | |
| | 100 | 1.75<br>1 230<br>**3EB/103** | 2.42<br>1 700<br>**3EB/103** | 3.28<br>2 320<br>**3EB/104** | 4.09<br>2 890<br>**3EB/104** | 5.8<br>4 080<br>**3EB/104** | 8.1<br>5 750<br>**3EB/104** | 11.5<br>8 110<br>**3EB/104** | 16.2<br>11 440<br>**3EB/104** | 16.2<br>11 440<br>**3EB/104** | 18.6<br>13 200<br>**3EB/104** | 100 | 1 400 | |
| | 90 | 1.84<br>1 220<br>**3EB/86,8** | 2.55<br>1 690<br>**3EB/86,8** | 3.43<br>2 320<br>**3EB/88,4** | 4.98<br>3 370<br>**3EB/88,4** | 6.8<br>4 610<br>**3EB/88,4** | 9.9<br>6 690<br>**3EB/88,4** | 13.7<br>9 260<br>**3EB/88,4** | 17<br>11 480<br>**3EB/88,4** | 19.4<br>13 110<br>**3EB/88,4** | 19.5<br>13 160<br>**3EB/88,4** | 90 | 1 250 | |
| | 80 | 1.75<br>1 230<br>**3EB/82,1** | 2.42<br>1 700<br>**3EB/82,1** | 3.33<br>2 320<br>**3EB/81,8** | 4.14<br>2 890<br>**3EB/81,8** | 5.8<br>4 080<br>**3EB/81,8** | 8.2<br>5 750<br>**3EB/81,8** | 11.6<br>8 100<br>**3EB/81,8** | 16.4<br>11 430<br>**3EB/81,8** | 16.4<br>11 430<br>**3EB/81,8** | 18.8<br>13 190<br>**3EB/82,2** | 80 | 1 120 | |
| | 71 | 1.84<br>1 220<br>**3EB/69,5** | 2.55<br>1 690<br>**3EB/69,5** | 3.48<br>2 320<br>**3EB/69,7** | 5.1<br>3 360<br>**3EB/69,7** | 6.9<br>4 600<br>**3EB/69,7** | 10<br>6 680<br>**3EB/69,7** | 13.9<br>9 250<br>**3EB/69,7** | 17.2<br>11 470<br>**3EB/69,7** | 19.8<br>13 200<br>**3EB/69,7** | 19.8<br>13 200<br>**3EB/69,7** | 71 | 1 000 | |
| | 63 | 1.78<br>1 220<br>**3EB/64,8** | 2.47<br>1 690<br>**3EB/64,8** | 3.37<br>2 320<br>**3EB/64,8** | 4.2<br>2 890<br>**3EB/64,8** | 5.9<br>4 070<br>**3EB/64,8** | 8.3<br>5 740<br>**3EB/64,8** | 11.8<br>8 100<br>**3EB/64,8** | 16.6<br>11 420<br>**3EB/64,8** | 16.6<br>11 420<br>**3EB/64,8** | 16.6<br>11 420<br>**3EB/64,8** | 63 | 900 | |
| | 56 | 1.87<br>1 220<br>**3EB/54,8** | 2.58<br>1 690<br>**3EB/54,8** | 3.53<br>2 310<br>**3EB/54,9** | 5.1<br>3 360<br>**3EB/54,9** | 7<br>4 600<br>**3EB/55,2** | 10.2<br>6 680<br>**3EB/54,9** | 14.1<br>9 250<br>**3EB/54,9** | 17.4<br>11 460<br>**3EB/55,2** | 20.7<br>13 620<br>**3EB/55,2** | 21.1<br>13 940<br>**3EB/55,2** | 56 | 800 | |
| | 50 | 1.77<br>1 220<br>**3EB/51,3** | 2.45<br>1 700<br>**3EB/51,3** | 3.7<br>2 310<br>**3EB/46,3** | 5.4<br>3 350<br>**3EB/46,3** | 7.4<br>4 580<br>**3EB/46,3** | 10.7<br>6 660<br>**3EB/46,3** | 14.8<br>9 220<br>**3EB/46,3** | 17.2<br>10 790<br>**3EB/46,6** | 16.9<br>10 570<br>**3EB/46,6** | 19.4<br>12 170<br>**3EB/46,6** | 50 | 710 | |
| | 45 | 1.78<br>1 220<br>**3EB/45,4** | 2.46<br>1 690<br>**3EB/45,4** | 3.5<br>2 310<br>**3EB/43,6** | 5.1<br>3 360<br>**3EB/43,6** | 7<br>4 600<br>**3EB/43,6** | 10.1<br>6 680<br>**3EB/43,6** | 14<br>9 250<br>**3EB/43,6** | 17.4<br>11 460<br>**3EB/43,6** | 17.9<br>11 800<br>**3EB/43,6** | 17.9<br>11 800<br>**3EB/43,6** | 45 | 630 | |
| | 40 | 1.66<br>1 230<br>**3EB/43,4** | 2.3<br>1 700<br>**3EB/43,4** | 3.49<br>2 320<br>**3EB/39** | 4.95<br>3 300<br>**3EB/39** | 6.2<br>4 100<br>**3EB/39** | 9.9<br>6 590<br>**3EB/39** | 13.2<br>8 800<br>**3EB/39** | 13.2<br>8 800<br>**3EB/39** | 13.2<br>8 800<br>**3EB/39** | 13.2<br>8 800<br>**3EB/39** | 40 | 560 | |
| | 35.5 | 1.78<br>1 220<br>**3EB/36** | 2.46<br>1 690<br>**3EB/36** | 3.31<br>2 320<br>**3EB/36,7** | 4.81<br>3 370<br>**3EB/36,7** | 6.6<br>4 620<br>**3EB/36,7** | 9.6<br>6 710<br>**3EB/36,7** | 13.2<br>9 280<br>**3EB/36,7** | 15.2<br>10 660<br>**3EB/36,7** | 15.2<br>10 660<br>**3EB/36,7** | 15.2<br>10 660<br>**3EB/36,7** | 35.5 | 500 | |
| | 31.5 | 1.8<br>1 160<br>**3EB/30,3** | 2.59<br>1 670<br>**3EB/30,3** | 3.54<br>2 320<br>**3EB/30,9** | 5<br>3 290<br>**3EB/30,9** | 6.3<br>4 130<br>**3EB/30,9** | 10<br>6 590<br>**3EB/30,9** | 14.1<br>9 270<br>**3EB/30,9** | 14.1<br>9 270<br>**3EB/30,9** | 14.1<br>9 270<br>**3EB/30,9** | – | 31.5 | 450 | |
| | 31.5 | 1.18<br>777<br>**2EB/31,1** | 1.66<br>1 100<br>**2EB/31,1** | 2.34<br>1 540<br>**2EB/31,1** | 3.3<br>2 180<br>**2EB/31,1** | 4.66<br>3 070<br>**2EB/31,1** | 6.6<br>4 330<br>**2EB/31,1** | 9.3<br>6 100<br>**2EB/31,1** | 10.3<br>6 440<br>**2EB/29,3** | 13.1<br>8 610<br>**2EB/31,1** | 17.1<br>10 670<br>**2EB/29,3** | 31.5 | 450 | |
| | 28 | 1.65<br>1 040<br>**2EB/26,5** | 1.97<br>1 250<br>**2EB/26,5** | 3.09<br>1 950<br>**2EB/26,5** | 4.23<br>2 680<br>**2EB/26,5** | 4.79<br>3 030<br>**2EB/26,5** | 8.2<br>5 170<br>**2EB/26,5** | 9.3<br>5 890<br>**2EB/26,5** | 9.3<br>5 890<br>**2EB/26,5** | 16.7<br>10 580<br>**2EB/26,5** | 18.1<br>11 450<br>**2EB/26,5** | 28 | 400 | |
| | 25 | 1.16<br>777<br>**2EB/24,9** | 1.64<br>1 100<br>**2EB/24,9** | 2.31<br>1 550<br>**2EB/24,9** | 3.26<br>2 180<br>**2EB/24,9** | 4.59<br>3 070<br>**2EB/24,9** | 6.5<br>4 330<br>**2EB/24,9** | 9.1<br>6 110<br>**2EB/24,9** | 12<br>7 580<br>**2EB/23,5** | 12.9<br>8 610<br>**2EB/24,9** | 16.9<br>10 680<br>**2EB/23,5** | 25 | 355 | |
| | 22.4 | 1.63<br>1 040<br>**2EB/21,2** | 2.23<br>1 430<br>**2EB/21,2** | 3.05<br>1 960<br>**2EB/21,2** | 4.17<br>2 680<br>**2EB/21,2** | 5.7<br>3 670<br>**2EB/21,2** | 8.1<br>5 170<br>**2EB/21,2** | 11.4<br>7 290<br>**2EB/21,2** | 11.5<br>7 410<br>**2EB/21,2** | 16.5<br>10 590<br>**2EB/21,2** | 20.4<br>13 120<br>**2EB/21,2** | 22.4 | 315 | |
| | 20 | 1.16<br>777<br>**2EB/19,6** | 1.64<br>1 100<br>**2EB/19,6** | 2.31<br>1 550<br>**2EB/19,6** | 3.26<br>2 180<br>**2EB/19,6** | 4.6<br>3 070<br>**2EB/19,6** | 6.5<br>4 330<br>**2EB/19,6** | 9.1<br>6 110<br>**2EB/19,6** | 12<br>7 580<br>**2EB/18,5** | 12.9<br>8 610<br>**2EB/19,6** | 16.9<br>10 680<br>**2EB/18,5** | 20 | 280 | |
| | 16 | 1.48<br>1 050<br>**2EB/16,7** | 2.02<br>1 440<br>**2EB/16,7** | 2.77<br>1 970<br>**2EB/16,7** | 3.79<br>2 700<br>**2EB/16,7** | 5.2<br>3 690<br>**2EB/16,7** | 7.3<br>5 200<br>**2EB/16,7** | 10.3<br>7 340<br>**2EB/16,7** | 12.8<br>9 090<br>**2EB/16,7** | 15<br>10 650<br>**2EB/16,7** | 18.5<br>13 200<br>**2EB/16,7** | 16 | 224 | |
| | 14 | 1.05<br>782<br>**2EB/15,5** | 1.49<br>1 100<br>**2EB/15,5** | 2.1<br>1 560<br>**2EB/15,5** | 2.96<br>2 190<br>**2EB/15,5** | 4.17<br>3 090<br>**2EB/15,5** | 5.9<br>4 360<br>**2EB/15,5** | 8.3<br>6 150<br>**2EB/15,5** | 10.9<br>7 620<br>**2EB/14,7** | 11.7<br>8 670<br>**2EB/15,5** | 15.3<br>10 750<br>**2EB/14,7** | 14 | 200 | |
| | 12.5 | 1.75<br>1 220<br>**2EB/13,2** | 2.05<br>1 440<br>**2EB/13,2** | 2.8<br>1 970<br>**2EB/13,2** | 3.84<br>2 690<br>**2EB/13,2** | 5.3<br>3 690<br>**2EB/13,2** | 7.4<br>5 200<br>**2EB/13,2** | 10.4<br>7 330<br>**2EB/13,2** | 12.9<br>9 080<br>**2EB/13,2** | 20.5<br>14 280<br>**2EB/13,2** | 18.8<br>13 190<br>**2EB/13,2** | 12.5 | 180 | |
| | 11.2 | 1.75<br>1 160<br>**2EB/11,1** | 1.83<br>1 210<br>**2EB/11,1** | 3.51<br>2 320<br>**2EB/11,1** | 4.64<br>3 070<br>**2EB/11,1** | 4.64<br>3 070<br>**2EB/11,1** | 9.3<br>6 140<br>**2EB/11,1** | 9.3<br>6 140<br>**2EB/11,1** | 9.3<br>6 140<br>**2EB/11,1** | 18.3<br>12 110<br>**2EB/11,1** | 18.3<br>12 110<br>**2EB/11,1** | 11.2 | 160 | |
| | 10 | 1.72<br>1 230<br>**2EB/10,4** | 2.02<br>1 440<br>**2EB/10,4** | 3.27<br>2 320<br>**2EB/10,4** | 4.74<br>3 380<br>**2EB/10,4** | 5.1<br>3 640<br>**2EB/10,4** | 9.4<br>6 710<br>**2EB/10,4** | 10.2<br>7 290<br>**2EB/10,4** | 10.2<br>7 290<br>**2EB/10,4** | 20.1<br>14 300<br>**2EB/10,4** | 21.3<br>15 180<br>**2EB/10,4** | 10 | 140 | |
| | 9 | 1.73<br>1 160<br>**2EB/8,79** | 1.8<br>1 210<br>**2EB/8,79** | 3.46<br>2 320<br>**2EB/8,79** | 4.57<br>3 070<br>**2EB/8,79** | 4.57<br>3 070<br>**2EB/8,79** | 9.1<br>6 140<br>**2EB/8,79** | 9.1<br>6 140<br>**2EB/8,79** | 9.1<br>6 140<br>**2EB/8,79** | 19<br>12 790<br>**2EB/8,79** | – | 9 | 125 | |

| $n_{N2} \times L_h$ | $i_N$ | Gear reducer size<br>$P_{N2}$ kW<br>$M_{N2}$ N m<br>... / i<br>030A | 042A | 060A | 085A | 125A | 180A | 250A | 355A | 500A | 710A | $i_N$ | $n_1$ min$^{-1}$ | $n_{N2}$ |
|---|---|---|---|---|---|---|---|---|---|---|---|---|---|---|
| **140 000** | 200 | 37.5<br>24 340<br>**4EB/190** | 49.3<br>32 720<br>**4EB/195** | 49.3<br>32 000<br>**4EB/190** | –<br>62 320<br>**4EB/193** | –<br>62 960<br>**4EB/195** | –<br>128 710<br>**4EB/193** | –<br>139 140<br>**4EB/209** | –<br>276 790<br>**4EB/213** | –<br>271 280<br>**4EB/209** | –<br>482 740<br>**4EB/213** | 200 | 2 800 | **14** |
| | 200 | –<br>19 980<br>**3EB/200** | – | – | – | – | – | – | – | – | – | 200 | 2 800 | |
| | 180 | 35.9<br>24 410<br>**4EB/178** | 45.5<br>31 670<br>**4EB/182** | 45.5<br>30 980<br>**4EB/178** | –<br>59 620<br>**4EB/178** | –<br>60 950<br>**4EB/182** | –<br>123 130<br>**4EB/179** | –<br>123 130<br>**4EB/179** | –<br>244 940<br>**4EB/182** | –<br>240 070<br>**4EB/179** | –<br>427 210<br>**4EB/182** | 180 | 2 500 | |
| | 160 | 38<br>24 320<br>**4EB/150** | 42.1<br>27 580<br>**4EB/153** | 42.1<br>29 180<br>**4EB/162** | 81<br>51 920<br>**4EB/150** | 81<br>53 080<br>**4EB/153** | –<br>107 240<br>**4EB/150** | – | – | – | – | 160 | 2 240 | |
| | 160 | 28.8<br>20 000<br>**3EB/163** | 31.8<br>20 610<br>**3EB/152** | –<br>38 650<br>**3EB/154** | –<br>46 530<br>**3EB/155** | –<br>82 150<br>**3EB/159** | – | – | – | – | – | 160 | 2 240 | |
| | 140 | 29.4<br>19 510<br>**3EB/139** | 29.4<br>20 130<br>**3EB/143** | –<br>38 670<br>**3EB/139** | –<br>43 150<br>**3EB/139** | –<br>72 240<br>**3EB/129** | –<br>79 930<br>**3EB/143** | –<br>148 420<br>**3EB/143** | –<br>148 420<br>**3EB/143** | – | – | 140 | 2 000 | |
| | 125 | 27.3<br>18 420<br>**3EB/127** | 40.7<br>26 220<br>**3EB/122** | 59<br>38 640<br>**3EB/123** | 93<br>61 440<br>**3EB/124** | –<br>72 150<br>**3EB/125** | –<br>73 940<br>**3EB/128** | –<br>138 240<br>**3EB/129** | –<br>138 240<br>**3EB/129** | – | – | 125 | 1 800 | |
| | 112 | 30<br>19 940<br>**3EB/111** | 43.7<br>29 940<br>**3EB/115** | 58<br>38 670<br>**3EB/111** | 88<br>58 570<br>**3EB/111** | –<br>66 070<br>**3EB/111** | –<br>117 320<br>**3EB/115** | –<br>168 760<br>**3EB/115** | –<br>168 760<br>**3EB/115** | – | – | 112 | 1 600 | |
| | 100 | 32.1<br>22 280<br>**3EB/102** | 39.8<br>28 130<br>**3EB/104** | 58<br>38 670<br>**3EB/97,1** | 92<br>61 490<br>**3EB/97,8** | 131<br>89 740<br>**3EB/100** | 156<br>109 460<br>**3EB/103** | –<br>158 510<br>**3EB/104** | –<br>158 510<br>**3EB/104** | – | – | 100 | 1 400 | |
| | 90 | 36.8<br>24 350<br>**3EB/86,6** | 44.6<br>30 790<br>**3EB/90,5** | 72<br>47 840<br>**3EB/86,6** | 92<br>61 320<br>**3EB/87,7** | 121<br>82 140<br>**3EB/88,6** | 178<br>122 530<br>**3EB/90,3** | –<br>175 170<br>**3EB/90,5** | –<br>216 310<br>**3EB/90,5** | – | – | 90 | 1 250 | |
| | 80 | 32.6<br>22 260<br>**3EB/80,2** | 41.3<br>28 720<br>**3EB/81,6** | 59<br>38 650<br>**3EB/77** | 93<br>61 450<br>**3EB/77,5** | 133<br>89 660<br>**3EB/79** | 165<br>114 060<br>**3EB/80,9** | 252<br>175 240<br>**3EB/81,6** | 290<br>201 740<br>**3EB/81,6** | – | – | 80 | 1 120 | |
| | 71 | 37.3<br>24 350<br>**3EB/68,3** | 45.1<br>30 860<br>**3EB/71,7** | 73<br>47 800<br>**3EB/68,3** | 93<br>61 470<br>**3EB/69,5** | 123<br>82 070<br>**3EB/69,8** | 179<br>122 460<br>**3EB/71,6** | 268<br>178 530<br>**3EB/69,8** | 333<br>227 810<br>**3EB/71,7** | – | – | 71 | 1 000 | |
| | 63 | 33<br>22 240<br>**3EB/63,6** | 44.2<br>30 330<br>**3EB/64,7** | 61<br>38 900<br>**3EB/60** | 91<br>59 050<br>**3EB/61,1** | 142<br>96 830<br>**3EB/64,4** | 177<br>120 640<br>**3EB/64,2** | 255<br>175 100<br>**3EB/64,7** | 309<br>212 180<br>**3EB/64,7** | – | – | 63 | 900 | |
| | 56 | 28.8<br>20 000<br>**3EB/58,2** | 40.7<br>26 870<br>**3EB/55,3** | 56<br>38 780<br>**3EB/58,2** | 84<br>54 830<br>**3EB/54,8** | 131<br>85 800<br>**3EB/55** | 163<br>106 900<br>**3EB/54,9** | 285<br>188 020<br>**3EB/55,3** | 285<br>188 020<br>**3EB/55,3** | – | – | 56 | 800 | |
| | 50 | 33.7<br>24 510<br>**3EB/54,1** | 37.4<br>25 670<br>**3EB/51** | 66<br>48 130<br>**3EB/54,1** | – | 150<br>102 850<br>**3EB/51** | 150<br>100 940<br>**3EB/50** | 255<br>175 090<br>**3EB/51** | 262<br>179 620<br>**3EB/51** | – | – | 50 | 710 | |
| | 45 | 28.6<br>20 000<br>**3EB/46,2** | – | 55<br>38 800<br>**3EB/46,2** | 71<br>45 900<br>**3EB/42,7** | 138<br>91 310<br>**3EB/43,6** | 138<br>89 490<br>**3EB/42,8** | 241<br>159 250<br>**3EB/43,6** | 241<br>159 250<br>**3EB/43,6** | – | – | 45 | 630 | |
| | 40 | 31.7<br>23 070<br>**3EB/42,7** | 31.7<br>23 230<br>**3EB/43** | 65<br>47 550<br>**3EB/42,7** | – | – | – | – | – | – | – | 40 | 560 | |
| | 35.5 | 29.3<br>20 110<br>**3EB/36** | 29.3<br>20 560<br>**3EB/36,8** | 60<br>41 460<br>**3EB/36** | – | – | – | – | – | – | – | 35.5 | 500 | |
| | 31.5 | – | – | – | – | – | – | – | – | – | – | 31.5 | 450 | |
| | 31.5 | – | – | – | – | – | – | – | – | – | – | 31.5 | 450 | |
| | 28 | – | – | – | – | – | – | – | – | – | – | 28 | 400 | |
| | 25 | 16.3<br>11 500<br>**2EB/26,2** | 34.5<br>22 670<br>**2EB/24,4** | 34.5<br>24 340<br>**2EB/26,2** | 65<br>46 610<br>**2EB/26,5** | 65<br>46 610<br>**2EB/26,5** | – | – | – | – | – | 25 | 355 | |
| | 22.4 | – | – | – | – | – | – | – | – | – | – | 22.4 | 315 | |
| | 20 | 20<br>14 340<br>**2EB/21** | 42.2<br>28 130<br>**2EB/19,6** | 42.2<br>30 210<br>**2EB/21** | 75<br>54 170<br>**2EB/21,2** | 75<br>54 170<br>**2EB/21,2** | – | – | – | – | – | 20 | 280 | |
| | 16 | 25.3<br>17 850<br>**2EB/16,6** | 46.8<br>30 780<br>**2EB/15,4** | 51<br>36 160<br>**2EB/16,6** | 87<br>61 730<br>**2EB/16,7** | 97<br>68 940<br>**2EB/16,7** | – | – | – | – | – | 16 | 224 | |
| | 14 | – | – | – | – | – | – | – | – | – | – | 14 | 200 | |
| | 12.5 | 27.4<br>19 100<br>**2EB/13,1** | 47.4<br>30 760<br>**2EB/12,2** | 55<br>38 190<br>**2EB/13,1** | 88<br>61 680<br>**2EB/13,2** | 103<br>72 510<br>**2EB/13,2** | – | – | – | – | – | 12.5 | 180 | |
| | 11.2 | – | – | – | – | – | – | – | – | – | – | 11.2 | 160 | |
| | 10 | 21.3<br>14 880<br>**2EB/10,2** | 42.7<br>30 420<br>**2EB/10,5** | 42.7<br>29 760<br>**2EB/10,2** | 85<br>60 730<br>**2EB/10,4** | 85<br>60 730<br>**2EB/10,4** | – | – | – | – | – | 10 | 140 | |
| | 9 | – | – | – | – | – | – | – | – | – | – | 9 | 125 | |

| $n_{N2} \times L_h$ | $i_N$ | Gear reducer size<br>$P_{N2}$ kW<br>$M_{N2}$ N m<br>. . . / i<br>001A | 002A | 003A | 004A | 006A | 009A | 012A | 015A | 018A | 021A | $i_N$ | $n_1$ min$^{-1}$ | $n_{N2}$ |
|---|---|---|---|---|---|---|---|---|---|---|---|---|---|---|
| **112 000** | 2240 | 790<br>**4EB/2265** | 1 110<br>**4EB/2265** | – | – | – | – | – | – | – | – | | | |
| | 2000 | 1 060<br>**4EB/1930** | 1 210<br>**4EB/1930** | 1 570<br>**4EB/2026** | 2 210<br>**4EB/2026** | 3 120<br>**4EB/2026** | – | – | – | – | – | | | |
| | 1800 | 790<br>**4EB/1812** | 1 110<br>**4EB/1812** | 1 990<br>**4EB/1726** | 2 630<br>**4EB/1726** | 3 710<br>**4EB/1726** | 4 400<br>**4EB/1812** | 6 210<br>**4EB/1812** | 7 700<br>**4EB/1711** | 8 750<br>**4EB/1812** | 10 850<br>**4EB/1711** | | | |
| | 1600 | 1 060<br>**4EB/1610** | 1 450<br>**4EB/1610** | 1 570<br>**4EB/1621** | 2 220<br>**4EB/1649** | 3 120<br>**4EB/1621** | 5 230<br>**4EB/1544** | 7 380<br>**4EB/1544** | 9 170<br>**4EB/1544** | 10 410<br>**4EB/1544** | 10 410<br>**4EB/1544** | | | |
| | 1400 | 1 060<br>**4EB/1392** | 1 450<br>**4EB/1392** | 1 990<br>**4EB/1405** | 2 720<br>**4EB/1405** | 3 730<br>**4EB/1405** | 4 400<br>**4EB/1450** | 6 210<br>**4EB/1450** | 7 700<br>**4EB/1392** | 8 750<br>**4EB/1450** | 10 860<br>**4EB/1392** | | | |
| | 1250 | 1 240<br>**4EB/1270** | 1 460<br>**4EB/1288** | 1 990<br>**4EB/1245** | 2 720<br>**4EB/1197** | 3 720<br>**4EB/1197** | 5 260<br>**4EB/1256** | 7 420<br>**4EB/1256** | 9 200<br>**4EB/1256** | 10 780<br>**4EB/1256** | 13 360<br>**4EB/1256** | | | |
| | 1120 | 1 240<br>**4EB/1097** | 1 680<br>**4EB/1097** | 2 350<br>**4EB/1107** | 2 730<br>**4EB/1124** | 3 730<br>**4EB/1124** | 5 250<br>**4EB/1070** | 7 400<br>**4EB/1070** | 9 170<br>**4EB/1070** | 10 750<br>**4EB/1070** | 13 320<br>**4EB/1070** | | | |
| | 1000 | 1 240<br>**4EB/1016** | 1 450<br>**4EB/1004** | 2 110<br>**4EB/981** | 2 730<br>**4EB/998** | 3 730<br>**4EB/1013** | 5 810<br>**4EB/990** | 8 200<br>**4EB/990** | 11 560<br>**4EB/990** | 10 780<br>**4EB/1005** | 13 360<br>**4EB/1005** | | | |
| | 900 | 1 240<br>**4EB/916** | 1 690<br>**4EB/916** | 2 350<br>**4EB/886** | 3 430<br>**4EB/943** | 4 510<br>**4EB/943** | 5 250<br>**4EB/871** | 7 410<br>**4EB/871** | 9 180<br>**4EB/871** | 10 760<br>**4EB/871** | 13 330<br>**4EB/871** | | | |
| | 800 | 1 240<br>**4EB/791** | 1 680<br>**4EB/791** | 2 350<br>**4EB/799** | 3 410<br>**4EB/787** | 4 670<br>**4EB/787** | 6 810<br>**4EB/844** | 9 420<br>**4EB/844** | 11 680<br>**4EB/844** | 13 840<br>**4EB/844** | 13 370<br>**4EB/818** | | | |
| | 710 | 1 240<br>**4EB/732** | 1 720<br>**4EB/732** | 2 360<br>**4EB/739** | 3 400<br>**4EB/680** | 4 660<br>**4EB/680** | 6 770<br>**4EB/687** | 9 370<br>**4EB/687** | 11 620<br>**4EB/687** | 13 810<br>**4EB/687** | 17 110<br>**4EB/687** | | | |
| | 630 | 1 240<br>**4EB/632** | 1 720<br>**4EB/632** | 2 350<br>**4EB/638** | 3 410<br>**4EB/630** | 4 670<br>**4EB/630** | 6 750<br>**4EB/585** | 9 350<br>**4EB/585** | 11 580<br>**4EB/645** | 11 580<br>**4EB/645** | 17 070<br>**4EB/585** | | | |
| | 560 | 1 240<br>**4EB/535** | 1 710<br>**4EB/535** | 2 350<br>**4EB/544** | 3 410<br>**4EB/544** | 4 660<br>**4EB/544** | 6 770<br>**4EB/541** | 9 370<br>**4EB/541** | 11 620<br>**4EB/541** | 14 430<br>**4EB/541** | 17 130<br>**4EB/549** | | | |
| | 500 | 1 240<br>**4EB/505** | 1 720<br>**4EB/505** | 2 350<br>**4EB/497** | 3 410<br>**4EB/497** | 4 670<br>**4EB/497** | 5 260<br>**4EB/493** | 7 410<br>**4EB/493** | 9 190<br>**4EB/493** | 10 760<br>**4EB/493** | 13 340<br>**4EB/493** | | | |
| | 450 | 1 240<br>**4EB/443** | 1 680<br>**4EB/443** | 2 350<br>**4EB/460** | 3 420<br>**4EB/460** | 4 680<br>**4EB/460** | 6 800<br>**4EB/461** | 9 420<br>**4EB/461** | 11 670<br>**4EB/461** | 14 490<br>**4EB/461** | 17 170<br>**4EB/468** | | | |
| | 400 | 1 240<br>**4EB/404** | 1 720<br>**4EB/404** | 2 360<br>**4EB/418** | 3 420<br>**4EB/418** | 4 660<br>**4EB/381** | 6 770<br>**4EB/389** | 9 380<br>**4EB/389** | 11 620<br>**4EB/389** | 13 440<br>**4EB/389** | 15 370<br>**4EB/433** | | | |
| | 355 | 1 240<br>**4EB/354** | 1 720<br>**4EB/354** | 2 350<br>**4EB/362** | 3 420<br>**4EB/362** | 4 680<br>**4EB/362** | 6 790<br>**4EB/364** | 9 410<br>**4EB/364** | 11 660<br>**4EB/364** | 14 470<br>**4EB/369** | 14 470<br>**4EB/369** | | | |
| | 315 | 1 240<br>**4EB/319** | 1 720<br>**4EB/319** | 2 350<br>**4EB/319** | 3 410<br>**4EB/310** | 4 660<br>**4EB/305** | 6 780<br>**4EB/311** | 9 390<br>**4EB/311** | 11 630<br>**4EB/311** | 12 640<br>**4EB/311** | 12 640<br>**4EB/311** | | | |
| | 280 | 1 240<br>**4EB/270** | 1 710<br>**4EB/270** | 2 360<br>**4EB/290** | 3 420<br>**4EB/290** | 4 680<br>**4EB/290** | 6 770<br>**4EB/271** | 9 370<br>**4EB/271** | 11 620<br>**4EB/271** | 14 490<br>**4EB/291** | 17 600<br>**4EB/291** | | | |
| | 250 | 1.44<br>1 240<br>**4EB/253** | 1.99<br>1 720<br>**4EB/253** | 2.86<br>2 350<br>**4EB/240** | 4.15<br>3 410<br>**4EB/240** | 5.7<br>4 660<br>**4EB/240** | –<br>6 780<br>**4EB/245** | –<br>9 390<br>**4EB/245** | –<br>11 630<br>**4EB/245** | –<br>14 440<br>**4EB/245** | –<br>15 880<br>**4EB/245** | 250 | 2 800 | **11.2** |
| | 224 | 1.52<br>1 240<br>**4EB/214** | 2.1<br>1 710<br>**4EB/214** | 2.7<br>2 350<br>**4EB/229** | 3.91<br>3 420<br>**4EB/229** | 5.4<br>4 680<br>**4EB/229** | 7.8<br>6 800<br>**4EB/229** | 10.7<br>9 410<br>**4EB/229** | 13.3<br>11 660<br>**4EB/229** | 16.5<br>14 480<br>**4EB/229** | 17.6<br>15 380<br>**4EB/229** | 224 | 2 500 | |
| | 200 | 1.53<br>1 240<br>**4EB/189** | 2.12<br>1 710<br>**4EB/189** | 2.86<br>2 350<br>**4EB/193** | 4.15<br>3 410<br>**4EB/193** | 5.7<br>4 660<br>**4EB/193** | 8.2<br>6 780<br>**4EB/194** | 11.3<br>9 380<br>**4EB/194** | 14<br>11 620<br>**4EB/194** | 16.3<br>13 390<br>**4EB/193** | 20.3<br>16 800<br>**4EB/194** | 200 | 2 240 | |
| | 200 | 1.32<br>1 060<br>**3EB/189** | 1.8<br>1 450<br>**3EB/189** | 2.31<br>1 990<br>**3EB/202** | 3.06<br>2 640<br>**3EB/202** | 4.32<br>3 720<br>**3EB/202** | 6.1<br>5 250<br>**3EB/202** | 8.6<br>7 400<br>**3EB/202** | 10.7<br>9 200<br>**3EB/202** | 12.1<br>10 440<br>**3EB/202** | 12.1<br>10 440<br>**3EB/202** | 200 | 2 240 | |
| | 180 | 1.44<br>1 240<br>**4EB/181** | 1.99<br>1 720<br>**4EB/181** | 2.72<br>2 350<br>**4EB/181** | 3.95<br>3 420<br>**4EB/181** | 5.4<br>4 680<br>**4EB/181** | 7.8<br>6 790<br>**4EB/182** | 10.8<br>9 410<br>**4EB/182** | 13.4<br>11 660<br>**4EB/182** | 16.7<br>14 480<br>**4EB/182** | 18.7<br>16 270<br>**4EB/182** | 180 | 2 000 | |
| | 160 | 1.49<br>1 240<br>**4EB/157** | 2.06<br>1 710<br>**4EB/157** | 2.77<br>2 350<br>**4EB/160** | 4.03<br>3 410<br>**4EB/160** | 5.5<br>4 670<br>**4EB/160** | 7.9<br>6 790<br>**4EB/163** | 10.9<br>9 400<br>**4EB/163** | 14.3<br>11 610<br>**4EB/153** | 17.4<br>14 150<br>**4EB/153** | 17.4<br>14 150<br>**4EB/153** | 160 | 1 800 | |
| | 160 | 1.23<br>1 060<br>**3EB/163** | 1.68<br>1 460<br>**3EB/163** | 2.5<br>2 110<br>**3EB/159** | 3.13<br>2 730<br>**3EB/164** | 4.28<br>3 740<br>**3EB/164** | 6<br>5 270<br>**3EB/164** | 8.5<br>7 430<br>**3EB/164** | 10.5<br>9 210<br>**3EB/164** | 12.4<br>10 790<br>**3EB/164** | 13.7<br>11 960<br>**3EB/164** | 160 | 1 800 | |
| | 140 | 1.4<br>1 240<br>**3EB/149** | 1.49<br>1 320<br>**3EB/149** | 2.38<br>1 990<br>**3EB/140** | 3.25<br>2 720<br>**3EB/140** | 4.46<br>3 730<br>**3EB/140** | 6.3<br>5 250<br>**3EB/140** | 8.9<br>7 410<br>**3EB/140** | 11<br>9 180<br>**3EB/140** | 12.6<br>10 550<br>**3EB/140** | 12.6<br>10 550<br>**3EB/140** | 140 | 1 600 | |
| | 125 | 1.42<br>1 240<br>**3EB/129** | 1.92<br>1 690<br>**3EB/129** | 2.66<br>2 360<br>**3EB/130** | 3.32<br>2 930<br>**3EB/130** | 4.67<br>4 140<br>**3EB/130** | 6.6<br>5 830<br>**3EB/130** | 9.3<br>8 220<br>**3EB/130** | 11.5<br>10 170<br>**3EB/130** | 12<br>10 810<br>**3EB/132** | 14.9<br>13 390<br>**3EB/132** | 125 | 1 400 | |
| | 112 | 1.26<br>1 060<br>**3EB/110** | 1.73<br>1 450<br>**3EB/110** | 2.78<br>2 350<br>**3EB/110** | 4.04<br>3 410<br>**3EB/110** | 5.4<br>4 540<br>**3EB/110** | 8<br>6 780<br>**3EB/110** | 10.6<br>8 960<br>**3EB/110** | 10.6<br>8 960<br>**3EB/110** | 12.6<br>10 780<br>**3EB/112** | 15.6<br>13 360<br>**3EB/112** | 112 | 1 250 | |
| | 100 | 1.42<br>1 240<br>**3EB/103** | 1.96<br>1 720<br>**3EB/103** | 2.66<br>2 360<br>**3EB/104** | 3.32<br>2 930<br>**3EB/104** | 4.67<br>4 140<br>**3EB/104** | 6.6<br>5 830<br>**3EB/104** | 9.3<br>8 220<br>**3EB/104** | 13.1<br>11 590<br>**3EB/104** | 13.1<br>11 590<br>**3EB/104** | 15.1<br>13 380<br>**3EB/104** | 100 | 1 120 | |

| $n_{N2} \times L_h$ | $i_N$ | Gear reducer size<br>$P_{N2}$ kW<br>$M_{N2}$ N m<br>... / i<br>030A | 042A | 060A | 085A | 125A | 180A | 250A | 355A | 500A | 710A | $i_N$ | $n_1$ min$^{-1}$ | $n_{N2}$ |
|---|---|---|---|---|---|---|---|---|---|---|---|---|---|---|
| **112 000** | 2240 | – | – | – | – | – | – | – | – | – | – | | | |
| | 2000 | – | – | – | – | – | – | – | – | – | – | | | |
| | 1800 | – | – | – | – | – | – | – | – | – | – | | | |
| | 1600 | 20 190<br>**4EB/1531** | – | – | – | – | – | – | – | – | – | | | |
| | 1400 | – | – | – | – | – | – | – | – | – | – | | | |
| | 1250 | 20 240<br>**4EB/1246** | – | 39 120<br>**4EB/1176** | 62 210<br>**4EB/1184** | 83 160<br>**4EB/1213** | – | – | – | – | – | | | |
| | 1120 | 20 190<br>**4EB/1061** | 31 240<br>**4EB/1095** | 39 150<br>**4EB/1061** | 62 230<br>**4EB/1061** | – | 123 970<br>**4EB/1093** | – | – | – | – | | | |
| | 1000 | 22 530<br>**4EB/971** | 31 250<br>**4EB/988** | 39 000<br>**4EB/957** | 62 280<br>**4EB/963** | 83 160<br>**4EB/970** | 123 970<br>**4EB/980** | – | – | – | – | | | |
| | 900 | 20 210<br>**4EB/864** | 31 270<br>**4EB/891** | 36 410<br>**4EB/864** | 62 290<br>**4EB/864** | 78 290<br>**4EB/932** | 124 100<br>**4EB/890** | 156 100<br>**4EB/840** | 249 870<br>**4EB/860** | 287 030<br>**4EB/859** | 471 690<br>**4EB/860** | | | |
| | 800 | 24 790<br>**4EB/827** | 34 260<br>**4EB/845** | 35 480<br>**4EB/815** | 72 560<br>**4EB/837** | 72 920<br>**4EB/841** | 124 070<br>**4EB/798** | 144 410<br>**4EB/753** | 249 910<br>**4EB/776** | 265 540<br>**4EB/770** | 471 760<br>**4EB/776** | | | |
| | 710 | 24 660<br>**4EB/673** | 31 010<br>**4EB/688** | 30 340<br>**4EB/673** | 62 530<br>**4EB/736** | 66 000<br>**4EB/735** | 123 750<br>**4EB/679** | 176 770<br>**4EB/672** | 250 150<br>**4EB/701** | 262 510<br>**4EB/735** | 487 490<br>**4EB/736** | | | |
| | 630 | 22 560<br>**4EB/632** | 29 620<br>**4EB/634** | 39 340<br>**4EB/652** | 73 250<br>**4EB/669** | 61 730<br>**4EB/663** | 132 630<br>**4EB/644** | 133 530<br>**4EB/648** | 245 930<br>**4EB/664** | 243 880<br>**4EB/659** | 455 950<br>**4EB/664** | | | |
| | 560 | 24 780<br>**4EB/573** | 26 260<br>**4EB/542** | 48 460<br>**4EB/538** | 72 860<br>**4EB/545** | 91 210<br>**4EB/588** | 124 060<br>**4EB/581** | 177 060<br>**4EB/544** | 250 390<br>**4EB/561** | 364 000<br>**4EB/588** | 426 730<br>**4EB/600** | | | |
| | 500 | 24 840<br>**4EB/531** | 31 300<br>**4EB/507** | 39 340<br>**4EB/514** | 62 550<br>**4EB/518** | 83 250<br>**4EB/479** | 146 180<br>**4EB/515** | 182 010<br>**4EB/519** | 208 200<br>**4EB/524** | 326 800<br>**4EB/479** | 470 090<br>**4EB/480** | | | |
| | 450 | 24 790<br>**4EB/459** | 37 500<br>**4EB/434** | 48 670<br>**4EB/459** | 73 180<br>**4EB/464** | 77 730<br>**4EB/432** | 146 270<br>**4EB/465** | 168 790<br>**4EB/465** | 299 820<br>**4EB/433** | 363 850<br>**4EB/463** | 438 880<br>**4EB/433** | | | |
| | 400 | 24 830<br>**4EB/424** | 31 280<br>**4EB/404** | 48 760<br>**4EB/424** | 73 250<br>**4EB/424** | 84 890<br>**4EB/378** | 147 130<br>**4EB/401** | 188 950<br>**4EB/409** | 301 150<br>**4EB/419** | 340 090<br>**4EB/378** | 429 360<br>**4EB/410** | | | |
| | 355 | 24 770<br>**4EB/362** | 37 650<br>**4EB/370** | 43 840<br>**4EB/362** | 73 120<br>**4EB/366** | 79 360<br>**4EB/341** | 140 630<br>**4EB/362** | 175 460<br>**4EB/367** | 279 500<br>**4EB/370** | 315 800<br>**4EB/339** | 526 600<br>**4EB/341** | | | |
| | 315 | 24 690<br>**4EB/305** | 37 530<br>**4EB/311** | 39 300<br>**4EB/321** | 73 250<br>**4EB/335** | 77 970<br>**4EB/323** | 147 120<br>**4EB/317** | 201 280<br>**4EB/324** | 301 140<br>**4EB/330** | 312 350<br>**4EB/323** | 547 120<br>**4EB/324** | | | |
| | 280 | 24 770<br>**4EB/285** | 37 480<br>**4EB/271** | 46 500<br>**4EB/287** | 71 340<br>**4EB/285** | 93 440<br>**4EB/299** | 146 880<br>**4EB/286** | 187 010<br>**4EB/291** | 269 720<br>**4EB/269** | 374 920<br>**4EB/299** | 527 640<br>**4EB/271** | | | |
| | 250 | –<br>24 690<br>**4EB/240** | –<br>33 140<br>**4EB/246** | –<br>32 420<br>**4EB/240** | –<br>63 020<br>**4EB/243** | –<br>82 800<br>**4EB/256** | –<br>147 170<br>**4EB/251** | –<br>170 400<br>**4EB/256** | –<br>301 230<br>**4EB/262** | –<br>332 230<br>**4EB/256** | –<br>547 940<br>**4EB/256** | 250 | 2 800 | **11.2** |
| | 224 | 28.7<br>24 770<br>**4EB/226** | 42.7<br>37 650<br>**4EB/231** | 45.5<br>39 290<br>**4EB/226** | –<br>73 060<br>**4EB/226** | –<br>77 300<br>**4EB/231** | –<br>148 750<br>**4EB/226** | –<br>158 020<br>**4EB/229** | –<br>301 050<br>**4EB/231** | –<br>308 090<br>**4EB/230** | –<br>541 860<br>**4EB/231** | 224 | 2 500 | |
| | 200 | 30.4<br>24 680<br>**4EB/190** | 42.1<br>34 980<br>**4EB/195** | 42.1<br>34 220<br>**4EB/190** | 81<br>66 630<br>**4EB/193** | 81<br>67 320<br>**4EB/195** | –<br>137 620<br>**4EB/193** | –<br>148 780<br>**4EB/209** | –<br>295 950<br>**4EB/213** | –<br>290 060<br>**4EB/209** | –<br>516 170<br>**4EB/213** | 200 | 2 240 | |
| | 200 | 23.7<br>20 250<br>**3EB/200** | – | – | – | – | – | – | – | – | – | 200 | 2 240 | |
| | 180 | 29.1<br>24 750<br>**4EB/178** | 38.9<br>33 860<br>**4EB/182** | 38.9<br>33 120<br>**4EB/178** | 75<br>63 750<br>**4EB/178** | 75<br>65 160<br>**4EB/182** | –<br>131 660<br>**4EB/179** | –<br>131 660<br>**4EB/179** | –<br>261 900<br>**4EB/182** | –<br>256 690<br>**4EB/179** | –<br>456 780<br>**4EB/182** | 180 | 2 000 | |
| | 160 | 30.9<br>24 650<br>**4EB/150** | 36.2<br>29 450<br>**4EB/153** | 36.2<br>31 150<br>**4EB/162** | 70<br>55 440<br>**4EB/150** | 70<br>56 680<br>**4EB/153** | 143<br>114 510<br>**4EB/150** | – | – | – | – | 160 | 1 800 | |
| | 160 | 23.4<br>20 270<br>**3EB/163** | 27.3<br>22 010<br>**3EB/152** | 47.9<br>39 170<br>**3EB/154** | 60<br>49 690<br>**3EB/155** | –<br>83 260<br>**3EB/159** | – | – | – | – | – | 160 | 1 800 | |
| | 140 | 24.4<br>20 210<br>**3EB/139** | 25.1<br>21 530<br>**3EB/143** | 47.3<br>39 200<br>**3EB/139** | 56<br>46 140<br>**3EB/139** | –<br>77 250<br>**3EB/129** | –<br>85 460<br>**3EB/143** | –<br>158 700<br>**3EB/143** | –<br>158 700<br>**3EB/143** | – | – | 140 | 1 600 | |
| | 125 | 22.9<br>19 860<br>**3EB/127** | 32.1<br>26 630<br>**3EB/122** | 46.7<br>39 240<br>**3EB/123** | 74<br>62 390<br>**3EB/124** | 91<br>77 800<br>**3EB/125** | 91<br>79 730<br>**3EB/128** | –<br>149 070<br>**3EB/129** | –<br>149 070<br>**3EB/129** | – | – | 125 | 1 400 | |
| | 112 | 23.8<br>20 240<br>**3EB/111** | 35.7<br>31 330<br>**3EB/115** | 46.2<br>39 260<br>**3EB/111** | 73<br>62 360<br>**3EB/111** | 84<br>71 150<br>**3EB/111** | 142<br>124 330<br>**3EB/115** | –<br>177 740<br>**3EB/115** | –<br>181 730<br>**3EB/115** | – | – | 112 | 1 250 | |
| | 100 | 26.1<br>22 590<br>**3EB/102** | 34.1<br>30 070<br>**3EB/104** | 47.3<br>39 200<br>**3EB/97,1** | 75<br>62 340<br>**3EB/97,8** | 107<br>90 980<br>**3EB/100** | 134<br>117 030<br>**3EB/103** | 192<br>169 490<br>**3EB/104** | 192<br>169 490<br>**3EB/104** | – | – | 100 | 1 120 | |

| $n_{N2} \times L_h$ | $i_N$ | Gear reducer size<br>$P_{N2}$ kW<br>$M_{N2}$ N m<br>... / i<br>001A | 002A | 003A | 004A | 006A | 009A | 012A | 015A | 018A | 021A | $i_N$ | $n_1$ min$^{-1}$ | $n_{N2}$ |
|---|---|---|---|---|---|---|---|---|---|---|---|---|---|---|
| **112 000** | 90 | 1.49<br>1 240<br>**3EB/86,8** | 2.07<br>1 710<br>**3EB/86,8** | 2.78<br>2 350<br>**3EB/88,4** | 4.04<br>3 410<br>**3EB/88,4** | 5.5<br>4 670<br>**3EB/88,4** | 8<br>6 780<br>**3EB/88,4** | 11.1<br>9 390<br>**3EB/88,4** | 13.8<br>11 640<br>**3EB/88,4** | 15.9<br>13 430<br>**3EB/88,4** | 15.8<br>13 340<br>**3EB/88,4** | 90 | 1 000 | **11.2** |
| | 80 | 1.42<br>1 240<br>**3EB/82,1** | 1.97<br>1 720<br>**3EB/82,1** | 2.71<br>2 350<br>**3EB/81,8** | 3.37<br>2 930<br>**3EB/81,8** | 4.76<br>4 130<br>**3EB/81,8** | 6.7<br>5 820<br>**3EB/81,8** | 9.5<br>8 210<br>**3EB/81,8** | 13.3<br>11 580<br>**3EB/81,8** | 13.3<br>11 580<br>**3EB/81,8** | 15.3<br>13 370<br>**3EB/82,2** | 80 | 900 | |
| | 71 | 1.49<br>1 240<br>**3EB/69,5** | 2.07<br>1 710<br>**3EB/69,5** | 2.82<br>2 350<br>**3EB/69,7** | 4.1<br>3 410<br>**3EB/69,7** | 5.6<br>4 670<br>**3EB/69,7** | 8.1<br>6 780<br>**3EB/69,7** | 11.3<br>9 380<br>**3EB/69,7** | 14<br>11 630<br>**3EB/69,7** | 16.6<br>13 820<br>**3EB/69,7** | 17<br>14 120<br>**3EB/69,7** | 71 | 800 | |
| | 63 | 1.43<br>1 240<br>**3EB/64,8** | 1.97<br>1 720<br>**3EB/64,8** | 2.7<br>2 350<br>**3EB/64,8** | 3.36<br>2 930<br>**3EB/64,8** | 4.74<br>4 130<br>**3EB/64,8** | 6.7<br>5 830<br>**3EB/64,8** | 9.4<br>8 210<br>**3EB/64,8** | 13.3<br>11 580<br>**3EB/64,8** | 13.3<br>11 580<br>**3EB/64,8** | 13.3<br>11 580<br>**3EB/64,8** | 63 | 710 | |
| | 56 | 1.49<br>1 240<br>**3EB/54,8** | 2.06<br>1 710<br>**3EB/54,8** | 2.82<br>2 350<br>**3EB/54,9** | 4.09<br>3 410<br>**3EB/54,9** | 5.6<br>4 670<br>**3EB/55,2** | 8.1<br>6 780<br>**3EB/54,9** | 11.3<br>9 380<br>**3EB/54,9** | 13.9<br>11 630<br>**3EB/55,2** | 16.5<br>13 820<br>**3EB/55,2** | 17.9<br>14 970<br>**3EB/55,2** | 56 | 630 | |
| | 50 | 1.42<br>1 240<br>**3EB/51,3** | 1.96<br>1 720<br>**3EB/51,3** | 2.96<br>2 340<br>**3EB/46,3** | 4.3<br>3 400<br>**3EB/46,3** | 5.9<br>4 650<br>**3EB/46,3** | 8.6<br>6 760<br>**3EB/46,3** | 11.8<br>9 350<br>**3EB/46,3** | 13.8<br>10 950<br>**3EB/46,6** | 13.5<br>10 730<br>**3EB/46,6** | 16.5<br>13 070<br>**3EB/46,6** | 50 | 560 | |
| | 45 | 1.43<br>1 240<br>**3EB/45,4** | 1.98<br>1 720<br>**3EB/45,4** | 2.82<br>2 350<br>**3EB/43,6** | 4.1<br>3 410<br>**3EB/43,6** | 5.6<br>4 670<br>**3EB/43,6** | 8.1<br>6 780<br>**3EB/43,6** | 11.3<br>9 380<br>**3EB/43,6** | 14<br>11 630<br>**3EB/43,6** | 15.2<br>12 650<br>**3EB/43,6** | 15.2<br>12 650<br>**3EB/43,6** | 45 | 500 | |
| | 40 | 1.35<br>1 250<br>**3EB/43,4** | 1.87<br>1 730<br>**3EB/43,4** | 2.84<br>2 350<br>**3EB/39** | 4.03<br>3 340<br>**3EB/39** | 4.99<br>4 130<br>**3EB/39** | 8.1<br>6 680<br>**3EB/39** | 11.3<br>9 390<br>**3EB/39** | 11.3<br>9 390<br>**3EB/39** | 11.3<br>9 390<br>**3EB/39** | 11.3<br>9 390<br>**3EB/39** | 40 | 450 | |
| | 35.5 | 1.44<br>1 240<br>**3EB/36** | 2<br>1 720<br>**3EB/36** | 2.69<br>2 350<br>**3EB/36,7** | 3.9<br>3 420<br>**3EB/36,7** | 5.3<br>4 680<br>**3EB/36,7** | 7.8<br>6 800<br>**3EB/36,7** | 10.7<br>9 410<br>**3EB/36,7** | 13<br>11 400<br>**3EB/36,7** | 13<br>11 400<br>**3EB/36,7** | 13<br>11 400<br>**3EB/36,7** | 35.5 | 400 | |
| | 31.5 | 1.44<br>1 180<br>**3EB/30,3** | 2.08<br>1 690<br>**3EB/30,3** | 2.83<br>2 350<br>**3EB/30,9** | 4.02<br>3 340<br>**3EB/30,9** | 4.97<br>4 130<br>**3EB/30,9** | 8<br>6 680<br>**3EB/30,9** | 11.4<br>9 480<br>**3EB/30,9** | 12<br>9 960<br>**3EB/30,9** | 12<br>9 960<br>**3EB/30,9** | – | 31.5 | 355 | |
| | 31.5 | 0.94<br>788<br>**2EB/31,1** | 1.33<br>1 110<br>**2EB/31,1** | 1.87<br>1 570<br>**2EB/31,1** | 2.64<br>2 210<br>**2EB/31,1** | 3.73<br>3 110<br>**2EB/31,1** | 5.3<br>4 390<br>**2EB/31,1** | 7.4<br>6 190<br>**2EB/31,1** | 8.4<br>6 610<br>**2EB/29,3** | 10.4<br>8 730<br>**2EB/31,1** | 13.7<br>10 830<br>**2EB/29,3** | 31.5 | 355 | |
| | 28 | 1.32<br>1 060<br>**2EB/26,5** | 1.55<br>1 250<br>**2EB/26,5** | 2.47<br>1 980<br>**2EB/26,5** | 3.38<br>2 720<br>**2EB/26,5** | 3.87<br>3 110<br>**2EB/26,5** | 6.5<br>5 240<br>**2EB/26,5** | 7.5<br>6 050<br>**2EB/26,5** | 7.5<br>6 050<br>**2EB/26,5** | 13.4<br>10 730<br>**2EB/26,5** | 14.6<br>11 760<br>**2EB/26,5** | 28 | 315 | |
| | 25 | 0.93<br>789<br>**2EB/24,9** | 1.31<br>1 110<br>**2EB/24,9** | 1.85<br>1 570<br>**2EB/24,9** | 2.61<br>2 210<br>**2EB/24,9** | 3.68<br>3 120<br>**2EB/24,9** | 5.2<br>4 400<br>**2EB/24,9** | 7.3<br>6 200<br>**2EB/24,9** | 9.6<br>7 690<br>**2EB/23,5** | 10.3<br>8 740<br>**2EB/24,9** | 13.5<br>10 840<br>**2EB/23,5** | 25 | 280 | |
| | 22.4 | 1.31<br>1 060<br>**2EB/21,2** | 1.79<br>1 450<br>**2EB/21,2** | 2.45<br>1 980<br>**2EB/21,2** | 3.36<br>2 720<br>**2EB/21,2** | 4.6<br>3 720<br>**2EB/21,2** | 6.5<br>5 240<br>**2EB/21,2** | 9.1<br>7 390<br>**2EB/21,2** | 9.4<br>7 600<br>**2EB/21,2** | 13.3<br>10 740<br>**2EB/21,2** | 16.5<br>13 310<br>**2EB/21,2** | 22.4 | 250 | |
| | 20 | 0.94<br>788<br>**2EB/19,6** | 1.33<br>1 110<br>**2EB/19,6** | 1.87<br>1 570<br>**2EB/19,6** | 2.64<br>2 210<br>**2EB/19,6** | 3.73<br>3 110<br>**2EB/19,6** | 5.3<br>4 390<br>**2EB/19,6** | 7.4<br>6 190<br>**2EB/19,6** | 9.7<br>7 680<br>**2EB/18,5** | 10.4<br>8 730<br>**2EB/19,6** | 13.7<br>10 830<br>**2EB/18,5** | 20 | 224 | |
| | 16 | 1.2<br>1 060<br>**2EB/16,7** | 1.65<br>1 460<br>**2EB/16,7** | 2.25<br>2 000<br>**2EB/16,7** | 3.08<br>2 730<br>**2EB/16,7** | 4.22<br>3 740<br>**2EB/16,7** | 6<br>5 270<br>**2EB/16,7** | 8.4<br>7 440<br>**2EB/16,7** | 10.4<br>9 210<br>**2EB/16,7** | 12.2<br>10 800<br>**2EB/16,7** | 15.1<br>13 380<br>**2EB/16,7** | 16 | 180 | |
| | 14 | 0.86<br>793<br>**2EB/15,5** | 1.21<br>1 120<br>**2EB/15,5** | 1.7<br>1 580<br>**2EB/15,5** | 2.4<br>2 220<br>**2EB/15,5** | 3.38<br>3 130<br>**2EB/15,5** | 4.77<br>4 420<br>**2EB/15,5** | 6.7<br>6 230<br>**2EB/15,5** | 8.8<br>7 730<br>**2EB/14,7** | 9.5<br>8 790<br>**2EB/15,5** | 12.4<br>10 900<br>**2EB/14,7** | 14 | 160 | |
| | 12.5 | 1.39<br>1 240<br>**2EB/13,2** | 1.62<br>1 460<br>**2EB/13,2** | 2.21<br>2 000<br>**2EB/13,2** | 3.03<br>2 740<br>**2EB/13,2** | 4.15<br>3 740<br>**2EB/13,2** | 5.8<br>5 280<br>**2EB/13,2** | 8.2<br>7 440<br>**2EB/13,2** | 10.2<br>9 230<br>**2EB/13,2** | 16<br>14 370<br>**2EB/13,2** | 14.8<br>13 400<br>**2EB/13,2** | 12.5 | 140 | |
| | 11.2 | 1.39<br>1 180<br>**2EB/11,1** | 1.43<br>1 210<br>**2EB/11,1** | 2.78<br>2 360<br>**2EB/11,1** | 3.62<br>3 070<br>**2EB/11,1** | 3.62<br>3 070<br>**2EB/11,1** | 7.2<br>6 140<br>**2EB/11,1** | 7.2<br>6 140<br>**2EB/11,1** | 7.2<br>6 140<br>**2EB/11,1** | 14.3<br>12 110<br>**2EB/11,1** | 14.3<br>12 110<br>**2EB/11,1** | 11.2 | 125 | |
| | 10 | 1.4<br>1 240<br>**2EB/10,4** | 1.62<br>1 440<br>**2EB/10,4** | 2.65<br>2 360<br>**2EB/10,4** | 3.85<br>3 420<br>**2EB/10,4** | 4.1<br>3 640<br>**2EB/10,4** | 7.6<br>6 800<br>**2EB/10,4** | 8.2<br>7 290<br>**2EB/10,4** | 8.2<br>7 290<br>**2EB/10,4** | 16.3<br>14 500<br>**2EB/10,4** | 17.1<br>15 180<br>**2EB/10,4** | 10 | 112 | |
| **90 000** | 2240 | 801<br>**4EB/2265** | 1 130<br>**4EB/2265** | – | – | – | – | – | – | – | – | | | |
| | 2000 | 1 070<br>**4EB/1930** | 1 230<br>**4EB/1930** | 1 590<br>**4EB/2026** | 2 240<br>**4EB/2026** | 3 160<br>**4EB/2026** | – | – | – | – | – | | | |
| | 1800 | 801<br>**4EB/1812** | 1 130<br>**4EB/1812** | 2 010<br>**4EB/1726** | 2 670<br>**4EB/1726** | 3 760<br>**4EB/1726** | 4 460<br>**4EB/1812** | 6 290<br>**4EB/1812** | 7 800<br>**4EB/1711** | 8 870<br>**4EB/1812** | 11 000<br>**4EB/1711** | | | |
| | 1600 | 1 080<br>**4EB/1610** | 1 480<br>**4EB/1610** | 1 590<br>**4EB/1621** | 2 250<br>**4EB/1649** | 3 170<br>**4EB/1621** | 5 320<br>**4EB/1544** | 7 490<br>**4EB/1544** | 9 310<br>**4EB/1544** | 10 570<br>**4EB/1544** | 10 570<br>**4EB/1544** | | | |
| | 1400 | 1 080<br>**4EB/1392** | 1 470<br>**4EB/1392** | 2 020<br>**4EB/1405** | 2 760<br>**4EB/1405** | 3 780<br>**4EB/1405** | 4 470<br>**4EB/1450** | 6 300<br>**4EB/1450** | 7 820<br>**4EB/1392** | 8 880<br>**4EB/1450** | 11 030<br>**4EB/1392** | | | |
| | 1250 | 1 260<br>**4EB/1270** | 1 480<br>**4EB/1288** | 2 020<br>**4EB/1245** | 2 760<br>**4EB/1197** | 3 770<br>**4EB/1197** | 5 340<br>**4EB/1256** | 7 520<br>**4EB/1256** | 9 320<br>**4EB/1256** | 10 920<br>**4EB/1256** | 13 540<br>**4EB/1256** | | | |
| | 1120 | 1 260<br>**4EB/1097** | 1 710<br>**4EB/1097** | 2 380<br>**4EB/1107** | 2 760<br>**4EB/1124** | 3 780<br>**4EB/1124** | 5 320<br>**4EB/1070** | 7 500<br>**4EB/1070** | 9 300<br>**4EB/1070** | 10 890<br>**4EB/1070** | 13 500<br>**4EB/1070** | | | |
| | 1000 | 1 260<br>**4EB/1016** | 1 470<br>**4EB/1004** | 2 140<br>**4EB/981** | 2 760<br>**4EB/998** | 3 780<br>**4EB/1013** | 5 890<br>**4EB/990** | 8 310<br>**4EB/990** | 11 720<br>**4EB/990** | 10 920<br>**4EB/1005** | 13 540<br>**4EB/1005** | | | |
| | 900 | 1 260<br>**4EB/916** | 1 710<br>**4EB/916** | 2 380<br>**4EB/886** | 3 480<br>**4EB/943** | 4 570<br>**4EB/943** | 5 330<br>**4EB/871** | 7 510<br>**4EB/871** | 9 310<br>**4EB/871** | 10 900<br>**4EB/871** | 13 510<br>**4EB/871** | | | |

| $n_{N2} \times L_h$ | $i_N$ | Gear reducer size<br>$P_{N2}$ kW<br>$M_{N2}$ N m<br>... / i<br>030A | 042A | 060A | 085A | 125A | 180A | 250A | 355A | 500A | 710A | $i_N$ | $n_1$ min$^{-1}$ | $n_{N2}$ |
|---|---|---|---|---|---|---|---|---|---|---|---|---|---|---|
| **112 000** | 90 | 29.9<br>24 700<br>**3EB/86,6** | 36.2<br>31 300<br>**3EB/90,5** | 59<br>48 500<br>**3EB/86,6** | 74<br>62 350<br>**3EB/87,7** | 98<br>83 280<br>**3EB/88,6** | 144<br>124 210<br>**3EB/90,3** | 206<br>177 580<br>**3EB/90,5** | 268<br>231 290<br>**3EB/90,5** | – | – | 90 | 1 000 | **11.2** |
| | 80 | 26.5<br>22 560<br>**3EB/80,2** | 35.4<br>30 670<br>**3EB/81,6** | 47.9<br>39 170<br>**3EB/77** | 76<br>62 280<br>**3EB/77,5** | 108<br>90 870<br>**3EB/79** | 142<br>121 790<br>**3EB/80,9** | 205<br>177 610<br>**3EB/81,6** | 249<br>215 420<br>**3EB/81,6** | – | – | 80 | 900 | |
| | 71 | 30.3<br>24 680<br>**3EB/68,3** | 36.5<br>31 280<br>**3EB/71,7** | 59<br>48 460<br>**3EB/68,3** | 75<br>62 320<br>**3EB/69,5** | 100<br>83 200<br>**3EB/69,8** | 145<br>124 140<br>**3EB/71,6** | 229<br>190 890<br>**3EB/69,8** | 285<br>243 580<br>**3EB/71,7** | – | – | 71 | 800 | |
| | 63 | 26.4<br>22 570<br>**3EB/63,6** | 36<br>31 320<br>**3EB/64,7** | 48.9<br>39 470<br>**3EB/60** | 74<br>60 600<br>**3EB/61,1** | 120<br>103 970<br>**3EB/64,4** | 144<br>124 220<br>**3EB/64,2** | 204<br>177 660<br>**3EB/64,7** | 262<br>227 820<br>**3EB/64,7** | – | – | 63 | 710 | |
| | 56 | 23<br>20 290<br>**3EB/58,2** | 34.4<br>28 870<br>**3EB/55,3** | 44.6<br>39 350<br>**3EB/58,2** | 71<br>58 910<br>**3EB/54,8** | 110<br>92 180<br>**3EB/55** | 138<br>114 850<br>**3EB/54,9** | 241<br>201 990<br>**3EB/55,3** | 241<br>201 990<br>**3EB/55,3** | – | – | 56 | 630 | |
| | 50 | 26.9<br>24 870<br>**3EB/54,1** | 31.7<br>27 570<br>**3EB/51** | 53<br>48 830<br>**3EB/54,1** | – | 120<br>104 360<br>**3EB/51** | 127<br>108 390<br>**3EB/50** | 204<br>177 660<br>**3EB/51** | 222<br>192 870<br>**3EB/51** | – | – | 50 | 560 | |
| | 45 | 23<br>20 290<br>**3EB/46,2** | – | 44.6<br>39 350<br>**3EB/46,2** | 60<br>49 200<br>**3EB/42,7** | 117<br>97 860<br>**3EB/43,6** | 117<br>95 920<br>**3EB/42,8** | 205<br>170 680<br>**3EB/43,6** | 205<br>170 680<br>**3EB/43,6** | – | – | 45 | 500 | |
| | 40 | 27.2<br>24 630<br>**3EB/42,7** | 27.2<br>24 810<br>**3EB/43** | 55<br>49 420<br>**3EB/42,7** | – | – | – | – | – | – | – | 40 | 450 | |
| | 35.5 | 25<br>21 500<br>**3EB/36** | 25<br>21 980<br>**3EB/36,8** | 52<br>44 330<br>**3EB/36** | – | – | – | – | – | – | – | 35.5 | 400 | |
| | 31.5 | – | – | – | – | – | – | – | – | – | – | 31.5 | 355 | |
| | 31.5 | – | – | – | – | – | – | – | – | – | – | 31.5 | 355 | |
| | 28 | – | – | – | – | – | – | – | – | – | – | 28 | 315 | |
| | 25 | 13.2<br>11 810<br>**2EB/26,2** | 27.7<br>23 090<br>**2EB/24,4** | 27.7<br>24 800<br>**2EB/26,2** | 53<br>47 860<br>**2EB/26,5** | 53<br>47 860<br>**2EB/26,5** | – | – | – | – | – | 25 | 280 | |
| | 22.4 | – | – | – | – | – | – | – | – | – | – | 22.4 | 250 | |
| | 20 | 16.4<br>14 700<br>**2EB/21** | 34.6<br>28 840<br>**2EB/19,6** | 34.6<br>30 970<br>**2EB/21** | 64<br>57 920<br>**2EB/21,2** | 64<br>57 920<br>**2EB/21,2** | – | – | – | – | – | 20 | 224 | |
| | 16 | 20.6<br>18 080<br>**2EB/16,6** | 38.1<br>31 200<br>**2EB/15,4** | 41.2<br>36 160<br>**2EB/16,6** | 71<br>62 570<br>**2EB/16,7** | 81<br>71 870<br>**2EB/16,7** | – | – | – | – | – | 16 | 180 | |
| | 14 | – | – | – | – | – | – | – | – | – | – | 14 | 160 | |
| | 12.5 | 21.3<br>19 100<br>**2EB/13,1** | 37.5<br>31 230<br>**2EB/12,2** | 42.7<br>38 190<br>**2EB/13,1** | 69<br>62 640<br>**2EB/13,2** | 85<br>77 030<br>**2EB/13,2** | – | – | – | – | – | 12.5 | 140 | |
| | 11.2 | – | – | – | – | – | – | – | – | – | – | 11.2 | 125 | |
| | 10 | 17.1<br>14 880<br>**2EB/10,2** | 34.1<br>30 420<br>**2EB/10,5** | 34.1<br>29 760<br>**2EB/10,2** | 68<br>60 730<br>**2EB/10,4** | 68<br>60 730<br>**2EB/10,4** | – | – | – | – | – | 10 | 112 | |
| **90 000** | 2240 | – | – | – | – | – | – | – | – | – | – | | | |
| | 2000 | – | – | – | – | – | – | – | – | – | – | | | |
| | 1800 | – | – | – | – | – | – | – | – | – | – | | | |
| | 1600 | 20 500<br>**4EB/1531** | – | – | – | – | – | – | – | – | – | | | |
| | 1400 | – | – | – | – | – | – | – | – | – | – | | | |
| | 1250 | 20 520<br>**4EB/1246** | – | 39 660<br>**4EB/1176** | 63 070<br>**4EB/1184** | 84 310<br>**4EB/1213** | – | – | – | – | – | | | |
| | 1120 | 20 460<br>**4EB/1061** | 31 670<br>**4EB/1095** | 39 690<br>**4EB/1061** | 63 090<br>**4EB/1061** | – | 125 680<br>**4EB/1093** | – | – | – | – | | | |
| | 1000 | 22 830<br>**4EB/971** | 31 680<br>**4EB/988** | 39 690<br>**4EB/957** | 63 120<br>**4EB/963** | 84 290<br>**4EB/970** | 125 650<br>**4EB/980** | – | – | – | – | | | |
| | 900 | 20 490<br>**4EB/864** | 31 700<br>**4EB/891** | 38 930<br>**4EB/864** | 63 150<br>**4EB/864** | 83 710<br>**4EB/932** | 125 810<br>**4EB/890** | 166 910<br>**4EB/840** | 253 310<br>**4EB/860** | 306 900<br>**4EB/859** | 478 190<br>**4EB/860** | | | |

3

| $n_{N2} \times L_h$ | $i_N$ | Gear reducer size<br>$P_{N2}$ kW<br>$M_{N2}$ N m<br>... / i<br>001A | 002A | 003A | 004A | 006A | 009A | 012A | 015A | 018A | 021A | $i_N$ | $n_1$ min$^{-1}$ | $n_{N2}$ |
|---|---|---|---|---|---|---|---|---|---|---|---|---|---|---|
| **90 000** | 800 | 1 260<br>**4EB/791** | 1 710<br>**4EB/791** | 2 380<br>**4EB/799** | 3 460<br>**4EB/787** | 4 740<br>**4EB/787** | 6 930<br>**4EB/844** | 9 600<br>**4EB/844** | 11 850<br>**4EB/844** | 14 050<br>**4EB/844** | 13 560<br>**4EB/818** | | | |
| | 710 | 1 260<br>**4EB/732** | 1 750<br>**4EB/732** | 2 400<br>**4EB/739** | 3 450<br>**4EB/680** | 4 730<br>**4EB/680** | 6 870<br>**4EB/687** | 9 510<br>**4EB/687** | 11 790<br>**4EB/687** | 14 010<br>**4EB/687** | 17 360<br>**4EB/687** | | | |
| | 630 | 1 260<br>**4EB/632** | 1 740<br>**4EB/632** | 2 390<br>**4EB/638** | 3 460<br>**4EB/630** | 4 740<br>**4EB/630** | 6 850<br>**4EB/585** | 9 490<br>**4EB/585** | 11 750<br>**4EB/645** | 11 750<br>**4EB/645** | 17 320<br>**4EB/585** | | | |
| | 560 | 1 250<br>**4EB/535** | 1 740<br>**4EB/535** | 2 380<br>**4EB/544** | 3 460<br>**4EB/544** | 4 730<br>**4EB/544** | 6 870<br>**4EB/541** | 9 510<br>**4EB/541** | 11 780<br>**4EB/541** | 14 630<br>**4EB/541** | 17 370<br>**4EB/549** | | | |
| | 500 | 1 260<br>**4EB/505** | 1 740<br>**4EB/505** | 2 380<br>**4EB/497** | 3 460<br>**4EB/497** | 4 730<br>**4EB/497** | 5 330<br>**4EB/493** | 7 510<br>**4EB/493** | 9 310<br>**4EB/493** | 10 910<br>**4EB/493** | 13 520<br>**4EB/493** | | | |
| | 450 | 1 260<br>**4EB/443** | 1 710<br>**4EB/443** | 2 390<br>**4EB/460** | 3 470<br>**4EB/460** | 4 750<br>**4EB/460** | 6 900<br>**4EB/461** | 9 550<br>**4EB/461** | 11 830<br>**4EB/461** | 14 700<br>**4EB/461** | 17 440<br>**4EB/468** | | | |
| | 400 | 1 260<br>**4EB/404** | 1 740<br>**4EB/404** | 2 400<br>**4EB/418** | 3 480<br>**4EB/418** | 4 730<br>**4EB/381** | 6 870<br>**4EB/389** | 9 510<br>**4EB/389** | 11 790<br>**4EB/389** | 13 800<br>**4EB/389** | 15 600<br>**4EB/433** | | | |
| | 355 | 1 260<br>**4EB/354** | 1 740<br>**4EB/354** | 2 390<br>**4EB/362** | 3 470<br>**4EB/362** | 4 750<br>**4EB/362** | 6 900<br>**4EB/364** | 9 550<br>**4EB/364** | 11 830<br>**4EB/364** | 14 740<br>**4EB/369** | 15 550<br>**4EB/369** | | | |
| | 315 | 1.16<br>1 260<br>**4EB/319** | 1.6<br>1 740<br>**4EB/319** | 2.19<br>2 390<br>**4EB/319** | 3.27<br>3 460<br>**4EB/310** | 4.55<br>4 730<br>**4EB/305** | 6.5<br>6 880<br>**4EB/311** | 9<br>9 520<br>**4EB/311** | 11.1<br>11 800<br>**4EB/311** | 12.8<br>13 580<br>**4EB/311** | 12.8<br>13 580<br>**4EB/311** | 315 | 2 800 | **9** |
| | 280 | 1.22<br>1 250<br>**4EB/270** | 1.69<br>1 740<br>**4EB/270** | 2.16<br>2 390<br>**4EB/290** | 3.14<br>3 470<br>**4EB/290** | 4.29<br>4 760<br>**4EB/290** | 6.6<br>6 870<br>**4EB/271** | 9.2<br>9 510<br>**4EB/271** | 11.4<br>11 780<br>**4EB/271** | 13.2<br>14 720<br>**4EB/291** | 16.1<br>17 850<br>**4EB/291** | 280 | 2 500 | |
| | 250 | 1.17<br>1 260<br>**4EB/253** | 1.62<br>1 740<br>**4EB/253** | 2.32<br>2 380<br>**4EB/240** | 3.37<br>3 450<br>**4EB/240** | 4.61<br>4 730<br>**4EB/240** | 6.6<br>6 870<br>**4EB/245** | 9.1<br>9 510<br>**4EB/245** | 11.3<br>11 790<br>**4EB/245** | 14<br>14 640<br>**4EB/245** | 16.3<br>16 980<br>**4EB/245** | 250 | 2 240 | |
| | 224 | 1.23<br>1 250<br>**4EB/214** | 1.7<br>1 740<br>**4EB/214** | 2.19<br>2 390<br>**4EB/229** | 3.17<br>3 470<br>**4EB/229** | 4.35<br>4 750<br>**4EB/229** | 6.3<br>6 890<br>**4EB/229** | 8.7<br>9 540<br>**4EB/229** | 10.8<br>11 830<br>**4EB/229** | 13.4<br>14 690<br>**4EB/229** | 15<br>16 440<br>**4EB/229** | 224 | 2 000 | |
| | 200 | 1.25<br>1 250<br>**4EB/189** | 1.73<br>1 730<br>**4EB/189** | 2.33<br>2 380<br>**4EB/193** | 3.38<br>3 450<br>**4EB/193** | 4.62<br>4 730<br>**4EB/193** | 6.7<br>6 870<br>**4EB/194** | 9.2<br>9 510<br>**4EB/194** | 11.4<br>11 780<br>**4EB/194** | 13.9<br>14 300<br>**4EB/193** | 16.8<br>17 350<br>**4EB/194** | 200 | 1 800 | |
| | 200 | 1.07<br>1 070<br>**3EB/189** | 1.47<br>1 470<br>**3EB/189** | 1.88<br>2 020<br>**3EB/202** | 2.5<br>2 680<br>**3EB/202** | 3.52<br>3 770<br>**3EB/202** | 4.96<br>5 320<br>**3EB/202** | 7<br>7 500<br>**3EB/202** | 8.7<br>9 320<br>**3EB/202** | 9.9<br>10 580<br>**3EB/202** | 9.9<br>10 580<br>**3EB/202** | 200 | 1 800 | |
| | 180 | 1.17<br>1 260<br>**4EB/181** | 1.62<br>1 740<br>**4EB/181** | 2.2<br>2 390<br>**4EB/181** | 3.2<br>3 460<br>**4EB/181** | 4.38<br>4 740<br>**4EB/181** | 6.3<br>6 890<br>**4EB/182** | 8.8<br>9 540<br>**4EB/182** | 10.9<br>11 820<br>**4EB/182** | 13.5<br>14 680<br>**4EB/182** | 16<br>17 390<br>**4EB/182** | 180 | 1 600 | |
| | 160 | 1.18<br>1 260<br>**4EB/157** | 1.63<br>1 740<br>**4EB/157** | 2.19<br>2 390<br>**4EB/160** | 3.18<br>3 470<br>**4EB/160** | 4.35<br>4 740<br>**4EB/160** | 6.2<br>6 910<br>**4EB/163** | 8.6<br>9 570<br>**4EB/163** | 11.3<br>11 790<br>**4EB/153** | 14<br>14 640<br>**4EB/153** | 14.6<br>15 250<br>**4EB/153** | 160 | 1 400 | |
| | 160 | 0.97<br>1 080<br>**3EB/163** | 1.33<br>1 480<br>**3EB/163** | 1.97<br>2 140<br>**3EB/159** | 2.47<br>2 770<br>**3EB/164** | 3.38<br>3 790<br>**3EB/164** | 4.77<br>5 350<br>**3EB/164** | 6.7<br>7 540<br>**3EB/164** | 8.3<br>9 350<br>**3EB/164** | 9.8<br>10 960<br>**3EB/164** | 11.5<br>12 900<br>**3EB/164** | 160 | 1 400 | |
| | 140 | 1.11<br>1 270<br>**3EB/149** | 1.18<br>1 340<br>**3EB/149** | 1.89<br>2 020<br>**3EB/140** | 2.58<br>2 760<br>**3EB/140** | 3.53<br>3 780<br>**3EB/140** | 4.98<br>5 330<br>**3EB/140** | 7<br>7 520<br>**3EB/140** | 8.7<br>9 320<br>**3EB/140** | 10.2<br>10 920<br>**3EB/140** | 10.6<br>11 370<br>**3EB/140** | 140 | 1 250 | |
| | 125 | 1.15<br>1 260<br>**3EB/129** | 1.56<br>1 710<br>**3EB/129** | 2.16<br>2 390<br>**3EB/130** | 2.69<br>2 970<br>**3EB/130** | 3.79<br>4 190<br>**3EB/130** | 5.3<br>5 910<br>**3EB/130** | 7.5<br>8 340<br>**3EB/130** | 9.8<br>10 870<br>**3EB/130** | 9.8<br>10 960<br>**3EB/132** | 12.1<br>13 580<br>**3EB/132** | 125 | 1 120 | |
| | 112 | 1.02<br>1 080<br>**3EB/110** | 1.4<br>1 470<br>**3EB/110** | 2.26<br>2 380<br>**3EB/110** | 3.28<br>3 460<br>**3EB/110** | 4.41<br>4 660<br>**3EB/110** | 6.5<br>6 880<br>**3EB/110** | 9<br>9 520<br>**3EB/110** | 9.1<br>9 580<br>**3EB/110** | 10.2<br>10 920<br>**3EB/112** | 12.6<br>13 540<br>**3EB/112** | 112 | 1 000 | |
| | 100 | 1.16<br>1 260<br>**3EB/103** | 1.6<br>1 740<br>**3EB/103** | 2.17<br>2 390<br>**3EB/104** | 2.7<br>2 970<br>**3EB/104** | 3.81<br>4 190<br>**3EB/104** | 5.4<br>5 910<br>**3EB/104** | 7.6<br>8 330<br>**3EB/104** | 10.7<br>11 750<br>**3EB/104** | 10.7<br>11 750<br>**3EB/104** | 12.3<br>13 560<br>**3EB/104** | 100 | 900 | |
| | 90 | 1.21<br>1 250<br>**3EB/86,8** | 1.68<br>1 740<br>**3EB/86,8** | 2.26<br>2 380<br>**3EB/88,4** | 3.28<br>3 460<br>**3EB/88,4** | 4.49<br>4 730<br>**3EB/88,4** | 6.5<br>6 880<br>**3EB/88,4** | 9<br>9 520<br>**3EB/88,4** | 11.2<br>11 800<br>**3EB/88,4** | 13.1<br>13 770<br>**3EB/88,4** | 12.8<br>13 530<br>**3EB/88,4** | 90 | 800 | |
| | 80 | 1.14<br>1 260<br>**3EB/82,1** | 1.58<br>1 750<br>**3EB/82,1** | 2.17<br>2 390<br>**3EB/81,8** | 2.7<br>2 970<br>**3EB/81,8** | 3.81<br>4 190<br>**3EB/81,8** | 5.4<br>5 910<br>**3EB/81,8** | 7.6<br>8 330<br>**3EB/81,8** | 10.7<br>11 750<br>**3EB/81,8** | 10.7<br>11 750<br>**3EB/81,8** | 12.3<br>13 570<br>**3EB/82,2** | 80 | 710 | |
| | 71 | 1.19<br>1 260<br>**3EB/69,5** | 1.65<br>1 740<br>**3EB/69,5** | 2.25<br>2 380<br>**3EB/69,7** | 3.27<br>3 460<br>**3EB/69,7** | 4.48<br>4 740<br>**3EB/69,7** | 6.5<br>6 880<br>**3EB/69,7** | 9<br>9 520<br>**3EB/69,7** | 11.2<br>11 800<br>**3EB/69,7** | 13.3<br>14 020<br>**3EB/69,7** | 14.4<br>15 170<br>**3EB/69,7** | 71 | 630 | |
| | 63 | 1.14<br>1 260<br>**3EB/64,8** | 1.58<br>1 750<br>**3EB/64,8** | 2.16<br>2 390<br>**3EB/64,8** | 2.69<br>2 970<br>**3EB/64,8** | 3.79<br>4 190<br>**3EB/64,8** | 5.3<br>5 910<br>**3EB/64,8** | 7.5<br>8 340<br>**3EB/64,8** | 10.6<br>11 750<br>**3EB/64,8** | 10.6<br>11 750<br>**3EB/64,8** | 10.6<br>11 750<br>**3EB/64,8** | 63 | 560 | |
| | 56 | 1.2<br>1 260<br>**3EB/54,8** | 1.66<br>1 740<br>**3EB/54,8** | 2.27<br>2 380<br>**3EB/54,9** | 3.29<br>3 460<br>**3EB/54,9** | 4.49<br>4 730<br>**3EB/55,2** | 6.6<br>6 870<br>**3EB/54,9** | 9.1<br>9 520<br>**3EB/54,9** | 11.2<br>11 800<br>**3EB/55,2** | 13.3<br>14 020<br>**3EB/55,2** | 15.2<br>16 050<br>**3EB/55,2** | 56 | 500 | |
| | 50 | 1.16<br>1 260<br>**3EB/51,3** | 1.6<br>1 740<br>**3EB/51,3** | 2.41<br>2 370<br>**3EB/46,3** | 3.5<br>3 440<br>**3EB/46,3** | 4.8<br>4 710<br>**3EB/46,3** | 7<br>6 850<br>**3EB/46,3** | 9.6<br>9 480<br>**3EB/46,3** | 11.2<br>11 090<br>**3EB/46,6** | 11<br>10 870<br>**3EB/46,6** | 13.6<br>13 470<br>**3EB/46,6** | 50 | 450 | |
| | 45 | 1.16<br>1 260<br>**3EB/45,4** | 1.61<br>1 740<br>**3EB/45,4** | 2.29<br>2 380<br>**3EB/43,6** | 3.32<br>3 460<br>**3EB/43,6** | 4.55<br>4 730<br>**3EB/43,6** | 6.6<br>6 870<br>**3EB/43,6** | 9.1<br>9 510<br>**3EB/43,6** | 11.3<br>11 790<br>**3EB/43,6** | 13<br>13 530<br>**3EB/43,6** | 13<br>13 530<br>**3EB/43,6** | 45 | 400 | |
| | 40 | 1.09<br>1 270<br>**3EB/43,4** | 1.51<br>1 760<br>**3EB/43,4** | 2.25<br>2 360<br>**3EB/39** | 3.19<br>3 350<br>**3EB/39** | 3.94<br>4 130<br>**3EB/39** | 6.4<br>6 700<br>**3EB/39** | 9.1<br>9 500<br>**3EB/39** | 9.4<br>9 910<br>**3EB/39** | 9.4<br>9 910<br>**3EB/39** | 9.4<br>9 910<br>**3EB/39** | 40 | 355 | |
| | 35.5 | 1.15<br>1 260<br>**3EB/36** | 1.6<br>1 740<br>**3EB/36** | 2.15<br>2 390<br>**3EB/36,7** | 3.12<br>3 480<br>**3EB/36,7** | 4.28<br>4 760<br>**3EB/36,7** | 6.2<br>6 910<br>**3EB/36,7** | 8.6<br>9 570<br>**3EB/36,7** | 10.6<br>11 840<br>**3EB/36,7** | 11<br>12 250<br>**3EB/36,7** | 11<br>12 250<br>**3EB/36,7** | 35.5 | 315 | |

| $n_{N2} \times L_h$ | $i_N$ | Gear reducer size<br>$P_{N2}$ kW<br>$M_{N2}$ N m<br>... / i<br>030A | 042A | 060A | 085A | 125A | 180A | 250A | 355A | 500A | 710A | $i_N$ | $n_1$ min$^{-1}$ | $n_{N2}$ |
|---|---|---|---|---|---|---|---|---|---|---|---|---|---|---|
| **90 000** | 800 | 25 160<br>**4EB/827** | 34 770<br>**4EB/845** | 38 090<br>**4EB/815** | 74 260<br>**4EB/837** | 78 300<br>**4EB/841** | 125 890<br>**4EB/798** | 155 060<br>**4EB/753** | 253 570<br>**4EB/776** | 285 110<br>**4EB/770** | 478 680<br>**4EB/776** | | | |
| | 710 | 25 020<br>**4EB/673** | 33 310<br>**4EB/688** | 32 590<br>**4EB/673** | 63 460<br>**4EB/736** | 70 900<br>**4EB/735** | 125 570<br>**4EB/679** | 179 380<br>**4EB/672** | 253 840<br>**4EB/701** | 282 020<br>**4EB/735** | 523 710<br>**4EB/736** | | | |
| | 630 | 22 890<br>**4EB/632** | 31 740<br>**4EB/634** | 39 920<br>**4EB/652** | 74 330<br>**4EB/669** | 66 290<br>**4EB/663** | 142 420<br>**4EB/644** | 143 390<br>**4EB/648** | 264 080<br>**4EB/664** | 261 880<br>**4EB/659** | 489 600<br>**4EB/664** | | | |
| | 560 | 25 130<br>**4EB/573** | 28 150<br>**4EB/542** | 49 160<br>**4EB/538** | 73 900<br>**4EB/545** | 92 510<br>**4EB/588** | 132 970<br>**4EB/581** | 179 590<br>**4EB/544** | 253 970<br>**4EB/561** | 369 200<br>**4EB/588** | 457 360<br>**4EB/600** | | | |
| | 500 | 25 180<br>**4EB/531** | 31 730<br>**4EB/507** | 39 870<br>**4EB/514** | 63 400<br>**4EB/518** | 88 900<br>**4EB/479** | 148 150<br>**4EB/515** | 194 350<br>**4EB/519** | 222 320<br>**4EB/524** | 348 960<br>**4EB/479** | 501 960<br>**4EB/480** | | | |
| | 450 | 25 130<br>**4EB/459** | 38 020<br>**4EB/434** | 49 350<br>**4EB/459** | 74 190<br>**4EB/464** | 83 110<br>**4EB/432** | 148 290<br>**4EB/465** | 180 470<br>**4EB/465** | 303 950<br>**4EB/433** | 368 870<br>**4EB/463** | 469 270<br>**4EB/433** | | | |
| | 400 | 25 200<br>**4EB/424** | 31 740<br>**4EB/404** | 49 470<br>**4EB/424** | 74 330<br>**4EB/424** | 91 150<br>**4EB/378** | 149 290<br>**4EB/401** | 202 880<br>**4EB/409** | 305 560<br>**4EB/419** | 365 160<br>**4EB/378** | 461 020<br>**4EB/410** | | | |
| | 355 | 25 130<br>**4EB/362** | 38 200<br>**4EB/370** | 47 100<br>**4EB/362** | 74 200<br>**4EB/366** | 85 260<br>**4EB/341** | 150 950<br>**4EB/362** | 188 490<br>**4EB/367** | 300 270<br>**4EB/370** | 339 260<br>**4EB/339** | 565 730<br>**4EB/341** | | | |
| | 315 | 24.1<br>25 050<br>**4EB/305** | 35.8<br>38 080<br>**4EB/311** | 36.4<br>39 880<br>**4EB/321** | –<br>74 330<br>**4EB/335** | –<br>83 720<br>**4EB/323** | –<br>149 280<br>**4EB/317** | –<br>215 970<br>**4EB/324** | –<br>305 560<br>**4EB/330** | –<br>335 400<br>**4EB/323** | –<br>579 870<br>**4EB/324** | 315 | 2 800 | **9** |
| | 280 | 23.1<br>25 120<br>**4EB/285** | 36.7<br>38 020<br>**4EB/271** | 45.1<br>49 350<br>**4EB/287** | –<br>74 110<br>**4EB/285** | –<br>100 150<br>**4EB/299** | –<br>150 890<br>**4EB/286** | –<br>200 430<br>**4EB/291** | –<br>289 090<br>**4EB/269** | –<br>401 840<br>**4EB/299** | –<br>565 520<br>**4EB/271** | 280 | 2 500 | |
| | 250 | 24.4<br>25 030<br>**4EB/240** | 33.8<br>35 430<br>**4EB/246** | 33.8<br>34 660<br>**4EB/240** | 65<br>67 380<br>**4EB/243** | 81<br>88 530<br>**4EB/256** | –<br>149 200<br>**4EB/251** | –<br>182 200<br>**4EB/256** | –<br>305 380<br>**4EB/262** | –<br>355 230<br>**4EB/256** | –<br>579 550<br>**4EB/256** | 250 | 2 240 | |
| | 224 | 23.3<br>25 110<br>**4EB/226** | 34.6<br>38 170<br>**4EB/231** | 38.9<br>42 010<br>**4EB/226** | 69<br>74 070<br>**4EB/226** | 75<br>82 650<br>**4EB/231** | –<br>150 800<br>**4EB/226** | –<br>168 960<br>**4EB/229** | –<br>305 200<br>**4EB/231** | –<br>329 420<br>**4EB/230** | –<br>579 380<br>**4EB/231** | 224 | 2 000 | |
| | 200 | 24.8<br>25 010<br>**4EB/190** | 36.2<br>37 350<br>**4EB/195** | 36.2<br>36 540<br>**4EB/190** | 70<br>71 150<br>**4EB/193** | 70<br>71 890<br>**4EB/195** | 143<br>146 950<br>**4EB/193** | 143<br>158 860<br>**4EB/209** | –<br>305 640<br>**4EB/213** | –<br>309 730<br>**4EB/209** | –<br>551 170<br>**4EB/213** | 200 | 1 800 | |
| | 200 | 19.3<br>20 530<br>**3EB/200** | – | – | – | – | – | – | – | – | – | 200 | 1 800 | |
| | 180 | 23.6<br>25 090<br>**4EB/178** | 33.3<br>36 200<br>**4EB/182** | 33.3<br>35 420<br>**4EB/178** | 64<br>68 160<br>**4EB/178** | 64<br>69 680<br>**4EB/182** | 132<br>140 780<br>**4EB/179** | 132<br>140 780<br>**4EB/179** | –<br>280 030<br>**4EB/182** | –<br>274 460<br>**4EB/179** | –<br>488 410<br>**4EB/182** | 180 | 1 600 | |
| | 160 | 24.4<br>25 030<br>**4EB/150** | 30.3<br>31 750<br>**4EB/153** | 30.3<br>33 590<br>**4EB/162** | 58<br>59 790<br>**4EB/150** | 58<br>61 110<br>**4EB/153** | 120<br>123 480<br>**4EB/150** | – | – | – | – | 160 | 1 400 | |
| | 160 | 18.5<br>20 580<br>**3EB/163** | 22.9<br>23 730<br>**3EB/152** | 37.9<br>39 780<br>**3EB/154** | 51<br>53 580<br>**3EB/155** | 78<br>84 550<br>**3EB/159** | – | – | – | – | – | 160 | 1 400 | |
| | 140 | 19.3<br>20 520<br>**3EB/139** | 21.2<br>23 180<br>**3EB/143** | 37.5<br>39 800<br>**3EB/139** | 46.8<br>49 690<br>**3EB/139** | 84<br>83 180<br>**3EB/129** | 84<br>92 030<br>**3EB/143** | –<br>170 900<br>**3EB/143** | –<br>170 900<br>**3EB/143** | – | – | 140 | 1 250 | |
| | 125 | 19.6<br>21 240<br>**3EB/127** | 26.1<br>27 000<br>**3EB/122** | 37.9<br>39 780<br>**3EB/123** | 60<br>63 250<br>**3EB/124** | 78<br>83 180<br>**3EB/125** | 78<br>85 250<br>**3EB/128** | 144<br>159 390<br>**3EB/129** | 144<br>159 390<br>**3EB/129** | – | – | 125 | 1 120 | |
| | 112 | 19.3<br>20 520<br>**3EB/111** | 29<br>31 760<br>**3EB/115** | 37.5<br>39 800<br>**3EB/111** | 60<br>63 270<br>**3EB/111** | 72<br>76 080<br>**3EB/111** | 115<br>126 040<br>**3EB/115** | 164<br>180 190<br>**3EB/115** | 177<br>194 310<br>**3EB/115** | – | – | 112 | 1 000 | |
| | 100 | 21.2<br>22 890<br>**3EB/102** | 28.5<br>31 260<br>**3EB/104** | 38.5<br>39 730<br>**3EB/97,1** | 61<br>63 180<br>**3EB/97,8** | 87<br>92 200<br>**3EB/100** | 115<br>124 970<br>**3EB/103** | 164<br>180 220<br>**3EB/104** | 165<br>180 980<br>**3EB/104** | – | – | 100 | 900 | |
| | 90 | 24.2<br>25 040<br>**3EB/86,6** | 29.4<br>31 730<br>**3EB/90,5** | 47.5<br>49 170<br>**3EB/86,6** | 60<br>63 210<br>**3EB/87,7** | 80<br>84 420<br>**3EB/88,6** | 117<br>125 930<br>**3EB/90,3** | 167<br>180 030<br>**3EB/90,5** | 229<br>247 300<br>**3EB/90,5** | – | – | 90 | 800 | |
| | 80 | 21.2<br>22 890<br>**3EB/80,2** | 28.9<br>31 770<br>**3EB/81,6** | 38.4<br>39 740<br>**3EB/77** | 61<br>63 200<br>**3EB/77,5** | 87<br>92 200<br>**3EB/79** | 116<br>126 000<br>**3EB/80,9** | 164<br>180 210<br>**3EB/81,6** | 211<br>231 300<br>**3EB/81,6** | – | – | 80 | 710 | |
| | 71 | 24.2<br>25 050<br>**3EB/68,3** | 29.2<br>31 750<br>**3EB/71,7** | 47.5<br>49 180<br>**3EB/68,3** | 60<br>63 240<br>**3EB/69,5** | 80<br>84 430<br>**3EB/69,8** | 116<br>125 980<br>**3EB/71,6** | 194<br>205 070<br>**3EB/69,8** | 234<br>254 190<br>**3EB/71,7** | – | – | 71 | 630 | |
| | 63 | 21.1<br>22 900<br>**3EB/63,6** | 28.8<br>31 770<br>**3EB/64,7** | 39.1<br>40 050<br>**3EB/60** | 59<br>61 490<br>**3EB/61,1** | 96<br>105 850<br>**3EB/64,4** | 115<br>126 040<br>**3EB/64,2** | 163<br>180 270<br>**3EB/64,7** | 222<br>244 640<br>**3EB/64,7** | – | – | 63 | 560 | |
| | 56 | 18.5<br>20 580<br>**3EB/58,2** | 29.3<br>30 940<br>**3EB/55,3** | 35.9<br>39 920<br>**3EB/58,2** | 60<br>63 140<br>**3EB/54,8** | 94<br>98 800<br>**3EB/55** | 117<br>123 090<br>**3EB/54,9** | 204<br>215 380<br>**3EB/55,3** | 205<br>216 490<br>**3EB/55,3** | – | – | 56 | 500 | |
| | 50 | 21.9<br>25 210<br>**3EB/54,1** | 27.2<br>29 440<br>**3EB/51** | 43.1<br>49 490<br>**3EB/54,1** | – | 98<br>105 760<br>**3EB/51** | 109<br>115 740<br>**3EB/50** | 166<br>180 060<br>**3EB/51** | 190<br>205 950<br>**3EB/51** | – | – | 50 | 450 | |
| | 45 | 18.7<br>20 570<br>**3EB/46,2** | – | 36.2<br>39 890<br>**3EB/46,2** | 52<br>52 600<br>**3EB/42,7** | 100<br>104 640<br>**3EB/43,6** | 100<br>102 560<br>**3EB/42,8** | 175<br>182 500<br>**3EB/43,6** | 175<br>182 500<br>**3EB/43,6** | – | – | 45 | 400 | |
| | 40 | 21.9<br>25 210<br>**3EB/42,7** | 23<br>26 630<br>**3EB/43** | 43.7<br>50 150<br>**3EB/42,7** | – | – | – | – | – | – | – | 40 | 355 | |
| | 35.5 | 21.2<br>23 100<br>**3EB/36** | 21.2<br>23 610<br>**3EB/36,8** | 43.7<br>47 620<br>**3EB/36** | – | – | – | – | – | – | – | 35.5 | 315 | |

3

| $n_{N2} \times L_h$ | $i_N$ | Gear reducer size<br>$P_{N2}$ kW<br>$M_{N2}$ N m<br>... / i<br>001A | 002A | 003A | 004A | 006A | 009A | 012A | 015A | 018A | 021A | $i_N$ | $n_1$ min$^{-1}$ | $n_{N2}$ |
|---|---|---|---|---|---|---|---|---|---|---|---|---|---|---|
| **90 000** | 31.5 | 1.14<br>1 180<br>**3EB/30,3** | 1.64<br>1 700<br>**3EB/30,3** | 2.24<br>2 360<br>**3EB/30,9** | 3.18<br>3 350<br>**3EB/30,9** | 3.92<br>4 130<br>**3EB/30,9** | 6.4<br>6 700<br>**3EB/30,9** | 9<br>9 500<br>**3EB/30,9** | 9.9<br>10 480<br>**3EB/30,9** | 9.9<br>10 480<br>**3EB/30,9** | – | 31.5 | 280 | **9** |
| | 31.5 | 0.75<br>800<br>**2EB/31,1** | 1.06<br>1 130<br>**2EB/31,1** | 1.5<br>1 590<br>**2EB/31,1** | 2.12<br>2 240<br>**2EB/31,1** | 2.98<br>3 160<br>**2EB/31,1** | 4.21<br>4 460<br>**2EB/31,1** | 5.9<br>6 280<br>**2EB/31,1** | 6.8<br>6 790<br>**2EB/29,3** | 8.4<br>8 860<br>**2EB/31,1** | 11<br>10 990<br>**2EB/29,3** | 31.5 | 280 | |
| | 28 | 1.06<br>1 070<br>**2EB/26,5** | 1.23<br>1 250<br>**2EB/26,5** | 1.99<br>2 010<br>**2EB/26,5** | 2.72<br>2 750<br>**2EB/26,5** | 3.12<br>3 160<br>**2EB/26,5** | 5.3<br>5 320<br>**2EB/26,5** | 6.1<br>6 210<br>**2EB/26,5** | 6.1<br>6 210<br>**2EB/26,5** | 10.8<br>10 890<br>**2EB/26,5** | 11.9<br>12 060<br>**2EB/26,5** | 28 | 250 | |
| | 25 | 0.75<br>800<br>**2EB/24,9** | 1.06<br>1 130<br>**2EB/24,9** | 1.5<br>1 590<br>**2EB/24,9** | 2.12<br>2 240<br>**2EB/24,9** | 2.98<br>3 160<br>**2EB/24,9** | 4.21<br>4 460<br>**2EB/24,9** | 5.9<br>6 280<br>**2EB/24,9** | 7.8<br>7 790<br>**2EB/23,5** | 8.4<br>8 860<br>**2EB/24,9** | 11<br>10 990<br>**2EB/23,5** | 25 | 224 | |
| | 22.4 | 1.06<br>1 070<br>**2EB/21,2** | 1.45<br>1 470<br>**2EB/21,2** | 1.99<br>2 010<br>**2EB/21,2** | 2.72<br>2 750<br>**2EB/21,2** | 3.73<br>3 770<br>**2EB/21,2** | 5.3<br>5 320<br>**2EB/21,2** | 7.4<br>7 500<br>**2EB/21,2** | 7.7<br>7 790<br>**2EB/21,2** | 10.8<br>10 890<br>**2EB/21,2** | 13.3<br>13 490<br>**2EB/21,2** | 22.4 | 200 | |
| | 20 | 0.77<br>799<br>**2EB/19,6** | 1.08<br>1 130<br>**2EB/19,6** | 1.53<br>1 590<br>**2EB/19,6** | 2.15<br>2 240<br>**2EB/19,6** | 3.04<br>3 160<br>**2EB/19,6** | 4.28<br>4 450<br>**2EB/19,6** | 6<br>6 280<br>**2EB/19,6** | 7.9<br>7 780<br>**2EB/18,5** | 8.5<br>8 850<br>**2EB/19,6** | 11.2<br>10 970<br>**2EB/18,5** | 20 | 180 | |
| | 16 | 0.95<br>1 080<br>**2EB/16,7** | 1.3<br>1 480<br>**2EB/16,7** | 1.78<br>2 030<br>**2EB/16,7** | 2.44<br>2 770<br>**2EB/16,7** | 3.33<br>3 800<br>**2EB/16,7** | 4.7<br>5 360<br>**2EB/16,7** | 6.6<br>7 550<br>**2EB/16,7** | 8.1<br>9 240<br>**2EB/16,7** | 9.6<br>10 970<br>**2EB/16,7** | 11.9<br>13 590<br>**2EB/16,7** | 16 | 140 | |
| | 14 | 0.68<br>805<br>**2EB/15,5** | 0.96<br>1 140<br>**2EB/15,5** | 1.35<br>1 600<br>**2EB/15,5** | 1.9<br>2 260<br>**2EB/15,5** | 2.68<br>3 180<br>**2EB/15,5** | 3.78<br>4 490<br>**2EB/15,5** | 5.3<br>6 330<br>**2EB/15,5** | 7<br>7 850<br>**2EB/14,7** | 7.5<br>8 920<br>**2EB/15,5** | 9.9<br>11 060<br>**2EB/14,7** | 14 | 125 | |
| | 12.5 | 1.13<br>1 260<br>**2EB/13,2** | 1.31<br>1 480<br>**2EB/13,2** | 1.79<br>2 030<br>**2EB/13,2** | 2.46<br>2 770<br>**2EB/13,2** | 3.36<br>3 800<br>**2EB/13,2** | 4.74<br>5 350<br>**2EB/13,2** | 6.7<br>7 550<br>**2EB/13,2** | 8.2<br>9 240<br>**2EB/13,2** | 12.8<br>14 370<br>**2EB/13,2** | 12<br>13 580<br>**2EB/13,2** | 12.5 | 112 | |
| **71 000** | 2240 | 812<br>**4EB/2265** | 1 140<br>**4EB/2265** | – | – | – | – | – | – | – | – | | | |
| | 2000 | 1 090<br>**4EB/1930** | 1 250<br>**4EB/1930** | 1 620<br>**4EB/2026** | 2 280<br>**4EB/2026** | 3 210<br>**4EB/2026** | – | – | – | – | – | | | |
| | 1800 | 813<br>**4EB/1812** | 1 150<br>**4EB/1812** | 2 050<br>**4EB/1726** | 2 710<br>**4EB/1726** | 3 820<br>**4EB/1726** | 4 530<br>**4EB/1812** | 6 390<br>**4EB/1812** | 7 920<br>**4EB/1711** | 9 010<br>**4EB/1812** | 11 170<br>**4EB/1711** | | | |
| | 1600 | 1 090<br>**4EB/1610** | 1 500<br>**4EB/1610** | 1 620<br>**4EB/1621** | 2 280<br>**4EB/1649** | 3 210<br>**4EB/1621** | 5 390<br>**4EB/1544** | 7 600<br>**4EB/1544** | 9 440<br>**4EB/1544** | 10 710<br>**4EB/1544** | 10 710<br>**4EB/1544** | | | |
| | 1400 | 1 090<br>**4EB/1392** | 1 490<br>**4EB/1392** | 2 050<br>**4EB/1405** | 2 800<br>**4EB/1405** | 3 840<br>**4EB/1405** | 4 530<br>**4EB/1450** | 6 390<br>**4EB/1450** | 7 930<br>**4EB/1392** | 9 010<br>**4EB/1450** | 11 180<br>**4EB/1392** | | | |
| | 1250 | 1 300<br>**4EB/1270** | 1 500<br>**4EB/1288** | 2 050<br>**4EB/1245** | 2 790<br>**4EB/1197** | 3 820<br>**4EB/1197** | 5 410<br>**4EB/1256** | 7 620<br>**4EB/1256** | 9 450<br>**4EB/1256** | 11 070<br>**4EB/1256** | 13 720<br>**4EB/1256** | | | |
| | 1120 | 1 290<br>**4EB/1097** | 1 730<br>**4EB/1097** | 2 460<br>**4EB/1107** | 2 800<br>**4EB/1124** | 3 840<br>**4EB/1124** | 5 390<br>**4EB/1070** | 7 600<br>**4EB/1070** | 9 420<br>**4EB/1070** | 11 040<br>**4EB/1070** | 13 690<br>**4EB/1070** | | | |
| | 1000 | 1 300<br>**4EB/1016** | 1 500<br>**4EB/1004** | 2 170<br>**4EB/981** | 2 800<br>**4EB/998** | 3 840<br>**4EB/1013** | 5 980<br>**4EB/990** | 8 430<br>**4EB/990** | 11 890<br>**4EB/990** | 11 080<br>**4EB/1005** | 13 730<br>**4EB/1005** | | | |
| | 900 | 1 310<br>**4EB/916** | 1 740<br>**4EB/916** | 2 460<br>**4EB/886** | 3 610<br>**4EB/943** | 4 640<br>**4EB/943** | 5 400<br>**4EB/871** | 7 620<br>**4EB/871** | 9 440<br>**4EB/871** | 11 070<br>**4EB/871** | 13 710<br>**4EB/871** | | | |
| | 800 | 1 300<br>**4EB/791** | 1 730<br>**4EB/791** | 2 470<br>**4EB/799** | 3 580<br>**4EB/787** | 4 900<br>**4EB/787** | 7 190<br>**4EB/844** | 9 950<br>**4EB/844** | 12 030<br>**4EB/844** | 14 250<br>**4EB/844** | 13 760<br>**4EB/818** | | | |
| | 710 | 1 310<br>**4EB/732** | 1 810<br>**4EB/732** | 2 480<br>**4EB/739** | 3 560<br>**4EB/680** | 4 870<br>**4EB/680** | 7 080<br>**4EB/687** | 9 810<br>**4EB/687** | 11 960<br>**4EB/687** | 14 210<br>**4EB/687** | 17 610<br>**4EB/687** | | | |
| | 630 | 1 300<br>**4EB/632** | 1 800<br>**4EB/632** | 2 470<br>**4EB/638** | 3 570<br>**4EB/630** | 4 890<br>**4EB/630** | 7 030<br>**4EB/585** | 9 730<br>**4EB/585** | 11 910<br>**4EB/645** | 11 910<br>**4EB/645** | 17 550<br>**4EB/585** | | | |
| | 560 | 1 290<br>**4EB/535** | 1 790<br>**4EB/535** | 2 450<br>**4EB/544** | 3 560<br>**4EB/544** | 4 870<br>**4EB/544** | 7 070<br>**4EB/541** | 9 790<br>**4EB/541** | 11 950<br>**4EB/541** | 15 060<br>**4EB/541** | 17 610<br>**4EB/549** | | | |
| | 500 | 1 300<br>**4EB/505** | 1 800<br>**4EB/505** | 2 460<br>**4EB/497** | 3 570<br>**4EB/497** | 4 890<br>**4EB/497** | 5 410<br>**4EB/493** | 7 620<br>**4EB/493** | 9 450<br>**4EB/493** | 11 070<br>**4EB/493** | 13 720<br>**4EB/493** | | | |
| | 450 | 1 300<br>**4EB/443** | 1 730<br>**4EB/443** | 2 480<br>**4EB/460** | 3 600<br>**4EB/460** | 4 920<br>**4EB/460** | 7 150<br>**4EB/461** | 9 900<br>**4EB/461** | 12 000<br>**4EB/461** | 15 240<br>**4EB/461** | 17 690<br>**4EB/468** | | | |
| | 400 | –<br>1 300<br>**4EB/404** | –<br>1 810<br>**4EB/404** | 1.74<br>2 490<br>**4EB/418** | 2.53<br>3 610<br>**4EB/418** | 3.75<br>4 870<br>**4EB/381** | 5.4<br>7 100<br>**4EB/389** | 7.4<br>9 820<br>**4EB/389** | 9<br>11 960<br>**4EB/389** | 10.7<br>14 170<br>**4EB/389** | 10.7<br>15 830<br>**4EB/433** | 400 | 2 800 | **7.1** |
| | 355 | 0.96<br>1 300<br>**4EB/354** | 1.33<br>1 800<br>**4EB/354** | 1.79<br>2 470<br>**4EB/362** | 2.59<br>3 590<br>**4EB/362** | 3.55<br>4 920<br>**4EB/362** | 5.1<br>7 150<br>**4EB/364** | 7.1<br>9 890<br>**4EB/364** | 8.6<br>12 000<br>**4EB/364** | 10.8<br>15 260<br>**4EB/369** | 11.8<br>16 670<br>**4EB/369** | 355 | 2 500 | |
| | 315 | 0.96<br>1 300<br>**4EB/319** | 1.33<br>1 800<br>**4EB/319** | 1.81<br>2 470<br>**4EB/319** | 2.7<br>3 570<br>**4EB/310** | 3.75<br>4 870<br>**4EB/305** | 5.4<br>7 100<br>**4EB/311** | 7.4<br>9 820<br>**4EB/311** | 9<br>11 960<br>**4EB/311** | 11<br>14 510<br>**4EB/311** | 11<br>14 510<br>**4EB/311** | 315 | 2 240 | |
| | 280 | 1<br>1 290<br>**4EB/270** | 1.39<br>1 790<br>**4EB/270** | 1.79<br>2 470<br>**4EB/290** | 2.59<br>3 590<br>**4EB/290** | 3.55<br>4 920<br>**4EB/290** | 5.5<br>7 070<br>**4EB/271** | 7.6<br>9 790<br>**4EB/271** | 9.2<br>11 950<br>**4EB/271** | 11<br>15 230<br>**4EB/291** | 13<br>18 090<br>**4EB/291** | 280 | 2 000 | |
| | 250 | 0.97<br>1 300<br>**4EB/253** | 1.34<br>1 800<br>**4EB/253** | 1.92<br>2 440<br>**4EB/240** | 2.78<br>3 550<br>**4EB/240** | 3.81<br>4 860<br>**4EB/240** | 5.4<br>7 080<br>**4EB/245** | 7.5<br>9 800<br>**4EB/245** | 9.2<br>11 950<br>**4EB/245** | 11.6<br>15 080<br>**4EB/245** | 13.5<br>17 600<br>**4EB/245** | 250 | 1 800 | |

Gear reducer size

$P_{N2}$ kW

$M_{N2}$ N m

... / i

| $n_{N2} \times L_h$ | $i_N$ | 030A | 042A | 060A | 085A | 125A | 180A | 250A | 355A | 500A | 710A | $i_N$ | $n_1$ min$^{-1}$ | $n_{N2}$ |
|---|---|---|---|---|---|---|---|---|---|---|---|---|---|---|
| **90 000** | 31.5 | – | – | – | – | – | – | – | – | – | – | 31.5 | 280 | **9** |
| | 31.5 | – | – | – | – | – | – | – | – | – | – | 31.5 | 280 | |
| | 28 | – | – | – | – | – | – | – | – | – | – | 28 | 250 | |
| | 25 | 10.8<br>12 110<br>**2EB/26,2** | 22.2<br>23 090<br>**2EB/24,4** | 22.2<br>24 800<br>**2EB/26,2** | 43.5<br>49 060<br>**2EB/26,5** | 43.5<br>49 060<br>**2EB/26,5** | – | – | – | – | – | 25 | 224 | |
| | 22.4 | – | – | – | – | – | – | – | – | – | – | 22.4 | 200 | |
| | 20 | 13.5<br>15 060<br>**2EB/21** | 28.1<br>29 160<br>**2EB/19,6** | 28.1<br>31 320<br>**2EB/21** | 53<br>59 590<br>**2EB/21,2** | 53<br>59 590<br>**2EB/21,2** | – | – | – | – | – | 20 | 180 | |
| | 16 | 16<br>18 080<br>**2EB/16,6** | 30.1<br>31 680<br>**2EB/15,4** | 32<br>36 160<br>**2EB/16,6** | 56<br>63 540<br>**2EB/16,7** | 63<br>71 890<br>**2EB/16,7** | – | – | – | – | – | 16 | 140 | |
| | 14 | – | – | – | – | – | – | – | – | – | – | 14 | 125 | |
| | 12.5 | 17.1<br>19 100<br>**2EB/13,1** | 30.4<br>31 660<br>**2EB/12,2** | 34.1<br>38 190<br>**2EB/13,1** | 56<br>63 500<br>**2EB/13,2** | 68<br>77 030<br>**2EB/13,2** | – | – | – | – | – | 12.5 | 112 | |
| **71 000** | 2240 | – | – | – | – | – | – | – | – | – | – | | | |
| | 2000 | – | – | – | – | – | – | – | – | – | – | | | |
| | 1800 | – | – | – | – | – | – | – | – | – | – | | | |
| | 1600 | 20 780<br>**4EB/1531** | – | – | – | – | – | – | – | – | – | | | |
| | 1400 | – | – | – | – | – | – | – | – | – | – | | | |
| | 1250 | 20 800<br>**4EB/1246** | – | 40 200<br>**4EB/1176** | 63 920<br>**4EB/1184** | 85 450<br>**4EB/1213** | – | – | – | – | – | | | |
| | 1120 | 20 750<br>**4EB/1061** | 32 110<br>**4EB/1095** | 40 240<br>**4EB/1061** | 63 960<br>**4EB/1061** | – | 127 410<br>**4EB/1093** | – | – | – | – | | | |
| | 1000 | 23 160<br>**4EB/971** | 32 140<br>**4EB/988** | 40 280<br>**4EB/957** | 64 040<br>**4EB/963** | 85 520<br>**4EB/970** | 127 490<br>**4EB/980** | – | – | – | – | | | |
| | 900 | 20 790<br>**4EB/864** | 32 170<br>**4EB/891** | 40 320<br>**4EB/864** | 64 080<br>**4EB/864** | 85 940<br>**4EB/932** | 127 670<br>**4EB/890** | 179 310<br>**4EB/840** | 257 050<br>**4EB/860** | 329 700<br>**4EB/859** | 485 250<br>**4EB/860** | | | |
| | 800 | 25 530<br>**4EB/827** | 35 280<br>**4EB/845** | 40 470<br>**4EB/815** | 75 350<br>**4EB/837** | 84 080<br>**4EB/841** | 127 730<br>**4EB/798** | 166 500<br>**4EB/753** | 257 290<br>**4EB/776** | 306 150<br>**4EB/770** | 485 700<br>**4EB/776** | | | |
| | 710 | 25 380<br>**4EB/673** | 35 080<br>**4EB/688** | 34 930<br>**4EB/673** | 64 360<br>**4EB/736** | 75 990<br>**4EB/735** | 127 370<br>**4EB/679** | 181 950<br>**4EB/672** | 257 470<br>**4EB/701** | 302 260<br>**4EB/735** | 550 630<br>**4EB/736** | | | |
| | 630 | 23 200<br>**4EB/632** | 32 160<br>**4EB/634** | 40 460<br>**4EB/652** | 75 330<br>**4EB/669** | 70 780<br>**4EB/663** | 150 200<br>**4EB/644** | 153 110<br>**4EB/648** | 281 980<br>**4EB/664** | 279 630<br>**4EB/659** | 522 790<br>**4EB/664** | | | |
| | 560 | 25 480<br>**4EB/573** | 30 100<br>**4EB/542** | 49 830<br>**4EB/538** | 74 920<br>**4EB/545** | 93 790<br>**4EB/588** | 142 170<br>**4EB/581** | 182 070<br>**4EB/544** | 257 470<br>**4EB/561** | 374 290<br>**4EB/588** | 489 030<br>**4EB/600** | | | |
| | 500 | 25 560<br>**4EB/531** | 32 190<br>**4EB/507** | 40 450<br>**4EB/514** | 64 330<br>**4EB/518** | 95 450<br>**4EB/479** | 150 320<br>**4EB/515** | 208 680<br>**4EB/519** | 238 710<br>**4EB/524** | 374 690<br>**4EB/479** | 538 970<br>**4EB/480** | | | |
| | 450 | 25 500<br>**4EB/459** | 38 580<br>**4EB/434** | 50 070<br>**4EB/459** | 75 290<br>**4EB/464** | 89 280<br>**4EB/432** | 150 480<br>**4EB/465** | 193 880<br>**4EB/465** | 308 440<br>**4EB/433** | 374 310<br>**4EB/463** | 504 130<br>**4EB/433** | | | |
| | 400 | 17.7<br>25 620<br>**4EB/424** | 23.4<br>32 210<br>**4EB/404** | 34.7<br>50 200<br>**4EB/424** | –<br>75 420<br>**4EB/424** | –<br>97 880<br>**4EB/378** | –<br>151 480<br>**4EB/401** | –<br>217 850<br>**4EB/409** | –<br>310 040<br>**4EB/419** | –<br>392 110<br>**4EB/378** | –<br>495 040<br>**4EB/410** | 400 | 2 800 | **7.1** |
| | 355 | 18.5<br>25 490<br>**4EB/362** | 27.4<br>38 750<br>**4EB/370** | 36.2<br>50 050<br>**4EB/362** | –<br>75 250<br>**4EB/366** | –<br>91 380<br>**4EB/341** | –<br>153 100<br>**4EB/362** | –<br>202 020<br>**4EB/367** | –<br>309 860<br>**4EB/370** | –<br>363 620<br>**4EB/339** | –<br>585 840<br>**4EB/341** | 355 | 2 500 | |
| | 315 | 19.6<br>25 400<br>**4EB/305** | 29.1<br>38 600<br>**4EB/311** | 29.5<br>40 430<br>**4EB/321** | 53<br>75 350<br>**4EB/335** | 65<br>89 520<br>**4EB/323** | –<br>151 340<br>**4EB/317** | –<br>218 950<br>**4EB/324** | –<br>309 770<br>**4EB/330** | –<br>358 620<br>**4EB/323** | –<br>587 870<br>**4EB/324** | 315 | 2 240 | |
| | 280 | 18.7<br>25 470<br>**4EB/285** | 29.8<br>38 540<br>**4EB/271** | 36.5<br>50 030<br>**4EB/287** | 55<br>75 130<br>**4EB/285** | 75<br>107 080<br>**4EB/299** | –<br>152 970<br>**4EB/286** | –<br>214 310<br>**4EB/291** | –<br>308 040<br>**4EB/269** | –<br>429 660<br>**4EB/299** | –<br>585 510<br>**4EB/271** | 280 | 2 000 | |
| | 250 | 19.9<br>25 370<br>**4EB/240** | 29<br>37 830<br>**4EB/246** | 29<br>37 010<br>**4EB/240** | 56<br>71 950<br>**4EB/243** | 70<br>94 530<br>**4EB/256** | 114<br>151 210<br>**4EB/251** | 143<br>194 560<br>**4EB/256** | –<br>309 510<br>**4EB/262** | –<br>379 320<br>**4EB/256** | –<br>587 370<br>**4EB/256** | 250 | 1 800 | |

3

# Bevel helical gear reducer selection tables 3.4

| $n_{N2} \times L_h$ | $i_N$ | Gear reducer size<br>$P_{N2}$ kW<br>$M_{N2}$ N m<br>... / i<br>001A | 002A | 003A | 004A | 006A | 009A | 012A | 015A | 018A | 021A | $i_N$ | $n_1$ min$^{-1}$ | $n_{N2}$ |
|---|---|---|---|---|---|---|---|---|---|---|---|---|---|---|
| **71 000** | 224 | 1.01<br>1 290<br>**4EB/214** | 1.4<br>1 780<br>**4EB/214** | 1.81<br>2 470<br>**4EB/229** | 2.63<br>3 590<br>**4EB/229** | 3.6<br>4 910<br>**4EB/229** | 5.2<br>7 130<br>**4EB/229** | 7.2<br>9 870<br>**4EB/229** | 8.8<br>11 990<br>**4EB/229** | 11.1<br>15 190<br>**4EB/229** | 12.8<br>17 580<br>**4EB/229** | 224 | 1 600 | **7.1** |
| | 200 | 1<br>1 290<br>**4EB/189** | 1.39<br>1 790<br>**4EB/189** | 1.87<br>2 450<br>**4EB/193** | 2.71<br>3 560<br>**4EB/193** | 3.71<br>4 880<br>**4EB/193** | 5.4<br>7 100<br>**4EB/194** | 7.4<br>9 820<br>**4EB/194** | 9<br>11 960<br>**4EB/194** | 11.5<br>15 110<br>**4EB/193** | 13.3<br>17 620<br>**4EB/194** | 200 | 1 400 | |
| | 200 | 0.85<br>1 090<br>**3EB/189** | 1.16<br>1 490<br>**3EB/189** | 1.49<br>2 050<br>**3EB/202** | 1.97<br>2 720<br>**3EB/202** | 2.78<br>3 830<br>**3EB/202** | 3.92<br>5 400<br>**3EB/202** | 5.5<br>7 620<br>**3EB/202** | 6.9<br>9 470<br>**3EB/202** | 7.8<br>10 740<br>**3EB/202** | 7.8<br>10 740<br>**3EB/202** | 200 | 1 400 | |
| | 180 | 0.94<br>1 300<br>**4EB/181** | 1.31<br>1 810<br>**4EB/181** | 1.79<br>2 470<br>**4EB/181** | 2.59<br>3 590<br>**4EB/181** | 3.55<br>4 920<br>**4EB/181** | 5.1<br>7 150<br>**4EB/182** | 7.1<br>9 890<br>**4EB/182** | 8.6<br>12 000<br>**4EB/182** | 11<br>15 230<br>**4EB/182** | 13<br>18 090<br>**4EB/182** | 180 | 1 250 | |
| | 160 | 0.97<br>1 300<br>**4EB/157** | 1.35<br>1 800<br>**4EB/157** | 1.81<br>2 470<br>**4EB/160** | 2.63<br>3 580<br>**4EB/160** | 3.6<br>4 910<br>**4EB/160** | 5.1<br>7 150<br>**4EB/163** | 7.1<br>9 890<br>**4EB/163** | 9.2<br>11 950<br>**4EB/153** | 11.5<br>15 090<br>**4EB/153** | 12.5<br>16 310<br>**4EB/153** | 160 | 1 120 | |
| | 160 | 0.79<br>1 090<br>**3EB/163** | 1.08<br>1 500<br>**3EB/163** | 1.6<br>2 170<br>**3EB/159** | 2<br>2 810<br>**3EB/164** | 2.74<br>3 850<br>**3EB/164** | 3.87<br>5 420<br>**3EB/164** | 5.5<br>7 650<br>**3EB/164** | 6.8<br>9 480<br>**3EB/164** | 7.9<br>11 110<br>**3EB/164** | 9.8<br>13 770<br>**3EB/164** | 160 | 1 120 | |
| | 140 | 0.92<br>1 310<br>**3EB/149** | 0.96<br>1 360<br>**3EB/149** | 1.53<br>2 050<br>**3EB/140** | 2.09<br>2 800<br>**3EB/140** | 2.87<br>3 840<br>**3EB/140** | 4.04<br>5 410<br>**3EB/140** | 5.7<br>7 630<br>**3EB/140** | 7.1<br>9 450<br>**3EB/140** | 8.3<br>11 080<br>**3EB/140** | 9.1<br>12 150<br>**3EB/140** | 140 | 1 000 | |
| | 125 | 0.95<br>1 300<br>**3EB/129** | 1.27<br>1 730<br>**3EB/129** | 1.8<br>2 470<br>**3EB/130** | 2.19<br>3 010<br>**3EB/130** | 3.09<br>4 250<br>**3EB/130** | 4.35<br>5 990<br>**3EB/130** | 6.1<br>8 450<br>**3EB/130** | 8.4<br>11 610<br>**3EB/130** | 8<br>11 100<br>**3EB/132** | 9.9<br>13 760<br>**3EB/132** | 125 | 900 | |
| | 112 | 0.83<br>1 090<br>**3EB/110** | 1.14<br>1 490<br>**3EB/110** | 1.86<br>2 460<br>**3EB/110** | 2.7<br>3 570<br>**3EB/110** | 3.62<br>4 770<br>**3EB/110** | 5.4<br>7 090<br>**3EB/110** | 7.4<br>9 820<br>**3EB/110** | 7.8<br>10 240<br>**3EB/110** | 8.3<br>11 080<br>**3EB/112** | 10.3<br>13 730<br>**3EB/112** | 112 | 800 | |
| | 100 | 0.94<br>1 300<br>**3EB/103** | 1.31<br>1 810<br>**3EB/103** | 1.77<br>2 480<br>**3EB/104** | 2.16<br>3 020<br>**3EB/104** | 3.05<br>4 250<br>**3EB/104** | 4.3<br>6 000<br>**3EB/104** | 6.1<br>8 460<br>**3EB/104** | 8.5<br>11 920<br>**3EB/104** | 8.5<br>11 920<br>**3EB/104** | 9.9<br>13 760<br>**3EB/104** | 100 | 710 | |
| | 90 | 0.98<br>1 300<br>**3EB/86,8** | 1.36<br>1 790<br>**3EB/86,8** | 1.84<br>2 460<br>**3EB/88,4** | 2.67<br>3 580<br>**3EB/88,4** | 3.65<br>4 890<br>**3EB/88,4** | 5.3<br>7 110<br>**3EB/88,4** | 7.3<br>9 840<br>**3EB/88,4** | 8.9<br>11 970<br>**3EB/88,4** | 10.6<br>14 140<br>**3EB/88,4** | 10.2<br>13 730<br>**3EB/88,4** | 90 | 630 | |
| | 80 | 0.93<br>1 310<br>**3EB/82,1** | 1.29<br>1 810<br>**3EB/82,1** | 1.78<br>2 480<br>**3EB/81,8** | 2.16<br>3 020<br>**3EB/81,8** | 3.05<br>4 250<br>**3EB/81,8** | 4.3<br>6 000<br>**3EB/81,8** | 6.1<br>8 450<br>**3EB/81,8** | 8.5<br>11 920<br>**3EB/81,8** | 8.5<br>11 920<br>**3EB/81,8** | 9.8<br>13 770<br>**3EB/82,2** | 80 | 560 | |
| | 71 | 0.98<br>1 300<br>**3EB/69,5** | 1.35<br>1 800<br>**3EB/69,5** | 1.85<br>2 460<br>**3EB/69,7** | 2.68<br>3 570<br>**3EB/69,7** | 3.67<br>4 890<br>**3EB/69,7** | 5.3<br>7 100<br>**3EB/69,7** | 7.4<br>9 830<br>**3EB/69,7** | 9<br>11 970<br>**3EB/69,7** | 10.7<br>14 220<br>**3EB/69,7** | 12.2<br>16 250<br>**3EB/69,7** | 71 | 500 | |
| | 63 | 0.95<br>1 300<br>**3EB/64,8** | 1.31<br>1 810<br>**3EB/64,8** | 1.8<br>2 470<br>**3EB/64,8** | 2.19<br>3 010<br>**3EB/64,8** | 3.09<br>4 250<br>**3EB/64,8** | 4.35<br>5 990<br>**3EB/64,8** | 6.1<br>8 450<br>**3EB/64,8** | 8.7<br>11 910<br>**3EB/64,8** | 8.7<br>11 910<br>**3EB/64,8** | 8.7<br>11 910<br>**3EB/64,8** | 63 | 450 | |
| | 56 | 0.99<br>1 290<br>**3EB/54,8** | 1.37<br>1 790<br>**3EB/54,8** | 1.87<br>2 450<br>**3EB/54,9** | 2.72<br>3 560<br>**3EB/54,9** | 3.7<br>4 880<br>**3EB/55,2** | 5.4<br>7 090<br>**3EB/54,9** | 7.5<br>9 810<br>**3EB/54,9** | 9.1<br>11 960<br>**3EB/55,2** | 10.8<br>14 210<br>**3EB/55,2** | 13<br>17 160<br>**3EB/55,2** | 56 | 400 | |
| | 50 | 0.94<br>1 300<br>**3EB/51,3** | 1.31<br>1 810<br>**3EB/51,3** | 1.95<br>2 430<br>**3EB/46,3** | 2.84<br>3 540<br>**3EB/46,3** | 3.89<br>4 840<br>**3EB/46,3** | 5.6<br>7 030<br>**3EB/46,3** | 7.8<br>9 730<br>**3EB/46,3** | 8.9<br>11 200<br>**3EB/46,6** | 8.8<br>11 030<br>**3EB/46,6** | 10.9<br>13 670<br>**3EB/46,6** | 50 | 355 | |
| | 45 | 0.95<br>1 300<br>**3EB/45,4** | 1.31<br>1 810<br>**3EB/45,4** | 1.86<br>2 460<br>**3EB/43,6** | 2.7<br>3 570<br>**3EB/43,6** | 3.7<br>4 880<br>**3EB/43,6** | 5.4<br>7 090<br>**3EB/43,6** | 7.4<br>9 820<br>**3EB/43,6** | 9.1<br>11 960<br>**3EB/43,6** | 11<br>14 530<br>**3EB/43,6** | 11<br>14 530<br>**3EB/43,6** | 45 | 315 | |
| | 40 | 0.89<br>1 320<br>**3EB/43,4** | 1.23<br>1 830<br>**3EB/43,4** | 1.77<br>2 360<br>**3EB/39** | 2.52<br>3 350<br>**3EB/39** | 3.11<br>4 130<br>**3EB/39** | 5<br>6 700<br>**3EB/39** | 7.1<br>9 500<br>**3EB/39** | 7.6<br>10 170<br>**3EB/39** | 7.6<br>10 170<br>**3EB/39** | 7.6<br>10 170<br>**3EB/39** | 40 | 280 | |
| | 35.5 | 0.95<br>1 300<br>**3EB/36** | 1.31<br>1 810<br>**3EB/36** | 1.77<br>2 480<br>**3EB/36,7** | 2.57<br>3 600<br>**3EB/36,7** | 3.5<br>4 900<br>**3EB/36,7** | 5.1<br>7 160<br>**3EB/36,7** | 7.1<br>9 910<br>**3EB/36,7** | 8.6<br>12 010<br>**3EB/36,7** | 8.9<br>12 430<br>**3EB/36,7** | 8.9<br>12 430<br>**3EB/36,7** | 35.5 | 250 | |
| | 31.5 | 0.91<br>1 180<br>**3EB/30,3** | 1.31<br>1 700<br>**3EB/30,3** | 1.79<br>2 360<br>**3EB/30,9** | 2.54<br>3 350<br>**3EB/30,9** | 3.13<br>4 130<br>**3EB/30,9** | 5.1<br>6 700<br>**3EB/30,9** | 7.2<br>9 500<br>**3EB/30,9** | 7.9<br>10 480<br>**3EB/30,9** | 7.9<br>10 480<br>**3EB/30,9** | – | 31.5 | 224 | |
| | 31.5 | 0.61<br>811<br>**2EB/31,1** | 0.86<br>1 140<br>**2EB/31,1** | 1.22<br>1 610<br>**2EB/31,1** | 1.72<br>2 270<br>**2EB/31,1** | 2.42<br>3 200<br>**2EB/31,1** | 3.41<br>4 520<br>**2EB/31,1** | 4.81<br>6 370<br>**2EB/31,1** | 5.6<br>6 940<br>**2EB/29,3** | 6.8<br>8 980<br>**2EB/31,1** | 8.9<br>11 140<br>**2EB/29,3** | 31.5 | 224 | |
| | 28 | 0.86<br>1 090<br>**2EB/26,5** | 0.99<br>1 250<br>**2EB/26,5** | 1.61<br>2 040<br>**2EB/26,5** | 2.21<br>2 790<br>**2EB/26,5** | 2.5<br>3 160<br>**2EB/26,5** | 4.26<br>5 390<br>**2EB/26,5** | 4.96<br>6 270<br>**2EB/26,5** | 4.96<br>6 270<br>**2EB/26,5** | 8.7<br>11 040<br>**2EB/26,5** | 9.8<br>12 370<br>**2EB/26,5** | 28 | 200 | |
| | 25 | 0.61<br>810<br>**2EB/24,9** | 0.87<br>1 140<br>**2EB/24,9** | 1.22<br>1 610<br>**2EB/24,9** | 1.72<br>2 270<br>**2EB/24,9** | 2.43<br>3 200<br>**2EB/24,9** | 3.42<br>4 520<br>**2EB/24,9** | 4.83<br>6 370<br>**2EB/24,9** | 6.3<br>7 900<br>**2EB/23,5** | 6.8<br>8 980<br>**2EB/24,9** | 8.9<br>11 140<br>**2EB/23,5** | 25 | 180 | |
| | 22.4 | 0.86<br>1 090<br>**2EB/21,2** | 1.18<br>1 490<br>**2EB/21,2** | 1.61<br>2 040<br>**2EB/21,2** | 2.21<br>2 790<br>**2EB/21,2** | 3.02<br>3 820<br>**2EB/21,2** | 4.26<br>5 390<br>**2EB/21,2** | 6<br>7 600<br>**2EB/21,2** | 6.3<br>7 960<br>**2EB/21,2** | 8.7<br>11 040<br>**2EB/21,2** | 10.8<br>13 680<br>**2EB/21,2** | 22.4 | 160 | |
| | 20 | 0.61<br>811<br>**2EB/19,6** | 0.86<br>1 140<br>**2EB/19,6** | 1.21<br>1 610<br>**2EB/19,6** | 1.7<br>2 270<br>**2EB/19,6** | 2.4<br>3 210<br>**2EB/19,6** | 3.38<br>4 520<br>**2EB/19,6** | 4.77<br>6 370<br>**2EB/19,6** | 6.3<br>7 900<br>**2EB/18,5** | 6.7<br>8 990<br>**2EB/19,6** | 8.8<br>11 150<br>**2EB/18,5** | 20 | 140 | |
| | 16 | 0.77<br>1 100<br>**2EB/16,7** | 1.05<br>1 500<br>**2EB/16,7** | 1.44<br>2 050<br>**2EB/16,7** | 1.98<br>2 810<br>**2EB/16,7** | 2.7<br>3 850<br>**2EB/16,7** | 3.81<br>5 430<br>**2EB/16,7** | 5.4<br>7 650<br>**2EB/16,7** | 6.5<br>9 240<br>**2EB/16,7** | 7.8<br>11 120<br>**2EB/16,7** | 9.7<br>13 780<br>**2EB/16,7** | 16 | 112 | |
| **56 000** | 2240 | 824<br>**4EB/2265** | 1 160<br>**4EB/2265** | – | – | – | – | – | – | – | – | | | |
| | 2000 | 1 120<br>**4EB/1930** | 1 260<br>**4EB/1930** | 1 640<br>**4EB/2026** | 2 310<br>**4EB/2026** | 3 260<br>**4EB/2026** | – | – | – | – | – | | | |
| | 1800 | 824<br>**4EB/1812** | 1 160<br>**4EB/1812** | 2 090<br>**4EB/1726** | 2 750<br>**4EB/1726** | 3 870<br>**4EB/1726** | 4 590<br>**4EB/1812** | 6 480<br>**4EB/1812** | 8 030<br>**4EB/1711** | 9 130<br>**4EB/1812** | 11 320<br>**4EB/1711** | | | |

| $n_{N2} \times L_h$ | $i_N$ | Gear reducer size<br>$P_{N2}$ kW<br>$M_{N2}$ N m<br>... / i<br>030A | 042A | 060A | 085A | 125A | 180A | 250A | 355A | 500A | 710A | $i_N$ | $n_1$ min$^{-1}$ | $n_{N2}$ |
|---|---|---|---|---|---|---|---|---|---|---|---|---|---|---|
| **71 000** | 224 | 18.9<br>25 460<br>**4EB/226** | 28.1<br>38 690<br>**4EB/231** | 33.3<br>44 920<br>**4EB/226** | 56<br>75 090<br>**4EB/226** | 64<br>88 380<br>**4EB/231** | 113<br>152 880<br>**4EB/226** | 132<br>180 660<br>**4EB/229** | –<br>309 410<br>**4EB/231** | –<br>352 230<br>**4EB/230** | –<br>587 920<br>**4EB/231** | 224 | 1 600 | **7.1** |
| | 200 | 19.6<br>25 400<br>**4EB/190** | 29.1<br>38 600<br>**4EB/195** | 30.3<br>39 400<br>**4EB/190** | 57<br>74 970<br>**4EB/193** | 58<br>77 520<br>**4EB/195** | 114<br>149 850<br>**4EB/193** | 120<br>171 300<br>**4EB/209** | 213<br>310 390<br>**4EB/213** | 234<br>333 990<br>**4EB/209** | –<br>589 800<br>**4EB/213** | 200 | 1 400 | |
| | 200 | 15.2<br>20 840<br>**3EB/200** | – | – | – | – | – | – | – | – | – | 200 | 1 400 | |
| | 180 | 18.7<br>25 470<br>**4EB/178** | 27.8<br>38 710<br>**4EB/182** | 28<br>38 140<br>**4EB/178** | 54<br>73 400<br>**4EB/178** | 54<br>75 030<br>**4EB/182** | 111<br>151 600<br>**4EB/179** | 111<br>151 600<br>**4EB/179** | 216<br>301 560<br>**4EB/182** | 216<br>295 560<br>**4EB/179** | –<br>525 950<br>**4EB/182** | 180 | 1 250 | |
| | 160 | 19.8<br>25 370<br>**4EB/150** | 25.9<br>33 950<br>**4EB/153** | 25.9<br>35 920<br>**4EB/162** | 49.9<br>63 920<br>**4EB/150** | 49.9<br>65 350<br>**4EB/153** | 103<br>132 020<br>**4EB/150** | – | – | – | – | 160 | 1 120 | |
| | 160 | 15<br>20 870<br>**3EB/163** | 19.6<br>25 380<br>**3EB/152** | 30.7<br>40 320<br>**3EB/154** | 43.3<br>57 290<br>**3EB/155** | 63<br>85 720<br>**3EB/159** | – | – | – | – | – | 160 | 1 120 | |
| | 140 | 15.7<br>20 810<br>**3EB/139** | 18.1<br>24 790<br>**3EB/143** | 30.4<br>40 350<br>**3EB/139** | 39.7<br>52 660<br>**3EB/139** | 69<br>85 240<br>**3EB/129** | 72<br>98 400<br>**3EB/143** | 133<br>182 670<br>**3EB/143** | 133<br>182 730<br>**3EB/143** | – | – | 140 | 1 000 | |
| | 125 | 16.8<br>22 680<br>**3EB/127** | 21.2<br>27 360<br>**3EB/122** | 30.8<br>40 310<br>**3EB/123** | 48.7<br>64 110<br>**3EB/124** | 67<br>88 820<br>**3EB/125** | 67<br>91 030<br>**3EB/128** | 124<br>170 190<br>**3EB/129** | 124<br>170 190<br>**3EB/129** | – | – | 125 | 900 | |
| | 112 | 15.7<br>20 810<br>**3EB/111** | 23.5<br>32 200<br>**3EB/115** | 30.4<br>40 350<br>**3EB/111** | 48.3<br>64 140<br>**3EB/111** | 62<br>81 350<br>**3EB/111** | 93<br>127 780<br>**3EB/115** | 133<br>182 670<br>**3EB/115** | 152<br>207 760<br>**3EB/115** | – | – | 112 | 800 | |
| | 100 | 17<br>23 230<br>**3EB/102** | 23<br>32 100<br>**3EB/104** | 30.9<br>40 310<br>**3EB/97,1** | 48.7<br>64 100<br>**3EB/97,8** | 69<br>93 560<br>**3EB/100** | 93<br>127 850<br>**3EB/103** | 131<br>182 860<br>**3EB/104** | 140<br>194 320<br>**3EB/104** | – | – | 100 | 710 | |
| | 90 | 19.4<br>25 410<br>**3EB/86,6** | 23.5<br>32 200<br>**3EB/90,5** | 38<br>49 900<br>**3EB/86,6** | 48.3<br>64 140<br>**3EB/87,7** | 64<br>85 670<br>**3EB/88,6** | 93<br>127 790<br>**3EB/90,3** | 133<br>182 690<br>**3EB/90,5** | 188<br>257 840<br>**3EB/90,5** | – | – | 90 | 630 | |
| | 80 | 17<br>23 230<br>**3EB/80,2** | 23.2<br>32 230<br>**3EB/81,6** | 30.7<br>40 320<br>**3EB/77** | 48.5<br>64 120<br>**3EB/77,5** | 69<br>93 550<br>**3EB/79** | 93<br>127 850<br>**3EB/80,9** | 131<br>182 850<br>**3EB/81,6** | 178<br>248 370<br>**3EB/81,6** | – | – | 80 | 560 | |
| | 71 | 19.5<br>25 400<br>**3EB/68,3** | 23.5<br>32 200<br>**3EB/71,7** | 38.2<br>49 880<br>**3EB/68,3** | 48.3<br>64 140<br>**3EB/69,5** | 64<br>85 630<br>**3EB/69,8** | 93<br>127 780<br>**3EB/71,6** | 164<br>218 470<br>**3EB/69,8** | 188<br>257 820<br>**3EB/71,7** | – | – | 71 | 500 | |
| | 63 | 17.2<br>23 210<br>**3EB/63,6** | 23.5<br>32 200<br>**3EB/64,7** | 31.9<br>40 590<br>**3EB/60** | 48<br>62 320<br>**3EB/61,1** | 79<br>107 280<br>**3EB/64,4** | 94<br>127 740<br>**3EB/64,2** | 133<br>182 700<br>**3EB/64,7** | 188<br>257 870<br>**3EB/64,7** | – | – | 63 | 450 | |
| | 56 | 15<br>20 870<br>**3EB/58,2** | 25<br>33 090<br>**3EB/55,3** | 29.1<br>40 470<br>**3EB/58,2** | 52<br>67 510<br>**3EB/54,8** | 80<br>105 640<br>**3EB/55** | 100<br>131 620<br>**3EB/54,9** | 165<br>218 350<br>**3EB/55,3** | 175<br>231 480<br>**3EB/55,3** | – | – | 56 | 400 | |
| | 50 | 17.6<br>25 640<br>**3EB/54,1** | 23<br>31 610<br>**3EB/51** | 34.5<br>50 220<br>**3EB/54,1** | – | 78<br>107 310<br>**3EB/51** | 92<br>124 270<br>**3EB/50** | 133<br>182 690<br>**3EB/51** | 161<br>221 140<br>**3EB/51** | – | – | 50 | 355 | |
| | 45 | 14.9<br>20 870<br>**3EB/46,2** | – | 28.9<br>40 480<br>**3EB/46,2** | 43.7<br>56 510<br>**3EB/42,7** | 81<br>107 070<br>**3EB/43,6** | 85<br>110 180<br>**3EB/42,8** | 148<br>196 060<br>**3EB/43,6** | 148<br>196 060<br>**3EB/43,6** | – | – | 45 | 315 | |
| | 40 | 17.6<br>25 640<br>**3EB/42,7** | 19.5<br>28 600<br>**3EB/43** | 35<br>51 010<br>**3EB/42,7** | – | – | – | – | – | – | – | 40 | 280 | |
| | 35.5 | 17.7<br>24 370<br>**3EB/36** | 17.7<br>24 910<br>**3EB/36,8** | 36.9<br>50 700<br>**3EB/36** | – | – | – | – | – | – | – | 35.5 | 250 | |
| | 31.5 | – | – | – | – | – | – | – | – | – | – | 31.5 | 224 | |
| | 31.5 | – | – | – | – | – | – | – | – | – | – | 31.5 | 224 | |
| | 28 | – | – | – | – | – | – | – | – | – | – | 28 | 200 | |
| | 25 | 8.9<br>12 370<br>**2EB/26,2** | 17.8<br>23 090<br>**2EB/24,4** | 17.8<br>24 800<br>**2EB/26,2** | 35.7<br>50 070<br>**2EB/26,5** | 35.7<br>50 070<br>**2EB/26,5** | – | – | – | – | – | 25 | 180 | |
| | 22.4 | – | – | – | – | – | – | – | – | – | – | 22.4 | 160 | |
| | 20 | 10.8<br>15 490<br>**2EB/21** | 21.9<br>29 160<br>**2EB/19,6** | 21.9<br>31 320<br>**2EB/21** | 42.4<br>61 280<br>**2EB/21,2** | 42.4<br>61 280<br>**2EB/21,2** | – | – | – | – | – | 20 | 140 | |
| | 16 | 12.8<br>18 080<br>**2EB/16,6** | 24.4<br>32 120<br>**2EB/15,4** | 25.6<br>36 160<br>**2EB/16,6** | 45.2<br>64 420<br>**2EB/16,7** | 50<br>71 890<br>**2EB/16,7** | – | – | – | – | – | 16 | 112 | |
| **56 000** | 2240 | – | – | – | – | – | – | – | – | – | – | | | |
| | 2000 | – | – | – | – | – | – | – | – | – | – | | | |
| | 1800 | – | – | – | – | – | – | – | – | – | – | | | |

3

| $n_{N2} \times L_h$ | $i_N$ | Gear reducer size<br>$P_{N2}$ kW<br>$M_{N2}$ N m<br>... / i<br>001A | 002A | 003A | 004A | 006A | 009A | 012A | 015A | 018A | 021A | $i_N$ | $n_1$ min$^{-1}$ | $n_{N2}$ |
|---|---|---|---|---|---|---|---|---|---|---|---|---|---|---|
| **56 000** | 1600 | 1 120<br>**4EB/1610** | 1 540<br>**4EB/1610** | 1 640<br>**4EB/1621** | 2 310<br>**4EB/1649** | 3 260<br>**4EB/1621** | 5 460<br>**4EB/1544** | 7 700<br>**4EB/1544** | 9 570<br>**4EB/1544** | 10 860<br>**4EB/1544** | 10 860<br>**4EB/1544** | | | |
| | 1400 | 1 120<br>**4EB/1392** | 1 530<br>**4EB/1392** | 2 100<br>**4EB/1405** | 2 870<br>**4EB/1405** | 3 930<br>**4EB/1405** | 4 590<br>**4EB/1450** | 6 480<br>**4EB/1450** | 8 040<br>**4EB/1392** | 9 130<br>**4EB/1450** | 11 340<br>**4EB/1392** | | | |
| | 1250 | 1 350<br>**4EB/1270** | 1 540<br>**4EB/1288** | 2 100<br>**4EB/1245** | 2 860<br>**4EB/1197** | 3 910<br>**4EB/1197** | 5 550<br>**4EB/1256** | 7 830<br>**4EB/1256** | 9 590<br>**4EB/1256** | 11 370<br>**4EB/1256** | 13 920<br>**4EB/1256** | | | |
| | 1120 | 1 340<br>**4EB/1097** | 1 750<br>**4EB/1097** | 2 550<br>**4EB/1107** | 2 880<br>**4EB/1124** | 3 940<br>**4EB/1124** | 5 520<br>**4EB/1070** | 7 780<br>**4EB/1070** | 9 560<br>**4EB/1070** | 11 300<br>**4EB/1070** | 13 890<br>**4EB/1070** | | | |
| | 1000 | 1 350<br>**4EB/1016** | 1 540<br>**4EB/1004** | 2 200<br>**4EB/981** | 2 880<br>**4EB/998** | 3 950<br>**4EB/1013** | 6 070<br>**4EB/990** | 8 550<br>**4EB/990** | 12 060<br>**4EB/990** | 11 400<br>**4EB/1005** | 13 940<br>**4EB/1005** | | | |
| | 900 | 1 350<br>**4EB/916** | 1 760<br>**4EB/916** | 2 550<br>**4EB/886** | 3 740<br>**4EB/943** | 4 710<br>**4EB/943** | 5 540<br>**4EB/871** | 7 810<br>**4EB/871** | 9 580<br>**4EB/871** | 11 340<br>**4EB/871** | 13 910<br>**4EB/871** | | | |
| | 800 | 1 340<br>**4EB/791** | 1 760<br>**4EB/791** | 2 550<br>**4EB/799** | 3 700<br>**4EB/787** | 5 060<br>**4EB/787** | 7 430<br>**4EB/844** | 10 240<br>**4EB/844** | 12 420<br>**4EB/844** | 14 440<br>**4EB/844** | 13 950<br>**4EB/818** | | | |
| | 710 | 1 350<br>**4EB/732** | 1 870<br>**4EB/732** | 2 570<br>**4EB/739** | 3 680<br>**4EB/680** | 5 040<br>**4EB/680** | 7 330<br>**4EB/687** | 10 150<br>**4EB/687** | 12 250<br>**4EB/687** | 14 400<br>**4EB/687** | 17 850<br>**4EB/687** | | | |
| | 630 | 1 350<br>**4EB/632** | 1 860<br>**4EB/632** | 2 560<br>**4EB/638** | 3 700<br>**4EB/630** | 5 070<br>**4EB/630** | 7 280<br>**4EB/585** | 10 080<br>**4EB/585** | 12 080<br>**4EB/645** | 12 080<br>**4EB/645** | 17 810<br>**4EB/585** | | | |
| | 560 | 1 340<br>**4EB/535** | 1 850<br>**4EB/535** | 2 540<br>**4EB/544** | 3 690<br>**4EB/544** | 5 050<br>**4EB/544** | 7 330<br>**4EB/541** | 10 150<br>**4EB/541** | 12 250<br>**4EB/541** | 15 620<br>**4EB/541** | 17 870<br>**4EB/549** | | | |
| | 500 | 0.78<br>1 350<br>**4EB/505** | 1.08<br>1 870<br>**4EB/505** | 1.51<br>2 550<br>**4EB/497** | 2.19<br>3 700<br>**4EB/497** | 2.99<br>5 070<br>**4EB/497** | 3.3<br>5 550<br>**4EB/493** | 4.65<br>7 820<br>**4EB/493** | 5.7<br>9 580<br>**4EB/493** | 6.8<br>11 360<br>**4EB/493** | 8.3<br>13 920<br>**4EB/493** | 500 | 2 800 | **5.6** |
| | 450 | 0.79<br>1 350<br>**4EB/443** | 1.04<br>1 760<br>**4EB/443** | 1.46<br>2 560<br>**4EB/460** | 2.12<br>3 720<br>**4EB/460** | 2.9<br>5 100<br>**4EB/460** | 4.21<br>7 410<br>**4EB/461** | 5.8<br>10 260<br>**4EB/461** | 7<br>12 390<br>**4EB/461** | 9<br>15 780<br>**4EB/461** | 10<br>17 950<br>**4EB/468** | 450 | 2 500 | |
| | 400 | 0.78<br>1 350<br>**4EB/404** | 1.08<br>1 870<br>**4EB/404** | 1.44<br>2 570<br>**4EB/418** | 2.09<br>3 730<br>**4EB/418** | 3.1<br>5 040<br>**4EB/381** | 4.43<br>7 340<br>**4EB/389** | 6.1<br>10 160<br>**4EB/389** | 7.4<br>12 270<br>**4EB/389** | 8.8<br>14 530<br>**4EB/389** | 8.7<br>16 050<br>**4EB/433** | 400 | 2 240 | |
| | 355 | 0.8<br>1 350<br>**4EB/354** | 1.1<br>1 860<br>**4EB/354** | 1.48<br>2 560<br>**4EB/362** | 2.15<br>3 720<br>**4EB/362** | 2.94<br>5 090<br>**4EB/362** | 4.26<br>7 390<br>**4EB/364** | 5.9<br>10 230<br>**4EB/364** | 7.1<br>12 360<br>**4EB/364** | 9<br>15 780<br>**4EB/369** | 10.1<br>17 820<br>**4EB/369** | 355 | 2 000 | |
| | 315 | 0.8<br>1 350<br>**4EB/319** | 1.1<br>1 860<br>**4EB/319** | 1.51<br>2 550<br>**4EB/319** | 2.24<br>3 690<br>**4EB/310** | 3.11<br>5 040<br>**4EB/305** | 4.45<br>7 340<br>**4EB/311** | 6.2<br>10 160<br>**4EB/311** | 7.4<br>12 260<br>**4EB/311** | 9.4<br>15 500<br>**4EB/311** | 9.4<br>15 500<br>**4EB/311** | 315 | 1 800 | |
| | 280 | 0.83<br>1 330<br>**4EB/270** | 1.15<br>1 850<br>**4EB/270** | 1.48<br>2 560<br>**4EB/290** | 2.15<br>3 720<br>**4EB/290** | 2.94<br>5 090<br>**4EB/290** | 4.53<br>7 310<br>**4EB/271** | 6.3<br>10 120<br>**4EB/271** | 7.6<br>12 230<br>**4EB/271** | 9.1<br>15 750<br>**4EB/291** | 10.7<br>18 640<br>**4EB/291** | 280 | 1 600 | |
| | 250 | 0.78<br>1 350<br>**4EB/253** | 1.08<br>1 870<br>**4EB/253** | 1.55<br>2 540<br>**4EB/240** | 2.25<br>3 690<br>**4EB/240** | 3.08<br>5 050<br>**4EB/240** | 4.4<br>7 350<br>**4EB/245** | 6.1<br>10 180<br>**4EB/245** | 7.3<br>12 290<br>**4EB/245** | 9.4<br>15 660<br>**4EB/245** | 10.7<br>17 870<br>**4EB/245** | 250 | 1 400 | |
| | 224 | 0.82<br>1 340<br>**4EB/214** | 1.14<br>1 850<br>**4EB/214** | 1.47<br>2 560<br>**4EB/229** | 2.13<br>3 720<br>**4EB/229** | 2.92<br>5 090<br>**4EB/229** | 4.22<br>7 400<br>**4EB/229** | 5.8<br>10 250<br>**4EB/229** | 7.1<br>12 380<br>**4EB/229** | 9<br>15 770<br>**4EB/229** | 10.7<br>18 660<br>**4EB/229** | 224 | 1 250 | |
| | 200 | 0.83<br>1 340<br>**4EB/189** | 1.15<br>1 850<br>**4EB/189** | 1.55<br>2 540<br>**4EB/193** | 2.24<br>3 690<br>**4EB/193** | 3.07<br>5 050<br>**4EB/193** | 4.43<br>7 340<br>**4EB/194** | 6.1<br>10 160<br>**4EB/194** | 7.4<br>12 270<br>**4EB/194** | 9.5<br>15 630<br>**4EB/193** | 10.8<br>17 860<br>**4EB/194** | 200 | 1 120 | |
| | 200 | 0.69<br>1 110<br>**3EB/189** | 0.95<br>1 520<br>**3EB/189** | 1.22<br>2 110<br>**3EB/202** | 1.6<br>2 760<br>**3EB/202** | 2.25<br>3 890<br>**3EB/202** | 3.18<br>5 480<br>**3EB/202** | 4.48<br>7 720<br>**3EB/202** | 5.6<br>9 600<br>**3EB/202** | 6.3<br>10 890<br>**3EB/202** | 6.3<br>10 890<br>**3EB/202** | 200 | 1 120 | |
| | 180 | 0.78<br>1 350<br>**4EB/181** | 1.08<br>1 870<br>**4EB/181** | 1.48<br>2 560<br>**4EB/181** | 2.15<br>3 720<br>**4EB/181** | 2.94<br>5 090<br>**4EB/181** | 4.26<br>7 390<br>**4EB/182** | 5.9<br>10 230<br>**4EB/182** | 7.1<br>12 360<br>**4EB/182** | 9.1<br>15 750<br>**4EB/182** | 10.7<br>18 640<br>**4EB/182** | 180 | 1 000 | |
| | 160 | 0.81<br>1 340<br>**4EB/157** | 1.12<br>1 860<br>**4EB/157** | 1.5<br>2 550<br>**4EB/160** | 2.19<br>3 700<br>**4EB/160** | 2.99<br>5 070<br>**4EB/160** | 4.27<br>7 390<br>**4EB/163** | 5.9<br>10 230<br>**4EB/163** | 7.5<br>12 240<br>**4EB/153** | 9.6<br>15 590<br>**4EB/153** | 10.7<br>17 420<br>**4EB/153** | 160 | 900 | |
| | 160 | 0.65<br>1 130<br>**3EB/163** | 0.89<br>1 540<br>**3EB/163** | 1.3<br>2 200<br>**3EB/159** | 1.66<br>2 890<br>**3EB/164** | 2.27<br>3 960<br>**3EB/164** | 3.2<br>5 580<br>**3EB/164** | 4.51<br>7 870<br>**3EB/164** | 5.5<br>9 610<br>**3EB/164** | 6.5<br>11 430<br>**3EB/164** | 8<br>13 950<br>**3EB/164** | 160 | 900 | |
| | 140 | 0.76<br>1 350<br>**3EB/149** | 0.78<br>1 380<br>**3EB/149** | 1.25<br>2 100<br>**3EB/140** | 1.72<br>2 870<br>**3EB/140** | 2.35<br>3 930<br>**3EB/140** | 3.31<br>5 550<br>**3EB/140** | 4.67<br>7 820<br>**3EB/140** | 5.7<br>9 580<br>**3EB/140** | 6.8<br>11 350<br>**3EB/140** | 7.8<br>12 990<br>**3EB/140** | 140 | 800 | |
| | 125 | 0.78<br>1 350<br>**3EB/129** | 1.02<br>1 760<br>**3EB/129** | 1.47<br>2 560<br>**3EB/130** | 1.75<br>3 060<br>**3EB/130** | 2.47<br>4 310<br>**3EB/130** | 3.48<br>6 080<br>**3EB/130** | 4.91<br>8 570<br>**3EB/130** | 6.9<br>12 090<br>**3EB/130** | 6.5<br>11 450<br>**3EB/132** | 7.9<br>13 960<br>**3EB/132** | 125 | 710 | |
| | 112 | 0.67<br>1 120<br>**3EB/110** | 0.92<br>1 530<br>**3EB/110** | 1.52<br>2 550<br>**3EB/110** | 2.21<br>3 700<br>**3EB/110** | 2.93<br>4 900<br>**3EB/110** | 4.39<br>7 350<br>**3EB/110** | 6.1<br>10 180<br>**3EB/110** | 6.6<br>11 010<br>**3EB/110** | 6.7<br>11 380<br>**3EB/112** | 8.2<br>13 930<br>**3EB/112** | 112 | 630 | |
| | 100 | 0.77<br>1 350<br>**3EB/103** | 1.07<br>1 870<br>**3EB/103** | 1.45<br>2 570<br>**3EB/104** | 1.73<br>3 060<br>**3EB/104** | 2.44<br>4 320<br>**3EB/104** | 3.44<br>6 080<br>**3EB/104** | 4.85<br>8 580<br>**3EB/104** | 6.8<br>12 100<br>**3EB/104** | 6.8<br>12 100<br>**3EB/104** | 7.9<br>13 960<br>**3EB/104** | 100 | 560 | |
| | 90 | 0.81<br>1 340<br>**3EB/86,8** | 1.12<br>1 860<br>**3EB/86,8** | 1.51<br>2 550<br>**3EB/88,4** | 2.19<br>3 700<br>**3EB/88,4** | 3<br>5 070<br>**3EB/88,4** | 4.36<br>7 360<br>**3EB/88,4** | 6<br>10 190<br>**3EB/88,4** | 7.3<br>12 310<br>**3EB/88,4** | 8.5<br>14 430<br>**3EB/88,4** | 8.2<br>13 920<br>**3EB/88,4** | 90 | 500 | |
| | 80 | 0.78<br>1 350<br>**3EB/82,1** | 1.07<br>1 870<br>**3EB/82,1** | 1.47<br>2 560<br>**3EB/81,8** | 1.76<br>3 060<br>**3EB/81,8** | 2.48<br>4 310<br>**3EB/81,8** | 3.5<br>6 080<br>**3EB/81,8** | 4.94<br>8 570<br>**3EB/81,8** | 7<br>12 080<br>**3EB/81,8** | 7<br>12 080<br>**3EB/81,8** | 8<br>13 950<br>**3EB/82,2** | 80 | 450 | |
| | 71 | 0.81<br>1 340<br>**3EB/69,5** | 1.12<br>1 860<br>**3EB/69,5** | 1.53<br>2 540<br>**3EB/69,7** | 2.22<br>3 690<br>**3EB/69,7** | 3.04<br>5 060<br>**3EB/69,7** | 4.41<br>7 340<br>**3EB/69,7** | 6.1<br>10 170<br>**3EB/69,7** | 7.4<br>12 280<br>**3EB/69,7** | 8.7<br>14 420<br>**3EB/69,7** | 10.4<br>17 380<br>**3EB/69,7** | 71 | 400 | |

| $n_{N2} \times L_h$ | $i_N$ | Gear reducer size<br>$P_{N2}$ kW<br>$M_{N2}$ N m<br>... / i<br>030A | 042A | 060A | 085A | 125A | 180A | 250A | 355A | 500A | 710A | $i_N$ | $n_1$ min$^{-1}$ | $n_{N2}$ |
|---|---|---|---|---|---|---|---|---|---|---|---|---|---|---|
| **56 000** | 1600 | 21 070<br>**4EB/1531** | – | – | – | – | – | – | – | – | – | | | |
| | 1400 | – | – | – | – | – | – | – | – | – | – | | | |
| | 1250 | 21 110<br>**4EB/1246** | – | 40 790<br>**4EB/1176** | 64 860<br>**4EB/1184** | 86 700<br>**4EB/1213** | – | – | – | – | – | | | |
| | 1120 | 21 050<br>**4EB/1061** | 32 580<br>**4EB/1095** | 40 830<br>**4EB/1061** | 64 900<br>**4EB/1061** | – | 129 290<br>**4EB/1093** | – | – | – | – | | | |
| | 1000 | 23 500<br>**4EB/971** | 32 610<br>**4EB/988** | 40 870<br>**4EB/957** | 64 980<br>**4EB/963** | 86 780<br>**4EB/970** | 129 360<br>**4EB/980** | – | – | – | – | | | |
| | 900 | 21 090<br>**4EB/864** | 32 630<br>**4EB/891** | 40 890<br>**4EB/864** | 65 000<br>**4EB/864** | 87 160<br>**4EB/932** | 129 490<br>**4EB/890** | 184 450<br>**4EB/840** | 260 720<br>**4EB/860** | 353 370<br>**4EB/859** | 492 180<br>**4EB/860** | | | |
| | 800 | 26 370<br>**4EB/827** | 35 750<br>**4EB/845** | 41 010<br>**4EB/815** | 77 750<br>**4EB/837** | 87 180<br>**4EB/841** | 129 460<br>**4EB/798** | 177 790<br>**4EB/753** | 260 770<br>**4EB/776** | 326 910<br>**4EB/770** | 492 260<br>**4EB/776** | | | |
| | 710 | 26 020<br>**4EB/673** | 35 560<br>**4EB/688** | 37 350<br>**4EB/673** | 65 250<br>**4EB/736** | 81 260<br>**4EB/735** | 129 120<br>**4EB/679** | 184 450<br>**4EB/672** | 261 020<br>**4EB/701** | 323 190<br>**4EB/735** | 558 220<br>**4EB/736** | | | |
| | 630 | 23 540<br>**4EB/632** | 32 640<br>**4EB/634** | 41 050<br>**4EB/652** | 77 910<br>**4EB/669** | 76 000<br>**4EB/663** | 152 400<br>**4EB/644** | 164 400<br>**4EB/648** | 302 770<br>**4EB/664** | 300 250<br>**4EB/659** | 558 790<br>**4EB/664** | | | |
| | 560 | 26 330<br>**4EB/573** | 32 340<br>**4EB/542** | 50 570<br>**4EB/538** | 76 900<br>**4EB/545** | 95 170<br>**4EB/588** | 152 550<br>**4EB/581** | 184 760<br>**4EB/544** | 261 270<br>**4EB/561** | 379 810<br>**4EB/588** | 525 360<br>**4EB/600** | | | |
| | 500 | –<br>26 500<br>**4EB/531** | 18.9<br>32 660<br>**4EB/507** | 23.4<br>41 050<br>**4EB/514** | –<br>65 270<br>**4EB/518** | –<br>102 500<br>**4EB/479** | –<br>152 530<br>**4EB/515** | –<br>224 080<br>**4EB/519** | –<br>256 320<br>**4EB/524** | –<br>402 340<br>**4EB/479** | –<br>578 750<br>**4EB/480** | 500 | 2 800 | **5.6** |
| | 450 | 15<br>26 370<br>**4EB/459** | 23.9<br>39 580<br>**4EB/434** | 29<br>50 790<br>**4EB/459** | –<br>77 730<br>**4EB/464** | –<br>95 690<br>**4EB/432** | –<br>152 630<br>**4EB/465** | –<br>207 800<br>**4EB/465** | –<br>316 390<br>**4EB/433** | –<br>379 660<br>**4EB/463** | –<br>540 320<br>**4EB/433** | 450 | 2 500 | |
| | 400 | 14.6<br>26 500<br>**4EB/424** | 19<br>32 650<br>**4EB/404** | 28.1<br>50 890<br>**4EB/424** | 43.1<br>77 970<br>**4EB/424** | 65<br>104 660<br>**4EB/378** | –<br>153 560<br>**4EB/401** | –<br>225 680<br>**4EB/409** | –<br>320 100<br>**4EB/419** | –<br>419 260<br>**4EB/378** | –<br>529 320<br>**4EB/410** | 400 | 2 240 | |
| | 355 | 15.2<br>26 310<br>**4EB/362** | 22.6<br>39 960<br>**4EB/370** | 29.4<br>50 740<br>**4EB/362** | 44.4<br>77 560<br>**4EB/366** | 60<br>97 710<br>**4EB/341** | –<br>157 610<br>**4EB/362** | –<br>216 010<br>**4EB/367** | –<br>319 610<br>**4EB/370** | –<br>388 790<br>**4EB/339** | –<br>599 880<br>**4EB/341** | 355 | 2 000 | |
| | 315 | 16.1<br>26 050<br>**4EB/305** | 23.9<br>39 570<br>**4EB/311** | 24<br>40 980<br>**4EB/321** | 43.8<br>77 750<br>**4EB/335** | 56<br>95 590<br>**4EB/323** | 91<br>153 380<br>**4EB/317** | 131<br>225 220<br>**4EB/324** | –<br>319 180<br>**4EB/330** | –<br>382 940<br>**4EB/323** | –<br>604 600<br>**4EB/324** | 315 | 1 800 | |
| | 280 | 15.4<br>26 250<br>**4EB/285** | 24.4<br>39 440<br>**4EB/271** | 29.6<br>50 720<br>**4EB/287** | 45.4<br>77 250<br>**4EB/285** | 62<br>111 100<br>**4EB/299** | 92<br>157 270<br>**4EB/286** | 130<br>225 500<br>**4EB/291** | –<br>315 000<br>**4EB/269** | –<br>449 690<br>**4EB/299** | –<br>599 050<br>**4EB/271** | 280 | 1 600 | |
| | 250 | 15.9<br>26 100<br>**4EB/240** | 23.7<br>39 650<br>**4EB/246** | 24.4<br>39 910<br>**4EB/240** | 46.4<br>76 950<br>**4EB/243** | 58<br>101 940<br>**4EB/256** | 90<br>153 560<br>**4EB/251** | 120<br>209 790<br>**4EB/256** | 179<br>320 100<br>**4EB/262** | 234<br>409 030<br>**4EB/256** | –<br>606 340<br>**4EB/256** | 250 | 1 400 | |
| | 224 | 15.2<br>26 310<br>**4EB/226** | 22.6<br>39 960<br>**4EB/231** | 28<br>48 380<br>**4EB/226** | 44.8<br>77 420<br>**4EB/226** | 54<br>95 170<br>**4EB/231** | 91<br>157 610<br>**4EB/226** | 111<br>194 550<br>**4EB/229** | 181<br>319 610<br>**4EB/231** | 216<br>379 310<br>**4EB/230** | –<br>607 320<br>**4EB/231** | 224 | 1 250 | |
| | 200 | 16.1<br>26 060<br>**4EB/190** | 23.9<br>39 590<br>**4EB/195** | 25.9<br>42 130<br>**4EB/190** | 46.8<br>76 840<br>**4EB/193** | 49.9<br>82 880<br>**4EB/195** | 92<br>151 920<br>**4EB/193** | 103<br>183 160<br>**4EB/209** | 176<br>320 990<br>**4EB/213** | 200<br>357 110<br>**4EB/209** | 335<br>609 920<br>**4EB/213** | 200 | 1 120 | |
| | 200 | 12.4<br>21 130<br>**3EB/200** | – | – | – | – | – | – | – | – | – | 200 | 1 120 | |
| | 180 | 15.4<br>26 250<br>**4EB/178** | 22.9<br>39 870<br>**4EB/182** | 24<br>40 780<br>**4EB/178** | 45.4<br>77 250<br>**4EB/178** | 46.1<br>80 230<br>**4EB/182** | 92<br>157 260<br>**4EB/179** | 95<br>162 090<br>**4EB/179** | 183<br>318 910<br>**4EB/182** | 185<br>316 030<br>**4EB/179** | 323<br>562 370<br>**4EB/182** | 180 | 1 000 | |
| | 160 | 16.3<br>25 990<br>**4EB/150** | 22.3<br>36 260<br>**4EB/153** | 22.3<br>38 360<br>**4EB/162** | 42.8<br>68 260<br>**4EB/150** | 42.8<br>69 780<br>**4EB/153** | 88<br>140 980<br>**4EB/150** | – | – | – | – | 160 | 900 | |
| | 160 | 12.2<br>21 150<br>**3EB/163** | 16.8<br>27 100<br>**3EB/152** | 25<br>40 870<br>**3EB/154** | 36.1<br>59 440<br>**3EB/155** | 52<br>86 870<br>**3EB/159** | – | – | – | – | – | 160 | 900 | |
| | 140 | 12.7<br>21 090<br>**3EB/139** | 15.5<br>26 500<br>**3EB/143** | 24.7<br>40 910<br>**3EB/139** | 32.5<br>53 980<br>**3EB/139** | 56<br>86 410<br>**3EB/129** | 62<br>105 210<br>**3EB/143** | 108<br>185 190<br>**3EB/143** | 114<br>195 380<br>**3EB/143** | – | – | 140 | 800 | |
| | 125 | 13.8<br>23 550<br>**3EB/127** | 17<br>27 760<br>**3EB/122** | 24.7<br>40 900<br>**3EB/123** | 39<br>65 050<br>**3EB/124** | 56<br>94 850<br>**3EB/125** | 57<br>97 750<br>**3EB/128** | 105<br>182 740<br>**3EB/129** | 105<br>182 740<br>**3EB/129** | – | – | 125 | 710 | |
| | 112 | 12.5<br>21 110<br>**3EB/111** | 18.8<br>32 670<br>**3EB/115** | 24.3<br>40 950<br>**3EB/111** | 38.6<br>65 090<br>**3EB/111** | 52<br>86 850<br>**3EB/111** | 75<br>129 660<br>**3EB/115** | 107<br>185 370<br>**3EB/115** | 128<br>223 200<br>**3EB/115** | – | – | 112 | 630 | |
| | 100 | 13.6<br>23 570<br>**3EB/102** | 18.5<br>32 700<br>**3EB/104** | 24.7<br>40 900<br>**3EB/97,1** | 39<br>65 040<br>**3EB/97,8** | 56<br>94 930<br>**3EB/100** | 74<br>129 730<br>**3EB/103** | 105<br>185 540<br>**3EB/104** | 118<br>208 660<br>**3EB/104** | – | – | 100 | 560 | |
| | 90 | 15.8<br>26 140<br>**3EB/86,6** | 18.9<br>32 660<br>**3EB/90,5** | 30.6<br>50 610<br>**3EB/86,6** | 38.9<br>65 060<br>**3EB/87,7** | 51<br>86 890<br>**3EB/88,6** | 75<br>129 610<br>**3EB/90,3** | 107<br>185 290<br>**3EB/90,5** | 151<br>261 520<br>**3EB/90,5** | – | – | 90 | 500 | |
| | 80 | 13.8<br>23 540<br>**3EB/80,2** | 18.9<br>32 670<br>**3EB/81,6** | 25<br>40 870<br>**3EB/77** | 39.5<br>64 990<br>**3EB/77,5** | 57<br>94 820<br>**3EB/79** | 75<br>129 580<br>**3EB/80,9** | 107<br>185 320<br>**3EB/81,6** | 151<br>261 570<br>**3EB/81,6** | – | – | 80 | 450 | |
| | 71 | 16<br>26 080<br>**3EB/68,3** | 19.1<br>32 640<br>**3EB/71,7** | 31<br>50 570<br>**3EB/68,3** | 39.2<br>65 020<br>**3EB/69,5** | 52<br>86 820<br>**3EB/69,8** | 76<br>129 540<br>**3EB/71,6** | 134<br>224 160<br>**3EB/69,8** | 153<br>261 380<br>**3EB/71,7** | – | – | 71 | 400 | |

| $n_{N2} \times L_h$ | $i_N$ | Gear reducer size<br>$P_{N2}$ kW<br>$M_{N2}$ N m<br>... / i<br>001A | 002A | 003A | 004A | 006A | 009A | 012A | 015A | 018A | 021A | $i_N$ | $n_1$ min$^{-1}$ | $n_{N2}$ |
|---|---|---|---|---|---|---|---|---|---|---|---|---|---|---|
| **56 000** | 63 | 0.78<br>1 350<br>**3EB/64,8** | 1.07<br>1 870<br>**3EB/64,8** | 1.47<br>2 560<br>**3EB/64,8** | 1.75<br>3 060<br>**3EB/64,8** | 2.47<br>4 310<br>**3EB/64,8** | 3.48<br>6 080<br>**3EB/64,8** | 4.91<br>8 570<br>**3EB/64,8** | 6.9<br>12 090<br>**3EB/64,8** | 6.9<br>12 090<br>**3EB/64,8** | 6.9<br>12 090<br>**3EB/64,8** | 63 | 355 | **5.6** |
| | 56 | 0.81<br>1 340<br>**3EB/54,8** | 1.12<br>1 860<br>**3EB/54,8** | 1.53<br>2 540<br>**3EB/54,9** | 2.22<br>3 700<br>**3EB/54,9** | 3.02<br>5 060<br>**3EB/55,2** | 4.41<br>7 350<br>**3EB/54,9** | 6.1<br>10 170<br>**3EB/54,9** | 7.3<br>12 290<br>**3EB/55,2** | 8.6<br>14 420<br>**3EB/55,2** | 10.7<br>17 880<br>**3EB/55,2** | 56 | 315 | |
| | 50 | 0.77<br>1 350<br>**3EB/51,3** | 1.07<br>1 870<br>**3EB/51,3** | 1.6<br>2 520<br>**3EB/46,3** | 2.32<br>3 670<br>**3EB/46,3** | 3.11<br>4 900<br>**3EB/46,3** | 4.61<br>7 290<br>**3EB/46,3** | 6.4<br>10 090<br>**3EB/46,3** | 7.1<br>11 200<br>**3EB/46,6** | 7.1<br>11 270<br>**3EB/46,6** | 8.7<br>13 870<br>**3EB/46,6** | 50 | 280 | |
| | 45 | 0.78<br>1 350<br>**3EB/45,4** | 1.08<br>1 870<br>**3EB/45,4** | 1.53<br>2 540<br>**3EB/43,6** | 2.22<br>3 690<br>**3EB/43,6** | 3.04<br>5 060<br>**3EB/43,6** | 4.41<br>7 340<br>**3EB/43,6** | 6.1<br>10 170<br>**3EB/43,6** | 7.4<br>12 280<br>**3EB/43,6** | 8.9<br>14 750<br>**3EB/43,6** | 8.9<br>14 750<br>**3EB/43,6** | 45 | 250 | |
| | 40 | 0.74<br>1 360<br>**3EB/43,4** | 1.02<br>1 890<br>**3EB/43,4** | 1.42<br>2 360<br>**3EB/39** | 2.01<br>3 350<br>**3EB/39** | 2.48<br>4 130<br>**3EB/39** | 4.03<br>6 700<br>**3EB/39** | 5.7<br>9 500<br>**3EB/39** | 6.3<br>10 430<br>**3EB/39** | 6.3<br>10 430<br>**3EB/39** | 6.3<br>10 430<br>**3EB/39** | 40 | 224 | |
| | 35.5 | 0.78<br>1 350<br>**3EB/36** | 1.09<br>1 870<br>**3EB/36** | 1.46<br>2 560<br>**3EB/36,7** | 2.12<br>3 720<br>**3EB/36,7** | 2.8<br>4 900<br>**3EB/36,7** | 4.22<br>7 400<br>**3EB/36,7** | 5.8<br>10 250<br>**3EB/36,7** | 7.1<br>12 380<br>**3EB/36,7** | 7.1<br>12 430<br>**3EB/36,7** | 7.1<br>12 430<br>**3EB/36,7** | 35.5 | 200 | |
| | 31.5 | 0.73<br>1 180<br>**3EB/30,3** | 1.06<br>1 700<br>**3EB/30,3** | 1.44<br>2 360<br>**3EB/30,9** | 2.04<br>3 350<br>**3EB/30,9** | 2.52<br>4 130<br>**3EB/30,9** | 4.08<br>6 700<br>**3EB/30,9** | 5.8<br>9 500<br>**3EB/30,9** | 6.4<br>10 480<br>**3EB/30,9** | 6.4<br>10 480<br>**3EB/30,9** | – | 31.5 | 180 | |
| | 31.5 | 0.498<br>822<br>**2EB/31,1** | 0.7<br>1 160<br>**2EB/31,1** | 0.99<br>1 630<br>**2EB/31,1** | 1.4<br>2 300<br>**2EB/31,1** | 1.97<br>3 250<br>**2EB/31,1** | 2.78<br>4 580<br>**2EB/31,1** | 3.92<br>6 460<br>**2EB/31,1** | 4.46<br>6 940<br>**2EB/29,3** | 5.5<br>9 100<br>**2EB/31,1** | 7.3<br>11 290<br>**2EB/29,3** | 31.5 | 180 | |
| | 28 | 0.7<br>1 110<br>**2EB/26,5** | 0.79<br>1 250<br>**2EB/26,5** | 1.32<br>2 080<br>**2EB/26,5** | 1.8<br>2 850<br>**2EB/26,5** | 2<br>3 160<br>**2EB/26,5** | 3.48<br>5 500<br>**2EB/26,5** | 3.97<br>6 270<br>**2EB/26,5** | 3.97<br>6 270<br>**2EB/26,5** | 7.1<br>11 260<br>**2EB/26,5** | 7.9<br>12 480<br>**2EB/26,5** | 28 | 160 | |
| | 25 | 0.485<br>823<br>**2EB/24,9** | 0.68<br>1 160<br>**2EB/24,9** | 0.96<br>1 640<br>**2EB/24,9** | 1.36<br>2 310<br>**2EB/24,9** | 1.92<br>3 250<br>**2EB/24,9** | 2.71<br>4 590<br>**2EB/24,9** | 3.81<br>6 470<br>**2EB/24,9** | 5<br>8 020<br>**2EB/23,5** | 5.4<br>9 120<br>**2EB/24,9** | 7.1<br>11 310<br>**2EB/23,5** | 25 | 140 | |
| | 22.4 | 0.69<br>1 110<br>**2EB/21,2** | 0.94<br>1 530<br>**2EB/21,2** | 1.29<br>2 090<br>**2EB/21,2** | 1.77<br>2 860<br>**2EB/21,2** | 2.42<br>3 910<br>**2EB/21,2** | 3.41<br>5 520<br>**2EB/21,2** | 4.81<br>7 780<br>**2EB/21,2** | 4.92<br>7 960<br>**2EB/21,2** | 7<br>11 300<br>**2EB/21,2** | 8.6<br>13 890<br>**2EB/21,2** | 22.4 | 125 | |
| | 20 | 0.492<br>822<br>**2EB/19,6** | 0.69<br>1 160<br>**2EB/19,6** | 0.98<br>1 630<br>**2EB/19,6** | 1.38<br>2 310<br>**2EB/19,6** | 1.94<br>3 250<br>**2EB/19,6** | 2.74<br>4 580<br>**2EB/19,6** | 3.87<br>6 460<br>**2EB/19,6** | 5.1<br>8 010<br>**2EB/18,5** | 5.5<br>9 110<br>**2EB/19,6** | 7.2<br>11 300<br>**2EB/18,5** | 20 | 112 | |
| **45 000** | 2240 | 850<br>**4EB/2265** | 1 200<br>**4EB/2265** | – | – | – | – | – | – | – | – | | | |
| | 2000 | 1 150<br>**4EB/1930** | 1 280<br>**4EB/1930** | 1 690<br>**4EB/2026** | 2 380<br>**4EB/2026** | 3 360<br>**4EB/2026** | – | – | – | – | – | | | |
| | 1800 | 850<br>**4EB/1812** | 1 200<br>**4EB/1812** | 2 170<br>**4EB/1726** | 2 790<br>**4EB/1726** | 3 930<br>**4EB/1726** | 4 730<br>**4EB/1812** | 6 680<br>**4EB/1812** | 8 140<br>**4EB/1711** | 9 410<br>**4EB/1812** | 11 480<br>**4EB/1711** | | | |
| | 1600 | 1 160<br>**4EB/1610** | 1 590<br>**4EB/1610** | 1 690<br>**4EB/1621** | 2 390<br>**4EB/1649** | 3 360<br>**4EB/1621** | 5 540<br>**4EB/1544** | 7 810<br>**4EB/1544** | 9 760<br>**4EB/1544** | 11 020<br>**4EB/1544** | 11 020<br>**4EB/1544** | | | |
| | 1400 | 1 160<br>**4EB/1392** | 1 590<br>**4EB/1392** | 2 180<br>**4EB/1405** | 2 980<br>**4EB/1405** | 4 080<br>**4EB/1405** | 4 750<br>**4EB/1450** | 6 690<br>**4EB/1450** | 8 160<br>**4EB/1392** | 9 440<br>**4EB/1450** | 11 500<br>**4EB/1392** | | | |
| | 1250 | 1 390<br>**4EB/1270** | 1 600<br>**4EB/1288** | 2 180<br>**4EB/1245** | 2 960<br>**4EB/1197** | 4 050<br>**4EB/1197** | 5 760<br>**4EB/1256** | 8 120<br>**4EB/1256** | 9 800<br>**4EB/1256** | 11 790<br>**4EB/1256** | 14 240<br>**4EB/1256** | | | |
| | 1120 | 1 390<br>**4EB/1097** | 1 780<br>**4EB/1097** | 2 640<br>**4EB/1107** | 2 980<br>**4EB/1124** | 4 080<br>**4EB/1124** | 5 720<br>**4EB/1070** | 8 060<br>**4EB/1070** | 9 730<br>**4EB/1070** | 11 700<br>**4EB/1070** | 14 130<br>**4EB/1070** | | | |
| | 1000 | 1 390<br>**4EB/1016** | 1 590<br>**4EB/1004** | 2 230<br>**4EB/981** | 2 980<br>**4EB/998** | 4 080<br>**4EB/1013** | 6 150<br>**4EB/990** | 8 670<br>**4EB/990** | 12 220<br>**4EB/990** | 11 780<br>**4EB/1005** | 14 230<br>**4EB/1005** | | | |
| | 900 | 1 400<br>**4EB/916** | 1 780<br>**4EB/916** | 2 640<br>**4EB/886** | 3 870<br>**4EB/943** | 4 770<br>**4EB/943** | 5 730<br>**4EB/871** | 8 080<br>**4EB/871** | 9 760<br>**4EB/871** | 11 730<br>**4EB/871** | 14 170<br>**4EB/871** | | | |
| | 800 | 1 390<br>**4EB/791** | 1 780<br>**4EB/791** | 2 640<br>**4EB/799** | 3 830<br>**4EB/787** | 5 250<br>**4EB/787** | 7 700<br>**4EB/844** | 10 390<br>**4EB/844** | 12 870<br>**4EB/844** | 14 660<br>**4EB/844** | 14 290<br>**4EB/818** | | | |
| | 710 | 1 400<br>**4EB/732** | 1 940<br>**4EB/732** | 2 660<br>**4EB/739** | 3 820<br>**4EB/680** | 5 220<br>**4EB/680** | 7 600<br>**4EB/687** | 10 520<br>**4EB/687** | 12 700<br>**4EB/687** | 14 620<br>**4EB/687** | 18 120<br>**4EB/687** | | | |
| | 630 | 0.65<br>1 400<br>**4EB/632** | 0.9<br>1 930<br>**4EB/632** | 1.22<br>2 650<br>**4EB/638** | 1.79<br>3 840<br>**4EB/630** | 2.45<br>5 260<br>**4EB/630** | 3.78<br>7 550<br>**4EB/585** | 5.2<br>10 450<br>**4EB/585** | 5.6<br>12 260<br>**4EB/645** | 5.6<br>12 260<br>**4EB/645** | 9.1<br>18 070<br>**4EB/585** | 630 | 2 800 | **4.5** |
| | 560 | 0.68<br>1 380<br>**4EB/535** | 0.94<br>1 920<br>**4EB/535** | 1.27<br>2 630<br>**4EB/544** | 1.84<br>3 820<br>**4EB/544** | 2.52<br>5 230<br>**4EB/544** | 3.67<br>7 590<br>**4EB/541** | 5.1<br>10 510<br>**4EB/541** | 6.1<br>12 690<br>**4EB/541** | 7.8<br>16 160<br>**4EB/541** | 8.6<br>18 120<br>**4EB/549** | 560 | 2 500 | |
| | 500 | 0.65<br>1 400<br>**4EB/505** | 0.9<br>1 930<br>**4EB/505** | 1.25<br>2 640<br>**4EB/497** | 1.81<br>3 830<br>**4EB/497** | 2.44<br>5 160<br>**4EB/497** | 2.73<br>5 740<br>**4EB/493** | 3.85<br>8 090<br>**4EB/493** | 4.65<br>9 770<br>**4EB/493** | 5.6<br>11 750<br>**4EB/493** | 6.8<br>14 190<br>**4EB/493** | 500 | 2 240 | |
| | 450 | 0.66<br>1 390<br>**4EB/443** | 0.84<br>1 780<br>**4EB/443** | 1.21<br>2 650<br>**4EB/460** | 1.75<br>3 850<br>**4EB/460** | 2.4<br>5 270<br>**4EB/460** | 3.48<br>7 660<br>**4EB/461** | 4.82<br>10 610<br>**4EB/461** | 5.8<br>12 810<br>**4EB/461** | 7.4<br>16 330<br>**4EB/461** | 8.1<br>18 190<br>**4EB/468** | 450 | 2 000 | |
| | 400 | 0.65<br>1 390<br>**4EB/404** | 0.9<br>1 930<br>**4EB/404** | 1.2<br>2 660<br>**4EB/418** | 1.74<br>3 860<br>**4EB/418** | 2.58<br>5 210<br>**4EB/381** | 3.68<br>7 590<br>**4EB/389** | 5.1<br>10 500<br>**4EB/389** | 6.2<br>12 690<br>**4EB/389** | 7.2<br>14 890<br>**4EB/389** | 7.1<br>16 260<br>**4EB/433** | 400 | 1 800 | |
| | 355 | 0.66<br>1 390<br>**4EB/354** | 0.91<br>1 930<br>**4EB/354** | 1.22<br>2 650<br>**4EB/362** | 1.78<br>3 840<br>**4EB/362** | 2.43<br>5 260<br>**4EB/362** | 3.52<br>7 650<br>**4EB/364** | 4.88<br>10 590<br>**4EB/364** | 5.9<br>12 780<br>**4EB/364** | 7.4<br>16 330<br>**4EB/369** | 8.7<br>19 050<br>**4EB/369** | 355 | 1 600 | |

| $n_{N2} \times L_h$ | $i_N$ | Gear reducer size<br>$P_{N2}$ kW<br>$M_{N2}$ N m<br>... / i<br>030A | 042A | 060A | 085A | 125A | 180A | 250A | 355A | 500A | 710A | $i_N$ | $n_1$ min$^{-1}$ | $n_{N2}$ |
|---|---|---|---|---|---|---|---|---|---|---|---|---|---|---|
| **56 000** | 63 | 13.8<br>23 550<br>**3EB/63,6** | 18.8<br>32 680<br>**3EB/64,7** | 25.5<br>41 180<br>**3EB/60** | 38.5<br>63 230<br>**3EB/61,1** | 64<br>110 570<br>**3EB/64,4** | 75<br>129 620<br>**3EB/64,2** | 106<br>185 380<br>**3EB/64,7** | 150<br>261 640<br>**3EB/64,7** | – | – | 63 | 355 | **5.6** |
| | 56 | 12<br>21 170<br>**3EB/58,2** | 21.2<br>35 540<br>**3EB/55,3** | 23.3<br>41 060<br>**3EB/58,2** | 43.7<br>72 520<br>**3EB/54,8** | 66<br>109 960<br>**3EB/55** | 85<br>141 390<br>**3EB/54,9** | 134<br>224 380<br>**3EB/55,3** | 148<br>248 680<br>**3EB/55,3** | – | – | 56 | 315 | |
| | 50 | 14.4<br>26 580<br>**3EB/54,1** | 18.8<br>32 680<br>**3EB/51** | 27.6<br>50 950<br>**3EB/54,1** | – | 64<br>110 660<br>**3EB/51** | 76<br>129 520<br>**3EB/50** | 107<br>185 370<br>**3EB/51** | 136<br>237 450<br>**3EB/51** | – | – | 50 | 280 | |
| | 45 | 12<br>21 170<br>**3EB/46,2** | – | 23.3<br>41 060<br>**3EB/46,2** | 36.9<br>60 250<br>**3EB/42,7** | 66<br>109 940<br>**3EB/43,6** | 72<br>118 090<br>**3EB/42,8** | 126<br>210 140<br>**3EB/43,6** | 126<br>210 140<br>**3EB/43,6** | – | – | 45 | 250 | |
| | 40 | 14.6<br>26 520<br>**3EB/42,7** | 15.9<br>29 120<br>**3EB/43** | 29<br>52 760<br>**3EB/42,7** | – | – | – | – | – | – | – | 40 | 224 | |
| | 35.5 | 14.2<br>24 370<br>**3EB/36** | 14.2<br>24 910<br>**3EB/36,8** | 29.6<br>50 770<br>**3EB/36** | – | – | – | – | – | – | – | 35.5 | 200 | |
| | 31.5 | – | – | – | – | – | – | – | – | – | – | 31.5 | 180 | |
| | 31.5 | – | – | – | – | – | – | – | – | – | – | 31.5 | 180 | |
| | 28 | – | – | – | – | – | – | – | – | – | – | 28 | 160 | |
| | 25 | 6.9<br>12 370<br>**2EB/26,2** | 13.9<br>23 090<br>**2EB/24,4** | 13.9<br>24 800<br>**2EB/26,2** | 27.7<br>50 070<br>**2EB/26,5** | 27.7<br>50 070<br>**2EB/26,5** | – | – | – | – | – | 25 | 140 | |
| | 22.4 | – | – | – | – | – | – | – | – | – | – | 22.4 | 125 | |
| | 20 | 8.7<br>15 630<br>**2EB/21** | 17.5<br>29 160<br>**2EB/19,6** | 17.5<br>31 320<br>**2EB/21** | 34.7<br>62 650<br>**2EB/21,2** | 34.7<br>62 650<br>**2EB/21,2** | – | – | – | – | – | 20 | 112 | |
| **45 000** | 2240 | – | – | – | – | – | – | – | – | – | – | | | |
| | 2000 | – | – | – | – | – | – | – | – | – | – | | | |
| | 1800 | – | – | – | – | – | – | – | – | – | – | | | |
| | 1600 | 21 480<br>**4EB/1531** | – | – | – | – | – | – | – | – | – | | | |
| | 1400 | – | – | – | – | – | – | – | – | – | – | | | |
| | 1250 | 21 580<br>**4EB/1246** | – | 41 490<br>**4EB/1176** | 65 960<br>**4EB/1184** | 88 360<br>**4EB/1213** | – | – | – | – | – | | | |
| | 1120 | 21 430<br>**4EB/1061** | 33 520<br>**4EB/1095** | 41 560<br>**4EB/1061** | 66 000<br>**4EB/1061** | – | 133 020<br>**4EB/1093** | – | – | – | – | | | |
| | 1000 | 23 820<br>**4EB/971** | 33 540<br>**4EB/988** | 41 570<br>**4EB/957** | 66 090<br>**4EB/963** | 88 300<br>**4EB/970** | 131 840<br>**4EB/980** | – | – | – | – | | | |
| | 900 | 21 490<br>**4EB/864** | 33 610<br>**4EB/891** | 41 670<br>**4EB/864** | 66 170<br>**4EB/864** | 89 340<br>**4EB/932** | 133 360<br>**4EB/890** | 188 990<br>**4EB/840** | 267 710<br>**4EB/860** | 374 360<br>**4EB/859** | 505 370<br>**4EB/860** | | | |
| | 800 | 27 340<br>**4EB/827** | 36 280<br>**4EB/845** | 42 060<br>**4EB/815** | 79 710<br>**4EB/837** | 89 570<br>**4EB/841** | 133 560<br>**4EB/798** | 189 270<br>**4EB/753** | 268 390<br>**4EB/776** | 351 020<br>**4EB/770** | 506 640<br>**4EB/776** | | | |
| | 710 | 26 980<br>**4EB/673** | 36 080<br>**4EB/688** | 40 120<br>**4EB/673** | 66 960<br>**4EB/736** | 87 290<br>**4EB/735** | 132 740<br>**4EB/679** | 189 440<br>**4EB/672** | 269 100<br>**4EB/701** | 347 200<br>**4EB/735** | 566 460<br>**4EB/736** | | | |
| | 630 | 11.1<br>23 890<br>**4EB/632** | 15.6<br>33 690<br>**4EB/634** | 18.9<br>42 150<br>**4EB/652** | –<br>79 780<br>**4EB/669** | –<br>81 610<br>**4EB/663** | –<br>154 630<br>**4EB/644** | –<br>176 530<br>**4EB/648** | –<br>325 120<br>**4EB/664** | –<br>322 410<br>**4EB/659** | –<br>566 980<br>**4EB/664** | 630 | 2 800 | **4.5** |
| | 560 | 12.5<br>27 270<br>**4EB/573** | 16.7<br>34 660<br>**4EB/542** | 24.9<br>51 290<br>**4EB/538** | –<br>79 330<br>**4EB/545** | –<br>96 530<br>**4EB/588** | –<br>154 730<br>**4EB/581** | –<br>189 980<br>**4EB/544** | –<br>269 420<br>**4EB/561** | –<br>385 240<br>**4EB/588** | –<br>563 080<br>**4EB/600** | 560 | 2 500 | |
| | 500 | 12.1<br>27 410<br>**4EB/531** | 15.6<br>33 690<br>**4EB/507** | 19.2<br>42 060<br>**4EB/514** | 30.3<br>66 860<br>**4EB/518** | 54<br>109 590<br>**4EB/479** | –<br>154 630<br>**4EB/515** | –<br>233 950<br>**4EB/519** | –<br>274 070<br>**4EB/524** | –<br>430 190<br>**4EB/479** | –<br>618 810<br>**4EB/480** | 500 | 2 240 | |
| | 450 | 12.5<br>27 270<br>**4EB/459** | 19.8<br>40 940<br>**4EB/434** | 23.5<br>51 490<br>**4EB/459** | 35.9<br>79 630<br>**4EB/464** | 49.6<br>102 320<br>**4EB/432** | –<br>154 730<br>**4EB/465** | –<br>222 190<br>**4EB/465** | –<br>326 850<br>**4EB/433** | –<br>384 890<br>**4EB/463** | –<br>577 730<br>**4EB/433** | 450 | 2 000 | |
| | 400 | 12.2<br>27 390<br>**4EB/424** | 15.7<br>33 640<br>**4EB/404** | 22.9<br>51 580<br>**4EB/424** | 35.8<br>80 590<br>**4EB/424** | 56<br>111 750<br>**4EB/378** | 73<br>155 640<br>**4EB/401** | 108<br>233 280<br>**4EB/409** | –<br>330 860<br>**4EB/419** | –<br>447 680<br>**4EB/378** | –<br>565 210<br>**4EB/410** | 400 | 1 800 | |
| | 355 | 12.6<br>27 210<br>**4EB/362** | 18.7<br>41 330<br>**4EB/370** | 23.8<br>51 440<br>**4EB/362** | 36.4<br>79 560<br>**4EB/366** | 51<br>104 470<br>**4EB/341** | 75<br>163 020<br>**4EB/362** | 106<br>230 970<br>**4EB/367** | –<br>328 190<br>**4EB/370** | –<br>415 710<br>**4EB/339** | –<br>620 480<br>**4EB/341** | 355 | 1 600 | |

3

| $n_{N2} \times L_h$ | $i_N$ | Gear reducer size<br>$P_{N2}$ kW<br>$M_{N2}$ N m<br>... / i<br>001A | 002A | 003A | 004A | 006A | 009A | 012A | 015A | 018A | 021A | $i_N$ | $n_1$ min$^{-1}$ | $n_{N2}$ |
|---|---|---|---|---|---|---|---|---|---|---|---|---|---|---|
| **45 000** | 315 | 0.64<br>1 400<br>**4EB/319** | 0.89<br>1 930<br>**4EB/319** | 1.22<br>2 650<br>**4EB/319** | 1.81<br>3 830<br>**4EB/310** | 2.51<br>5 230<br>**4EB/305** | 3.59<br>7 620<br>**4EB/311** | 4.97<br>10 550<br>**4EB/311** | 6<br>12 740<br>**4EB/311** | 7.7<br>16 230<br>**4EB/311** | 7.9<br>16 710<br>**4EB/311** | 315 | 1 400 | **4.5** |
| | 280 | 0.67<br>1 390<br>**4EB/270** | 0.93<br>1 920<br>**4EB/270** | 1.2<br>2 660<br>**4EB/290** | 1.74<br>3 860<br>**4EB/290** | 2.38<br>5 280<br>**4EB/290** | 3.67<br>7 590<br>**4EB/271** | 5.1<br>10 510<br>**4EB/271** | 6.1<br>12 690<br>**4EB/271** | 7.4<br>16 350<br>**4EB/291** | 8.7<br>19 350<br>**4EB/291** | 280 | 1 250 | |
| | 250 | 0.65<br>1 400<br>**4EB/253** | 0.9<br>1 930<br>**4EB/253** | 1.28<br>2 630<br>**4EB/240** | 1.86<br>3 810<br>**4EB/240** | 2.55<br>5 220<br>**4EB/240** | 3.64<br>7 600<br>**4EB/245** | 5<br>10 530<br>**4EB/245** | 6.1<br>12 710<br>**4EB/245** | 7.7<br>16 200<br>**4EB/245** | 8.7<br>18 120<br>**4EB/245** | 250 | 1 120 | |
| | 224 | 0.68<br>1 380<br>**4EB/214** | 0.94<br>1 920<br>**4EB/214** | 1.21<br>2 650<br>**4EB/229** | 1.76<br>3 850<br>**4EB/229** | 2.41<br>5 270<br>**4EB/229** | 3.5<br>7 660<br>**4EB/229** | 4.84<br>10 600<br>**4EB/229** | 5.8<br>12 800<br>**4EB/229** | 7.4<br>16 310<br>**4EB/229** | 8.8<br>19 300<br>**4EB/229** | 224 | 1 000 | |
| | 200 | 0.69<br>1 380<br>**4EB/189** | 0.95<br>1 910<br>**4EB/189** | 1.28<br>2 620<br>**4EB/193** | 1.86<br>3 810<br>**4EB/193** | 2.55<br>5 220<br>**4EB/193** | 3.68<br>7 590<br>**4EB/194** | 5.1<br>10 500<br>**4EB/194** | 6.2<br>12 690<br>**4EB/194** | 7.9<br>16 150<br>**4EB/193** | 8.8<br>18 110<br>**4EB/194** | 200 | 900 | |
| | 200 | 0.57<br>1 150<br>**3EB/189** | 0.79<br>1 580<br>**3EB/189** | 1.02<br>2 180<br>**3EB/202** | 1.3<br>2 790<br>**3EB/202** | 1.84<br>3 940<br>**3EB/202** | 2.59<br>5 550<br>**3EB/202** | 3.65<br>7 830<br>**3EB/202** | 4.57<br>9 800<br>**3EB/202** | 5.1<br>11 040<br>**3EB/202** | 5.1<br>11 040<br>**3EB/202** | 200 | 900 | |
| | 180 | 0.65<br>1 400<br>**4EB/181** | 0.9<br>1 930<br>**4EB/181** | 1.22<br>2 650<br>**4EB/181** | 1.78<br>3 840<br>**4EB/181** | 2.43<br>5 260<br>**4EB/181** | 3.52<br>7 650<br>**4EB/182** | 4.88<br>10 590<br>**4EB/182** | 5.9<br>12 780<br>**4EB/182** | 7.5<br>16 290<br>**4EB/182** | 8.9<br>19 280<br>**4EB/182** | 180 | 800 | |
| | 160 | 0.66<br>1 390<br>**4EB/157** | 0.91<br>1 930<br>**4EB/157** | 1.23<br>2 640<br>**4EB/160** | 1.79<br>3 840<br>**4EB/160** | 2.45<br>5 260<br>**4EB/160** | 3.5<br>7 660<br>**4EB/163** | 4.84<br>10 600<br>**4EB/163** | 6.2<br>12 680<br>**4EB/153** | 7.8<br>16 160<br>**4EB/153** | 9.1<br>18 700<br>**4EB/153** | 160 | 710 | |
| | 160 | 0.53<br>1 170<br>**3EB/163** | 0.73<br>1 600<br>**3EB/163** | 1.04<br>2 230<br>**3EB/159** | 1.35<br>3 000<br>**3EB/164** | 1.85<br>4 100<br>**3EB/164** | 2.61<br>5 780<br>**3EB/164** | 3.69<br>8 160<br>**3EB/164** | 4.45<br>9 850<br>**3EB/164** | 5.4<br>11 850<br>**3EB/164** | 6.5<br>14 310<br>**3EB/164** | 160 | 710 | |
| | 140 | 0.62<br>1 400<br>**3EB/149** | 0.62<br>1 400<br>**3EB/149** | 1.02<br>2 180<br>**3EB/140** | 1.4<br>2 980<br>**3EB/140** | 1.92<br>4 080<br>**3EB/140** | 2.71<br>5 750<br>**3EB/140** | 3.82<br>8 110<br>**3EB/140** | 4.61<br>9 790<br>**3EB/140** | 5.5<br>11 770<br>**3EB/140** | 6.6<br>13 960<br>**3EB/140** | 140 | 630 | |
| | 125 | 0.64<br>1 400<br>**3EB/129** | 0.81<br>1 780<br>**3EB/129** | 1.2<br>2 660<br>**3EB/130** | 1.4<br>3 100<br>**3EB/130** | 1.98<br>4 370<br>**3EB/130** | 2.79<br>6 170<br>**3EB/130** | 3.93<br>8 700<br>**3EB/130** | 5.5<br>12 260<br>**3EB/130** | 5.3<br>11 870<br>**3EB/132** | 6.4<br>14 340<br>**3EB/132** | 125 | 560 | |
| | 112 | 0.55<br>1 160<br>**3EB/110** | 0.75<br>1 590<br>**3EB/110** | 1.25<br>2 640<br>**3EB/110** | 1.81<br>3 830<br>**3EB/110** | 2.38<br>5 030<br>**3EB/110** | 3.61<br>7 610<br>**3EB/110** | 4.99<br>10 540<br>**3EB/110** | 5.6<br>11 800<br>**3EB/110** | 5.5<br>11 790<br>**3EB/112** | 6.6<br>14 230<br>**3EB/112** | 112 | 500 | |
| | 100 | 0.64<br>1 400<br>**3EB/103** | 0.89<br>1 940<br>**3EB/103** | 1.21<br>2 650<br>**3EB/104** | 1.41<br>3 100<br>**3EB/104** | 1.99<br>4 370<br>**3EB/104** | 2.8<br>6 170<br>**3EB/104** | 3.95<br>8 690<br>**3EB/104** | 5.6<br>12 260<br>**3EB/104** | 5.6<br>12 260<br>**3EB/104** | 6.5<br>14 300<br>**3EB/104** | 100 | 450 | |
| | 90 | 0.67<br>1 390<br>**3EB/86,8** | 0.93<br>1 920<br>**3EB/86,8** | 1.25<br>2 640<br>**3EB/88,4** | 1.81<br>3 830<br>**3EB/88,4** | 2.48<br>5 240<br>**3EB/88,4** | 3.61<br>7 610<br>**3EB/88,4** | 4.99<br>10 540<br>**3EB/88,4** | 6<br>12 730<br>**3EB/88,4** | 6.9<br>14 630<br>**3EB/88,4** | 6.7<br>14 200<br>**3EB/88,4** | 90 | 400 | |
| | 80 | 0.63<br>1 400<br>**3EB/82,1** | 0.88<br>1 940<br>**3EB/82,1** | 1.21<br>2 650<br>**3EB/81,8** | 1.41<br>3 100<br>**3EB/81,8** | 1.99<br>4 370<br>**3EB/81,8** | 2.8<br>6 170<br>**3EB/81,8** | 3.95<br>8 690<br>**3EB/81,8** | 5.6<br>12 260<br>**3EB/81,8** | 5.6<br>12 260<br>**3EB/81,8** | 6.5<br>14 310<br>**3EB/82,2** | 80 | 355 | |
| | 71 | 0.66<br>1 390<br>**3EB/69,5** | 0.91<br>1 930<br>**3EB/69,5** | 1.25<br>2 640<br>**3EB/69,7** | 1.81<br>3 830<br>**3EB/69,7** | 2.48<br>5 240<br>**3EB/69,7** | 3.6<br>7 620<br>**3EB/69,7** | 4.99<br>10 540<br>**3EB/69,7** | 6<br>12 730<br>**3EB/69,7** | 6.9<br>14 630<br>**3EB/69,7** | 8.5<br>17 930<br>**3EB/69,7** | 71 | 315 | |
| | 63 | 0.63<br>1 400<br>**3EB/64,8** | 0.88<br>1 940<br>**3EB/64,8** | 1.2<br>2 660<br>**3EB/64,8** | 1.4<br>3 100<br>**3EB/64,8** | 1.98<br>4 370<br>**3EB/64,8** | 2.79<br>6 170<br>**3EB/64,8** | 3.93<br>8 700<br>**3EB/64,8** | 5.5<br>12 260<br>**3EB/64,8** | 5.5<br>12 260<br>**3EB/64,8** | 5.5<br>12 260<br>**3EB/64,8** | 63 | 280 | |
| | 56 | 0.66<br>1 390<br>**3EB/54,8** | 0.92<br>1 920<br>**3EB/54,8** | 1.26<br>2 630<br>**3EB/54,9** | 1.82<br>3 830<br>**3EB/54,9** | 2.48<br>5 240<br>**3EB/55,2** | 3.62<br>7 610<br>**3EB/54,9** | 5<br>10 530<br>**3EB/54,9** | 6<br>12 730<br>**3EB/55,2** | 6.9<br>14 630<br>**3EB/55,2** | 8.6<br>18 130<br>**3EB/55,2** | 56 | 250 | |
| | 50 | 0.64<br>1 400<br>**3EB/51,3** | 0.88<br>1 940<br>**3EB/51,3** | 1.32<br>2 610<br>**3EB/46,3** | 1.92<br>3 790<br>**3EB/46,3** | 2.48<br>4 900<br>**3EB/46,3** | 3.82<br>7 540<br>**3EB/46,3** | 5.3<br>10 430<br>**3EB/46,3** | 5.6<br>11 200<br>**3EB/46,6** | 5.9<br>11 650<br>**3EB/46,6** | 7.1<br>14 070<br>**3EB/46,6** | 50 | 224 | |
| | 45 | 0.64<br>1 400<br>**3EB/45,4** | 0.89<br>1 930<br>**3EB/45,4** | 1.27<br>2 630<br>**3EB/43,6** | 1.84<br>3 820<br>**3EB/43,6** | 2.52<br>5 230<br>**3EB/43,6** | 3.65<br>7 600<br>**3EB/43,6** | 5.1<br>10 520<br>**3EB/43,6** | 6.1<br>12 700<br>**3EB/43,6** | 7.1<br>14 750<br>**3EB/43,6** | 7.1<br>14 750<br>**3EB/43,6** | 45 | 200 | |
| | 40 | 0.61<br>1 410<br>**3EB/43,4** | 0.85<br>1 950<br>**3EB/43,4** | 1.14<br>2 360<br>**3EB/39** | 1.62<br>3 350<br>**3EB/39** | 2<br>4 130<br>**3EB/39** | 3.24<br>6 700<br>**3EB/39** | 4.59<br>9 500<br>**3EB/39** | 5.1<br>10 480<br>**3EB/39** | 5.1<br>10 480<br>**3EB/39** | 5.1<br>10 480<br>**3EB/39** | 40 | 180 | |
| | 35.5 | 0.65<br>1 390<br>**3EB/36** | 0.9<br>1 930<br>**3EB/36** | 1.21<br>2 650<br>**3EB/36,7** | 1.76<br>3 850<br>**3EB/36,7** | 2.24<br>4 900<br>**3EB/36,7** | 3.5<br>7 660<br>**3EB/36,7** | 4.84<br>10 600<br>**3EB/36,7** | 5.7<br>12 430<br>**3EB/36,7** | 5.7<br>12 430<br>**3EB/36,7** | 5.7<br>12 430<br>**3EB/36,7** | 35.5 | 160 | |
| | 31.5 | 0.57<br>1 180<br>**3EB/30,3** | 0.82<br>1 700<br>**3EB/30,3** | 1.12<br>2 360<br>**3EB/30,9** | 1.59<br>3 350<br>**3EB/30,9** | 1.96<br>4 130<br>**3EB/30,9** | 3.18<br>6 700<br>**3EB/30,9** | 4.5<br>9 500<br>**3EB/30,9** | 4.97<br>10 480<br>**3EB/30,9** | 4.97<br>10 480<br>**3EB/30,9** | – | 31.5 | 140 | |
| | 31.5 | 0.4<br>847<br>**2EB/31,1** | 0.56<br>1 190<br>**2EB/31,1** | 0.79<br>1 680<br>**2EB/31,1** | 1.12<br>2 370<br>**2EB/31,1** | 1.58<br>3 350<br>**2EB/31,1** | 2.23<br>4 720<br>**2EB/31,1** | 3.14<br>6 660<br>**2EB/31,1** | 3.47<br>6 940<br>**2EB/29,3** | 4.43<br>9 380<br>**2EB/31,1** | 5.7<br>11 470<br>**2EB/29,3** | 31.5 | 140 | |
| | 28 | 0.57<br>1 150<br>**2EB/26,5** | 0.62<br>1 250<br>**2EB/26,5** | 1.07<br>2 160<br>**2EB/26,5** | 1.46<br>2 960<br>**2EB/26,5** | 1.56<br>3 160<br>**2EB/26,5** | 2.82<br>5 710<br>**2EB/26,5** | 3.1<br>6 270<br>**2EB/26,5** | 3.1<br>6 270<br>**2EB/26,5** | 5.8<br>11 690<br>**2EB/26,5** | 6.2<br>12 480<br>**2EB/26,5** | 28 | 125 | |
| | 25 | 0.4<br>847<br>**2EB/24,9** | 0.56<br>1 190<br>**2EB/24,9** | 0.79<br>1 680<br>**2EB/24,9** | 1.12<br>2 370<br>**2EB/24,9** | 1.58<br>3 350<br>**2EB/24,9** | 2.23<br>4 720<br>**2EB/24,9** | 3.14<br>6 660<br>**2EB/24,9** | 4.06<br>8 130<br>**2EB/23,5** | 4.43<br>9 380<br>**2EB/24,9** | 5.7<br>11 470<br>**2EB/23,5** | 25 | 112 | |
| **35 500** | 2240 | 879<br>**4EB/2265** | 1 240<br>**4EB/2265** | – | – | – | – | – | – | – | – | | | |
| | 2000 | 1 200<br>**4EB/1930** | 1 300<br>**4EB/1930** | 1 750<br>**4EB/2026** | 2 470<br>**4EB/2026** | 3 480<br>**4EB/2026** | – | – | – | – | – | | | |
| | 1800 | 881<br>**4EB/1812** | 1 240<br>**4EB/1812** | 2 250<br>**4EB/1726** | 2 830<br>**4EB/1726** | 3 990<br>**4EB/1726** | 4 910<br>**4EB/1812** | 6 920<br>**4EB/1812** | 8 370<br>**4EB/1711** | 9 760<br>**4EB/1812** | 11 810<br>**4EB/1711** | | | |

| $n_{N2} \times L_h$ | $i_N$ | Gear reducer size<br>$P_{N2}$ kW<br>$M_{N2}$ N m<br>... / i<br>030A | 042A | 060A | 085A | 125A | 180A | 250A | 355A | 500A | 710A | $i_N$ | $n_1$ min$^{-1}$ | $n_{N2}$ |
|---|---|---|---|---|---|---|---|---|---|---|---|---|---|---|
| **45 000** | 315 | 13<br>27 060<br>**4EB/305** | 19.3<br>41 100<br>**4EB/311** | 19.2<br>42 060<br>**4EB/321** | 35.4<br>80 760<br>**4EB/335** | 46.8<br>103 080<br>**4EB/323** | 72<br>155 770<br>**4EB/317** | 106<br>233 950<br>**4EB/324** | 147<br>331 550<br>**4EB/330** | 187<br>412 920<br>**4EB/323** | –<br>628 030<br>**4EB/324** | 315 | 1 400 | **4.5** |
| | 280 | 12.5<br>27 250<br>**4EB/285** | 19.8<br>40 940<br>**4EB/271** | 23.5<br>51 490<br>**4EB/287** | 36.8<br>80 190<br>**4EB/285** | 50<br>115 320<br>**4EB/299** | 75<br>163 250<br>**4EB/286** | 105<br>234 090<br>**4EB/291** | 159<br>326 990<br>**4EB/269** | 204<br>466 810<br>**4EB/299** | –<br>621 840<br>**4EB/271** | 280 | 1 250 | |
| | 250 | 13.2<br>27 000<br>**4EB/240** | 19.6<br>41 010<br>**4EB/246** | 20.8<br>42 670<br>**4EB/240** | 38.3<br>79 310<br>**4EB/243** | 49.9<br>108 990<br>**4EB/256** | 73<br>155 680<br>**4EB/251** | 103<br>224 320<br>**4EB/256** | 148<br>331 090<br>**4EB/262** | 200<br>437 340<br>**4EB/256** | 287<br>627 160<br>**4EB/256** | 250 | 1 120 | |
| | 224 | 12.6<br>27 210<br>**4EB/226** | 18.7<br>41 330<br>**4EB/231** | 24<br>51 720<br>**4EB/226** | 37.1<br>80 080<br>**4EB/226** | 46.1<br>101 760<br>**4EB/231** | 75<br>163 020<br>**4EB/226** | 95<br>208 020<br>**4EB/229** | 148<br>328 190<br>**4EB/231** | 185<br>405 570<br>**4EB/230** | 284<br>628 170<br>**4EB/231** | 224 | 1 000 | |
| | 200 | 13.3<br>26 940<br>**4EB/190** | 19.8<br>40 930<br>**4EB/195** | 22.3<br>44 990<br>**4EB/190** | 38.8<br>79 240<br>**4EB/193** | 42.8<br>88 350<br>**4EB/195** | 75<br>153 970<br>**4EB/193** | 87<br>191 840<br>**4EB/209** | 147<br>331 780<br>**4EB/213** | 172<br>381 320<br>**4EB/209** | 278<br>630 440<br>**4EB/213** | 200 | 900 | |
| | 200 | 10.1<br>21 590<br>**3EB/200** | – | – | – | – | – | – | – | – | – | 200 | 900 | |
| | 180 | 12.8<br>27 150<br>**4EB/178** | 19<br>41 240<br>**4EB/182** | 20.5<br>43 600<br>**4EB/178** | 37.6<br>79 900<br>**4EB/178** | 39.5<br>85 780<br>**4EB/182** | 76<br>162 660<br>**4EB/179** | 81<br>173 310<br>**4EB/179** | 151<br>329 860<br>**4EB/182** | 158<br>337 910<br>**4EB/179** | 276<br>601 300<br>**4EB/182** | 180 | 800 | |
| | 160 | 13.3<br>26 940<br>**4EB/150** | 18.9<br>38 930<br>**4EB/153** | 18.9<br>41 180<br>**4EB/162** | 36.3<br>73 290<br>**4EB/150** | 36.3<br>74 920<br>**4EB/153** | 75<br>151 370<br>**4EB/150** | – | – | – | – | 160 | 710 | |
| | 160 | 9.9<br>21 690<br>**3EB/163** | 13.8<br>28 140<br>**3EB/152** | 20.1<br>41 700<br>**3EB/154** | 29.3<br>61 030<br>**3EB/155** | 41.6<br>88 800<br>**3EB/159** | – | – | – | – | – | 160 | 710 | |
| | 140 | 10.2<br>21 560<br>**3EB/139** | 13.1<br>28 470<br>**3EB/143** | 19.8<br>41 800<br>**3EB/139** | 26.3<br>55 430<br>**3EB/139** | 44.7<br>87 690<br>**3EB/129** | 52<br>113 030<br>**3EB/143** | 88<br>191 310<br>**3EB/143** | 97<br>209 900<br>**3EB/143** | – | – | 140 | 630 | |
| | 125 | 11<br>23 900<br>**3EB/127** | 13.6<br>28 170<br>**3EB/122** | 19.9<br>41 790<br>**3EB/123** | 31.4<br>66 430<br>**3EB/124** | 45.1<br>96 240<br>**3EB/125** | 48<br>104 960<br>**3EB/128** | 87<br>191 740<br>**3EB/129** | 89<br>196 230<br>**3EB/129** | – | – | 125 | 560 | |
| | 112 | 10.2<br>21 580<br>**3EB/111** | 15.4<br>33 760<br>**3EB/115** | 19.7<br>41 850<br>**3EB/111** | 31.3<br>66 470<br>**3EB/111** | 41.9<br>88 660<br>**3EB/111** | 61<br>133 960<br>**3EB/115** | 87<br>191 540<br>**3EB/115** | 109<br>239 230<br>**3EB/115** | – | – | 112 | 500 | |
| | 100 | 11.1<br>23 890<br>**3EB/102** | 15.4<br>33 760<br>**3EB/104** | 20.2<br>41 670<br>**3EB/97,1** | 31.9<br>66 240<br>**3EB/97,8** | 45.3<br>96 210<br>**3EB/100** | 61<br>133 880<br>**3EB/103** | 87<br>191 620<br>**3EB/104** | 101<br>222 810<br>**3EB/104** | – | – | 100 | 450 | |
| | 90 | 13.1<br>27 040<br>**3EB/86,6** | 15.6<br>33 690<br>**3EB/90,5** | 24.8<br>51 310<br>**3EB/86,6** | 31.7<br>66 320<br>**3EB/87,7** | 41.9<br>88 660<br>**3EB/88,6** | 62<br>133 660<br>**3EB/90,3** | 88<br>191 120<br>**3EB/90,5** | 125<br>269 740<br>**3EB/90,5** | – | – | 90 | 400 | |
| | 80 | 11.1<br>23 890<br>**3EB/80,2** | 15.4<br>33 770<br>**3EB/81,6** | 20.1<br>41 700<br>**3EB/77** | 31.8<br>66 290<br>**3EB/77,5** | 45.3<br>96 210<br>**3EB/79** | 61<br>133 870<br>**3EB/80,9** | 87<br>191 600<br>**3EB/81,6** | 123<br>270 420<br>**3EB/81,6** | – | – | 80 | 355 | |
| | 71 | 13.1<br>27 040<br>**3EB/68,3** | 15.5<br>33 720<br>**3EB/71,7** | 24.8<br>51 310<br>**3EB/68,3** | 31.5<br>66 390<br>**3EB/69,5** | 41.9<br>88 670<br>**3EB/69,8** | 62<br>133 800<br>**3EB/71,6** | 110<br>232 410<br>**3EB/69,8** | 124<br>270 010<br>**3EB/71,7** | – | – | 71 | 315 | |
| | 63 | 11<br>23 900<br>**3EB/63,6** | 15.3<br>33 800<br>**3EB/64,7** | 20.4<br>41 790<br>**3EB/60** | 30.8<br>64 160<br>**3EB/61,1** | 52<br>114 610<br>**3EB/64,4** | 61<br>133 970<br>**3EB/64,2** | 87<br>191 740<br>**3EB/64,7** | 123<br>270 630<br>**3EB/64,7** | – | – | 63 | 280 | |
| | 56 | 9.8<br>21 730<br>**3EB/58,2** | 17.1<br>36 110<br>**3EB/55,3** | 18.9<br>42 150<br>**3EB/58,2** | 36.9<br>77 320<br>**3EB/54,8** | 54<br>113 870<br>**3EB/55** | 72<br>151 550<br>**3EB/54,9** | 110<br>232 360<br>**3EB/55,3** | 126<br>266 530<br>**3EB/55,3** | – | – | 56 | 250 | |
| | 50 | 11.9<br>27 490<br>**3EB/54,1** | 15.5<br>33 720<br>**3EB/51** | 22.4<br>51 660<br>**3EB/54,1** | – | 53<br>114 450<br>**3EB/51** | 63<br>133 430<br>**3EB/50** | 88<br>191 320<br>**3EB/51** | 117<br>253 890<br>**3EB/51** | – | – | 50 | 224 | |
| | 45 | 9.8<br>21 700<br>**3EB/46,2** | – | 19.1<br>42 090<br>**3EB/46,2** | 29.6<br>60 250<br>**3EB/42,7** | 55<br>113 710<br>**3EB/43,6** | 59<br>120 720<br>**3EB/42,8** | 108<br>224 690<br>**3EB/43,6** | 108<br>224 690<br>**3EB/43,6** | – | – | 45 | 200 | |
| | 40 | 12.1<br>27 410<br>**3EB/42,7** | 12.8<br>29 120<br>**3EB/43** | 24.1<br>54 530<br>**3EB/42,7** | – | – | – | – | – | – | – | 40 | 180 | |
| | 35.5 | 11.3<br>24 370<br>**3EB/36** | 11.3<br>24 910<br>**3EB/36,8** | 23.6<br>50 770<br>**3EB/36** | – | – | – | – | – | – | – | 35.5 | 160 | |
| | 31.5 | – | – | – | – | – | – | – | – | – | – | 31.5 | 140 | |
| | 31.5 | – | – | – | – | – | – | – | – | – | – | 31.5 | 140 | |
| | 28 | – | – | – | – | – | – | – | – | – | – | 28 | 125 | |
| | 25 | 5.5<br>12 370<br>**2EB/26,2** | 11.1<br>23 090<br>**2EB/24,4** | 11.1<br>24 800<br>**2EB/26,2** | 22.2<br>50 070<br>**2EB/26,5** | 22.2<br>50 070<br>**2EB/26,5** | – | – | – | – | – | 25 | 112 | |
| **35 500** | 2240 | – | – | – | – | – | – | – | – | – | – | | | |
| | 2000 | – | – | – | – | – | – | – | – | – | – | | | |
| | 1800 | – | – | – | – | – | – | – | – | – | – | | | |

| $n_{N2} \times L_h$ | $i_N$ | Gear reducer size<br>$P_{N2}$ kW<br>$M_{N2}$ N m<br>. . . / i<br>001A | 002A | 003A | 004A | 006A | 009A | 012A | 015A | 018A | 021A | $i_N$ | $n_1$ min$^{-1}$ | $n_{N2}$ |
|---|---|---|---|---|---|---|---|---|---|---|---|---|---|---|
| **35 500** | 1600 | 1 210<br>**4EB/1610** | 1 650<br>**4EB/1610** | 1 750<br>**4EB/1621** | 2 480<br>**4EB/1649** | 3 490<br>**4EB/1621** | 5 620<br>**4EB/1544** | 7 930<br>**4EB/1544** | 10 110<br>**4EB/1544** | 11 180<br>**4EB/1544** | 11 180<br>**4EB/1544** | | | |
| | 1400 | 1 200<br>**4EB/1392** | 1 640<br>**4EB/1392** | 2 250<br>**4EB/1405** | 3 090<br>**4EB/1405** | 4 220<br>**4EB/1405** | 4 920<br>**4EB/1450** | 6 930<br>**4EB/1450** | 8 410<br>**4EB/1392** | 9 770<br>**4EB/1450** | 11 850<br>**4EB/1392** | | | |
| | 1250 | 1 410<br>**4EB/1270** | 1 650<br>**4EB/1288** | 2 250<br>**4EB/1245** | 3 060<br>**4EB/1197** | 4 190<br>**4EB/1197** | 5 950<br>**4EB/1256** | 8 390<br>**4EB/1256** | 10 130<br>**4EB/1256** | 12 180<br>**4EB/1256** | 14 710<br>**4EB/1256** | | | |
| | 1120 | 1 440<br>**4EB/1097** | 1 800<br>**4EB/1097** | 2 730<br>**4EB/1107** | 3 090<br>**4EB/1124** | 4 220<br>**4EB/1124** | 5 910<br>**4EB/1070** | 8 340<br>**4EB/1070** | 10 070<br>**4EB/1070** | 12 110<br>**4EB/1070** | 14 620<br>**4EB/1070** | | | |
| | 1000 | 1 410<br>**4EB/1016** | 1 650<br>**4EB/1004** | 2 260<br>**4EB/981** | 3 090<br>**4EB/998** | 4 230<br>**4EB/1013** | 6 240<br>**4EB/990** | 8 800<br>**4EB/990** | 12 400<br>**4EB/990** | 12 210<br>**4EB/1005** | 14 750<br>**4EB/1005** | | | |
| | 900 | 1 450<br>**4EB/916** | 1 810<br>**4EB/916** | 2 730<br>**4EB/886** | 4 010<br>**4EB/943** | 4 840<br>**4EB/943** | 5 940<br>**4EB/871** | 8 380<br>**4EB/871** | 10 120<br>**4EB/871** | 12 170<br>**4EB/871** | 14 690<br>**4EB/871** | | | |
| | 800 | 0.53<br>1 440<br>**4EB/791** | 0.67<br>1 810<br>**4EB/791** | 1.01<br>2 740<br>**4EB/799** | –<br>3 970<br>**4EB/787** | –<br>5 440<br>**4EB/787** | 2.77<br>7 960<br>**4EB/844** | 3.67<br>10 550<br>**4EB/844** | 4.64<br>13 340<br>**4EB/844** | 5.2<br>14 870<br>**4EB/844** | 5.3<br>14 820<br>**4EB/818** | 800 | 2 800 | **3.55** |
| | 710 | 0.52<br>1 450<br>**4EB/732** | 0.72<br>2 010<br>**4EB/732** | 0.98<br>2 760<br>**4EB/739** | 1.52<br>3 950<br>**4EB/680** | 2.08<br>5 410<br>**4EB/680** | 3<br>7 870<br>**4EB/687** | 4.13<br>10 830<br>**4EB/687** | 5<br>13 160<br>**4EB/687** | 5.7<br>14 830<br>**4EB/687** | 7<br>18 370<br>**4EB/687** | 710 | 2 500 | |
| | 630 | 0.54<br>1 440<br>**4EB/632** | 0.74<br>2 000<br>**4EB/632** | 1.01<br>2 740<br>**4EB/638** | 1.48<br>3 970<br>**4EB/630** | 2.02<br>5 440<br>**4EB/630** | 3.13<br>7 810<br>**4EB/585** | 4.33<br>10 800<br>**4EB/585** | 4.52<br>12 430<br>**4EB/645** | 4.52<br>12 430<br>**4EB/645** | 7.3<br>18 320<br>**4EB/585** | 630 | 2 240 | |
| | 560 | 0.56<br>1 430<br>**4EB/535** | 0.78<br>1 980<br>**4EB/535** | 1.05<br>2 720<br>**4EB/544** | 1.52<br>3 950<br>**4EB/544** | 2.08<br>5 410<br>**4EB/544** | 3.04<br>7 850<br>**4EB/541** | 4.21<br>10 870<br>**4EB/541** | 5.1<br>13 130<br>**4EB/541** | 6.3<br>16 380<br>**4EB/541** | 7<br>18 370<br>**4EB/549** | 560 | 2 000 | |
| | 500 | 0.54<br>1 440<br>**4EB/505** | 0.75<br>2 000<br>**4EB/505** | 1.04<br>2 730<br>**4EB/497** | 1.5<br>3 960<br>**4EB/497** | 1.99<br>5 230<br>**4EB/497** | 2.27<br>5 930<br>**4EB/493** | 3.2<br>8 370<br>**4EB/493** | 3.86<br>10 100<br>**4EB/493** | 4.65<br>12 150<br>**4EB/493** | 5.6<br>14 670<br>**4EB/493** | 500 | 1 800 | |
| | 450 | 0.54<br>1 440<br>**4EB/443** | 0.68<br>1 810<br>**4EB/443** | 1<br>2 740<br>**4EB/460** | 1.45<br>3 980<br>**4EB/460** | 1.99<br>5 460<br>**4EB/460** | 2.88<br>7 930<br>**4EB/461** | 3.99<br>10 970<br>**4EB/461** | 4.81<br>13 250<br>**4EB/461** | 6.1<br>16 890<br>**4EB/461** | 6.6<br>18 450<br>**4EB/468** | 450 | 1 600 | |
| | 400 | 0.53<br>1 450<br>**4EB/404** | 0.73<br>2 010<br>**4EB/404** | 0.97<br>2 760<br>**4EB/418** | 1.4<br>4 010<br>**4EB/418** | 2.08<br>5 410<br>**4EB/381** | 2.97<br>7 880<br>**4EB/389** | 4.12<br>10 910<br>**4EB/389** | 4.97<br>13 180<br>**4EB/389** | 5.8<br>15 310<br>**4EB/389** | 5.6<br>16 520<br>**4EB/433** | 400 | 1 400 | |
| | 355 | 0.53<br>1 440<br>**4EB/354** | 0.74<br>2 000<br>**4EB/354** | 0.99<br>2 750<br>**4EB/362** | 1.44<br>3 990<br>**4EB/362** | 1.97<br>5 460<br>**4EB/362** | 2.86<br>7 940<br>**4EB/364** | 3.96<br>10 990<br>**4EB/364** | 4.78<br>13 270<br>**4EB/364** | 6<br>16 950<br>**4EB/369** | 7.1<br>20 060<br>**4EB/369** | 355 | 1 250 | |
| | 315 | 0.53<br>1 450<br>**4EB/319** | 0.74<br>2 000<br>**4EB/319** | 1.01<br>2 740<br>**4EB/319** | 1.5<br>3 960<br>**4EB/310** | 2.08<br>5 410<br>**4EB/305** | 2.97<br>7 880<br>**4EB/311** | 4.12<br>10 910<br>**4EB/311** | 4.97<br>13 180<br>**4EB/311** | 6.3<br>16 790<br>**4EB/311** | 6.7<br>17 870<br>**4EB/311** | 315 | 1 120 | |
| | 280 | 0.56<br>1 430<br>**4EB/270** | 0.77<br>1 990<br>**4EB/270** | 0.99<br>2 750<br>**4EB/290** | 1.44<br>3 990<br>**4EB/290** | 1.97<br>5 460<br>**4EB/290** | 3.04<br>7 850<br>**4EB/271** | 4.21<br>10 870<br>**4EB/271** | 5.1<br>13 130<br>**4EB/271** | 6.1<br>16 910<br>**4EB/291** | 7.2<br>20 010<br>**4EB/291** | 280 | 1 000 | |
| | 250 | 0.54<br>1 440<br>**4EB/253** | 0.75<br>2 000<br>**4EB/253** | 1.06<br>2 710<br>**4EB/240** | 1.54<br>3 940<br>**4EB/240** | 2.11<br>5 400<br>**4EB/240** | 3.02<br>7 860<br>**4EB/245** | 4.18<br>10 880<br>**4EB/245** | 5.1<br>13 140<br>**4EB/245** | 6.4<br>16 740<br>**4EB/245** | 7.1<br>18 370<br>**4EB/245** | 250 | 900 | |
| | 224 | 0.56<br>1 430<br>**4EB/214** | 0.78<br>1 980<br>**4EB/214** | 1<br>2 740<br>**4EB/229** | 1.46<br>3 980<br>**4EB/229** | 2<br>5 450<br>**4EB/229** | 2.89<br>7 920<br>**4EB/229** | 4<br>10 960<br>**4EB/229** | 4.84<br>13 240<br>**4EB/229** | 6.2<br>16 870<br>**4EB/229** | 7.3<br>19 970<br>**4EB/229** | 224 | 800 | |
| | 200 | 0.56<br>1 430<br>**4EB/189** | 0.78<br>1 980<br>**4EB/189** | 1.05<br>2 720<br>**4EB/193** | 1.52<br>3 950<br>**4EB/193** | 2.09<br>5 410<br>**4EB/193** | 3.01<br>7 860<br>**4EB/194** | 4.17<br>10 890<br>**4EB/194** | 5<br>13 150<br>**4EB/194** | 6.4<br>16 740<br>**4EB/193** | 7<br>18 370<br>**4EB/194** | 200 | 710 | |
| | 200 | 0.47<br>1 190<br>**3EB/189** | 0.64<br>1 630<br>**3EB/189** | 0.83<br>2 260<br>**3EB/202** | 1.04<br>2 830<br>**3EB/202** | 1.47<br>4 000<br>**3EB/202** | 2.07<br>5 630<br>**3EB/202** | 2.92<br>7 940<br>**3EB/202** | 3.74<br>10 160<br>**3EB/202** | 4.12<br>11 200<br>**3EB/202** | 4.12<br>11 200<br>**3EB/202** | 200 | 710 | |
| | 180 | 0.53<br>1 450<br>**4EB/181** | 0.73<br>2 000<br>**4EB/181** | 1<br>2 740<br>**4EB/181** | 1.45<br>3 990<br>**4EB/181** | 1.99<br>5 460<br>**4EB/181** | 2.88<br>7 930<br>**4EB/182** | 3.98<br>10 970<br>**4EB/182** | 4.81<br>13 250<br>**4EB/182** | 6.1<br>16 890<br>**4EB/182** | 7.3<br>19 990<br>**4EB/182** | 180 | 630 | |
| | 160 | 0.54<br>1 440<br>**4EB/157** | 0.75<br>2 000<br>**4EB/157** | 1.01<br>2 740<br>**4EB/160** | 1.46<br>3 980<br>**4EB/160** | 2<br>5 450<br>**4EB/160** | 2.86<br>7 940<br>**4EB/163** | 3.96<br>10 990<br>**4EB/163** | 5<br>13 150<br>**4EB/153** | 6.4<br>16 750<br>**4EB/153** | 7.6<br>19 830<br>**4EB/153** | 160 | 560 | |
| | 160 | 0.435<br>1 210<br>**3EB/163** | 0.6<br>1 660<br>**3EB/163** | 0.83<br>2 270<br>**3EB/159** | 1.11<br>3 110<br>**3EB/164** | 1.52<br>4 250<br>**3EB/164** | 2.14<br>6 000<br>**3EB/164** | 3.01<br>8 450<br>**3EB/164** | 3.64<br>10 210<br>**3EB/164** | 4.38<br>12 280<br>**3EB/164** | 5.3<br>14 830<br>**3EB/164** | 160 | 560 | |
| | 140 | 0.499<br>1 420<br>**3EB/149** | 0.499<br>1 420<br>**3EB/149** | 0.84<br>2 250<br>**3EB/140** | 1.15<br>3 080<br>**3EB/140** | 1.58<br>4 220<br>**3EB/140** | 2.22<br>5 950<br>**3EB/140** | 3.14<br>8 390<br>**3EB/140** | 3.79<br>10 140<br>**3EB/140** | 4.55<br>12 190<br>**3EB/140** | 5.5<br>14 720<br>**3EB/140** | 140 | 500 | |
| | 125 | 0.53<br>1 450<br>**3EB/129** | 0.66<br>1 810<br>**3EB/129** | 1<br>2 750<br>**3EB/130** | 1.14<br>3 140<br>**3EB/130** | 1.61<br>4 430<br>**3EB/130** | 2.27<br>6 250<br>**3EB/130** | 3.2<br>8 810<br>**3EB/130** | 4.52<br>12 430<br>**3EB/130** | 4.39<br>12 270<br>**3EB/132** | 5.3<br>14 820<br>**3EB/132** | 125 | 450 | |
| | 112 | 0.456<br>1 200<br>**3EB/110** | 0.62<br>1 640<br>**3EB/110** | 1.03<br>2 730<br>**3EB/110** | 1.5<br>3 960<br>**3EB/110** | 1.92<br>5 050<br>**3EB/110** | 2.99<br>7 880<br>**3EB/110** | 4.11<br>10 830<br>**3EB/110** | 4.65<br>12 260<br>**3EB/110** | 4.55<br>12 190<br>**3EB/112** | 5.5<br>14 720<br>**3EB/112** | 112 | 400 | |
| | 100 | 0.52<br>1 450<br>**3EB/103** | 0.73<br>2 010<br>**3EB/103** | 0.99<br>2 750<br>**3EB/104** | 1.13<br>3 150<br>**3EB/104** | 1.59<br>4 440<br>**3EB/104** | 2.24<br>6 260<br>**3EB/104** | 3.16<br>8 820<br>**3EB/104** | 4.46<br>12 440<br>**3EB/104** | 4.46<br>12 440<br>**3EB/104** | 5.3<br>14 820<br>**3EB/104** | 100 | 355 | |
| | 90 | 0.55<br>1 440<br>**3EB/86,8** | 0.76<br>1 990<br>**3EB/86,8** | 1.02<br>2 730<br>**3EB/88,4** | 1.48<br>3 970<br>**3EB/88,4** | 2.03<br>5 440<br>**3EB/88,4** | 2.95<br>7 890<br>**3EB/88,4** | 4.05<br>10 840<br>**3EB/88,4** | 4.93<br>13 200<br>**3EB/88,4** | 5.5<br>14 850<br>**3EB/88,4** | 5.5<br>14 730<br>**3EB/88,4** | 90 | 315 | |
| | 80 | 0.52<br>1 450<br>**3EB/82,1** | 0.72<br>2 010<br>**3EB/82,1** | 0.99<br>2 750<br>**3EB/81,8** | 1.13<br>3 150<br>**3EB/81,8** | 1.59<br>4 440<br>**3EB/81,8** | 2.24<br>6 260<br>**3EB/81,8** | 3.16<br>8 820<br>**3EB/81,8** | 4.46<br>12 440<br>**3EB/81,8** | 4.46<br>12 440<br>**3EB/81,8** | 5.3<br>14 830<br>**3EB/82,2** | 80 | 280 | |
| | 71 | 0.54<br>1 440<br>**3EB/69,5** | 0.75<br>1 990<br>**3EB/69,5** | 1.03<br>2 730<br>**3EB/69,7** | 1.49<br>3 970<br>**3EB/69,7** | 2.04<br>5 430<br>**3EB/69,7** | 2.96<br>7 890<br>**3EB/69,7** | 4.07<br>10 840<br>**3EB/69,7** | 4.95<br>13 190<br>**3EB/69,7** | 5.6<br>14 840<br>**3EB/69,7** | 6.9<br>18 390<br>**3EB/69,7** | 71 | 250 | |

| $n_{N2} \times L_h$ | $i_N$ | Gear reducer size<br>$P_{N2}$ kW<br>$M_{N2}$ N m<br>... / i<br>030A | 042A | 060A | 085A | 125A | 180A | 250A | 355A | 500A | 710A | $i_N$ | $n_1$ min$^{-1}$ | $n_{N2}$ |
|---|---|---|---|---|---|---|---|---|---|---|---|---|---|---|
| **35 500** | 1600 | 22 040<br>**4EB/1531** | – | – | – | – | – | – | – | – | – | | | |
| | 1400 | – | – | – | – | – | – | – | – | – | – | | | |
| | 1250 | 22 310<br>**4EB/1246** | – | 42 890<br>**4EB/1176** | 68 180<br>**4EB/1184** | 91 340<br>**4EB/1213** | – | – | – | – | – | | | |
| | 1120 | 22 170<br>**4EB/1061** | 34 680<br>**4EB/1095** | 42 990<br>**4EB/1061** | 68 270<br>**4EB/1061** | – | 137 590<br>**4EB/1093** | – | – | – | – | | | |
| | 1000 | 24 170<br>**4EB/971** | 34 760<br>**4EB/988** | 43 090<br>**4EB/957** | 68 500<br>**4EB/963** | 91 530<br>**4EB/970** | 133 770<br>**4EB/980** | – | – | – | – | | | |
| | 900 | 22 280<br>**4EB/864** | 34 850<br>**4EB/891** | 43 200<br>**4EB/864** | 68 610<br>**4EB/864** | 92 630<br>**4EB/932** | 138 270<br>**4EB/890** | 195 940<br>**4EB/840** | 277 560<br>**4EB/860** | 388 140<br>**4EB/859** | 523 960<br>**4EB/860** | | | |
| | 800 | 10<br>28 340<br>**4EB/827** | 12.8<br>36 810<br>**4EB/845** | 15.7<br>43 600<br>**4EB/815** | –<br>80 880<br>**4EB/837** | –<br>92 840<br>**4EB/841** | –<br>138 450<br>**4EB/798** | –<br>196 190<br>**4EB/753** | –<br>278 200<br>**4EB/776** | –<br>376 920<br>**4EB/770** | –<br>525 160<br>**4EB/776** | 800 | 2 800 | **3.55** |
| | 710 | 10.9<br>27 940<br>**4EB/673** | 13.9<br>36 600<br>**4EB/688** | 16.7<br>43 000<br>**4EB/673** | –<br>69 350<br>**4EB/736** | –<br>93 560<br>**4EB/735** | –<br>137 470<br>**4EB/679** | –<br>196 180<br>**4EB/672** | –<br>278 670<br>**4EB/701** | –<br>372 130<br>**4EB/735** | –<br>574 550<br>**4EB/736** | 710 | 2 500 | |
| | 630 | 9<br>24 220<br>**4EB/632** | 12.9<br>34 850<br>**4EB/634** | 15.7<br>43 600<br>**4EB/652** | 28.3<br>80 880<br>**4EB/669** | 30.9<br>87 260<br>**4EB/663** | –<br>156 760<br>**4EB/644** | –<br>188 750<br>**4EB/648** | –<br>333 220<br>**4EB/664** | –<br>344 730<br>**4EB/659** | –<br>574 800<br>**4EB/664** | 630 | 2 240 | |
| | 560 | 10.3<br>28 210<br>**4EB/573** | 14.3<br>37 060<br>**4EB/542** | 20.2<br>52 000<br>**4EB/538** | 30.9<br>80 420<br>**4EB/545** | 34.9<br>97 860<br>**4EB/588** | –<br>156 870<br>**4EB/581** | –<br>196 510<br>**4EB/544** | –<br>278 670<br>**4EB/561** | –<br>390 550<br>**4EB/588** | –<br>602 060<br>**4EB/600** | 560 | 2 000 | |
| | 500 | 10.1<br>28 330<br>**4EB/531** | 12.9<br>34 830<br>**4EB/507** | 15.9<br>43 470<br>**4EB/514** | 25.2<br>69 110<br>**4EB/518** | 46.1<br>117 020<br>**4EB/479** | 57<br>156 720<br>**4EB/515** | 88<br>241 820<br>**4EB/519** | –<br>292 650<br>**4EB/524** | –<br>459 360<br>**4EB/479** | –<br>641 730<br>**4EB/480** | 500 | 1 800 | |
| | 450 | 10.3<br>28 210<br>**4EB/459** | 16.4<br>42 350<br>**4EB/434** | 19.1<br>52 200<br>**4EB/459** | 29.1<br>80 730<br>**4EB/464** | 42.4<br>109 400<br>**4EB/432** | 57<br>156 870<br>**4EB/465** | 86<br>237 570<br>**4EB/465** | –<br>331 350<br>**4EB/433** | –<br>390 200<br>**4EB/463** | –<br>617 730<br>**4EB/433** | 450 | 1 600 | |
| | 400 | 9.8<br>28 450<br>**4EB/424** | 12.7<br>34 950<br>**4EB/404** | 18.1<br>52 380<br>**4EB/424** | 28.9<br>83 720<br>**4EB/424** | 45.6<br>117 420<br>**4EB/378** | 58<br>158 060<br>**4EB/401** | 87<br>242 320<br>**4EB/409** | 120<br>343 680<br>**4EB/419** | 184<br>475 290<br>**4EB/378** | –<br>609 470<br>**4EB/410** | 400 | 1 400 | |
| | 355 | 10.2<br>28 250<br>**4EB/362** | 15.2<br>42 910<br>**4EB/370** | 18.9<br>52 230<br>**4EB/362** | 28.9<br>80 770<br>**4EB/366** | 43.2<br>112 510<br>**4EB/341** | 61<br>169 230<br>**4EB/362** | 87<br>242 460<br>**4EB/367** | 118<br>333 200<br>**4EB/370** | 173<br>447 670<br>**4EB/339** | –<br>644 090<br>**4EB/341** | 355 | 1 250 | |
| | 315 | 10.8<br>27 990<br>**4EB/305** | 16<br>42 510<br>**4EB/311** | 15.9<br>43 500<br>**4EB/321** | 29.3<br>83 530<br>**4EB/335** | 40<br>110 210<br>**4EB/323** | 59<br>157 910<br>**4EB/317** | 88<br>241 980<br>**4EB/324** | 122<br>342 930<br>**4EB/330** | 160<br>441 510<br>**4EB/323** | 235<br>649 600<br>**4EB/324** | 315 | 1 120 | |
| | 280 | 10.4<br>28 180<br>**4EB/285** | 16.4<br>42 350<br>**4EB/271** | 19.1<br>52 200<br>**4EB/287** | 30.5<br>82 940<br>**4EB/285** | 41.7<br>119 280<br>**4EB/299** | 62<br>168 860<br>**4EB/286** | 87<br>242 120<br>**4EB/291** | 132<br>338 220<br>**4EB/269** | 169<br>482 830<br>**4EB/299** | 249<br>643 190<br>**4EB/271** | 280 | 1 000 | |
| | 250 | 10.9<br>27 910<br>**4EB/240** | 16.3<br>42 390<br>**4EB/246** | 17.9<br>45 560<br>**4EB/240** | 31.2<br>80 380<br>**4EB/243** | 42<br>114 170<br>**4EB/256** | 59<br>157 780<br>**4EB/251** | 88<br>239 530<br>**4EB/256** | 123<br>342 220<br>**4EB/262** | 172<br>467 000<br>**4EB/256** | 238<br>648 260<br>**4EB/256** | 250 | 900 | |
| | 224 | 10.4<br>28 150<br>**4EB/226** | 15.5<br>42 750<br>**4EB/231** | 20<br>54 060<br>**4EB/226** | 30.7<br>82 830<br>**4EB/226** | 39.5<br>108 800<br>**4EB/231** | 62<br>168 620<br>**4EB/226** | 81<br>222 420<br>**4EB/229** | 120<br>332 720<br>**4EB/231** | 158<br>433 650<br>**4EB/230** | 235<br>649 740<br>**4EB/231** | 224 | 800 | |
| | 200 | 10.9<br>27 930<br>**4EB/190** | 16.2<br>42 420<br>**4EB/195** | 18.9<br>48 300<br>**4EB/190** | 31<br>80 400<br>**4EB/193** | 35<br>91 570<br>**4EB/195** | 60<br>156 230<br>**4EB/193** | 71<br>198 850<br>**4EB/209** | 120<br>343 900<br>**4EB/213** | 146<br>409 440<br>**4EB/209** | 228<br>653 470<br>**4EB/213** | 200 | 710 | |
| | 200 | 8.2<br>22 080<br>**3EB/200** | – | – | – | – | – | – | – | – | – | 200 | 710 | |
| | 180 | 10.4<br>28 150<br>**4EB/178** | 15.5<br>42 760<br>**4EB/182** | 17.3<br>46 840<br>**4EB/178** | 30.7<br>82 840<br>**4EB/178** | 33.4<br>92 160<br>**4EB/182** | 62<br>168 650<br>**4EB/179** | 69<br>186 190<br>**4EB/179** | 124<br>342 000<br>**4EB/182** | 134<br>363 010<br>**4EB/179** | 234<br>645 980<br>**4EB/182** | 180 | 630 | |
| | 160 | 10.9<br>27 920<br>**4EB/150** | 16<br>41 800<br>**4EB/153** | 15.7<br>43 570<br>**4EB/162** | 30.7<br>78 700<br>**4EB/150** | 30.7<br>80 450<br>**4EB/153** | 63<br>162 540<br>**4EB/150** | – | – | – | – | 160 | 560 | |
| | 160 | 8.1<br>22 480<br>**3EB/163** | 11<br>28 560<br>**3EB/152** | 16.5<br>43 220<br>**3EB/154** | 23.7<br>62 660<br>**3EB/155** | 34<br>92 040<br>**3EB/159** | – | – | – | – | – | 160 | 560 | |
| | 140 | 8.4<br>22 320<br>**3EB/139** | 11<br>30 190<br>**3EB/143** | 16.3<br>43 290<br>**3EB/139** | 21.4<br>56 870<br>**3EB/139** | 36.7<br>90 780<br>**3EB/129** | 44.3<br>121 150<br>**3EB/143** | 72<br>198 110<br>**3EB/143** | 82<br>224 970<br>**3EB/143** | – | – | 140 | 500 | |
| | 125 | 9<br>24 220<br>**3EB/127** | 11.1<br>28 550<br>**3EB/122** | 16.5<br>43 190<br>**3EB/123** | 26.1<br>68 660<br>**3EB/124** | 36.7<br>97 540<br>**3EB/125** | 41.2<br>112 080<br>**3EB/128** | 72<br>198 190<br>**3EB/129** | 76<br>209 530<br>**3EB/129** | – | – | 125 | 450 | |
| | 112 | 8.4<br>22 320<br>**3EB/111** | 12.7<br>34 920<br>**3EB/115** | 16.3<br>43 290<br>**3EB/111** | 25.9<br>68 750<br>**3EB/111** | 34.7<br>91 700<br>**3EB/111** | 51<br>138 560<br>**3EB/115** | 72<br>198 110<br>**3EB/115** | 93<br>255 790<br>**3EB/115** | – | – | 112 | 400 | |
| | 100 | 8.9<br>24 240<br>**3EB/102** | 12.4<br>34 670<br>**3EB/104** | 16.5<br>43 190<br>**3EB/97,1** | 26.1<br>68 660<br>**3EB/97,8** | 36.2<br>97 620<br>**3EB/100** | 50<br>138 770<br>**3EB/103** | 71<br>198 610<br>**3EB/104** | 86<br>239 240<br>**3EB/104** | – | – | 100 | 355 | |
| | 90 | 10.7<br>28 030<br>**3EB/86,6** | 12.7<br>34 930<br>**3EB/90,5** | 19.8<br>52 070<br>**3EB/86,6** | 25.9<br>68 760<br>**3EB/87,7** | 34.2<br>91 920<br>**3EB/88,6** | 51<br>138 580<br>**3EB/90,3** | 72<br>198 150<br>**3EB/90,5** | 102<br>279 670<br>**3EB/90,5** | – | – | 90 | 315 | |
| | 80 | 8.9<br>24 240<br>**3EB/80,2** | 12.6<br>35 010<br>**3EB/81,6** | 16.5<br>43 220<br>**3EB/77** | 26<br>68 710<br>**3EB/77,5** | 36.2<br>97 620<br>**3EB/79** | 50<br>138 760<br>**3EB/80,9** | 71<br>198 600<br>**3EB/81,6** | 101<br>280 310<br>**3EB/81,6** | – | – | 80 | 280 | |
| | 71 | 10.7<br>28 000<br>**3EB/68,3** | 12.7<br>34 920<br>**3EB/71,7** | 19.9<br>52 050<br>**3EB/68,3** | 25.9<br>68 750<br>**3EB/69,5** | 34.4<br>91 830<br>**3EB/69,8** | 51<br>138 560<br>**3EB/71,6** | 90<br>240 680<br>**3EB/69,8** | 102<br>279 620<br>**3EB/71,7** | – | – | 71 | 250 | |

| $n_{N2} \times L_h$ | $i_N$ | Gear reducer size<br>$P_{N2}$ kW<br>$M_{N2}$ N m<br>... / i<br>001A | 002A | 003A | 004A | 006A | 009A | 012A | 015A | 018A | 021A | $i_N$ | $n_1$ min$^{-1}$ | $n_{N2}$ |
|---|---|---|---|---|---|---|---|---|---|---|---|---|---|---|
| **35 500** | 63 | 0.52<br>1 450<br>**3EB/64,8** | 0.73<br>2 010<br>**3EB/64,8** | 0.99<br>2 750<br>**3EB/64,8** | 1.14<br>3 150<br>**3EB/64,8** | 1.6<br>4 430<br>**3EB/64,8** | 2.26<br>6 250<br>**3EB/64,8** | 3.19<br>8 820<br>**3EB/64,8** | 4.5<br>12 430<br>**3EB/64,8** | 4.5<br>12 430<br>**3EB/64,8** | 4.5<br>12 430<br>**3EB/64,8** | 63 | 224 | **3.55** |
| | 56 | 0.55<br>1 440<br>**3EB/54,8** | 0.76<br>1 990<br>**3EB/54,8** | 1.04<br>2 730<br>**3EB/54,9** | 1.51<br>3 960<br>**3EB/54,9** | 2.06<br>5 420<br>**3EB/55,2** | 3<br>7 870<br>**3EB/54,9** | 4.15<br>10 890<br>**3EB/54,9** | 4.99<br>13 170<br>**3EB/55,2** | 5.6<br>14 830<br>**3EB/55,2** | 7<br>18 380<br>**3EB/55,2** | 56 | 200 | |
| | 50 | 0.53<br>1 450<br>**3EB/51,3** | 0.74<br>2 000<br>**3EB/51,3** | 1.1<br>2 700<br>**3EB/46,3** | 1.6<br>3 920<br>**3EB/46,3** | 2<br>4 900<br>**3EB/46,3** | 3.17<br>7 790<br>**3EB/46,3** | 4.39<br>10 790<br>**3EB/46,3** | 4.53<br>11 200<br>**3EB/46,6** | 4.88<br>12 040<br>**3EB/46,6** | 5.9<br>14 550<br>**3EB/46,6** | 50 | 180 | |
| | 45 | 0.53<br>1 440<br>**3EB/45,4** | 0.74<br>2 000<br>**3EB/45,4** | 1.05<br>2 720<br>**3EB/43,6** | 1.52<br>3 950<br>**3EB/43,6** | 2.08<br>5 410<br>**3EB/43,6** | 3.02<br>7 860<br>**3EB/43,6** | 4.18<br>10 880<br>**3EB/43,6** | 5.1<br>13 140<br>**3EB/43,6** | 5.7<br>14 750<br>**3EB/43,6** | 5.7<br>14 750<br>**3EB/43,6** | 45 | 160 | |
| | 40 | 0.494<br>1 460<br>**3EB/43,4** | 0.68<br>2 030<br>**3EB/43,4** | 0.89<br>2 360<br>**3EB/39** | 1.26<br>3 350<br>**3EB/39** | 1.55<br>4 130<br>**3EB/39** | 2.52<br>6 700<br>**3EB/39** | 3.57<br>9 500<br>**3EB/39** | 3.94<br>10 480<br>**3EB/39** | 3.94<br>10 480<br>**3EB/39** | 3.94<br>10 480<br>**3EB/39** | 40 | 140 | |
| | 35.5 | 0.53<br>1 450<br>**3EB/36** | 0.73<br>2 010<br>**3EB/36** | 0.98<br>2 750<br>**3EB/36,7** | 1.43<br>4 000<br>**3EB/36,7** | 1.75<br>4 900<br>**3EB/36,7** | 2.83<br>7 950<br>**3EB/36,7** | 3.92<br>11 000<br>**3EB/36,7** | 4.43<br>12 430<br>**3EB/36,7** | 4.43<br>12 430<br>**3EB/36,7** | 4.43<br>12 430<br>**3EB/36,7** | 35.5 | 125 | |
| | 31.5 | 0.456<br>1 180<br>**3EB/30,3** | 0.66<br>1 700<br>**3EB/30,3** | 0.89<br>2 360<br>**3EB/30,9** | 1.27<br>3 350<br>**3EB/30,9** | 1.57<br>4 130<br>**3EB/30,9** | 2.54<br>6 700<br>**3EB/30,9** | 3.6<br>9 500<br>**3EB/30,9** | 3.97<br>10 480<br>**3EB/30,9** | 3.97<br>10 480<br>**3EB/30,9** | – | 31.5 | 112 | |
| | 31.5 | 0.331<br>876<br>**2EB/31,1** | 0.466<br>1 240<br>**2EB/31,1** | 0.66<br>1 740<br>**2EB/31,1** | 0.93<br>2 460<br>**2EB/31,1** | 1.31<br>3 460<br>**2EB/31,1** | 1.84<br>4 880<br>**2EB/31,1** | 2.6<br>6 880<br>**2EB/31,1** | 2.78<br>6 940<br>**2EB/29,3** | 3.66<br>9 710<br>**2EB/31,1** | 4.7<br>11 740<br>**2EB/29,3** | 31.5 | 112 | |
| **28 000** | 2240 | 911<br>**4EB/2265** | 1 280<br>**4EB/2265** | – | – | – | – | – | – | – | – | | | |
| | 2000 | 1 240<br>**4EB/1930** | 1 320<br>**4EB/1930** | 1 810<br>**4EB/2026** | 2 560<br>**4EB/2026** | 3 600<br>**4EB/2026** | – | – | – | – | – | | | |
| | 1800 | 912<br>**4EB/1812** | 1 290<br>**4EB/1812** | 2 330<br>**4EB/1726** | 2 870<br>**4EB/1726** | 4 040<br>**4EB/1726** | 5 080<br>**4EB/1812** | 7 170<br>**4EB/1812** | 8 670<br>**4EB/1711** | 10 110<br>**4EB/1812** | 12 230<br>**4EB/1711** | | | |
| | 1600 | 1 250<br>**4EB/1610** | 1 710<br>**4EB/1610** | 1 810<br>**4EB/1621** | 2 560<br>**4EB/1649** | 3 600<br>**4EB/1621** | 5 700<br>**4EB/1544** | 8 040<br>**4EB/1544** | 10 450<br>**4EB/1544** | 11 330<br>**4EB/1544** | 11 330<br>**4EB/1544** | | | |
| | 1400 | 1 240<br>**4EB/1392** | 1 700<br>**4EB/1392** | 2 330<br>**4EB/1405** | 3 190<br>**4EB/1405** | 4 370<br>**4EB/1405** | 5 080<br>**4EB/1450** | 7 170<br>**4EB/1450** | 8 690<br>**4EB/1392** | 10 110<br>**4EB/1450** | 12 260<br>**4EB/1392** | | | |
| | 1250 | 1 430<br>**4EB/1270** | 1 710<br>**4EB/1288** | 2 330<br>**4EB/1245** | 3 170<br>**4EB/1197** | 4 340<br>**4EB/1197** | 6 170<br>**4EB/1256** | 8 700<br>**4EB/1256** | 10 500<br>**4EB/1256** | 12 630<br>**4EB/1256** | 15 250<br>**4EB/1256** | | | |
| | 1120 | 1 490<br>**4EB/1097** | 1 830<br>**4EB/1097** | 2 830<br>**4EB/1107** | 3 200<br>**4EB/1124** | 4 380<br>**4EB/1124** | 6 130<br>**4EB/1070** | 8 640<br>**4EB/1070** | 10 440<br>**4EB/1070** | 12 550<br>**4EB/1070** | 15 160<br>**4EB/1070** | | | |
| | 1000 | 0.414<br>1 430<br>**4EB/1016** | 0.499<br>1 710<br>**4EB/1004** | 0.69<br>2 300<br>**4EB/981** | 0.94<br>3 200<br>**4EB/998** | 1.27<br>4 390<br>**4EB/1013** | 1.87<br>6 330<br>**4EB/990** | 2.64<br>8 930<br>**4EB/990** | 3.73<br>12 590<br>**4EB/990** | –<br>12 660<br>**4EB/1005** | –<br>15 280<br>**4EB/1005** | 1000 | 2 800 | **2.8** |
| | 900 | 0.429<br>1 500<br>**4EB/916** | 0.53<br>1 840<br>**4EB/916** | 0.84<br>2 830<br>**4EB/886** | 1.15<br>4 150<br>**4EB/943** | 1.36<br>4 910<br>**4EB/943** | 1.85<br>6 150<br>**4EB/871** | 2.61<br>8 680<br>**4EB/871** | 3.15<br>10 480<br>**4EB/871** | 3.79<br>12 600<br>**4EB/871** | 4.57<br>15 220<br>**4EB/871** | 900 | 2 500 | |
| | 800 | 0.443<br>1 490<br>**4EB/791** | 0.54<br>1 830<br>**4EB/791** | 0.83<br>2 830<br>**4EB/799** | 1.22<br>4 110<br>**4EB/787** | 1.68<br>5 620<br>**4EB/787** | 2.24<br>8 070<br>**4EB/844** | 2.97<br>10 690<br>**4EB/844** | 3.84<br>13 800<br>**4EB/844** | 4.19<br>15 080<br>**4EB/844** | 4.4<br>15 320<br>**4EB/818** | 800 | 2 240 | |
| | 710 | 0.43<br>1 500<br>**4EB/732** | 0.6<br>2 080<br>**4EB/732** | 0.81<br>2 850<br>**4EB/739** | 1.26<br>4 090<br>**4EB/680** | 1.72<br>5 600<br>**4EB/680** | 2.45<br>8 020<br>**4EB/687** | 3.35<br>10 980<br>**4EB/687** | 4.15<br>13 610<br>**4EB/687** | 4.58<br>15 030<br>**4EB/687** | 5.7<br>18 630<br>**4EB/687** | 710 | 2 000 | |
| | 630 | 0.445<br>1 490<br>**4EB/632** | 0.62<br>2 070<br>**4EB/632** | 0.84<br>2 830<br>**4EB/638** | 1.23<br>4 110<br>**4EB/630** | 1.68<br>5 620<br>**4EB/630** | 2.58<br>7 990<br>**4EB/585** | 3.53<br>10 940<br>**4EB/585** | 3.68<br>12 600<br>**4EB/645** | 3.68<br>12 600<br>**4EB/645** | 6<br>18 570<br>**4EB/585** | 630 | 1 800 | |
| | 560 | 0.464<br>1 480<br>**4EB/535** | 0.64<br>2 050<br>**4EB/535** | 0.87<br>2 810<br>**4EB/544** | 1.26<br>4 090<br>**4EB/544** | 1.72<br>5 590<br>**4EB/544** | 2.51<br>8 120<br>**4EB/541** | 3.48<br>11 240<br>**4EB/541** | 4.2<br>13 580<br>**4EB/541** | 5.1<br>16 610<br>**4EB/541** | 5.7<br>18 630<br>**4EB/549** | 560 | 1 600 | |
| | 500 | 0.435<br>1 500<br>**4EB/505** | 0.6<br>2 070<br>**4EB/505** | 0.84<br>2 830<br>**4EB/497** | 1.21<br>4 110<br>**4EB/497** | 1.57<br>5 310<br>**4EB/497** | 1.83<br>6 160<br>**4EB/493** | 2.58<br>8 690<br>**4EB/493** | 3.12<br>10 490<br>**4EB/493** | 3.75<br>12 620<br>**4EB/493** | 4.53<br>15 240<br>**4EB/493** | 500 | 1 400 | |
| | 450 | 0.441<br>1 490<br>**4EB/443** | 0.54<br>1 830<br>**4EB/443** | 0.81<br>2 850<br>**4EB/460** | 1.18<br>4 140<br>**4EB/460** | 1.61<br>5 660<br>**4EB/460** | 2.34<br>8 230<br>**4EB/461** | 3.23<br>11 390<br>**4EB/461** | 3.9<br>13 760<br>**4EB/461** | 4.98<br>17 530<br>**4EB/461** | 5.2<br>18 730<br>**4EB/468** | 450 | 1 250 | |
| | 400 | 0.435<br>1 500<br>**4EB/404** | 0.6<br>2 070<br>**4EB/404** | 0.8<br>2 850<br>**4EB/418** | 1.16<br>4 150<br>**4EB/418** | 1.72<br>5 600<br>**4EB/381** | 2.46<br>8 150<br>**4EB/389** | 3.41<br>11 290<br>**4EB/389** | 4.11<br>13 630<br>**4EB/389** | 4.74<br>15 690<br>**4EB/389** | 4.53<br>16 740<br>**4EB/433** | 400 | 1 120 | |
| | 355 | 0.442<br>1 490<br>**4EB/354** | 0.61<br>2 070<br>**4EB/354** | 0.82<br>2 840<br>**4EB/362** | 1.19<br>4 130<br>**4EB/362** | 1.63<br>5 650<br>**4EB/362** | 2.36<br>8 210<br>**4EB/364** | 3.27<br>11 370<br>**4EB/364** | 3.95<br>13 730<br>**4EB/364** | 4.98<br>17 530<br>**4EB/369** | 5.9<br>20 740<br>**4EB/369** | 355 | 1 000 | |
| | 315 | 0.442<br>1 490<br>**4EB/319** | 0.61<br>2 070<br>**4EB/319** | 0.84<br>2 830<br>**4EB/319** | 1.24<br>4 100<br>**4EB/310** | 1.73<br>5 590<br>**4EB/305** | 2.47<br>8 150<br>**4EB/311** | 3.42<br>11 280<br>**4EB/311** | 4.13<br>13 620<br>**4EB/311** | 5.3<br>17 360<br>**4EB/311** | 5.6<br>18 630<br>**4EB/311** | 315 | 900 | |
| | 280 | 0.461<br>1 480<br>**4EB/270** | 0.64<br>2 050<br>**4EB/270** | 0.82<br>2 840<br>**4EB/290** | 1.19<br>4 130<br>**4EB/290** | 1.63<br>5 650<br>**4EB/290** | 2.51<br>8 120<br>**4EB/271** | 3.48<br>11 240<br>**4EB/271** | 4.2<br>13 580<br>**4EB/271** | 5<br>17 490<br>**4EB/291** | 6<br>20 700<br>**4EB/291** | 280 | 800 | |
| | 250 | 0.44<br>1 490<br>**4EB/253** | 0.61<br>2 070<br>**4EB/253** | 0.87<br>2 810<br>**4EB/240** | 1.26<br>4 090<br>**4EB/240** | 1.73<br>5 590<br>**4EB/240** | 2.47<br>8 150<br>**4EB/245** | 3.42<br>11 280<br>**4EB/245** | 4.13<br>13 620<br>**4EB/245** | 5.3<br>17 350<br>**4EB/245** | 5.7<br>18 630<br>**4EB/245** | 250 | 710 | |
| | 224 | 0.458<br>1 480<br>**4EB/214** | 0.63<br>2 060<br>**4EB/214** | 0.82<br>2 840<br>**4EB/229** | 1.19<br>4 130<br>**4EB/229** | 1.63<br>5 650<br>**4EB/229** | 2.36<br>8 210<br>**4EB/229** | 3.27<br>11 370<br>**4EB/229** | 3.95<br>13 730<br>**4EB/229** | 5<br>17 490<br>**4EB/229** | 6<br>20 700<br>**4EB/229** | 224 | 630 | |

| $n_{N2} \times L_h$ | $i_N$ | Gear reducer size<br>$P_{N2}$ kW<br>$M_{N2}$ N m<br>... / i<br>030A | 042A | 060A | 085A | 125A | 180A | 250A | 355A | 500A | 710A | $i_N$ | $n_1$ min$^{-1}$ | $n_{N2}$ |
|---|---|---|---|---|---|---|---|---|---|---|---|---|---|---|
| **35 500** | 63 | 8.9<br>24 230<br>**3EB/63,6** | 12.7<br>34 960<br>**3EB/64,7** | 16.6<br>42 360<br>**3EB/60** | 25<br>65 040<br>**3EB/61,1** | 43.2<br>118 550<br>**3EB/64,4** | 51<br>138 570<br>**3EB/64,2** | 72<br>198 330<br>**3EB/64,7** | 101<br>279 920<br>**3EB/64,7** | – | – | 63 | 224 | **3.55** |
| | 56 | 8.1<br>22 480<br>**3EB/58,2** | 13.9<br>36 610<br>**3EB/55,3** | 15.7<br>43 600<br>**3EB/58,2** | 29.6<br>77 320<br>**3EB/54,8** | 44.4<br>116 600<br>**3EB/55** | 59<br>154 930<br>**3EB/54,9** | 91<br>240 340<br>**3EB/55,3** | 108<br>284 990<br>**3EB/55,3** | – | – | 56 | 200 | |
| | 50 | 9.9<br>28 410<br>**3EB/54,1** | 12.8<br>34 560<br>**3EB/51** | 18.2<br>52 350<br>**3EB/54,1** | – | 43.7<br>118 300<br>**3EB/51** | 52<br>137 920<br>**3EB/50** | 73<br>197 760<br>**3EB/51** | 100<br>271 110<br>**3EB/51** | – | – | 50 | 180 | |
| | 45 | 8.1<br>22 450<br>**3EB/46,2** | – | 15.8<br>43 540<br>**3EB/46,2** | 23.6<br>60 250<br>**3EB/42,7** | 45.2<br>117 620<br>**3EB/43,6** | 47.3<br>120 720<br>**3EB/42,8** | 92<br>239 810<br>**3EB/43,6** | 92<br>240 240<br>**3EB/43,6** | – | – | 45 | 160 | |
| | 40 | 9.8<br>28 470<br>**3EB/42,7** | 9.9<br>29 120<br>**3EB/43** | 19.5<br>56 650<br>**3EB/42,7** | – | – | – | – | – | – | – | 40 | 140 | |
| | 35.5 | 8.9<br>24 370<br>**3EB/36** | 8.9<br>24 910<br>**3EB/36,8** | 18.5<br>50 770<br>**3EB/36** | – | – | – | – | – | – | – | 35.5 | 125 | |
| | 31.5 | – | – | – | – | – | – | – | – | – | – | 31.5 | 112 | |
| | 31.5 | – | – | – | – | – | – | – | – | – | – | 31.5 | 112 | |
| **28 000** | 2240 | – | – | – | – | – | – | – | – | – | – | | | |
| | 2000 | – | – | – | – | – | – | – | – | – | – | | | |
| | 1800 | – | – | – | – | – | – | – | – | – | – | | | |
| | 1600 | 22 340<br>**4EB/1531** | – | – | – | – | – | – | – | – | – | | | |
| | 1400 | – | – | – | – | – | – | – | – | – | – | | | |
| | 1250 | 23 120<br>**4EB/1246** | – | 44 460<br>**4EB/1176** | 70 670<br>**4EB/1184** | 94 670<br>**4EB/1213** | – | – | – | – | – | | | |
| | 1120 | 22 980<br>**4EB/1061** | 35 950<br>**4EB/1095** | 44 570<br>**4EB/1061** | 70 780<br>**4EB/1061** | – | 142 650<br>**4EB/1093** | – | – | – | – | | | |
| | 1000 | 7.4<br>24 520<br>**4EB/971** | 10.7<br>36 030<br>**4EB/988** | 13.7<br>44 670<br>**4EB/957** | –<br>71 010<br>**4EB/963** | –<br>94 880<br>**4EB/970** | –<br>135 740<br>**4EB/980** | – | – | – | – | 1000 | 2 800 | **2.8** |
| | 900 | 7<br>23 070<br>**4EB/864** | 10.6<br>36 090<br>**4EB/891** | 13.6<br>44 740<br>**4EB/864** | –<br>71 050<br>**4EB/864** | –<br>95 930<br>**4EB/932** | –<br>143 190<br>**4EB/890** | –<br>202 910<br>**4EB/840** | –<br>287 440<br>**4EB/860** | –<br>401 950<br>**4EB/859** | –<br>542 610<br>**4EB/860** | 900 | 2 500 | |
| | 800 | 8.3<br>29 310<br>**4EB/827** | 10.4<br>37 320<br>**4EB/845** | 13<br>45 090<br>**4EB/815** | 23<br>81 990<br>**4EB/837** | 26.8<br>96 030<br>**4EB/841** | –<br>143 200<br>**4EB/798** | –<br>202 930<br>**4EB/753** | –<br>287 750<br>**4EB/776** | –<br>401 980<br>**4EB/770** | –<br>543 190<br>**4EB/776** | 800 | 2 240 | |
| | 710 | 9<br>28 900<br>**4EB/673** | 11.3<br>37 100<br>**4EB/688** | 14.3<br>45 980<br>**4EB/673** | 20.4<br>71 730<br>**4EB/736** | 28.3<br>99 210<br>**4EB/735** | –<br>142 190<br>**4EB/679** | –<br>202 910<br>**4EB/672** | –<br>288 240<br>**4EB/701** | –<br>395 930<br>**4EB/735** | –<br>582 470<br>**4EB/736** | 710 | 2 000 | |
| | 630 | 7.3<br>24 540<br>**4EB/632** | 10.7<br>36 020<br>**4EB/634** | 13<br>45 060<br>**4EB/652** | 23.1<br>81 970<br>**4EB/669** | 26.5<br>93 170<br>**4EB/663** | 46.5<br>158 880<br>**4EB/644** | 59<br>201 550<br>**4EB/648** | –<br>337 720<br>**4EB/664** | –<br>368 100<br>**4EB/659** | –<br>582 560<br>**4EB/664** | 630 | 1 800 | |
| | 560 | 8.5<br>29 180<br>**4EB/573** | 12.2<br>39 620<br>**4EB/542** | 16.4<br>52 710<br>**4EB/538** | 25.1<br>81 530<br>**4EB/545** | 28.3<br>99 210<br>**4EB/588** | 45.8<br>159 030<br>**4EB/581** | 63<br>203 250<br>**4EB/544** | –<br>288 240<br>**4EB/561** | –<br>395 930<br>**4EB/588** | –<br>643 750<br>**4EB/600** | 560 | 1 600 | |
| | 500 | 8.1<br>29 420<br>**4EB/531** | 10.5<br>36 180<br>**4EB/507** | 12.9<br>45 160<br>**4EB/514** | 20.3<br>71 780<br>**4EB/518** | 37.3<br>121 720<br>**4EB/479** | 45.3<br>159 150<br>**4EB/515** | 71<br>251 190<br>**4EB/519** | 88<br>315 570<br>**4EB/524** | 151<br>492 690<br>**4EB/479** | –<br>666 590<br>**4EB/480** | 500 | 1 400 | |
| | 450 | 8.4<br>29 280<br>**4EB/459** | 13.3<br>43 960<br>**4EB/434** | 15.1<br>53 000<br>**4EB/459** | 23.1<br>81 960<br>**4EB/464** | 35.7<br>117 810<br>**4EB/432** | 44.8<br>159 260<br>**4EB/465** | 71<br>251 340<br>**4EB/465** | 102<br>336 410<br>**4EB/433** | 112<br>396 150<br>**4EB/463** | –<br>665 220<br>**4EB/433** | 450 | 1 250 | |
| | 400 | 8.1<br>29 420<br>**4EB/424** | 10.5<br>36 150<br>**4EB/404** | 14.7<br>53 100<br>**4EB/424** | 23.9<br>86 590<br>**4EB/424** | 37.7<br>121 450<br>**4EB/378** | 46.8<br>160 230<br>**4EB/401** | 72<br>250 640<br>**4EB/409** | 100<br>355 490<br>**4EB/419** | 153<br>491 600<br>**4EB/378** | 186<br>651 660<br>**4EB/410** | 400 | 1 120 | |
| | 355 | 8.5<br>29 220<br>**4EB/362** | 12.6<br>44 380<br>**4EB/370** | 15.3<br>52 950<br>**4EB/362** | 23.4<br>81 890<br>**4EB/366** | 37<br>120 290<br>**4EB/341** | 51<br>175 040<br>**4EB/362** | 72<br>250 780<br>**4EB/367** | 96<br>337 790<br>**4EB/370** | 148<br>478 660<br>**4EB/339** | 204<br>666 200<br>**4EB/341** | 355 | 1 000 | |
| | 315 | 8.9<br>28 930<br>**4EB/305** | 13.3<br>43 940<br>**4EB/311** | 13.2<br>44 960<br>**4EB/321** | 24.3<br>86 340<br>**4EB/335** | 33.8<br>115 810<br>**4EB/323** | 47.7<br>160 050<br>**4EB/317** | 73<br>250 120<br>**4EB/324** | 101<br>354 470<br>**4EB/330** | 138<br>471 450<br>**4EB/323** | 196<br>671 450<br>**4EB/324** | 315 | 900 | |
| | 280 | 8.6<br>29 150<br>**4EB/285** | 13.5<br>43 800<br>**4EB/271** | 15.5<br>52 920<br>**4EB/287** | 25.2<br>85 790<br>**4EB/285** | 34.5<br>123 380<br>**4EB/299** | 51<br>174 650<br>**4EB/286** | 72<br>250 440<br>**4EB/291** | 109<br>349 830<br>**4EB/269** | 140<br>499 410<br>**4EB/299** | 206<br>665 280<br>**4EB/271** | 280 | 800 | |
| | 250 | 9<br>28 920<br>**4EB/240** | 13.3<br>43 940<br>**4EB/246** | 15.1<br>48 920<br>**4EB/240** | 24.9<br>81 560<br>**4EB/243** | 33.6<br>115 850<br>**4EB/256** | 47.4<br>160 090<br>**4EB/251** | 72<br>245 810<br>**4EB/256** | 101<br>354 720<br>**4EB/262** | 141<br>484 330<br>**4EB/256** | 195<br>671 930<br>**4EB/256** | 250 | 710 | |
| | 224 | 8.5<br>29 180<br>**4EB/226** | 12.7<br>44 330<br>**4EB/231** | 16<br>54 850<br>**4EB/226** | 25.1<br>85 880<br>**4EB/226** | 33.4<br>116 890<br>**4EB/231** | 51<br>174 830<br>**4EB/226** | 69<br>238 950<br>**4EB/229** | 96<br>337 630<br>**4EB/231** | 134<br>465 860<br>**4EB/230** | 192<br>673 650<br>**4EB/231** | 224 | 630 | |

| $n_{N2} \times L_h$ | $i_N$ | Gear reducer size<br>$P_{N2}$ kW<br>$M_{N2}$ N m<br>... / i<br>001A | 002A | 003A | 004A | 006A | 009A | 012A | 015A | 018A | 021A | $i_N$ | $n_1$ min$^{-1}$ | $n_{N2}$ |
|---|---|---|---|---|---|---|---|---|---|---|---|---|---|---|
| **28 000** | 200 | 0.46<br>1 480<br>**4EB/189** | 0.63<br>2 020<br>**4EB/189** | 0.86<br>2 820<br>**4EB/193** | 1.25<br>4 090<br>**4EB/193** | 1.71<br>5 610<br>**4EB/193** | 2.46<br>8 150<br>**4EB/194** | 3.41<br>11 290<br>**4EB/194** | 4.11<br>13 630<br>**4EB/194** | 5.3<br>17 350<br>**4EB/193** | 5.6<br>18 640<br>**4EB/194** | 200 | 560 | **2.8** |
| | 200 | 0.384<br>1 240<br>**3EB/189** | 0.53<br>1 690<br>**3EB/189** | 0.68<br>2 340<br>**3EB/202** | 0.83<br>2 880<br>**3EB/202** | 1.18<br>4 050<br>**3EB/202** | 1.66<br>5 720<br>**3EB/202** | 2.34<br>8 060<br>**3EB/202** | 3.06<br>10 530<br>**3EB/202** | 3.3<br>11 370<br>**3EB/202** | 3.3<br>11 370<br>**3EB/202** | 200 | 560 | |
| | 180 | 0.434<br>1 500<br>**4EB/181** | 0.6<br>2 080<br>**4EB/181** | 0.82<br>2 840<br>**4EB/181** | 1.19<br>4 130<br>**4EB/181** | 1.63<br>5 650<br>**4EB/181** | 2.36<br>8 210<br>**4EB/182** | 3.27<br>11 370<br>**4EB/182** | 3.95<br>13 730<br>**4EB/182** | 5<br>17 490<br>**4EB/182** | 6<br>20 700<br>**4EB/182** | 180 | 500 | |
| | 160 | 0.448<br>1 490<br>**4EB/157** | 0.61<br>2 020<br>**4EB/157** | 0.84<br>2 830<br>**4EB/160** | 1.21<br>4 110<br>**4EB/160** | 1.66<br>5 630<br>**4EB/160** | 2.37<br>8 200<br>**4EB/163** | 3.29<br>11 360<br>**4EB/163** | 4.18<br>13 590<br>**4EB/153** | 5.3<br>17 320<br>**4EB/153** | 6.1<br>19 850<br>**4EB/153** | 160 | 450 | |
| | 160 | 0.361<br>1 250<br>**3EB/163** | 0.495<br>1 710<br>**3EB/163** | 0.68<br>2 300<br>**3EB/159** | 0.92<br>3 210<br>**3EB/164** | 1.26<br>4 400<br>**3EB/164** | 1.78<br>6 200<br>**3EB/164** | 2.5<br>8 740<br>**3EB/164** | 3.02<br>10 550<br>**3EB/164** | 3.64<br>12 690<br>**3EB/164** | 4.39<br>15 330<br>**3EB/164** | 160 | 450 | |
| | 140 | 0.405<br>1 440<br>**3EB/149** | 0.405<br>1 440<br>**3EB/149** | 0.7<br>2 330<br>**3EB/140** | 0.95<br>3 190<br>**3EB/140** | 1.31<br>4 370<br>**3EB/140** | 1.84<br>6 160<br>**3EB/140** | 2.6<br>8 680<br>**3EB/140** | 3.13<br>10 490<br>**3EB/140** | 3.77<br>12 610<br>**3EB/140** | 4.55<br>15 230<br>**3EB/140** | 140 | 400 | |
| | 125 | 0.434<br>1 500<br>**3EB/129** | 0.53<br>1 840<br>**3EB/129** | 0.82<br>2 850<br>**3EB/130** | 0.91<br>3 190<br>**3EB/130** | 1.29<br>4 500<br>**3EB/130** | 1.82<br>6 340<br>**3EB/130** | 2.56<br>8 940<br>**3EB/130** | 3.61<br>12 610<br>**3EB/130** | 3.59<br>12 720<br>**3EB/132** | 4.34<br>15 360<br>**3EB/132** | 125 | 355 | |
| | 112 | 0.372<br>1 240<br>**3EB/110** | 0.51<br>1 700<br>**3EB/110** | 0.84<br>2 830<br>**3EB/110** | 1.23<br>4 110<br>**3EB/110** | 1.51<br>5 050<br>**3EB/110** | 2.4<br>8 030<br>**3EB/110** | 3.28<br>10 990<br>**3EB/110** | 3.76<br>12 590<br>**3EB/110** | 3.72<br>12 640<br>**3EB/112** | 4.49<br>15 270<br>**3EB/112** | 112 | 315 | |
| | 100 | 0.429<br>1 500<br>**3EB/103** | 0.59<br>2 080<br>**3EB/103** | 0.81<br>2 850<br>**3EB/104** | 0.9<br>3 190<br>**3EB/104** | 1.27<br>4 500<br>**3EB/104** | 1.79<br>6 350<br>**3EB/104** | 2.53<br>8 950<br>**3EB/104** | 3.57<br>12 620<br>**3EB/104** | 3.57<br>12 620<br>**3EB/104** | 4.34<br>15 360<br>**3EB/104** | 100 | 280 | |
| | 90 | 0.449<br>1 490<br>**3EB/86,8** | 0.62<br>2 060<br>**3EB/86,8** | 0.84<br>2 830<br>**3EB/88,4** | 1.22<br>4 110<br>**3EB/88,4** | 1.67<br>5 630<br>**3EB/88,4** | 2.38<br>8 040<br>**3EB/88,4** | 3.26<br>11 000<br>**3EB/88,4** | 4.05<br>13 670<br>**3EB/88,4** | 4.46<br>15 060<br>**3EB/88,4** | 4.52<br>15 250<br>**3EB/88,4** | 90 | 250 | |
| | 80 | 0.429<br>1 500<br>**3EB/82,1** | 0.59<br>2 080<br>**3EB/82,1** | 0.82<br>2 850<br>**3EB/81,8** | 0.91<br>3 190<br>**3EB/81,8** | 1.29<br>4 500<br>**3EB/81,8** | 1.82<br>6 340<br>**3EB/81,8** | 2.56<br>8 940<br>**3EB/81,8** | 3.62<br>12 610<br>**3EB/81,8** | 3.62<br>12 610<br>**3EB/81,8** | 4.37<br>15 340<br>**3EB/82,2** | 80 | 224 | |
| | 71 | 0.449<br>1 490<br>**3EB/69,5** | 0.62<br>2 060<br>**3EB/69,5** | 0.85<br>2 830<br>**3EB/69,7** | 1.23<br>4 100<br>**3EB/69,7** | 1.69<br>5 620<br>**3EB/69,7** | 2.41<br>8 030<br>**3EB/69,7** | 3.3<br>10 990<br>**3EB/69,7** | 4.1<br>13 640<br>**3EB/69,7** | 4.52<br>15 040<br>**3EB/69,7** | 5.6<br>18 640<br>**3EB/69,7** | 71 | 200 | |
| | 63 | 0.436<br>1 500<br>**3EB/64,8** | 0.6<br>2 070<br>**3EB/64,8** | 0.83<br>2 840<br>**3EB/64,8** | 0.93<br>3 190<br>**3EB/64,8** | 1.31<br>4 490<br>**3EB/64,8** | 1.84<br>6 340<br>**3EB/64,8** | 2.6<br>8 940<br>**3EB/64,8** | 3.66<br>12 600<br>**3EB/64,8** | 3.66<br>12 600<br>**3EB/64,8** | 3.66<br>12 600<br>**3EB/64,8** | 63 | 180 | |
| | 56 | 0.455<br>1 490<br>**3EB/54,8** | 0.63<br>2 060<br>**3EB/54,8** | 0.86<br>2 820<br>**3EB/54,9** | 1.25<br>4 090<br>**3EB/54,9** | 1.7<br>5 610<br>**3EB/55,2** | 2.48<br>8 140<br>**3EB/54,9** | 3.44<br>11 270<br>**3EB/54,9** | 4.13<br>13 620<br>**3EB/55,2** | 4.56<br>15 040<br>**3EB/55,2** | 5.7<br>18 630<br>**3EB/55,2** | 56 | 160 | |
| | 50 | 0.429<br>1 500<br>**3EB/51,3** | 0.59<br>2 080<br>**3EB/51,3** | 0.89<br>2 800<br>**3EB/46,3** | 1.29<br>4 070<br>**3EB/46,3** | 1.55<br>4 900<br>**3EB/46,3** | 2.56<br>8 090<br>**3EB/46,3** | 3.55<br>11 200<br>**3EB/46,3** | 3.53<br>11 200<br>**3EB/46,6** | 3.94<br>12 510<br>**3EB/46,6** | 4.76<br>15 110<br>**3EB/46,6** | 50 | 140 | |
| | 45 | 0.432<br>1 500<br>**3EB/45,4** | 0.58<br>2 020<br>**3EB/45,4** | 0.85<br>2 830<br>**3EB/43,6** | 1.23<br>4 100<br>**3EB/43,6** | 1.69<br>5 620<br>**3EB/43,6** | 2.45<br>8 160<br>**3EB/43,6** | 3.39<br>11 290<br>**3EB/43,6** | 4.1<br>13 640<br>**3EB/43,6** | 4.43<br>14 750<br>**3EB/43,6** | 4.43<br>14 750<br>**3EB/43,6** | 45 | 125 | |
| | 40 | 0.409<br>1 510<br>**3EB/43,4** | 0.57<br>2 100<br>**3EB/43,4** | 0.71<br>2 360<br>**3EB/39** | 1.01<br>3 350<br>**3EB/39** | 1.24<br>4 130<br>**3EB/39** | 2.01<br>6 700<br>**3EB/39** | 2.86<br>9 500<br>**3EB/39** | 3.15<br>10 480<br>**3EB/39** | 3.15<br>10 480<br>**3EB/39** | 3.15<br>10 480<br>**3EB/39** | 40 | 112 | |
| **22 400** | 2240 | 944<br>**4EB/2265** | 1 330<br>**4EB/2265** | – | – | – | – | – | – | – | – | | | |
| | 2000 | 1 280<br>**4EB/1930** | 1 340<br>**4EB/1930** | 1 870<br>**4EB/2026** | 2 640<br>**4EB/2026** | 3 730<br>**4EB/2026** | – | – | – | – | – | | | |
| | 1800 | 944<br>**4EB/1812** | 1 330<br>**4EB/1812** | 2 410<br>**4EB/1726** | 2 910<br>**4EB/1726** | 4 100<br>**4EB/1726** | 5 260<br>**4EB/1812** | 7 410<br>**4EB/1812** | 8 970<br>**4EB/1711** | 10 450<br>**4EB/1812** | 12 650<br>**4EB/1711** | | | |
| | 1600 | 1 290<br>**4EB/1610** | 1 770<br>**4EB/1610** | 1 880<br>**4EB/1621** | 2 650<br>**4EB/1649** | 3 730<br>**4EB/1621** | 5 780<br>**4EB/1544** | 8 150<br>**4EB/1544** | 10 830<br>**4EB/1544** | 11 500<br>**4EB/1544** | 11 500<br>**4EB/1544** | | | |
| | 1400 | 1 290<br>**4EB/1392** | 1 760<br>**4EB/1392** | 2 420<br>**4EB/1405** | 3 310<br>**4EB/1405** | 4 530<br>**4EB/1405** | 5 270<br>**4EB/1450** | 7 430<br>**4EB/1450** | 9 010<br>**4EB/1392** | 10 480<br>**4EB/1450** | 12 710<br>**4EB/1392** | | | |
| | 1250 | 0.336<br>1 450<br>**4EB/1270** | 0.404<br>1 770<br>**4EB/1288** | 0.57<br>2 420<br>**4EB/1245** | –<br>3 290<br>**4EB/1197** | –<br>4 500<br>**4EB/1197** | 1.49<br>6 390<br>**4EB/1256** | 2.1<br>9 010<br>**4EB/1256** | 2.54<br>10 890<br>**4EB/1256** | 3.06<br>13 090<br>**4EB/1256** | 3.69<br>15 810<br>**4EB/1256** | 1250 | 2 800 | **2.24** |
| | 1120 | 0.368<br>1 540<br>**4EB/1097** | 0.443<br>1 860<br>**4EB/1097** | 0.69<br>2 930<br>**4EB/1107** | 0.77<br>3 310<br>**4EB/1124** | 1.06<br>4 540<br>**4EB/1124** | 1.55<br>6 350<br>**4EB/1070** | 2.19<br>8 950<br>**4EB/1070** | 2.64<br>10 810<br>**4EB/1070** | 3.18<br>13 000<br>**4EB/1070** | 3.84<br>15 700<br>**4EB/1070** | 1120 | 2 500 | |
| | 1000 | 0.336<br>1 450<br>**4EB/1016** | 0.413<br>1 770<br>**4EB/1004** | 0.56<br>2 330<br>**4EB/981** | 0.78<br>3 310<br>**4EB/998** | 1.05<br>4 540<br>**4EB/1013** | 1.52<br>6 420<br>**4EB/990** | 2.14<br>9 050<br>**4EB/990** | 3.02<br>12 760<br>**4EB/990** | 3.06<br>13 090<br>**4EB/1005** | 3.69<br>15 810<br>**4EB/1005** | 1000 | 2 240 | |
| | 900 | 0.355<br>1 550<br>**4EB/916** | 0.426<br>1 860<br>**4EB/916** | 0.69<br>2 930<br>**4EB/886** | 0.95<br>4 300<br>**4EB/943** | 1.11<br>4 980<br>**4EB/943** | 1.53<br>6 360<br>**4EB/871** | 2.16<br>8 970<br>**4EB/871** | 2.61<br>10 840<br>**4EB/871** | 3.13<br>13 030<br>**4EB/871** | 3.78<br>15 740<br>**4EB/871** | 900 | 2 000 | |
| | 800 | 0.368<br>1 540<br>**4EB/791** | 0.442<br>1 860<br>**4EB/791** | 0.69<br>2 930<br>**4EB/799** | 1.02<br>4 250<br>**4EB/787** | 1.39<br>5 810<br>**4EB/787** | 1.83<br>8 180<br>**4EB/844** | 2.42<br>10 840<br>**4EB/844** | 3.19<br>14 260<br>**4EB/844** | 3.41<br>15 280<br>**4EB/844** | 3.65<br>15 840<br>**4EB/818** | 800 | 1 800 | |
| | 710 | 0.356<br>1 550<br>**4EB/732** | 0.492<br>2 150<br>**4EB/732** | 0.67<br>2 950<br>**4EB/739** | 1.04<br>4 230<br>**4EB/680** | 1.43<br>5 790<br>**4EB/680** | 1.98<br>8 130<br>**4EB/687** | 2.72<br>11 130<br>**4EB/687** | 3.43<br>14 070<br>**4EB/687** | 3.72<br>15 240<br>**4EB/687** | 4.61<br>18 880<br>**4EB/687** | 710 | 1 600 | |
| | 630 | 0.359<br>1 550<br>**4EB/632** | 0.498<br>2 150<br>**4EB/632** | 0.68<br>2 940<br>**4EB/638** | 0.99<br>4 260<br>**4EB/630** | 1.36<br>5 840<br>**4EB/630** | 2.03<br>8 120<br>**4EB/585** | 2.79<br>11 110<br>**4EB/585** | 2.91<br>12 790<br>**4EB/645** | 2.91<br>12 790<br>**4EB/645** | 4.73<br>18 850<br>**4EB/585** | 630 | 1 400 | |

| $n_{N2} \times L_h$ | $i_N$ | Gear reducer size<br>$P_{N2}$ kW<br>$M_{N2}$ N m<br>... / i<br>030A | 042A | 060A | 085A | 125A | 180A | 250A | 355A | 500A | 710A | $i_N$ | $n_1$ min$^{-1}$ | $n_{N2}$ |
|---|---|---|---|---|---|---|---|---|---|---|---|---|---|---|
| **28 000** | 200 | 8.9<br>28 950<br>**4EB/190** | 13.2<br>43 970<br>**4EB/195** | 16<br>51 870<br>**4EB/190** | 24.8<br>81 580<br>**4EB/193** | 28.6<br>94 920<br>**4EB/195** | 48.2<br>158 520<br>**4EB/193** | 58<br>206 120<br>**4EB/209** | 98<br>356 470<br>**4EB/213** | 123<br>439 650<br>**4EB/209** | 186<br>677 350<br>**4EB/213** | 200 | 560 | **2.8** |
| | 200 | 6.6<br>22 410<br>**3EB/200** | – | – | – | – | – | – | – | – | – | 200 | 560 | |
| | 180 | 8.6<br>29 150<br>**4EB/178** | 12.7<br>44 280<br>**4EB/182** | 14.8<br>50 210<br>**4EB/178** | 25.2<br>85 790<br>**4EB/178** | 28.4<br>98 770<br>**4EB/182** | 51<br>174 650<br>**4EB/179** | 59<br>199 560<br>**4EB/179** | 102<br>354 170<br>**4EB/182** | 114<br>389 070<br>**4EB/179** | 193<br>672 970<br>**4EB/182** | 180 | 500 | |
| | 160 | 9.1<br>28 860<br>**4EB/150** | 13.5<br>43 840<br>**4EB/153** | 13.1<br>45 040<br>**4EB/162** | 26.4<br>84 040<br>**4EB/150** | 26.4<br>85 900<br>**4EB/153** | 54<br>172 920<br>**4EB/150** | – | – | – | – | 160 | 450 | |
| | 160 | 6.7<br>23 240<br>**3EB/163** | 9<br>28 940<br>**3EB/152** | 13.7<br>44 680<br>**3EB/154** | 19.5<br>64 200<br>**3EB/155** | 28.2<br>95 140<br>**3EB/159** | – | – | – | – | – | 160 | 450 | |
| | 140 | 7<br>23 090<br>**3EB/139** | 9<br>30 950<br>**3EB/143** | 13.5<br>44 780<br>**3EB/139** | 17.6<br>58 300<br>**3EB/139** | 30.4<br>93 900<br>**3EB/129** | 37.2<br>127 090<br>**3EB/143** | 60<br>204 920<br>**3EB/143** | 70<br>240 550<br>**3EB/143** | – | – | 140 | 400 | |
| | 125 | 7.2<br>24 570<br>**3EB/127** | 8.9<br>28 970<br>**3EB/122** | 13.5<br>44 770<br>**3EB/123** | 21.3<br>71 170<br>**3EB/124** | 29.4<br>98 970<br>**3EB/125** | 33.4<br>115 440<br>**3EB/128** | 59<br>205 430<br>**3EB/129** | 63<br>221 050<br>**3EB/129** | – | – | 125 | 355 | |
| | 112 | 6.9<br>23 140<br>**3EB/111** | 10.4<br>36 190<br>**3EB/115** | 13.3<br>44 890<br>**3EB/111** | 21.1<br>71 280<br>**3EB/111** | 28.3<br>95 080<br>**3EB/111** | 41.4<br>143 660<br>**3EB/115** | 59<br>205 410<br>**3EB/115** | 79<br>274 790<br>**3EB/115** | – | – | 112 | 315 | |
| | 100 | 7.1<br>24 590<br>**3EB/102** | 10.1<br>35 590<br>**3EB/104** | 13.5<br>44 770<br>**3EB/97,1** | 21.3<br>71 170<br>**3EB/97,8** | 29<br>99 050<br>**3EB/100** | 40.9<br>143 260<br>**3EB/103** | 58<br>205 870<br>**3EB/104** | 73<br>256 890<br>**3EB/104** | – | – | 100 | 280 | |
| | 90 | 8.8<br>29 030<br>**3EB/86,6** | 10.5<br>36 170<br>**3EB/90,5** | 16<br>52 810<br>**3EB/86,6** | 21.3<br>71 210<br>**3EB/87,7** | 28.1<br>95 190<br>**3EB/88,6** | 41.6<br>143 510<br>**3EB/90,3** | 59<br>205 200<br>**3EB/90,5** | 84<br>289 620<br>**3EB/90,5** | – | – | 90 | 250 | |
| | 80 | 7.2<br>24 570<br>**3EB/80,2** | 10.4<br>36 210<br>**3EB/81,6** | 13.6<br>44 710<br>**3EB/77** | 21.5<br>71 070<br>**3EB/77,5** | 29.4<br>98 960<br>**3EB/79** | 41.6<br>143 520<br>**3EB/80,9** | 59<br>205 420<br>**3EB/81,6** | 83<br>289 930<br>**3EB/81,6** | – | – | 80 | 224 | |
| | 71 | 8.9<br>28 970<br>**3EB/68,3** | 10.5<br>36 120<br>**3EB/71,7** | 16.2<br>52 760<br>**3EB/68,3** | 21.4<br>71 110<br>**3EB/69,5** | 28.5<br>94 980<br>**3EB/69,8** | 41.9<br>143 320<br>**3EB/71,6** | 75<br>248 940<br>**3EB/69,8** | 84<br>289 220<br>**3EB/71,7** | – | – | 71 | 200 | |
| | 63 | 7.3<br>24 550<br>**3EB/63,6** | 10.5<br>36 130<br>**3EB/64,7** | 13.5<br>42 930<br>**3EB/60** | 20.3<br>65 920<br>**3EB/61,1** | 35.9<br>122 540<br>**3EB/64,4** | 42.1<br>143 230<br>**3EB/64,2** | 60<br>205 000<br>**3EB/64,7** | 84<br>289 340<br>**3EB/64,7** | – | – | 63 | 180 | |
| | 56 | 6.7<br>23 250<br>**3EB/58,2** | 11.2<br>37 120<br>**3EB/55,3** | 13<br>45 090<br>**3EB/58,2** | 23.6<br>77 320<br>**3EB/54,8** | 35.5<br>116 600<br>**3EB/55** | 47.3<br>154 930<br>**3EB/54,9** | 75<br>248 590<br>**3EB/55,3** | 92<br>304 720<br>**3EB/55,3** | – | – | 56 | 160 | |
| | 50 | 8<br>29 520<br>**3EB/54,1** | 9.9<br>34 560<br>**3EB/51** | 14.4<br>53 170<br>**3EB/54,1** | – | 35.3<br>122 890<br>**3EB/51** | 41.4<br>141 140<br>**3EB/50** | 59<br>205 420<br>**3EB/51** | 83<br>288 000<br>**3EB/51** | – | – | 50 | 140 | |
| | 45 | 6.6<br>23 300<br>**3EB/46,2** | – | 12.8<br>45 190<br>**3EB/46,2** | 18.5<br>60 250<br>**3EB/42,7** | 36.6<br>122 090<br>**3EB/43,6** | 36.9<br>120 720<br>**3EB/42,8** | 74<br>246 340<br>**3EB/43,6** | 74<br>246 340<br>**3EB/43,6** | – | – | 45 | 125 | |
| | 40 | 7.9<br>28 920<br>**3EB/42,7** | 7.9<br>29 120<br>**3EB/43** | 16.1<br>58 590<br>**3EB/42,7** | – | – | – | – | – | – | – | 40 | 112 | |
| **22 400** | 2240 | – | – | – | – | – | – | – | – | – | – | | | |
| | 2000 | – | – | – | – | – | – | – | – | – | – | | | |
| | 1800 | – | – | – | – | – | – | – | – | – | – | | | |
| | 1600 | 22 660<br>**4EB/1531** | – | – | – | – | – | – | – | – | – | | | |
| | 1400 | – | – | – | – | – | – | – | – | – | – | | | |
| | 1250 | 5.6<br>23 970<br>**4EB/1246** | – | 11.5<br>46 080<br>**4EB/1176** | –<br>73 250<br>**4EB/1184** | –<br>98 130<br>**4EB/1213** | – | – | – | – | – | 1250 | 2 800 | **2.24** |
| | 1120 | 5.9<br>23 800<br>**4EB/1061** | 8.7<br>36 600<br>**4EB/1095** | 11.4<br>46 160<br>**4EB/1061** | –<br>73 300<br>**4EB/1061** | – | –<br>147 730<br>**4EB/1093** | – | – | – | – | 1120 | 2 500 | |
| | 1000 | 6<br>24 860<br>**4EB/971** | 8.8<br>37 270<br>**4EB/988** | 11.3<br>46 200<br>**4EB/957** | 17.9<br>73 440<br>**4EB/963** | 23.7<br>98 130<br>**4EB/970** | –<br>137 610<br>**4EB/980** | – | – | – | – | 1000 | 2 240 | |
| | 900 | 5.8<br>23 860<br>**4EB/864** | 8.6<br>36 640<br>**4EB/891** | 11.2<br>46 280<br>**4EB/864** | 17.8<br>73 490<br>**4EB/864** | 22.3<br>99 220<br>**4EB/932** | –<br>148 110<br>**4EB/890** | –<br>209 880<br>**4EB/840** | –<br>297 310<br>**4EB/860** | –<br>415 750<br>**4EB/859** | –<br>561 240<br>**4EB/860** | 900 | 2 000 | |
| | 800 | 6.8<br>29 770<br>**4EB/827** | 8.4<br>37 820<br>**4EB/845** | 10.8<br>46 610<br>**4EB/815** | 18.7<br>83 100<br>**4EB/837** | 22.3<br>99 260<br>**4EB/841** | 35<br>148 020<br>**4EB/798** | 53<br>209 750<br>**4EB/753** | –<br>297 430<br>**4EB/776** | –<br>415 500<br>**4EB/770** | –<br>561 470<br>**4EB/776** | 800 | 1 800 | |
| | 710 | 7.4<br>29 690<br>**4EB/673** | 9.2<br>37 620<br>**4EB/688** | 12.2<br>49 160<br>**4EB/673** | 16.9<br>74 190<br>**4EB/736** | 22.9<br>100 580<br>**4EB/735** | 36.3<br>147 070<br>**4EB/679** | 52<br>209 880<br>**4EB/672** | –<br>298 140<br>**4EB/701** | –<br>401 390<br>**4EB/735** | –<br>590 500<br>**4EB/736** | 710 | 1 600 | |
| | 630 | 5.8<br>24 920<br>**4EB/632** | 8.7<br>37 420<br>**4EB/634** | 10.5<br>46 810<br>**4EB/652** | 18.2<br>83 240<br>**4EB/669** | 22.2<br>100 470<br>**4EB/663** | 36.7<br>161 350<br>**4EB/644** | 49.1<br>217 330<br>**4EB/648** | 76<br>342 970<br>**4EB/664** | 88<br>396 930<br>**4EB/659** | –<br>591 610<br>**4EB/664** | 630 | 1 400 | |

| $n_{N2} \times L_h$ | $i_N$ | Gear reducer size<br>$P_{N2}$ kW<br>$M_{N2}$ N m<br>... / i<br>001A | 002A | 003A | 004A | 006A | 009A | 012A | 015A | 018A | 021A | $i_N$ | $n_1$ min$^{-1}$ | $n_{N2}$ |
|---|---|---|---|---|---|---|---|---|---|---|---|---|---|---|
| **22 400** | 560 | 0.376<br>1 540<br>**4EB/535** | 0.52<br>2 130<br>**4EB/535** | 0.7<br>2 920<br>**4EB/544** | 1.02<br>4 240<br>**4EB/544** | 1.4<br>5 810<br>**4EB/544** | 2.04<br>8 430<br>**4EB/541** | 2.82<br>11 670<br>**4EB/541** | 3.41<br>14 090<br>**4EB/541** | 4.08<br>16 860<br>**4EB/541** | 4.51<br>18 910<br>**4EB/549** | 560 | 1 250 | **2.24** |
| | 500 | 0.36<br>1 550<br>**4EB/505** | 0.498<br>2 150<br>**4EB/505** | 0.69<br>2 930<br>**4EB/497** | 1.01<br>4 260<br>**4EB/497** | 1.27<br>5 380<br>**4EB/497** | 1.52<br>6 370<br>**4EB/493** | 2.14<br>8 990<br>**4EB/493** | 2.58<br>10 850<br>**4EB/493** | 3.11<br>13 050<br>**4EB/493** | 3.75<br>15 760<br>**4EB/493** | 500 | 1 120 | |
| | 450 | 0.365<br>1 550<br>**4EB/443** | 0.439<br>1 860<br>**4EB/443** | 0.67<br>2 950<br>**4EB/460** | 0.97<br>4 280<br>**4EB/460** | 1.33<br>5 860<br>**4EB/460** | 1.93<br>8 510<br>**4EB/461** | 2.68<br>11 780<br>**4EB/461** | 3.23<br>14 230<br>**4EB/461** | 4.09<br>18 000<br>**4EB/461** | 4.25<br>18 990<br>**4EB/468** | 450 | 1 000 | |
| | 400 | 0.361<br>1 550<br>**4EB/404** | 0.5<br>2 140<br>**4EB/404** | 0.66<br>2 950<br>**4EB/418** | 0.97<br>4 290<br>**4EB/418** | 1.43<br>5 780<br>**4EB/381** | 2.04<br>8 430<br>**4EB/389** | 2.83<br>11 660<br>**4EB/389** | 3.42<br>14 090<br>**4EB/389** | 3.9<br>16 080<br>**4EB/389** | 3.69<br>16 970<br>**4EB/433** | 400 | 900 | |
| | 355 | 0.365<br>1 550<br>**4EB/354** | 0.51<br>2 140<br>**4EB/354** | 0.68<br>2 940<br>**4EB/362** | 0.99<br>4 270<br>**4EB/362** | 1.35<br>5 840<br>**4EB/362** | 1.96<br>8 490<br>**4EB/364** | 2.71<br>11 760<br>**4EB/364** | 3.27<br>14 200<br>**4EB/364** | 4.09<br>18 000<br>**4EB/369** | 4.81<br>21 200<br>**4EB/369** | 355 | 800 | |
| | 315 | 0.361<br>1 550<br>**4EB/319** | 0.5<br>2 140<br>**4EB/319** | 0.68<br>2 940<br>**4EB/319** | 1.02<br>4 250<br>**4EB/310** | 1.41<br>5 800<br>**4EB/305** | 2.02<br>8 440<br>**4EB/311** | 2.8<br>11 690<br>**4EB/311** | 3.38<br>14 120<br>**4EB/311** | 4.3<br>17 990<br>**4EB/311** | 4.52<br>18 910<br>**4EB/311** | 315 | 710 | |
| | 280 | 0.376<br>1 540<br>**4EB/270** | 0.52<br>2 130<br>**4EB/270** | 0.67<br>2 950<br>**4EB/290** | 0.97<br>4 280<br>**4EB/290** | 1.33<br>5 860<br>**4EB/290** | 2.05<br>8 420<br>**4EB/271** | 2.84<br>11 660<br>**4EB/271** | 3.43<br>14 080<br>**4EB/271** | 4.08<br>18 000<br>**4EB/291** | 4.81<br>21 200<br>**4EB/291** | 280 | 630 | |
| | 250 | 0.36<br>1 550<br>**4EB/253** | 0.498<br>2 150<br>**4EB/253** | 0.71<br>2 920<br>**4EB/240** | 1.03<br>4 230<br>**4EB/240** | 1.41<br>5 800<br>**4EB/240** | 2.02<br>8 440<br>**4EB/245** | 2.8<br>11 690<br>**4EB/245** | 3.38<br>14 120<br>**4EB/245** | 4.3<br>17 990<br>**4EB/245** | 4.52<br>18 910<br>**4EB/245** | 250 | 560 | |
| | 224 | 0.377<br>1 540<br>**4EB/214** | 0.52<br>2 130<br>**4EB/214** | 0.67<br>2 940<br>**4EB/229** | 0.98<br>4 280<br>**4EB/229** | 1.34<br>5 850<br>**4EB/229** | 1.94<br>8 500<br>**4EB/229** | 2.69<br>11 770<br>**4EB/229** | 3.25<br>14 220<br>**4EB/229** | 4.11<br>18 000<br>**4EB/229** | 4.84<br>21 200<br>**4EB/229** | 224 | 500 | |
| | 200 | 0.382<br>1 530<br>**4EB/189** | 0.5<br>2 020<br>**4EB/189** | 0.71<br>2 910<br>**4EB/193** | 1.04<br>4 230<br>**4EB/193** | 1.42<br>5 790<br>**4EB/193** | 2.04<br>8 430<br>**4EB/194** | 2.83<br>11 660<br>**4EB/194** | 3.42<br>14 090<br>**4EB/194** | 4.37<br>17 940<br>**4EB/193** | 4.58<br>18 890<br>**4EB/194** | 200 | 450 | |
| | 200 | 0.319<br>1 280<br>**3EB/189** | 0.437<br>1 750<br>**3EB/189** | 0.56<br>2 420<br>**3EB/202** | 0.68<br>2 910<br>**3EB/202** | 0.96<br>4 110<br>**3EB/202** | 1.35<br>5 790<br>**3EB/202** | 1.9<br>8 170<br>**3EB/202** | 2.54<br>10 890<br>**3EB/202** | 2.69<br>11 520<br>**3EB/202** | 2.69<br>11 520<br>**3EB/202** | 200 | 450 | |
| | 180 | 0.359<br>1 550<br>**4EB/181** | 0.498<br>2 150<br>**4EB/181** | 0.68<br>2 940<br>**4EB/181** | 0.99<br>4 270<br>**4EB/181** | 1.35<br>5 840<br>**4EB/181** | 1.96<br>8 490<br>**4EB/182** | 2.71<br>11 760<br>**4EB/182** | 3.27<br>14 200<br>**4EB/182** | 4.15<br>18 000<br>**4EB/182** | 4.88<br>21 200<br>**4EB/182** | 180 | 400 | |
| | 160 | 0.366<br>1 540<br>**4EB/157** | 0.48<br>2 020<br>**4EB/157** | 0.68<br>2 940<br>**4EB/160** | 0.99<br>4 260<br>**4EB/160** | 1.36<br>5 840<br>**4EB/160** | 1.94<br>8 500<br>**4EB/163** | 2.69<br>11 770<br>**4EB/163** | 3.42<br>14 090<br>**4EB/153** | 4.36<br>17 950<br>**4EB/153** | 4.82<br>19 850<br>**4EB/153** | 160 | 355 | |
| | 160 | 0.295<br>1 300<br>**3EB/163** | 0.404<br>1 770<br>**3EB/163** | 0.54<br>2 330<br>**3EB/159** | 0.75<br>3 330<br>**3EB/164** | 1.03<br>4 560<br>**3EB/164** | 1.45<br>6 420<br>**3EB/164** | 2.05<br>9 060<br>**3EB/164** | 2.47<br>10 940<br>**3EB/164** | 2.97<br>13 160<br>**3EB/164** | 3.59<br>15 890<br>**3EB/164** | 160 | 355 | |
| | 140 | 0.323<br>1 460<br>**3EB/149** | 0.323<br>1 460<br>**3EB/149** | 0.57<br>2 420<br>**3EB/140** | 0.78<br>3 310<br>**3EB/140** | 1.07<br>4 530<br>**3EB/140** | 1.5<br>6 380<br>**3EB/140** | 2.12<br>9 000<br>**3EB/140** | 2.56<br>10 870<br>**3EB/140** | 3.08<br>13 070<br>**3EB/140** | 3.72<br>15 790<br>**3EB/140** | 140 | 315 | |
| | 125 | 0.354<br>1 550<br>**3EB/129** | 0.425<br>1 860<br>**3EB/129** | 0.67<br>2 950<br>**3EB/130** | 0.73<br>3 240<br>**3EB/130** | 1.03<br>4 560<br>**3EB/130** | 1.46<br>6 440<br>**3EB/130** | 2.05<br>9 080<br>**3EB/130** | 2.89<br>12 800<br>**3EB/130** | 2.94<br>13 180<br>**3EB/132** | 3.55<br>15 920<br>**3EB/132** | 125 | 280 | |
| | 112 | 0.306<br>1 290<br>**3EB/110** | 0.419<br>1 760<br>**3EB/110** | 0.69<br>2 930<br>**3EB/110** | 1.01<br>4 250<br>**3EB/110** | 1.2<br>5 050<br>**3EB/110** | 1.93<br>8 150<br>**3EB/110** | 2.64<br>11 150<br>**3EB/110** | 3.03<br>12 790<br>**3EB/110** | 3.06<br>13 090<br>**3EB/112** | 3.69<br>15 810<br>**3EB/112** | 112 | 250 | |
| | 100 | 0.355<br>1 550<br>**3EB/103** | 0.491<br>2 150<br>**3EB/103** | 0.67<br>2 950<br>**3EB/104** | 0.73<br>3 240<br>**3EB/104** | 1.03<br>4 560<br>**3EB/104** | 1.46<br>6 440<br>**3EB/104** | 2.05<br>9 080<br>**3EB/104** | 2.89<br>12 800<br>**3EB/104** | 2.89<br>12 800<br>**3EB/104** | 3.59<br>15 890<br>**3EB/104** | 100 | 224 | |
| | 90 | 0.372<br>1 540<br>**3EB/86,8** | 0.51<br>2 130<br>**3EB/86,8** | 0.69<br>2 930<br>**3EB/88,4** | 1.01<br>4 250<br>**3EB/88,4** | 1.38<br>5 820<br>**3EB/88,4** | 1.93<br>8 150<br>**3EB/88,4** | 2.64<br>11 150<br>**3EB/88,4** | 3.35<br>14 140<br>**3EB/88,4** | 3.62<br>15 270<br>**3EB/88,4** | 3.74<br>15 770<br>**3EB/88,4** | 90 | 200 | |
| | 80 | 0.356<br>1 550<br>**3EB/82,1** | 0.493<br>2 150<br>**3EB/82,1** | 0.68<br>2 940<br>**3EB/81,8** | 0.75<br>3 230<br>**3EB/81,8** | 1.05<br>4 560<br>**3EB/81,8** | 1.48<br>6 430<br>**3EB/81,8** | 2.09<br>9 060<br>**3EB/81,8** | 2.94<br>12 780<br>**3EB/81,8** | 2.94<br>12 780<br>**3EB/81,8** | 3.63<br>15 850<br>**3EB/82,2** | 80 | 180 | |
| | 71 | 0.372<br>1 540<br>**3EB/69,5** | 0.51<br>2 130<br>**3EB/69,5** | 0.7<br>2 920<br>**3EB/69,7** | 1.02<br>4 240<br>**3EB/69,7** | 1.4<br>5 810<br>**3EB/69,7** | 1.96<br>8 140<br>**3EB/69,7** | 2.68<br>11 140<br>**3EB/69,7** | 3.39<br>14 110<br>**3EB/69,7** | 3.67<br>15 250<br>**3EB/69,7** | 4.5<br>18 710<br>**3EB/69,7** | 71 | 160 | |
| | 63 | 0.352<br>1 560<br>**3EB/64,8** | 0.488<br>2 150<br>**3EB/64,8** | 0.67<br>2 950<br>**3EB/64,8** | 0.73<br>3 240<br>**3EB/64,8** | 1.03<br>4 560<br>**3EB/64,8** | 1.46<br>6 440<br>**3EB/64,8** | 2.05<br>9 080<br>**3EB/64,8** | 2.89<br>12 800<br>**3EB/64,8** | 2.89<br>12 800<br>**3EB/64,8** | 2.89<br>12 800<br>**3EB/64,8** | 63 | 140 | |
| | 56 | 0.369<br>1 540<br>**3EB/54,8** | 0.51<br>2 140<br>**3EB/54,8** | 0.7<br>2 930<br>**3EB/54,9** | 1.01<br>4 250<br>**3EB/54,9** | 1.38<br>5 820<br>**3EB/55,2** | 2.01<br>8 450<br>**3EB/54,9** | 2.79<br>11 700<br>**3EB/54,9** | 3.35<br>14 140<br>**3EB/55,2** | 3.62<br>15 270<br>**3EB/55,2** | 4.43<br>18 710<br>**3EB/55,2** | 56 | 125 | |
| | 50 | 0.355<br>1 550<br>**3EB/51,3** | 0.491<br>2 150<br>**3EB/51,3** | 0.73<br>2 900<br>**3EB/46,3** | 1.07<br>4 210<br>**3EB/46,3** | 1.24<br>4 900<br>**3EB/46,3** | 2.12<br>8 370<br>**3EB/46,3** | 2.94<br>11 590<br>**3EB/46,3** | 2.82<br>11 200<br>**3EB/46,6** | 3.26<br>12 940<br>**3EB/46,6** | 3.94<br>15 630<br>**3EB/46,6** | 50 | 112 | |
| **18 000** | 2240 | 976<br>**4EB/2265** | 1 380<br>**4EB/2265** | – | – | – | – | – | – | – | – | | | |
| | 2000 | 1 320<br>**4EB/1930** | 1 350<br>**4EB/1930** | 1 940<br>**4EB/2026** | 2 740<br>**4EB/2026** | 3 860<br>**4EB/2026** | – | – | – | – | – | | | |
| | 1800 | 978<br>**4EB/1812** | 1 380<br>**4EB/1812** | 2 490<br>**4EB/1726** | 2 950<br>**4EB/1726** | 4 160<br>**4EB/1726** | 5 450<br>**4EB/1812** | 7 690<br>**4EB/1812** | 9 300<br>**4EB/1711** | 10 840<br>**4EB/1812** | 12 830<br>**4EB/1711** | | | |
| | 1600 | 0.24<br>1 320<br>**4EB/1610** | 0.334<br>1 840<br>**4EB/1610** | 0.352<br>1 950<br>**4EB/1621** | 0.489<br>2 750<br>**4EB/1649** | 0.7<br>3 870<br>**4EB/1621** | 1.11<br>5 870<br>**4EB/1544** | 1.57<br>8 270<br>**4EB/1544** | 2.13<br>11 230<br>**4EB/1544** | 2.22<br>11 660<br>**4EB/1544** | 2.22<br>11 660<br>**4EB/1544** | 1600 | 2 800 | **1.8** |
| | 1400 | 0.248<br>1 320<br>**4EB/1392** | 0.343<br>1 830<br>**4EB/1392** | 0.467<br>2 500<br>**4EB/1405** | 0.64<br>3 430<br>**4EB/1405** | 0.87<br>4 690<br>**4EB/1405** | 0.99<br>5 460<br>**4EB/1450** | 1.39<br>7 700<br>**4EB/1450** | 1.76<br>9 340<br>**4EB/1392** | 1.96<br>10 850<br>**4EB/1450** | 2.48<br>13 160<br>**4EB/1392** | 1400 | 2 500 | |

| $n_{N2} \times L_h$ | $i_N$ | Gear reducer size<br>$P_{N2}$ kW<br>$M_{N2}$ N m<br>... / i<br>030A | 042A | 060A | 085A | 125A | 180A | 250A | 355A | 500A | 710A | $i_N$ | $n_1$ min$^{-1}$ | $n_{N2}$ |
|---|---|---|---|---|---|---|---|---|---|---|---|---|---|---|
| **22 400** | 560 | 6.8<br>29 850<br>**4EB/573** | 10.3<br>42 670<br>**4EB/542** | 13<br>53 520<br>**4EB/538** | 19.9<br>82 770<br>**4EB/545** | 22.4<br>100 730<br>**4EB/588** | 36.4<br>161 450<br>**4EB/581** | 51<br>210 990<br>**4EB/544** | 70<br>299 210<br>**4EB/561** | 90<br>401 970<br>**4EB/588** | –<br>693 230<br>**4EB/600** | 560 | 1 250 | **2.24** |
| | 500 | 6.7<br>30 430<br>**4EB/531** | 8.7<br>37 420<br>**4EB/507** | 10.7<br>46 710<br>**4EB/514** | 16.8<br>74 250<br>**4EB/518** | 30.6<br>125 000<br>**4EB/479** | 36.7<br>161 350<br>**4EB/515** | 58<br>256 570<br>**4EB/519** | 76<br>337 420<br>**4EB/524** | 124<br>507 720<br>**4EB/479** | 169<br>689 480<br>**4EB/480** | 500 | 1 120 | |
| | 450 | 6.8<br>29 850<br>**4EB/459** | 10.9<br>45 000<br>**4EB/434** | 12.3<br>53 730<br>**4EB/459** | 18.7<br>83 090<br>**4EB/464** | 30.3<br>125 000<br>**4EB/432** | 36.4<br>161 450<br>**4EB/465** | 58<br>256 630<br>**4EB/465** | 82<br>341 050<br>**4EB/433** | 91<br>401 610<br>**4EB/463** | 167<br>690 590<br>**4EB/433** | 450 | 1 000 | |
| | 400 | 6.8<br>30 410<br>**4EB/424** | 8.6<br>36 650<br>**4EB/404** | 11.9<br>53 820<br>**4EB/424** | 19.9<br>89 500<br>**4EB/424** | 31.2<br>125 000<br>**4EB/378** | 38.1<br>162 400<br>**4EB/401** | 59<br>256 270<br>**4EB/409** | 83<br>367 440<br>**4EB/419** | 127<br>507 130<br>**4EB/378** | 160<br>695 850<br>**4EB/410** | 400 | 900 | |
| | 355 | 7<br>30 220<br>**4EB/362** | 10.2<br>45 000<br>**4EB/370** | 12.4<br>53 680<br>**4EB/362** | 19<br>83 020<br>**4EB/366** | 30.7<br>125 000<br>**4EB/341** | 41.6<br>180 000<br>**4EB/362** | 59<br>256 400<br>**4EB/367** | 77<br>342 450<br>**4EB/370** | 126<br>507 390<br>**4EB/339** | 169<br>689 080<br>**4EB/341** | 355 | 800 | |
| | 315 | 7.3<br>29 980<br>**4EB/305** | 10.7<br>45 000<br>**4EB/311** | 10.8<br>46 610<br>**4EB/321** | 19.9<br>89 500<br>**4EB/335** | 27.1<br>117 510<br>**4EB/323** | 38.1<br>162 390<br>**4EB/317** | 59<br>256 350<br>**4EB/324** | 83<br>367 410<br>**4EB/330** | 113<br>491 280<br>**4EB/323** | 160<br>695 970<br>**4EB/324** | 315 | 710 | |
| | 280 | 7<br>30 230<br>**4EB/285** | 10.9<br>45 000<br>**4EB/271** | 12.4<br>53 700<br>**4EB/287** | 20.6<br>88 950<br>**4EB/285** | 27.6<br>125 000<br>**4EB/299** | 41.6<br>180 000<br>**4EB/286** | 58<br>256 510<br>**4EB/291** | 89<br>362 700<br>**4EB/269** | 113<br>511 010<br>**4EB/299** | 168<br>689 760<br>**4EB/271** | 280 | 630 | |
| | 250 | 7.3<br>29 980<br>**4EB/240** | 10.7<br>45 000<br>**4EB/246** | 12.8<br>52 530<br>**4EB/240** | 20<br>82 750<br>**4EB/243** | 26.9<br>117 550<br>**4EB/256** | 38<br>162 440<br>**4EB/251** | 57<br>249 420<br>**4EB/256** | 82<br>367 690<br>**4EB/262** | 113<br>491 430<br>**4EB/256** | 159<br>696 500<br>**4EB/256** | 250 | 560 | |
| | 224 | 7<br>30 220<br>**4EB/226** | 10.2<br>45 000<br>**4EB/231** | 12.9<br>55 640<br>**4EB/226** | 20.6<br>88 930<br>**4EB/226** | 28.3<br>125 000<br>**4EB/231** | 41.6<br>180 000<br>**4EB/226** | 59<br>256 100<br>**4EB/229** | 77<br>342 450<br>**4EB/231** | 114<br>499 310<br>**4EB/230** | 158<br>697 620<br>**4EB/231** | 224 | 500 | |
| | 200 | 7.3<br>29 700<br>**4EB/190** | 10.9<br>45 000<br>**4EB/195** | 13.2<br>53 460<br>**4EB/190** | 20.2<br>82 680<br>**4EB/193** | 23.7<br>98 110<br>**4EB/195** | 39.2<br>160 660<br>**4EB/193** | 48.1<br>213 050<br>**4EB/209** | 81<br>368 460<br>**4EB/213** | 106<br>469 470<br>**4EB/209** | 155<br>700 140<br>**4EB/213** | 200 | 450 | |
| | 200 | 5.3<br>22 710<br>**3EB/200** | – | – | – | – | – | – | – | – | – | 200 | 450 | |
| | 180 | 7.1<br>30 150<br>**4EB/178** | 10.3<br>45 000<br>**4EB/182** | 12.6<br>53 680<br>**4EB/178** | 20.9<br>88 740<br>**4EB/178** | 24.3<br>105 610<br>**4EB/182** | 42.2<br>180 000<br>**4EB/179** | 50<br>213 380<br>**4EB/179** | 84<br>366 330<br>**4EB/182** | 97<br>416 010<br>**4EB/179** | 160<br>696 080<br>**4EB/182** | 180 | 400 | |
| | 160 | 7.4<br>29 920<br>**4EB/150** | 10.9<br>45 000<br>**4EB/153** | 10.7<br>46 680<br>**4EB/162** | 21.8<br>88 040<br>**4EB/150** | 22.3<br>92 240<br>**4EB/153** | 44.3<br>179 240<br>**4EB/150** | – | – | – | – | 160 | 355 | |
| | 160 | 5.5<br>24 090<br>**3EB/163** | 7.2<br>29 370<br>**3EB/152** | 11.2<br>46 310<br>**3EB/154** | 15.8<br>65 910<br>**3EB/155** | 23.1<br>98 610<br>**3EB/159** | – | – | – | – | – | 160 | 355 | |
| | 140 | 5.7<br>23 940<br>**3EB/139** | 7.3<br>31 780<br>**3EB/143** | 11<br>46 430<br>**3EB/139** | 14.2<br>59 870<br>**3EB/139** | 24.8<br>97 350<br>**3EB/129** | 30.1<br>130 510<br>**3EB/143** | 48.9<br>212 460<br>**3EB/143** | 57<br>248 230<br>**3EB/143** | – | – | 140 | 315 | |
| | 125 | 5.8<br>24 930<br>**3EB/127** | 7.1<br>29 390<br>**3EB/122** | 11<br>46 410<br>**3EB/123** | 17.4<br>73 770<br>**3EB/124** | 23.5<br>100 420<br>**3EB/125** | 26.9<br>117 610<br>**3EB/128** | 48.2<br>212 940<br>**3EB/129** | 51<br>226 960<br>**3EB/129** | – | – | 125 | 280 | |
| | 112 | 5.6<br>23 970<br>**3EB/111** | 8.4<br>36 710<br>**3EB/115** | 10.9<br>46 480<br>**3EB/111** | 17.4<br>73 820<br>**3EB/111** | 23.3<br>98 460<br>**3EB/111** | 34<br>148 770<br>**3EB/115** | 48.5<br>212 710<br>**3EB/115** | 67<br>294 520<br>**3EB/115** | – | – | 112 | 250 | |
| | 100 | 5.8<br>24 930<br>**3EB/102** | 8.3<br>36 490<br>**3EB/104** | 11.2<br>46 310<br>**3EB/97,1** | 17.7<br>73 610<br>**3EB/97,8** | 23.5<br>100 420<br>**3EB/100** | 33.6<br>146 860<br>**3EB/103** | 48.2<br>212 940<br>**3EB/104** | 62<br>274 680<br>**3EB/104** | – | – | 100 | 224 | |
| | 90 | 7.2<br>29 750<br>**3EB/86,6** | 8.5<br>36 670<br>**3EB/90,5** | 12.9<br>53 540<br>**3EB/86,6** | 17.6<br>73 650<br>**3EB/87,7** | 23.3<br>98 460<br>**3EB/88,6** | 34.4<br>148 440<br>**3EB/90,3** | 49.1<br>212 250<br>**3EB/90,5** | 69<br>299 570<br>**3EB/90,5** | – | – | 90 | 200 | |
| | 80 | 5.9<br>24 900<br>**3EB/80,2** | 8.6<br>37 430<br>**3EB/81,6** | 11.3<br>46 210<br>**3EB/77** | 17.9<br>73 460<br>**3EB/77,5** | 23.9<br>100 300<br>**3EB/79** | 34.5<br>148 350<br>**3EB/80,9** | 49<br>212 330<br>**3EB/81,6** | 69<br>299 690<br>**3EB/81,6** | – | – | 80 | 180 | |
| | 71 | 7.3<br>29 720<br>**3EB/68,3** | 8.6<br>36 650<br>**3EB/71,7** | 13.1<br>53 490<br>**3EB/68,3** | 17.7<br>73 550<br>**3EB/69,5** | 23.6<br>98 240<br>**3EB/69,8** | 34.7<br>148 240<br>**3EB/71,6** | 61<br>255 640<br>**3EB/69,8** | 70<br>299 150<br>**3EB/71,7** | – | – | 71 | 160 | |
| | 63 | 5.8<br>24 930<br>**3EB/63,6** | 8.5<br>37 530<br>**3EB/64,7** | 10.7<br>43 600<br>**3EB/60** | 16.1<br>66 950<br>**3EB/61,1** | 28.5<br>125 000<br>**3EB/64,4** | 34<br>148 780<br>**3EB/64,2** | 48.2<br>212 940<br>**3EB/64,7** | 68<br>300 550<br>**3EB/64,7** | – | – | 63 | 140 | |
| | 56 | 5.4<br>24 140<br>**3EB/58,2** | 8.9<br>37 500<br>**3EB/55,3** | 10.5<br>46 810<br>**3EB/58,2** | 18.5<br>77 320<br>**3EB/54,8** | 27.7<br>116 600<br>**3EB/55** | 36.9<br>154 930<br>**3EB/54,9** | 61<br>255 870<br>**3EB/55,3** | 74<br>312 460<br>**3EB/55,3** | – | – | 56 | 125 | |
| | 50 | 6.5<br>29 950<br>**3EB/54,1** | 7.9<br>34 560<br>**3EB/51** | 11.7<br>53 900<br>**3EB/54,1** | – | 28.7<br>125 000<br>**3EB/51** | 33.1<br>141 140<br>**3EB/50** | 48.8<br>212 470<br>**3EB/51** | 66<br>288 000<br>**3EB/51** | – | – | 50 | 112 | |
| **18 000** | 2240 | – | – | – | – | – | – | – | – | – | – | | | |
| | 2000 | – | – | – | – | – | – | – | – | – | – | | | |
| | 1800 | – | – | – | – | – | – | – | – | – | – | | | |
| | 1600 | 4.4<br>23 000<br>**4EB/1531** | – | – | – | – | – | – | – | – | – | 1600 | 2 800 | **1.8** |
| | 1400 | – | – | – | – | – | – | – | – | – | – | 1400 | 2 500 | |

| $n_{N2} \times L_h$ | $i_N$ | Gear reducer size<br>$P_{N2}$ kW<br>$M_{N2}$ N m<br>... / i<br>001A | 002A | 003A | 004A | 006A | 009A | 012A | 015A | 018A | 021A | $i_N$ | $n_1$ min$^{-1}$ | $n_{N2}$ |
|---|---|---|---|---|---|---|---|---|---|---|---|---|---|---|
| **18 000** | 1250 | 0.272<br>1 470<br>**4EB/1270** | 0.334<br>1 840<br>**4EB/1288** | 0.471<br>2 500<br>**4EB/1245** | 0.67<br>3 400<br>**4EB/1197** | 0.91<br>4 660<br>**4EB/1197** | 1.23<br>6 610<br>**4EB/1256** | 1.74<br>9 320<br>**4EB/1256** | 2.1<br>11 260<br>**4EB/1256** | 2.53<br>13 540<br>**4EB/1256** | 3.02<br>16 180<br>**4EB/1256** | 1250 | 2 240 | **1.8** |
| | 1120 | 0.305<br>1 600<br>**4EB/1097** | 0.359<br>1 880<br>**4EB/1097** | 0.57<br>3 030<br>**4EB/1107** | 0.64<br>3 430<br>**4EB/1124** | 0.87<br>4 690<br>**4EB/1124** | 1.28<br>6 570<br>**4EB/1070** | 1.81<br>9 260<br>**4EB/1070** | 2.19<br>11 180<br>**4EB/1070** | 2.63<br>13 440<br>**4EB/1070** | 3.18<br>16 240<br>**4EB/1070** | 1120 | 2 000 | |
| | 1000 | 0.273<br>1 470<br>**4EB/1016** | 0.343<br>1 830<br>**4EB/1004** | 0.453<br>2 360<br>**4EB/981** | 0.65<br>3 420<br>**4EB/998** | 0.87<br>4 690<br>**4EB/1013** | 1.24<br>6 500<br>**4EB/990** | 1.75<br>9 170<br>**4EB/990** | 2.46<br>12 930<br>**4EB/990** | 2.54<br>13 530<br>**4EB/1005** | 3.03<br>16 180<br>**4EB/1005** | 1000 | 1 800 | |
| | 900 | 0.293<br>1 600<br>**4EB/916** | 0.345<br>1 890<br>**4EB/916** | 0.57<br>3 030<br>**4EB/886** | 0.79<br>4 420<br>**4EB/943** | 0.9<br>5 050<br>**4EB/943** | 1.27<br>6 580<br>**4EB/871** | 1.79<br>9 280<br>**4EB/871** | 2.16<br>11 210<br>**4EB/871** | 2.59<br>13 480<br>**4EB/871** | 3.13<br>16 280<br>**4EB/871** | 900 | 1 600 | |
| | 800 | 0.296<br>1 600<br>**4EB/791** | 0.349<br>1 890<br>**4EB/791** | 0.56<br>3 040<br>**4EB/799** | 0.82<br>4 410<br>**4EB/787** | 1.12<br>6 040<br>**4EB/787** | 1.44<br>8 300<br>**4EB/844** | 1.91<br>11 010<br>**4EB/844** | 2.57<br>14 820<br>**4EB/844** | 2.7<br>15 520<br>**4EB/844** | 2.91<br>16 220<br>**4EB/818** | 800 | 1 400 | |
| | 710 | 0.286<br>1 600<br>**4EB/732** | 0.399<br>2 230<br>**4EB/732** | 0.54<br>3 060<br>**4EB/739** | 0.84<br>4 390<br>**4EB/680** | 1.16<br>6 010<br>**4EB/680** | 1.57<br>8 260<br>**4EB/687** | 2.15<br>11 300<br>**4EB/687** | 2.79<br>14 610<br>**4EB/687** | 2.95<br>15 470<br>**4EB/687** | 3.66<br>19 170<br>**4EB/687** | 710 | 1 250 | |
| | 630 | 0.297<br>1 600<br>**4EB/632** | 0.412<br>2 220<br>**4EB/632** | 0.56<br>3 040<br>**4EB/638** | 0.82<br>4 410<br>**4EB/630** | 1.12<br>6 040<br>**4EB/630** | 1.65<br>8 230<br>**4EB/585** | 2.26<br>11 270<br>**4EB/585** | 2.36<br>12 970<br>**4EB/645** | 2.36<br>12 970<br>**4EB/645** | 3.83<br>19 110<br>**4EB/585** | 630 | 1 120 | |
| | 560 | 0.311<br>1 590<br>**4EB/535** | 0.431<br>2 200<br>**4EB/535** | 0.58<br>3 020<br>**4EB/544** | 0.85<br>4 390<br>**4EB/544** | 1.16<br>6 010<br>**4EB/544** | 1.69<br>8 720<br>**4EB/541** | 2.33<br>12 070<br>**4EB/541** | 2.82<br>14 580<br>**4EB/541** | 3.31<br>17 090<br>**4EB/541** | 3.66<br>19 170<br>**4EB/549** | 560 | 1 000 | |
| | 500 | 0.298<br>1 600<br>**4EB/505** | 0.414<br>2 220<br>**4EB/505** | 0.57<br>3 030<br>**4EB/497** | 0.83<br>4 400<br>**4EB/497** | 1.04<br>5 460<br>**4EB/497** | 1.26<br>6 590<br>**4EB/493** | 1.78<br>9 290<br>**4EB/493** | 2.15<br>11 220<br>**4EB/493** | 2.58<br>13 490<br>**4EB/493** | 3.12<br>16 290<br>**4EB/493** | 500 | 900 | |
| | 450 | 0.302<br>1 600<br>**4EB/443** | 0.356<br>1 880<br>**4EB/443** | 0.56<br>3 050<br>**4EB/460** | 0.8<br>4 420<br>**4EB/460** | 1.1<br>6 050<br>**4EB/460** | 1.6<br>8 800<br>**4EB/461** | 2.21<br>12 190<br>**4EB/461** | 2.67<br>14 720<br>**4EB/461** | 3.27<br>18 000<br>**4EB/461** | 3.45<br>19 250<br>**4EB/468** | 450 | 800 | |
| | 400 | 0.294<br>1 600<br>**4EB/404** | 0.409<br>2 220<br>**4EB/404** | 0.54<br>3 060<br>**4EB/418** | 0.79<br>4 440<br>**4EB/418** | 1.17<br>6 000<br>**4EB/381** | 1.67<br>8 730<br>**4EB/389** | 2.31<br>12 090<br>**4EB/389** | 2.79<br>14 600<br>**4EB/389** | 3.16<br>16 510<br>**4EB/389** | 2.96<br>17 220<br>**4EB/433** | 400 | 710 | |
| | 355 | 0.298<br>1 600<br>**4EB/354** | 0.413<br>2 220<br>**4EB/354** | 0.55<br>3 050<br>**4EB/362** | 0.81<br>4 430<br>**4EB/362** | 1.1<br>6 060<br>**4EB/362** | 1.6<br>8 800<br>**4EB/364** | 2.21<br>12 190<br>**4EB/364** | 2.67<br>14 720<br>**4EB/364** | 3.22<br>18 000<br>**4EB/369** | 3.79<br>21 200<br>**4EB/369** | 355 | 630 | |
| | 315 | 0.294<br>1 600<br>**4EB/319** | 0.409<br>2 220<br>**4EB/319** | 0.56<br>3 040<br>**4EB/319** | 0.83<br>4 400<br>**4EB/310** | 1.16<br>6 010<br>**4EB/305** | 1.65<br>8 750<br>**4EB/311** | 2.29<br>12 120<br>**4EB/311** | 2.76<br>14 630<br>**4EB/311** | 3.4<br>18 000<br>**4EB/311** | 3.62<br>19 190<br>**4EB/311** | 315 | 560 | |
| | 280 | 0.309<br>1 590<br>**4EB/270** | 0.428<br>2 200<br>**4EB/270** | 0.55<br>3 050<br>**4EB/290** | 0.8<br>4 420<br>**4EB/290** | 1.09<br>6 050<br>**4EB/290** | 1.69<br>8 720<br>**4EB/271** | 2.33<br>12 070<br>**4EB/271** | 2.82<br>14 580<br>**4EB/271** | 3.24<br>18 000<br>**4EB/291** | 3.82<br>21 200<br>**4EB/291** | 280 | 500 | |
| | 250 | 0.298<br>1 600<br>**4EB/253** | 0.414<br>2 220<br>**4EB/253** | 0.59<br>3 010<br>**4EB/240** | 0.86<br>4 380<br>**4EB/240** | 1.17<br>5 990<br>**4EB/240** | 1.68<br>8 730<br>**4EB/245** | 2.32<br>12 080<br>**4EB/245** | 2.8<br>14 590<br>**4EB/245** | 3.46<br>18 000<br>**4EB/245** | 3.68<br>19 160<br>**4EB/245** | 250 | 450 | |
| | 224 | 0.312<br>1 590<br>**4EB/214** | 0.432<br>2 200<br>**4EB/214** | 0.56<br>3 040<br>**4EB/229** | 0.81<br>4 420<br>**4EB/229** | 1.11<br>6 050<br>**4EB/229** | 1.61<br>8 800<br>**4EB/229** | 2.22<br>12 180<br>**4EB/229** | 2.69<br>14 700<br>**4EB/229** | 3.29<br>18 000<br>**4EB/229** | 3.87<br>21 200<br>**4EB/229** | 224 | 400 | |
| | 200 | 0.313<br>1 590<br>**4EB/189** | 0.398<br>2 020<br>**4EB/189** | 0.58<br>3 020<br>**4EB/193** | 0.85<br>4 390<br>**4EB/193** | 1.16<br>6 010<br>**4EB/193** | 1.67<br>8 730<br>**4EB/194** | 2.31<br>12 090<br>**4EB/194** | 2.79<br>14 600<br>**4EB/194** | 3.46<br>18 000<br>**4EB/193** | 3.67<br>19 170<br>**4EB/194** | 200 | 355 | |
| | 200 | 0.26<br>1 320<br>**3EB/189** | 0.357<br>1 810<br>**3EB/189** | 0.461<br>2 510<br>**3EB/202** | 0.54<br>2 960<br>**3EB/202** | 0.77<br>4 170<br>**3EB/202** | 1.08<br>5 880<br>**3EB/202** | 1.52<br>8 290<br>**3EB/202** | 2.08<br>11 290<br>**3EB/202** | 2.15<br>11 690<br>**3EB/202** | 2.15<br>11 690<br>**3EB/202** | 200 | 355 | |
| | 180 | 0.292<br>1 600<br>**4EB/181** | 0.406<br>2 230<br>**4EB/181** | 0.55<br>3 050<br>**4EB/181** | 0.81<br>4 430<br>**4EB/181** | 1.1<br>6 060<br>**4EB/181** | 1.6<br>8 800<br>**4EB/182** | 2.21<br>12 190<br>**4EB/182** | 2.67<br>14 720<br>**4EB/182** | 3.27<br>18 000<br>**4EB/182** | 3.85<br>21 200<br>**4EB/182** | 180 | 315 | |
| | 160 | 0.299<br>1 600<br>**4EB/157** | 0.379<br>2 020<br>**4EB/157** | 0.56<br>3 040<br>**4EB/160** | 0.81<br>4 420<br>**4EB/160** | 1.11<br>6 050<br>**4EB/160** | 1.59<br>8 810<br>**4EB/163** | 2.2<br>12 200<br>**4EB/163** | 2.79<br>14 600<br>**4EB/153** | 3.45<br>18 000<br>**4EB/153** | 3.8<br>19 850<br>**4EB/153** | 160 | 280 | |
| | 160 | 0.237<br>1 320<br>**3EB/163** | 0.331<br>1 840<br>**3EB/163** | 0.435<br>2 370<br>**3EB/159** | 0.61<br>3 450<br>**3EB/164** | 0.84<br>4 720<br>**3EB/164** | 1.19<br>6 660<br>**3EB/164** | 1.67<br>9 390<br>**3EB/164** | 2.02<br>11 340<br>**3EB/164** | 2.43<br>13 640<br>**3EB/164** | 2.89<br>16 230<br>**3EB/164** | 160 | 280 | |
| | 140 | 0.26<br>1 480<br>**3EB/149** | 0.26<br>1 480<br>**3EB/149** | 0.467<br>2 500<br>**3EB/140** | 0.64<br>3 430<br>**3EB/140** | 0.88<br>4 690<br>**3EB/140** | 1.24<br>6 610<br>**3EB/140** | 1.74<br>9 320<br>**3EB/140** | 2.1<br>11 260<br>**3EB/140** | 2.53<br>13 540<br>**3EB/140** | 3.03<br>16 220<br>**3EB/140** | 140 | 250 | |
| | 125 | 0.292<br>1 600<br>**3EB/129** | 0.345<br>1 890<br>**3EB/129** | 0.55<br>3 050<br>**3EB/130** | 0.59<br>3 280<br>**3EB/130** | 0.84<br>4 630<br>**3EB/130** | 1.18<br>6 520<br>**3EB/130** | 1.66<br>9 200<br>**3EB/130** | 2.35<br>12 970<br>**3EB/130** | 2.43<br>13 640<br>**3EB/132** | 2.89<br>16 230<br>**3EB/132** | 125 | 224 | |
| | 112 | 0.251<br>1 320<br>**3EB/110** | 0.347<br>1 820<br>**3EB/110** | 0.57<br>3 030<br>**3EB/110** | 0.83<br>4 400<br>**3EB/110** | 0.96<br>5 050<br>**3EB/110** | 1.57<br>8 260<br>**3EB/110** | 2.14<br>11 300<br>**3EB/110** | 2.42<br>12 790<br>**3EB/110** | 2.53<br>13 540<br>**3EB/112** | 3.05<br>16 350<br>**3EB/112** | 112 | 200 | |
| | 100 | 0.294<br>1 600<br>**3EB/103** | 0.408<br>2 220<br>**3EB/103** | 0.55<br>3 050<br>**3EB/104** | 0.6<br>3 280<br>**3EB/104** | 0.84<br>4 630<br>**3EB/104** | 1.19<br>6 520<br>**3EB/104** | 1.67<br>9 200<br>**3EB/104** | 2.36<br>12 970<br>**3EB/104** | 2.36<br>12 970<br>**3EB/104** | 2.94<br>16 210<br>**3EB/104** | 100 | 180 | |
| | 90 | 0.307<br>1 590<br>**3EB/86,8** | 0.426<br>2 210<br>**3EB/86,8** | 0.57<br>3 030<br>**3EB/88,4** | 0.83<br>4 400<br>**3EB/88,4** | 1.14<br>6 020<br>**3EB/88,4** | 1.57<br>8 260<br>**3EB/88,4** | 2.14<br>11 300<br>**3EB/88,4** | 2.77<br>14 620<br>**3EB/88,4** | 2.93<br>15 480<br>**3EB/88,4** | 3.09<br>16 320<br>**3EB/88,4** | 90 | 160 | |
| | 80 | 0.286<br>1 600<br>**3EB/82,1** | 0.399<br>2 230<br>**3EB/82,1** | 0.55<br>3 050<br>**3EB/81,8** | 0.59<br>3 280<br>**3EB/81,8** | 0.83<br>4 630<br>**3EB/81,8** | 1.17<br>6 530<br>**3EB/81,8** | 1.65<br>9 210<br>**3EB/81,8** | 2.33<br>12 980<br>**3EB/81,8** | 2.33<br>12 980<br>**3EB/81,8** | 2.89<br>16 230<br>**3EB/82,2** | 80 | 140 | |
| | 71 | 0.301<br>1 600<br>**3EB/69,5** | 0.417<br>2 210<br>**3EB/69,5** | 0.57<br>3 030<br>**3EB/69,7** | 0.83<br>4 410<br>**3EB/69,7** | 1.13<br>6 030<br>**3EB/69,7** | 1.55<br>8 260<br>**3EB/69,7** | 2.12<br>11 310<br>**3EB/69,7** | 2.75<br>14 640<br>**3EB/69,7** | 2.91<br>15 480<br>**3EB/69,7** | 3.51<br>18 710<br>**3EB/69,7** | 71 | 125 | |
| | 63 | 0.29<br>1 600<br>**3EB/64,8** | 0.403<br>2 230<br>**3EB/64,8** | 0.55<br>3 050<br>**3EB/64,8** | 0.59<br>3 280<br>**3EB/64,8** | 0.84<br>4 630<br>**3EB/64,8** | 1.18<br>6 520<br>**3EB/64,8** | 1.66<br>9 200<br>**3EB/64,8** | 2.35<br>12 970<br>**3EB/64,8** | 2.35<br>12 970<br>**3EB/64,8** | 2.35<br>12 970<br>**3EB/64,8** | 63 | 112 | |

| $n_{N2} \times L_h$ | $i_N$ | Gear reducer size<br>$P_{N2}$ kW<br>$M_{N2}$ N m<br>... / i<br>030A | 042A | 060A | 085A | 125A | 180A | 250A | 355A | 500A | 710A | $i_N$ | $n_1$ min$^{-1}$ | $n_{N2}$ |
|---|---|---|---|---|---|---|---|---|---|---|---|---|---|---|
| 18 000 | 1250 | 4.67<br>24 790<br>**4EB/1246** | – | 9.5<br>47 660<br>**4EB/1176** | 15<br>75 770<br>**4EB/1184** | 19.6<br>101 500<br>**4EB/1213** | – | – | – | – | – | 1250 | 2 240 | **1.8** |
| | 1120 | 4.86<br>24 620<br>**4EB/1061** | 7.1<br>37 110<br>**4EB/1095** | 9.4<br>47 740<br>**4EB/1061** | 15<br>75 810<br>**4EB/1061** | – | –<br>152 800<br>**4EB/1093** | – | – | – | – | 1120 | 2 000 | |
| | 1000 | 4.89<br>25 200<br>**4EB/971** | 7.3<br>38 520<br>**4EB/988** | 9.4<br>47 760<br>**4EB/957** | 14.9<br>75 910<br>**4EB/963** | 19.7<br>101 430<br>**4EB/970** | 26.8<br>139 470<br>**4EB/980** | – | – | – | – | 1000 | 1 800 | |
| | 900 | 4.79<br>24 680<br>**4EB/864** | 7<br>37 150<br>**4EB/891** | 9.3<br>47 860<br>**4EB/864** | 14.7<br>76 010<br>**4EB/864** | 18.5<br>102 630<br>**4EB/932** | 28.8<br>153 190<br>**4EB/890** | 43.3<br>217 090<br>**4EB/840** | –<br>307 520<br>**4EB/860** | –<br>430 030<br>**4EB/859** | –<br>580 510<br>**4EB/860** | 900 | 1 600 | |
| | 800 | 5.4<br>30 240<br>**4EB/827** | 6.7<br>38 410<br>**4EB/845** | 8.7<br>48 420<br>**4EB/815** | 14.8<br>84 390<br>**4EB/837** | 18<br>103 110<br>**4EB/841** | 28.3<br>153 750<br>**4EB/798** | 42.4<br>217 880<br>**4EB/753** | 58<br>308 950<br>**4EB/776** | 82<br>431 600<br>**4EB/770** | –<br>583 220<br>**4EB/776** | 800 | 1 400 | |
| | 710 | 5.9<br>30 140<br>**4EB/673** | 7.3<br>38 190<br>**4EB/688** | 10.3<br>52 940<br>**4EB/673** | 13.7<br>77 010<br>**4EB/736** | 18.2<br>102 110<br>**4EB/735** | 29.4<br>152 660<br>**4EB/679** | 42.4<br>217 870<br>**4EB/672** | 58<br>309 480<br>**4EB/701** | 73<br>407 510<br>**4EB/735** | –<br>599 510<br>**4EB/736** | 710 | 1 250 | |
| | 630 | 4.69<br>25 270<br>**4EB/632** | 7.2<br>38 700<br>**4EB/634** | 8.7<br>48 420<br>**4EB/652** | 14.8<br>84 390<br>**4EB/669** | 18.1<br>102 160<br>**4EB/663** | 29.8<br>163 570<br>**4EB/644** | 42<br>232 380<br>**4EB/648** | 61<br>347 690<br>**4EB/664** | 73<br>407 520<br>**4EB/659** | 106<br>599 770<br>**4EB/664** | 630 | 1 120 | |
| | 560 | 5.5<br>30 260<br>**4EB/573** | 8.7<br>45 000<br>**4EB/542** | 10.6<br>54 260<br>**4EB/538** | 16.1<br>83 910<br>**4EB/545** | 18.2<br>102 110<br>**4EB/588** | 29.5<br>163 680<br>**4EB/581** | 42<br>218 230<br>**4EB/544** | 58<br>309 480<br>**4EB/561** | 73<br>407 510<br>**4EB/588** | 124<br>710 000<br>**4EB/600** | 560 | 1 000 | |
| | 500 | 5.6<br>31 460<br>**4EB/531** | 7.2<br>38 680<br>**4EB/507** | 8.8<br>48 280<br>**4EB/514** | 14<br>76 750<br>**4EB/518** | 24.6<br>125 000<br>**4EB/479** | 29.9<br>163 530<br>**4EB/515** | 47.2<br>260 040<br>**4EB/519** | 65<br>360 300<br>**4EB/524** | 101<br>514 580<br>**4EB/479** | 139<br>710 000<br>**4EB/480** | 500 | 900 | |
| | 450 | 5.5<br>30 260<br>**4EB/459** | 8.7<br>45 000<br>**4EB/434** | 9.9<br>54 470<br>**4EB/459** | 15.2<br>84 240<br>**4EB/464** | 24.2<br>125 000<br>**4EB/432** | 29.5<br>163 680<br>**4EB/465** | 46.9<br>260 170<br>**4EB/465** | 67<br>345 750<br>**4EB/433** | 74<br>407 150<br>**4EB/463** | 137<br>710 000<br>**4EB/433** | 450 | 800 | |
| | 400 | 5.5<br>31 500<br>**4EB/424** | 6.9<br>37 190<br>**4EB/404** | 9.6<br>54 610<br>**4EB/424** | 15.8<br>90 000<br>**4EB/424** | 24.6<br>125 000<br>**4EB/378** | 30.5<br>164 780<br>**4EB/401** | 47.3<br>260 030<br>**4EB/409** | 67<br>375 000<br>**4EB/419** | 101<br>514 560<br>**4EB/378** | 129<br>710 000<br>**4EB/410** | 400 | 710 | |
| | 355 | 5.7<br>31 330<br>**4EB/362** | 8<br>45 000<br>**4EB/370** | 9.9<br>54 470<br>**4EB/362** | 15.2<br>84 240<br>**4EB/366** | 24.2<br>125 000<br>**4EB/341** | 32.8<br>180 000<br>**4EB/362** | 46.8<br>260 190<br>**4EB/367** | 62<br>347 510<br>**4EB/370** | 100<br>514 880<br>**4EB/339** | 137<br>710 000<br>**4EB/341** | 355 | 630 | |
| | 315 | 6<br>31 080<br>**4EB/305** | 8.5<br>45 000<br>**4EB/311** | 8.8<br>48 310<br>**4EB/321** | 15.8<br>90 000<br>**4EB/335** | 21.6<br>119 230<br>**4EB/323** | 30.5<br>164 770<br>**4EB/317** | 47<br>260 110<br>**4EB/324** | 67<br>375 000<br>**4EB/330** | 90<br>498 490<br>**4EB/323** | 129<br>710 000<br>**4EB/324** | 315 | 560 | |
| | 280 | 5.7<br>31 300<br>**4EB/285** | 8.7<br>45 000<br>**4EB/271** | 9.9<br>54 470<br>**4EB/287** | 16.5<br>90 000<br>**4EB/285** | 21.9<br>125 000<br>**4EB/299** | 33<br>180 000<br>**4EB/286** | 46.9<br>260 170<br>**4EB/291** | 73<br>375 000<br>**4EB/269** | 91<br>518 310<br>**4EB/299** | 137<br>710 000<br>**4EB/271** | 280 | 500 | |
| | 250 | 6.1<br>30 990<br>**4EB/240** | 8.6<br>45 000<br>**4EB/246** | 10.6<br>54 230<br>**4EB/240** | 16.3<br>83 870<br>**4EB/243** | 21.9<br>119 130<br>**4EB/256** | 30.9<br>164 640<br>**4EB/251** | 46.6<br>252 790<br>**4EB/256** | 67<br>375 000<br>**4EB/262** | 92<br>498 070<br>**4EB/256** | 130<br>710 000<br>**4EB/256** | 250 | 450 | |
| | 224 | 5.8<br>31 260<br>**4EB/226** | 8.2<br>45 000<br>**4EB/231** | 10.5<br>56 400<br>**4EB/226** | 16.7<br>90 000<br>**4EB/226** | 22.7<br>125 000<br>**4EB/231** | 33.3<br>180 000<br>**4EB/226** | 48.5<br>265 000<br>**4EB/229** | 63<br>347 170<br>**4EB/231** | 97<br>530 000<br>**4EB/230** | 128<br>710 000<br>**4EB/231** | 224 | 400 | |
| | 200 | 5.9<br>30 140<br>**4EB/190** | 8.6<br>45 000<br>**4EB/195** | 10.6<br>54 250<br>**4EB/190** | 16.2<br>83 890<br>**4EB/193** | 19.4<br>101 700<br>**4EB/195** | 31.4<br>163 010<br>**4EB/193** | 39.3<br>220 840<br>**4EB/209** | 65<br>375 000<br>**4EB/213** | 90<br>504 080<br>**4EB/209** | 124<br>710 000<br>**4EB/213** | 200 | 355 | |
| | 200 | 4.27<br>23 040<br>**3EB/200** | – | – | – | – | – | – | – | – | – | 200 | 355 | |
| | 180 | 5.8<br>31 260<br>**4EB/178** | 8.1<br>45 000<br>**4EB/182** | 10.7<br>57 670<br>**4EB/178** | 16.7<br>90 000<br>**4EB/178** | 20.5<br>113 460<br>**4EB/182** | 33.3<br>180 000<br>**4EB/179** | 42.4<br>229 230<br>**4EB/179** | 68<br>375 000<br>**4EB/182** | 82<br>446 920<br>**4EB/179** | 128<br>710 000<br>**4EB/182** | 180 | 315 | |
| | 160 | 6.1<br>31 010<br>**4EB/150** | 8.6<br>45 000<br>**4EB/153** | 8.7<br>48 390<br>**4EB/162** | 17.6<br>90 000<br>**4EB/150** | 18.9<br>99 050<br>**4EB/153** | 35.1<br>180 000<br>**4EB/150** | – | – | – | – | 160 | 280 | |
| | 160 | 4.49<br>24 970<br>**3EB/163** | 5.8<br>29 800<br>**3EB/152** | 9.1<br>48 000<br>**3EB/154** | 12.8<br>67 670<br>**3EB/155** | 18.9<br>102 220<br>**3EB/159** | – | – | – | – | – | 160 | 280 | |
| | 140 | 4.67<br>24 790<br>**3EB/139** | 6<br>32 610<br>**3EB/143** | 9.1<br>48 080<br>**3EB/139** | 11.6<br>61 430<br>**3EB/139** | 20.4<br>100 820<br>**3EB/129** | 24<br>131 210<br>**3EB/143** | 40.2<br>220 020<br>**3EB/143** | 46.5<br>254 690<br>**3EB/143** | – | – | 140 | 250 | |
| | 125 | 4.66<br>25 280<br>**3EB/127** | 5.8<br>29 800<br>**3EB/122** | 9.1<br>48 000<br>**3EB/123** | 14.4<br>76 300<br>**3EB/124** | 19.1<br>101 800<br>**3EB/125** | 21.5<br>117 610<br>**3EB/128** | 39.9<br>220 250<br>**3EB/129** | 42.2<br>232 650<br>**3EB/129** | – | – | 125 | 224 | |
| | 112 | 4.67<br>24 790<br>**3EB/111** | 6.8<br>37 210<br>**3EB/115** | 9.1<br>48 080<br>**3EB/111** | 14.4<br>76 350<br>**3EB/111** | 19.2<br>101 450<br>**3EB/111** | 28.1<br>153 880<br>**3EB/115** | 40.2<br>220 020<br>**3EB/115** | 57<br>309 520<br>**3EB/115** | – | – | 112 | 200 | |
| | 100 | 4.68<br>25 270<br>**3EB/102** | 6.8<br>37 380<br>**3EB/104** | 9.3<br>47 860<br>**3EB/97,1** | 14.7<br>76 090<br>**3EB/97,8** | 19.1<br>101 770<br>**3EB/100** | 27.3<br>148 520<br>**3EB/103** | 40.1<br>220 110<br>**3EB/104** | 51<br>282 610<br>**3EB/104** | – | – | 100 | 180 | |
| | 90 | 5.8<br>30 160<br>**3EB/86,6** | 6.9<br>37 180<br>**3EB/90,5** | 10.5<br>54 280<br>**3EB/86,6** | 14.6<br>76 180<br>**3EB/87,7** | 19.3<br>101 840<br>**3EB/88,6** | 28.5<br>153 540<br>**3EB/90,3** | 40.7<br>219 530<br>**3EB/90,5** | 57<br>309 850<br>**3EB/90,5** | – | – | 90 | 160 | |
| | 80 | 4.62<br>25 290<br>**3EB/80,2** | 7<br>38 880<br>**3EB/81,6** | 9.1<br>48 000<br>**3EB/77** | 14.4<br>76 300<br>**3EB/77,5** | 18.9<br>101 860<br>**3EB/79** | 27.9<br>154 100<br>**3EB/80,9** | 39.6<br>220 560<br>**3EB/81,6** | 56<br>311 300<br>**3EB/81,6** | – | – | 80 | 140 | |
| | 71 | 5.8<br>30 170<br>**3EB/68,3** | 6.8<br>37 210<br>**3EB/71,7** | 10.4<br>54 310<br>**3EB/68,3** | 14.4<br>76 350<br>**3EB/69,5** | 19.1<br>101 980<br>**3EB/69,8** | 28.1<br>153 880<br>**3EB/71,6** | 48.7<br>259 540<br>**3EB/69,8** | 57<br>310 530<br>**3EB/71,7** | – | – | 71 | 125 | |
| | 63 | 4.66<br>25 280<br>**3EB/63,6** | 7<br>38 820<br>**3EB/64,7** | 8.6<br>44 200<br>**3EB/60** | 13<br>67 870<br>**3EB/61,1** | 22.8<br>125 000<br>**3EB/64,4** | 28.1<br>153 890<br>**3EB/64,2** | 39.9<br>220 250<br>**3EB/64,7** | 56<br>310 870<br>**3EB/64,7** | – | – | 63 | 112 | |

| $n_{N2} \times L_h$ | $i_N$ | Gear reducer size<br>$P_{N2}$ kW<br>$M_{N2}$ N m<br>. . . / i<br>001A | 002A | 003A | 004A | 006A | 009A | 012A | 015A | 018A | 021A | $i_N$ | $n_1$ min$^{-1}$ | $n_{N2}$ |
|---|---|---|---|---|---|---|---|---|---|---|---|---|---|---|
| **14 000** | 2240 | 1 010<br>**4EB/2265** | 1 430<br>**4EB/2265** | – | – | – | – | – | – | – | – | | | |
| | 2000 | 0.201<br>1 320<br>**4EB/1930** | 0.209<br>1 370<br>**4EB/1930** | 0.291<br>2 010<br>**4EB/2026** | 0.411<br>2 840<br>**4EB/2026** | 0.58<br>4 000<br>**4EB/2026** | – | – | – | – | – | 2000 | 2 800 | **1.4** |
| | 1800 | 0.146<br>1 010<br>**4EB/1812** | 0.206<br>1 430<br>**4EB/1812** | 0.392<br>2 580<br>**4EB/1726** | 0.454<br>2 990<br>**4EB/1726** | 0.64<br>4 220<br>**4EB/1726** | 0.82<br>5 650<br>**4EB/1812** | 1.15<br>7 960<br>**4EB/1812** | 1.47<br>9 630<br>**4EB/1711** | 1.62<br>11 220<br>**4EB/1812** | 1.99<br>13 020<br>**4EB/1711** | 1800 | 2 500 | |
| | 1600 | 0.192<br>1 320<br>**4EB/1610** | 0.272<br>1 870<br>**4EB/1610** | 0.291<br>2 010<br>**4EB/1621** | 0.405<br>2 850<br>**4EB/1649** | 0.58<br>4 000<br>**4EB/1621** | 0.9<br>5 950<br>**4EB/1544** | 1.27<br>8 390<br>**4EB/1544** | 1.77<br>11 620<br>**4EB/1544** | 1.8<br>11 830<br>**4EB/1544** | 1.8<br>11 830<br>**4EB/1544** | 1600 | 2 240 | |
| | 1400 | 0.199<br>1 320<br>**4EB/1392** | 0.284<br>1 890<br>**4EB/1392** | 0.386<br>2 590<br>**4EB/1405** | 0.53<br>3 540<br>**4EB/1405** | 0.72<br>4 850<br>**4EB/1405** | 0.82<br>5 650<br>**4EB/1450** | 1.15<br>7 960<br>**4EB/1450** | 1.45<br>9 660<br>**4EB/1392** | 1.62<br>11 220<br>**4EB/1450** | 2.05<br>13 610<br>**4EB/1392** | 1400 | 2 000 | |
| | 1250 | 0.222<br>1 490<br>**4EB/1270** | 0.273<br>1 870<br>**4EB/1288** | 0.391<br>2 580<br>**4EB/1245** | 0.55<br>3 520<br>**4EB/1197** | 0.76<br>4 810<br>**4EB/1197** | 1.03<br>6 830<br>**4EB/1256** | 1.45<br>9 640<br>**4EB/1256** | 1.75<br>11 640<br>**4EB/1256** | 2.1<br>14 000<br>**4EB/1256** | 2.46<br>16 400<br>**4EB/1256** | 1250 | 1 800 | |
| | 1120 | 0.244<br>1 600<br>**4EB/1097** | 0.291<br>1 910<br>**4EB/1097** | 0.474<br>3 130<br>**4EB/1107** | 0.53<br>3 540<br>**4EB/1124** | 0.72<br>4 850<br>**4EB/1124** | 1.06<br>6 790<br>**4EB/1070** | 1.5<br>9 580<br>**4EB/1070** | 1.81<br>11 560<br>**4EB/1070** | 2.18<br>13 910<br>**4EB/1070** | 2.63<br>16 790<br>**4EB/1070** | 1120 | 1 600 | |
| | 1000 | 0.216<br>1 500<br>**4EB/1016** | 0.277<br>1 900<br>**4EB/1004** | 0.358<br>2 400<br>**4EB/981** | 0.52<br>3 550<br>**4EB/998** | 0.71<br>4 870<br>**4EB/1013** | 0.98<br>6 610<br>**4EB/990** | 1.38<br>9 310<br>**4EB/990** | 1.94<br>13 130<br>**4EB/990** | 2.05<br>14 060<br>**4EB/1005** | 2.4<br>16 430<br>**4EB/1005** | 1000 | 1 400 | |
| | 900 | 0.229<br>1 600<br>**4EB/916** | 0.274<br>1 920<br>**4EB/916** | 0.465<br>3 150<br>**4EB/886** | 0.62<br>4 500<br>**4EB/943** | 0.71<br>5 130<br>**4EB/943** | 1.03<br>6 830<br>**4EB/871** | 1.45<br>9 630<br>**4EB/871** | 1.75<br>11 640<br>**4EB/871** | 2.1<br>13 990<br>**4EB/871** | 2.54<br>16 900<br>**4EB/871** | 900 | 1 250 | |
| | 800 | 0.237<br>1 600<br>**4EB/791** | 0.283<br>1 910<br>**4EB/791** | 0.462<br>3 150<br>**4EB/799** | 0.67<br>4 500<br>**4EB/787** | 0.92<br>6 170<br>**4EB/787** | 1.19<br>8 530<br>**4EB/844** | 1.55<br>11 160<br>**4EB/844** | 2.09<br>15 000<br>**4EB/844** | 2.19<br>15 730<br>**4EB/844** | 2.36<br>16 450<br>**4EB/818** | 800 | 1 120 | |
| | 710 | 0.229<br>1 600<br>**4EB/732** | 0.321<br>2 240<br>**4EB/732** | 0.446<br>3 150<br>**4EB/739** | 0.69<br>4 480<br>**4EB/680** | 0.94<br>6 140<br>**4EB/680** | 1.28<br>8 420<br>**4EB/687** | 1.76<br>11 520<br>**4EB/687** | 2.29<br>15 000<br>**4EB/687** | 2.41<br>15 770<br>**4EB/687** | 2.96<br>19 440<br>**4EB/687** | 710 | 1 000 | |
| | 630 | 0.238<br>1 600<br>**4EB/632** | 0.334<br>2 240<br>**4EB/632** | 0.465<br>3 150<br>**4EB/638** | 0.67<br>4 500<br>**4EB/630** | 0.92<br>6 170<br>**4EB/630** | 1.34<br>8 350<br>**4EB/585** | 1.84<br>11 430<br>**4EB/585** | 1.92<br>13 140<br>**4EB/645** | 1.92<br>13 140<br>**4EB/645** | 3.12<br>19 370<br>**4EB/585** | 630 | 900 | |
| | 560 | 0.251<br>1 600<br>**4EB/535** | 0.351<br>2 240<br>**4EB/535** | 0.482<br>3 130<br>**4EB/544** | 0.69<br>4 480<br>**4EB/544** | 0.95<br>6 140<br>**4EB/544** | 1.39<br>9 000<br>**4EB/541** | 1.9<br>12 290<br>**4EB/541** | 2.32<br>15 000<br>**4EB/541** | 2.68<br>17 330<br>**4EB/541** | 2.96<br>19 440<br>**4EB/549** | 560 | 800 | |
| | 500 | 0.235<br>1 600<br>**4EB/505** | 0.33<br>2 240<br>**4EB/505** | 0.47<br>3 140<br>**4EB/497** | 0.67<br>4 500<br>**4EB/497** | 0.83<br>5 540<br>**4EB/497** | 1.03<br>6 830<br>**4EB/493** | 1.45<br>9 630<br>**4EB/493** | 1.75<br>11 630<br>**4EB/493** | 2.11<br>13 980<br>**4EB/493** | 2.55<br>16 890<br>**4EB/493** | 500 | 710 | |
| | 450 | 0.238<br>1 600<br>**4EB/443** | 0.284<br>1 910<br>**4EB/443** | 0.452<br>3 150<br>**4EB/460** | 0.65<br>4 500<br>**4EB/460** | 0.89<br>6 200<br>**4EB/460** | 1.29<br>9 000<br>**4EB/461** | 1.79<br>12 500<br>**4EB/461** | 2.15<br>15 000<br>**4EB/461** | 2.57<br>18 000<br>**4EB/461** | 2.75<br>19 530<br>**4EB/468** | 450 | 630 | |
| | 400 | 0.232<br>1 600<br>**4EB/404** | 0.325<br>2 240<br>**4EB/404** | 0.441<br>3 150<br>**4EB/418** | 0.63<br>4 500<br>**4EB/418** | 0.94<br>6 140<br>**4EB/381** | 1.36<br>9 000<br>**4EB/389** | 1.89<br>12 500<br>**4EB/389** | 2.26<br>15 000<br>**4EB/389** | 2.56<br>16 950<br>**4EB/389** | 2.37<br>17 470<br>**4EB/433** | 400 | 560 | |
| | 355 | 0.236<br>1 600<br>**4EB/354** | 0.331<br>2 240<br>**4EB/354** | 0.455<br>3 150<br>**4EB/362** | 0.65<br>4 500<br>**4EB/362** | 0.91<br>6 270<br>**4EB/362** | 1.3<br>9 000<br>**4EB/364** | 1.8<br>12 500<br>**4EB/364** | 2.16<br>15 000<br>**4EB/364** | 2.55<br>18 000<br>**4EB/369** | 3.01<br>21 200<br>**4EB/369** | 355 | 500 | |
| | 315 | 0.237<br>1 600<br>**4EB/319** | 0.331<br>2 240<br>**4EB/319** | 0.465<br>3 150<br>**4EB/319** | 0.68<br>4 500<br>**4EB/310** | 0.95<br>6 140<br>**4EB/305** | 1.36<br>9 000<br>**4EB/311** | 1.89<br>12 500<br>**4EB/311** | 2.27<br>15 000<br>**4EB/311** | 2.73<br>18 000<br>**4EB/311** | 2.95<br>19 440<br>**4EB/311** | 315 | 450 | |
| | 280 | 0.249<br>1 600<br>**4EB/270** | 0.348<br>2 240<br>**4EB/270** | 0.455<br>3 150<br>**4EB/290** | 0.65<br>4 500<br>**4EB/290** | 0.9<br>6 200<br>**4EB/290** | 1.39<br>9 000<br>**4EB/271** | 1.9<br>12 290<br>**4EB/271** | 2.32<br>15 000<br>**4EB/271** | 2.59<br>18 000<br>**4EB/291** | 3.05<br>21 200<br>**4EB/291** | 280 | 400 | |
| | 250 | 0.235<br>1 600<br>**4EB/253** | 0.33<br>2 240<br>**4EB/253** | 0.483<br>3 120<br>**4EB/240** | 0.69<br>4 480<br>**4EB/240** | 0.95<br>6 140<br>**4EB/240** | 1.36<br>9 000<br>**4EB/245** | 1.9<br>12 500<br>**4EB/245** | 2.27<br>15 000<br>**4EB/245** | 2.73<br>18 000<br>**4EB/245** | 2.95<br>19 440<br>**4EB/245** | 250 | 355 | |
| | 224 | 0.247<br>1 600<br>**4EB/214** | 0.346<br>2 240<br>**4EB/214** | 0.454<br>3 150<br>**4EB/229** | 0.65<br>4 500<br>**4EB/229** | 0.91<br>6 280<br>**4EB/229** | 1.29<br>9 000<br>**4EB/229** | 1.8<br>12 500<br>**4EB/229** | 2.16<br>15 000<br>**4EB/229** | 2.59<br>18 000<br>**4EB/229** | 3.05<br>21 200<br>**4EB/229** | 224 | 315 | |
| | 200 | 0.248<br>1 600<br>**4EB/189** | 0.314<br>2 020<br>**4EB/189** | 0.477<br>3 130<br>**4EB/193** | 0.68<br>4 500<br>**4EB/193** | 0.95<br>6 230<br>**4EB/193** | 1.36<br>9 000<br>**4EB/194** | 1.89<br>12 500<br>**4EB/194** | 2.26<br>15 000<br>**4EB/194** | 2.73<br>18 000<br>**4EB/193** | 2.93<br>19 450<br>**4EB/194** | 200 | 280 | |
| | 200 | 0.205<br>1 320<br>**3EB/189** | 0.289<br>1 860<br>**3EB/189** | 0.377<br>2 600<br>**3EB/202** | 0.435<br>3 000<br>**3EB/202** | 0.61<br>4 230<br>**3EB/202** | 0.87<br>5 960<br>**3EB/202** | 1.22<br>8 410<br>**3EB/202** | 1.7<br>11 700<br>**3EB/202** | 1.72<br>11 860<br>**3EB/202** | 1.72<br>11 860<br>**3EB/202** | 200 | 280 | |
| | 180 | 0.232<br>1 600<br>**4EB/181** | 0.325<br>2 240<br>**4EB/181** | 0.455<br>3 150<br>**4EB/181** | 0.65<br>4 500<br>**4EB/181** | 0.91<br>6 270<br>**4EB/181** | 1.3<br>9 000<br>**4EB/182** | 1.8<br>12 500<br>**4EB/182** | 2.16<br>15 000<br>**4EB/182** | 2.59<br>18 000<br>**4EB/182** | 3.05<br>21 200<br>**4EB/182** | 180 | 250 | |
| | 160 | 0.24<br>1 600<br>**4EB/157** | 0.303<br>2 020<br>**4EB/157** | 0.462<br>3 150<br>**4EB/160** | 0.66<br>4 500<br>**4EB/160** | 0.92<br>6 260<br>**4EB/160** | 1.3<br>9 000<br>**4EB/163** | 1.8<br>12 500<br>**4EB/163** | 2.3<br>15 000<br>**4EB/153** | 2.76<br>18 000<br>**4EB/153** | 3.04<br>19 850<br>**4EB/153** | 160 | 224 | |
| | 160 | 0.19<br>1 320<br>**3EB/163** | 0.273<br>1 900<br>**3EB/163** | 0.353<br>2 400<br>**3EB/159** | 0.51<br>3 570<br>**3EB/164** | 0.7<br>4 880<br>**3EB/164** | 0.98<br>6 890<br>**3EB/164** | 1.38<br>9 710<br>**3EB/164** | 1.67<br>11 730<br>**3EB/164** | 2.01<br>14 100<br>**3EB/164** | 2.35<br>16 450<br>**3EB/164** | 160 | 224 | |
| | 140 | 0.211<br>1 500<br>**3EB/149** | 0.211<br>1 500<br>**3EB/149** | 0.387<br>2 590<br>**3EB/140** | 0.53<br>3 540<br>**3EB/140** | 0.72<br>4 850<br>**3EB/140** | 1.02<br>6 840<br>**3EB/140** | 1.44<br>9 640<br>**3EB/140** | 1.74<br>11 650<br>**3EB/140** | 2.09<br>14 000<br>**3EB/140** | 2.42<br>16 220<br>**3EB/140** | 140 | 200 | |
| | 125 | 0.235<br>1 600<br>**3EB/129** | 0.281<br>1 910<br>**3EB/129** | 0.458<br>3 150<br>**3EB/130** | 0.483<br>3 330<br>**3EB/130** | 0.68<br>4 690<br>**3EB/130** | 0.96<br>6 610<br>**3EB/130** | 1.36<br>9 320<br>**3EB/130** | 1.91<br>13 150<br>**3EB/130** | 2.02<br>14 090<br>**3EB/132** | 2.36<br>16 450<br>**3EB/132** | 125 | 180 | |
| | 112 | 0.201<br>1 320<br>**3EB/110** | 0.287<br>1 890<br>**3EB/110** | 0.475<br>3 130<br>**3EB/110** | 0.68<br>4 490<br>**3EB/110** | 0.77<br>5 050<br>**3EB/110** | 1.28<br>8 420<br>**3EB/110** | 1.75<br>11 530<br>**3EB/110** | 1.94<br>12 790<br>**3EB/110** | 2.09<br>14 000<br>**3EB/112** | 2.53<br>16 910<br>**3EB/112** | 112 | 160 | |
| | 100 | 0.228<br>1 600<br>**3EB/103** | 0.32<br>2 240<br>**3EB/103** | 0.445<br>3 150<br>**3EB/104** | 0.471<br>3 330<br>**3EB/104** | 0.66<br>4 700<br>**3EB/104** | 0.94<br>6 620<br>**3EB/104** | 1.32<br>9 340<br>**3EB/104** | 1.86<br>13 170<br>**3EB/104** | 1.86<br>13 170<br>**3EB/104** | 2.33<br>16 460<br>**3EB/104** | 100 | 140 | |

| $n_{N2} \times L_h$ | $i_N$ | Gear reducer size<br>$P_{N2}$ kW<br>$M_{N2}$ N m<br>... / i<br>030A | 042A | 060A | 085A | 125A | 180A | 250A | 355A | 500A | 710A | $i_N$ | $n_1$ min$^{-1}$ | $n_{N2}$ |
|---|---|---|---|---|---|---|---|---|---|---|---|---|---|---|
| **14 000** | 2240 | – | – | – | – | – | – | – | – | – | – | | | |
| | | | | | | | | | | | | 2000 | 2 800 | **1.4** |
| | 2000 | – | – | – | – | – | – | – | – | – | – | | | |
| | | | | | | | | | | | | 1800 | 2 500 | |
| | 1800 | – | – | – | – | – | – | – | – | – | – | | | |
| | | | | | | | | | | | | 1600 | 2 240 | |
| | 1600 | 3.57<br>23 310<br>**4EB/1531** | – | – | – | – | – | – | – | – | – | | | |
| | | | | | | | | | | | | 1400 | 2 000 | |
| | 1400 | – | – | – | – | – | – | – | – | – | – | | | |
| | | | | | | | | | | | | 1250 | 1 800 | |
| | 1250 | 3.88<br>25 630<br>**4EB/1246** | – | 7.9<br>49 270<br>**4EB/1176** | 12.5<br>78 320<br>**4EB/1184** | 16.3<br>104 920<br>**4EB/1213** | – | – | – | – | – | | | |
| | | | | | | | | | | | | 1120 | 1 600 | |
| | 1120 | 4.02<br>25 460<br>**4EB/1061** | 5.8<br>37 620<br>**4EB/1095** | 7.8<br>49 380<br>**4EB/1061** | 12.4<br>78 420<br>**4EB/1061** | – | 24<br>156 720<br>**4EB/1093** | – | – | – | – | | | |
| | | | | | | | | | | | | 1000 | 1 400 | |
| | 1000 | 3.86<br>25 590<br>**4EB/971** | 5.9<br>40 000<br>**4EB/988** | 7.6<br>49 610<br>**4EB/957** | 12<br>78 860<br>**4EB/963** | 15.9<br>105 370<br>**4EB/970** | 21.2<br>141 630<br>**4EB/980** | – | – | – | – | | | |
| | | | | | | | | | | | | 900 | 1 250 | |
| | 900 | 3.88<br>25 620<br>**4EB/864** | 5.5<br>37 710<br>**4EB/891** | 7.5<br>49 690<br>**4EB/864** | 12<br>78 900<br>**4EB/864** | 15<br>106 530<br>**4EB/932** | 23.2<br>157 370<br>**4EB/890** | 35.1<br>225 350<br>**4EB/840** | 48.6<br>319 220<br>**4EB/860** | 68<br>446 390<br>**4EB/859** | –<br>602 600<br>**4EB/860** | | | |
| | | | | | | | | | | | | 800 | 1 120 | |
| | 800 | 4.35<br>30 650<br>**4EB/827** | 5.4<br>38 940<br>**4EB/845** | 7.2<br>50 080<br>**4EB/815** | 12<br>85 550<br>**4EB/837** | 14.9<br>106 650<br>**4EB/841** | 23.4<br>159 030<br>**4EB/798** | 35.1<br>225 360<br>**4EB/753** | 48.3<br>319 560<br>**4EB/776** | 68<br>446 420<br>**4EB/770** | 91<br>603 250<br>**4EB/776** | | | |
| | | | | | | | | | | | | 710 | 1 000 | |
| | 710 | 4.78<br>30 730<br>**4EB/673** | 5.9<br>38 720<br>**4EB/688** | 8.6<br>55 000<br>**4EB/673** | 11.3<br>79 660<br>**4EB/736** | 14.8<br>103 520<br>**4EB/735** | 24.3<br>157 910<br>**4EB/679** | 35.1<br>225 350<br>**4EB/672** | 47.8<br>320 110<br>**4EB/701** | 59<br>413 130<br>**4EB/735** | 86<br>607 770<br>**4EB/736** | | | |
| | | | | | | | | | | | | 630 | 900 | |
| | 630 | 3.82<br>25 610<br>**4EB/632** | 5.9<br>40 000<br>**4EB/634** | 7.2<br>50 050<br>**4EB/652** | 12<br>85 530<br>**4EB/669** | 14.7<br>103 540<br>**4EB/663** | 24.3<br>165 780<br>**4EB/644** | 35<br>241 110<br>**4EB/648** | 50<br>352 390<br>**4EB/664** | 59<br>413 030<br>**4EB/659** | 86<br>607 870<br>**4EB/664** | | | |
| | | | | | | | | | | | | 560 | 800 | |
| | 560 | 4.53<br>31 030<br>**4EB/573** | 7<br>45 000<br>**4EB/542** | 8.6<br>55 000<br>**4EB/538** | 13.1<br>85 070<br>**4EB/545** | 14.8<br>103 520<br>**4EB/588** | 23.9<br>165 940<br>**4EB/581** | 34.8<br>225 720<br>**4EB/544** | 47.8<br>320 110<br>**4EB/561** | 59<br>413 130<br>**4EB/588** | 99<br>710 000<br>**4EB/600** | | | |
| | | | | | | | | | | | | 500 | 710 | |
| | 500 | 4.41<br>31 500<br>**4EB/531** | 5.9<br>40 000<br>**4EB/507** | 7.2<br>50 040<br>**4EB/514** | 11.4<br>79 550<br>**4EB/518** | 19.4<br>125 000<br>**4EB/479** | 23.9<br>165 920<br>**4EB/515** | 37.8<br>263 850<br>**4EB/519** | 53<br>375 000<br>**4EB/524** | 81<br>522 120<br>**4EB/479** | 110<br>710 000<br>**4EB/480** | | | |
| | | | | | | | | | | | | 450 | 630 | |
| | 450 | 4.47<br>31 100<br>**4EB/459** | 6.8<br>45 000<br>**4EB/434** | 7.9<br>55 270<br>**4EB/459** | 12.2<br>85 480<br>**4EB/464** | 19.1<br>125 000<br>**4EB/432** | 23.6<br>166 100<br>**4EB/465** | 37.5<br>264 010<br>**4EB/465** | 53<br>350 850<br>**4EB/433** | 59<br>413 160<br>**4EB/463** | 108<br>710 000<br>**4EB/433** | | | |
| | | | | | | | | | | | | 400 | 560 | |
| | 400 | 4.35<br>31 500<br>**4EB/424** | 5.5<br>37 740<br>**4EB/404** | 7.7<br>55 410<br>**4EB/424** | 12.4<br>90 000<br>**4EB/424** | 19.4<br>125 000<br>**4EB/378** | 24.4<br>167 190<br>**4EB/401** | 37.8<br>263 840<br>**4EB/409** | 52<br>375 000<br>**4EB/419** | 81<br>522 110<br>**4EB/378** | 101<br>710 000<br>**4EB/410** | | | |
| | | | | | | | | | | | | 355 | 500 | |
| | 355 | 4.56<br>31 500<br>**4EB/362** | 6.4<br>45 000<br>**4EB/370** | 8<br>55 250<br>**4EB/362** | 12.2<br>85 450<br>**4EB/366** | 19.2<br>125 000<br>**4EB/341** | 26<br>180 000<br>**4EB/362** | 37.7<br>263 900<br>**4EB/367** | 49.8<br>352 470<br>**4EB/370** | 81<br>522 230<br>**4EB/339** | 109<br>710 000<br>**4EB/341** | | | |
| | | | | | | | | | | | | 315 | 450 | |
| | 315 | 4.87<br>31 500<br>**4EB/305** | 6.8<br>45 000<br>**4EB/311** | 7.3<br>49 940<br>**4EB/321** | 12.7<br>90 000<br>**4EB/335** | 17.6<br>120 840<br>**4EB/323** | 24.9<br>167 000<br>**4EB/317** | 38.3<br>263 620<br>**4EB/324** | 53<br>375 000<br>**4EB/330** | 74<br>505 220<br>**4EB/323** | 103<br>710 000<br>**4EB/324** | | | |
| | | | | | | | | | | | | 280 | 400 | |
| | 280 | 4.63<br>31 500<br>**4EB/285** | 7<br>45 000<br>**4EB/271** | 8.1<br>55 220<br>**4EB/287** | 13.2<br>90 000<br>**4EB/285** | 17.5<br>125 000<br>**4EB/299** | 26.4<br>180 000<br>**4EB/286** | 38<br>263 760<br>**4EB/291** | 58<br>375 000<br>**4EB/269** | 74<br>525 450<br>**4EB/299** | 110<br>710 000<br>**4EB/271** | | | |
| | | | | | | | | | | | | 250 | 355 | |
| | 250 | 4.87<br>31 500<br>**4EB/240** | 6.8<br>45 000<br>**4EB/246** | 8.5<br>55 020<br>**4EB/240** | 13<br>85 100<br>**4EB/243** | 17.6<br>120 880<br>**4EB/256** | 24.7<br>167 050<br>**4EB/251** | 37.3<br>256 490<br>**4EB/256** | 53<br>375 000<br>**4EB/262** | 73<br>505 370<br>**4EB/256** | 103<br>710 000<br>**4EB/256** | | | |
| | | | | | | | | | | | | 224 | 315 | |
| | 224 | 4.6<br>31 500<br>**4EB/226** | 6.4<br>45 000<br>**4EB/231** | 8.4<br>57 240<br>**4EB/226** | 13.1<br>90 000<br>**4EB/226** | 17.8<br>125 000<br>**4EB/231** | 26.2<br>180 000<br>**4EB/226** | 38.2<br>265 000<br>**4EB/229** | 50<br>352 300<br>**4EB/231** | 76<br>530 000<br>**4EB/230** | 101<br>710 000<br>**4EB/231** | | | |
| | | | | | | | | | | | | 200 | 280 | |
| | 200 | 4.74<br>30 780<br>**4EB/190** | 6.8<br>45 000<br>**4EB/195** | 8.5<br>55 040<br>**4EB/190** | 13<br>85 120<br>**4EB/193** | 15.9<br>105 420<br>**4EB/195** | 25.1<br>165 400<br>**4EB/193** | 32.2<br>228 910<br>**4EB/209** | 52<br>375 000<br>**4EB/213** | 74<br>525 380<br>**4EB/209** | 98<br>710 000<br>**4EB/213** | | | |
| | | | | | | | | | | | | 200 | 280 | |
| | 200 | 3.42<br>23 380<br>**3EB/200** | – | – | – | – | – | – | – | – | – | | | |
| | | | | | | | | | | | | 180 | 250 | |
| | 180 | 4.63<br>31 500<br>**4EB/178** | 6.5<br>45 000<br>**4EB/182** | 8.6<br>58 540<br>**4EB/178** | 13.2<br>90 000<br>**4EB/178** | 17.2<br>119 680<br>**4EB/182** | 26.4<br>180 000<br>**4EB/179** | 35.8<br>244 390<br>**4EB/179** | 54<br>375 000<br>**4EB/182** | 70<br>479 010<br>**4EB/179** | 102<br>710 000<br>**4EB/182** | | | |
| | | | | | | | | | | | | 160 | 224 | |
| | 160 | 4.92<br>31 500<br>**4EB/150** | 6.9<br>45 000<br>**4EB/153** | 7.2<br>50 050<br>**4EB/162** | 14.1<br>90 000<br>**4EB/150** | 15.4<br>100 860<br>**4EB/153** | 28.1<br>180 000<br>**4EB/150** | – | – | – | – | | | |
| | | | | | | | | | | | | 160 | 224 | |
| | 160 | 3.71<br>25 820<br>**3EB/163** | 4.66<br>30 210<br>**3EB/152** | 7.6<br>49 650<br>**3EB/154** | 10.5<br>69 370<br>**3EB/155** | 15.6<br>105 730<br>**3EB/159** | – | – | – | – | – | | | |
| | | | | | | | | | | | | 140 | 200 | |
| | 140 | 3.86<br>25 640<br>**3EB/139** | 4.81<br>32 920<br>**3EB/143** | 7.5<br>49 730<br>**3EB/139** | 9.5<br>62 970<br>**3EB/139** | 16.9<br>104 280<br>**3EB/129** | 19.2<br>131 210<br>**3EB/143** | 33.2<br>227 570<br>**3EB/143** | 38.1<br>261 080<br>**3EB/143** | – | – | | | |
| | | | | | | | | | | | | 125 | 180 | |
| | 125 | 3.8<br>25 620<br>**3EB/127** | 4.68<br>30 200<br>**3EB/122** | 7.6<br>49 620<br>**3EB/123** | 12<br>78 870<br>**3EB/124** | 15.5<br>103 180<br>**3EB/125** | 17.3<br>117 610<br>**3EB/128** | 33.2<br>227 660<br>**3EB/129** | 34.6<br>237 440<br>**3EB/129** | – | – | | | |
| | | | | | | | | | | | | 112 | 160 | |
| | 112 | 3.86<br>25 640<br>**3EB/111** | 5.5<br>37 730<br>**3EB/115** | 7.5<br>49 730<br>**3EB/111** | 11.8<br>78 360<br>**3EB/111** | 15.4<br>101 450<br>**3EB/111** | 23<br>157 420<br>**3EB/115** | 33.2<br>227 570<br>**3EB/115** | 46.3<br>317 290<br>**3EB/115** | – | – | | | |
| | | | | | | | | | | | | 100 | 140 | |
| | 100 | 3.7<br>25 660<br>**3EB/102** | 5.3<br>37 750<br>**3EB/104** | 7.5<br>49 720<br>**3EB/97,1** | 11.8<br>79 030<br>**3EB/97,8** | 15.1<br>103 350<br>**3EB/100** | 21.2<br>148 520<br>**3EB/103** | 32.4<br>228 640<br>**3EB/104** | 41.1<br>290 610<br>**3EB/104** | – | – | | | |

| $n_{N2} \times L_h$ | $i_N$ | Gear reducer size<br>$P_{N2}$ kW<br>$M_{N2}$ N m<br>... / i<br>001A | 002A | 003A | 004A | 006A | 009A | 012A | 015A | 018A | 021A | $i_N$ | $n_1$ min$^{-1}$ | $n_{N2}$ |
|---|---|---|---|---|---|---|---|---|---|---|---|---|---|---|
| **14 000** | 90 | 0.241<br>1 600<br>**3EB/86,8** | 0.338<br>2 240<br>**3EB/86,8** | 0.466<br>3 140<br>**3EB/88,4** | 0.67<br>4 500<br>**3EB/88,4** | 0.91<br>6 180<br>**3EB/88,4** | 1.25<br>8 450<br>**3EB/88,4** | 1.71<br>11 570<br>**3EB/88,4** | 2.22<br>15 000<br>**3EB/88,4** | 2.35<br>15 840<br>**3EB/88,4** | 2.51<br>16 940<br>**3EB/88,4** | 90 | 125 | **1.4** |
| | 80 | 0.228<br>1 600<br>**3EB/82,1** | 0.32<br>2 240<br>**3EB/82,1** | 0.452<br>3 150<br>**3EB/81,8** | 0.477<br>3 330<br>**3EB/81,8** | 0.67<br>4 690<br>**3EB/81,8** | 0.95<br>6 620<br>**3EB/81,8** | 1.34<br>9 330<br>**3EB/81,8** | 1.89<br>13 160<br>**3EB/81,8** | 1.89<br>13 160<br>**3EB/81,8** | 2.35<br>16 450<br>**3EB/82,2** | 80 | 112 | |
| **11 200** | 2240 | 0.121<br>1 050<br>**4EB/2265** | 0.171<br>1 480<br>**4EB/2265** | – | – | – | – | – | – | – | – | 2240 | 2 500 | **1.12** |
| | 2000 | 0.16<br>1 320<br>**4EB/1930** | 0.169<br>1 390<br>**4EB/1930** | 0.241<br>2 080<br>**4EB/2026** | 0.34<br>2 940<br>**4EB/2026** | 0.479<br>4 140<br>**4EB/2026** | – | – | – | – | – | 2000 | 2 240 | |
| | 1800 | 0.121<br>1 050<br>**4EB/1812** | 0.171<br>1 480<br>**4EB/1812** | 0.322<br>2 650<br>**4EB/1726** | 0.368<br>3 030<br>**4EB/1726** | 0.52<br>4 280<br>**4EB/1726** | 0.67<br>5 840<br>**4EB/1812** | 0.95<br>8 230<br>**4EB/1812** | 1.22<br>9 960<br>**4EB/1711** | 1.34<br>11 610<br>**4EB/1812** | 1.62<br>13 200<br>**4EB/1711** | 1800 | 2 000 | |
| | 1600 | 0.154<br>1 320<br>**4EB/1610** | 0.222<br>1 890<br>**4EB/1610** | 0.242<br>2 080<br>**4EB/1621** | 0.336<br>2 940<br>**4EB/1649** | 0.481<br>4 140<br>**4EB/1621** | 0.74<br>6 030<br>**4EB/1544** | 1.04<br>8 500<br>**4EB/1544** | 1.46<br>11 980<br>**4EB/1544** | 1.46<br>11 980<br>**4EB/1544** | 1.46<br>11 980<br>**4EB/1544** | 1600 | 1 800 | |
| | 1400 | 0.159<br>1 320<br>**4EB/1392** | 0.229<br>1 900<br>**4EB/1392** | 0.316<br>2 650<br>**4EB/1405** | 0.437<br>3 670<br>**4EB/1405** | 0.6<br>5 020<br>**4EB/1405** | 0.67<br>5 840<br>**4EB/1450** | 0.95<br>8 230<br>**4EB/1450** | 1.2<br>9 990<br>**4EB/1392** | 1.34<br>11 610<br>**4EB/1450** | 1.69<br>14 080<br>**4EB/1392** | 1400 | 1 600 | |
| | 1250 | 0.175<br>1 520<br>**4EB/1270** | 0.216<br>1 900<br>**4EB/1288** | 0.312<br>2 650<br>**4EB/1245** | 0.447<br>3 650<br>**4EB/1197** | 0.61<br>5 000<br>**4EB/1197** | 0.83<br>7 100<br>**4EB/1256** | 1.17<br>10 010<br>**4EB/1256** | 1.41<br>12 090<br>**4EB/1256** | 1.7<br>14 540<br>**4EB/1256** | 1.94<br>16 660<br>**4EB/1256** | 1250 | 1 400 | |
| | 1120 | 0.191<br>1 600<br>**4EB/1097** | 0.234<br>1 960<br>**4EB/1097** | 0.372<br>3 150<br>**4EB/1107** | 0.429<br>3 680<br>**4EB/1124** | 0.59<br>5 040<br>**4EB/1124** | 0.86<br>7 050<br>**4EB/1070** | 1.22<br>9 940<br>**4EB/1070** | 1.47<br>12 000<br>**4EB/1070** | 1.77<br>14 440<br>**4EB/1070** | 2.13<br>17 430<br>**4EB/1070** | 1120 | 1 250 | |
| | 1000 | 0.175<br>1 520<br>**4EB/1016** | 0.222<br>1 900<br>**4EB/1004** | 0.29<br>2 430<br>**4EB/981** | 0.432<br>3 670<br>**4EB/998** | 0.58<br>5 040<br>**4EB/1013** | 0.8<br>6 770<br>**4EB/990** | 1.13<br>9 550<br>**4EB/990** | 1.59<br>13 460<br>**4EB/990** | 1.7<br>14 540<br>**4EB/1005** | 1.94<br>16 660<br>**4EB/1005** | 1000 | 1 120 | |
| | 900 | 0.183<br>1 600<br>**4EB/916** | 0.226<br>1 970<br>**4EB/916** | 0.372<br>3 150<br>**4EB/886** | 0.499<br>4 500<br>**4EB/943** | 0.58<br>5 200<br>**4EB/943** | 0.85<br>7 070<br>**4EB/871** | 1.2<br>9 970<br>**4EB/871** | 1.45<br>12 030<br>**4EB/871** | 1.74<br>14 470<br>**4EB/871** | 2.1<br>17 480<br>**4EB/871** | 900 | 1 000 | |
| | 800 | 0.191<br>1 600<br>**4EB/791** | 0.233<br>1 960<br>**4EB/791** | 0.372<br>3 150<br>**4EB/799** | 0.54<br>4 500<br>**4EB/787** | 0.75<br>6 300<br>**4EB/787** | 0.99<br>8 820<br>**4EB/844** | 1.26<br>11 310<br>**4EB/844** | 1.68<br>15 000<br>**4EB/844** | 1.78<br>15 940<br>**4EB/844** | 1.92<br>16 670<br>**4EB/818** | 800 | 900 | |
| | 710 | 0.183<br>1 600<br>**4EB/732** | 0.256<br>2 240<br>**4EB/732** | 0.357<br>3 150<br>**4EB/739** | 0.55<br>4 500<br>**4EB/680** | 0.78<br>6 300<br>**4EB/680** | 1.06<br>8 700<br>**4EB/687** | 1.45<br>11 920<br>**4EB/687** | 1.83<br>15 000<br>**4EB/687** | 1.99<br>16 310<br>**4EB/687** | 2.4<br>19 700<br>**4EB/687** | 710 | 800 | |
| | 630 | 0.188<br>1 600<br>**4EB/632** | 0.263<br>2 240<br>**4EB/632** | 0.367<br>3 150<br>**4EB/638** | 0.53<br>4 500<br>**4EB/630** | 0.74<br>6 300<br>**4EB/630** | 1.1<br>8 650<br>**4EB/585** | 1.51<br>11 840<br>**4EB/585** | 1.56<br>13 510<br>**4EB/645** | 1.56<br>13 510<br>**4EB/645** | 2.5<br>19 660<br>**4EB/585** | 630 | 710 | |
| | 560 | 0.197<br>1 600<br>**4EB/535** | 0.276<br>2 240<br>**4EB/535** | 0.382<br>3 150<br>**4EB/544** | 0.55<br>4 500<br>**4EB/544** | 0.76<br>6 300<br>**4EB/544** | 1.1<br>9 000<br>**4EB/541** | 1.52<br>12 470<br>**4EB/541** | 1.83<br>15 000<br>**4EB/541** | 2.14<br>17 580<br>**4EB/541** | 2.37<br>19 750<br>**4EB/549** | 560 | 630 | |
| | 500 | 0.186<br>1 600<br>**4EB/505** | 0.26<br>2 240<br>**4EB/505** | 0.372<br>3 150<br>**4EB/497** | 0.53<br>4 500<br>**4EB/497** | 0.66<br>5 620<br>**4EB/497** | 0.84<br>7 080<br>**4EB/493** | 1.19<br>9 980<br>**4EB/493** | 1.43<br>12 050<br>**4EB/493** | 1.72<br>14 500<br>**4EB/493** | 2.08<br>17 510<br>**4EB/493** | 500 | 560 | |
| | 450 | 0.189<br>1 600<br>**4EB/443** | 0.232<br>1 960<br>**4EB/443** | 0.359<br>3 150<br>**4EB/460** | 0.51<br>4 500<br>**4EB/460** | 0.72<br>6 300<br>**4EB/460** | 1.02<br>9 000<br>**4EB/461** | 1.42<br>12 500<br>**4EB/461** | 1.7<br>15 000<br>**4EB/461** | 2.04<br>18 000<br>**4EB/461** | 2.23<br>19 960<br>**4EB/468** | 450 | 500 | |
| | 400 | 0.187<br>1 600<br>**4EB/404** | 0.261<br>2 240<br>**4EB/404** | 0.355<br>3 150<br>**4EB/418** | 0.51<br>4 500<br>**4EB/418** | 0.78<br>6 300<br>**4EB/381** | 1.09<br>9 000<br>**4EB/389** | 1.52<br>12 500<br>**4EB/389** | 1.82<br>15 000<br>**4EB/389** | 2.09<br>17 240<br>**4EB/389** | 1.93<br>17 710<br>**4EB/433** | 400 | 450 | |
| | 355 | 0.189<br>1 600<br>**4EB/354** | 0.265<br>2 240<br>**4EB/354** | 0.364<br>3 150<br>**4EB/362** | 0.52<br>4 500<br>**4EB/362** | 0.73<br>6 300<br>**4EB/362** | 1.04<br>9 000<br>**4EB/364** | 1.44<br>12 500<br>**4EB/364** | 1.73<br>15 000<br>**4EB/364** | 2.04<br>18 000<br>**4EB/369** | 2.41<br>21 200<br>**4EB/369** | 355 | 400 | |
| | 315 | 0.187<br>1 600<br>**4EB/319** | 0.261<br>2 240<br>**4EB/319** | 0.367<br>3 150<br>**4EB/319** | 0.54<br>4 500<br>**4EB/310** | 0.77<br>6 300<br>**4EB/305** | 1.08<br>9 000<br>**4EB/311** | 1.49<br>12 500<br>**4EB/311** | 1.79<br>15 000<br>**4EB/311** | 2.15<br>18 000<br>**4EB/311** | 2.36<br>19 760<br>**4EB/311** | 315 | 355 | |
| | 280 | 0.196<br>1 600<br>**4EB/270** | 0.274<br>2 240<br>**4EB/270** | 0.358<br>3 150<br>**4EB/290** | 0.51<br>4 500<br>**4EB/290** | 0.72<br>6 300<br>**4EB/290** | 1.1<br>9 000<br>**4EB/271** | 1.52<br>12 470<br>**4EB/271** | 1.83<br>15 000<br>**4EB/271** | 2.04<br>18 000<br>**4EB/291** | 2.4<br>21 200<br>**4EB/291** | 280 | 315 | |
| | 250 | 0.186<br>1 600<br>**4EB/253** | 0.26<br>2 240<br>**4EB/253** | 0.384<br>3 150<br>**4EB/240** | 0.55<br>4 500<br>**4EB/240** | 0.77<br>6 300<br>**4EB/240** | 1.08<br>9 000<br>**4EB/245** | 1.5<br>12 500<br>**4EB/245** | 1.79<br>15 000<br>**4EB/245** | 2.15<br>18 000<br>**4EB/245** | 2.36<br>19 760<br>**4EB/245** | 250 | 280 | |
| | 224 | 0.196<br>1 600<br>**4EB/214** | 0.274<br>2 240<br>**4EB/214** | 0.361<br>3 150<br>**4EB/229** | 0.52<br>4 500<br>**4EB/229** | 0.72<br>6 300<br>**4EB/229** | 1.03<br>9 000<br>**4EB/229** | 1.43<br>12 500<br>**4EB/229** | 1.71<br>15 000<br>**4EB/229** | 2.05<br>18 000<br>**4EB/229** | 2.42<br>21 200<br>**4EB/229** | 224 | 250 | |
| | 200 | 0.199<br>1 600<br>**4EB/189** | 0.251<br>2 020<br>**4EB/189** | 0.383<br>3 150<br>**4EB/193** | 0.55<br>4 500<br>**4EB/193** | 0.77<br>6 300<br>**4EB/193** | 1.09<br>9 000<br>**4EB/194** | 1.51<br>12 500<br>**4EB/194** | 1.81<br>15 000<br>**4EB/194** | 2.18<br>18 000<br>**4EB/193** | 2.38<br>19 730<br>**4EB/194** | 200 | 224 | |
| | 200 | 0.164<br>1 320<br>**3EB/189** | 0.235<br>1 890<br>**3EB/189** | 0.307<br>2 650<br>**3EB/202** | 0.353<br>3 040<br>**3EB/202** | 0.498<br>4 290<br>**3EB/202** | 0.7<br>6 050<br>**3EB/202** | 0.99<br>8 530<br>**3EB/202** | 1.4<br>12 020<br>**3EB/202** | 1.4<br>12 020<br>**3EB/202** | 1.4<br>12 020<br>**3EB/202** | 200 | 224 | |
| | 180 | 0.185<br>1 600<br>**4EB/181** | 0.26<br>2 240<br>**4EB/181** | 0.364<br>3 150<br>**4EB/181** | 0.52<br>4 500<br>**4EB/181** | 0.73<br>6 300<br>**4EB/181** | 1.04<br>9 000<br>**4EB/182** | 1.44<br>12 500<br>**4EB/182** | 1.73<br>15 000<br>**4EB/182** | 2.07<br>18 000<br>**4EB/182** | 2.44<br>21 200<br>**4EB/182** | 180 | 200 | |
| | 160 | 0.192<br>1 600<br>**4EB/157** | 0.244<br>2 020<br>**4EB/157** | 0.372<br>3 150<br>**4EB/160** | 0.53<br>4 500<br>**4EB/160** | 0.74<br>6 300<br>**4EB/160** | 1.04<br>9 000<br>**4EB/163** | 1.45<br>12 500<br>**4EB/163** | 1.85<br>15 000<br>**4EB/153** | 2.21<br>18 000<br>**4EB/153** | 2.44<br>19 850<br>**4EB/153** | 160 | 180 | |
| | 160 | 0.153<br>1 320<br>**3EB/163** | 0.22<br>1 900<br>**3EB/163** | 0.287<br>2 430<br>**3EB/159** | 0.423<br>3 690<br>**3EB/164** | 0.58<br>5 050<br>**3EB/164** | 0.82<br>7 120<br>**3EB/164** | 1.15<br>10 040<br>**3EB/164** | 1.39<br>12 120<br>**3EB/164** | 1.67<br>14 580<br>**3EB/164** | 1.91<br>16 680<br>**3EB/164** | 160 | 180 | |
| | 140 | 0.171<br>1 520<br>**3EB/149** | 0.171<br>1 520<br>**3EB/149** | 0.317<br>2 650<br>**3EB/140** | 0.438<br>3 660<br>**3EB/140** | 0.6<br>5 020<br>**3EB/140** | 0.85<br>7 070<br>**3EB/140** | 1.19<br>9 970<br>**3EB/140** | 1.44<br>12 050<br>**3EB/140** | 1.73<br>14 490<br>**3EB/140** | 1.94<br>16 220<br>**3EB/140** | 140 | 160 | |

| $n_{N2} \times L_h$ | $i_N$ | Gear reducer size<br>$P_{N2}$ kW<br>$M_{N2}$ N m<br>... / i<br>030A | 042A | 060A | 085A | 125A | 180A | 250A | 355A | 500A | 710A | $i_N$ | $n_1$ min$^{-1}$ | $n_{N2}$ |
|---|---|---|---|---|---|---|---|---|---|---|---|---|---|---|
| **14 000** | 90 | 4.66<br>30 870<br>**3EB/86,6** | 5.5<br>37 750<br>**3EB/90,5** | 8.3<br>55 100<br>**3EB/86,6** | 11.8<br>79 080<br>**3EB/87,7** | 15.6<br>105 720<br>**3EB/88,6** | 22.8<br>157 510<br>**3EB/90,3** | 33<br>227 890<br>**3EB/90,5** | 46.5<br>321 640<br>**3EB/90,5** | – | – | 90 | 125 | **1.4** |
| | 80 | 3.75<br>25 640<br>**3EB/80,2** | 5.7<br>40 000<br>**3EB/81,6** | 7.6<br>49 650<br>**3EB/77** | 11.9<br>78 920<br>**3EB/77,5** | 15.3<br>103 260<br>**3EB/79** | 23.1<br>159 390<br>**3EB/80,9** | 32.8<br>228 130<br>**3EB/81,6** | 46.3<br>321 990<br>**3EB/81,6** | – | – | 80 | 112 | |
| **11 200** | 2240 | – | – | – | – | – | – | – | – | – | – | 2240 | 2 500 | **1.12** |
| | 2000 | – | – | – | – | – | – | – | – | – | – | 2000 | 2 240 | |
| | 1800 | – | – | – | – | – | – | – | – | – | – | 1800 | 2 000 | |
| | 1600 | 2.91<br>23 630<br>**4EB/1531** | – | – | – | – | – | – | – | – | – | 1600 | 1 800 | |
| | 1400 | – | – | – | – | – | – | – | – | – | – | 1400 | 1 600 | |
| | 1250 | 3.13<br>26 620<br>**4EB/1246** | – | 6.4<br>51 180<br>**4EB/1176** | 9.9<br>80 000<br>**4EB/1184** | 13.2<br>108 980<br>**4EB/1213** | – | – | – | – | – | 1250 | 1 400 | |
| | 1120 | 3.26<br>26 430<br>**4EB/1061** | 4.56<br>38 190<br>**4EB/1095** | 6.3<br>51 260<br>**4EB/1061** | 9.9<br>80 000<br>**4EB/1061** | – | 19<br>159 120<br>**4EB/1093** | – | – | – | – | 1120 | 1 250 | |
| | 1000 | 3.17<br>26 230<br>**4EB/971** | 4.75<br>40 000<br>**4EB/988** | 6.3<br>51 310<br>**4EB/957** | 9.7<br>80 000<br>**4EB/963** | 13.2<br>108 980<br>**4EB/970** | 17.2<br>143 590<br>**4EB/980** | – | – | – | – | 1000 | 1 120 | |
| | 900 | 3.21<br>26 500<br>**4EB/864** | 4.49<br>38 230<br>**4EB/891** | 6.2<br>51 390<br>**4EB/864** | 9.7<br>80 000<br>**4EB/864** | 12.4<br>110 190<br>**4EB/932** | 18.8<br>159 540<br>**4EB/890** | 29.1<br>233 080<br>**4EB/840** | 40.2<br>330 180<br>**4EB/860** | 56<br>461 720<br>**4EB/859** | 76<br>623 290<br>**4EB/860** | 900 | 1 000 | |
| | 800 | 3.54<br>31 070<br>**4EB/827** | 4.43<br>39 770<br>**4EB/845** | 6<br>51 760<br>**4EB/815** | 9.8<br>87 400<br>**4EB/837** | 12.4<br>110 240<br>**4EB/841** | 18.9<br>160 000<br>**4EB/798** | 29.2<br>232 940<br>**4EB/753** | 40.1<br>330 310<br>**4EB/776** | 56<br>461 430<br>**4EB/770** | 76<br>623 540<br>**4EB/776** | 800 | 900 | |
| | 710 | 3.92<br>31 500<br>**4EB/673** | 4.78<br>39 250<br>**4EB/688** | 6.9<br>55 760<br>**4EB/673** | 9.1<br>80 000<br>**4EB/736** | 12<br>104 950<br>**4EB/735** | 19.7<br>160 000<br>**4EB/679** | 29.1<br>233 080<br>**4EB/672** | 39.6<br>331 100<br>**4EB/701** | 47.7<br>418 820<br>**4EB/735** | 70<br>616 150<br>**4EB/736** | 710 | 800 | |
| | 630 | 3.1<br>26 330<br>**4EB/632** | 4.69<br>40 000<br>**4EB/634** | 5.9<br>51 870<br>**4EB/652** | 9.7<br>87 580<br>**4EB/669** | 11.8<br>105 060<br>**4EB/663** | 19.5<br>169 140<br>**4EB/644** | 28.4<br>247 550<br>**4EB/648** | 40.3<br>360 200<br>**4EB/664** | 47.3<br>419 080<br>**4EB/659** | 69<br>616 780<br>**4EB/664** | 630 | 710 | |
| | 560 | 3.62<br>31 500<br>**4EB/573** | 5.5<br>45 000<br>**4EB/542** | 6.8<br>55 880<br>**4EB/538** | 10.5<br>86 440<br>**4EB/545** | 11.8<br>105 050<br>**4EB/588** | 19.2<br>169 570<br>**4EB/581** | 28.4<br>234 030<br>**4EB/544** | 39<br>331 890<br>**4EB/561** | 47<br>419 230<br>**4EB/588** | 78<br>710 000<br>**4EB/600** | 560 | 630 | |
| | 500 | 3.48<br>31 500<br>**4EB/531** | 4.62<br>40 000<br>**4EB/507** | 5.9<br>51 870<br>**4EB/514** | 9.1<br>80 000<br>**4EB/518** | 15.3<br>125 000<br>**4EB/479** | 19.3<br>169 510<br>**4EB/515** | 30<br>265 000<br>**4EB/519** | 42<br>375 000<br>**4EB/524** | 65<br>530 000<br>**4EB/479** | 87<br>710 000<br>**4EB/480** | 500 | 560 | |
| | 450 | 3.6<br>31 500<br>**4EB/459** | 5.4<br>45 000<br>**4EB/434** | 6.4<br>56 490<br>**4EB/459** | 9.9<br>87 370<br>**4EB/464** | 15.1<br>125 000<br>**4EB/432** | 19.1<br>169 780<br>**4EB/465** | 29.8<br>265 000<br>**4EB/465** | 43.1<br>356 010<br>**4EB/433** | 47.3<br>419 060<br>**4EB/463** | 86<br>710 000<br>**4EB/433** | 450 | 500 | |
| | 400 | 3.5<br>31 500<br>**4EB/424** | 4.47<br>38 250<br>**4EB/404** | 6.3<br>56 730<br>**4EB/424** | 10<br>90 000<br>**4EB/424** | 15.6<br>125 000<br>**4EB/378** | 19.9<br>169 450<br>**4EB/401** | 30.5<br>265 000<br>**4EB/409** | 42.2<br>375 000<br>**4EB/419** | 66<br>530 000<br>**4EB/378** | 82<br>710 000<br>**4EB/410** | 400 | 450 | |
| | 355 | 3.65<br>31 500<br>**4EB/362** | 5.1<br>45 000<br>**4EB/370** | 6.5<br>56 360<br>**4EB/362** | 10<br>87 180<br>**4EB/366** | 15.4<br>125 000<br>**4EB/341** | 20.8<br>180 000<br>**4EB/362** | 30.3<br>265 000<br>**4EB/367** | 40.7<br>359 630<br>**4EB/370** | 66<br>530 000<br>**4EB/339** | 87<br>710 000<br>**4EB/341** | 355 | 400 | |
| | 315 | 3.84<br>31 500<br>**4EB/305** | 5.4<br>45 000<br>**4EB/311** | 6<br>51 760<br>**4EB/321** | 10<br>90 000<br>**4EB/335** | 14.1<br>122 610<br>**4EB/323** | 19.9<br>169 450<br>**4EB/317** | 30.4<br>265 000<br>**4EB/324** | 42.2<br>375 000<br>**4EB/330** | 59<br>512 620<br>**4EB/323** | 82<br>710 000<br>**4EB/324** | 315 | 355 | |
| | 280 | 3.64<br>31 500<br>**4EB/285** | 5.5<br>45 000<br>**4EB/271** | 6.5<br>56 420<br>**4EB/287** | 10.4<br>90 000<br>**4EB/285** | 13.8<br>125 000<br>**4EB/299** | 20.8<br>180 000<br>**4EB/286** | 30.1<br>265 000<br>**4EB/291** | 46<br>375 000<br>**4EB/269** | 58<br>530 000<br>**4EB/299** | 87<br>710 000<br>**4EB/271** | 280 | 315 | |
| | 250 | 3.84<br>31 500<br>**4EB/240** | 5.4<br>45 000<br>**4EB/246** | 6.8<br>55 920<br>**4EB/240** | 10.4<br>86 500<br>**4EB/243** | 14<br>122 650<br>**4EB/256** | 19.8<br>169 500<br>**4EB/251** | 29.9<br>260 250<br>**4EB/256** | 42<br>375 000<br>**4EB/262** | 59<br>512 780<br>**4EB/256** | 81<br>710 000<br>**4EB/256** | 250 | 280 | |
| | 224 | 3.65<br>31 500<br>**4EB/226** | 5.1<br>45 000<br>**4EB/231** | 6.7<br>58 050<br>**4EB/226** | 10.4<br>90 000<br>**4EB/226** | 14.2<br>125 000<br>**4EB/231** | 20.8<br>180 000<br>**4EB/226** | 30.3<br>265 000<br>**4EB/229** | 40.7<br>359 630<br>**4EB/231** | 60<br>530 000<br>**4EB/230** | 80<br>710 000<br>**4EB/231** | 224 | 250 | |
| | 200 | 3.88<br>31 500<br>**4EB/190** | 5.4<br>45 000<br>**4EB/195** | 6.9<br>55 840<br>**4EB/190** | 10.5<br>86 380<br>**4EB/193** | 13.1<br>109 040<br>**4EB/195** | 20.4<br>167 840<br>**4EB/193** | 26.5<br>236 000<br>**4EB/209** | 41.2<br>375 000<br>**4EB/213** | 59<br>530 000<br>**4EB/209** | 78<br>710 000<br>**4EB/213** | 200 | 224 | |
| | 200 | 2.77<br>23 700<br>**3EB/200** | – | – | – | – | – | – | – | – | – | 200 | 224 | |
| | 180 | 3.7<br>31 500<br>**4EB/178** | 5.2<br>45 000<br>**4EB/182** | 6.9<br>58 540<br>**4EB/178** | 10.6<br>90 000<br>**4EB/178** | 13.8<br>119 680<br>**4EB/182** | 21.1<br>180 000<br>**4EB/179** | 28.7<br>244 390<br>**4EB/179** | 43<br>375 000<br>**4EB/182** | 57<br>489 700<br>**4EB/179** | 81<br>710 000<br>**4EB/182** | 180 | 200 | |
| | 160 | 3.95<br>31 500<br>**4EB/150** | 5.5<br>45 000<br>**4EB/153** | 6<br>51 730<br>**4EB/162** | 11.3<br>90 000<br>**4EB/150** | 12.4<br>100 860<br>**4EB/153** | 22.6<br>180 000<br>**4EB/150** | – | – | – | – | 160 | 180 | |
| | 160 | 3.08<br>26 690<br>**3EB/163** | 3.8<br>30 620<br>**3EB/152** | 6.3<br>51 320<br>**3EB/154** | 8.6<br>70 900<br>**3EB/155** | 13<br>109 290<br>**3EB/159** | – | – | – | – | – | 160 | 180 | |
| | 140 | 3.2<br>26 520<br>**3EB/139** | 3.85<br>32 920<br>**3EB/143** | 6.2<br>51 440<br>**3EB/139** | 7.7<br>63 550<br>**3EB/139** | 14<br>107 860<br>**3EB/129** | 15.4<br>131 210<br>**3EB/143** | 27.5<br>235 390<br>**3EB/143** | 30.7<br>263 120<br>**3EB/143** | – | – | 140 | 160 | |

| $n_{N2} \times L_h$ | $i_N$ | Gear reducer size<br>$P_{N2}$ kW<br>$M_{N2}$ N m<br>... / i<br>001A | 002A | 003A | 004A | 006A | 009A | 012A | 015A | 018A | 021A | $i_N$ | $n_1$ min$^{-1}$ | $n_{N2}$ |
|---|---|---|---|---|---|---|---|---|---|---|---|---|---|---|
| **11 200** | 125 | 0.183<br>1 600<br>**3EB/129** | 0.225<br>1 970<br>**3EB/129** | 0.356<br>3 150<br>**3EB/130** | 0.388<br>3 430<br>**3EB/130** | 0.55<br>4 840<br>**3EB/130** | 0.77<br>6 820<br>**3EB/130** | 1.09<br>9 610<br>**3EB/130** | 1.53<br>13 550<br>**3EB/130** | 1.63<br>14 640<br>**3EB/132** | 1.86<br>16 700<br>**3EB/132** | 125 | 140 | **1.12** |
| | 112 | 0.157<br>1 320<br>**3EB/110** | 0.226<br>1 900<br>**3EB/110** | 0.373<br>3 150<br>**3EB/110** | 0.53<br>4 500<br>**3EB/110** | 0.6<br>5 050<br>**3EB/110** | 1.04<br>8 740<br>**3EB/110** | 1.42<br>11 970<br>**3EB/110** | 1.51<br>12 790<br>**3EB/110** | 1.7<br>14 540<br>**3EB/112** | 2.05<br>17 560<br>**3EB/112** | 112 | 125 | |
| | 100 | 0.183<br>1 600<br>**3EB/103** | 0.256<br>2 240<br>**3EB/103** | 0.356<br>3 150<br>**3EB/104** | 0.388<br>3 430<br>**3EB/104** | 0.55<br>4 840<br>**3EB/104** | 0.77<br>6 820<br>**3EB/104** | 1.09<br>9 610<br>**3EB/104** | 1.53<br>13 550<br>**3EB/104** | 1.53<br>13 550<br>**3EB/104** | 1.89<br>16 690<br>**3EB/104** | 100 | 112 | |
| **9 000** | 2240 | 0.1<br>1 080<br>**4EB/2265** | 0.141<br>1 530<br>**4EB/2265** | – | – | – | – | – | – | – | – | 2240 | 2 000 | **0.9** |
| | 2000 | 0.129<br>1 320<br>**4EB/1930** | 0.138<br>1 410<br>**4EB/1930** | 0.2<br>2 150<br>**4EB/2026** | 0.282<br>3 040<br>**4EB/2026** | 0.398<br>4 280<br>**4EB/2026** | – | – | – | – | – | 2000 | 1 800 | |
| | 1800 | 0.1<br>1 080<br>**4EB/1812** | 0.141<br>1 530<br>**4EB/1812** | 0.257<br>2 650<br>**4EB/1726** | 0.299<br>3 080<br>**4EB/1726** | 0.421<br>4 340<br>**4EB/1726** | 0.56<br>6 040<br>**4EB/1812** | 0.79<br>8 520<br>**4EB/1812** | 1.01<br>10 300<br>**4EB/1711** | 1.11<br>12 010<br>**4EB/1812** | 1.31<br>13 380<br>**4EB/1711** | 1800 | 1 600 | |
| | 1600 | 0.12<br>1 320<br>**4EB/1610** | 0.173<br>1 900<br>**4EB/1610** | 0.196<br>2 160<br>**4EB/1621** | 0.272<br>3 060<br>**4EB/1649** | 0.389<br>4 300<br>**4EB/1621** | 0.58<br>6 120<br>**4EB/1544** | 0.82<br>8 630<br>**4EB/1544** | 1.16<br>12 170<br>**4EB/1544** | 1.16<br>12 170<br>**4EB/1544** | 1.16<br>12 170<br>**4EB/1544** | 1600 | 1 400 | |
| | 1400 | 0.124<br>1 320<br>**4EB/1392** | 0.179<br>1 900<br>**4EB/1392** | 0.247<br>2 650<br>**4EB/1405** | 0.349<br>3 750<br>**4EB/1405** | 0.485<br>5 210<br>**4EB/1405** | 0.55<br>6 060<br>**4EB/1450** | 0.77<br>8 550<br>**4EB/1450** | 0.97<br>10 370<br>**4EB/1392** | 1.09<br>12 050<br>**4EB/1450** | 1.37<br>14 620<br>**4EB/1392** | 1400 | 1 250 | |
| | 1250 | 0.145<br>1 570<br>**4EB/1270** | 0.173<br>1 900<br>**4EB/1288** | 0.25<br>2 650<br>**4EB/1245** | 0.368<br>3 750<br>**4EB/1197** | 0.51<br>5 170<br>**4EB/1197** | 0.69<br>7 340<br>**4EB/1256** | 0.97<br>10 350<br>**4EB/1256** | 1.17<br>12 500<br>**4EB/1256** | 1.4<br>15 000<br>**4EB/1256** | 1.59<br>17 070<br>**4EB/1256** | 1250 | 1 120 | |
| | 1120 | 0.153<br>1 600<br>**4EB/1097** | 0.193<br>2 030<br>**4EB/1097** | 0.298<br>3 150<br>**4EB/1107** | 0.349<br>3 750<br>**4EB/1124** | 0.485<br>5 210<br>**4EB/1124** | 0.71<br>7 290<br>**4EB/1070** | 1.01<br>10 280<br>**4EB/1070** | 1.21<br>12 420<br>**4EB/1070** | 1.46<br>14 930<br>**4EB/1070** | 1.76<br>18 000<br>**4EB/1070** | 1120 | 1 000 | |
| | 1000 | 0.145<br>1 570<br>**4EB/1016** | 0.178<br>1 900<br>**4EB/1004** | 0.238<br>2 480<br>**4EB/981** | 0.354<br>3 750<br>**4EB/998** | 0.485<br>5 210<br>**4EB/1013** | 0.67<br>7 000<br>**4EB/990** | 0.94<br>9 870<br>**4EB/990** | 1.32<br>13 910<br>**4EB/990** | 1.41<br>15 000<br>**4EB/1005** | 1.6<br>17 060<br>**4EB/1005** | 1000 | 900 | |
| | 900 | 0.146<br>1 600<br>**4EB/916** | 0.187<br>2 040<br>**4EB/916** | 0.298<br>3 150<br>**4EB/886** | 0.4<br>4 500<br>**4EB/943** | 0.468<br>5 270<br>**4EB/943** | 0.7<br>7 310<br>**4EB/871** | 0.99<br>10 310<br>**4EB/871** | 1.2<br>12 450<br>**4EB/871** | 1.44<br>14 970<br>**4EB/871** | 1.73<br>18 000<br>**4EB/871** | 900 | 800 | |
| | 800 | 0.15<br>1 600<br>**4EB/791** | 0.191<br>2 030<br>**4EB/791** | 0.293<br>3 150<br>**4EB/799** | 0.425<br>4 500<br>**4EB/787** | 0.59<br>6 300<br>**4EB/787** | 0.79<br>9 000<br>**4EB/844** | 1.01<br>11 470<br>**4EB/844** | 1.32<br>15 000<br>**4EB/844** | 1.43<br>16 180<br>**4EB/844** | 1.56<br>17 140<br>**4EB/818** | 800 | 710 | |
| | 710 | 0.144<br>1 600<br>**4EB/732** | 0.202<br>2 240<br>**4EB/732** | 0.281<br>3 150<br>**4EB/739** | 0.436<br>4 500<br>**4EB/680** | 0.61<br>6 300<br>**4EB/680** | 0.86<br>9 000<br>**4EB/687** | 1.19<br>12 360<br>**4EB/687** | 1.44<br>15 000<br>**4EB/687** | 1.63<br>16 910<br>**4EB/687** | 1.96<br>20 430<br>**4EB/687** | 710 | 630 | |
| | 630 | 0.148<br>1 600<br>**4EB/632** | 0.208<br>2 240<br>**4EB/632** | 0.289<br>3 150<br>**4EB/638** | 0.419<br>4 500<br>**4EB/630** | 0.59<br>6 300<br>**4EB/630** | 0.9<br>8 970<br>**4EB/585** | 1.23<br>12 280<br>**4EB/585** | 1.27<br>14 010<br>**4EB/645** | 1.27<br>14 010<br>**4EB/645** | 2.03<br>20 290<br>**4EB/585** | 630 | 560 | |
| | 560 | 0.157<br>1 600<br>**4EB/535** | 0.219<br>2 240<br>**4EB/535** | 0.303<br>3 150<br>**4EB/544** | 0.433<br>4 500<br>**4EB/544** | 0.61<br>6 300<br>**4EB/544** | 0.87<br>9 000<br>**4EB/541** | 1.21<br>12 500<br>**4EB/541** | 1.45<br>15 000<br>**4EB/541** | 1.73<br>17 840<br>**4EB/541** | 1.95<br>20 450<br>**4EB/549** | 560 | 500 | |
| | 500 | 0.149<br>1 600<br>**4EB/505** | 0.209<br>2 240<br>**4EB/505** | 0.299<br>3 150<br>**4EB/497** | 0.427<br>4 500<br>**4EB/497** | 0.54<br>5 690<br>**4EB/497** | 0.7<br>7 320<br>**4EB/493** | 0.99<br>10 320<br>**4EB/493** | 1.19<br>12 460<br>**4EB/493** | 1.43<br>14 980<br>**4EB/493** | 1.72<br>18 000<br>**4EB/493** | 500 | 450 | |
| | 450 | 0.151<br>1 600<br>**4EB/443** | 0.192<br>2 030<br>**4EB/443** | 0.287<br>3 150<br>**4EB/460** | 0.41<br>4 500<br>**4EB/460** | 0.57<br>6 300<br>**4EB/460** | 0.82<br>9 000<br>**4EB/461** | 1.14<br>12 500<br>**4EB/461** | 1.36<br>15 000<br>**4EB/461** | 1.63<br>18 000<br>**4EB/461** | 1.85<br>20 650<br>**4EB/468** | 450 | 400 | |
| | 400 | 0.147<br>1 600<br>**4EB/404** | 0.206<br>2 240<br>**4EB/404** | 0.28<br>3 150<br>**4EB/418** | 0.4<br>4 500<br>**4EB/418** | 0.61<br>6 300<br>**4EB/381** | 0.86<br>9 000<br>**4EB/389** | 1.2<br>12 500<br>**4EB/389** | 1.43<br>15 000<br>**4EB/389** | 1.65<br>17 240<br>**4EB/389** | 1.54<br>17 970<br>**4EB/433** | 400 | 355 | |
| | 355 | 0.149<br>1 600<br>**4EB/354** | 0.209<br>2 240<br>**4EB/354** | 0.287<br>3 150<br>**4EB/362** | 0.409<br>4 500<br>**4EB/362** | 0.57<br>6 300<br>**4EB/362** | 0.82<br>9 000<br>**4EB/364** | 1.13<br>12 500<br>**4EB/364** | 1.36<br>15 000<br>**4EB/364** | 1.61<br>18 000<br>**4EB/369** | 1.9<br>21 200<br>**4EB/369** | 355 | 315 | |
| | 315 | 0.147<br>1 600<br>**4EB/319** | 0.206<br>2 240<br>**4EB/319** | 0.289<br>3 150<br>**4EB/319** | 0.425<br>4 500<br>**4EB/310** | 0.61<br>6 300<br>**4EB/305** | 0.85<br>9 000<br>**4EB/311** | 1.18<br>12 500<br>**4EB/311** | 1.41<br>15 000<br>**4EB/311** | 1.7<br>18 000<br>**4EB/311** | 1.93<br>20 480<br>**4EB/311** | 315 | 280 | |
| | 280 | 0.155<br>1 600<br>**4EB/270** | 0.218<br>2 240<br>**4EB/270** | 0.284<br>3 150<br>**4EB/290** | 0.406<br>4 500<br>**4EB/290** | 0.57<br>6 300<br>**4EB/290** | 0.87<br>9 000<br>**4EB/271** | 1.21<br>12 500<br>**4EB/271** | 1.45<br>15 000<br>**4EB/271** | 1.62<br>18 000<br>**4EB/291** | 1.91<br>21 200<br>**4EB/291** | 280 | 250 | |
| | 250 | 0.149<br>1 600<br>**4EB/253** | 0.208<br>2 240<br>**4EB/253** | 0.307<br>3 150<br>**4EB/240** | 0.439<br>4 500<br>**4EB/240** | 0.61<br>6 300<br>**4EB/240** | 0.86<br>9 000<br>**4EB/245** | 1.2<br>12 500<br>**4EB/245** | 1.44<br>15 000<br>**4EB/245** | 1.72<br>18 000<br>**4EB/245** | 1.96<br>20 440<br>**4EB/245** | 250 | 224 | |
| | 224 | 0.157<br>1 600<br>**4EB/214** | 0.22<br>2 240<br>**4EB/214** | 0.289<br>3 150<br>**4EB/229** | 0.412<br>4 500<br>**4EB/229** | 0.58<br>6 300<br>**4EB/229** | 0.82<br>9 000<br>**4EB/229** | 1.14<br>12 500<br>**4EB/229** | 1.37<br>15 000<br>**4EB/229** | 1.64<br>18 000<br>**4EB/229** | 1.94<br>21 200<br>**4EB/229** | 224 | 200 | |
| | 200 | 0.16<br>1 600<br>**4EB/189** | 0.202<br>2 020<br>**4EB/189** | 0.308<br>3 150<br>**4EB/193** | 0.44<br>4 500<br>**4EB/193** | 0.62<br>6 300<br>**4EB/193** | 0.87<br>9 000<br>**4EB/194** | 1.21<br>12 500<br>**4EB/194** | 1.46<br>15 000<br>**4EB/194** | 1.76<br>18 000<br>**4EB/193** | 1.98<br>20 400<br>**4EB/194** | 200 | 180 | |
| | 200 | 0.132<br>1 320<br>**3EB/189** | 0.19<br>1 900<br>**3EB/189** | 0.247<br>2 650<br>**3EB/202** | 0.287<br>3 080<br>**3EB/202** | 0.405<br>4 350<br>**3EB/202** | 0.57<br>6 130<br>**3EB/202** | 0.81<br>8 640<br>**3EB/202** | 1.14<br>12 180<br>**3EB/202** | 1.14<br>12 180<br>**3EB/202** | 1.14<br>12 180<br>**3EB/202** | 200 | 180 | |
| | 180 | 0.148<br>1 600<br>**4EB/181** | 0.208<br>2 240<br>**4EB/181** | 0.291<br>3 150<br>**4EB/181** | 0.416<br>4 500<br>**4EB/181** | 0.58<br>6 300<br>**4EB/181** | 0.83<br>9 000<br>**4EB/182** | 1.15<br>12 500<br>**4EB/182** | 1.38<br>15 000<br>**4EB/182** | 1.66<br>18 000<br>**4EB/182** | 1.95<br>21 200<br>**4EB/182** | 180 | 160 | |
| | 160 | 0.15<br>1 600<br>**4EB/157** | 0.189<br>2 020<br>**4EB/157** | 0.289<br>3 150<br>**4EB/160** | 0.413<br>4 500<br>**4EB/160** | 0.58<br>6 300<br>**4EB/160** | 0.81<br>9 000<br>**4EB/163** | 1.13<br>12 500<br>**4EB/163** | 1.44<br>15 000<br>**4EB/153** | 1.72<br>18 000<br>**4EB/153** | 1.9<br>19 850<br>**4EB/153** | 160 | 140 | |
| | 160 | 0.119<br>1 320<br>**3EB/163** | 0.171<br>1 900<br>**3EB/163** | 0.23<br>2 500<br>**3EB/159** | 0.334<br>3 750<br>**3EB/164** | 0.467<br>5 240<br>**3EB/164** | 0.66<br>7 400<br>**3EB/164** | 0.93<br>10 430<br>**3EB/164** | 1.11<br>12 500<br>**3EB/164** | 1.34<br>15 000<br>**3EB/164** | 1.53<br>17 190<br>**3EB/164** | 160 | 140 | |

| $n_{N2} \times L_h$ | $i_N$ | Gear reducer size<br>$P_{N2}$ kW<br>$M_{N2}$ N m<br>... / i<br>030A | 042A | 060A | 085A | 125A | 180A | 250A | 355A | 500A | 710A | $i_N$ | $n_1$ min$^{-1}$ | $n_{N2}$ |
|---|---|---|---|---|---|---|---|---|---|---|---|---|---|---|
| **11 200** | 125 | 3.05<br>26 410<br>**3EB/127** | 3.7<br>30 670<br>**3EB/122** | 6.1<br>51 540<br>**3EB/123** | 9.5<br>80 000<br>**3EB/124** | 12.3<br>104 780<br>**3EB/125** | 13.4<br>117 610<br>**3EB/128** | 26.7<br>236 000<br>**3EB/129** | 26.9<br>237 440<br>**3EB/129** | – | – | 125 | 140 | **1.12** |
| | 112 | 3.13<br>26 620<br>**3EB/111** | 4.37<br>38 300<br>**3EB/115** | 6.1<br>51 620<br>**3EB/111** | 9.4<br>80 000<br>**3EB/111** | 12<br>101 450<br>**3EB/111** | 18.3<br>159 830<br>**3EB/115** | 26.9<br>236 000<br>**3EB/115** | 37.2<br>326 120<br>**3EB/115** | – | – | 112 | 125 | |
| | 100 | 3.05<br>26 410<br>**3EB/102** | 4.28<br>37 750<br>**3EB/104** | 6.2<br>51 430<br>**3EB/97,1** | 9.6<br>80 000<br>**3EB/97,8** | 12.3<br>104 780<br>**3EB/100** | 17<br>148 520<br>**3EB/103** | 26.7<br>236 000<br>**3EB/104** | 33.7<br>297 100<br>**3EB/104** | – | – | 100 | 112 | |
| **9 000** | 2240 | – | – | – | – | – | – | – | – | – | – | 2240 | 2 000 | **0.9** |
| | 2000 | – | – | – | – | – | – | – | – | – | – | 2000 | 1 800 | |
| | 1800 | – | – | – | – | – | – | – | – | – | – | 1800 | 1 600 | |
| | 1600 | 2.3<br>24 000<br>**4EB/1531** | – | – | – | – | – | – | – | – | – | 1600 | 1 400 | |
| | 1400 | – | – | – | – | – | – | – | – | – | – | 1400 | 1 250 | |
| | 1250 | 2.59<br>27 530<br>**4EB/1246** | – | 5.3<br>52 930<br>**4EB/1176** | 7.9<br>80 000<br>**4EB/1184** | 10.8<br>112 000<br>**4EB/1213** | – | – | – | – | – | 1250 | 1 120 | |
| | 1120 | 2.7<br>27 340<br>**4EB/1061** | 3.7<br>38 720<br>**4EB/1095** | 5.2<br>53 020<br>**4EB/1061** | 7.9<br>80 000<br>**4EB/1061** | – | 15.3<br>160 000<br>**4EB/1093** | – | – | – | – | 1120 | 1 000 | |
| | 1000 | 2.63<br>27 110<br>**4EB/971** | 3.81<br>40 000<br>**4EB/988** | 5.2<br>53 040<br>**4EB/957** | 7.8<br>80 000<br>**4EB/963** | 10.9<br>112 000<br>**4EB/970** | 14<br>145 520<br>**4EB/980** | – | – | – | – | 1000 | 900 | |
| | 900 | 2.66<br>27 410<br>**4EB/864** | 3.64<br>38 760<br>**4EB/891** | 5.2<br>53 160<br>**4EB/864** | 7.8<br>80 000<br>**4EB/864** | 10.1<br>112 000<br>**4EB/932** | 15.1<br>160 000<br>**4EB/890** | 23.5<br>236 000<br>**4EB/840** | 32.6<br>335 000<br>**4EB/860** | 46.3<br>475 000<br>**4EB/859** | 61<br>630 000<br>**4EB/860** | 900 | 800 | |
| | 800 | 2.83<br>31 500<br>**4EB/827** | 3.63<br>41 220<br>**4EB/845** | 4.89<br>53 660<br>**4EB/815** | 7.9<br>89 410<br>**4EB/837** | 9.9<br>112 000<br>**4EB/841** | 14.9<br>160 000<br>**4EB/798** | 23.3<br>236 000<br>**4EB/753** | 32.1<br>335 000<br>**4EB/776** | 45.9<br>475 000<br>**4EB/770** | 60<br>630 000<br>**4EB/776** | 800 | 710 | |
| | 710 | 3.09<br>31 500<br>**4EB/673** | 3.9<br>40 690<br>**4EB/688** | 5.7<br>57 800<br>**4EB/673** | 7.2<br>80 000<br>**4EB/736** | 9.7<br>107 960<br>**4EB/735** | 15.5<br>160 000<br>**4EB/679** | 23.2<br>236 000<br>**4EB/672** | 31.5<br>335 000<br>**4EB/701** | 38.7<br>430 790<br>**4EB/735** | 57<br>633 840<br>**4EB/736** | 710 | 630 | |
| | 630 | 2.53<br>27 290<br>**4EB/632** | 3.7<br>40 000<br>**4EB/634** | 4.83<br>53 770<br>**4EB/652** | 7.8<br>89 480<br>**4EB/669** | 9.6<br>108 210<br>**4EB/663** | 16<br>175 320<br>**4EB/644** | 23<br>254 160<br>**4EB/648** | 33<br>373 360<br>**4EB/664** | 38.4<br>431 330<br>**4EB/659** | 56<br>635 290<br>**4EB/664** | 630 | 560 | |
| | 560 | 2.88<br>31 500<br>**4EB/573** | 4.34<br>45 000<br>**4EB/542** | 5.6<br>57 870<br>**4EB/538** | 8.6<br>89 520<br>**4EB/545** | 9.6<br>108 090<br>**4EB/588** | 15.8<br>175 610<br>**4EB/581** | 22.7<br>236 000<br>**4EB/544** | 31.3<br>335 000<br>**4EB/561** | 38.4<br>431 310<br>**4EB/588** | 62<br>710 000<br>**4EB/600** | 560 | 500 | |
| | 500 | 2.8<br>31 500<br>**4EB/531** | 3.72<br>40 000<br>**4EB/507** | 4.91<br>53 620<br>**4EB/514** | 7.3<br>80 000<br>**4EB/518** | 12.3<br>125 000<br>**4EB/479** | 16<br>175 210<br>**4EB/515** | 24.1<br>265 000<br>**4EB/519** | 33.7<br>375 000<br>**4EB/524** | 52<br>530 000<br>**4EB/479** | 70<br>710 000<br>**4EB/480** | 500 | 450 | |
| | 450 | 2.88<br>31 500<br>**4EB/459** | 4.34<br>45 000<br>**4EB/434** | 5.3<br>58 430<br>**4EB/459** | 8.1<br>90 000<br>**4EB/464** | 12.1<br>125 000<br>**4EB/432** | 15.8<br>175 610<br>**4EB/465** | 23.9<br>265 000<br>**4EB/465** | 35.6<br>368 230<br>**4EB/433** | 38.9<br>430 360<br>**4EB/463** | 69<br>710 000<br>**4EB/433** | 450 | 400 | |
| | 400 | 2.76<br>31 500<br>**4EB/424** | 3.57<br>38 810<br>**4EB/404** | 5.1<br>58 800<br>**4EB/424** | 7.9<br>90 000<br>**4EB/424** | 12.3<br>125 000<br>**4EB/378** | 15.9<br>171 940<br>**4EB/401** | 24.1<br>265 000<br>**4EB/409** | 33.3<br>375 000<br>**4EB/419** | 52<br>530 000<br>**4EB/378** | 64<br>710 000<br>**4EB/410** | 400 | 355 | |
| | 355 | 2.87<br>31 500<br>**4EB/362** | 4.02<br>45 000<br>**4EB/370** | 5.3<br>58 440<br>**4EB/362** | 8.1<br>90 000<br>**4EB/366** | 12.1<br>125 000<br>**4EB/341** | 16.4<br>180 000<br>**4EB/362** | 23.8<br>265 000<br>**4EB/367** | 33.2<br>372 870<br>**4EB/370** | 52<br>530 000<br>**4EB/339** | 69<br>710 000<br>**4EB/341** | 355 | 315 | |
| | 315 | 3.03<br>31 500<br>**4EB/305** | 4.24<br>45 000<br>**4EB/311** | 4.89<br>53 650<br>**4EB/321** | 7.9<br>90 000<br>**4EB/335** | 11.3<br>124 410<br>**4EB/323** | 15.9<br>171 930<br>**4EB/317** | 24<br>265 000<br>**4EB/324** | 33.3<br>375 000<br>**4EB/330** | 47.2<br>520 140<br>**4EB/323** | 64<br>710 000<br>**4EB/324** | 315 | 280 | |
| | 280 | 2.89<br>31 500<br>**4EB/285** | 4.34<br>45 000<br>**4EB/271** | 5.3<br>58 430<br>**4EB/287** | 8.3<br>90 000<br>**4EB/285** | 10.9<br>125 000<br>**4EB/299** | 16.5<br>180 000<br>**4EB/286** | 23.9<br>265 000<br>**4EB/291** | 36.5<br>375 000<br>**4EB/269** | 46.3<br>530 000<br>**4EB/299** | 69<br>710 000<br>**4EB/271** | 280 | 250 | |
| | 250 | 3.08<br>31 500<br>**4EB/240** | 4.3<br>45 000<br>**4EB/246** | 5.6<br>57 840<br>**4EB/240** | 8.6<br>89 470<br>**4EB/243** | 11.4<br>124 340<br>**4EB/256** | 16.1<br>171 840<br>**4EB/251** | 24.2<br>263 840<br>**4EB/256** | 33.6<br>375 000<br>**4EB/262** | 47.6<br>519 850<br>**4EB/256** | 65<br>710 000<br>**4EB/256** | 250 | 224 | |
| | 224 | 2.92<br>31 500<br>**4EB/226** | 4.08<br>45 000<br>**4EB/231** | 5.5<br>58 850<br>**4EB/226** | 8.3<br>90 000<br>**4EB/226** | 11.3<br>125 000<br>**4EB/231** | 16.6<br>180 000<br>**4EB/226** | 24.2<br>265 000<br>**4EB/229** | 33.7<br>371 980<br>**4EB/231** | 48.4<br>530 000<br>**4EB/230** | 64<br>710 000<br>**4EB/231** | 224 | 200 | |
| | 200 | 3.12<br>31 500<br>**4EB/190** | 4.36<br>45 000<br>**4EB/195** | 5.7<br>57 720<br>**4EB/190** | 8.7<br>89 280<br>**4EB/193** | 10.8<br>112 000<br>**4EB/195** | 16.9<br>173 480<br>**4EB/193** | 21.3<br>236 000<br>**4EB/209** | 33.1<br>375 000<br>**4EB/213** | 47.8<br>530 000<br>**4EB/209** | 63<br>710 000<br>**4EB/213** | 200 | 180 | |
| | 200 | 2.26<br>24 020<br>**3EB/200** | – | – | – | – | – | – | – | – | – | 200 | 180 | |
| | 180 | 2.96<br>31 500<br>**4EB/178** | 4.14<br>45 000<br>**4EB/182** | 5.5<br>58 540<br>**4EB/178** | 8.5<br>90 000<br>**4EB/178** | 11<br>119 680<br>**4EB/182** | 16.9<br>180 000<br>**4EB/179** | 22.9<br>244 390<br>**4EB/179** | 34.4<br>375 000<br>**4EB/182** | 45.9<br>489 700<br>**4EB/179** | 65<br>710 000<br>**4EB/182** | 180 | 160 | |
| | 160 | 3.08<br>31 500<br>**4EB/150** | 4.3<br>45 000<br>**4EB/153** | 4.82<br>53 350<br>**4EB/162** | 8.8<br>90 000<br>**4EB/150** | 9.6<br>100 860<br>**4EB/153** | 17.5<br>180 000<br>**4EB/150** | – | – | – | – | 160 | 140 | |
| | 160 | 2.49<br>27 730<br>**3EB/163** | 3.05<br>31 560<br>**3EB/152** | 5.1<br>53 310<br>**3EB/154** | 6.7<br>70 900<br>**3EB/155** | 10.3<br>112 000<br>**3EB/159** | – | – | – | – | – | 160 | 140 | |

| $n_{N2} \times L_h$ | $i_N$ | Gear reducer size<br>$P_{N2}$ kW<br>$M_{N2}$ N m<br>... / i<br>001A | 002A | 003A | 004A | 006A | 009A | 012A | 015A | 018A | 021A | $i_N$ | $n_1$ min$^{-1}$ | $n_{N2}$ |
|---|---|---|---|---|---|---|---|---|---|---|---|---|---|---|
| **9 000** | 140 | 0.139<br>1 580<br>**3EB/149** | 0.139<br>1 580<br>**3EB/149** | 0.248<br>2 650<br>**3EB/140** | 0.35<br>3 750<br>**3EB/140** | 0.486<br>5 210<br>**3EB/140** | 0.69<br>7 340<br>**3EB/140** | 0.97<br>10 350<br>**3EB/140** | 1.17<br>12 500<br>**3EB/140** | 1.4<br>15 000<br>**3EB/140** | 1.51<br>16 220<br>**3EB/140** | 140 | 125 | **0.9** |
| | 125 | 0.146<br>1 600<br>**3EB/129** | 0.186<br>2 040<br>**3EB/129** | 0.285<br>3 150<br>**3EB/130** | 0.321<br>3 550<br>**3EB/130** | 0.452<br>5 000<br>**3EB/130** | 0.64<br>7 050<br>**3EB/130** | 0.9<br>9 940<br>**3EB/130** | 1.27<br>14 020<br>**3EB/130** | 1.34<br>15 000<br>**3EB/132** | 1.53<br>17 190<br>**3EB/132** | 125 | 112 | |
| **7 100** | 2240 | 0.083<br>1 120<br>**4EB/2265** | 0.117<br>1 580<br>**4EB/2265** | – | – | – | – | – | – | – | – | 2240 | 1 600 | **0.71** |
| | 2000 | 0.1<br>1 320<br>**4EB/1930** | 0.109<br>1 430<br>**4EB/1930** | 0.162<br>2 240<br>**4EB/2026** | 0.228<br>3 150<br>**4EB/2026** | 0.322<br>4 450<br>**4EB/2026** | – | – | – | – | – | 2000 | 1 400 | |
| | 1800 | 0.081<br>1 120<br>**4EB/1812** | 0.115<br>1 590<br>**4EB/1812** | 0.201<br>2 650<br>**4EB/1726** | 0.239<br>3 150<br>**4EB/1726** | 0.336<br>4 440<br>**4EB/1726** | 0.453<br>6 270<br>**4EB/1812** | 0.64<br>8 840<br>**4EB/1812** | 0.81<br>10 600<br>**4EB/1711** | 0.9<br>12 470<br>**4EB/1812** | 1.04<br>13 580<br>**4EB/1711** | 1800 | 1 250 | |
| | 1600 | 0.096<br>1 320<br>**4EB/1610** | 0.138<br>1 900<br>**4EB/1610** | 0.162<br>2 240<br>**4EB/1621** | 0.224<br>3 150<br>**4EB/1649** | 0.322<br>4 450<br>**4EB/1621** | 0.475<br>6 250<br>**4EB/1544** | 0.67<br>8 820<br>**4EB/1544** | 0.94<br>12 430<br>**4EB/1544** | 0.94<br>12 430<br>**4EB/1544** | 0.94<br>12 430<br>**4EB/1544** | 1600 | 1 120 | |
| | 1400 | 0.099<br>1 320<br>**4EB/1392** | 0.143<br>1 900<br>**4EB/1392** | 0.198<br>2 650<br>**4EB/1405** | 0.28<br>3 750<br>**4EB/1405** | 0.395<br>5 300<br>**4EB/1405** | 0.453<br>6 270<br>**4EB/1450** | 0.64<br>8 840<br>**4EB/1450** | 0.8<br>10 600<br>**4EB/1392** | 0.9<br>12 470<br>**4EB/1450** | 1.13<br>15 000<br>**4EB/1392** | 1400 | 1 000 | |
| | 1250 | 0.119<br>1 600<br>**4EB/1270** | 0.139<br>1 900<br>**4EB/1288** | 0.201<br>2 650<br>**4EB/1245** | 0.295<br>3 750<br>**4EB/1197** | 0.417<br>5 300<br>**4EB/1197** | 0.56<br>7 500<br>**4EB/1256** | 0.8<br>10 600<br>**4EB/1256** | 0.94<br>12 500<br>**4EB/1256** | 1.13<br>15 000<br>**4EB/1256** | 1.32<br>17 650<br>**4EB/1256** | 1250 | 900 | |
| | 1120 | 0.122<br>1 600<br>**4EB/1097** | 0.16<br>2 100<br>**4EB/1097** | 0.238<br>3 150<br>**4EB/1107** | 0.28<br>3 750<br>**4EB/1124** | 0.395<br>5 300<br>**4EB/1124** | 0.59<br>7 500<br>**4EB/1070** | 0.83<br>10 600<br>**4EB/1070** | 0.98<br>12 500<br>**4EB/1070** | 1.17<br>15 000<br>**4EB/1070** | 1.41<br>18 000<br>**4EB/1070** | 1120 | 800 | |
| | 1000 | 0.117<br>1 600<br>**4EB/1016** | 0.141<br>1 900<br>**4EB/1004** | 0.195<br>2 570<br>**4EB/981** | 0.279<br>3 750<br>**4EB/998** | 0.389<br>5 300<br>**4EB/1013** | 0.54<br>7 250<br>**4EB/990** | 0.77<br>10 230<br>**4EB/990** | 1.08<br>14 420<br>**4EB/990** | 1.11<br>15 000<br>**4EB/1005** | 1.31<br>17 680<br>**4EB/1005** | 1000 | 710 | |
| | 900 | 0.115<br>1 600<br>**4EB/916** | 0.152<br>2 120<br>**4EB/916** | 0.235<br>3 150<br>**4EB/886** | 0.315<br>4 500<br>**4EB/943** | 0.374<br>5 350<br>**4EB/943** | 0.57<br>7 500<br>**4EB/871** | 0.8<br>10 600<br>**4EB/871** | 0.95<br>12 500<br>**4EB/871** | 1.14<br>15 000<br>**4EB/871** | 1.36<br>18 000<br>**4EB/871** | 900 | 630 | |
| | 800 | 0.119<br>1 600<br>**4EB/791** | 0.156<br>2 110<br>**4EB/791** | 0.231<br>3 150<br>**4EB/799** | 0.335<br>4 500<br>**4EB/787** | 0.469<br>6 300<br>**4EB/787** | 0.63<br>9 000<br>**4EB/844** | 0.81<br>11 640<br>**4EB/844** | 1.04<br>15 000<br>**4EB/844** | 1.14<br>16 410<br>**4EB/844** | 1.27<br>17 770<br>**4EB/818** | 800 | 560 | |
| | 710 | 0.115<br>1 600<br>**4EB/732** | 0.16<br>2 240<br>**4EB/732** | 0.223<br>3 150<br>**4EB/739** | 0.346<br>4 500<br>**4EB/680** | 0.485<br>6 300<br>**4EB/680** | 0.69<br>9 000<br>**4EB/687** | 0.95<br>12 500<br>**4EB/687** | 1.14<br>15 000<br>**4EB/687** | 1.34<br>17 520<br>**4EB/687** | 1.61<br>21 150<br>**4EB/687** | 710 | 500 | |
| | 630 | 0.119<br>1 600<br>**4EB/632** | 0.167<br>2 240<br>**4EB/632** | 0.233<br>3 150<br>**4EB/638** | 0.337<br>4 500<br>**4EB/630** | 0.471<br>6 300<br>**4EB/630** | 0.73<br>9 000<br>**4EB/585** | 1.01<br>12 500<br>**4EB/585** | 1.06<br>14 480<br>**4EB/645** | 1.06<br>14 480<br>**4EB/645** | 1.69<br>20 980<br>**4EB/585** | 630 | 450 | |
| | 560 | 0.125<br>1 600<br>**4EB/535** | 0.175<br>2 240<br>**4EB/535** | 0.243<br>3 150<br>**4EB/544** | 0.347<br>4 500<br>**4EB/544** | 0.485<br>6 300<br>**4EB/544** | 0.7<br>9 000<br>**4EB/541** | 0.97<br>12 500<br>**4EB/541** | 1.16<br>15 000<br>**4EB/541** | 1.39<br>18 000<br>**4EB/541** | 1.61<br>21 150<br>**4EB/549** | 560 | 400 | |
| | 500 | 0.118<br>1 600<br>**4EB/505** | 0.165<br>2 240<br>**4EB/505** | 0.236<br>3 150<br>**4EB/497** | 0.337<br>4 500<br>**4EB/497** | 0.433<br>5 780<br>**4EB/497** | 0.57<br>7 500<br>**4EB/493** | 0.8<br>10 600<br>**4EB/493** | 0.94<br>12 500<br>**4EB/493** | 1.13<br>15 000<br>**4EB/493** | 1.36<br>18 000<br>**4EB/493** | 500 | 355 | |
| | 450 | 0.119<br>1 600<br>**4EB/443** | 0.157<br>2 100<br>**4EB/443** | 0.226<br>3 150<br>**4EB/460** | 0.323<br>4 500<br>**4EB/460** | 0.452<br>6 300<br>**4EB/460** | 0.64<br>9 000<br>**4EB/461** | 0.89<br>12 500<br>**4EB/461** | 1.07<br>15 000<br>**4EB/461** | 1.29<br>18 000<br>**4EB/461** | 1.49<br>21 200<br>**4EB/468** | 450 | 315 | |
| | 400 | 0.116<br>1 600<br>**4EB/404** | 0.163<br>2 240<br>**4EB/404** | 0.221<br>3 150<br>**4EB/418** | 0.315<br>4 500<br>**4EB/418** | 0.485<br>6 300<br>**4EB/381** | 0.68<br>9 000<br>**4EB/389** | 0.94<br>12 500<br>**4EB/389** | 1.13<br>15 000<br>**4EB/389** | 1.3<br>17 240<br>**4EB/389** | 1.23<br>18 230<br>**4EB/433** | 400 | 280 | |
| | 355 | 0.118<br>1 600<br>**4EB/354** | 0.166<br>2 240<br>**4EB/354** | 0.227<br>3 150<br>**4EB/362** | 0.325<br>4 500<br>**4EB/362** | 0.455<br>6 300<br>**4EB/362** | 0.65<br>9 000<br>**4EB/364** | 0.9<br>12 500<br>**4EB/364** | 1.08<br>15 000<br>**4EB/364** | 1.28<br>18 000<br>**4EB/369** | 1.5<br>21 200<br>**4EB/369** | 355 | 250 | |
| | 315 | 0.118<br>1 600<br>**4EB/319** | 0.165<br>2 240<br>**4EB/319** | 0.232<br>3 150<br>**4EB/319** | 0.34<br>4 500<br>**4EB/310** | 0.485<br>6 300<br>**4EB/305** | 0.68<br>9 000<br>**4EB/311** | 0.94<br>12 500<br>**4EB/311** | 1.13<br>15 000<br>**4EB/311** | 1.36<br>18 000<br>**4EB/311** | 1.6<br>21 190<br>**4EB/311** | 315 | 224 | |
| | 280 | 0.124<br>1 600<br>**4EB/270** | 0.174<br>2 240<br>**4EB/270** | 0.227<br>3 150<br>**4EB/290** | 0.325<br>4 500<br>**4EB/290** | 0.455<br>6 300<br>**4EB/290** | 0.7<br>9 000<br>**4EB/271** | 0.97<br>12 500<br>**4EB/271** | 1.16<br>15 000<br>**4EB/271** | 1.3<br>18 000<br>**4EB/291** | 1.53<br>21 200<br>**4EB/291** | 280 | 200 | |
| | 250 | 0.119<br>1 600<br>**4EB/253** | 0.167<br>2 240<br>**4EB/253** | 0.247<br>3 150<br>**4EB/240** | 0.353<br>4 500<br>**4EB/240** | 0.494<br>6 300<br>**4EB/240** | 0.69<br>9 000<br>**4EB/245** | 0.96<br>12 500<br>**4EB/245** | 1.15<br>15 000<br>**4EB/245** | 1.38<br>18 000<br>**4EB/245** | 1.62<br>21 130<br>**4EB/245** | 250 | 180 | |
| | 224 | 0.125<br>1 600<br>**4EB/214** | 0.176<br>2 240<br>**4EB/214** | 0.231<br>3 150<br>**4EB/229** | 0.33<br>4 500<br>**4EB/229** | 0.462<br>6 300<br>**4EB/229** | 0.66<br>9 000<br>**4EB/229** | 0.91<br>12 500<br>**4EB/229** | 1.1<br>15 000<br>**4EB/229** | 1.31<br>18 000<br>**4EB/229** | 1.55<br>21 200<br>**4EB/229** | 224 | 160 | |
| | 200 | 0.124<br>1 600<br>**4EB/189** | 0.157<br>2 020<br>**4EB/189** | 0.24<br>3 150<br>**4EB/193** | 0.342<br>4 500<br>**4EB/193** | 0.479<br>6 300<br>**4EB/193** | 0.68<br>9 000<br>**4EB/194** | 0.94<br>12 500<br>**4EB/194** | 1.13<br>15 000<br>**4EB/194** | 1.37<br>18 000<br>**4EB/193** | 1.6<br>21 190<br>**4EB/194** | 200 | 140 | |
| | 200 | 0.103<br>1 320<br>**3EB/189** | 0.148<br>1 900<br>**3EB/189** | 0.192<br>2 650<br>**3EB/202** | 0.23<br>3 170<br>**3EB/202** | 0.324<br>4 470<br>**3EB/202** | 0.457<br>6 300<br>**3EB/202** | 0.64<br>8 880<br>**3EB/202** | 0.91<br>12 500<br>**3EB/202** | 0.91<br>12 520<br>**3EB/202** | 0.91<br>12 520<br>**3EB/202** | 200 | 140 | |
| | 180 | 0.116<br>1 600<br>**4EB/181** | 0.162<br>2 240<br>**4EB/181** | 0.227<br>3 150<br>**4EB/181** | 0.325<br>4 500<br>**4EB/181** | 0.455<br>6 300<br>**4EB/181** | 0.65<br>9 000<br>**4EB/182** | 0.9<br>12 500<br>**4EB/182** | 1.08<br>15 000<br>**4EB/182** | 1.3<br>18 000<br>**4EB/182** | 1.53<br>21 200<br>**4EB/182** | 180 | 125 | |
| | 160 | 0.12<br>1 600<br>**4EB/157** | 0.152<br>2 020<br>**4EB/157** | 0.231<br>3 150<br>**4EB/160** | 0.33<br>4 500<br>**4EB/160** | 0.463<br>6 300<br>**4EB/160** | 0.65<br>9 000<br>**4EB/163** | 0.9<br>12 500<br>**4EB/163** | 1.15<br>15 000<br>**4EB/153** | 1.38<br>18 000<br>**4EB/153** | 1.52<br>19 850<br>**4EB/153** | 160 | 112 | |
| | 160 | 0.095<br>1 320<br>**3EB/163** | 0.137<br>1 900<br>**3EB/163** | 0.19<br>2 580<br>**3EB/159** | 0.267<br>3 750<br>**3EB/164** | 0.378<br>5 300<br>**3EB/164** | 0.53<br>7 500<br>**3EB/164** | 0.76<br>10 600<br>**3EB/164** | 0.89<br>12 500<br>**3EB/164** | 1.07<br>15 000<br>**3EB/164** | 1.27<br>17 780<br>**3EB/164** | 160 | 112 | |

| $n_{N2} \times L_h$ | $i_N$ | Gear reducer size<br>$P_{N2}$ kW<br>$M_{N2}$ N m<br>... / i<br>030A | 042A | 060A | 085A | 125A | 180A | 250A | 355A | 500A | 710A | $i_N$ | $n_1$ min$^{-1}$ | $n_{N2}$ |
|---|---|---|---|---|---|---|---|---|---|---|---|---|---|---|
| **9 000** | 140 | 2.59<br>27 530<br>**3EB/139** | 3<br>32 920<br>**3EB/143** | 5<br>53 390<br>**3EB/139** | 6<br>63 550<br>**3EB/139** | 11.3<br>111 960<br>**3EB/129** | 12<br>131 210<br>**3EB/143** | 21.5<br>236 000<br>**3EB/143** | 24<br>263 120<br>**3EB/143** | – | – | 140 | 125 | **0.9** |
| | 125 | 2.52<br>27 320<br>**3EB/127** | 3.05<br>31 560<br>**3EB/122** | 5.1<br>53 310<br>**3EB/123** | 7.6<br>80 000<br>**3EB/124** | 10<br>107 280<br>**3EB/125** | 10.7<br>117 610<br>**3EB/128** | 21.4<br>236 000<br>**3EB/129** | 21.5<br>237 440<br>**3EB/129** | – | – | 125 | 112 | |
| **7 100** | 2240 | – | – | – | – | – | – | – | – | – | – | 2240 | 1 600 | **0.71** |
| | 2000 | – | – | – | – | – | – | – | – | – | – | 2000 | 1 400 | |
| | 1800 | – | – | – | – | – | – | – | – | – | – | 1800 | 1 250 | |
| | 1600 | 1.88<br>24 510<br>**4EB/1531** | – | – | – | – | – | – | – | – | – | 1600 | 1 120 | |
| | 1400 | – | – | – | – | – | – | – | – | – | – | 1400 | 1 000 | |
| | 1250 | 2.12<br>28 000<br>**4EB/1246** | – | 4.38<br>54 710<br>**4EB/1176** | 6.4<br>80 000<br>**4EB/1184** | 8.7<br>112 000<br>**4EB/1213** | – | – | – | – | – | 1250 | 900 | |
| | 1120 | 2.21<br>28 000<br>**4EB/1061** | 3.05<br>39 900<br>**4EB/1095** | 4.33<br>54 840<br>**4EB/1061** | 6.3<br>80 000<br>**4EB/1061** | – | 12.3<br>160 000<br>**4EB/1093** | – | – | – | – | 1120 | 800 | |
| | 1000 | 2.15<br>28 100<br>**4EB/971** | 3.01<br>40 000<br>**4EB/988** | 4.27<br>54 970<br>**4EB/957** | 6.2<br>80 000<br>**4EB/963** | 8.6<br>112 000<br>**4EB/970** | 11.2<br>147 660<br>**4EB/980** | – | – | – | – | 1000 | 710 | |
| | 900 | 2.14<br>28 000<br>**4EB/864** | 2.96<br>40 000<br>**4EB/891** | 4.21<br>55 110<br>**4EB/864** | 6.1<br>80 000<br>**4EB/864** | 7.9<br>112 000<br>**4EB/932** | 11.9<br>160 000<br>**4EB/890** | 18.5<br>236 000<br>**4EB/840** | 25.7<br>335 000<br>**4EB/860** | 36.5<br>475 000<br>**4EB/859** | 48.3<br>630 000<br>**4EB/860** | 900 | 630 | |
| | 800 | 2.23<br>31 500<br>**4EB/827** | 2.96<br>42 730<br>**4EB/845** | 4<br>55 620<br>**4EB/815** | 6.3<br>90 000<br>**4EB/837** | 7.8<br>112 000<br>**4EB/841** | 11.8<br>160 000<br>**4EB/798** | 18.4<br>236 000<br>**4EB/753** | 25.3<br>335 000<br>**4EB/776** | 36.2<br>475 000<br>**4EB/770** | 47.6<br>630 000<br>**4EB/776** | 800 | 560 | |
| | 710 | 2.45<br>31 500<br>**4EB/673** | 3.21<br>42 130<br>**4EB/688** | 4.66<br>59 860<br>**4EB/673** | 5.7<br>80 000<br>**4EB/736** | 8<br>111 800<br>**4EB/735** | 12.3<br>160 000<br>**4EB/679** | 18.4<br>236 000<br>**4EB/672** | 25<br>335 000<br>**4EB/701** | 31.8<br>446 120<br>**4EB/735** | 46.7<br>656 400<br>**4EB/736** | 710 | 500 | |
| | 630 | 2.1<br>28 210<br>**4EB/632** | 2.97<br>40 000<br>**4EB/634** | 4.02<br>55 580<br>**4EB/652** | 6.3<br>90 000<br>**4EB/669** | 8<br>111 850<br>**4EB/663** | 13.2<br>180 000<br>**4EB/644** | 18.9<br>260 410<br>**4EB/648** | 26.6<br>375 000<br>**4EB/664** | 31.9<br>445 840<br>**4EB/659** | 46.6<br>656 660<br>**4EB/664** | 630 | 450 | |
| | 560 | 2.3<br>31 500<br>**4EB/573** | 3.48<br>45 000<br>**4EB/542** | 4.66<br>59 860<br>**4EB/538** | 6.9<br>90 000<br>**4EB/545** | 8<br>111 800<br>**4EB/588** | 13<br>180 000<br>**4EB/581** | 18.2<br>236 000<br>**4EB/544** | 25<br>335 000<br>**4EB/561** | 31.8<br>446 120<br>**4EB/588** | 49.6<br>710 000<br>**4EB/600** | 560 | 400 | |
| | 500 | 2.21<br>31 500<br>**4EB/531** | 2.93<br>40 000<br>**4EB/507** | 4.02<br>55 570<br>**4EB/514** | 5.7<br>80 000<br>**4EB/518** | 9.7<br>125 000<br>**4EB/479** | 13<br>180 000<br>**4EB/515** | 19<br>265 000<br>**4EB/519** | 26.6<br>375 000<br>**4EB/524** | 41.1<br>530 000<br>**4EB/479** | 55<br>710 000<br>**4EB/480** | 500 | 355 | |
| | 450 | 2.27<br>31 500<br>**4EB/459** | 3.42<br>45 000<br>**4EB/434** | 4.36<br>60 580<br>**4EB/459** | 6.4<br>90 000<br>**4EB/464** | 9.5<br>125 000<br>**4EB/432** | 12.8<br>180 000<br>**4EB/465** | 18.8<br>265 000<br>**4EB/465** | 28.6<br>375 000<br>**4EB/433** | 31.8<br>446 200<br>**4EB/463** | 54<br>710 000<br>**4EB/433** | 450 | 315 | |
| | 400 | 2.18<br>31 500<br>**4EB/424** | 2.91<br>40 000<br>**4EB/404** | 4.21<br>60 950<br>**4EB/424** | 6.2<br>90 000<br>**4EB/424** | 9.7<br>125 000<br>**4EB/378** | 12.7<br>174 460<br>**4EB/401** | 19<br>265 000<br>**4EB/409** | 26.2<br>375 000<br>**4EB/419** | 41.1<br>530 000<br>**4EB/378** | 51<br>710 000<br>**4EB/410** | 400 | 280 | |
| | 355 | 2.28<br>31 500<br>**4EB/362** | 3.19<br>45 000<br>**4EB/370** | 4.38<br>60 520<br>**4EB/362** | 6.4<br>90 000<br>**4EB/366** | 9.6<br>125 000<br>**4EB/341** | 13<br>180 000<br>**4EB/362** | 18.9<br>265 000<br>**4EB/367** | 26.5<br>375 000<br>**4EB/370** | 41<br>530 000<br>**4EB/339** | 54<br>710 000<br>**4EB/341** | 355 | 250 | |
| | 315 | 2.42<br>31 500<br>**4EB/305** | 3.39<br>45 000<br>**4EB/311** | 4.05<br>55 490<br>**4EB/321** | 6.3<br>90 000<br>**4EB/335** | 9.1<br>125 000<br>**4EB/323** | 12.9<br>174 300<br>**4EB/317** | 19.2<br>265 000<br>**4EB/324** | 26.6<br>375 000<br>**4EB/330** | 38.3<br>527 310<br>**4EB/323** | 51<br>710 000<br>**4EB/324** | 315 | 224 | |
| | 280 | 2.31<br>31 500<br>**4EB/285** | 3.48<br>45 000<br>**4EB/271** | 4.42<br>60 430<br>**4EB/287** | 6.6<br>90 000<br>**4EB/285** | 8.7<br>125 000<br>**4EB/299** | 13.2<br>180 000<br>**4EB/286** | 19.1<br>265 000<br>**4EB/291** | 29.2<br>375 000<br>**4EB/269** | 37.1<br>530 000<br>**4EB/299** | 55<br>710 000<br>**4EB/271** | 280 | 200 | |
| | 250 | 2.47<br>31 500<br>**4EB/240** | 3.45<br>45 000<br>**4EB/246** | 4.69<br>59 780<br>**4EB/240** | 7<br>90 000<br>**4EB/243** | 9.2<br>125 000<br>**4EB/256** | 13.1<br>174 160<br>**4EB/251** | 19.5<br>265 000<br>**4EB/256** | 27<br>375 000<br>**4EB/262** | 38.8<br>526 870<br>**4EB/256** | 52<br>710 000<br>**4EB/256** | 250 | 180 | |
| | 224 | 2.34<br>31 500<br>**4EB/226** | 3.26<br>45 000<br>**4EB/231** | 4.42<br>59 660<br>**4EB/226** | 6.7<br>90 000<br>**4EB/226** | 9.1<br>125 000<br>**4EB/231** | 13.3<br>180 000<br>**4EB/226** | 19.4<br>265 000<br>**4EB/229** | 27.1<br>375 000<br>**4EB/231** | 38.7<br>530 000<br>**4EB/230** | 51<br>710 000<br>**4EB/231** | 224 | 160 | |
| | 200 | 2.42<br>31 500<br>**4EB/190** | 3.39<br>45 000<br>**4EB/195** | 4.62<br>59 960<br>**4EB/190** | 6.8<br>90 000<br>**4EB/193** | 8.4<br>112 000<br>**4EB/195** | 13.7<br>180 000<br>**4EB/193** | 16.6<br>236 000<br>**4EB/209** | 25.8<br>375 000<br>**4EB/213** | 37.2<br>530 000<br>**4EB/209** | 48.8<br>710 000<br>**4EB/213** | 200 | 140 | |
| | 200 | 1.81<br>24 690<br>**3EB/200** | – | – | – | – | – | – | – | – | – | 200 | 140 | |
| | 180 | 2.31<br>31 500<br>**4EB/178** | 3.23<br>45 000<br>**4EB/182** | 4.3<br>58 540<br>**4EB/178** | 6.6<br>90 000<br>**4EB/178** | 8.6<br>119 680<br>**4EB/182** | 13.2<br>180 000<br>**4EB/179** | 17.9<br>244 390<br>**4EB/179** | 26.9<br>375 000<br>**4EB/182** | 35.8<br>489 700<br>**4EB/179** | 51<br>710 000<br>**4EB/182** | 180 | 125 | |
| | 160 | 2.46<br>31 500<br>**4EB/150** | 3.44<br>45 000<br>**4EB/153** | 3.85<br>53 350<br>**4EB/162** | 7<br>90 000<br>**4EB/150** | 7.7<br>100 860<br>**4EB/153** | 14<br>180 000<br>**4EB/150** | – | – | – | – | 160 | 112 | |
| | 160 | 2.01<br>28 000<br>**3EB/163** | 2.52<br>32 650<br>**3EB/152** | 4.2<br>55 140<br>**3EB/154** | 5.4<br>70 900<br>**3EB/155** | 8.3<br>112 000<br>**3EB/159** | – | – | – | – | – | 160 | 112 | |

| $n_{N2} \times L_h$ | $i_N$ | Gear reducer size<br>$P_{N2}$ kW<br>$M_{N2}$ N m<br>... / i<br>001A | 002A | 003A | 004A | 006A | 009A | 012A | 015A | 018A | 021A | $i_N$ | $n_1$ min$^{-1}$ | $n_{N2}$ |
|---|---|---|---|---|---|---|---|---|---|---|---|---|---|---|
| **5 600** | 2240 | 0.065<br>1 120<br>**4EB/2265** | 0.092<br>1 600<br>**4EB/2265** | – | – | – | – | – | – | – | – | 2240 | 1 250 | **0.56** |
| | 2000 | 0.08<br>1 320<br>**4EB/1930** | 0.09<br>1 480<br>**4EB/1930** | 0.13<br>2 240<br>**4EB/2026** | 0.182<br>3 150<br>**4EB/2026** | 0.26<br>4 500<br>**4EB/2026** | – | – | – | – | – | 2000 | 1 120 | |
| | 1800 | 0.065<br>1 120<br>**4EB/1812** | 0.092<br>1 600<br>**4EB/1812** | 0.161<br>2 650<br>**4EB/1726** | 0.197<br>3 250<br>**4EB/1726** | 0.278<br>4 590<br>**4EB/1726** | 0.364<br>6 300<br>**4EB/1812** | 0.52<br>9 000<br>**4EB/1812** | 0.65<br>10 600<br>**4EB/1711** | 0.72<br>12 500<br>**4EB/1812** | 0.86<br>14 020<br>**4EB/1711** | 1800 | 1 000 | |
| | 1600 | 0.077<br>1 320<br>**4EB/1610** | 0.111<br>1 900<br>**4EB/1610** | 0.13<br>2 240<br>**4EB/1621** | 0.18<br>3 150<br>**4EB/1649** | 0.262<br>4 500<br>**4EB/1621** | 0.395<br>6 460<br>**4EB/1544** | 0.56<br>9 120<br>**4EB/1544** | 0.76<br>12 500<br>**4EB/1544** | 0.78<br>12 850<br>**4EB/1544** | 0.78<br>12 850<br>**4EB/1544** | 1600 | 900 | |
| | 1400 | 0.079<br>1 320<br>**4EB/1392** | 0.114<br>1 900<br>**4EB/1392** | 0.158<br>2 650<br>**4EB/1405** | 0.224<br>3 750<br>**4EB/1405** | 0.316<br>5 300<br>**4EB/1405** | 0.364<br>6 300<br>**4EB/1450** | 0.52<br>9 000<br>**4EB/1450** | 0.64<br>10 600<br>**4EB/1392** | 0.72<br>12 500<br>**4EB/1450** | 0.9<br>15 000<br>**4EB/1392** | 1400 | 800 | |
| | 1250 | 0.094<br>1 600<br>**4EB/1270** | 0.11<br>1 900<br>**4EB/1288** | 0.158<br>2 650<br>**4EB/1245** | 0.233<br>3 750<br>**4EB/1197** | 0.329<br>5 300<br>**4EB/1197** | 0.444<br>7 500<br>**4EB/1256** | 0.63<br>10 600<br>**4EB/1256** | 0.74<br>12 500<br>**4EB/1256** | 0.89<br>15 000<br>**4EB/1256** | 1.07<br>18 000<br>**4EB/1256** | 1250 | 710 | |
| | 1120 | 0.096<br>1 600<br>**4EB/1097** | 0.131<br>2 170<br>**4EB/1097** | 0.188<br>3 150<br>**4EB/1107** | 0.22<br>3 750<br>**4EB/1124** | 0.311<br>5 300<br>**4EB/1124** | 0.462<br>7 500<br>**4EB/1070** | 0.65<br>10 600<br>**4EB/1070** | 0.77<br>12 500<br>**4EB/1070** | 0.92<br>15 000<br>**4EB/1070** | 1.11<br>18 000<br>**4EB/1070** | 1120 | 630 | |
| | 1000 | 0.092<br>1 600<br>**4EB/1016** | 0.111<br>1 900<br>**4EB/1004** | 0.159<br>2 670<br>**4EB/981** | 0.22<br>3 750<br>**4EB/998** | 0.307<br>5 300<br>**4EB/1013** | 0.445<br>7 520<br>**4EB/990** | 0.63<br>10 600<br>**4EB/990** | 0.89<br>14 950<br>**4EB/990** | 0.88<br>15 000<br>**4EB/1005** | 1.05<br>18 000<br>**4EB/1005** | 1000 | 560 | |
| | 900 | 0.091<br>1 600<br>**4EB/916** | 0.125<br>2 190<br>**4EB/916** | 0.186<br>3 150<br>**4EB/886** | 0.25<br>4 500<br>**4EB/943** | 0.301<br>5 420<br>**4EB/943** | 0.451<br>7 500<br>**4EB/871** | 0.64<br>10 600<br>**4EB/871** | 0.75<br>12 500<br>**4EB/871** | 0.9<br>15 000<br>**4EB/871** | 1.08<br>18 000<br>**4EB/871** | 900 | 500 | |
| | 800 | 0.095<br>1 600<br>**4EB/791** | 0.13<br>2 180<br>**4EB/791** | 0.186<br>3 150<br>**4EB/799** | 0.269<br>4 500<br>**4EB/787** | 0.377<br>6 300<br>**4EB/787** | 0.5<br>9 000<br>**4EB/844** | 0.66<br>11 800<br>**4EB/844** | 0.84<br>15 000<br>**4EB/844** | 0.93<br>16 640<br>**4EB/844** | 1.04<br>18 000<br>**4EB/818** | 800 | 450 | |
| | 710 | 0.092<br>1 600<br>**4EB/732** | 0.128<br>2 240<br>**4EB/732** | 0.178<br>3 150<br>**4EB/739** | 0.277<br>4 500<br>**4EB/680** | 0.388<br>6 300<br>**4EB/680** | 0.55<br>9 000<br>**4EB/687** | 0.76<br>12 500<br>**4EB/687** | 0.92<br>15 000<br>**4EB/687** | 1.1<br>18 000<br>**4EB/687** | 1.29<br>21 200<br>**4EB/687** | 710 | 400 | |
| | 630 | 0.094<br>1 600<br>**4EB/632** | 0.132<br>2 240<br>**4EB/632** | 0.184<br>3 150<br>**4EB/638** | 0.266<br>4 500<br>**4EB/630** | 0.372<br>6 300<br>**4EB/630** | 0.57<br>9 000<br>**4EB/585** | 0.79<br>12 500<br>**4EB/585** | 0.86<br>15 000<br>**4EB/645** | 0.87<br>15 010<br>**4EB/645** | 1.35<br>21 200<br>**4EB/585** | 630 | 355 | |
| | 560 | 0.099<br>1 600<br>**4EB/535** | 0.138<br>2 240<br>**4EB/535** | 0.191<br>3 150<br>**4EB/544** | 0.273<br>4 500<br>**4EB/544** | 0.382<br>6 300<br>**4EB/544** | 0.55<br>9 000<br>**4EB/541** | 0.76<br>12 500<br>**4EB/541** | 0.91<br>15 000<br>**4EB/541** | 1.1<br>18 000<br>**4EB/541** | 1.27<br>21 200<br>**4EB/549** | 560 | 315 | |
| | 500 | 0.093<br>1 600<br>**4EB/505** | 0.13<br>2 240<br>**4EB/505** | 0.186<br>3 150<br>**4EB/497** | 0.266<br>4 500<br>**4EB/497** | 0.346<br>5 860<br>**4EB/497** | 0.446<br>7 500<br>**4EB/493** | 0.63<br>10 600<br>**4EB/493** | 0.74<br>12 500<br>**4EB/493** | 0.89<br>15 000<br>**4EB/493** | 1.07<br>18 000<br>**4EB/493** | 500 | 280 | |
| | 450 | 0.094<br>1 600<br>**4EB/443** | 0.129<br>2 180<br>**4EB/443** | 0.179<br>3 150<br>**4EB/460** | 0.256<br>4 500<br>**4EB/460** | 0.359<br>6 300<br>**4EB/460** | 0.51<br>9 000<br>**4EB/461** | 0.71<br>12 500<br>**4EB/461** | 0.85<br>15 000<br>**4EB/461** | 1.02<br>18 000<br>**4EB/461** | 1.19<br>21 200<br>**4EB/468** | 450 | 250 | |
| | 400 | 0.093<br>1 600<br>**4EB/404** | 0.13<br>2 240<br>**4EB/404** | 0.177<br>3 150<br>**4EB/418** | 0.252<br>4 500<br>**4EB/418** | 0.388<br>6 300<br>**4EB/381** | 0.54<br>9 000<br>**4EB/389** | 0.75<br>12 500<br>**4EB/389** | 0.91<br>15 000<br>**4EB/389** | 1.04<br>17 240<br>**4EB/389** | 1<br>18 480<br>**4EB/433** | 400 | 224 | |
| | 355 | 0.095<br>1 600<br>**4EB/354** | 0.132<br>2 240<br>**4EB/354** | 0.182<br>3 150<br>**4EB/362** | 0.26<br>4 500<br>**4EB/362** | 0.364<br>6 300<br>**4EB/362** | 0.52<br>9 000<br>**4EB/364** | 0.72<br>12 500<br>**4EB/364** | 0.86<br>15 000<br>**4EB/364** | 1.02<br>18 000<br>**4EB/369** | 1.2<br>21 200<br>**4EB/369** | 355 | 200 | |
| | 315 | 0.095<br>1 600<br>**4EB/319** | 0.132<br>2 240<br>**4EB/319** | 0.186<br>3 150<br>**4EB/319** | 0.273<br>4 500<br>**4EB/310** | 0.389<br>6 300<br>**4EB/305** | 0.55<br>9 000<br>**4EB/311** | 0.76<br>12 500<br>**4EB/311** | 0.91<br>15 000<br>**4EB/311** | 1.09<br>18 000<br>**4EB/311** | 1.29<br>21 200<br>**4EB/311** | 315 | 180 | |
| | 280 | 0.099<br>1 600<br>**4EB/270** | 0.139<br>2 240<br>**4EB/270** | 0.182<br>3 150<br>**4EB/290** | 0.26<br>4 500<br>**4EB/290** | 0.364<br>6 300<br>**4EB/290** | 0.56<br>9 000<br>**4EB/271** | 0.77<br>12 500<br>**4EB/271** | 0.93<br>15 000<br>**4EB/271** | 1.04<br>18 000<br>**4EB/291** | 1.22<br>21 200<br>**4EB/291** | 280 | 160 | |
| | 250 | 0.093<br>1 600<br>**4EB/253** | 0.13<br>2 240<br>**4EB/253** | 0.192<br>3 150<br>**4EB/240** | 0.274<br>4 500<br>**4EB/240** | 0.384<br>6 300<br>**4EB/240** | 0.54<br>9 000<br>**4EB/245** | 0.75<br>12 500<br>**4EB/245** | 0.9<br>15 000<br>**4EB/245** | 1.08<br>18 000<br>**4EB/245** | 1.27<br>21 200<br>**4EB/245** | 250 | 140 | |
| | 224 | 0.098<br>1 600<br>**4EB/214** | 0.137<br>2 240<br>**4EB/214** | 0.18<br>3 150<br>**4EB/229** | 0.258<br>4 500<br>**4EB/229** | 0.361<br>6 300<br>**4EB/229** | 0.51<br>9 000<br>**4EB/229** | 0.71<br>12 500<br>**4EB/229** | 0.86<br>15 000<br>**4EB/229** | 1.03<br>18 000<br>**4EB/229** | 1.21<br>21 200<br>**4EB/229** | 224 | 125 | |
| | 200 | 0.099<br>1 600<br>**4EB/189** | 0.126<br>2 020<br>**4EB/189** | 0.192<br>3 150<br>**4EB/193** | 0.274<br>4 500<br>**4EB/193** | 0.383<br>6 300<br>**4EB/193** | 0.54<br>9 000<br>**4EB/194** | 0.75<br>12 500<br>**4EB/194** | 0.91<br>15 000<br>**4EB/194** | 1.09<br>18 000<br>**4EB/193** | 1.28<br>21 200<br>**4EB/194** | 200 | 112 | |
| | 200 | 0.082<br>1 320<br>**3EB/189** | 0.118<br>1 900<br>**3EB/189** | 0.154<br>2 650<br>**3EB/202** | 0.19<br>3 280<br>**3EB/202** | 0.268<br>4 620<br>**3EB/202** | 0.378<br>6 510<br>**3EB/202** | 0.53<br>9 190<br>**3EB/202** | 0.73<br>12 500<br>**3EB/202** | 0.75<br>12 950<br>**3EB/202** | 0.75<br>12 950<br>**3EB/202** | 200 | 112 | |
| **4 500** | 2240 | 0.052<br>1 120<br>**4EB/2265** | 0.074<br>1 600<br>**4EB/2265** | – | – | – | – | – | – | – | – | 2240 | 1 000 | **0.45** |
| | 2000 | 0.064<br>1 320<br>**4EB/1930** | 0.075<br>1 530<br>**4EB/1930** | 0.104<br>2 240<br>**4EB/2026** | 0.147<br>3 150<br>**4EB/2026** | 0.209<br>4 500<br>**4EB/2026** | – | – | – | – | – | 2000 | 900 | |
| | 1800 | 0.052<br>1 120<br>**4EB/1812** | 0.074<br>1 600<br>**4EB/1812** | 0.129<br>2 650<br>**4EB/1726** | 0.163<br>3 370<br>**4EB/1726** | 0.23<br>4 750<br>**4EB/1726** | 0.291<br>6 300<br>**4EB/1812** | 0.416<br>9 000<br>**4EB/1812** | 0.52<br>10 600<br>**4EB/1711** | 0.58<br>12 500<br>**4EB/1812** | 0.71<br>14 500<br>**4EB/1711** | 1800 | 800 | |
| | 1600 | 0.061<br>1 320<br>**4EB/1610** | 0.088<br>1 900<br>**4EB/1610** | 0.103<br>2 240<br>**4EB/1621** | 0.142<br>3 150<br>**4EB/1649** | 0.206<br>4 500<br>**4EB/1621** | 0.323<br>6 700<br>**4EB/1544** | 0.455<br>9 450<br>**4EB/1544** | 0.6<br>12 500<br>**4EB/1544** | 0.64<br>13 320<br>**4EB/1544** | 0.64<br>13 320<br>**4EB/1544** | 1600 | 710 | |
| | 1400 | 0.063<br>1 320<br>**4EB/1392** | 0.09<br>1 900<br>**4EB/1392** | 0.124<br>2 650<br>**4EB/1405** | 0.176<br>3 750<br>**4EB/1405** | 0.249<br>5 300<br>**4EB/1405** | 0.287<br>6 300<br>**4EB/1450** | 0.41<br>9 000<br>**4EB/1450** | 0.5<br>10 600<br>**4EB/1392** | 0.57<br>12 500<br>**4EB/1450** | 0.71<br>15 000<br>**4EB/1392** | 1400 | 630 | |
| | 1250 | 0.074<br>1 600<br>**4EB/1270** | 0.086<br>1 900<br>**4EB/1288** | 0.125<br>2 650<br>**4EB/1245** | 0.184<br>3 750<br>**4EB/1197** | 0.26<br>5 300<br>**4EB/1197** | 0.35<br>7 500<br>**4EB/1256** | 0.495<br>10 600<br>**4EB/1256** | 0.58<br>12 500<br>**4EB/1256** | 0.7<br>15 000<br>**4EB/1256** | 0.84<br>18 000<br>**4EB/1256** | 1250 | 560 | |

| $n_{N2} \times L_h$ | $i_N$ | Gear reducer size<br>$P_{N2}$ kW<br>$M_{N2}$ N m<br>... / i<br>030A | 042A | 060A | 085A | 125A | 180A | 250A | 355A | 500A | 710A | $i_N$ | $n_1$ min$^{-1}$ | $n_{N2}$ |
|---|---|---|---|---|---|---|---|---|---|---|---|---|---|---|
| **5 600** | 2240 | – | – | – | – | – | – | – | – | – | – | 2240 | 1 250 | **0.56** |
| | 2000 | – | – | – | – | – | – | – | – | – | – | 2000 | 1 120 | |
| | 1800 | – | – | – | – | – | – | – | – | – | – | 1800 | 1 000 | |
| | 1600 | 1.56<br>25 340<br>**4EB/1531** | – | – | – | – | – | – | – | – | – | 1600 | 900 | |
| | 1400 | – | – | – | – | – | – | – | – | – | – | 1400 | 800 | |
| | 1250 | 1.67<br>28 000<br>**4EB/1246** | – | 3.54<br>56 000<br>**4EB/1176** | 5<br>80 000<br>**4EB/1184** | 6.9<br>112 000<br>**4EB/1213** | – | – | – | – | – | 1250 | 710 | |
| | 1120 | 1.74<br>28 000<br>**4EB/1061** | 2.41<br>40 000<br>**4EB/1095** | 3.48<br>56 000<br>**4EB/1061** | 4.97<br>80 000<br>**4EB/1061** | – | 9.7<br>160 000<br>**4EB/1093** | – | – | – | – | 1120 | 630 | |
| | 1000 | 1.76<br>29 130<br>**4EB/971** | 2.37<br>40 000<br>**4EB/988** | 3.43<br>56 000<br>**4EB/957** | 4.87<br>80 000<br>**4EB/963** | 6.8<br>112 000<br>**4EB/970** | 9<br>149 820<br>**4EB/980** | – | – | – | – | 1000 | 560 | |
| | 900 | 1.7<br>28 000<br>**4EB/864** | 2.35<br>40 000<br>**4EB/891** | 3.4<br>56 000<br>**4EB/864** | 4.85<br>80 000<br>**4EB/864** | 6.3<br>112 000<br>**4EB/932** | 9.4<br>160 000<br>**4EB/890** | 14.7<br>236 000<br>**4EB/840** | 20.4<br>335 000<br>**4EB/860** | 28.9<br>475 000<br>**4EB/859** | 38.3<br>630 000<br>**4EB/860** | 900 | 500 | |
| | 800 | 1.79<br>31 500<br>**4EB/827** | 2.46<br>44 170<br>**4EB/845** | 3.24<br>56 000<br>**4EB/815** | 5.1<br>90 000<br>**4EB/837** | 6.3<br>112 000<br>**4EB/841** | 9.5<br>160 000<br>**4EB/798** | 14.8<br>236 000<br>**4EB/753** | 20.3<br>335 000<br>**4EB/776** | 29.1<br>475 000<br>**4EB/770** | 38.2<br>630 000<br>**4EB/776** | 800 | 450 | |
| | 710 | 1.96<br>31 500<br>**4EB/673** | 2.65<br>43 580<br>**4EB/688** | 3.85<br>61 910<br>**4EB/673** | 4.55<br>80 000<br>**4EB/736** | 6.6<br>115 640<br>**4EB/735** | 9.9<br>160 000<br>**4EB/679** | 14.7<br>236 000<br>**4EB/672** | 20<br>335 000<br>**4EB/701** | 26.3<br>461 430<br>**4EB/735** | 38.6<br>678 940<br>**4EB/736** | 710 | 400 | |
| | 630 | 1.72<br>29 240<br>**4EB/632** | 2.35<br>40 000<br>**4EB/634** | 3.19<br>56 000<br>**4EB/652** | 5<br>90 000<br>**4EB/669** | 6.5<br>115 930<br>**4EB/663** | 10.4<br>180 000<br>**4EB/644** | 15.2<br>265 000<br>**4EB/648** | 21<br>375 000<br>**4EB/664** | 26.1<br>462 130<br>**4EB/659** | 38.1<br>680 650<br>**4EB/664** | 630 | 355 | |
| | 560 | 1.81<br>31 500<br>**4EB/573** | 2.74<br>45 000<br>**4EB/542** | 3.8<br>62 060<br>**4EB/538** | 5.4<br>90 000<br>**4EB/545** | 6.5<br>115 920<br>**4EB/588** | 10.2<br>180 000<br>**4EB/581** | 14.3<br>236 000<br>**4EB/544** | 19.7<br>335 000<br>**4EB/561** | 26<br>462 540<br>**4EB/588** | 39.1<br>710 000<br>**4EB/600** | 560 | 315 | |
| | 500 | 1.74<br>31 500<br>**4EB/531** | 2.31<br>40 000<br>**4EB/507** | 3.19<br>56 000<br>**4EB/514** | 4.53<br>80 000<br>**4EB/518** | 7.7<br>125 000<br>**4EB/479** | 10.2<br>180 000<br>**4EB/515** | 15<br>265 000<br>**4EB/519** | 21<br>375 000<br>**4EB/524** | 32.4<br>530 000<br>**4EB/479** | 43.4<br>710 000<br>**4EB/480** | 500 | 280 | |
| | 450 | 1.8<br>31 500<br>**4EB/459** | 2.72<br>45 000<br>**4EB/434** | 3.58<br>62 730<br>**4EB/459** | 5.1<br>90 000<br>**4EB/464** | 7.6<br>125 000<br>**4EB/432** | 10.1<br>180 000<br>**4EB/465** | 14.9<br>265 000<br>**4EB/465** | 22.7<br>375 000<br>**4EB/433** | 26.1<br>462 080<br>**4EB/463** | 42.9<br>710 000<br>**4EB/433** | 450 | 250 | |
| | 400 | 1.74<br>31 500<br>**4EB/424** | 2.33<br>40 000<br>**4EB/404** | 3.48<br>63 000<br>**4EB/424** | 4.97<br>90 000<br>**4EB/424** | 7.8<br>125 000<br>**4EB/378** | 10.3<br>176 860<br>**4EB/401** | 15.2<br>265 000<br>**4EB/409** | 21<br>375 000<br>**4EB/419** | 32.9<br>530 000<br>**4EB/378** | 40.6<br>710 000<br>**4EB/410** | 400 | 224 | |
| | 355 | 1.82<br>31 500<br>**4EB/362** | 2.55<br>45 000<br>**4EB/370** | 3.63<br>62 590<br>**4EB/362** | 5.2<br>90 000<br>**4EB/366** | 7.7<br>125 000<br>**4EB/341** | 10.4<br>180 000<br>**4EB/362** | 15.1<br>265 000<br>**4EB/367** | 21.2<br>375 000<br>**4EB/370** | 32.8<br>530 000<br>**4EB/339** | 43.6<br>710 000<br>**4EB/341** | 355 | 200 | |
| | 315 | 1.95<br>31 500<br>**4EB/305** | 2.72<br>45 000<br>**4EB/311** | 3.28<br>56 000<br>**4EB/321** | 5.1<br>90 000<br>**4EB/335** | 7.3<br>125 000<br>**4EB/323** | 10.5<br>176 660<br>**4EB/317** | 15.4<br>265 000<br>**4EB/324** | 21.4<br>375 000<br>**4EB/330** | 30.9<br>530 000<br>**4EB/323** | 41.4<br>710 000<br>**4EB/324** | 315 | 180 | |
| | 280 | 1.85<br>31 500<br>**4EB/285** | 2.78<br>45 000<br>**4EB/271** | 3.65<br>62 510<br>**4EB/287** | 5.3<br>90 000<br>**4EB/285** | 7<br>125 000<br>**4EB/299** | 10.6<br>180 000<br>**4EB/286** | 15.3<br>265 000<br>**4EB/291** | 23.3<br>375 000<br>**4EB/269** | 29.7<br>530 000<br>**4EB/299** | 44<br>710 000<br>**4EB/271** | 280 | 160 | |
| | 250 | 1.92<br>31 500<br>**4EB/240** | 2.69<br>45 000<br>**4EB/246** | 3.79<br>62 100<br>**4EB/240** | 5.4<br>90 000<br>**4EB/243** | 7.2<br>125 000<br>**4EB/256** | 10.3<br>176 860<br>**4EB/251** | 15.2<br>265 000<br>**4EB/256** | 21<br>375 000<br>**4EB/262** | 30.3<br>530 000<br>**4EB/256** | 40.6<br>710 000<br>**4EB/256** | 250 | 140 | |
| | 224 | 1.82<br>31 500<br>**4EB/226** | 2.55<br>45 000<br>**4EB/231** | 3.51<br>60 580<br>**4EB/226** | 5.2<br>90 000<br>**4EB/226** | 7.1<br>125 000<br>**4EB/231** | 10.4<br>180 000<br>**4EB/226** | 15.1<br>265 000<br>**4EB/229** | 21.2<br>375 000<br>**4EB/231** | 30.2<br>530 000<br>**4EB/230** | 40.2<br>710 000<br>**4EB/231** | 224 | 125 | |
| | 200 | 1.94<br>31 500<br>**4EB/190** | 2.71<br>45 000<br>**4EB/195** | 3.82<br>62 010<br>**4EB/190** | 5.5<br>90 000<br>**4EB/193** | 6.7<br>112 000<br>**4EB/195** | 10.9<br>180 000<br>**4EB/193** | 13.3<br>236 000<br>**4EB/209** | 20.6<br>375 000<br>**4EB/213** | 29.7<br>530 000<br>**4EB/209** | 39<br>710 000<br>**4EB/213** | 200 | 112 | |
| | 200 | 1.49<br>25 540<br>**3EB/200** | – | – | – | – | – | – | – | – | – | 200 | 112 | |
| **4 500** | 2240 | – | – | – | – | – | – | – | – | – | – | 2240 | 1 000 | **0.45** |
| | 2000 | – | – | – | – | – | – | – | – | – | – | 2000 | 900 | |
| | 1800 | – | – | – | – | – | – | – | – | – | – | 1800 | 800 | |
| | 1600 | 1.28<br>26 260<br>**4EB/1531** | – | – | – | – | – | – | – | – | – | 1600 | 710 | |
| | 1400 | – | – | – | – | – | – | – | – | – | – | 1400 | 630 | |
| | 1250 | 1.32<br>28 000<br>**4EB/1246** | – | 2.79<br>56 000<br>**4EB/1176** | 3.96<br>80 000<br>**4EB/1184** | 5.4<br>112 000<br>**4EB/1213** | – | – | – | – | – | 1250 | 560 | |

| $n_{N2} \times L_h$ | $i_N$ | Gear reducer size<br>$P_{N2}$ kW<br>$M_{N2}$ N m<br>... / i<br>001A | 002A | 003A | 004A | 006A | 009A | 012A | 015A | 018A | 021A | $i_N$ | $n_1$ min$^{-1}$ | $n_{N2}$ |
|---|---|---|---|---|---|---|---|---|---|---|---|---|---|---|
| **4 500** | 1120 | 0.076<br>1 600<br>**4EB/1097** | 0.107<br>2 240<br>**4EB/1097** | 0.149<br>3 150<br>**4EB/1107** | 0.175<br>3 750<br>**4EB/1124** | 0.247<br>5 300<br>**4EB/1124** | 0.367<br>7 500<br>**4EB/1070** | 0.52<br>10 600<br>**4EB/1070** | 0.61<br>12 500<br>**4EB/1070** | 0.73<br>15 000<br>**4EB/1070** | 0.88<br>18 000<br>**4EB/1070** | 1120 | 500 | **0.45** |
| | 1000 | 0.074<br>1 600<br>**4EB/1016** | 0.089<br>1 900<br>**4EB/1004** | 0.132<br>2 760<br>**4EB/981** | 0.177<br>3 750<br>**4EB/998** | 0.247<br>5 300<br>**4EB/1013** | 0.37<br>7 770<br>**4EB/990** | 0.52<br>10 960<br>**4EB/990** | 0.71<br>15 000<br>**4EB/990** | 0.7<br>15 000<br>**4EB/1005** | 0.84<br>18 000<br>**4EB/1005** | 1000 | 450 | |
| | 900 | 0.073<br>1 600<br>**4EB/916** | 0.102<br>2 240<br>**4EB/916** | 0.149<br>3 150<br>**4EB/886** | 0.2<br>4 500<br>**4EB/943** | 0.244<br>5 500<br>**4EB/943** | 0.361<br>7 500<br>**4EB/871** | 0.51<br>10 600<br>**4EB/871** | 0.6<br>12 500<br>**4EB/871** | 0.72<br>15 000<br>**4EB/871** | 0.87<br>18 000<br>**4EB/871** | 900 | 400 | |
| | 800 | 0.075<br>1 600<br>**4EB/791** | 0.105<br>2 240<br>**4EB/791** | 0.147<br>3 150<br>**4EB/799** | 0.212<br>4 500<br>**4EB/787** | 0.297<br>6 300<br>**4EB/787** | 0.397<br>9 000<br>**4EB/844** | 0.53<br>11 970<br>**4EB/844** | 0.66<br>15 000<br>**4EB/844** | 0.74<br>16 880<br>**4EB/844** | 0.82<br>18 000<br>**4EB/818** | 800 | 355 | |
| | 710 | 0.072<br>1 600<br>**4EB/732** | 0.101<br>2 240<br>**4EB/732** | 0.141<br>3 150<br>**4EB/739** | 0.218<br>4 500<br>**4EB/680** | 0.305<br>6 300<br>**4EB/680** | 0.432<br>9 000<br>**4EB/687** | 0.6<br>12 500<br>**4EB/687** | 0.72<br>15 000<br>**4EB/687** | 0.86<br>18 000<br>**4EB/687** | 1.02<br>21 200<br>**4EB/687** | 710 | 315 | |
| | 630 | 0.074<br>1 600<br>**4EB/632** | 0.104<br>2 240<br>**4EB/632** | 0.145<br>3 150<br>**4EB/638** | 0.21<br>4 500<br>**4EB/630** | 0.293<br>6 300<br>**4EB/630** | 0.451<br>9 000<br>**4EB/585** | 0.63<br>12 500<br>**4EB/585** | 0.68<br>15 000<br>**4EB/645** | 0.71<br>15 560<br>**4EB/645** | 1.06<br>21 200<br>**4EB/585** | 630 | 280 | |
| | 560 | 0.078<br>1 600<br>**4EB/535** | 0.11<br>2 240<br>**4EB/535** | 0.152<br>3 150<br>**4EB/544** | 0.217<br>4 500<br>**4EB/544** | 0.303<br>6 300<br>**4EB/544** | 0.435<br>9 000<br>**4EB/541** | 0.6<br>12 500<br>**4EB/541** | 0.73<br>15 000<br>**4EB/541** | 0.87<br>18 000<br>**4EB/541** | 1.01<br>21 200<br>**4EB/549** | 560 | 250 | |
| | 500 | 0.074<br>1 600<br>**4EB/505** | 0.104<br>2 240<br>**4EB/505** | 0.149<br>3 150<br>**4EB/497** | 0.213<br>4 500<br>**4EB/497** | 0.281<br>5 940<br>**4EB/497** | 0.357<br>7 500<br>**4EB/493** | 0.5<br>10 600<br>**4EB/493** | 0.59<br>12 500<br>**4EB/493** | 0.71<br>15 000<br>**4EB/493** | 0.86<br>18 000<br>**4EB/493** | 500 | 224 | |
| | 450 | 0.076<br>1 600<br>**4EB/443** | 0.106<br>2 240<br>**4EB/443** | 0.143<br>3 150<br>**4EB/460** | 0.205<br>4 500<br>**4EB/460** | 0.287<br>6 300<br>**4EB/460** | 0.409<br>9 000<br>**4EB/461** | 0.57<br>12 500<br>**4EB/461** | 0.68<br>15 000<br>**4EB/461** | 0.82<br>18 000<br>**4EB/461** | 0.95<br>21 200<br>**4EB/468** | 450 | 200 | |
| | 400 | 0.075<br>1 600<br>**4EB/404** | 0.104<br>2 240<br>**4EB/404** | 0.142<br>3 150<br>**4EB/418** | 0.203<br>4 500<br>**4EB/418** | 0.312<br>6 300<br>**4EB/381** | 0.437<br>9 000<br>**4EB/389** | 0.61<br>12 500<br>**4EB/389** | 0.73<br>15 000<br>**4EB/389** | 0.84<br>17 240<br>**4EB/389** | 0.82<br>18 730<br>**4EB/433** | 400 | 180 | |
| | 355 | 0.076<br>1 600<br>**4EB/354** | 0.106<br>2 240<br>**4EB/354** | 0.146<br>3 150<br>**4EB/362** | 0.208<br>4 500<br>**4EB/362** | 0.291<br>6 300<br>**4EB/362** | 0.415<br>9 000<br>**4EB/364** | 0.58<br>12 500<br>**4EB/364** | 0.69<br>15 000<br>**4EB/364** | 0.82<br>18 000<br>**4EB/369** | 0.96<br>21 200<br>**4EB/369** | 355 | 160 | |
| | 315 | 0.074<br>1 600<br>**4EB/319** | 0.103<br>2 240<br>**4EB/319** | 0.145<br>3 150<br>**4EB/319** | 0.213<br>4 500<br>**4EB/310** | 0.303<br>6 300<br>**4EB/305** | 0.424<br>9 000<br>**4EB/311** | 0.59<br>12 500<br>**4EB/311** | 0.71<br>15 000<br>**4EB/311** | 0.85<br>18 000<br>**4EB/311** | 1<br>21 200<br>**4EB/311** | 315 | 140 | |
| | 280 | 0.078<br>1 600<br>**4EB/270** | 0.109<br>2 240<br>**4EB/270** | 0.142<br>3 150<br>**4EB/290** | 0.203<br>4 500<br>**4EB/290** | 0.284<br>6 300<br>**4EB/290** | 0.435<br>9 000<br>**4EB/271** | 0.6<br>12 500<br>**4EB/271** | 0.73<br>15 000<br>**4EB/271** | 0.81<br>18 000<br>**4EB/291** | 0.95<br>21 200<br>**4EB/291** | 280 | 125 | |
| | 250 | 0.074<br>1 600<br>**4EB/253** | 0.104<br>2 240<br>**4EB/253** | 0.154<br>3 150<br>**4EB/240** | 0.219<br>4 500<br>**4EB/240** | 0.307<br>6 300<br>**4EB/240** | 0.431<br>9 000<br>**4EB/245** | 0.6<br>12 500<br>**4EB/245** | 0.72<br>15 000<br>**4EB/245** | 0.86<br>18 000<br>**4EB/245** | 1.01<br>21 200<br>**4EB/245** | 250 | 112 | |
| **3 550** | 2240 | 0.041<br>1 120<br>**4EB/2265** | 0.059<br>1 600<br>**4EB/2265** | – | – | – | – | – | – | – | – | 2240 | 800 | **0.355** |
| | 2000 | 0.051<br>1 320<br>**4EB/1930** | 0.061<br>1 580<br>**4EB/1930** | 0.082<br>2 240<br>**4EB/2026** | 0.116<br>3 150<br>**4EB/2026** | 0.165<br>4 500<br>**4EB/2026** | – | – | – | – | – | 2000 | 710 | |
| | 1800 | 0.041<br>1 120<br>**4EB/1812** | 0.058<br>1 600<br>**4EB/1812** | 0.101<br>2 650<br>**4EB/1726** | 0.133<br>3 490<br>**4EB/1726** | 0.188<br>4 920<br>**4EB/1726** | 0.229<br>6 300<br>**4EB/1812** | 0.328<br>9 000<br>**4EB/1812** | 0.409<br>10 600<br>**4EB/1711** | 0.455<br>12 500<br>**4EB/1812** | 0.58<br>15 000<br>**4EB/1711** | 1800 | 630 | |
| | 1600 | 0.048<br>1 320<br>**4EB/1610** | 0.069<br>1 900<br>**4EB/1610** | 0.081<br>2 240<br>**4EB/1621** | 0.112<br>3 150<br>**4EB/1649** | 0.163<br>4 500<br>**4EB/1621** | 0.264<br>6 950<br>**4EB/1544** | 0.372<br>9 790<br>**4EB/1544** | 0.475<br>12 500<br>**4EB/1544** | 0.52<br>13 810<br>**4EB/1544** | 0.52<br>13 810<br>**4EB/1544** | 1600 | 560 | |
| | 1400 | 0.05<br>1 320<br>**4EB/1392** | 0.071<br>1 900<br>**4EB/1392** | 0.099<br>2 650<br>**4EB/1405** | 0.14<br>3 750<br>**4EB/1405** | 0.198<br>5 300<br>**4EB/1405** | 0.228<br>6 300<br>**4EB/1450** | 0.325<br>9 000<br>**4EB/1450** | 0.399<br>10 600<br>**4EB/1392** | 0.451<br>12 500<br>**4EB/1450** | 0.56<br>15 000<br>**4EB/1392** | 1400 | 500 | |
| | 1250 | 0.059<br>1 600<br>**4EB/1270** | 0.069<br>1 900<br>**4EB/1288** | 0.1<br>2 650<br>**4EB/1245** | 0.148<br>3 750<br>**4EB/1197** | 0.209<br>5 300<br>**4EB/1197** | 0.281<br>7 500<br>**4EB/1256** | 0.398<br>10 600<br>**4EB/1256** | 0.469<br>12 500<br>**4EB/1256** | 0.56<br>15 000<br>**4EB/1256** | 0.68<br>18 000<br>**4EB/1256** | 1250 | 450 | |
| | 1120 | 0.061<br>1 600<br>**4EB/1097** | 0.086<br>2 240<br>**4EB/1097** | 0.119<br>3 150<br>**4EB/1107** | 0.14<br>3 750<br>**4EB/1124** | 0.198<br>5 300<br>**4EB/1124** | 0.294<br>7 500<br>**4EB/1070** | 0.415<br>10 600<br>**4EB/1070** | 0.489<br>12 500<br>**4EB/1070** | 0.59<br>15 000<br>**4EB/1070** | 0.7<br>18 000<br>**4EB/1070** | 1120 | 400 | |
| | 1000 | 0.059<br>1 600<br>**4EB/1016** | 0.07<br>1 900<br>**4EB/1004** | 0.108<br>2 860<br>**4EB/981** | 0.14<br>3 750<br>**4EB/998** | 0.194<br>5 300<br>**4EB/1013** | 0.302<br>8 060<br>**4EB/990** | 0.426<br>11 360<br>**4EB/990** | 0.56<br>15 000<br>**4EB/990** | 0.55<br>15 000<br>**4EB/1005** | 0.67<br>18 000<br>**4EB/1005** | 1000 | 355 | |
| | 900 | 0.058<br>1 600<br>**4EB/916** | 0.081<br>2 240<br>**4EB/916** | 0.117<br>3 150<br>**4EB/886** | 0.157<br>4 500<br>**4EB/943** | 0.195<br>5 580<br>**4EB/943** | 0.284<br>7 500<br>**4EB/871** | 0.401<br>10 600<br>**4EB/871** | 0.473<br>12 500<br>**4EB/871** | 0.57<br>15 000<br>**4EB/871** | 0.68<br>18 000<br>**4EB/871** | 900 | 315 | |
| | 800 | 0.059<br>1 600<br>**4EB/791** | 0.083<br>2 240<br>**4EB/791** | 0.116<br>3 150<br>**4EB/799** | 0.168<br>4 500<br>**4EB/787** | 0.235<br>6 300<br>**4EB/787** | 0.313<br>9 000<br>**4EB/844** | 0.422<br>12 150<br>**4EB/844** | 0.52<br>15 000<br>**4EB/844** | 0.6<br>17 130<br>**4EB/844** | 0.65<br>18 000<br>**4EB/818** | 800 | 280 | |
| | 710 | 0.057<br>1 600<br>**4EB/732** | 0.08<br>2 240<br>**4EB/732** | 0.112<br>3 150<br>**4EB/739** | 0.173<br>4 500<br>**4EB/680** | 0.242<br>6 300<br>**4EB/680** | 0.343<br>9 000<br>**4EB/687** | 0.477<br>12 500<br>**4EB/687** | 0.57<br>15 000<br>**4EB/687** | 0.69<br>18 000<br>**4EB/687** | 0.81<br>21 200<br>**4EB/687** | 710 | 250 | |
| | 630 | 0.059<br>1 600<br>**4EB/632** | 0.083<br>2 240<br>**4EB/632** | 0.116<br>3 150<br>**4EB/638** | 0.168<br>4 500<br>**4EB/630** | 0.235<br>6 300<br>**4EB/630** | 0.361<br>9 000<br>**4EB/585** | 0.5<br>12 500<br>**4EB/585** | 0.55<br>15 000<br>**4EB/645** | 0.59<br>16 090<br>**4EB/645** | 0.85<br>21 200<br>**4EB/585** | 630 | 224 | |
| | 560 | 0.063<br>1 600<br>**4EB/535** | 0.088<br>2 240<br>**4EB/535** | 0.121<br>3 150<br>**4EB/544** | 0.173<br>4 500<br>**4EB/544** | 0.243<br>6 300<br>**4EB/544** | 0.348<br>9 000<br>**4EB/541** | 0.484<br>12 500<br>**4EB/541** | 0.58<br>15 000<br>**4EB/541** | 0.7<br>18 000<br>**4EB/541** | 0.81<br>21 200<br>**4EB/549** | 560 | 200 | |
| | 500 | 0.06<br>1 600<br>**4EB/505** | 0.084<br>2 240<br>**4EB/505** | 0.12<br>3 150<br>**4EB/497** | 0.171<br>4 500<br>**4EB/497** | 0.229<br>6 020<br>**4EB/497** | 0.287<br>7 500<br>**4EB/493** | 0.405<br>10 600<br>**4EB/493** | 0.478<br>12 500<br>**4EB/493** | 0.57<br>15 000<br>**4EB/493** | 0.69<br>18 000<br>**4EB/493** | 500 | 180 | |
| | 450 | 0.06<br>1 600<br>**4EB/443** | 0.085<br>2 240<br>**4EB/443** | 0.115<br>3 150<br>**4EB/460** | 0.164<br>4 500<br>**4EB/460** | 0.23<br>6 300<br>**4EB/460** | 0.327<br>9 000<br>**4EB/461** | 0.454<br>12 500<br>**4EB/461** | 0.54<br>15 000<br>**4EB/461** | 0.65<br>18 000<br>**4EB/461** | 0.76<br>21 200<br>**4EB/468** | 450 | 160 | |

| $n_{N2} \times L_h$ | $i_N$ | Gear reducer size<br>$P_{N2}$ kW<br>$M_{N2}$ N m<br>... / i<br>030A | 042A | 060A | 085A | 125A | 180A | 250A | 355A | 500A | 710A | $i_N$ | $n_1$ min$^{-1}$ | $n_{N2}$ |
|---|---|---|---|---|---|---|---|---|---|---|---|---|---|---|
| **4 500** | 1120 | 1.38<br>28 000<br>**4EB/1061** | 1.91<br>40 000<br>**4EB/1095** | 2.76<br>56 000<br>**4EB/1061** | 3.95<br>80 000<br>**4EB/1061** | – | 7.7<br>160 000<br>**4EB/1093** | – | – | – | – | 1120 | 500 | **0.45** |
| | 1000 | 1.46<br>30 110<br>**4EB/971** | 1.91<br>40 000<br>**4EB/988** | 2.76<br>56 000<br>**4EB/957** | 3.91<br>80 000<br>**4EB/963** | 5.4<br>112 000<br>**4EB/970** | 7.3<br>151 850<br>**4EB/980** | – | – | – | – | 1000 | 450 | |
| | 900 | 1.36<br>28 000<br>**4EB/864** | 1.88<br>40 000<br>**4EB/891** | 2.72<br>56 000<br>**4EB/864** | 3.88<br>80 000<br>**4EB/864** | 5<br>112 000<br>**4EB/932** | 7.5<br>160 000<br>**4EB/890** | 11.8<br>236 000<br>**4EB/840** | 16.3<br>335 000<br>**4EB/860** | 23.2<br>475 000<br>**4EB/859** | 30.7<br>630 000<br>**4EB/860** | 900 | 400 | |
| | 800 | 1.42<br>31 500<br>**4EB/827** | 1.98<br>45 000<br>**4EB/845** | 2.55<br>56 000<br>**4EB/815** | 4<br>90 000<br>**4EB/837** | 4.95<br>112 000<br>**4EB/841** | 7.5<br>160 000<br>**4EB/798** | 11.7<br>236 000<br>**4EB/753** | 16<br>335 000<br>**4EB/776** | 22.9<br>475 000<br>**4EB/770** | 30.2<br>630 000<br>**4EB/776** | 800 | 355 | |
| | 710 | 1.54<br>31 500<br>**4EB/673** | 2.16<br>45 000<br>**4EB/688** | 3.09<br>63 000<br>**4EB/673** | 3.59<br>80 000<br>**4EB/736** | 5.4<br>119 900<br>**4EB/735** | 7.8<br>160 000<br>**4EB/679** | 11.6<br>236 000<br>**4EB/672** | 15.8<br>335 000<br>**4EB/701** | 21.5<br>478 420<br>**4EB/735** | 31.5<br>703 920<br>**4EB/736** | 710 | 315 | |
| | 630 | 1.41<br>30 310<br>**4EB/632** | 1.85<br>40 000<br>**4EB/634** | 2.52<br>56 000<br>**4EB/652** | 3.94<br>90 000<br>**4EB/669** | 5.3<br>120 170<br>**4EB/663** | 8.2<br>180 000<br>**4EB/644** | 12<br>265 000<br>**4EB/648** | 16.6<br>375 000<br>**4EB/664** | 21.3<br>479 020<br>**4EB/659** | 31.1<br>705 530<br>**4EB/664** | 630 | 280 | |
| | 560 | 1.44<br>31 500<br>**4EB/573** | 2.17<br>45 000<br>**4EB/542** | 3.06<br>63 000<br>**4EB/538** | 4.33<br>90 000<br>**4EB/545** | 5.3<br>120 040<br>**4EB/588** | 8.1<br>180 000<br>**4EB/581** | 11.4<br>236 000<br>**4EB/544** | 15.6<br>335 000<br>**4EB/561** | 21.3<br>478 990<br>**4EB/588** | 31<br>710 000<br>**4EB/600** | 560 | 250 | |
| | 500 | 1.39<br>31 500<br>**4EB/531** | 1.85<br>40 000<br>**4EB/507** | 2.55<br>56 000<br>**4EB/514** | 3.62<br>80 000<br>**4EB/518** | 6.1<br>125 000<br>**4EB/479** | 8.2<br>180 000<br>**4EB/515** | 12<br>265 000<br>**4EB/519** | 16.8<br>375 000<br>**4EB/524** | 26<br>530 000<br>**4EB/479** | 34.7<br>710 000<br>**4EB/480** | 500 | 224 | |
| | 450 | 1.44<br>31 500<br>**4EB/459** | 2.17<br>45 000<br>**4EB/434** | 2.88<br>63 000<br>**4EB/459** | 4.06<br>90 000<br>**4EB/464** | 6.1<br>125 000<br>**4EB/432** | 8.1<br>180 000<br>**4EB/465** | 11.9<br>265 000<br>**4EB/465** | 18.1<br>375 000<br>**4EB/433** | 21.6<br>477 940<br>**4EB/463** | 34.3<br>710 000<br>**4EB/433** | 450 | 200 | |
| | 400 | 1.4<br>31 500<br>**4EB/424** | 1.87<br>40 000<br>**4EB/404** | 2.8<br>63 000<br>**4EB/424** | 4<br>90 000<br>**4EB/424** | 6.2<br>125 000<br>**4EB/378** | 8.4<br>179 250<br>**4EB/401** | 12.2<br>265 000<br>**4EB/409** | 16.9<br>375 000<br>**4EB/419** | 26.5<br>530 000<br>**4EB/378** | 32.6<br>710 000<br>**4EB/410** | 400 | 180 | |
| | 355 | 1.46<br>31 500<br>**4EB/362** | 2.04<br>45 000<br>**4EB/370** | 2.92<br>63 000<br>**4EB/362** | 4.12<br>90 000<br>**4EB/366** | 6.1<br>125 000<br>**4EB/341** | 8.3<br>180 000<br>**4EB/362** | 12.1<br>265 000<br>**4EB/367** | 17<br>375 000<br>**4EB/370** | 26.2<br>530 000<br>**4EB/339** | 34.8<br>710 000<br>**4EB/341** | 355 | 160 | |
| | 315 | 1.52<br>31 500<br>**4EB/305** | 2.12<br>45 000<br>**4EB/311** | 2.55<br>56 000<br>**4EB/321** | 3.94<br>90 000<br>**4EB/335** | 5.7<br>125 000<br>**4EB/323** | 8.3<br>179 400<br>**4EB/317** | 12<br>265 000<br>**4EB/324** | 16.6<br>375 000<br>**4EB/330** | 24.1<br>530 000<br>**4EB/323** | 32.2<br>710 000<br>**4EB/324** | 315 | 140 | |
| | 280 | 1.45<br>31 500<br>**4EB/285** | 2.17<br>45 000<br>**4EB/271** | 2.88<br>63 000<br>**4EB/287** | 4.13<br>90 000<br>**4EB/285** | 5.5<br>125 000<br>**4EB/299** | 8.2<br>180 000<br>**4EB/286** | 11.9<br>265 000<br>**4EB/291** | 18.2<br>375 000<br>**4EB/269** | 23.2<br>530 000<br>**4EB/299** | 34.3<br>710 000<br>**4EB/271** | 280 | 125 | |
| | 250 | 1.54<br>31 500<br>**4EB/240** | 2.15<br>45 000<br>**4EB/246** | 3.05<br>62 570<br>**4EB/240** | 4.34<br>90 000<br>**4EB/243** | 5.7<br>125 000<br>**4EB/256** | 8.4<br>179 300<br>**4EB/251** | 12.2<br>265 000<br>**4EB/256** | 16.8<br>375 000<br>**4EB/262** | 24.3<br>530 000<br>**4EB/256** | 32.5<br>710 000<br>**4EB/256** | 250 | 112 | |
| **3 550** | 2240 | – | – | – | – | – | – | – | – | – | – | 2240 | 800 | **0.355** |
| | 2000 | – | – | – | – | – | – | – | – | – | – | 2000 | 710 | |
| | 1800 | – | – | – | – | – | – | – | – | – | – | 1800 | 630 | |
| | 1600 | 1.04<br>27 230<br>**4EB/1531** | – | – | – | – | – | – | – | – | – | 1600 | 560 | |
| | 1400 | – | – | – | – | – | – | – | – | – | – | 1400 | 500 | |
| | 1250 | 1.06<br>28 000<br>**4EB/1246** | – | 2.24<br>56 000<br>**4EB/1176** | 3.18<br>80 000<br>**4EB/1184** | 4.35<br>112 000<br>**4EB/1213** | – | – | – | – | – | 1250 | 450 | |
| | 1120 | 1.11<br>28 000<br>**4EB/1061** | 1.53<br>40 000<br>**4EB/1095** | 2.21<br>56 000<br>**4EB/1061** | 3.16<br>80 000<br>**4EB/1061** | – | 6.1<br>160 000<br>**4EB/1093** | – | – | – | – | 1120 | 400 | |
| | 1000 | 1.2<br>31 210<br>**4EB/971** | 1.5<br>40 000<br>**4EB/988** | 2.18<br>56 000<br>**4EB/957** | 3.09<br>80 000<br>**4EB/963** | 4.29<br>112 000<br>**4EB/970** | 5.8<br>154 070<br>**4EB/980** | – | – | – | – | 1000 | 355 | |
| | 900 | 1.07<br>28 000<br>**4EB/864** | 1.48<br>40 000<br>**4EB/891** | 2.14<br>56 000<br>**4EB/864** | 3.06<br>80 000<br>**4EB/864** | 3.96<br>112 000<br>**4EB/932** | 5.9<br>160 000<br>**4EB/890** | 9.3<br>236 000<br>**4EB/840** | 12.8<br>335 000<br>**4EB/860** | 18.2<br>475 000<br>**4EB/859** | 24.2<br>630 000<br>**4EB/860** | 900 | 315 | |
| | 800 | 1.12<br>31 500<br>**4EB/827** | 1.56<br>45 000<br>**4EB/845** | 2.01<br>56 000<br>**4EB/815** | 3.15<br>90 000<br>**4EB/837** | 3.91<br>112 000<br>**4EB/841** | 5.9<br>160 000<br>**4EB/798** | 9.2<br>236 000<br>**4EB/753** | 12.6<br>335 000<br>**4EB/776** | 18.1<br>475 000<br>**4EB/770** | 23.8<br>630 000<br>**4EB/776** | 800 | 280 | |
| | 710 | 1.23<br>31 500<br>**4EB/673** | 1.71<br>45 000<br>**4EB/688** | 2.45<br>63 000<br>**4EB/673** | 2.85<br>80 000<br>**4EB/736** | 4.42<br>124 170<br>**4EB/735** | 6.2<br>160 000<br>**4EB/679** | 9.2<br>236 000<br>**4EB/672** | 12.5<br>335 000<br>**4EB/701** | 17.7<br>495 440<br>**4EB/735** | 25.3<br>710 000<br>**4EB/736** | 710 | 250 | |
| | 630 | 1.16<br>31 350<br>**4EB/632** | 1.48<br>40 000<br>**4EB/634** | 2.01<br>56 000<br>**4EB/652** | 3.15<br>90 000<br>**4EB/669** | 4.4<br>124 300<br>**4EB/663** | 6.6<br>180 000<br>**4EB/644** | 9.6<br>265 000<br>**4EB/648** | 13.2<br>375 000<br>**4EB/664** | 17.6<br>495 470<br>**4EB/659** | 25.1<br>710 000<br>**4EB/664** | 630 | 224 | |
| | 560 | 1.15<br>31 500<br>**4EB/573** | 1.74<br>45 000<br>**4EB/542** | 2.45<br>63 000<br>**4EB/538** | 3.46<br>90 000<br>**4EB/545** | 4.42<br>124 170<br>**4EB/588** | 6.5<br>180 000<br>**4EB/581** | 9.1<br>236 000<br>**4EB/544** | 12.5<br>335 000<br>**4EB/561** | 17.7<br>495 440<br>**4EB/588** | 24.8<br>710 000<br>**4EB/600** | 560 | 200 | |
| | 500 | 1.12<br>31 500<br>**4EB/531** | 1.49<br>40 000<br>**4EB/507** | 2.05<br>56 000<br>**4EB/514** | 2.91<br>80 000<br>**4EB/518** | 4.92<br>125 000<br>**4EB/479** | 6.6<br>180 000<br>**4EB/515** | 9.6<br>265 000<br>**4EB/519** | 13.5<br>375 000<br>**4EB/524** | 20.9<br>530 000<br>**4EB/479** | 27.9<br>710 000<br>**4EB/480** | 500 | 180 | |
| | 450 | 1.15<br>31 500<br>**4EB/459** | 1.74<br>45 000<br>**4EB/434** | 2.3<br>63 000<br>**4EB/459** | 3.25<br>90 000<br>**4EB/464** | 4.85<br>125 000<br>**4EB/432** | 6.5<br>180 000<br>**4EB/465** | 9.5<br>265 000<br>**4EB/465** | 14.5<br>375 000<br>**4EB/433** | 17.9<br>494 350<br>**4EB/463** | 27.5<br>710 000<br>**4EB/433** | 450 | 160 | |

3

| $n_{N2} \times L_h$ | $i_N$ | Gear reducer size<br>$P_{N2}$ kW<br>$M_{N2}$ N m<br>... / i<br>001A | 002A | 003A | 004A | 006A | 009A | 012A | 015A | 018A | 021A | $i_N$ | $n_1$ min$^{-1}$ | $n_{N2}$ |
|---|---|---|---|---|---|---|---|---|---|---|---|---|---|---|
| **3 550** | 400 | 0.058<br>1 600<br>**4EB/404** | 0.081<br>2 240<br>**4EB/404** | 0.11<br>3 150<br>**4EB/418** | 0.158<br>4 500<br>**4EB/418** | 0.242<br>6 300<br>**4EB/381** | 0.34<br>9 000<br>**4EB/389** | 0.472<br>12 500<br>**4EB/389** | 0.57<br>15 000<br>**4EB/389** | 0.65<br>17 240<br>**4EB/389** | 0.64<br>19 020<br>**4EB/433** | 400 | 140 | **0.355** |
| | 355 | 0.059<br>1 600<br>**4EB/354** | 0.083<br>2 240<br>**4EB/354** | 0.114<br>3 150<br>**4EB/362** | 0.162<br>4 500<br>**4EB/362** | 0.227<br>6 300<br>**4EB/362** | 0.324<br>9 000<br>**4EB/364** | 0.45<br>12 500<br>**4EB/364** | 0.54<br>15 000<br>**4EB/364** | 0.64<br>18 000<br>**4EB/369** | 0.75<br>21 200<br>**4EB/369** | 355 | 125 | |
| | 315 | 0.059<br>1 600<br>**4EB/319** | 0.082<br>2 240<br>**4EB/319** | 0.116<br>3 150<br>**4EB/319** | 0.17<br>4 500<br>**4EB/310** | 0.242<br>6 300<br>**4EB/305** | 0.34<br>9 000<br>**4EB/311** | 0.472<br>12 500<br>**4EB/311** | 0.57<br>15 000<br>**4EB/311** | 0.68<br>18 000<br>**4EB/311** | 0.8<br>21 200<br>**4EB/311** | 315 | 112 | |
| **2 800** | 2240 | 0.033<br>1 120<br>**4EB/2265** | 0.047<br>1 600<br>**4EB/2265** | – | – | – | – | – | – | – | – | 2240 | 630 | **0.28** |
| | 2000 | 0.04<br>1 320<br>**4EB/1930** | 0.05<br>1 640<br>**4EB/1930** | 0.065<br>2 240<br>**4EB/2026** | 0.091<br>3 150<br>**4EB/2026** | 0.13<br>4 500<br>**4EB/2026** | – | – | – | – | – | 2000 | 560 | |
| | 1800 | 0.032<br>1 120<br>**4EB/1812** | 0.046<br>1 600<br>**4EB/1812** | 0.08<br>2 650<br>**4EB/1726** | 0.11<br>3 610<br>**4EB/1726** | 0.155<br>5 100<br>**4EB/1726** | 0.182<br>6 300<br>**4EB/1812** | 0.26<br>9 000<br>**4EB/1812** | 0.324<br>10 600<br>**4EB/1711** | 0.361<br>12 500<br>**4EB/1812** | 0.459<br>15 000<br>**4EB/1711** | 1800 | 500 | |
| | 1600 | 0.039<br>1 320<br>**4EB/1610** | 0.056<br>1 900<br>**4EB/1610** | 0.065<br>2 240<br>**4EB/1621** | 0.09<br>3 150<br>**4EB/1649** | 0.131<br>4 500<br>**4EB/1621** | 0.219<br>7 180<br>**4EB/1544** | 0.309<br>10 120<br>**4EB/1544** | 0.382<br>12 500<br>**4EB/1544** | 0.436<br>14 270<br>**4EB/1544** | 0.436<br>14 270<br>**4EB/1544** | 1600 | 450 | |
| | 1400 | 0.04<br>1 320<br>**4EB/1392** | 0.057<br>1 900<br>**4EB/1392** | 0.079<br>2 650<br>**4EB/1405** | 0.112<br>3 750<br>**4EB/1405** | 0.158<br>5 300<br>**4EB/1405** | 0.182<br>6 300<br>**4EB/1450** | 0.26<br>9 000<br>**4EB/1450** | 0.319<br>10 600<br>**4EB/1392** | 0.361<br>12 500<br>**4EB/1450** | 0.451<br>15 000<br>**4EB/1392** | 1400 | 400 | |
| | 1250 | 0.047<br>1 600<br>**4EB/1270** | 0.055<br>1 900<br>**4EB/1288** | 0.079<br>2 650<br>**4EB/1245** | 0.116<br>3 750<br>**4EB/1197** | 0.165<br>5 300<br>**4EB/1197** | 0.222<br>7 500<br>**4EB/1256** | 0.314<br>10 600<br>**4EB/1256** | 0.37<br>12 500<br>**4EB/1256** | 0.444<br>15 000<br>**4EB/1256** | 0.53<br>18 000<br>**4EB/1256** | 1250 | 355 | |
| | 1120 | 0.048<br>1 600<br>**4EB/1097** | 0.067<br>2 240<br>**4EB/1097** | 0.094<br>3 150<br>**4EB/1107** | 0.11<br>3 750<br>**4EB/1124** | 0.156<br>5 300<br>**4EB/1124** | 0.231<br>7 500<br>**4EB/1070** | 0.327<br>10 600<br>**4EB/1070** | 0.385<br>12 500<br>**4EB/1070** | 0.462<br>15 000<br>**4EB/1070** | 0.55<br>18 000<br>**4EB/1070** | 1120 | 315 | |
| | 1000 | 0.046<br>1 600<br>**4EB/1016** | 0.055<br>1 900<br>**4EB/1004** | 0.088<br>2 960<br>**4EB/981** | 0.11<br>3 750<br>**4EB/998** | 0.153<br>5 300<br>**4EB/1013** | 0.247<br>8 350<br>**4EB/990** | 0.349<br>11 770<br>**4EB/990** | 0.444<br>15 000<br>**4EB/990** | 0.438<br>15 000<br>**4EB/1005** | 0.53<br>18 000<br>**4EB/1005** | 1000 | 280 | |
| | 900 | 0.046<br>1 600<br>**4EB/916** | 0.064<br>2 240<br>**4EB/916** | 0.093<br>3 150<br>**4EB/886** | 0.125<br>4 500<br>**4EB/943** | 0.157<br>5 660<br>**4EB/943** | 0.225<br>7 500<br>**4EB/871** | 0.319<br>10 600<br>**4EB/871** | 0.376<br>12 500<br>**4EB/871** | 0.451<br>15 000<br>**4EB/871** | 0.54<br>18 000<br>**4EB/871** | 900 | 250 | |
| | 800 | 0.047<br>1 600<br>**4EB/791** | 0.066<br>2 240<br>**4EB/791** | 0.093<br>3 150<br>**4EB/799** | 0.134<br>4 500<br>**4EB/787** | 0.188<br>6 300<br>**4EB/787** | 0.25<br>9 000<br>**4EB/844** | 0.342<br>12 310<br>**4EB/844** | 0.417<br>15 000<br>**4EB/844** | 0.483<br>17 360<br>**4EB/844** | 0.52<br>18 000<br>**4EB/818** | 800 | 224 | |
| | 710 | 0.046<br>1 600<br>**4EB/732** | 0.064<br>2 240<br>**4EB/732** | 0.089<br>3 150<br>**4EB/739** | 0.139<br>4 500<br>**4EB/680** | 0.194<br>6 300<br>**4EB/680** | 0.275<br>9 000<br>**4EB/687** | 0.381<br>12 500<br>**4EB/687** | 0.458<br>15 000<br>**4EB/687** | 0.55<br>18 000<br>**4EB/687** | 0.65<br>21 200<br>**4EB/687** | 710 | 200 | |
| | 630 | 0.048<br>1 600<br>**4EB/632** | 0.067<br>2 240<br>**4EB/632** | 0.093<br>3 150<br>**4EB/638** | 0.135<br>4 500<br>**4EB/630** | 0.189<br>6 300<br>**4EB/630** | 0.29<br>9 000<br>**4EB/585** | 0.403<br>12 500<br>**4EB/585** | 0.439<br>15 000<br>**4EB/645** | 0.486<br>16 630<br>**4EB/645** | 0.68<br>21 200<br>**4EB/585** | 630 | 180 | |
| | 560 | 0.05<br>1 600<br>**4EB/535** | 0.07<br>2 240<br>**4EB/535** | 0.097<br>3 150<br>**4EB/544** | 0.139<br>4 500<br>**4EB/544** | 0.194<br>6 300<br>**4EB/544** | 0.279<br>9 000<br>**4EB/541** | 0.387<br>12 500<br>**4EB/541** | 0.464<br>15 000<br>**4EB/541** | 0.56<br>18 000<br>**4EB/541** | 0.65<br>21 200<br>**4EB/549** | 560 | 160 | |
| | 500 | 0.046<br>1 600<br>**4EB/505** | 0.065<br>2 240<br>**4EB/505** | 0.093<br>3 150<br>**4EB/497** | 0.133<br>4 500<br>**4EB/497** | 0.181<br>6 120<br>**4EB/497** | 0.223<br>7 500<br>**4EB/493** | 0.315<br>10 600<br>**4EB/493** | 0.372<br>12 500<br>**4EB/493** | 0.446<br>15 000<br>**4EB/493** | 0.54<br>18 000<br>**4EB/493** | 500 | 140 | |
| | 450 | 0.047<br>1 600<br>**4EB/443** | 0.066<br>2 240<br>**4EB/443** | 0.09<br>3 150<br>**4EB/460** | 0.128<br>4 500<br>**4EB/460** | 0.179<br>6 300<br>**4EB/460** | 0.255<br>9 000<br>**4EB/461** | 0.355<br>12 500<br>**4EB/461** | 0.426<br>15 000<br>**4EB/461** | 0.51<br>18 000<br>**4EB/461** | 0.59<br>21 200<br>**4EB/468** | 450 | 125 | |
| | 400 | 0.046<br>1 600<br>**4EB/404** | 0.065<br>2 240<br>**4EB/404** | 0.088<br>3 150<br>**4EB/418** | 0.126<br>4 500<br>**4EB/418** | 0.194<br>6 300<br>**4EB/381** | 0.272<br>9 000<br>**4EB/389** | 0.377<br>12 500<br>**4EB/389** | 0.453<br>15 000<br>**4EB/389** | 0.52<br>17 240<br>**4EB/389** | 0.53<br>19 580<br>**4EB/433** | 400 | 112 | |
| **2 240** | 2240 | 0.026<br>1 120<br>**4EB/2265** | 0.037<br>1 600<br>**4EB/2265** | – | – | – | – | – | – | – | – | 2240 | 500 | **0.224** |
| | 2000 | 0.032<br>1 320<br>**4EB/1930** | 0.041<br>1 700<br>**4EB/1930** | 0.052<br>2 240<br>**4EB/2026** | 0.073<br>3 150<br>**4EB/2026** | 0.105<br>4 500<br>**4EB/2026** | – | – | – | – | – | 2000 | 450 | |
| | 1800 | 0.026<br>1 120<br>**4EB/1812** | 0.037<br>1 600<br>**4EB/1812** | 0.064<br>2 650<br>**4EB/1726** | 0.091<br>3 740<br>**4EB/1726** | 0.128<br>5 270<br>**4EB/1726** | 0.146<br>6 300<br>**4EB/1812** | 0.208<br>9 000<br>**4EB/1812** | 0.26<br>10 600<br>**4EB/1711** | 0.289<br>12 500<br>**4EB/1812** | 0.367<br>15 000<br>**4EB/1711** | 1800 | 400 | |
| | 1600 | 0.03<br>1 320<br>**4EB/1610** | 0.044<br>1 900<br>**4EB/1610** | 0.051<br>2 240<br>**4EB/1621** | 0.071<br>3 150<br>**4EB/1649** | 0.103<br>4 500<br>**4EB/1621** | 0.179<br>7 440<br>**4EB/1544** | 0.253<br>10 490<br>**4EB/1544** | 0.301<br>12 500<br>**4EB/1544** | 0.356<br>14 790<br>**4EB/1544** | 0.356<br>14 790<br>**4EB/1544** | 1600 | 355 | |
| | 1400 | 0.031<br>1 320<br>**4EB/1392** | 0.045<br>1 900<br>**4EB/1392** | 0.062<br>2 650<br>**4EB/1405** | 0.088<br>3 750<br>**4EB/1405** | 0.124<br>5 300<br>**4EB/1405** | 0.143<br>6 300<br>**4EB/1450** | 0.205<br>9 000<br>**4EB/1450** | 0.251<br>10 600<br>**4EB/1392** | 0.284<br>12 500<br>**4EB/1450** | 0.355<br>15 000<br>**4EB/1392** | 1400 | 315 | |
| | 1250 | 0.037<br>1 600<br>**4EB/1270** | 0.043<br>1 900<br>**4EB/1288** | 0.062<br>2 650<br>**4EB/1245** | 0.092<br>3 750<br>**4EB/1197** | 0.13<br>5 300<br>**4EB/1197** | 0.175<br>7 500<br>**4EB/1256** | 0.247<br>10 600<br>**4EB/1256** | 0.292<br>12 500<br>**4EB/1256** | 0.35<br>15 000<br>**4EB/1256** | 0.42<br>18 000<br>**4EB/1256** | 1250 | 280 | |
| | 1120 | 0.038<br>1 600<br>**4EB/1097** | 0.053<br>2 240<br>**4EB/1097** | 0.074<br>3 150<br>**4EB/1107** | 0.087<br>3 750<br>**4EB/1124** | 0.123<br>5 300<br>**4EB/1124** | 0.183<br>7 500<br>**4EB/1070** | 0.259<br>10 600<br>**4EB/1070** | 0.306<br>12 500<br>**4EB/1070** | 0.367<br>15 000<br>**4EB/1070** | 0.44<br>18 000<br>**4EB/1070** | 1120 | 250 | |
| | 1000 | 0.037<br>1 600<br>**4EB/1016** | 0.044<br>1 900<br>**4EB/1004** | 0.073<br>3 060<br>**4EB/981** | 0.088<br>3 750<br>**4EB/998** | 0.123<br>5 300<br>**4EB/1013** | 0.205<br>8 640<br>**4EB/990** | 0.288<br>12 180<br>**4EB/990** | 0.355<br>15 000<br>**4EB/990** | 0.35<br>15 000<br>**4EB/1005** | 0.42<br>18 000<br>**4EB/1005** | 1000 | 224 | |
| | 900 | 0.037<br>1 600<br>**4EB/916** | 0.051<br>2 240<br>**4EB/916** | 0.074<br>3 150<br>**4EB/886** | 0.1<br>4 500<br>**4EB/943** | 0.127<br>5 740<br>**4EB/943** | 0.18<br>7 500<br>**4EB/871** | 0.255<br>10 600<br>**4EB/871** | 0.301<br>12 500<br>**4EB/871** | 0.361<br>15 000<br>**4EB/871** | 0.433<br>18 000<br>**4EB/871** | 900 | 200 | |
| | 800 | 0.038<br>1 600<br>**4EB/791** | 0.053<br>2 240<br>**4EB/791** | 0.074<br>3 150<br>**4EB/799** | 0.108<br>4 500<br>**4EB/787** | 0.151<br>6 300<br>**4EB/787** | 0.201<br>9 000<br>**4EB/844** | 0.279<br>12 480<br>**4EB/844** | 0.335<br>15 000<br>**4EB/844** | 0.393<br>17 600<br>**4EB/844** | 0.415<br>18 000<br>**4EB/818** | 800 | 180 | |

| $n_{N2} \times L_h$ | $i_N$ | Gear reducer size<br>$P_{N2}$ kW<br>$M_{N2}$ N m<br>. . . / i<br>030A | 042A | 060A | 085A | 125A | 180A | 250A | 355A | 500A | 710A | $i_N$ | $n_1$ min$^{-1}$ | $n_{N2}$ |
|---|---|---|---|---|---|---|---|---|---|---|---|---|---|---|
| **3 550** | 400 | 1.09<br>31 500<br>**4EB/424** | 1.45<br>40 000<br>**4EB/404** | 2.18<br>63 000<br>**4EB/424** | 3.11<br>90 000<br>**4EB/424** | 4.85<br>125 000<br>**4EB/378** | 6.6<br>180 000<br>**4EB/401** | 9.5<br>265 000<br>**4EB/409** | 13.1<br>375 000<br>**4EB/419** | 20.6<br>530 000<br>**4EB/378** | 25.4<br>710 000<br>**4EB/410** | 400 | 140 | **0.355** |
| | 355 | 1.14<br>31 500<br>**4EB/362** | 1.59<br>45 000<br>**4EB/370** | 2.28<br>63 000<br>**4EB/362** | 3.22<br>90 000<br>**4EB/366** | 4.8<br>125 000<br>**4EB/341** | 6.5<br>180 000<br>**4EB/362** | 9.5<br>265 000<br>**4EB/367** | 13.3<br>375 000<br>**4EB/370** | 20.5<br>530 000<br>**4EB/339** | 27.2<br>710 000<br>**4EB/341** | 355 | 125 | |
| | 315 | 1.21<br>31 500<br>**4EB/305** | 1.69<br>45 000<br>**4EB/311** | 2.04<br>56 000<br>**4EB/321** | 3.15<br>90 000<br>**4EB/335** | 4.54<br>125 000<br>**4EB/323** | 6.7<br>180 000<br>**4EB/317** | 9.6<br>265 000<br>**4EB/324** | 13.3<br>375 000<br>**4EB/330** | 19.2<br>530 000<br>**4EB/323** | 25.7<br>710 000<br>**4EB/324** | 315 | 112 | |
| **2 800** | 2240 | – | – | – | – | – | – | – | – | – | – | 2240 | 630 | **0.28** |
| | 2000 | – | – | – | – | – | – | – | – | – | – | 2000 | 560 | |
| | 1800 | – | – | – | – | – | – | – | – | – | – | 1800 | 500 | |
| | 1600 | 0.86<br>28 000<br>**4EB/1531** | – | – | – | – | – | – | – | – | – | 1600 | 450 | |
| | 1400 | – | – | – | – | – | – | – | – | – | – | 1400 | 400 | |
| | 1250 | 0.84<br>28 000<br>**4EB/1246** | – | 1.77<br>56 000<br>**4EB/1176** | 2.51<br>80 000<br>**4EB/1184** | 3.43<br>112 000<br>**4EB/1213** | – | – | – | – | – | 1250 | 355 | |
| | 1120 | 0.87<br>28 000<br>**4EB/1061** | 1.2<br>40 000<br>**4EB/1095** | 1.74<br>56 000<br>**4EB/1061** | 2.49<br>80 000<br>**4EB/1061** | – | 4.83<br>160 000<br>**4EB/1093** | – | – | – | – | 1120 | 315 | |
| | 1000 | 0.95<br>31 500<br>**4EB/971** | 1.19<br>40 000<br>**4EB/988** | 1.72<br>56 000<br>**4EB/957** | 2.43<br>80 000<br>**4EB/963** | 3.38<br>112 000<br>**4EB/970** | 4.68<br>156 330<br>**4EB/980** | – | – | – | – | 1000 | 280 | |
| | 900 | 0.85<br>28 000<br>**4EB/864** | 1.17<br>40 000<br>**4EB/891** | 1.7<br>56 000<br>**4EB/864** | 2.43<br>80 000<br>**4EB/864** | 3.15<br>112 000<br>**4EB/932** | 4.71<br>160 000<br>**4EB/890** | 7.4<br>236 000<br>**4EB/840** | 10.2<br>335 000<br>**4EB/860** | 14.5<br>475 000<br>**4EB/859** | 19.2<br>630 000<br>**4EB/860** | 900 | 250 | |
| | 800 | 0.89<br>31 500<br>**4EB/827** | 1.25<br>45 000<br>**4EB/845** | 1.61<br>56 000<br>**4EB/815** | 2.52<br>90 000<br>**4EB/837** | 3.12<br>112 000<br>**4EB/841** | 4.71<br>160 000<br>**4EB/798** | 7.4<br>236 000<br>**4EB/753** | 10.1<br>335 000<br>**4EB/776** | 14.5<br>475 000<br>**4EB/770** | 19<br>630 000<br>**4EB/776** | 800 | 224 | |
| | 710 | 0.98<br>31 500<br>**4EB/673** | 1.37<br>45 000<br>**4EB/688** | 1.96<br>63 000<br>**4EB/673** | 2.28<br>80 000<br>**4EB/736** | 3.56<br>125 000<br>**4EB/735** | 4.93<br>160 000<br>**4EB/679** | 7.4<br>236 000<br>**4EB/672** | 10<br>335 000<br>**4EB/701** | 14.6<br>512 450<br>**4EB/735** | 20.2<br>710 000<br>**4EB/736** | 710 | 200 | |
| | 630 | 0.94<br>31 500<br>**4EB/632** | 1.19<br>40 000<br>**4EB/634** | 1.62<br>56 000<br>**4EB/652** | 2.53<br>90 000<br>**4EB/669** | 3.55<br>125 000<br>**4EB/663** | 5.3<br>180 000<br>**4EB/644** | 7.7<br>265 000<br>**4EB/648** | 10.6<br>375 000<br>**4EB/664** | 14.7<br>512 130<br>**4EB/659** | 20.1<br>710 000<br>**4EB/664** | 630 | 180 | |
| | 560 | 0.92<br>31 500<br>**4EB/573** | 1.39<br>45 000<br>**4EB/542** | 1.96<br>63 000<br>**4EB/538** | 2.77<br>90 000<br>**4EB/545** | 3.56<br>125 000<br>**4EB/588** | 5.2<br>180 000<br>**4EB/581** | 7.3<br>236 000<br>**4EB/544** | 10<br>335 000<br>**4EB/561** | 14.6<br>512 450<br>**4EB/588** | 19.8<br>710 000<br>**4EB/600** | 560 | 160 | |
| | 500 | 0.87<br>31 500<br>**4EB/531** | 1.16<br>40 000<br>**4EB/507** | 1.6<br>56 000<br>**4EB/514** | 2.27<br>80 000<br>**4EB/518** | 3.83<br>125 000<br>**4EB/479** | 5.1<br>180 000<br>**4EB/515** | 7.5<br>265 000<br>**4EB/519** | 10.5<br>375 000<br>**4EB/524** | 16.2<br>530 000<br>**4EB/479** | 21.7<br>710 000<br>**4EB/480** | 500 | 140 | |
| | 450 | 0.9<br>31 500<br>**4EB/459** | 1.36<br>45 000<br>**4EB/434** | 1.8<br>63 000<br>**4EB/459** | 2.54<br>90 000<br>**4EB/464** | 3.79<br>125 000<br>**4EB/432** | 5.1<br>180 000<br>**4EB/465** | 7.5<br>265 000<br>**4EB/465** | 11.3<br>375 000<br>**4EB/433** | 14.5<br>513 160<br>**4EB/463** | 21.5<br>710 000<br>**4EB/433** | 450 | 125 | |
| | 400 | 0.87<br>31 500<br>**4EB/424** | 1.16<br>40 000<br>**4EB/404** | 1.74<br>63 000<br>**4EB/424** | 2.49<br>90 000<br>**4EB/424** | 3.88<br>125 000<br>**4EB/378** | 5.3<br>180 000<br>**4EB/401** | 7.6<br>265 000<br>**4EB/409** | 10.5<br>375 000<br>**4EB/419** | 16.5<br>530 000<br>**4EB/378** | 20.3<br>710 000<br>**4EB/410** | 400 | 112 | |
| **2 240** | 2240 | – | – | – | – | – | – | – | – | – | – | 2240 | 500 | **0.224** |
| | 2000 | – | – | – | – | – | – | – | – | – | – | 2000 | 450 | |
| | 1800 | – | – | – | – | – | – | – | – | – | – | 1800 | 400 | |
| | 1600 | 0.68<br>28 000<br>**4EB/1531** | – | – | – | – | – | – | – | – | – | 1600 | 355 | |
| | 1400 | – | – | – | – | – | – | – | – | – | – | 1400 | 315 | |
| | 1250 | 0.66<br>28 000<br>**4EB/1246** | – | 1.4<br>56 000<br>**4EB/1176** | 1.98<br>80 000<br>**4EB/1184** | 2.71<br>112 000<br>**4EB/1213** | – | – | – | – | – | 1250 | 280 | |
| | 1120 | 0.69<br>28 000<br>**4EB/1061** | 0.96<br>40 000<br>**4EB/1095** | 1.38<br>56 000<br>**4EB/1061** | 1.97<br>80 000<br>**4EB/1061** | – | 3.83<br>160 000<br>**4EB/1093** | – | – | – | – | 1120 | 250 | |
| | 1000 | 0.76<br>31 500<br>**4EB/971** | 0.95<br>40 000<br>**4EB/988** | 1.37<br>56 000<br>**4EB/957** | 1.95<br>80 000<br>**4EB/963** | 2.71<br>112 000<br>**4EB/970** | 3.79<br>158 490<br>**4EB/980** | – | – | – | – | 1000 | 224 | |
| | 900 | 0.68<br>28 000<br>**4EB/864** | 0.94<br>40 000<br>**4EB/891** | 1.36<br>56 000<br>**4EB/864** | 1.94<br>80 000<br>**4EB/864** | 2.52<br>112 000<br>**4EB/932** | 3.77<br>160 000<br>**4EB/890** | 5.9<br>236 000<br>**4EB/840** | 8.2<br>335 000<br>**4EB/860** | 11.6<br>475 000<br>**4EB/859** | 15.3<br>630 000<br>**4EB/860** | 900 | 200 | |
| | 800 | 0.72<br>31 500<br>**4EB/827** | 1<br>45 000<br>**4EB/845** | 1.29<br>56 000<br>**4EB/815** | 2.03<br>90 000<br>**4EB/837** | 2.51<br>112 000<br>**4EB/841** | 3.78<br>160 000<br>**4EB/798** | 5.9<br>236 000<br>**4EB/753** | 8.1<br>335 000<br>**4EB/776** | 11.6<br>475 000<br>**4EB/770** | 15.3<br>630 000<br>**4EB/776** | 800 | 180 | |

# Bevel helical gear reducer selection tables 3.4

| $n_{N2} \times L_h$ | $i_N$ | Gear reducer size<br>$P_{N2}$ kW<br>$M_{N2}$ N m<br>... / i<br>001A | 002A | 003A | 004A | 006A | 009A | 012A | 015A | 018A | 021A | $i_N$ | $n_1$ min$^{-1}$ | $n_{N2}$ |
|---|---|---|---|---|---|---|---|---|---|---|---|---|---|---|
| **2 240** | 710 | 0.037<br>1 600<br>**4EB/732** | 0.051<br>2 240<br>**4EB/732** | 0.071<br>3 150<br>**4EB/739** | 0.111<br>4 500<br>**4EB/680** | 0.155<br>6 300<br>**4EB/680** | 0.22<br>9 000<br>**4EB/687** | 0.305<br>12 500<br>**4EB/687** | 0.366<br>15 000<br>**4EB/687** | 0.439<br>18 000<br>**4EB/687** | 0.52<br>21 200<br>**4EB/687** | 710 | 160 | **0.224** |
| | 630 | 0.037<br>1 600<br>**4EB/632** | 0.052<br>2 240<br>**4EB/632** | 0.072<br>3 150<br>**4EB/638** | 0.105<br>4 500<br>**4EB/630** | 0.147<br>6 300<br>**4EB/630** | 0.226<br>9 000<br>**4EB/585** | 0.313<br>12 500<br>**4EB/585** | 0.341<br>15 000<br>**4EB/645** | 0.393<br>17 280<br>**4EB/645** | 0.53<br>21 200<br>**4EB/585** | 630 | 140 | |
| | 560 | 0.039<br>1 600<br>**4EB/535** | 0.055<br>2 240<br>**4EB/535** | 0.076<br>3 150<br>**4EB/544** | 0.108<br>4 500<br>**4EB/544** | 0.152<br>6 300<br>**4EB/544** | 0.218<br>9 000<br>**4EB/541** | 0.302<br>12 500<br>**4EB/541** | 0.363<br>15 000<br>**4EB/541** | 0.435<br>18 000<br>**4EB/541** | 0.51<br>21 200<br>**4EB/549** | 560 | 125 | |
| | 500 | 0.037<br>1 600<br>**4EB/505** | 0.052<br>2 240<br>**4EB/505** | 0.074<br>3 150<br>**4EB/497** | 0.106<br>4 500<br>**4EB/497** | 0.148<br>6 280<br>**4EB/497** | 0.178<br>7 500<br>**4EB/493** | 0.252<br>10 600<br>**4EB/493** | 0.297<br>12 500<br>**4EB/493** | 0.357<br>15 000<br>**4EB/493** | 0.428<br>18 000<br>**4EB/493** | 500 | 112 | |
| **2 000** | 2240 | 0.023<br>1 120<br>**4EB/2265** | 0.033<br>1 600<br>**4EB/2265** | – | – | – | – | – | – | – | – | 2240 | 450 | **0.2** |
| | 2000 | 0.029<br>1 320<br>**4EB/1930** | 0.037<br>1 730<br>**4EB/1930** | 0.046<br>2 240<br>**4EB/2026** | 0.065<br>3 150<br>**4EB/2026** | 0.093<br>4 500<br>**4EB/2026** | – | – | – | – | – | 2000 | 400 | |
| | 1800 | 0.023<br>1 120<br>**4EB/1812** | 0.033<br>1 600<br>**4EB/1812** | 0.057<br>2 650<br>**4EB/1726** | 0.081<br>3 750<br>**4EB/1726** | 0.114<br>5 300<br>**4EB/1726** | 0.129<br>6 300<br>**4EB/1812** | 0.185<br>9 000<br>**4EB/1812** | 0.23<br>10 600<br>**4EB/1711** | 0.256<br>12 500<br>**4EB/1812** | 0.326<br>15 000<br>**4EB/1711** | 1800 | 355 | |
| | 1600 | 0.027<br>1 320<br>**4EB/1610** | 0.039<br>1 900<br>**4EB/1610** | 0.046<br>2 240<br>**4EB/1621** | 0.063<br>3 150<br>**4EB/1649** | 0.092<br>4 500<br>**4EB/1621** | 0.16<br>7 500<br>**4EB/1544** | 0.227<br>10 600<br>**4EB/1544** | 0.267<br>12 500<br>**4EB/1544** | 0.321<br>15 000<br>**4EB/1544** | 0.322<br>15 070<br>**4EB/1544** | 1600 | 315 | |
| | 1400 | 0.028<br>1 320<br>**4EB/1392** | 0.04<br>1 900<br>**4EB/1392** | 0.055<br>2 650<br>**4EB/1405** | 0.078<br>3 750<br>**4EB/1405** | 0.111<br>5 300<br>**4EB/1405** | 0.127<br>6 300<br>**4EB/1450** | 0.182<br>9 000<br>**4EB/1450** | 0.223<br>10 600<br>**4EB/1392** | 0.253<br>12 500<br>**4EB/1450** | 0.316<br>15 000<br>**4EB/1392** | 1400 | 280 | |
| | 1250 | 0.033<br>1 600<br>**4EB/1270** | 0.039<br>1 900<br>**4EB/1288** | 0.056<br>2 650<br>**4EB/1245** | 0.082<br>3 750<br>**4EB/1197** | 0.116<br>5 300<br>**4EB/1197** | 0.156<br>7 500<br>**4EB/1256** | 0.221<br>10 600<br>**4EB/1256** | 0.26<br>12 500<br>**4EB/1256** | 0.313<br>15 000<br>**4EB/1256** | 0.375<br>18 000<br>**4EB/1256** | 1250 | 250 | |
| | 1120 | 0.034<br>1 600<br>**4EB/1097** | 0.048<br>2 240<br>**4EB/1097** | 0.067<br>3 150<br>**4EB/1107** | 0.078<br>3 750<br>**4EB/1124** | 0.111<br>5 300<br>**4EB/1124** | 0.164<br>7 500<br>**4EB/1070** | 0.232<br>10 600<br>**4EB/1070** | 0.274<br>12 500<br>**4EB/1070** | 0.329<br>15 000<br>**4EB/1070** | 0.395<br>18 000<br>**4EB/1070** | 1120 | 224 | |
| | 1000 | 0.033<br>1 600<br>**4EB/1016** | 0.04<br>1 900<br>**4EB/1004** | 0.066<br>3 120<br>**4EB/981** | 0.079<br>3 750<br>**4EB/998** | 0.11<br>5 300<br>**4EB/1013** | 0.186<br>8 790<br>**4EB/990** | 0.262<br>12 390<br>**4EB/990** | 0.317<br>15 000<br>**4EB/990** | 0.313<br>15 000<br>**4EB/1005** | 0.375<br>18 000<br>**4EB/1005** | 1000 | 200 | |
| | 900 | 0.033<br>1 600<br>**4EB/916** | 0.046<br>2 240<br>**4EB/916** | 0.067<br>3 150<br>**4EB/886** | 0.09<br>4 500<br>**4EB/943** | 0.115<br>5 770<br>**4EB/943** | 0.162<br>7 500<br>**4EB/871** | 0.229<br>10 600<br>**4EB/871** | 0.271<br>12 500<br>**4EB/871** | 0.325<br>15 000<br>**4EB/871** | 0.39<br>18 000<br>**4EB/871** | 900 | 180 | |
| | 800 | 0.034<br>1 600<br>**4EB/791** | 0.047<br>2 240<br>**4EB/791** | 0.066<br>3 150<br>**4EB/799** | 0.096<br>4 500<br>**4EB/787** | 0.134<br>6 300<br>**4EB/787** | 0.179<br>9 000<br>**4EB/844** | 0.248<br>12 500<br>**4EB/844** | 0.298<br>15 000<br>**4EB/844** | 0.352<br>17 730<br>**4EB/844** | 0.369<br>18 000<br>**4EB/818** | 800 | 160 | |
| | 710 | 0.032<br>1 600<br>**4EB/732** | 0.045<br>2 240<br>**4EB/732** | 0.062<br>3 150<br>**4EB/739** | 0.097<br>4 500<br>**4EB/680** | 0.136<br>6 300<br>**4EB/680** | 0.192<br>9 000<br>**4EB/687** | 0.267<br>12 500<br>**4EB/687** | 0.32<br>15 000<br>**4EB/687** | 0.384<br>18 000<br>**4EB/687** | 0.453<br>21 200<br>**4EB/687** | 710 | 140 | |
| | 630 | 0.033<br>1 600<br>**4EB/632** | 0.046<br>2 240<br>**4EB/632** | 0.065<br>3 150<br>**4EB/638** | 0.094<br>4 500<br>**4EB/630** | 0.131<br>6 300<br>**4EB/630** | 0.201<br>9 000<br>**4EB/585** | 0.28<br>12 500<br>**4EB/585** | 0.305<br>15 000<br>**4EB/645** | 0.357<br>17 580<br>**4EB/645** | 0.474<br>21 200<br>**4EB/585** | 630 | 125 | |
| | 560 | 0.035<br>1 600<br>**4EB/535** | 0.049<br>2 240<br>**4EB/535** | 0.068<br>3 150<br>**4EB/544** | 0.097<br>4 500<br>**4EB/544** | 0.136<br>6 300<br>**4EB/544** | 0.195<br>9 000<br>**4EB/541** | 0.271<br>12 500<br>**4EB/541** | 0.325<br>15 000<br>**4EB/541** | 0.39<br>18 000<br>**4EB/541** | 0.453<br>21 200<br>**4EB/549** | 560 | 112 | |
| **1 800** | 2240 | 0.021<br>1 120<br>**4EB/2265** | 0.03<br>1 600<br>**4EB/2265** | – | – | – | – | – | – | – | – | 2240 | 400 | **0.18** |
| | 2000 | 0.025<br>1 320<br>**4EB/1930** | 0.034<br>1 760<br>**4EB/1930** | 0.041<br>2 240<br>**4EB/2026** | 0.058<br>3 150<br>**4EB/2026** | 0.083<br>4 500<br>**4EB/2026** | – | – | – | – | – | 2000 | 355 | |
| | 1800 | 0.02<br>1 120<br>**4EB/1812** | 0.029<br>1 600<br>**4EB/1812** | 0.051<br>2 650<br>**4EB/1726** | 0.072<br>3 750<br>**4EB/1726** | 0.101<br>5 300<br>**4EB/1726** | 0.115<br>6 300<br>**4EB/1812** | 0.164<br>9 000<br>**4EB/1812** | 0.204<br>10 600<br>**4EB/1711** | 0.228<br>12 500<br>**4EB/1812** | 0.289<br>15 000<br>**4EB/1711** | 1800 | 315 | |
| | 1600 | 0.024<br>1 320<br>**4EB/1610** | 0.035<br>1 900<br>**4EB/1610** | 0.041<br>2 240<br>**4EB/1621** | 0.056<br>3 150<br>**4EB/1649** | 0.081<br>4 500<br>**4EB/1621** | 0.142<br>7 500<br>**4EB/1544** | 0.201<br>10 600<br>**4EB/1544** | 0.237<br>12 500<br>**4EB/1544** | 0.285<br>15 000<br>**4EB/1544** | 0.291<br>15 340<br>**4EB/1544** | 1600 | 280 | |
| | 1400 | 0.025<br>1 320<br>**4EB/1392** | 0.036<br>1 900<br>**4EB/1392** | 0.049<br>2 650<br>**4EB/1405** | 0.07<br>3 750<br>**4EB/1405** | 0.099<br>5 300<br>**4EB/1405** | 0.114<br>6 300<br>**4EB/1450** | 0.163<br>9 000<br>**4EB/1450** | 0.199<br>10 600<br>**4EB/1392** | 0.226<br>12 500<br>**4EB/1450** | 0.282<br>15 000<br>**4EB/1392** | 1400 | 250 | |
| | 1250 | 0.03<br>1 600<br>**4EB/1270** | 0.035<br>1 900<br>**4EB/1288** | 0.05<br>2 650<br>**4EB/1245** | 0.074<br>3 750<br>**4EB/1197** | 0.104<br>5 300<br>**4EB/1197** | 0.14<br>7 500<br>**4EB/1256** | 0.198<br>10 600<br>**4EB/1256** | 0.233<br>12 500<br>**4EB/1256** | 0.28<br>15 000<br>**4EB/1256** | 0.336<br>18 000<br>**4EB/1256** | 1250 | 224 | |
| | 1120 | 0.031<br>1 600<br>**4EB/1097** | 0.043<br>2 240<br>**4EB/1097** | 0.06<br>3 150<br>**4EB/1107** | 0.07<br>3 750<br>**4EB/1124** | 0.099<br>5 300<br>**4EB/1124** | 0.147<br>7 500<br>**4EB/1070** | 0.207<br>10 600<br>**4EB/1070** | 0.245<br>12 500<br>**4EB/1070** | 0.294<br>15 000<br>**4EB/1070** | 0.352<br>18 000<br>**4EB/1070** | 1120 | 200 | |
| | 1000 | 0.03<br>1 600<br>**4EB/1016** | 0.036<br>1 900<br>**4EB/1004** | 0.06<br>3 150<br>**4EB/981** | 0.071<br>3 750<br>**4EB/998** | 0.099<br>5 300<br>**4EB/1013** | 0.17<br>8 930<br>**4EB/990** | 0.238<br>12 500<br>**4EB/990** | 0.285<br>15 000<br>**4EB/990** | 0.281<br>15 000<br>**4EB/1005** | 0.338<br>18 000<br>**4EB/1005** | 1000 | 180 | |
| | 900 | 0.029<br>1 600<br>**4EB/916** | 0.041<br>2 240<br>**4EB/916** | 0.06<br>3 150<br>**4EB/886** | 0.08<br>4 500<br>**4EB/943** | 0.103<br>5 820<br>**4EB/943** | 0.144<br>7 500<br>**4EB/871** | 0.204<br>10 600<br>**4EB/871** | 0.24<br>12 500<br>**4EB/871** | 0.289<br>15 000<br>**4EB/871** | 0.346<br>18 000<br>**4EB/871** | 900 | 160 | |
| | 800 | 0.03<br>1 600<br>**4EB/791** | 0.041<br>2 240<br>**4EB/791** | 0.058<br>3 150<br>**4EB/799** | 0.084<br>4 500<br>**4EB/787** | 0.117<br>6 300<br>**4EB/787** | 0.156<br>9 000<br>**4EB/844** | 0.217<br>12 500<br>**4EB/844** | 0.261<br>15 000<br>**4EB/844** | 0.313<br>18 000<br>**4EB/844** | 0.323<br>18 000<br>**4EB/818** | 800 | 140 | |
| | 710 | 0.029<br>1 600<br>**4EB/732** | 0.04<br>2 240<br>**4EB/732** | 0.056<br>3 150<br>**4EB/739** | 0.087<br>4 500<br>**4EB/680** | 0.121<br>6 300<br>**4EB/680** | 0.172<br>9 000<br>**4EB/687** | 0.238<br>12 500<br>**4EB/687** | 0.286<br>15 000<br>**4EB/687** | 0.343<br>18 000<br>**4EB/687** | 0.404<br>21 200<br>**4EB/687** | 710 | 125 | |
| | 630 | 0.03<br>1 600<br>**4EB/632** | 0.042<br>2 240<br>**4EB/632** | 0.058<br>3 150<br>**4EB/638** | 0.084<br>4 500<br>**4EB/630** | 0.117<br>6 300<br>**4EB/630** | 0.18<br>9 000<br>**4EB/585** | 0.251<br>12 500<br>**4EB/585** | 0.273<br>15 000<br>**4EB/645** | 0.325<br>17 870<br>**4EB/645** | 0.425<br>21 200<br>**4EB/585** | 630 | 112 | |

| $n_{N2} \times L_h$ | $i_N$ | Gear reducer size<br>$P_{N2}$ kW<br>$M_{N2}$ N m<br>... / i<br>030A | 042A | 060A | 085A | 125A | 180A | 250A | 355A | 500A | 710A | $i_N$ | $n_1$ min$^{-1}$ | $n_{N2}$ |
|---|---|---|---|---|---|---|---|---|---|---|---|---|---|---|
| **2 240** | 710 | 0.78<br>31 500<br>**4EB/673** | 1.1<br>45 000<br>**4EB/688** | 1.57<br>63 000<br>**4EB/673** | 1.82<br>80 000<br>**4EB/736** | 2.85<br>125 000<br>**4EB/735** | 3.95<br>160 000<br>**4EB/679** | 5.9<br>236 000<br>**4EB/672** | 8<br>335 000<br>**4EB/701** | 12.1<br>530 000<br>**4EB/735** | 16.2<br>710 000<br>**4EB/736** | 710 | 160 | **0.224** |
| | 630 | 0.73<br>31 500<br>**4EB/632** | 0.92<br>40 000<br>**4EB/634** | 1.26<br>56 000<br>**4EB/652** | 1.97<br>90 000<br>**4EB/669** | 2.76<br>125 000<br>**4EB/663** | 4.1<br>180 000<br>**4EB/644** | 6<br>265 000<br>**4EB/648** | 8.3<br>375 000<br>**4EB/664** | 11.8<br>530 000<br>**4EB/659** | 15.7<br>710 000<br>**4EB/664** | 630 | 140 | |
| | 560 | 0.72<br>31 500<br>**4EB/573** | 1.09<br>45 000<br>**4EB/542** | 1.53<br>63 000<br>**4EB/538** | 2.16<br>90 000<br>**4EB/545** | 2.78<br>125 000<br>**4EB/588** | 4.05<br>180 000<br>**4EB/581** | 5.7<br>236 000<br>**4EB/544** | 7.8<br>335 000<br>**4EB/561** | 11.8<br>530 000<br>**4EB/588** | 15.5<br>710 000<br>**4EB/600** | 560 | 125 | |
| | 500 | 0.7<br>31 500<br>**4EB/531** | 0.92<br>40 000<br>**4EB/507** | 1.28<br>56 000<br>**4EB/514** | 1.81<br>80 000<br>**4EB/518** | 3.06<br>125 000<br>**4EB/479** | 4.1<br>180 000<br>**4EB/515** | 6<br>265 000<br>**4EB/519** | 8.4<br>375 000<br>**4EB/524** | 13<br>530 000<br>**4EB/479** | 17.4<br>710 000<br>**4EB/480** | 500 | 112 | |
| **2 000** | 2240 | – | – | – | – | – | – | – | – | – | – | 2240 | 450 | **0.2** |
| | 2000 | – | – | – | – | – | – | – | – | – | – | 2000 | 400 | |
| | 1800 | – | – | – | – | – | – | – | – | – | – | 1800 | 355 | |
| | 1600 | 0.6<br>28 000<br>**4EB/1531** | – | – | – | – | – | – | – | – | – | 1600 | 315 | |
| | 1400 | – | – | – | – | – | – | – | – | – | – | 1400 | 280 | |
| | 1250 | 0.59<br>28 000<br>**4EB/1246** | – | 1.25<br>56 000<br>**4EB/1176** | 1.77<br>80 000<br>**4EB/1184** | 2.42<br>112 000<br>**4EB/1213** | – | – | – | – | – | 1250 | 250 | |
| | 1120 | 0.62<br>28 000<br>**4EB/1061** | 0.86<br>40 000<br>**4EB/1095** | 1.24<br>56 000<br>**4EB/1061** | 1.77<br>80 000<br>**4EB/1061** | – | 3.43<br>160 000<br>**4EB/1093** | – | – | – | – | 1120 | 224 | |
| | 1000 | 0.68<br>31 500<br>**4EB/971** | 0.85<br>40 000<br>**4EB/988** | 1.23<br>56 000<br>**4EB/957** | 1.74<br>80 000<br>**4EB/963** | 2.42<br>112 000<br>**4EB/970** | 3.41<br>159 590<br>**4EB/980** | – | – | – | – | 1000 | 200 | |
| | 900 | 0.61<br>28 000<br>**4EB/864** | 0.85<br>40 000<br>**4EB/891** | 1.22<br>56 000<br>**4EB/864** | 1.75<br>80 000<br>**4EB/864** | 2.27<br>112 000<br>**4EB/932** | 3.39<br>160 000<br>**4EB/890** | 5.3<br>236 000<br>**4EB/840** | 7.3<br>335 000<br>**4EB/860** | 10.4<br>475 000<br>**4EB/859** | 13.8<br>630 000<br>**4EB/860** | 900 | 180 | |
| | 800 | 0.64<br>31 500<br>**4EB/827** | 0.89<br>45 000<br>**4EB/845** | 1.15<br>56 000<br>**4EB/815** | 1.8<br>90 000<br>**4EB/837** | 2.23<br>112 000<br>**4EB/841** | 3.36<br>160 000<br>**4EB/798** | 5.3<br>236 000<br>**4EB/753** | 7.2<br>335 000<br>**4EB/776** | 10.3<br>475 000<br>**4EB/770** | 13.6<br>630 000<br>**4EB/776** | 800 | 160 | |
| | 710 | 0.69<br>31 500<br>**4EB/673** | 0.96<br>45 000<br>**4EB/688** | 1.37<br>63 000<br>**4EB/673** | 1.59<br>80 000<br>**4EB/736** | 2.49<br>125 000<br>**4EB/735** | 3.45<br>160 000<br>**4EB/679** | 5.1<br>236 000<br>**4EB/672** | 7<br>335 000<br>**4EB/701** | 10.6<br>530 000<br>**4EB/735** | 14.1<br>710 000<br>**4EB/736** | 710 | 140 | |
| | 630 | 0.65<br>31 500<br>**4EB/632** | 0.83<br>40 000<br>**4EB/634** | 1.12<br>56 000<br>**4EB/652** | 1.76<br>90 000<br>**4EB/669** | 2.47<br>125 000<br>**4EB/663** | 3.66<br>180 000<br>**4EB/644** | 5.3<br>265 000<br>**4EB/648** | 7.4<br>375 000<br>**4EB/664** | 10.5<br>530 000<br>**4EB/659** | 14<br>710 000<br>**4EB/664** | 630 | 125 | |
| | 560 | 0.64<br>31 500<br>**4EB/573** | 0.97<br>45 000<br>**4EB/542** | 1.37<br>63 000<br>**4EB/538** | 1.94<br>90 000<br>**4EB/545** | 2.49<br>125 000<br>**4EB/588** | 3.63<br>180 000<br>**4EB/581** | 5.1<br>236 000<br>**4EB/544** | 7<br>335 000<br>**4EB/561** | 10.6<br>530 000<br>**4EB/588** | 13.9<br>710 000<br>**4EB/600** | 560 | 112 | |
| **1 800** | 2240 | – | – | – | – | – | – | – | – | – | – | 2240 | 400 | **0.18** |
| | 2000 | – | – | – | – | – | – | – | – | – | – | 2000 | 355 | |
| | 1800 | – | – | – | – | – | – | – | – | – | – | 1800 | 315 | |
| | 1600 | 0.54<br>28 000<br>**4EB/1531** | – | – | – | – | – | – | – | – | – | 1600 | 280 | |
| | 1400 | – | – | – | – | – | – | – | – | – | – | 1400 | 250 | |
| | 1250 | 0.53<br>28 000<br>**4EB/1246** | – | 1.12<br>56 000<br>**4EB/1176** | 1.58<br>80 000<br>**4EB/1184** | 2.17<br>112 000<br>**4EB/1213** | – | – | – | – | – | 1250 | 224 | |
| | 1120 | 0.55<br>28 000<br>**4EB/1061** | 0.76<br>40 000<br>**4EB/1095** | 1.11<br>56 000<br>**4EB/1061** | 1.58<br>80 000<br>**4EB/1061** | – | 3.06<br>160 000<br>**4EB/1093** | – | – | – | – | 1120 | 200 | |
| | 1000 | 0.61<br>31 500<br>**4EB/971** | 0.76<br>40 000<br>**4EB/988** | 1.1<br>56 000<br>**4EB/957** | 1.57<br>80 000<br>**4EB/963** | 2.18<br>112 000<br>**4EB/970** | 3.08<br>160 000<br>**4EB/980** | – | – | – | – | 1000 | 180 | |
| | 900 | 0.54<br>28 000<br>**4EB/864** | 0.75<br>40 000<br>**4EB/891** | 1.09<br>56 000<br>**4EB/864** | 1.55<br>80 000<br>**4EB/864** | 2.01<br>112 000<br>**4EB/932** | 3.01<br>160 000<br>**4EB/890** | 4.71<br>236 000<br>**4EB/840** | 6.5<br>335 000<br>**4EB/860** | 9.3<br>475 000<br>**4EB/859** | 12.3<br>630 000<br>**4EB/860** | 900 | 160 | |
| | 800 | 0.56<br>31 500<br>**4EB/827** | 0.78<br>45 000<br>**4EB/845** | 1.01<br>56 000<br>**4EB/815** | 1.58<br>90 000<br>**4EB/837** | 1.95<br>112 000<br>**4EB/841** | 2.94<br>160 000<br>**4EB/798** | 4.6<br>236 000<br>**4EB/753** | 6.3<br>335 000<br>**4EB/776** | 9<br>475 000<br>**4EB/770** | 11.9<br>630 000<br>**4EB/776** | 800 | 140 | |
| | 710 | 0.61<br>31 500<br>**4EB/673** | 0.86<br>45 000<br>**4EB/688** | 1.23<br>63 000<br>**4EB/673** | 1.42<br>80 000<br>**4EB/736** | 2.23<br>125 000<br>**4EB/735** | 3.08<br>160 000<br>**4EB/679** | 4.6<br>236 000<br>**4EB/672** | 6.3<br>335 000<br>**4EB/701** | 9.4<br>530 000<br>**4EB/735** | 12.6<br>710 000<br>**4EB/736** | 710 | 125 | |
| | 630 | 0.58<br>31 500<br>**4EB/632** | 0.74<br>40 000<br>**4EB/634** | 1.01<br>56 000<br>**4EB/652** | 1.58<br>90 000<br>**4EB/669** | 2.21<br>125 000<br>**4EB/663** | 3.28<br>180 000<br>**4EB/644** | 4.79<br>265 000<br>**4EB/648** | 6.6<br>375 000<br>**4EB/664** | 9.4<br>530 000<br>**4EB/659** | 12.5<br>710 000<br>**4EB/664** | 630 | 112 | |

4

# Summary of performance, dimensions and details

## Sizes

| | |
|---|---|
| 001A | 4.1 |
| 002A | 4.19 |
| 003A | 4.37 |
| 004A | 4.55 |
| 006A | 4.73 |
| 009A | 4.91 |
| 012A | 4.109 |
| 015A | 4.127 |
| 018A - 021A | 4.145 |
| 030A | 4.165 |
| 042A | 4.179 |
| 060A | 4.193 |
| 085A | 4.207 |
| 125A | 4.221 |
| 180A | 4.235 |
| 250A | 4.249 |
| 355A | 4.263 |
| 500A | 4.277 |
| 710A | 4.291 |

This page is intentionally left blank.

# 4

# 001A

002A
003A
004A
006A
009A
012A
015A
018A
021A
030A
042A
060A
085A
125A
180A
250A
355A
500A
710A

## Index


| | |
|---|---|
| Data and performance summary | 4.2 |
| Main Dimensions | 4.4 |
| Output side details | 4.8 |
| Input side details | 4.12 |
| Accessories | 4.14 |
| Radial loads $F_{r2}$ and axial loads $F_{a2}$ | 4.16 |
| Radial loads $F_{r1}$ on input shaft | 4.18 |

# 001A - Data and performance summary



| | | | $L_h$ = 10 000 h $n_1$ min$^{-1}$ $n_2$ min$^{-1}$ $M_{N2}$ N m | | | $M_{N2max}$ $M_{2max}$ N m | $n_{1max}$ $n_{1peak}$ min$^{-1}$ | $n_1$ = 1 400 min$^{-1}$ Pt [kW] at 20°C 40°C | | |
|---|---|---|---|---|---|---|---|---|---|---|
| | $i_N$ | $i_{eff}$ | 1 400 | 900 | 500 | | | – | | |
| 1EL | 3,55 | **3,52** | 398<br>639 | 256<br>730 | 142<br>870 | 1 180<br>1 400 | 2 800<br>3 150 | 11,8<br>9 | 17,5<br>13,6 | 23,6<br>18 |
| | 4,25 | **4,17** | 335<br>660 | 216<br>753 | 120<br>899 | 1 600<br>1 900 | 3 150<br>4 000 | | | |
| | 5 | **5,29** | 264<br>689 | 170<br>787 | 94,4<br>932 | 1 320<br>1 600 | 3 150<br>4 000 | | | |
| | 6 | **6,21** | 225<br>656 | 145<br>674 | 80,5<br>699 | 1 080<br>1 320 | 3 150<br>4 000 | | | |
| | 7,1 | **7,64** | 183<br>480 | 118<br>493 | 65,5<br>511 | 787<br>1 120 | 3 150<br>4 000 | | | |
| 2EL | 12,5 | **12,1** | 115<br>927 | 74,2<br>1 050 | 41,2<br>1 090 | 1 180<br>1 400 | 2 800<br>3 150 | 8<br>6,3 | 12,2<br>9,25 | 16,5<br>12,5 |
| | 14 | **14,4** | 97,2<br>957 | 62,5<br>1 090 | 34,7<br>1 160 | 1 600<br>1 900 | 2 800<br>3 150 | | | |
| | 16 | **17,4** | 80,6<br>1 010 | 51,8<br>1 130 | 28,8<br>1 170 | 1 600<br>1 900 | 3 150<br>4 000 | | | |
| | 18 | **18,3** | 76,7<br>944 | 49,3<br>970 | 27,4<br>1 010 | 1 320<br>1 600 | 2 800<br>3 150 | | | |
| | 20 | **20,5** | 68,2<br>1 060 | 43,8<br>1 140 | 24,3<br>1 180 | 1 600<br>1 900 | 3 150<br>4 000 | | | |
| | 22,4 | **22** | 63,5<br>955 | 40,9<br>981 | 22,7<br>1 020 | 1 320<br>1 600 | 3 150<br>4 000 | | | |
| | 25 | **25,7** | 54,5<br>1 130 | 35,0<br>1 160 | 19,5<br>1 200 | 1 600<br>1 900 | 3 150<br>4 000 | | | |
| | 28 | **29,7** | 47,1<br>1 140 | 30,3<br>1 170 | 16,8<br>1 210 | 1 600<br>1 900 | 3 150<br>4 000 | | | |
| | 31,5 | **32,6** | 42,9<br>978 | 27,6<br>1 010 | 15,3<br>1 040 | 1 320<br>1 600 | 3 150<br>4 000 | | | |
| | 35,5 | **35,6** | 39,3<br>898 | 25,3<br>923 | 14,0<br>957 | 1 470<br>1 900 | 3 150<br>4 000 | | | |
| | 40 | **37,7** | 37,1<br>987 | 23,9<br>1 010 | 13,3<br>1 050 | 1 320<br>1 600 | 3 150<br>4 000 | | | |
| | 45 | **45,2** | 31,0<br>998 | 19,9<br>1 030 | 11,1<br>1 060 | 1 320<br>1 600 | 3 150<br>4 000 | | | |
| | 50 | **53,1** | 26,4<br>749 | 17,0<br>769 | 9,42<br>797 | 1 120<br>1 320 | 3 150<br>4 000 | | | |
| 3EL | 50 | **49,7** | 28,2<br>1 170 | 18,1<br>1 200 | 10,1<br>1 250 | 1 600<br>1 900 | 2 800<br>3 150 | 6<br>4,75 | 9,25<br>6,9 | 12,2<br>9,25 |
| | 56 | **59,9** | 23,4<br>1 190 | 15,0<br>1 220 | 8,34<br>1 270 | 1 600<br>1 900 | 3 150<br>4 000 | | | |
| | 63 | **63** | 22,2<br>1 020 | 14,3<br>1 050 | 7,93<br>1 090 | 1 320<br>1 600 | 2 800<br>3 150 | | | |
| | 71 | **70,8** | 19,8<br>1 200 | 12,7<br>1 230 | 7,06<br>1 300 | 1 600<br>1 900 | 3 150<br>4 000 | | | |
| | 80 | **76** | 18,4<br>1 030 | 11,8<br>1 060 | 6,58<br>1 100 | 1 320<br>1 600 | 3 150<br>4 000 | | | |
| | 90 | **88,7** | 15,8<br>1 210 | 10,1<br>1 250 | 5,64<br>1 350 | 1 600<br>1 900 | 3 150<br>4 000 | | | |
| | 100 | **101** | 13,9<br>1 220 | 8,91<br>1 260 | 4,95<br>1 370 | 1 600<br>1 900 | 3 150<br>4 000 | | | |
| | 112 | **107** | 13,1<br>1 230 | 8,41<br>1 270 | 4,67<br>1 380 | 1 600<br>1 900 | 3 150<br>4 000 | | | |
| | 125 | **126** | 11,1<br>1 240 | 7,12<br>1 300 | 3,95<br>1 420 | 1 600<br>1 900 | 3 150<br>4 000 | | | |
| | 140 | **146** | 9,57<br>1 250 | 6,15<br>1 330 | 3,42<br>1 450 | 1 600<br>1 900 | 3 150<br>4 000 | | | |
| | 160 | **158** | 8,85<br>1 260 | 5,69<br>1 340 | 3,16<br>1 470 | 1 600<br>1 900 | 3 150<br>4 000 | | | |
| | 180 | **183** | 7,64<br>1 280 | 4,91<br>1 370 | 2,73<br>1 500 | 1 600<br>1 900 | 3 150<br>4 000 | | | |
| | 200 | **212** | 6,61<br>1 310 | 4,25<br>1 400 | 2,36<br>1 450 | 1 600<br>1 900 | 3 150<br>4 000 | | | |
| | 224 | **219** | 6,38<br>1 320 | 4,10<br>1 410 | 2,28<br>1 540 | 1 600<br>1 900 | 3 150<br>4 000 | | | |
| | 250 | **254** | 5,51<br>1 350 | 3,54<br>1 410 | 1,97<br>1 460 | 1 600<br>1 900 | 3 150<br>4 000 | | | |

| | | | $L_h$ = 10 000 h $n_1$ min$^{-1}$ $n_2$ min$^{-1}$ $M_{N2}$ N m | | | $M_{N2max}$ $M_{2max}$ N m | $n_{1max}$ $n_{1peak}$ min$^{-1}$ | $n_1$ = 1 400 min$^{-1}$ Pt [kW] at 20°C 40°C | | |
|---|---|---|---|---|---|---|---|---|---|---|
| | $i_N$ | $i_{eff}$ | 1 400 | 900 | 500 | | | – | | |
| 4EL | 180 | **171** | 8,17<br>1 270 | 5,25<br>1 360 | 2,92<br>1 490 | 1 600<br>1 900 | 2 800<br>3 150 | 5,6<br>4,25 | 8,5<br>6,3 | 11,2<br>8,5 |
| | 200 | **207** | 6,77<br>1 310 | 4,35<br>1 400 | 2,42<br>1 530 | 1 600<br>1 900 | 3 150<br>4 000 | | | |
| | 250 | **249** | 5,61<br>1 350 | 3,61<br>1 440 | 2,01<br>1 570 | 1 600<br>1 900 | 3 150<br>4 000 | | | |
| | 280 | **295** | 4,75<br>1 380 | 3,05<br>1 480 | 1,70<br>1 600 | 1 600<br>1 900 | 3 150<br>4 000 | | | |
| | 315 | **306** | 4,58<br>1 390 | 2,94<br>1 480 | 1,63<br>1 600 | 1 600<br>1 900 | 3 150<br>4 000 | | | |
| | 355 | **356** | 3,94<br>1 420 | 2,53<br>1 520 | 1,41<br>1 600 | 1 600<br>1 900 | 3 150<br>4 000 | | | |
| | 400 | **420** | 3,33<br>1 460 | 2,14<br>1 560 | 1,19<br>1 600 | 1 600<br>1 900 | 3 150<br>4 000 | | | |
| | 450 | **445** | 3,15<br>1 470 | 2,02<br>1 570 | 1,12<br>1 600 | 1 600<br>1 900 | 3 150<br>4 000 | | | |
| | 500 | **497** | 2,82<br>1 490 | 1,81<br>1 600 | 1,01<br>1 600 | 1 600<br>1 900 | 3 150<br>4 000 | | | |
| | 560 | **546** | 2,56<br>1 520 | 1,65<br>1 600 | 0,916<br>1 600 | 1 600<br>1 900 | 3 150<br>4 000 | | | |
| | 630 | **622** | 2,25<br>1 550 | 1,45<br>1 600 | 0,804<br>1 600 | 1 600<br>1 900 | 3 150<br>4 000 | | | |
| | 710 | **720** | 1,94<br>1 580 | 1,25<br>1 600 | 0,695<br>1 600 | 1 600<br>1 900 | 3 150<br>4 000 | | | |
| | 800 | **779** | 1,80<br>1 600 | 1,16<br>1 600 | 0,642<br>1 600 | 1 600<br>1 900 | 3 150<br>4 000 | | | |
| | 900 | **901** | 1,55<br>1 600 | 0,999<br>1 600 | 0,555<br>1 600 | 1 600<br>1 900 | 3 150<br>4 000 | | | |
| | 1000 | **1043** | 1,34<br>1 600 | 0,863<br>1 600 | 0,480<br>1 600 | 1 600<br>1 900 | 3 150<br>4 000 | | | |
| | 1120 | **1128** | 1,24<br>1 600 | 0,798<br>1 600 | 0,443<br>1 600 | 1 600<br>1 900 | 3 150<br>4 000 | | | |
| | 1250 | **1249** | 1,12<br>1 600 | 0,720<br>1 600 | 0,400<br>1 600 | 1 600<br>1 900 | 3 150<br>4 000 | | | |
| | 1400 | **1351** | 1,04<br>1 600 | 0,666<br>1 600 | 0,370<br>1 600 | 1 600<br>1 900 | 3 150<br>4 000 | | | |
| | 1600 | **1564** | 0,895<br>1 600 | 0,576<br>1 600 | 0,320<br>1 600 | 1 600<br>1 900 | 3 150<br>4 000 | | | |
| | 1800 | **1874** | 0,747<br>1 600 | 0,480<br>1 600 | 0,267<br>1 600 | 1 600<br>1 900 | 3 150<br>4 000 | | | |
| | 2240 | **2168** | 0,646<br>1 600 | 0,415<br>1 600 | 0,231<br>1 600 | 1 600<br>1 900 | 3 150<br>4 000 | | | |
| | 2500 | **2377** | 0,589<br>1 320 | 0,379<br>1 320 | 0,210<br>1 320 | 1 320<br>1 600 | 3 150<br>4 000 | | | |
| | 2800 | **2750** | 0,509<br>1 320 | 0,327<br>1 320 | 0,182<br>1 320 | 1 320<br>1 600 | 3 150<br>4 000 | | | |
| | 3150 | **3296** | 0,425<br>1 320 | 0,273<br>1 320 | 0,152<br>1 320 | 1 320<br>1 600 | 3 150<br>4 000 | | | |
| | 3550 | **3868** | 0,362<br>1 120 | 0,233<br>1 120 | 0,129<br>1 120 | 1 120<br>1 320 | 3 150<br>4 000 | | | |

In case of alternative output design, refer to torque limits at page 4.16, if any.

# 001A - Data and performance summary

| | | | $L_h$ = 10 000 h<br>$n_1$ min$^{-1}$<br>$n_2$ min$^{-1}$<br>$M_{N2}$ N m | | | $M_{N2max}$<br>$M_{2max}$<br>N m | $n_{1max}$<br>$n_{1peak}$<br>min$^{-1}$ | $n_1$ = 1 400 min$^{-1}$<br>**Pt** [kW] at 20°C 40°C<br>– | | |
|---|---|---|---|---|---|---|---|---|---|---|
| | $i_N$ | $i_{eff}$ | **1 400** | **900** | **500** | | | | | |
| 2EB | 9 | **8,79** | 159<br>841 | 102<br>961 | 56,9<br>1 070 | 1 180<br>1 400 | 3 550<br>4 000 | 9<br>6,7 | 13,6<br>10,3 | 18<br>13,6 |
| | 10 | **10,4** | 134<br>869 | 86,3<br>992 | 47,9<br>1 130 | 1 440<br>1 900 | 3 550<br>4 000 | | | |
| | 11,2 | **11,1** | 126<br>902 | 81,1<br>1 030 | 45,1<br>1 080 | 1 180<br>1 400 | 3 550<br>4 000 | | | |
| | 12,5 | **13,2** | 106<br>931 | 68,4<br>1 060 | 38,0<br>1 150 | 1 440<br>1 900 | 3 550<br>4 000 | | | |
| | 14 | **15,5** | 90,1<br>694 | 57,9<br>713 | 32,2<br>740 | 1 120<br>1 320 | 3 550<br>4 000 | | | |
| | 16 | **16,7** | 83,8<br>939 | 53,9<br>965 | 29,9<br>1 000 | 1 320<br>1 600 | 3 550<br>4 000 | | | |
| | 20 | **19,6** | 71,4<br>704 | 45,9<br>724 | 25,5<br>750 | 1 120<br>1 320 | 3 550<br>4 000 | | | |
| | 22,4 | **21,2** | 66,1<br>953 | 42,5<br>979 | 23,6<br>1 010 | 1 320<br>1 600 | 3 550<br>4 000 | | | |
| | 25 | **24,9** | 56,3<br>715 | 36,2<br>734 | 20,1<br>761 | 1 120<br>1 320 | 3 550<br>4 000 | | | |
| | 28 | **26,5** | 52,9<br>966 | 34,0<br>993 | 18,9<br>1 030 | 1 250<br>1 600 | 3 550<br>4 000 | | | |
| | 31,5 | **31,1** | 45,1<br>724 | 29,0<br>744 | 16,1<br>772 | 1 120<br>1 320 | 3 550<br>4 000 | | | |
| 3EB | 31,5 | **30,3** | 46,1<br>1 080 | 29,7<br>1 110 | 16,5<br>1 150 | 1 180<br>1 400 | 3 550<br>4 000 | 7,1<br>5,3 | 10,6<br>8 | 14,5<br>10,9 |
| | 35,5 | **36** | 38,9<br>1 150 | 25,0<br>1 180 | 13,9<br>1 220 | 1 600<br>1 900 | 3 550<br>4 000 | | | |
| | 40 | **43,4** | 32,2<br>1 160 | 20,7<br>1 190 | 11,5<br>1 240 | 1 600<br>1 900 | 3 550<br>4 000 | | | |
| | 45 | **45,4** | 30,8<br>1 170 | 19,8<br>1 200 | 11,0<br>1 240 | 1 600<br>1 900 | 3 550<br>4 000 | | | |
| | 50 | **51,3** | 27,3<br>1 170 | 17,5<br>1 210 | 9,74<br>1 250 | 1 600<br>1 900 | 3 550<br>4 000 | | | |
| | 56 | **54,8** | 25,6<br>1 180 | 16,4<br>1 210 | 9,13<br>1 260 | 1 600<br>1 900 | 3 550<br>4 000 | | | |
| | 63 | **64,8** | 21,6<br>1 190 | 13,9<br>1 220 | 7,72<br>1 280 | 1 600<br>1 900 | 3 550<br>4 000 | | | |
| | 71 | **69,5** | 20,2<br>1 200 | 13,0<br>1 230 | 7,20<br>1 300 | 1 600<br>1 900 | 3 550<br>4 000 | | | |
| | 80 | **82,1** | 17,0<br>1 210 | 11,0<br>1 240 | 6,09<br>1 330 | 1 600<br>1 900 | 3 550<br>4 000 | | | |
| | 90 | **86,8** | 16,1<br>1 210 | 10,4<br>1 250 | 5,76<br>1 340 | 1 600<br>1 900 | 3 550<br>4 000 | | | |
| | 100 | **103** | 13,6<br>1 230 | 8,77<br>1 260 | 4,87<br>1 380 | 1 600<br>1 900 | 3 550<br>4 000 | | | |
| | 112 | **110** | 12,7<br>1 050 | 8,17<br>1 080 | 4,54<br>1 160 | 1 320<br>1 600 | 3 550<br>4 000 | | | |
| | 125 | **129** | 10,9<br>1 240 | 7,00<br>1 300 | 3,89<br>1 420 | 1 600<br>1 900 | 3 550<br>4 000 | | | |
| | 140 | **149** | 9,42<br>1 250 | 6,05<br>1 330 | 3,36<br>1 420 | 1 600<br>1 900 | 3 550<br>4 000 | | | |
| | 160 | **163** | 8,59<br>1 080 | 5,52<br>1 130 | 3,07<br>1 230 | 1 320<br>1 600 | 3 550<br>4 000 | | | |
| | 200 | **189** | 7,42<br>1 090 | 4,77<br>1 150 | 2,65<br>1 260 | 1 320<br>1 600 | 3 550<br>4 000 | | | |

| | | | $L_h$ = 10 000 h<br>$n_1$ min$^{-1}$<br>$n_2$ min$^{-1}$<br>$M_{N2}$ N m | | | $M_{N2max}$<br>$M_{2max}$<br>N m | $n_{1max}$<br>$n_{1peak}$<br>min$^{-1}$ | $n_1$ = 1 400 min$^{-1}$<br>**Pt** [kW] at 20°C 40°C<br>– | | |
|---|---|---|---|---|---|---|---|---|---|---|
| | $i_N$ | $i_{eff}$ | **1 400** | **900** | **500** | | | | | |
| 4EB | 160 | **157** | 8,94<br>1 260 | 5,74<br>1 340 | 3,19<br>1 470 | 1 600<br>1 900 | 3 550<br>4 000 | 6<br>4,5 | 9<br>6,9 | 12,2<br>9,25 |
| | 180 | **181** | 7,75<br>1 280 | 4,98<br>1 370 | 2,77<br>1 500 | 1 600<br>1 900 | 3 550<br>4 000 | | | |
| | 200 | **189** | 7,41<br>1 290 | 4,76<br>1 380 | 2,65<br>1 510 | 1 600<br>1 900 | 3 550<br>4 000 | | | |
| | 224 | **214** | 6,55<br>1 320 | 4,21<br>1 410 | 2,34<br>1 540 | 1 600<br>1 900 | 3 550<br>4 000 | | | |
| | 250 | **253** | 5,54<br>1 350 | 3,56<br>1 440 | 1,98<br>1 580 | 1 600<br>1 900 | 3 550<br>4 000 | | | |
| | 280 | **270** | 5,19<br>1 360 | 3,34<br>1 460 | 1,86<br>1 590 | 1 600<br>1 900 | 3 550<br>4 000 | | | |
| | 315 | **319** | 4,39<br>1 400 | 2,82<br>1 490 | 1,57<br>1 600 | 1 600<br>1 900 | 3 550<br>4 000 | | | |
| | 355 | **354** | 3,95<br>1 420 | 2,54<br>1 520 | 1,41<br>1 600 | 1 600<br>1 900 | 3 550<br>4 000 | | | |
| | 400 | **404** | 3,46<br>1 450 | 2,23<br>1 550 | 1,24<br>1 600 | 1 600<br>1 900 | 3 550<br>4 000 | | | |
| | 450 | **443** | 3,16<br>1 470 | 2,03<br>1 570 | 1,13<br>1 600 | 1 600<br>1 900 | 3 550<br>4 000 | | | |
| | 500 | **505** | 2,77<br>1 500 | 1,78<br>1 600 | 0,990<br>1 600 | 1 600<br>1 900 | 3 550<br>4 000 | | | |
| | 560 | **535** | 2,62<br>1 510 | 1,68<br>1 600 | 0,935<br>1 600 | 1 600<br>1 900 | 3 550<br>4 000 | | | |
| | 630 | **632** | 2,21<br>1 550 | 1,42<br>1 600 | 0,791<br>1 600 | 1 600<br>1 900 | 3 550<br>4 000 | | | |
| | 710 | **732** | 1,91<br>1 580 | 1,23<br>1 600 | 0,683<br>1 600 | 1 600<br>1 900 | 3 550<br>4 000 | | | |
| | 800 | **791** | 1,77<br>1 600 | 1,14<br>1 600 | 0,632<br>1 600 | 1 600<br>1 900 | 3 550<br>4 000 | | | |
| | 900 | **916** | 1,53<br>1 600 | 0,983<br>1 600 | 0,546<br>1 600 | 1 600<br>1 900 | 3 550<br>4 000 | | | |
| | 1000 | **1016** | 1,38<br>1 500 | 0,886<br>1 570 | 0,492<br>1 600 | 1 600<br>1 900 | 3 550<br>4 000 | | | |
| | 1120 | **1097** | 1,28<br>1 600 | 0,820<br>1 600 | 0,456<br>1 600 | 1 600<br>1 900 | 3 550<br>4 000 | | | |
| | 1250 | **1270** | 1,10<br>1 520 | 0,709<br>1 600 | 0,394<br>1 600 | 1 600<br>1 900 | 3 550<br>4 000 | | | |
| | 1400 | **1392** | 1,01<br>1 320 | 0,647<br>1 320 | 0,359<br>1 320 | 1 320<br>1 600 | 3 550<br>4 000 | | | |
| | 1600 | **1610** | 0,869<br>1 320 | 0,559<br>1 320 | 0,310<br>1 320 | 1 320<br>1 600 | 3 550<br>4 000 | | | |
| | 1800 | **1812** | 0,773<br>1 110 | 0,497<br>1 120 | 0,276<br>1 120 | 1 120<br>1 320 | 3 550<br>4 000 | | | |
| | 2000 | **1930** | 0,725<br>1 320 | 0,466<br>1 320 | 0,259<br>1 320 | 1 320<br>1 600 | 3 550<br>4 000 | | | |
| | 2240 | **2265** | 0,618<br>1 120 | 0,397<br>1 120 | 0,221<br>1 120 | 1 120<br>1 320 | 3 550<br>4 000 | | | |

In case of alternative output design, refer to torque limits at page 4.16, if any.

# 001A - Main Dimensions

### C038M1 F10a

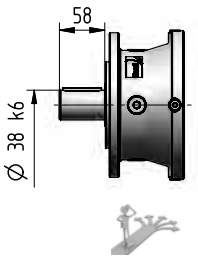


4.8

### C050M1 F20a

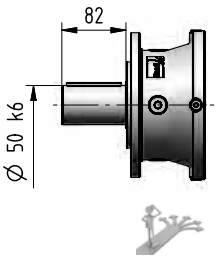


### C042M1 F10a

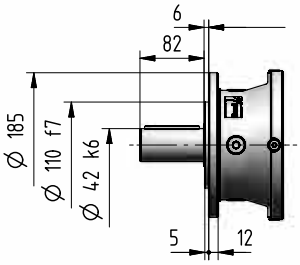


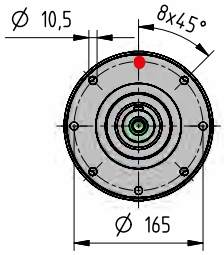


### S045M1 F20a

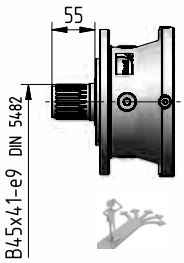


4.9

### S040M1 F10a

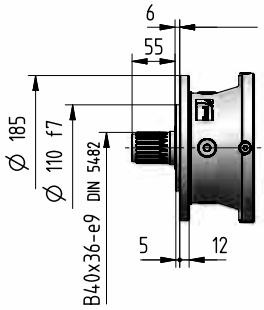


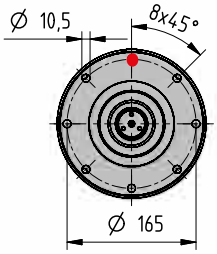


### H050M1 A20a

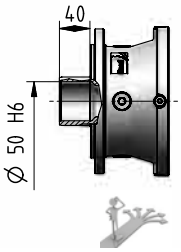


4.11

### H045M1 A10a

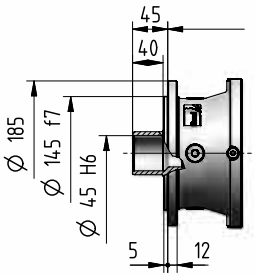


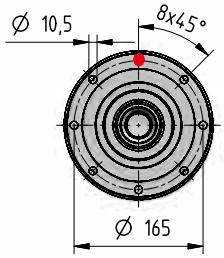


### N050M1 A07a

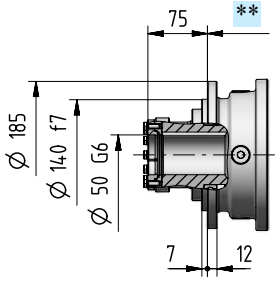


4.9

### M070M1 A10a

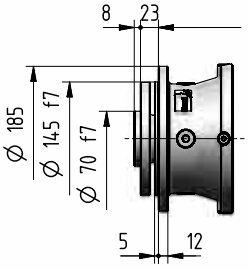


4.11

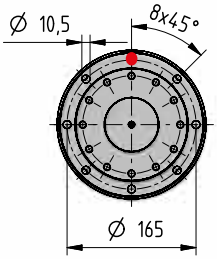


4.17

**For horizontal mounting only**

| kg | Input Options Code | | | | | | | | | | Output Options (Δ) Code | |
|---|---|---|---|---|---|---|---|---|---|---|---|---|
| | I14×160 | I19×200 | I24×200 | I28×250 | I38×300 | I42×350 | I48×350 | C… | U… | J… | C… S… | H… M… |
| 1EL | 16 | 19 | 19 | 20 | 23 | 29 | 29 | 21 | 18 | - | | |
| 2EL | 20 | 22 | 22 | 24 | 27 | 33 | 33 | 25 | 22 | - | | |
| 3EL | 24 | 27 | 26 | 28 | 32 | 38 | 37 | 29 | 26 | - | | |
| 4EL | 29 | 31 | 31 | 33 | 36 | 42 | 42 | 33 | 30 | - | +0 | -1 |
| 2EB | 32 | 34 | 34 | 36 | 39 | 45 | 45 | 36 | 33 | 28 | | |
| 3EB | 36 | 39 | 39 | 40 | 44 | 50 | 49 | 41 | 38 | 33 | | |
| 4EB | 41 | 43 | 43 | 45 | 48 | 54 | 54 | 45 | 42 | 37 | | |

# 001A - Main Dimensions

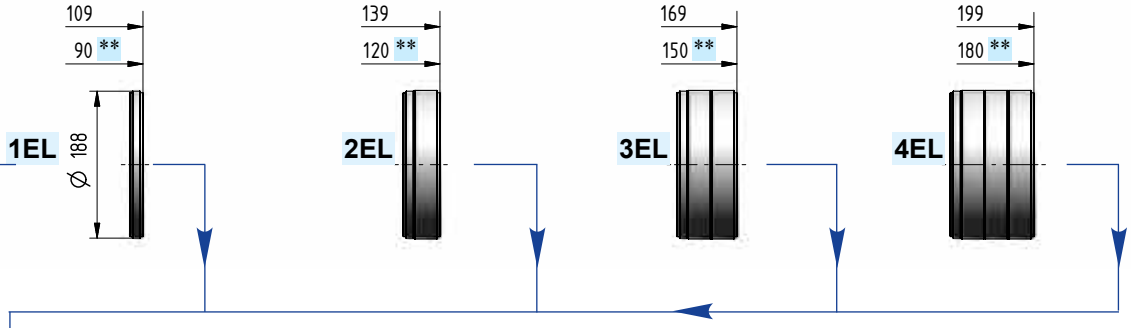


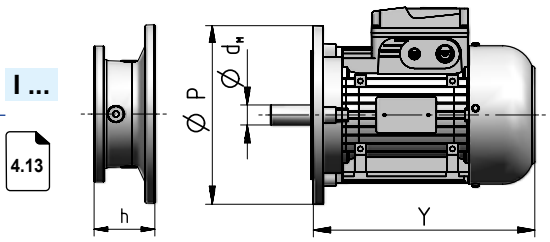


| Motor size IEC | $d_M$XP | Y | 1) | Train of gears 1EL | 2EL | 3EL | 4EL | 2EB | 3EB | 4EB | Code |
|---|---|---|---|---|---|---|---|---|---|---|---|
| | | | | Dimension h | | | | | | | |
| 71 | 14×160 | 216 | 278 | 52 | 52 | 52 | 52 | 52 | 52 | 52 | I14×160 |
| 80 | 19×200 | 233 | 302 | 72 | 72 | 72 | 72 | 72 | 72 | 72 | I19×200 |
| 90 | 24×200 | 287 | 366 | 72 | 72 | 72 | 72 | 72 | 72 | 72 | I24×200 |
| 100 | 28×250 | 310 | 405 | 82 | 82 | 82 | 82 | 82 | 82 | 82 | I28×250 |
| 112 | 28×250 | 336 | 435 | 82 | 82 | 82 | 82 | 82 | 82 | 82 | I28×250 |
| 132 | 38×300 | 445 | 553 | 102 | 102 | 102 | 102 | 102 | 102 | 102 | I38×300 |
| 160 | 42×350 | 573 | 640 | 135 | 135 | 135 | 135 | 135 | 135 | 135 | I42×350 |
| 180 | 48×350 | 613 | 734 | 135 | 135 | 135 | 135 | 135 | 135 | 135 | I48×350 |

1) Values valid for brake motor; for other dimensions see TX catalog.

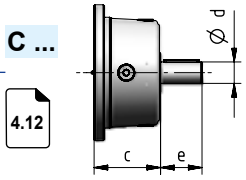


| Train of gears | d | e | c | Code |
|---|---|---|---|---|
| 1EL | 38 | 58 | 90 | C38×58 |
| 2EL ... 4EL | 30 | 58 | 90 | C30×58 |
| 2EB ... 4EB | 38 | 58 | 90 | C38×58 |

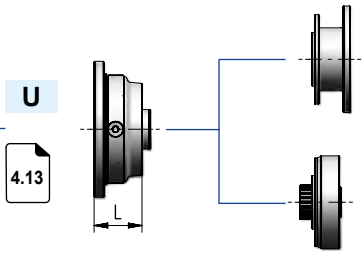


**NEMA adapter**

**Hydraulic adapter**

| Train of gears | L | Code |
|---|---|---|
| 1EL ... 4EL | 64 | ch. 7 |
| 2EB ... 4EB | 64 | |

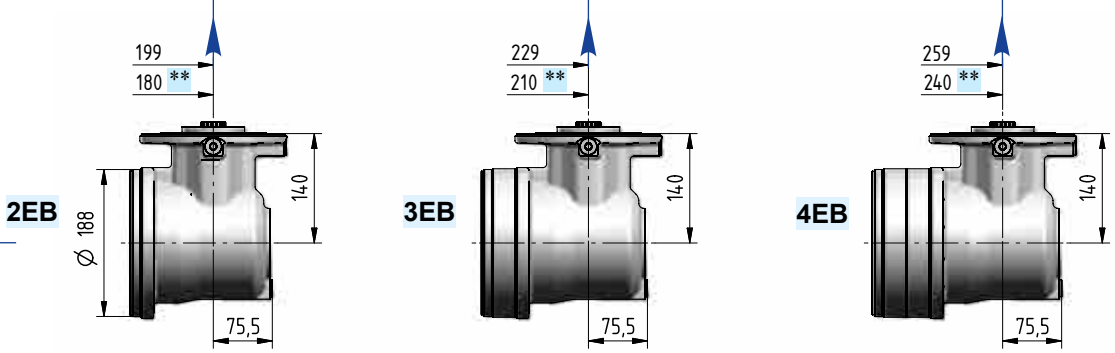


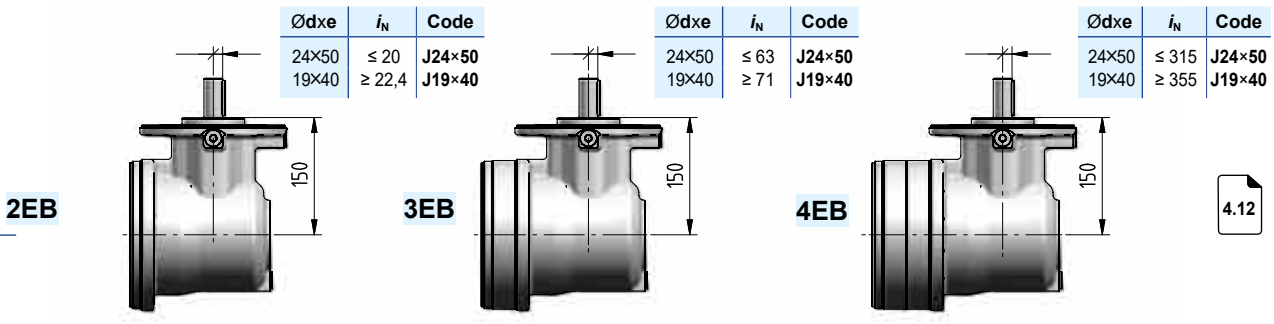


| Ødxe | $i_N$ | Code |
|---|---|---|
| 24×50 | ≤ 20 | J24×50 |
| 19×40 | ≥ 22,4 | J19×40 |

| Ødxe | $i_N$ | Code |
|---|---|---|
| 24×50 | ≤ 63 | J24×50 |
| 19×40 | ≥ 71 | J19×40 |

| Ødxe | $i_N$ | Code |
|---|---|---|
| 24×50 | ≤ 315 | J24×50 |
| 19×40 | ≥ 355 | J19×40 |

4.12

# 001A - Main Dimensions

4.8

**C038M1 P10a**

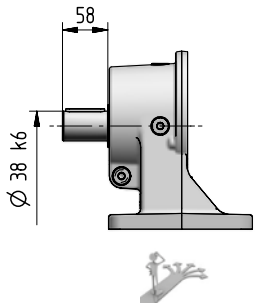


**C050M1 P20a**

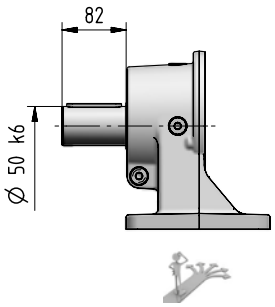


**C042M1 P10a**

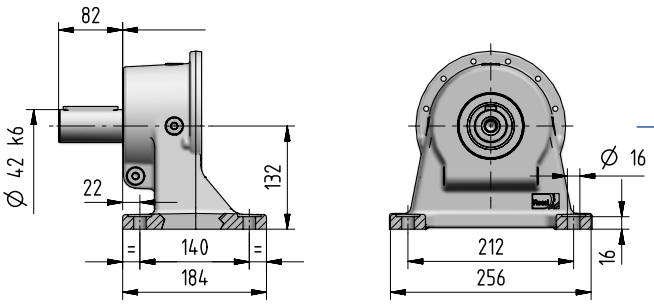


4.9

**S045M1 P20a**

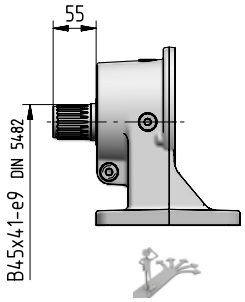


**S040M1 P10a**

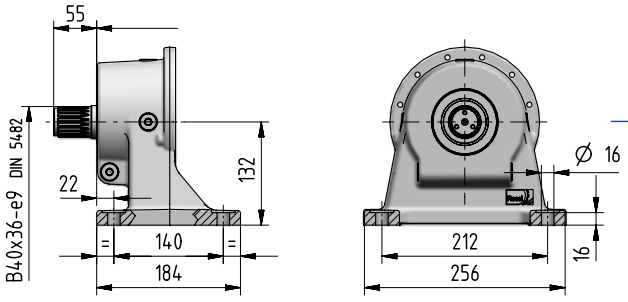


4.10

**K048M1 F06a**

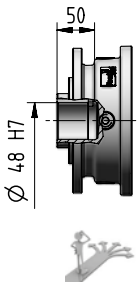


**K042M1 F05a**

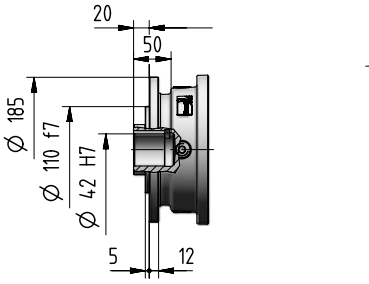


4.10

**Z045M1 F05a**

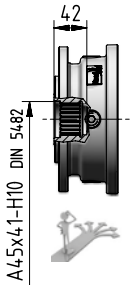


**Z040M1 F05a**

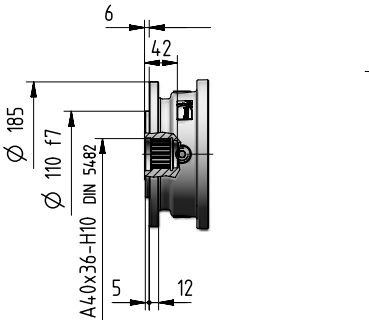


4.17

| kg | Input Options Code | | | | | | | | | | Output Options (Δ) Code | |
|---|---|---|---|---|---|---|---|---|---|---|---|---|
| | I14×160 | I19×200 | I24×200 | I28×250 | I38×300 | I42×350 | I48×350 | C… | U… | J… | C… S… | K… Z… |
| 1EL | 19 | 22 | 22 | 23 | 26 | 32 | 32 | 24 | 21 | – | | |
| 2EL | 23 | 25 | 25 | 27 | 30 | 36 | 36 | 28 | 25 | – | | |
| 3EL | 27 | 30 | 29 | 31 | 35 | 41 | 40 | 32 | 29 | – | | |
| 4EL | 32 | 34 | 34 | 36 | 39 | 45 | 45 | 36 | 33 | – | +0 | -4,8 |
| 2EB | 35 | 37 | 37 | 39 | 42 | 48 | 48 | 39 | 36 | 31 | | |
| 3EB | 39 | 42 | 42 | 43 | 47 | 53 | 52 | 44 | 41 | 36 | | |
| 4EB | 44 | 46 | 46 | 48 | 51 | 57 | 57 | 48 | 45 | 40 | | |

# 001A - Main Dimensions

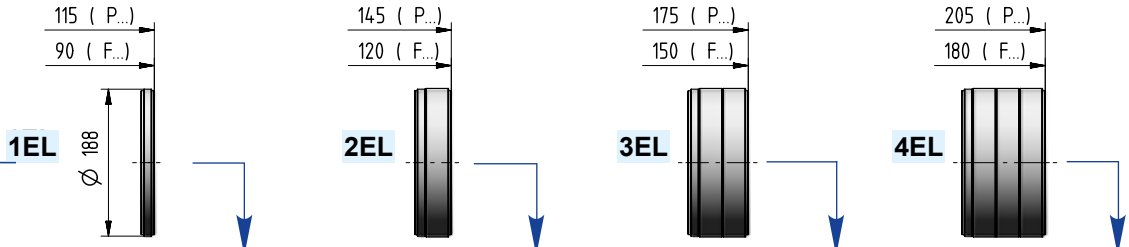


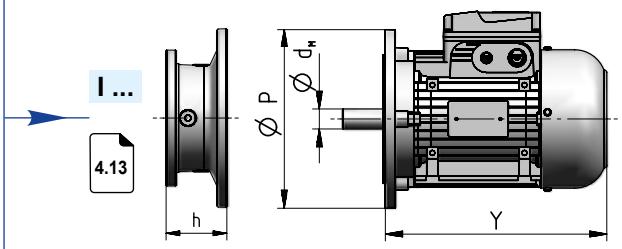


| Motor size IEC | $d_M$XP | Y | | Train of gears 1EL | 2EL | 3EL | 4EL | 2EB | 3EB | 4EB | Code |
|---|---|---|---|---|---|---|---|---|---|---|---|
| | | | 1) | Dimension h | | | | | | | |
| 71 | 14×160 | 216 | 278 | 52 | 52 | 52 | 52 | 52 | 52 | 52 | I14×160 |
| 80 | 19×200 | 233 | 302 | 72 | 72 | 72 | 72 | 72 | 72 | 72 | I19×200 |
| 90 | 24×200 | 287 | 366 | 72 | 72 | 72 | 72 | 72 | 72 | 72 | I24×200 |
| 100 | 28×250 | 310 | 405 | 82 | 82 | 82 | 82 | 82 | 82 | 82 | I28×250 |
| 112 | 28×250 | 336 | 435 | 82 | 82 | 82 | 82 | 82 | 82 | 82 | I28×250 |
| 132 | 38×300 | 445 | 553 | 102 | 102 | 102 | 102 | 102 | 102 | 102 | I38×300 |
| 160 | 42×350 | 573 | 640 | 135 | 135 | 135 | 135 | 135 | 135 | 135 | I42×350 |
| 180 | 48×350 | 613 | 734 | 135 | 135 | 135 | 135 | 135 | 135 | 135 | I48×350 |

1) Values valid for brake motor; for other dimensions see TX catalog.

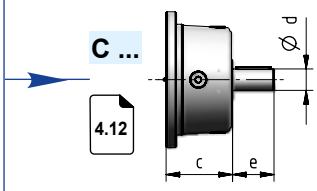


| Train of gears | d | e | c | Code |
|---|---|---|---|---|
| 1EL | 38 | 58 | 90 | C38×58 |
| 2EL ... 4EL | 30 | 58 | 90 | C30×58 |
| 2EB ... 4EB | 38 | 58 | 90 | C38×58 |

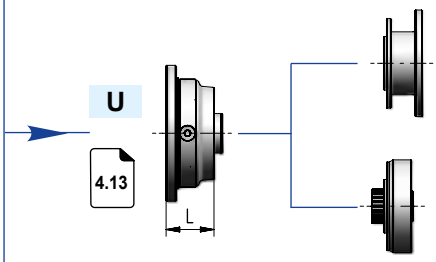


**NEMA adapter**

**Hydraulic adapter**

| Train of gears | L | Code |
|---|---|---|
| 1EL ... 4EL | 64 | ch. 7 |
| 2EB ... 4EB | 64 | |

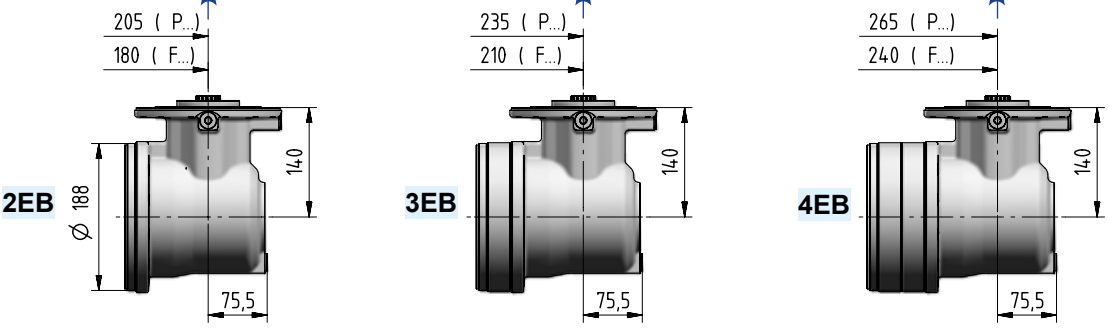


| Ødxe | $i_N$ | Code |
|---|---|---|
| 24×50 | ≤ 20 | J24×50 |
| 19×40 | ≥ 22,4 | J19×40 |

| Ødxe | $i_N$ | Code |
|---|---|---|
| 24×50 | ≤ 63 | J24×50 |
| 19×40 | ≥ 71 | J19×40 |

| Ødxe | $i_N$ | Code |
|---|---|---|
| 24×50 | ≤ 315 | J24×50 |
| 19×40 | ≥ 355 | J19×40 |

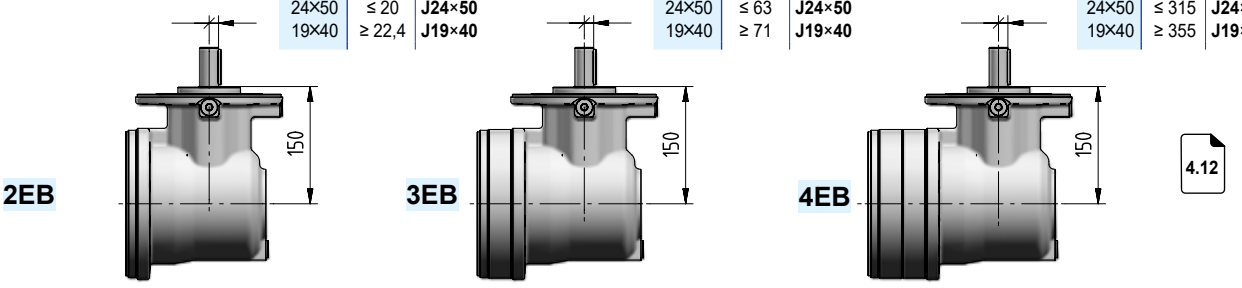


4.12

# 001A - Output side details

**Suggested mating dimensions**

| Output | | | | | |
|---|---|---|---|---|---|
| Gear reducer cylindrical shaft end | | | | Mounting | |
| C | 038 | M | 1 | F | 10 a |
| | | | | P | 10 a |

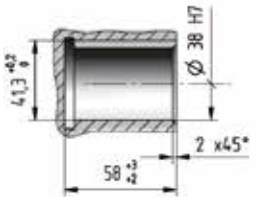


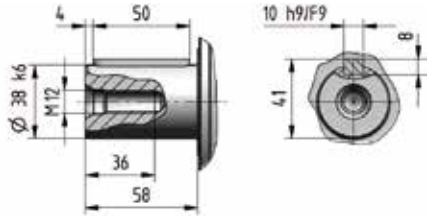


| | | | | | |
|---|---|---|---|---|---|
| C | 042 | M | 1 | F | 10 a |
| | | | | P | 10 a |

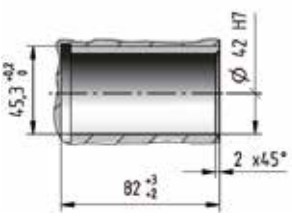


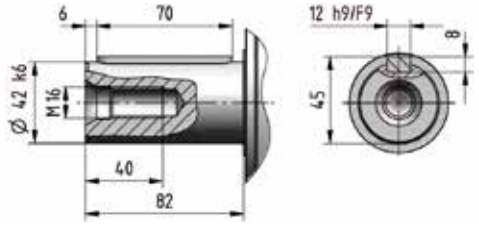


| | | | | | |
|---|---|---|---|---|---|
| C | 050 | M | 1 | F | 20 a |
| | | | | P | 20 a |

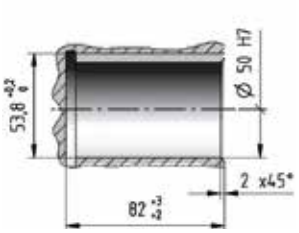


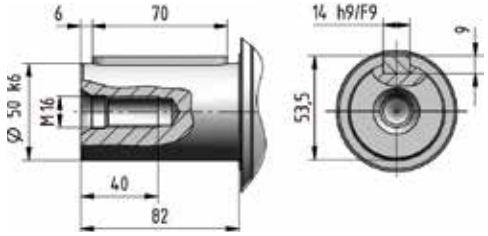


4

001A

# 001A - Output side details

**Suggested mating dimensions**

Output

| Gear reducer splined shaft end | | | | Mounting | | |
|---|---|---|---|---|---|---|
| S | 040 | M | 1 | F | 10 | a |
| | | | | P | 10 | a |

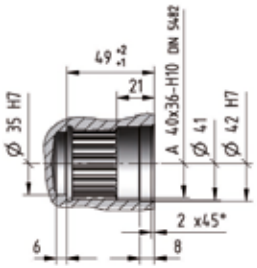


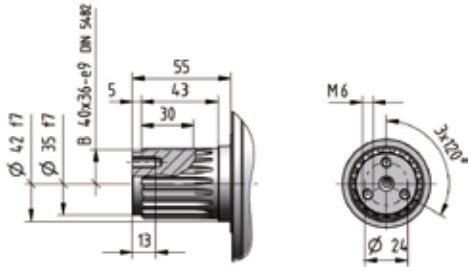


| | | | | | | |
|---|---|---|---|---|---|---|
| S | 045 | M | 1 | F | 20 | a |
| | | | | P | 20 | a |

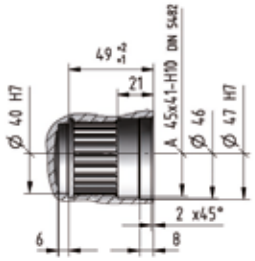


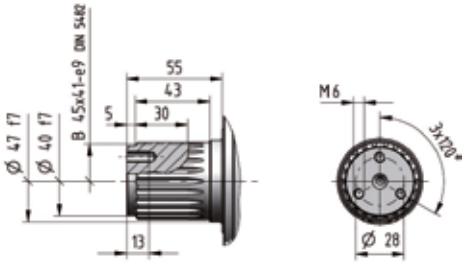


Output

| Gear reducer hollow shaft for shaft mounting | | | | Mounting | | |
|---|---|---|---|---|---|---|
| N | 050 | M | 1 | A | 07 | a |

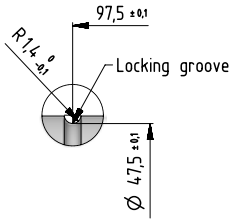


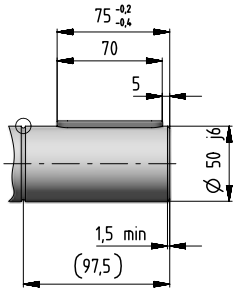


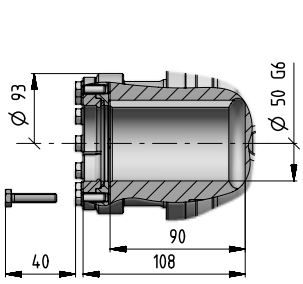


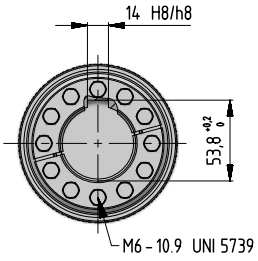


For horizontal mounting only.
Key HRC hardness ≥ 40.

# 001A - Output side details



Output

## Suggested mating dimensions

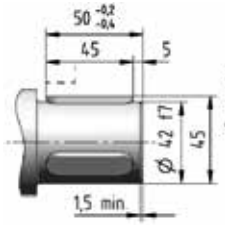

Key HRC hardness ≥ 40.

| Gear reducer hollow shaft with keyways | | | | Mounting | | |
|---|---|---|---|---|---|---|
| K | 042 | M | 1 | F | 05 | a |

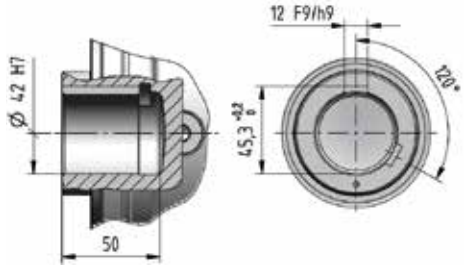


| K | 048 | M | 1 | F | 06 | a |
|---|---|---|---|---|---|---|

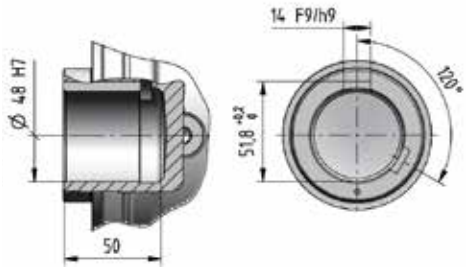


## Suggested mating dimensions

| Gear reducer splined hollow shaft | | | | Mounting | | |
|---|---|---|---|---|---|---|
| Z | 040 | M | 1 | F | 05 | a |

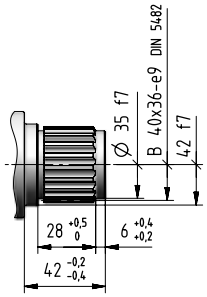


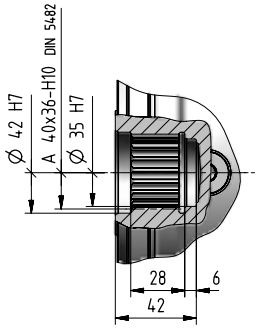


| Z | 045 | M | 1 | F | 05 | a |
|---|---|---|---|---|---|---|

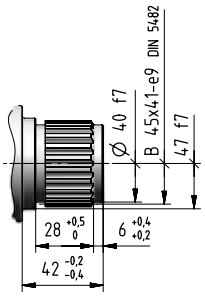


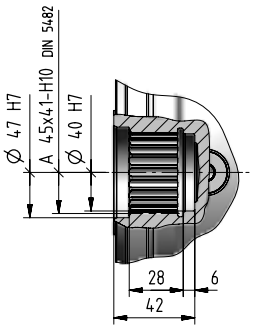

# 001A - Output side details

**Suggested mating dimensions**

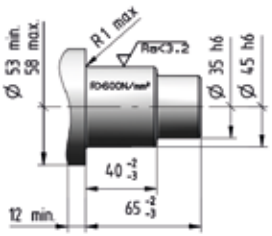


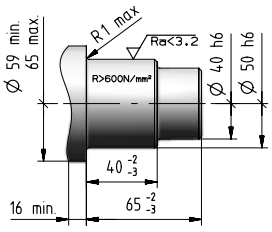


**Output**

| Gear reducer hollow shaft for shaft mounting | | | | Mounting | | |
|---|---|---|---|---|---|---|
| H | 045 | M | 1 | A | 10 | a |

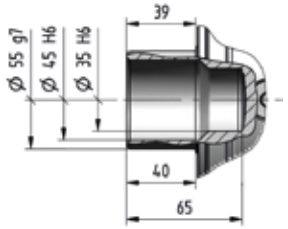


| H | 050 | M | 1 | A | 20 | a |
|---|---|---|---|---|---|---|

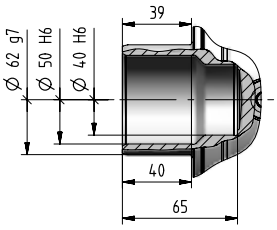


**Output**

| Gear reducer flanged shaft | | | | Mounting flanged | | |
|---|---|---|---|---|---|---|
| M | 070 | M | 1 | A | 10 | a |

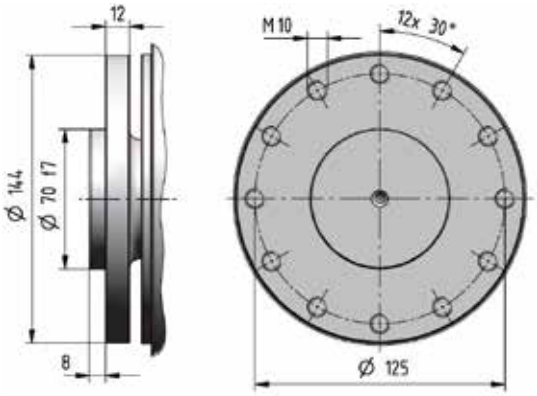


4

001A

# 001A - Input side details

**Input**

| Gear reducer cylindrical shaft end | Shaft length |
|---|---|
| C... | x ... |

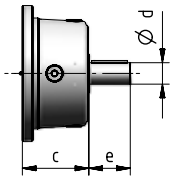


**Input**

| Bevel helical input flange | Shaft length |
|---|---|
| J... | x ... |

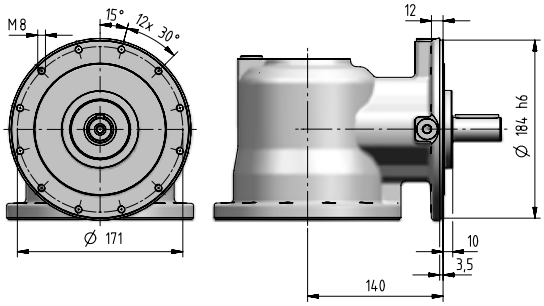


| Cylindrical Shaft End Type - CODE | | Suggested mating dimensions |
|---|---|---|
| J19 x 40 | 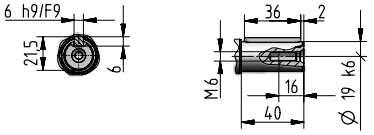 | 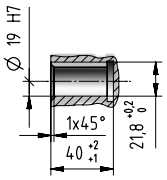 |
| J24 x 50 | 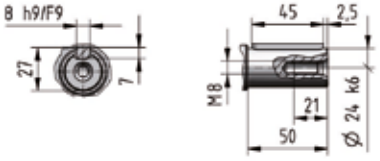 | 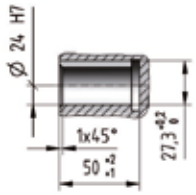 |
| C30 x 58 | 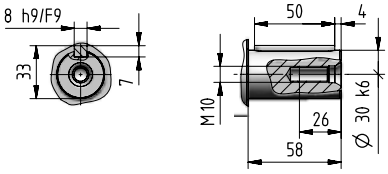 | 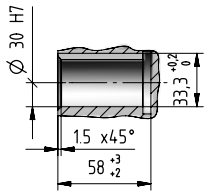 |
| C38 x 58 | 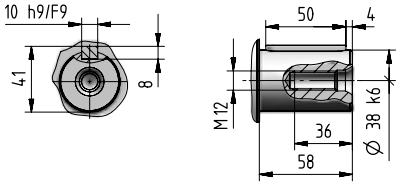 | 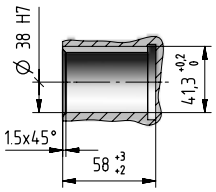 |

# 001A - Input side details

**Input**

**IEC electric motor adapter**

**I... x ...**

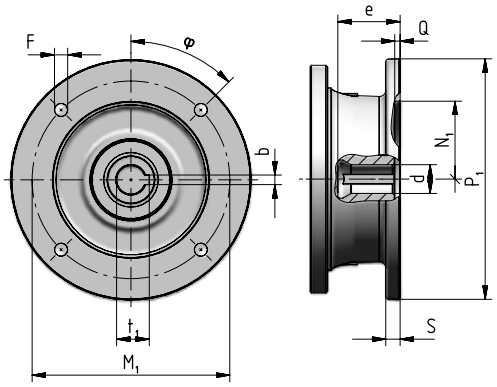


| Motor size IEC | Code | $P_1$ ∅ | S | d ∅ F6 | e max | b F9 | $t_1$ | $M_1$ | F ∅ | φ | $N_1$ ∅ G7 | Q |
|---|---|---|---|---|---|---|---|---|---|---|---|---|
| **71** | **I14×160** | 160 | – | 14 | 32 | 5 | 16,3 | 130 | M8 × 16 (n.4) | 45° | 110 | 4,5 |
| **80** | **I19×200** | 200 | 12 | 19 | 41,5 | 6 | 21,8 | 165 | 11 (n.4) | 45° | 130 | 4,5 |
| **90** | **I24×200** | 200 | 12 | 24 | 52 | 8 | 27,3 | 165 | 11 (n.4) | 45° | 130 | 4,5 |
| **100** | **I28×250** | 250 | 14 | 28 | 62 | 8 | 31,3 | 215 | 14 (n.4) | 45° | 180 | 5 |
| **112** | **I28×250** | 250 | 14 | 28 | 62 | 8 | 31,3 | 215 | 14 (n.4) | 45° | 180 | 5 |
| **132** | **I38×300** | 300 | 14 | 38 | 82 | 10 | 41,3 | 265 | 14 (n.4) | 45° | 230 | 5 |
| **160** | **I42×350** | 350 | 15 | 42 | 113 | 12 | 45,3 | 300 | 18 (n.4) | 45° | 250 | 6 |
| **180** | **I48×350** | 350 | 15 | 48 | 113 | 14 | 51,8 | 300 | 18 (n.4) | 45° | 250 | 6 |

**Input**

**Universal flange adapter**

**U**

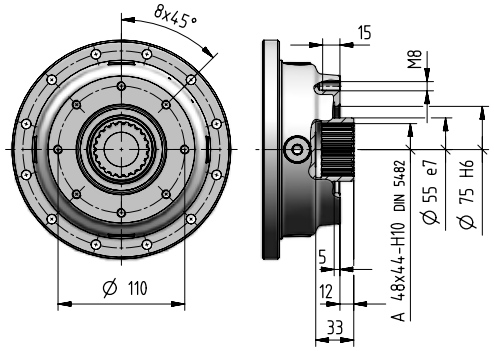


For more information see ch. 8.7

# 001A - Accessories

**Stop washer** | Code: **,SW040** [ included ]

kg 0,1

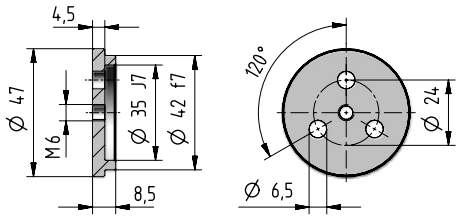


**Stop washer** | Code: **,SW045** [ included ]

kg 0,1

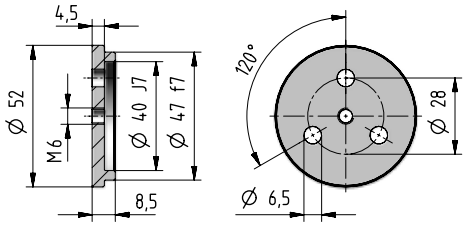


**Splined bush** | Code: **,SB040** [ included ]

kg 0,8

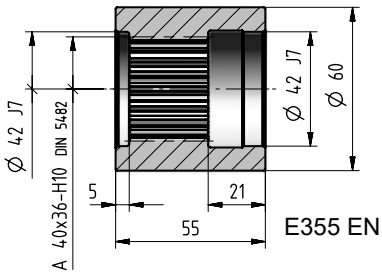


E355 EN10297-1

**Splined bush** | Code: **,SB045** [ included ]

kg 0,9

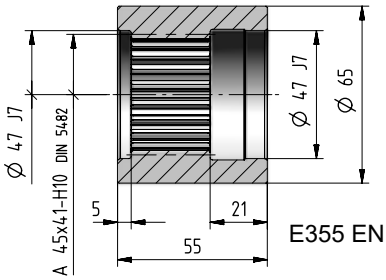


E355 EN10297-1

**Wheel flange** | Code: **,WF040** [ included ]

kg 1,8

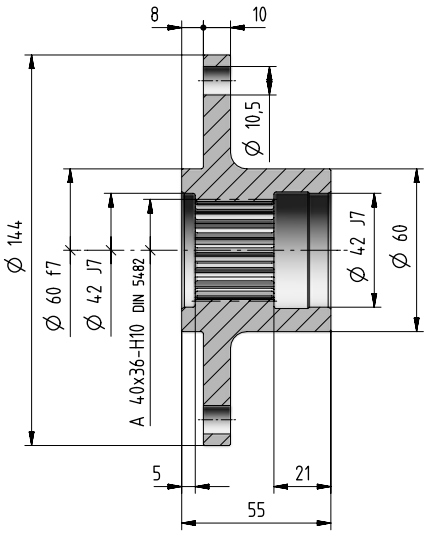


**Wheel flange** | Code: **,WF045** [ included ]

kg 2

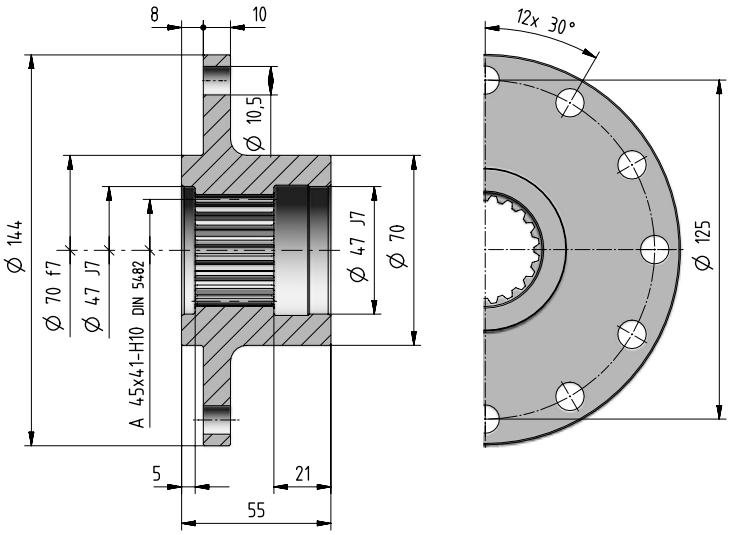


4

001A

# 001A - Accessories

## Splined bar | Code: ,SC040

kg 1

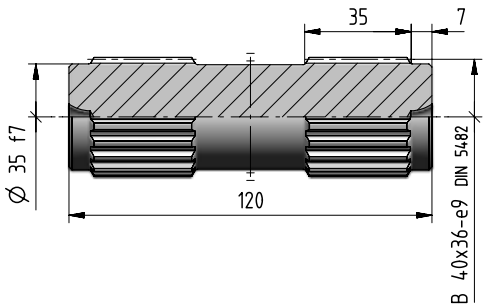


## Splined bar | Code: ,SC045

kg 1,3

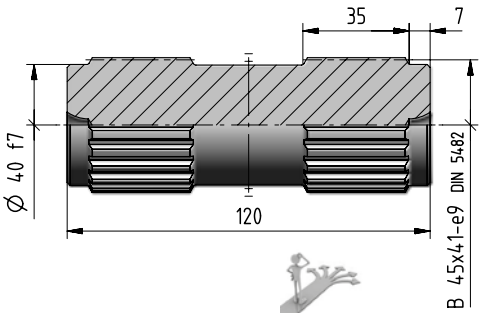


## Pinion gear

[ included ]

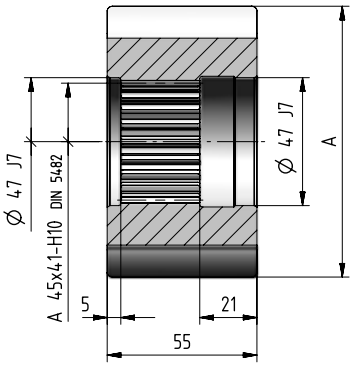


| $m_P$ | $z_P$ | x | A ∅ h9 | Code | kg |
|---|---|---|---|---|---|
| 8 | 11 | 0,5 | 109,5 | **,R002CA** | 2,4 |
| 6 | 12 | 0,5 | 89,5 | **,R002BB** | 1,4 |
| 6 | 13 | 0,5 | 95,5 | **,R002BC** | 1,7 |
| 6 | 14 | 0,5 | 101,5 | **,R002BD** | 2,1 |
| 6 | 15 | 0,5 | 107,5 | **,R002BE** | 2,5 |
| 5 | 16 | 0,5 | 94,5 | **,R002AF** | 1,8 |

## Torque arm | Code: ,TA10a

[ included ]

kg 1,9

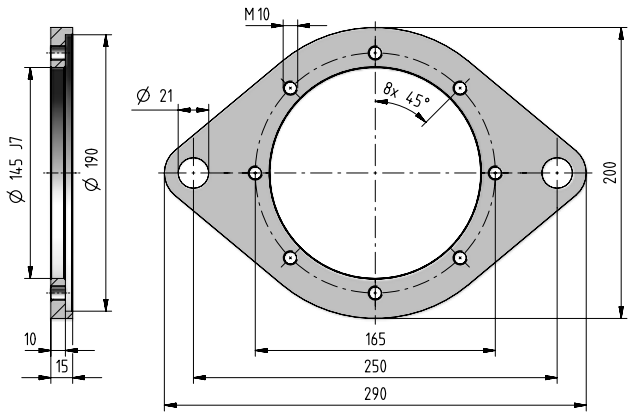


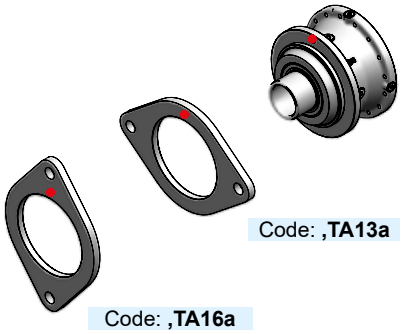

Code: **,TA13a**

Code: **,TA16a**

If an already mounted torque arm is required, state the relevant position between torque arm and gear reducer. This position is given by the flange upper reference hole (stated in red in the figure).

- Reference hole for the identification of the mounting position

## Shrink disc | Code: ,SD055

kg 1,1

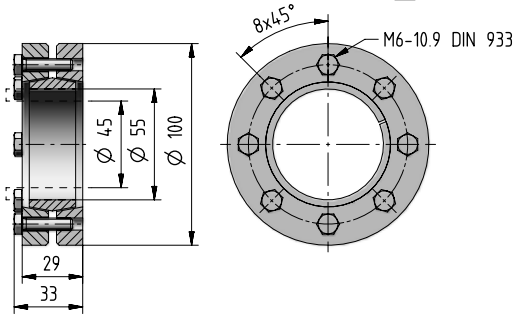


## Shrink disc | Code: ,SD062

kg 1,3

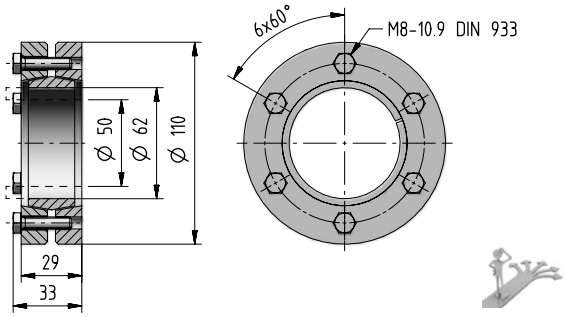

# 001A - Radial loads $F_{r2}$ [N] and axial loads $F_{a2}$ [N]

Radial loads $F_{r2\ adm}$ and axial loads $F_{a2\ adm}$ admitted on low speed shaft end of gear reducer.
For more information see ch. 2.2.

**Output side:** **C042M1 F10a**
**S040M1 F10a**
**C042M1 P10a**
**S040M1 P10a**

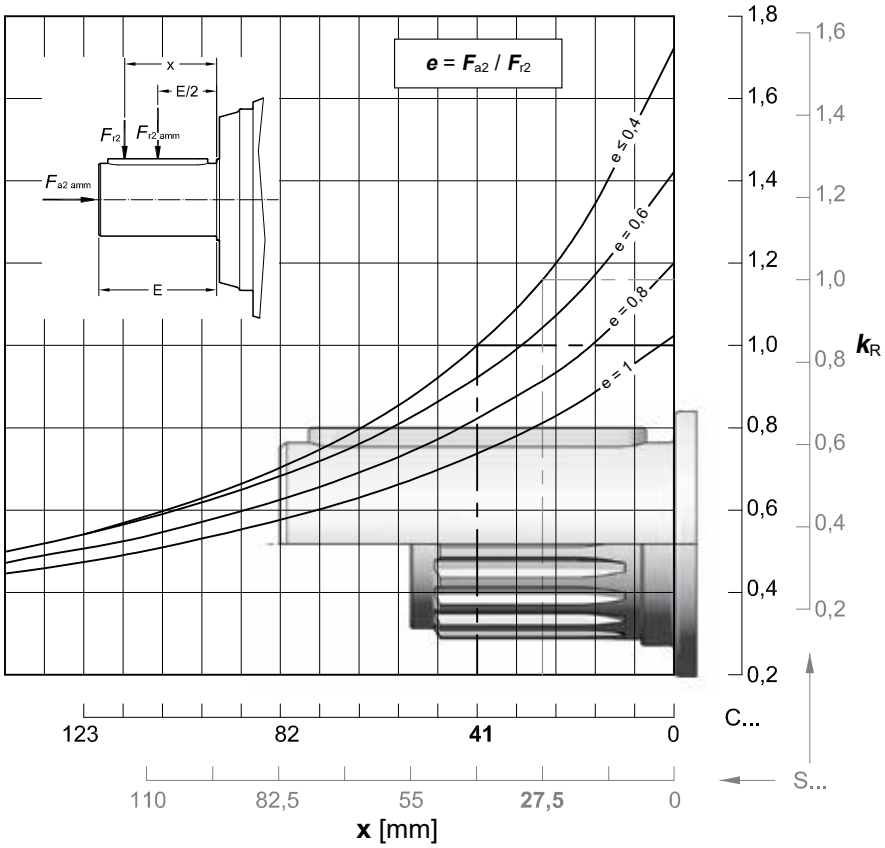


| $n_2 \times L_h$ | $F_{r2\ adm}$ | | $F_{a2\ adm}$ | $F_{a2\ adm}$ |
|---|---|---|---|---|
| $min^{-1} \cdot h$ | **C ...** | **S ...** | ← | → |
| **< 18 000** | 28 000 | 33 500 | 37 500 | 42 500 |
| **22 400** | 28 000 | 31 500 | 35 500 | 40 500 |
| **28 000** | 25 000 | 30 000 | 33 500 | 37 500 |
| **35 500** | 23 600 | 28 000 | 31 500 | 35 500 |
| **45 000** | 22 400 | 26 500 | 28 000 | 33 500 |
| **56 000** | 21 200 | 23 600 | 26 500 | 30 000 |
| **71 000** | 19 000 | 22 400 | 25 000 | 28 000 |
| **90 000** | 18 000 | 21 200 | 23 600 | 26 500 |
| **112 000** | 17 000 | 20 000 | 22 400 | 25 000 |
| **140 000** | 16 000 | 18 000 | 20 000 | 23 600 |
| **180 000** | 15 000 | 17 000 | 19 000 | 21 200 |
| **224 000** | 14 000 | 16 000 | 18 000 | 20 000 |
| **280 000** | 13 200 | 15 000 | 17 000 | 19 000 |
| **355 000** | 11 800 | 14 000 | 16 000 | 18 000 |
| **450 000** | 11 200 | 13 200 | 14 000 | 16 000 |
| **560 000** | 10 600 | 11 800 | 13 200 | 15 000 |
| **710 000** | 9 500 | 11 200 | 12 500 | 14 000 |
| **900 000** | 9 000 | 10 600 | 11 800 | 13 200 |
| **1 120 000** | 8 500 | 10 000 | 11 200 | 12 500 |
| **1 400 000** | 8 000 | 9 000 | 10 000 | 11 800 |
| **1 800 000** | 7 500 | 8 500 | 9 500 | 10 600 |
| **2 240 000** | 6 700 | 8 000 | 9 000 | 10 000 |
| **2 800 000** | 6 300 | 7 500 | 8 500 | 9 500 |
| **max** | **28 000** | **33 500** | **37 500** | **42 500** |

# 001A - Radial loads $F_{r2}$ [N] and axial loads $F_{a2}$ [N]

**Output side:** **C050M1 F20a**
**S045M1 F20a**
**C050M1 P20a**
**S045M1 P20a**

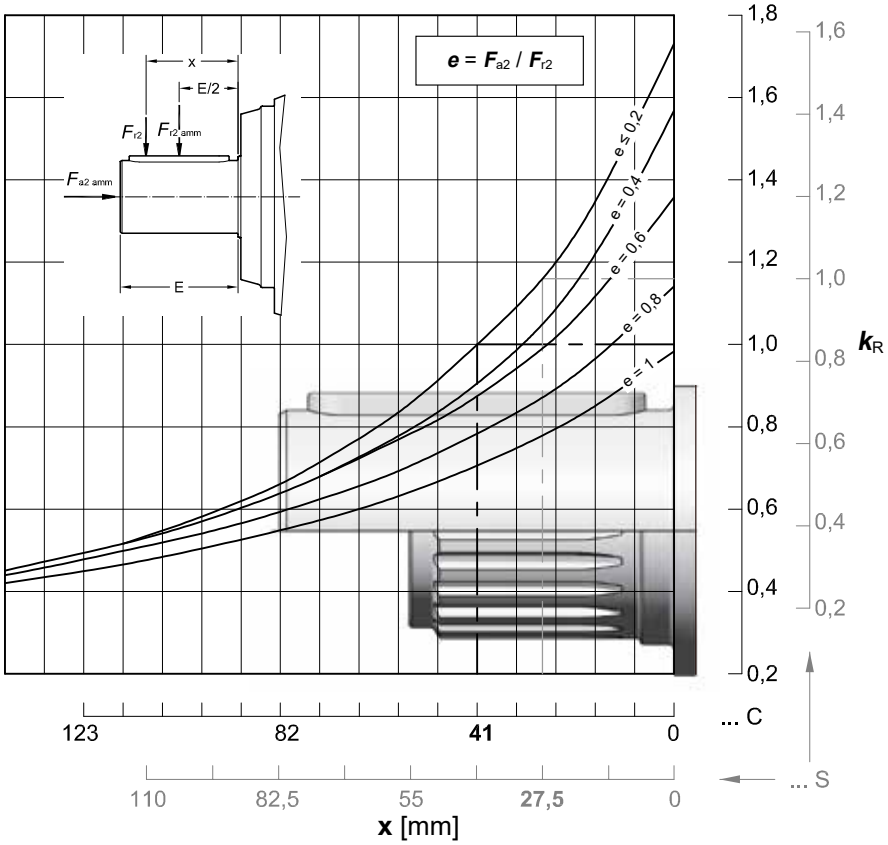


| $n_2 \times L_h$ | $F_{r2\ adm}$ | | $F_{a2\ adm}$ | $F_{a2\ adm}$ |
|---|---|---|---|---|
| min$^{-1}$ · h | C ... | S ... | ← | → |
| < 18 000 | 33 500 | 37 500 | 37 500 | 53 000 |
| 22 400 | 31 500 | 37 500 | 35 500 | 50 000 |
| 28 000 | 30 000 | 33 500 | 33 500 | 47 500 |
| 35 500 | 28 000 | 31 500 | 31 500 | 42 500 |
| 45 000 | 25 000 | 30 000 | 28 000 | 40 000 |
| 56 000 | 23 600 | 28 000 | 26 500 | 37 500 |
| 71 000 | 22 400 | 26 500 | 25 000 | 35 500 |
| 90 000 | 21 200 | 23 600 | 23 600 | 33 500 |
| 112 000 | 20 000 | 22 400 | 22 400 | 31 500 |
| 140 000 | 18 000 | 21 200 | 20 000 | 28 000 |
| 180 000 | 17 000 | 20 000 | 19 000 | 26 500 |
| 224 000 | 16 000 | 18 000 | 18 000 | 25 000 |
| 280 000 | 15 000 | 17 000 | 17 000 | 23 600 |
| 355 000 | 14 000 | 16 000 | 16 000 | 22 400 |
| 450 000 | 13 200 | 15 000 | 14 000 | 20 000 |
| 560 000 | 11 800 | 14 000 | 13 200 | 19 000 |
| 710 000 | 11 200 | 13 200 | 12 500 | 18 000 |
| 900 000 | 10 600 | 11 800 | 11 800 | 17 000 |
| 1 120 000 | 10 000 | 11 200 | 11 200 | 15 000 |
| 1 400 000 | 9 000 | 10 600 | 10 000 | 14 000 |
| 1 800 000 | 8 500 | 10 000 | 9 500 | 13 200 |
| 2 240 000 | 8 000 | 9 000 | 9 000 | 12 500 |
| 2 800 000 | 7 500 | 8 500 | 8 500 | 11 800 |
| **max** | **33 500** | **37 500** | **37 500** | **53 000** |

**Output side:** **C038M1 F10a**
**C038M1 P10a**

$M_{2U}$ = 1 700 [N m]

$F_2$ ↓ $M_{2U}$ = 1 250 [N m]

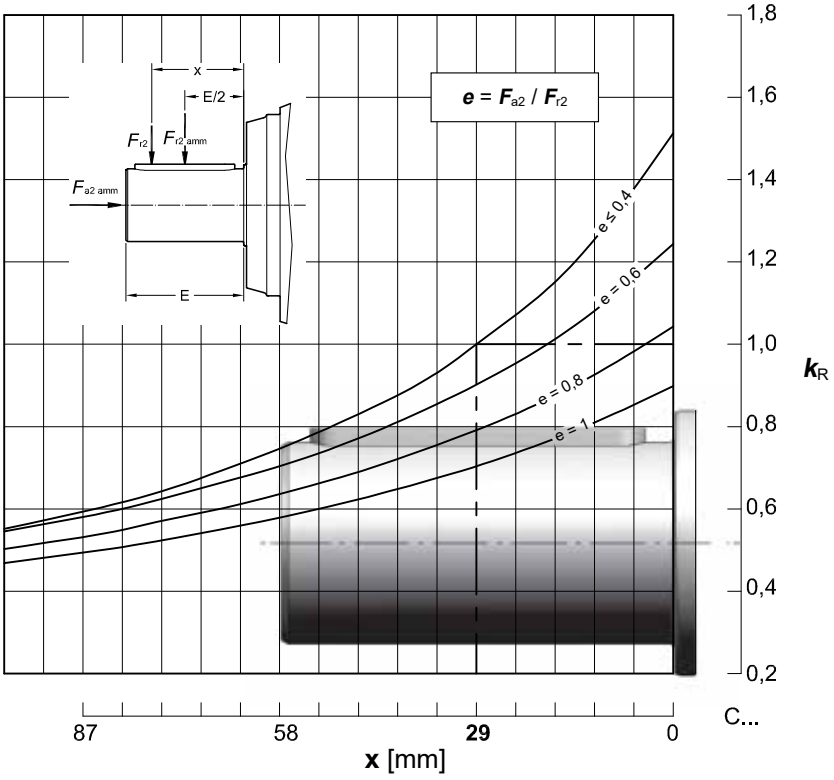


| $n_2 \times L_h$ | $F_{r2\ adm}$ | $F_{a2\ adm}$ | $F_{a2\ adm}$ |
|---|---|---|---|
| min$^{-1}$ · h | C ... | ← | → |
| < 18 000 | 23 600 | 28 000 | 30 000 |
| 22 400 | 22 400 | 28 000 | 30 000 |
| 28 000 | 21 200 | 25 000 | 28 000 |
| 35 500 | 20 000 | 23 600 | 26 500 |
| 45 000 | 19 000 | 22 400 | 23 600 |
| 56 000 | 17 000 | 21 200 | 22 400 |
| 71 000 | 16 000 | 19 000 | 21 200 |
| 90 000 | 15 000 | 18 000 | 20 000 |
| 112 000 | 14 000 | 17 000 | 18 000 |
| 140 000 | 13 200 | 16 000 | 17 000 |
| 180 000 | 12 500 | 15 000 | 16 000 |
| 224 000 | 11 800 | 14 000 | 15 000 |
| 280 000 | 10 600 | 13 200 | 14 000 |
| 355 000 | 10 000 | 11 800 | 13 200 |
| 450 000 | 9 500 | 11 200 | 11 800 |
| 560 000 | 8 500 | 10 600 | 11 200 |
| 710 000 | 8 000 | 9 500 | 10 600 |
| 900 000 | 7 500 | 9 000 | 10 000 |
| 1 120 000 | 7 100 | 8 500 | 9 000 |
| 1 400 000 | 6 700 | 8 000 | 8 500 |
| 1 800 000 | 6 300 | 7 500 | 8 000 |
| 2 240 000 | 5 600 | 6 700 | 7 500 |
| 2 800 000 | 5 300 | 6 300 | 7 100 |
| **max** | **23 600** | **28 000** | **30 000** |

# 001A - Radial loads $F_{r1}$ [N] on input shaft

Radial loads $F_{r1\ adm}$ admitted on high speed shaft end of **Inline** gear reducers.
For more information see ch. 2.2.

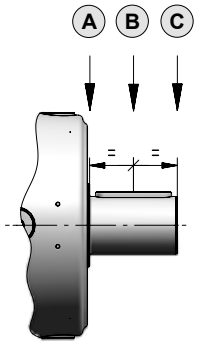


| $n_1 \times L_h$ | Train of gears | | | | | | | | | | | |
|---|---|---|---|---|---|---|---|---|---|---|---|---|
| | 1EL | | | 2EL | | | 3EL | | | 4EL | | |
| | A | B | C | A | B | C | A | B | C | A | B | C |
| **900 000** | 14 000 | 8 500 | 5 300 | 6 300 | 4 250 | 3 350 | 6 300 | 4 250 | 3 350 | 6 300 | 4 250 | 3 350 |
| **1 120 000** | 13 200 | 8 000 | 5 000 | 5 600 | 4 000 | 3 150 | 5 600 | 4 000 | 3 150 | 5 600 | 4 000 | 3 150 |
| **1 400 000** | 11 800 | 7 100 | 4 500 | 5 300 | 3 750 | 2 800 | 5 300 | 3 750 | 2 800 | 5 300 | 3 750 | 2 800 |
| **1 800 000** | 11 200 | 6 700 | 4 250 | 5 000 | 3 350 | 2 650 | 5 000 | 3 350 | 2 650 | 5 000 | 3 350 | 2 650 |
| **2 240 000** | 10 000 | 6 300 | 4 000 | 4 500 | 3 150 | 2 500 | 4 500 | 3 150 | 2 500 | 4 500 | 3 150 | 2 500 |
| **2 800 000** | 9 500 | 5 600 | 3 550 | 4 250 | 3 000 | 2 240 | 4 250 | 3 000 | 2 240 | 4 250 | 3 000 | 2 240 |
| **3 550 000** | 9 000 | 5 300 | 3 350 | 4 000 | 2 800 | 2 120 | 4 000 | 2 800 | 2 120 | 4 000 | 2 800 | 2 120 |
| **4 500 000** | 8 000 | 5 000 | 3 150 | 3 550 | 2 500 | 1 900 | 3 550 | 2 500 | 1 900 | 3 550 | 2 500 | 1 900 |
| **5 600 000** | 7 500 | 4 500 | 2 800 | 3 350 | 2 360 | 1 800 | 3 350 | 2 360 | 1 800 | 3 350 | 2 360 | 1 800 |
| **7 100 000** | 7 100 | 4 250 | 2 650 | 3 150 | 2 120 | 1 700 | 3 150 | 2 120 | 1 700 | 3 150 | 2 120 | 1 700 |
| **9 000 000** | 6 300 | 4 000 | 2 500 | 2 800 | 2 000 | 1 500 | 2 800 | 2 000 | 1 500 | 2 800 | 2 000 | 1 500 |
| **11 200 000** | 6 000 | 3 550 | 2 240 | 2 650 | 1 900 | 1 400 | 2 650 | 1 900 | 1 400 | 2 650 | 1 900 | 1 400 |
| **14 000 000** | 5 600 | 3 350 | 2 120 | 2 500 | 1 700 | 1 320 | 2 500 | 1 700 | 1 320 | 2 500 | 1 700 | 1 320 |
| **18 000 000** | 5 000 | 3 150 | 1 900 | 2 240 | 1 600 | 1 180 | 2 240 | 1 600 | 1 180 | 2 240 | 1 600 | 1 180 |
| **22 400 000** | 4 750 | 2 800 | 1 800 | 2 120 | 1 500 | 1 120 | 2 120 | 1 500 | 1 120 | 2 120 | 1 500 | 1 120 |
| **28 000 000** | 4 500 | 2 650 | 1 700 | 2 000 | 1 400 | 1 060 | 2 000 | 1 400 | 1 060 | 2 000 | 1 400 | 1 060 |
| **35 500 000** | 4 000 | 2 500 | 1 600 | 1 800 | 1 250 | 950 | 1 800 | 1 250 | 950 | 1 800 | 1 250 | 950 |
| **45 000 000** | 3 750 | 2 240 | 1 400 | 1 700 | 1 180 | 900 | 1 700 | 1 180 | 900 | 1 700 | 1 180 | 900 |

**Note:** In the case of the input with a fan, using the Fan Cooling accessory on page 7.10 multiply the values in the table by 0.63.

Radial loads $F_{r1adm}$ admitted on high speed shaft end of **Bevel helical** gear reducers.
For more information see ch. 2.2.

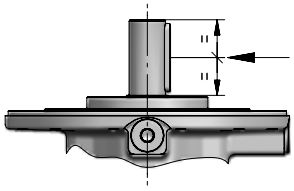

| $n_1 \times L_h$ | Train of gears | | | | | |
|---|---|---|---|---|---|---|
| | 2EB | | 3EB | | 4EB | |
| | $i_N \leq 25$ | $i_N \geq 28$ | $i_N \leq 80$ | $i_N \geq 90$ | $i_N \leq 315$ | $i_N \geq 355$ |
| **900 000** | 2 800 | 2 360 | 2 800 | 2 360 | 2 800 | 2 360 |
| **1 120 000** | 2 650 | 2 240 | 2 650 | 2 240 | 2 650 | 2 240 |
| **1 400 000** | 2 360 | 2 000 | 2 360 | 2 000 | 2 360 | 2 000 |
| **1 800 000** | 2 240 | 1 900 | 2 240 | 1 900 | 2 240 | 1 900 |
| **2 240 000** | 2 000 | 1 700 | 2 000 | 1 700 | 2 000 | 1 700 |
| **2 800 000** | 1 900 | 1 600 | 1 900 | 1 600 | 1 900 | 1 600 |
| **3 550 000** | 1 800 | 1 500 | 1 800 | 1 500 | 1 800 | 1 500 |
| **4 500 000** | 1 600 | 1 400 | 1 600 | 1 400 | 1 600 | 1 400 |
| **5 600 000** | 1 500 | 1 320 | 1 500 | 1 320 | 1 500 | 1 320 |
| **7 100 000** | 1 400 | 1 180 | 1 400 | 1 180 | 1 400 | 1 180 |
| **9 000 000** | 1 320 | 1 120 | 1 320 | 1 120 | 1 320 | 1 120 |
| **11 200 000** | 1 180 | 1 000 | 1 180 | 1 000 | 1 180 | 1 000 |
| **14 000 000** | 1 120 | 950 | 1 120 | 950 | 1 120 | 950 |
| **18 000 000** | 1 000 | 850 | 1 000 | 850 | 1 000 | 850 |
| **22 400 000** | 950 | 800 | 950 | 800 | 950 | 800 |
| **28 000 000** | 900 | 750 | 900 | 750 | 900 | 750 |
| **35 500 000** | 800 | 710 | 800 | 710 | 800 | 710 |
| **45 000 000** | 750 | 630 | 750 | 630 | 750 | 630 |

001A
**002A**
003A
004A
006A
009A
012A
015A
018A
021A
030A
042A
060A
085A
125A
180A
250A
355A
500A
710A

## Index


| | |
|---|---|
| Data and performance summary | 4.20 |
| Main Dimensions | 4.22 |
| Output side details | 4.26 |
| Input side details | 4.30 |
| Accessories | 4.32 |
| Radial loads $F_{r2}$ and axial loads $F_{a2}$ | 4.34 |
| Radial loads $F_{r1}$ on input shaft | 4.36 |

# 002A - Data and performance summary

| | $i_N$ | $i_{eff}$ | $L_h$ = 10 000 h<br>$n_1$ min$^{-1}$<br>$n_2$ min$^{-1}$<br>$M_{N2}$ N m<br>1 400 | 900 | 500 | $M_{N2max}$<br>$M_{2max}$<br>N m | $n_{1max}$<br>$n_{1peak}$<br>min$^{-1}$ | $n_1$ = 1 400 min$^{-1}$<br>Pt [kW] at 20°C 40°C<br>– | | |
|---|---|---|---|---|---|---|---|---|---|---|
| 1EL | 3,55 | **3,52** | 398<br>908 | 256<br>1 040 | 142<br>1 240 | 1 700<br>2 000 | 2 800<br>3 150 | 11,8<br>9 | 18<br>13,6 | 24,3<br>18,5 |
| | 4,25 | **4,17** | 335<br>937 | 216<br>1 070 | 120<br>1 280 | 2 240<br>2 650 | 3 150<br>4 000 | | | |
| | 5 | **5,29** | 264<br>979 | 170<br>1 120 | 94,4<br>1 280 | 1 900<br>2 240 | 3 150<br>4 000 | | | |
| | 6 | **6,21** | 225<br>925 | 145<br>951 | 80,5<br>986 | 1 520<br>1 900 | 3 150<br>4 000 | | | |
| | 7,1 | **7,64** | 183<br>676 | 118<br>695 | 65,5<br>720 | 1 110<br>1 600 | 3 150<br>4 000 | | | |
| 2EL | 12,5 | **12,1** | 115<br>1 320 | 74,2<br>1 500 | 41,2<br>1 570 | 1 700<br>2 000 | 2 800<br>3 150 | 8,5<br>6,3 | 12,5<br>9,5 | 16,5<br>12,5 |
| | 14 | **14,4** | 97,2<br>1 360 | 62,5<br>1 550 | 34,7<br>1 600 | 2 020<br>2 430 | 2 800<br>3 150 | | | |
| | 16 | **17,4** | 80,6<br>1 440 | 51,8<br>1 560 | 28,8<br>1 620 | 2 240<br>2 650 | 3 150<br>4 000 | | | |
| | 18 | **18,3** | 76,7<br>1 290 | 49,3<br>1 330 | 27,4<br>1 380 | 1 900<br>2 240 | 2 800<br>3 150 | | | |
| | 20 | **20,5** | 68,2<br>1 510 | 43,8<br>1 580 | 24,3<br>1 640 | 2 240<br>2 650 | 3 150<br>4 000 | | | |
| | 22,4 | **22** | 63,5<br>1 310 | 40,9<br>1 340 | 22,7<br>1 390 | 1 900<br>2 240 | 3 150<br>4 000 | | | |
| | 25 | **25,7** | 54,5<br>1 530 | 35,0<br>1 570 | 19,5<br>1 630 | 2 240<br>2 650 | 3 150<br>4 000 | | | |
| | 28 | **29,7** | 47,1<br>1 200 | 30,3<br>1 240 | 16,8<br>1 280 | 1 980<br>2 430 | 3 150<br>4 000 | | | |
| | 31,5 | **32,6** | 42,9<br>1 340 | 27,6<br>1 380 | 15,3<br>1 430 | 1 900<br>2 240 | 3 150<br>4 000 | | | |
| | 35,5 | **35,6** | 39,3<br>898 | 25,3<br>923 | 14,0<br>957 | 1 470<br>2 000 | 3 150<br>4 000 | | | |
| | 40 | **37,7** | 37,1<br>1 350 | 23,9<br>1 390 | 13,3<br>1 440 | 1 900<br>2 240 | 3 150<br>4 000 | | | |
| | 45 | **45,2** | 31,0<br>1 140 | 19,9<br>1 170 | 11,1<br>1 210 | 1 870<br>2 240 | 3 150<br>4 000 | | | |
| | 50 | **53,1** | 26,4<br>1 060 | 17,0<br>1 080 | 9,42<br>1 120 | 1 600<br>1 900 | 3 150<br>4 000 | | | |
| 3EL | 50 | **49,7** | 28,2<br>1 620 | 18,1<br>1 670 | 10,1<br>1 730 | 2 020<br>2 430 | 2 800<br>3 150 | 6,3<br>4,75 | 9,25<br>7,1 | 12,5<br>9,5 |
| | 56 | **59,9** | 23,4<br>1 640 | 15,0<br>1 690 | 8,34<br>1 760 | 2 020<br>2 430 | 3 150<br>4 000 | | | |
| | 63 | **63** | 22,2<br>1 390 | 14,3<br>1 430 | 7,93<br>1 490 | 1 900<br>2 240 | 2 800<br>3 150 | | | |
| | 71 | **70,8** | 19,8<br>1 660 | 12,7<br>1 700 | 7,06<br>1 800 | 2 020<br>2 430 | 3 150<br>4 000 | | | |
| | 80 | **76** | 18,4<br>1 410 | 11,8<br>1 450 | 6,58<br>1 500 | 1 900<br>2 240 | 3 150<br>4 000 | | | |
| | 90 | **88,7** | 15,8<br>1 680 | 10,1<br>1 730 | 5,64<br>1 860 | 2 020<br>2 430 | 3 150<br>4 000 | | | |
| | 100 | **101** | 13,9<br>1 690 | 8,91<br>1 740 | 4,95<br>1 900 | 2 240<br>2 650 | 3 150<br>4 000 | | | |
| | 112 | **107** | 13,1<br>1 700 | 8,41<br>1 750 | 4,67<br>1 920 | 2 240<br>2 650 | 3 150<br>4 000 | | | |
| | 125 | **126** | 11,1<br>1 720 | 7,12<br>1 800 | 3,95<br>1 970 | 2 240<br>2 650 | 3 150<br>4 000 | | | |
| | 140 | **146** | 9,57<br>1 730 | 6,15<br>1 840 | 3,42<br>2 010 | 2 240<br>2 650 | 3 150<br>4 000 | | | |
| | 160 | **158** | 8,85<br>1 710 | 5,69<br>1 760 | 3,16<br>1 820 | 2 240<br>2 650 | 3 150<br>4 000 | | | |
| | 180 | **183** | 7,64<br>1 720 | 4,91<br>1 770 | 2,73<br>1 840 | 2 240<br>2 650 | 3 150<br>4 000 | | | |
| | 200 | **201** | 6,97<br>1 500 | 4,48<br>1 590 | 2,49<br>1 740 | 1 900<br>2 240 | 3 150<br>4 000 | | | |
| | 224 | **219** | 6,38<br>1 740 | 4,10<br>1 790 | 2,28<br>1 860 | 2 240<br>2 650 | 3 150<br>4 000 | | | |
| | 250 | **254** | 5,51<br>1 370 | 3,54<br>1 410 | 1,97<br>1 460 | 2 020<br>2 430 | 3 150<br>4 000 | | | |

| | $i_N$ | $i_{eff}$ | $L_h$ = 10 000 h<br>$n_1$ min$^{-1}$<br>$n_2$ min$^{-1}$<br>$M_{N2}$ N m<br>1 400 | 900 | 500 | $M_{N2max}$<br>$M_{2max}$<br>N m | $n_{1max}$<br>$n_{1peak}$<br>min$^{-1}$ | $n_1$ = 1 400 min$^{-1}$<br>Pt [kW] at 20°C 40°C<br>– | | |
|---|---|---|---|---|---|---|---|---|---|---|
| 4EL | 180 | **171** | 8,17<br>1 760 | 5,25<br>1 880 | 2,92<br>2 020 | 2 020<br>2 430 | 2 800<br>3 150 | 5,6<br>4,25 | 8,5<br>6,5 | 11.5<br>8.75 |
| | 200 | **207** | 6,77<br>1 810 | 4,35<br>1 940 | 2,42<br>2 020 | 2 020<br>2 430 | 3 150<br>4 000 | | | |
| | 250 | **249** | 5,61<br>1 860 | 3,61<br>1 990 | 2,01<br>2 180 | 2 240<br>2 650 | 3 150<br>4 000 | | | |
| | 280 | **295** | 4,75<br>1 910 | 3,05<br>2 040 | 1,70<br>2 230 | 2 240<br>2 650 | 3 150<br>4 000 | | | |
| | 315 | **306** | 4,58<br>1 920 | 2,94<br>2 020 | 1,63<br>2 020 | 2 020<br>2 430 | 3 150<br>4 000 | | | |
| | 355 | **356** | 3,94<br>1 970 | 2,53<br>2 100 | 1,41<br>2 240 | 2 240<br>2 650 | 3 150<br>4 000 | | | |
| | 400 | **420** | 3,33<br>2 020 | 2,14<br>2 160 | 1,19<br>2 240 | 2 240<br>2 650 | 3 150<br>4 000 | | | |
| | 450 | **445** | 3,15<br>2 040 | 2,02<br>2 180 | 1,12<br>2 240 | 2 240<br>2 650 | 3 150<br>4 000 | | | |
| | 500 | **497** | 2,82<br>2 070 | 1,81<br>2 210 | 1,01<br>2 240 | 2 240<br>2 650 | 3 150<br>4 000 | | | |
| | 560 | **546** | 2,56<br>1 840 | 1,65<br>1 890 | 0,916<br>2 030 | 2 240<br>2 650 | 3 150<br>4 000 | | | |
| | 630 | **622** | 2,25<br>2 140 | 1,45<br>2 240 | 0,804<br>2 240 | 2 240<br>2 650 | 3 150<br>4 000 | | | |
| | 710 | **720** | 1,94<br>2 190 | 1,25<br>2 240 | 0,695<br>2 240 | 2 240<br>2 650 | 3 150<br>4 000 | | | |
| | 800 | **779** | 1,80<br>2 210 | 1,16<br>2 240 | 0,642<br>2 240 | 2 240<br>2 650 | 3 150<br>4 000 | | | |
| | 900 | **901** | 1,55<br>2 240 | 0,999<br>2 240 | 0,555<br>2 240 | 2 240<br>2 650 | 3 150<br>4 000 | | | |
| | 1000 | **1043** | 1,34<br>2 240 | 0,863<br>2 240 | 0,480<br>2 240 | 2 240<br>2 650 | 3 150<br>4 000 | | | |
| | 1120 | **1128** | 1,24<br>1 930 | 0,798<br>2 070 | 0,443<br>2 240 | 2 240<br>2 650 | 3 150<br>4 000 | | | |
| | 1250 | **1249** | 1,12<br>2 240 | 0,720<br>2 240 | 0,400<br>2 240 | 2 240<br>2 650 | 3 150<br>4 000 | | | |
| | 1400 | **1351** | 1,04<br>1 990 | 0,666<br>2 130 | 0,370<br>2 240 | 2 240<br>2 650 | 3 150<br>4 000 | | | |
| | 1600 | **1564** | 0,895<br>2 030 | 0,576<br>2 170 | 0,320<br>2 240 | 2 240<br>2 650 | 3 150<br>4 000 | | | |
| | 1800 | **1874** | 0,747<br>2 090 | 0,480<br>2 230 | 0,267<br>2 240 | 2 240<br>2 650 | 3 150<br>4 000 | | | |
| | 2240 | **2168** | 0,646<br>1 640 | 0,415<br>1 760 | 0,231<br>1 920 | 2 020<br>2 430 | 3 150<br>4 000 | | | |
| | 2500 | **2377** | 0,589<br>1 900 | 0,379<br>1 900 | 0,210<br>1 900 | 1 900<br>2 240 | 3 150<br>4 000 | | | |
| | 2800 | **2750** | 0,509<br>1 900 | 0,327<br>1 900 | 0,182<br>1 900 | 1 900<br>2 240 | 3 150<br>4 000 | | | |
| | 3150 | **3296** | 0,425<br>1 550 | 0,273<br>1 660 | 0,152<br>1 810 | 1 900<br>2 240 | 3 150<br>4 000 | | | |
| | 3550 | **3868** | 0,362<br>1 600 | 0,233<br>1 600 | 0,129<br>1 600 | 1 600<br>1 900 | 3 150<br>4 000 | | | |

In case of alternative output design, refer to torque limits at page 4.34, if any.

# 002A - Data and performance summary

| | $i_N$ | $i_{eff}$ | $L_h$ = 10 000 h<br>$n_1$ min$^{-1}$<br>$n_2$ min$^{-1}$<br>$M_{N2}$ N m<br>1 400 | 900 | 500 | $M_{N2max}$<br>$M_{2max}$<br>N m | $n_{1max}$<br>$n_{1peak}$<br>min$^{-1}$ | $n_1$ = 1 400 min$^{-1}$<br>Pt [kW] at 20°C 40°C<br>– | | |
|---|---|---|---|---|---|---|---|---|---|---|
| 2EB | 9 | **8,79** | 159<br>931 | 102<br>1 060 | 56,9<br>1 210 | 1 210<br>1 800 | 3 550<br>4 000 | 9<br>7,1 | 14<br>10,6 | 18,5<br>14 |
| | 10 | **10,4** | 134<br>1 100 | 86,3<br>1 260 | 47,9<br>1 440 | 1 440<br>2 120 | 3 550<br>4 000 | | | |
| | 11,2 | **11,1** | 126<br>941 | 81,1<br>1 070 | 45,1<br>1 210 | 1 210<br>1 800 | 3 550<br>4 000 | | | |
| | 12,5 | **13,2** | 106<br>1 270 | 68,0<br>1 300 | 37,8<br>1 350 | 1 820<br>2 240 | 3 550<br>4 000 | | | |
| | 14 | **15,5** | 90,1<br>979 | 57,9<br>1 010 | 32,2<br>1 040 | 1 600<br>1 900 | 3 550<br>4 000 | | | |
| | 16 | **16,7** | 83,8<br>1 290 | 53,9<br>1 320 | 29,9<br>1 370 | 1 820<br>2 240 | 3 550<br>4 000 | | | |
| | 20 | **19,6** | 71,4<br>993 | 45,9<br>1 020 | 25,5<br>1 060 | 1 600<br>1 900 | 3 550<br>4 000 | | | |
| | 22,4 | **21,2** | 66,1<br>1 210 | 42,5<br>1 340 | 23,6<br>1 390 | 1 580<br>2 240 | 3 550<br>4 000 | | | |
| | 25 | **24,9** | 56,3<br>1 010 | 36,2<br>1 040 | 20,1<br>1 070 | 1 600<br>1 900 | 3 550<br>4 000 | | | |
| | 28 | **26,5** | 52,9<br>1 110 | 34,0<br>1 160 | 18,9<br>1 240 | 1 250<br>1 800 | 3 550<br>4 000 | | | |
| | 31,5 | **31,1** | 45,1<br>1 020 | 29,0<br>1 050 | 16,1<br>1 090 | 1 460<br>1 900 | 3 550<br>4 000 | | | |
| 3EB | 31,5 | **30,3** | 46,1<br>1 560 | 29,7<br>1 600 | 16,5<br>1 660 | 1 700<br>2 000 | 3 550<br>4 000 | 7,1<br>5,6 | 10,9<br>8,25 | 14,5<br>10,9 |
| | 35,5 | **36** | 38,9<br>1 590 | 25,0<br>1 630 | 13,9<br>1 690 | 2 020<br>2 430 | 3 550<br>4 000 | | | |
| | 40 | **43,4** | 32,2<br>1 610 | 20,7<br>1 650 | 11,5<br>1 710 | 2 240<br>2 650 | 3 550<br>4 000 | | | |
| | 45 | **45,4** | 30,8<br>1 610 | 19,8<br>1 660 | 11,0<br>1 720 | 2 020<br>2 430 | 3 550<br>4 000 | | | |
| | 50 | **51,3** | 27,3<br>1 630 | 17,5<br>1 670 | 9,74<br>1 730 | 2 240<br>2 650 | 3 550<br>4 000 | | | |
| | 56 | **54,8** | 25,6<br>1 630 | 16,4<br>1 680 | 9,13<br>1 740 | 2 240<br>2 650 | 3 550<br>4 000 | | | |
| | 63 | **64,8** | 21,6<br>1 650 | 13,9<br>1 690 | 7,72<br>1 780 | 2 240<br>2 650 | 3 550<br>4 000 | | | |
| | 71 | **69,5** | 20,2<br>1 660 | 13,0<br>1 700 | 7,20<br>1 800 | 2 240<br>2 650 | 3 550<br>4 000 | | | |
| | 80 | **82,1** | 17,0<br>1 670 | 11,0<br>1 720 | 6,09<br>1 840 | 2 240<br>2 650 | 3 550<br>4 000 | | | |
| | 90 | **86,8** | 16,1<br>1 680 | 10,4<br>1 730 | 5,76<br>1 860 | 2 240<br>2 650 | 3 550<br>4 000 | | | |
| | 100 | **103** | 13,6<br>1 700 | 8,77<br>1 740 | 4,87<br>1 910 | 2 240<br>2 650 | 3 550<br>4 000 | | | |
| | 112 | **110** | 12,7<br>1 440 | 8,17<br>1 480 | 4,54<br>1 590 | 1 900<br>2 240 | 3 550<br>4 000 | | | |
| | 125 | **129** | 10,9<br>1 690 | 7,00<br>1 730 | 3,89<br>1 800 | 2 240<br>2 650 | 3 550<br>4 000 | | | |
| | 140 | **149** | 9,42<br>1 330 | 6,05<br>1 370 | 3,36<br>1 420 | 2 020<br>2 430 | 3 550<br>4 000 | | | |
| | 160 | **163** | 8,59<br>1 480 | 5,52<br>1 540 | 3,07<br>1 680 | 1 900<br>2 240 | 3 550<br>4 000 | | | |
| | 200 | **189** | 7,42<br>1 490 | 4,77<br>1 580 | 2,65<br>1 720 | 1 900<br>2 240 | 3 550<br>4 000 | | | |

| | $i_N$ | $i_{eff}$ | $L_h$ = 10 000 h<br>$n_1$ min$^{-1}$<br>$n_2$ min$^{-1}$<br>$M_{N2}$ N m<br>1 400 | 900 | 500 | $M_{N2max}$<br>$M_{2max}$<br>N m | $n_{1max}$<br>$n_{1peak}$<br>min$^{-1}$ | $n_1$ = 1 400 min$^{-1}$<br>Pt [kW] at 20°C 40°C<br>– | | |
|---|---|---|---|---|---|---|---|---|---|---|
| 4EB | 160 | **157** | 8,94<br>1 740 | 5,74<br>1 860 | 3,19<br>2 020 | 2 020<br>2 430 | 3 550<br>4 000 | 6<br>4,75 | 9,25<br>6,9 | 12,2<br>9,25 |
| | 180 | **181** | 7,75<br>1 780 | 4,98<br>1 900 | 2,77<br>2 080 | 2 240<br>2 650 | 3 550<br>4 000 | | | |
| | 200 | **189** | 7,41<br>1 790 | 4,76<br>1 910 | 2,65<br>2 020 | 2 020<br>2 430 | 3 550<br>4 000 | | | |
| | 224 | **214** | 6,55<br>1 820 | 4,21<br>1 950 | 2,34<br>2 130 | 2 240<br>2 650 | 3 550<br>4 000 | | | |
| | 250 | **253** | 5,54<br>1 870 | 3,56<br>2 000 | 1,98<br>2 180 | 2 240<br>2 650 | 3 550<br>4 000 | | | |
| | 280 | **270** | 5,19<br>1 890 | 3,34<br>2 020 | 1,86<br>2 200 | 2 240<br>2 650 | 3 550<br>4 000 | | | |
| | 315 | **319** | 4,39<br>1 930 | 2,82<br>2 070 | 1,57<br>2 240 | 2 240<br>2 650 | 3 550<br>4 000 | | | |
| | 355 | **354** | 3,95<br>1 970 | 2,54<br>2 100 | 1,41<br>2 240 | 2 240<br>2 650 | 3 550<br>4 000 | | | |
| | 400 | **404** | 3,46<br>2 010 | 2,23<br>2 140 | 1,24<br>2 240 | 2 240<br>2 650 | 3 550<br>4 000 | | | |
| | 450 | **443** | 3,16<br>1 820 | 2,03<br>1 870 | 1,13<br>1 960 | 2 240<br>2 650 | 3 550<br>4 000 | | | |
| | 500 | **505** | 2,77<br>2 070 | 1,78<br>2 220 | 0,990<br>2 240 | 2 240<br>2 650 | 3 550<br>4 000 | | | |
| | 560 | **535** | 2,62<br>2 090 | 1,68<br>2 240 | 0,935<br>2 240 | 2 240<br>2 650 | 3 550<br>4 000 | | | |
| | 630 | **632** | 2,21<br>2 150 | 1,42<br>2 240 | 0,791<br>2 240 | 2 240<br>2 650 | 3 550<br>4 000 | | | |
| | 710 | **732** | 1,91<br>2 190 | 1,23<br>2 240 | 0,683<br>2 240 | 2 240<br>2 650 | 3 550<br>4 000 | | | |
| | 800 | **791** | 1,77<br>1 890 | 1,14<br>1 960 | 0,632<br>2 140 | 2 240<br>2 650 | 3 550<br>4 000 | | | |
| | 900 | **916** | 1,53<br>1 900 | 0,983<br>2 000 | 0,546<br>2 190 | 2 240<br>2 650 | 3 550<br>4 000 | | | |
| | 1000 | **1004** | 1,39<br>1 900 | 0,897<br>1 900 | 0,498<br>1 900 | 1 900<br>2 240 | 3 550<br>4 000 | | | |
| | 1120 | **1097** | 1,28<br>1 930 | 0,820<br>2 060 | 0,456<br>2 240 | 2 240<br>2 650 | 3 550<br>4 000 | | | |
| | 1250 | **1288** | 1,09<br>1 900 | 0,699<br>1 900 | 0,388<br>1 900 | 1 900<br>2 240 | 3 550<br>4 000 | | | |
| | 1400 | **1392** | 1,01<br>1 900 | 0,647<br>1 900 | 0,359<br>1 900 | 1 900<br>2 240 | 3 550<br>4 000 | | | |
| | 1600 | **1610** | 0,869<br>1 900 | 0,559<br>1 900 | 0,310<br>1 900 | 1 900<br>2 240 | 3 550<br>4 000 | | | |
| | 1800 | **1812** | 0,773<br>1 560 | 0,497<br>1 600 | 0,276<br>1 600 | 1 600<br>1 900 | 3 550<br>4 000 | | | |
| | 2000 | **1930** | 0,725<br>1 430 | 0,466<br>1 530 | 0,259<br>1 670 | 1 900<br>2 240 | 3 550<br>4 000 | | | |
| | 2240 | **2265** | 0,618<br>1 600 | 0,397<br>1 600 | 0,221<br>1 600 | 1 600<br>1 900 | 3 550<br>4 000 | | | |

In case of alternative output design, refer to torque limits at page 4.34, if any.

# 002A - Main Dimensions

**C042M1 F10a**

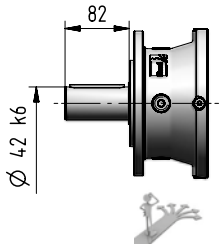


4.26

**C050M1 F20a**

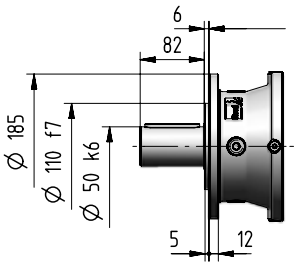


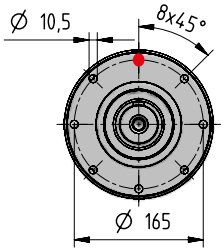


**S040M1 F10a**

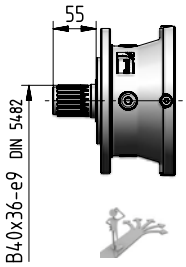


4.27

**S045M1 F20a**

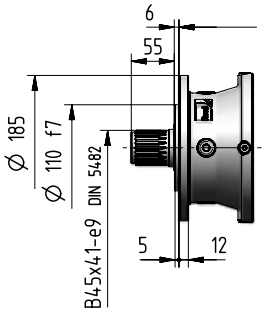


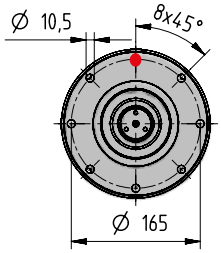


**H045M1 A10a**

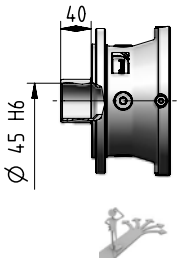


4.29

**H050M1 A20a**

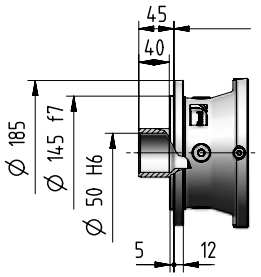


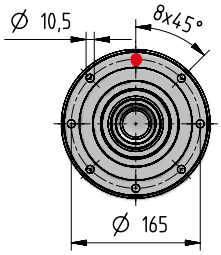


**N050M1 A07a**

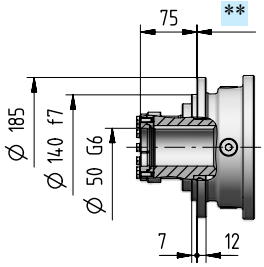


4.27

**M070M1 A10a**

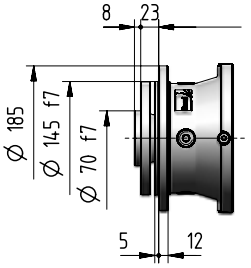


4.29

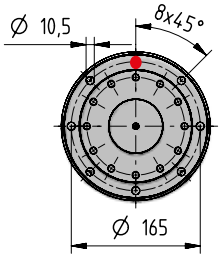


**For horizontal mounting only**

4.34

| kg | Input Options Code | | | | | | | | | | Output Options (Δ) Code | |
|---|---|---|---|---|---|---|---|---|---|---|---|---|
| | I14×160 | I19×200 | I24×200 | I28×250 | I38×300 | I42×350 | I48×350 | C… | U… | J… | C… S… | K… Z… |
| 1EL | 17 | 19,5 | 19,5 | 21 | 25 | 30 | 30 | 22 | 19 | – | | |
| 2EL | 21 | 23 | 23 | 25 | 28 | 34 | 34 | 26 | 23 | – | | |
| 3EL | 25 | 28 | 27 | 29 | 33 | 39 | 38 | 30 | 27 | – | | |
| 4EL | 30 | 32 | 32 | 34 | 37 | 43 | 43 | 34 | 31 | – | +0 | -1,8 |
| 2EB | 33 | 35 | 35 | 37 | 40 | 46 | 46 | 37 | 34 | 29 | | |
| 3EB | 37 | 40 | 40 | 41 | 45 | 51 | 50 | 42 | 39 | 34 | | |
| 4EB | 42 | 44 | 44 | 46 | 49 | 55 | 55 | 46 | 43 | 38 | | |

# 002A - Main Dimensions

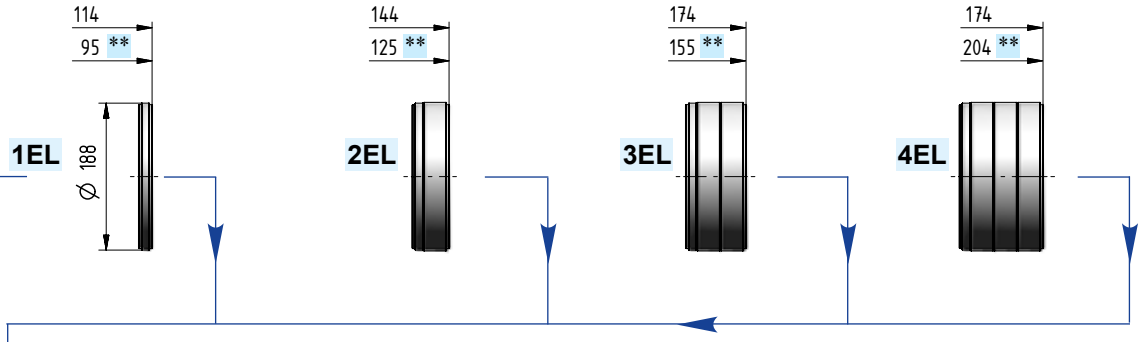


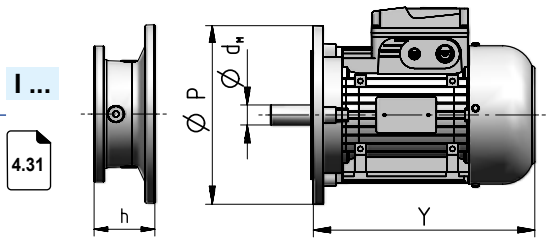


| Motor size IEC | $d_M$XP | Y | Y 1) | Train of gears 1EL | 2EL | 3EL | 4EL | 2EB | 3EB | 4EB | Code |
|---|---|---|---|---|---|---|---|---|---|---|---|
| | | | | Dimension **h** | | | | | | | |
| **71** | 14×160 | 216 | 278 | 52 | 52 | 52 | 52 | 52 | 52 | 52 | **I14×160** |
| **80** | 19×200 | 233 | 302 | 72 | 72 | 72 | 72 | 72 | 72 | 72 | **I19×200** |
| **90** | 24×200 | 287 | 366 | 72 | 72 | 72 | 72 | 72 | 72 | 72 | **I24×200** |
| **100** | 28×250 | 310 | 405 | 82 | 82 | 82 | 82 | 82 | 82 | 82 | **I28×250** |
| **112** | 28×250 | 336 | 435 | 82 | 82 | 82 | 82 | 82 | 82 | 82 | **I28×250** |
| **132** | 38×300 | 445 | 553 | 102 | 102 | 102 | 102 | 102 | 102 | 102 | **I38×300** |
| **160** | 42×350 | 573 | 640 | 135 | 135 | 135 | 135 | 135 | 135 | 135 | **I42×350** |
| **180** | 48×350 | 613 | 734 | 135 | 135 | 135 | 135 | 135 | 135 | 135 | **I48×350** |

1) Values valid for brake motor; for other dimensions see TX catalog.

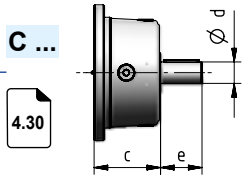


| Train of gears | d | e | c | Code |
|---|---|---|---|---|
| **1EL** | 38 | 58 | 90 | **C38×58** |
| **2EL ... 4EL** | 30 | 58 | 90 | **C30×58** |
| **2EB ... 4EB** | 38 | 58 | 90 | **C38×58** |

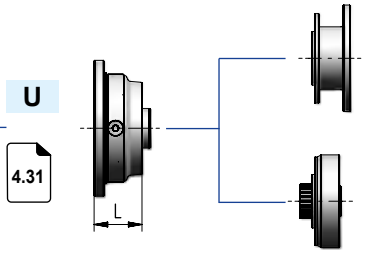


| Train of gears | L | Code |
|---|---|---|
| **1EL ... 4EL** | 64 | ch. 7 |
| **2EB ... 4EB** | 64 | |

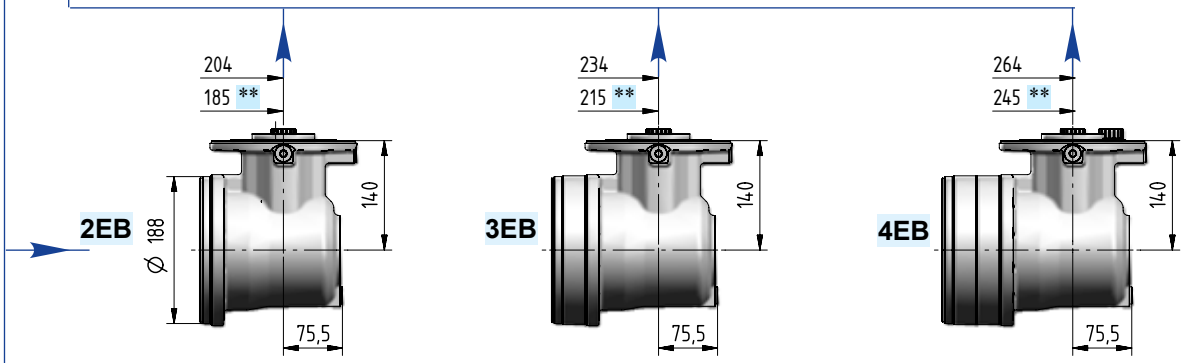


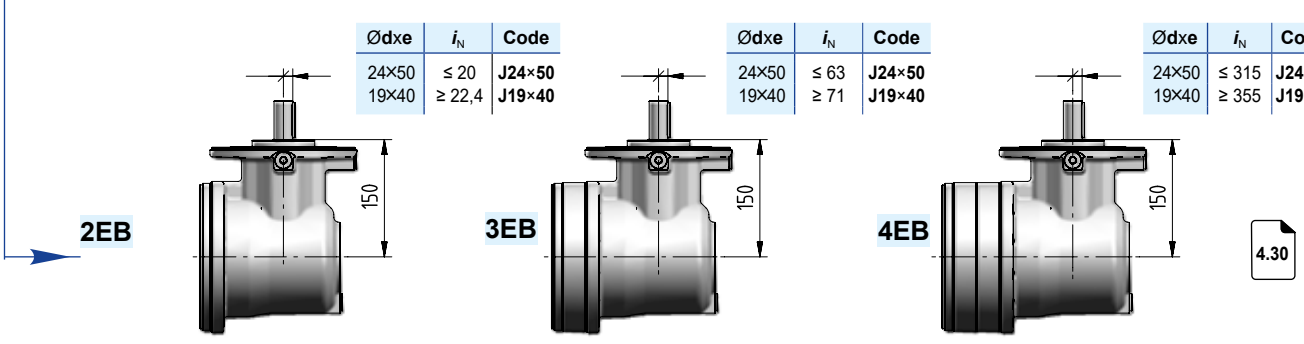


| Ødxe | $i_N$ | Code |
|---|---|---|
| 24×50 | ≤ 20 | **J24×50** |
| 19×40 | ≥ 22,4 | **J19×40** |

| Ødxe | $i_N$ | Code |
|---|---|---|
| 24×50 | ≤ 63 | **J24×50** |
| 19×40 | ≥ 71 | **J19×40** |

| Ødxe | $i_N$ | Code |
|---|---|---|
| 24×50 | ≤ 315 | **J24×50** |
| 19×40 | ≥ 355 | **J19×40** |

# 002A - Main Dimensions

**C042M1 P10a**

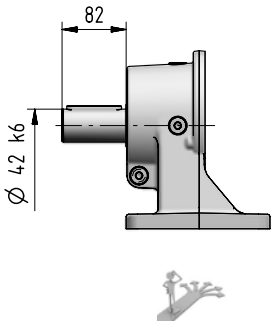


**C050M1 P20a**

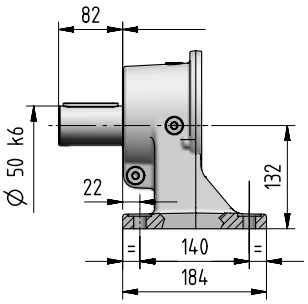


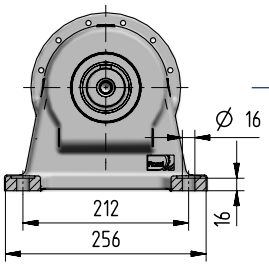


4.26

**S040M1 P10a**

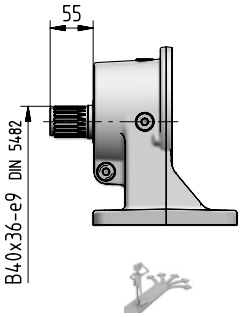


**S045M1 P20a**

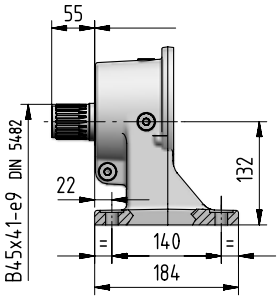


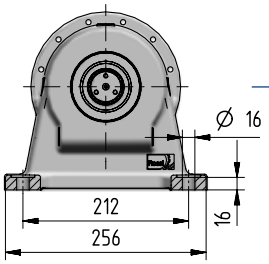


4.27

**K042M1 F05a**

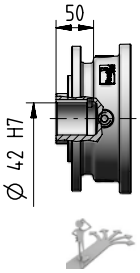


**K048M1 F06a**

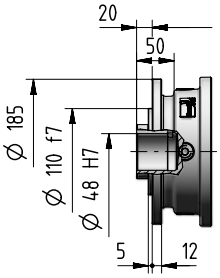


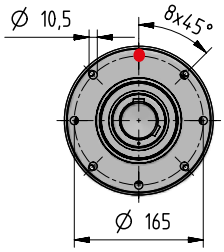


4.28

**Z040M1 F05a**

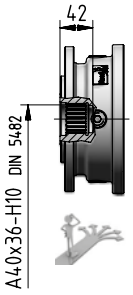


**Z045M1 F05a**

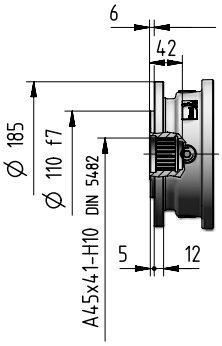


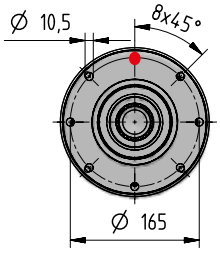


4.28

4.34

| kg | Input Options Code | | | | | | | | | | Output Options (Δ) Code | |
|---|---|---|---|---|---|---|---|---|---|---|---|---|
| | I14×160 | I19×200 | I24×200 | I28×250 | I38×300 | I42×350 | I48×350 | C… | U… | J… | C… S… | K… Z… |
| 1EL | 20 | 22,5 | 22,5 | 24 | 28 | 33 | 33 | 25 | 22 | – | | |
| 2EL | 24 | 26 | 26 | 28 | 31 | 37 | 37 | 29 | 26 | – | | |
| 3EL | 28 | 31 | 30 | 32 | 36 | 42 | 41 | 33 | 30 | – | | |
| 4EL | 33 | 35 | 35 | 37 | 40 | 46 | 46 | 37 | 34 | – | +0 | -4,8 |
| 2EB | 36 | 38 | 38 | 40 | 43 | 49 | 49 | 40 | 37 | 32 | | |
| 3EB | 40 | 43 | 43 | 44 | 48 | 54 | 53 | 45 | 42 | 37 | | |
| 4EB | 45 | 47 | 47 | 49 | 52 | 58 | 58 | 49 | 46 | 41 | | |

# 002A - Main Dimensions

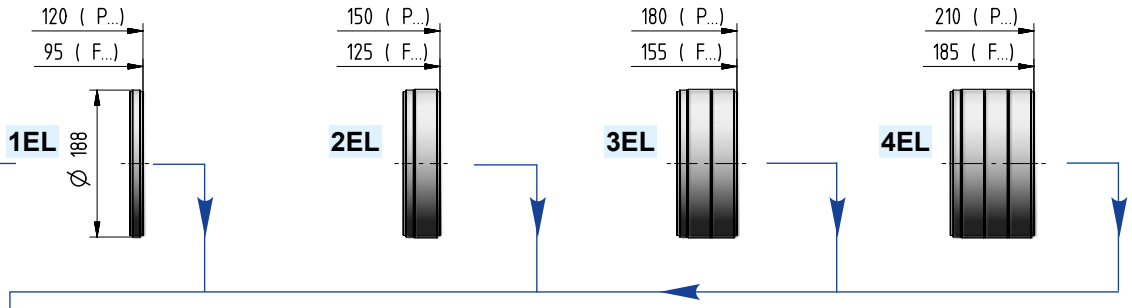


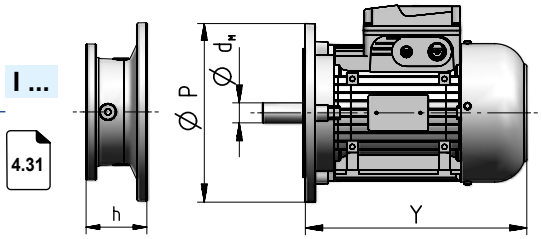


| Motor size IEC | $d_M$×P | Y | Y 1) | Train of gears 1EL | 2EL | 3EL | 4EL | 2EB | 3EB | 4EB | Code |
|---|---|---|---|---|---|---|---|---|---|---|---|
| | | | | Dimension **h** | | | | | | | |
| **71** | 14×160 | 216 | 278 | 52 | 52 | 52 | 52 | 52 | 52 | 52 | **I14×160** |
| **80** | 19×200 | 233 | 302 | 72 | 72 | 72 | 72 | 72 | 72 | 72 | **I19×200** |
| **90** | 24×200 | 287 | 366 | 72 | 72 | 72 | 72 | 72 | 72 | 72 | **I24×200** |
| **100** | 28×250 | 310 | 405 | 82 | 82 | 82 | 82 | 82 | 82 | 82 | **I28×250** |
| **112** | 28×250 | 336 | 435 | 82 | 82 | 82 | 82 | 82 | 82 | 82 | **I28×250** |
| **132** | 38×300 | 445 | 553 | 102 | 102 | 102 | 102 | 102 | 102 | 102 | **I38×300** |
| **160** | 42×350 | 573 | 640 | 135 | 135 | 135 | 135 | 135 | 135 | 135 | **I42×350** |
| **180** | 48×350 | 613 | 734 | 135 | 135 | 135 | 135 | 135 | 135 | 135 | **I48×350** |

1) Values valid for brake motor; for other dimensions see TX catalog.

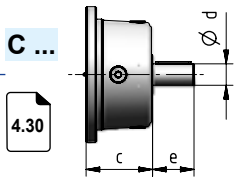


| Train of gears | d | e | c | Code |
|---|---|---|---|---|
| **1EL** | 38 | 58 | 90 | **C38×58** |
| **2EL ... 4EL** | 30 | 58 | 90 | **C30×58** |
| **2EB ... 4EB** | 38 | 58 | 90 | **C38×58** |

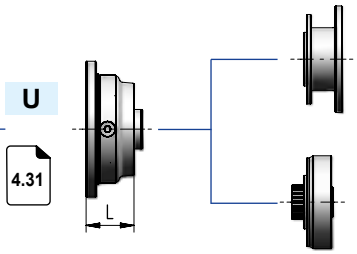


**NEMA adapter**

**Hydraulic adapter**

| Train of gears | L | Code |
|---|---|---|
| **1EL ... 4EL** | 64 | ch. 7 |
| **2EB ... 4EB** | 64 | |

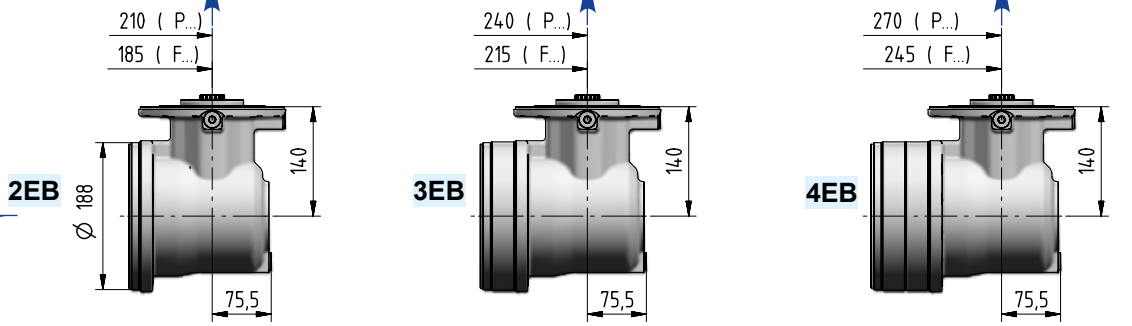


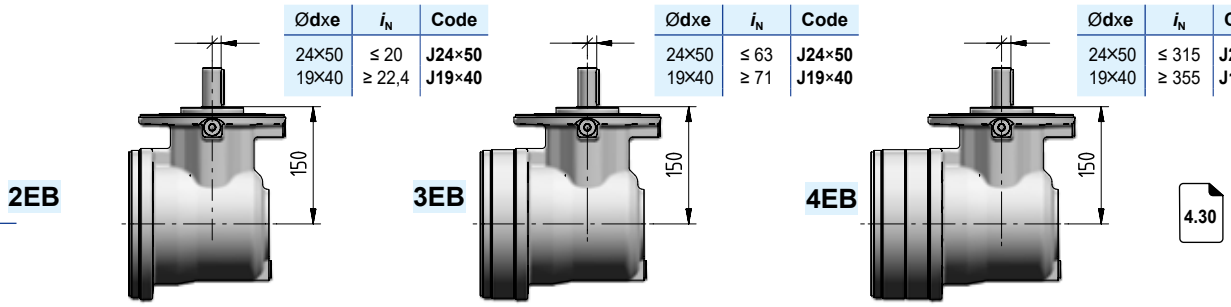


| Ødxe | $i_N$ | Code |
|---|---|---|
| 24×50 | ≤ 20 | **J24×50** |
| 19×40 | ≥ 22,4 | **J19×40** |

| Ødxe | $i_N$ | Code |
|---|---|---|
| 24×50 | ≤ 63 | **J24×50** |
| 19×40 | ≥ 71 | **J19×40** |

| Ødxe | $i_N$ | Code |
|---|---|---|
| 24×50 | ≤ 315 | **J24×50** |
| 19×40 | ≥ 355 | **J19×40** |

# 002A - Output side details

**Suggested mating dimensions**

| Output | | | | | |
|---|---|---|---|---|---|
| Gear reducer cylindrical shaft end | | | | Mounting | |
| C | 042 | M | 1 | F | 10 a |
| | | | | P | 10 a |

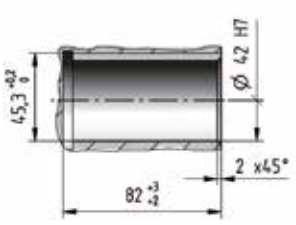


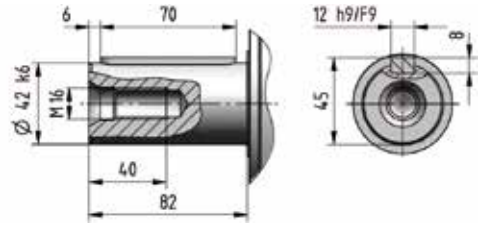


| | | | | | |
|---|---|---|---|---|---|
| C | 050 | M | 1 | F | 20 a |
| | | | | P | 20 a |

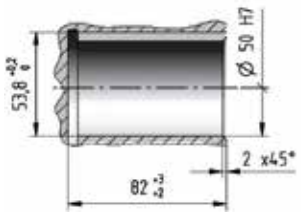


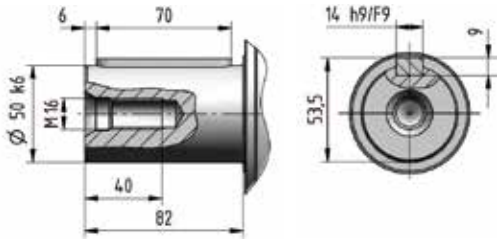


4

002A

# 002A - Output side details

**Suggested mating dimensions**

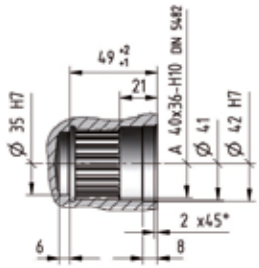


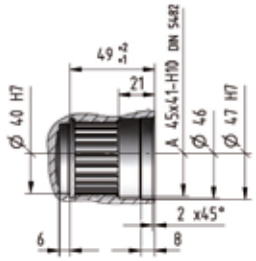


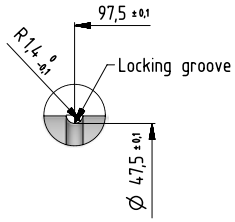


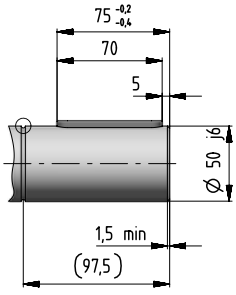


**Output**

| Gear reducer splined shaft end | | | | Mounting | | |
|---|---|---|---|---|---|---|
| S | 040 | M | 1 | F | 10 | a |
| | | | | P | 10 | a |

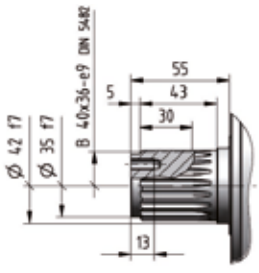


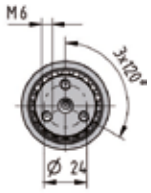


| | | | | | | |
|---|---|---|---|---|---|---|
| S | 045 | M | 1 | F | 20 | a |
| | | | | P | 20 | a |

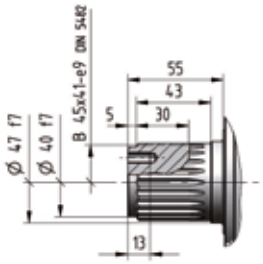


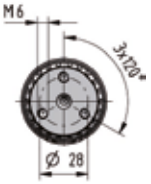


**Output**

| Gear reducer hollow shaft for shaft mounting | | | | Mounting | | |
|---|---|---|---|---|---|---|
| N | 050 | M | 1 | A | 07 | a |

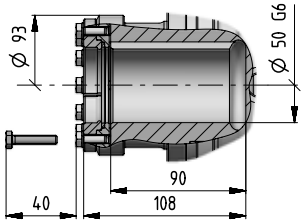


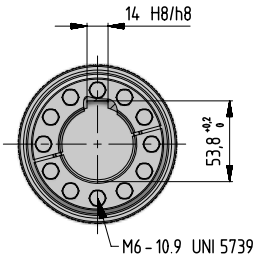


For horizontal mounting only.
Key HRC hardness ≥ 40.

# 002A - Output side details



## Suggested mating dimensions

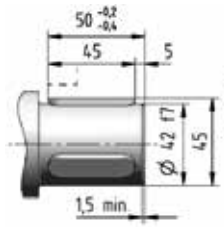


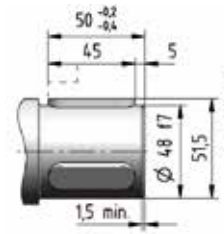


Key HRC hardness ≥ 40.

## Output

| Gear reducer hollow shaft with keyways | | | | Mounting | | |
|---|---|---|---|---|---|---|
| K | 042 | M | 1 | F | 05 | a |

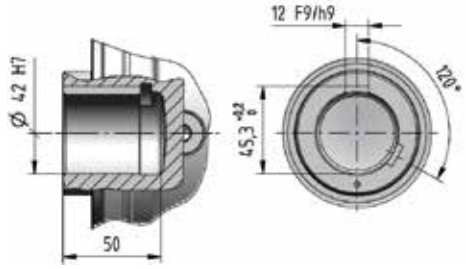


| K | 048 | M | 1 | F | 06 | a |
|---|---|---|---|---|---|---|

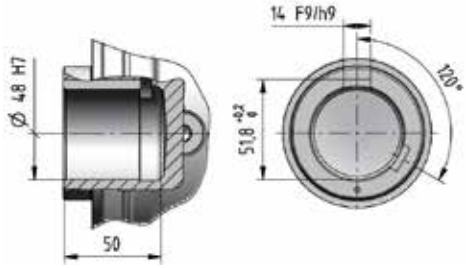


## Suggested mating dimensions

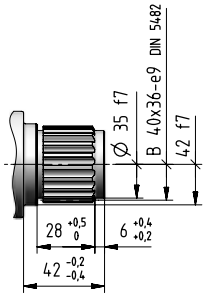


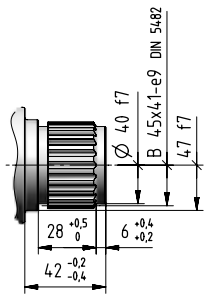


## Output

| Gear reducer splined hollow shaft | | | | Mounting | | |
|---|---|---|---|---|---|---|
| Z | 040 | M | 1 | F | 05 | a |

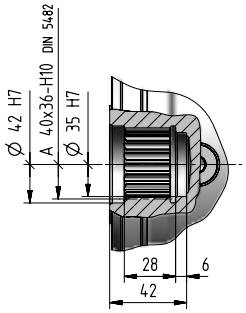


| Z | 045 | M | 1 | F | 05 | a |
|---|---|---|---|---|---|---|

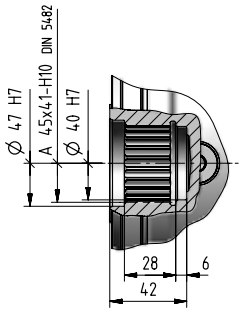

## Suggested mating dimensions

Output

| Gear reducer hollow shaft for shaft mounting | | | | Mounting | | |
|---|---|---|---|---|---|---|
| H | 045 | M | 1 | A | 10 | a |

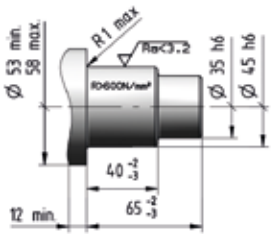


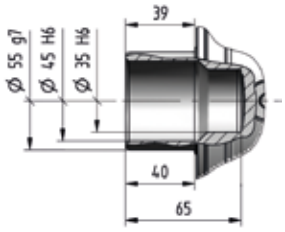


| H | 050 | M | 1 | A | 20 | a |
|---|---|---|---|---|---|---|

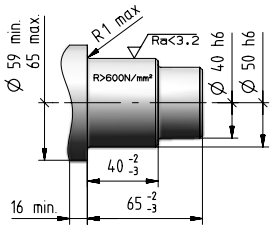


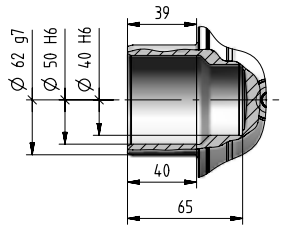


Output

| Gear reducer flanged shaft | | | | Mounting flanged | | |
|---|---|---|---|---|---|---|
| M | 070 | M | 1 | A | 10 | a |

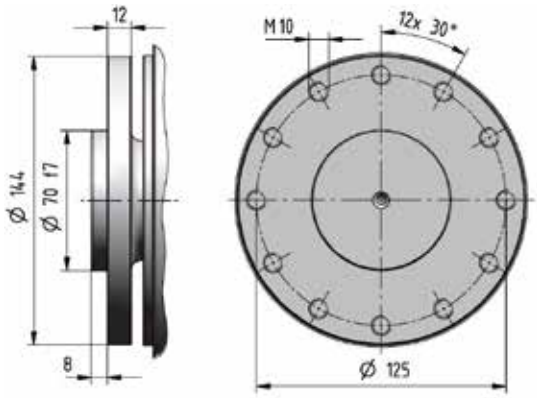

# 002A - Input side details

**Input**

| Gear reducer cylindrical shaft end | | Shaft length |
|---|---|---|
| C... | x | ... |

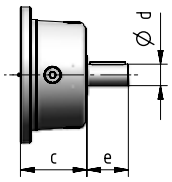


**Input**

| Bevel helical input flange | | Shaft length |
|---|---|---|
| J... | x | ... |

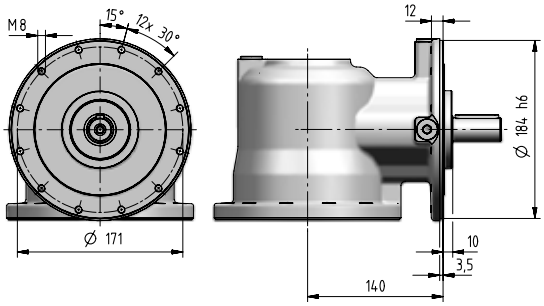


| Cylindrical Shaft End Type - CODE | Suggested mating dimensions |
|---|---|

**J19 x 40**

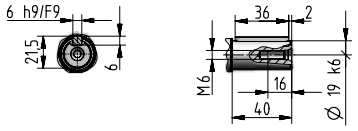


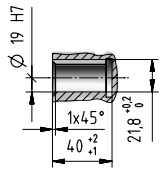


**J24 x 50**

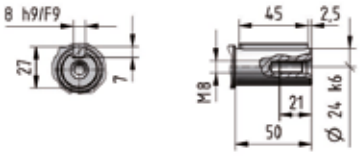


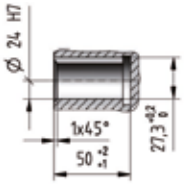


**C30 x 58**

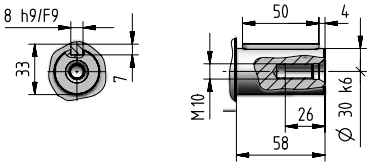


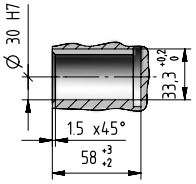


**C38 x 58**

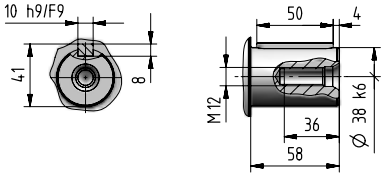


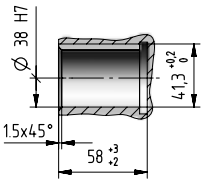

# 002A - Input side details

**Input**

**IEC electric motor adapter**

**I... x ...**

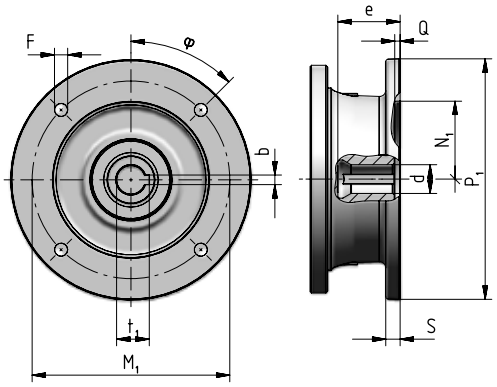


| Motor size IEC | Code | $P_1$ ∅ | S | d ∅ F6 | e max | b F9 | $t_1$ | $M_1$ | F ∅ | φ | $N_1$ ∅ G7 | Q |
|---|---|---|---|---|---|---|---|---|---|---|---|---|
| **71** | **I14×160** | 160 | – | 14 | 32 | 5 | 16,3 | 130 | M8 × 16 (n.4) | 45° | 110 | 4,5 |
| **80** | **I19×200** | 200 | 12 | 19 | 41,5 | 6 | 21,8 | 165 | 11 (n.4) | 45° | 130 | 4,5 |
| **90** | **I24×200** | 200 | 12 | 24 | 52 | 8 | 27,3 | 165 | 11 (n.4) | 45° | 130 | 4,5 |
| **100** | **I28×250** | 250 | 14 | 28 | 62 | 8 | 31,3 | 215 | 14 (n.4) | 45° | 180 | 5 |
| **112** | **I28×250** | 250 | 14 | 28 | 62 | 8 | 31,3 | 215 | 14 (n.4) | 45° | 180 | 5 |
| **132** | **I38×300** | 300 | 14 | 38 | 82 | 10 | 41,3 | 265 | 14 (n.4) | 45° | 230 | 5 |
| **160** | **I42×350** | 350 | 15 | 42 | 113 | 12 | 45,3 | 300 | 18 (n.4) | 45° | 250 | 6 |
| **180** | **I48×350** | 350 | 15 | 48 | 113 | 14 | 51,8 | 300 | 18 (n.4) | 45° | 250 | 6 |

**Input**

**Universal flange adapter**

**U**

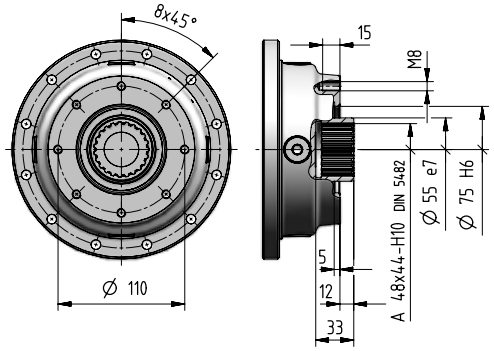


For more information see ch. 8.7

# 002A - Accessories

**Stop washer** | Code: **,SW045** [ included ]

0,1

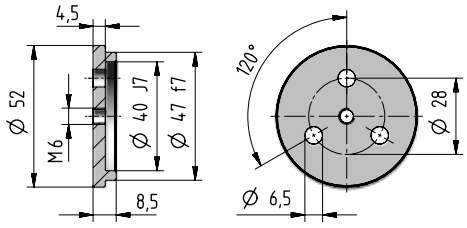


**Stop washer** | Code: **,SW040** [ included ]

0,1

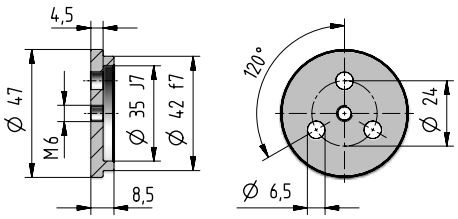


**Splined bush** | Code: **,SB045** [ included ]

0,9

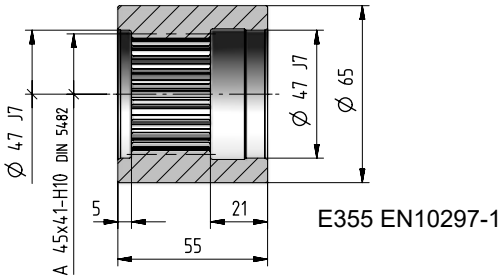


E355 EN10297-1

**Splined bush** | Code: **,SB040** [ included ]

0,8

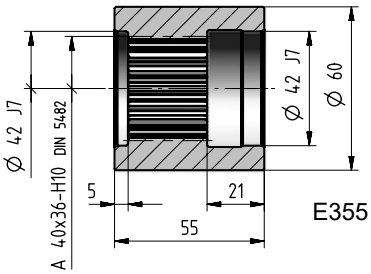


E355 EN10297-1

**Wheel flange** | Code: **,WF045** [ included ]

2

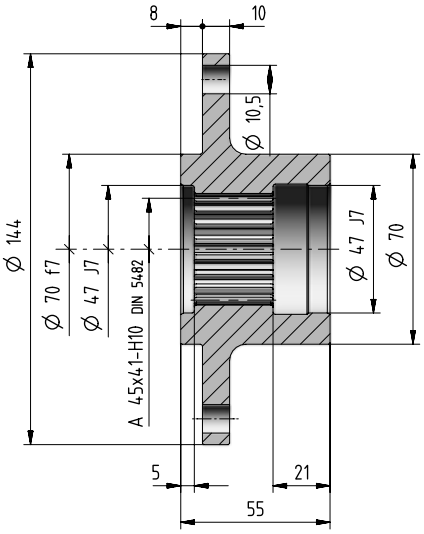


**Wheel flange** | Code: **,WF040** [ included ]

1,8

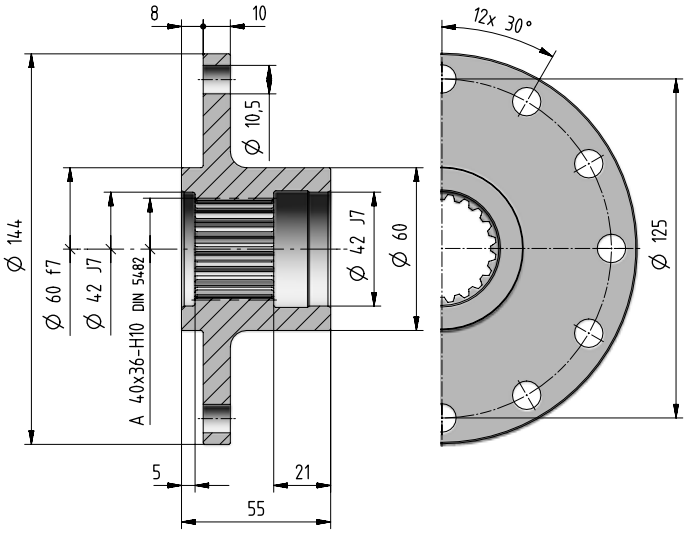


4

002A

# 002A - Accessories

## Splined bar | Code: ,SC045

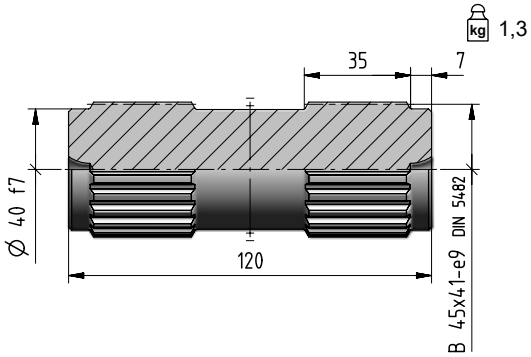


## Splined bar | Code: ,SC040

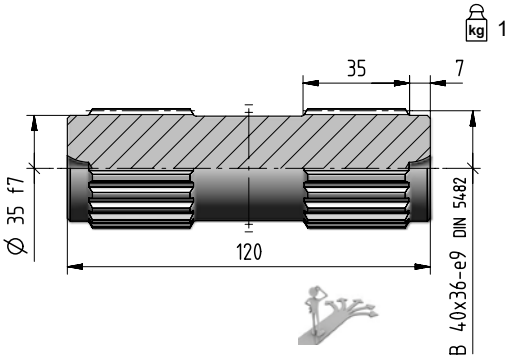


## Pinion gear

[ included ]

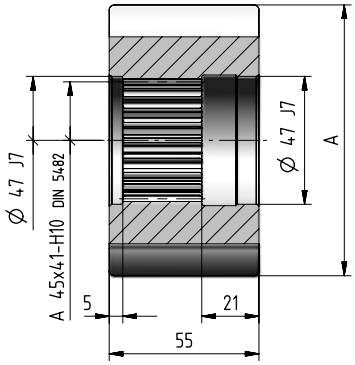


| $m_P$ | $z_P$ | x | A ∅ h9 | Code | kg |
|---|---|---|---|---|---|
| 8 | 11 | 0,5 | 109,5 | ,R002CA | 2,4 |
| 6 | 12 | 0,5 | 89,5 | ,R002BB | 1,4 |
| 6 | 13 | 0,5 | 95,5 | ,R002BC | 1,7 |
| 6 | 14 | 0,5 | 101,5 | ,R002BD | 2,1 |
| 6 | 15 | 0,5 | 107,5 | ,R002BE | 2,5 |
| 5 | 16 | 0,5 | 94,5 | ,R002AF | 1,8 |

## Torque arm | Code: ,TA10a

[ included ]

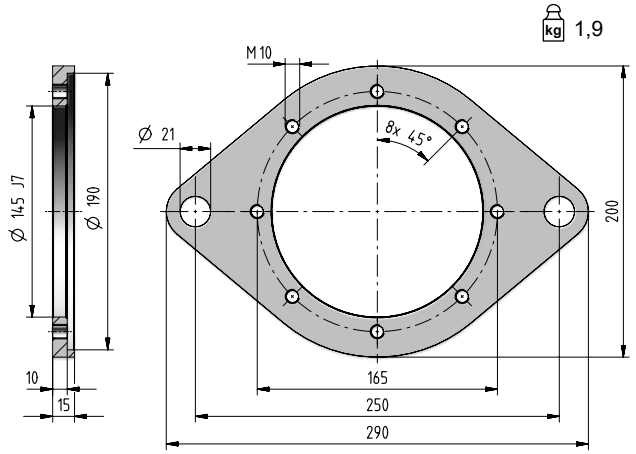


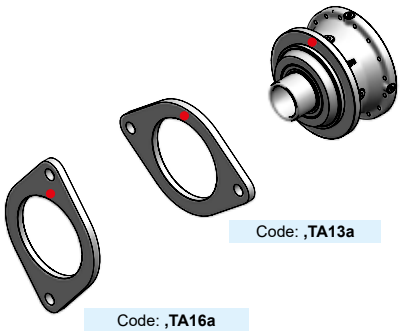


If an already mounted torque arm is required, state the relevant position between torque arm and gear reducer. This position is given by the flange upper reference hole (stated in red in the figure).

- Reference hole for the identification of the mounting position

## Shrink disc | Code: ,SD062

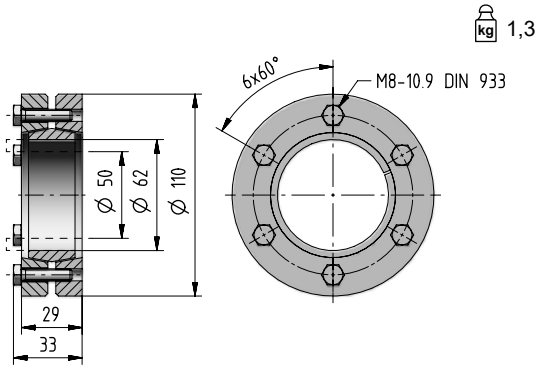


## Shrink disc | Code: ,SD055

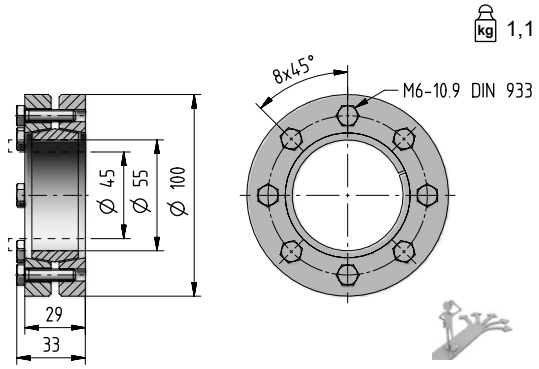

# 002A - Radial loads $F_{r2}$ [N] and axial loads $F_{a2}$ [N]

Radial loads $\boldsymbol{F}_{r2\ adm}$ and axial loads $\boldsymbol{F}_{a2\ adm}$ admitted on low speed shaft end of gear reducer.
For more information see ch. 2.2.

**Output side:** **C050M1 F20a**
**S045M1 F20a**
**C050M1 P20a**
**S045M1 P20a**

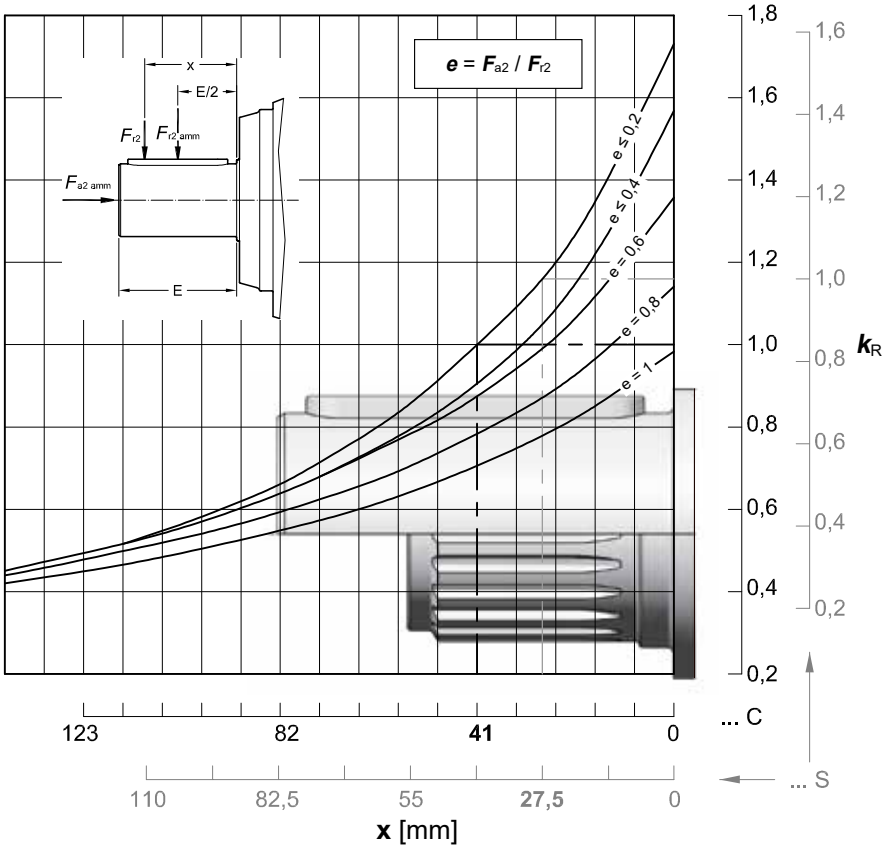





| $n_2 \times L_h$ | $F_{r2\ adm}$ | | $F_{a2\ adm}$ | $F_{a2\ adm}$ |
|---|---|---|---|---|
| min$^{-1}$ · h | C ... | S ... | ← | → |
| **< 18 000** | 33 500 | 37 500 | 37 500 | 53 000 |
| **22 400** | 31 500 | 37 500 | 35 500 | 50 000 |
| **28 000** | 30 000 | 33 500 | 33 500 | 47 500 |
| **35 500** | 28 000 | 31 500 | 31 500 | 42 500 |
| **45 000** | 25 000 | 30 000 | 28 000 | 40 000 |
| **56 000** | 23 600 | 28 000 | 26 500 | 37 500 |
| **71 000** | 22 400 | 26 500 | 25 000 | 35 500 |
| **90 000** | 21 200 | 23 600 | 23 600 | 33 500 |
| **112 000** | 20 000 | 22 400 | 22 400 | 31 500 |
| **140 000** | 18 000 | 21 200 | 20 000 | 28 000 |
| **180 000** | 17 000 | 20 000 | 19 000 | 26 500 |
| **224 000** | 16 000 | 18 000 | 18 000 | 25 000 |
| **280 000** | 15 000 | 17 000 | 17 000 | 23 600 |
| **355 000** | 14 000 | 16 000 | 16 000 | 22 400 |
| **450 000** | 13 200 | 15 000 | 14 000 | 20 000 |
| **560 000** | 11 800 | 14 000 | 13 200 | 19 000 |
| **710 000** | 11 200 | 13 200 | 12 500 | 18 000 |
| **900 000** | 10 600 | 11 800 | 11 800 | 17 000 |
| **1 120 000** | 10 000 | 11 200 | 11 200 | 15 000 |
| **1 400 000** | 9 000 | 10 600 | 10 000 | 14 000 |
| **1 800 000** | 8 500 | 10 000 | 9 500 | 13 200 |
| **2 240 000** | 8 000 | 9 000 | 9 000 | 12 500 |
| **2 800 000** | 7 500 | 8 500 | 8 500 | 11 800 |
| **max** | **33 500** | **37 500** | **37 500** | **53 000** |

# 002A - Radial loads $F_{r2}$ [N] and axial loads $F_{a2}$ [N]

**Output side:** **C042M1 F10a**
**S040M1 F10a**
**C042M1 P10a**
**S040M1 P10a**

$M$ $M_{2U}$ = 2 240 [N m]

$F_2$ ↓ $M$ $M_{2U}$ = 1 600 [N m]

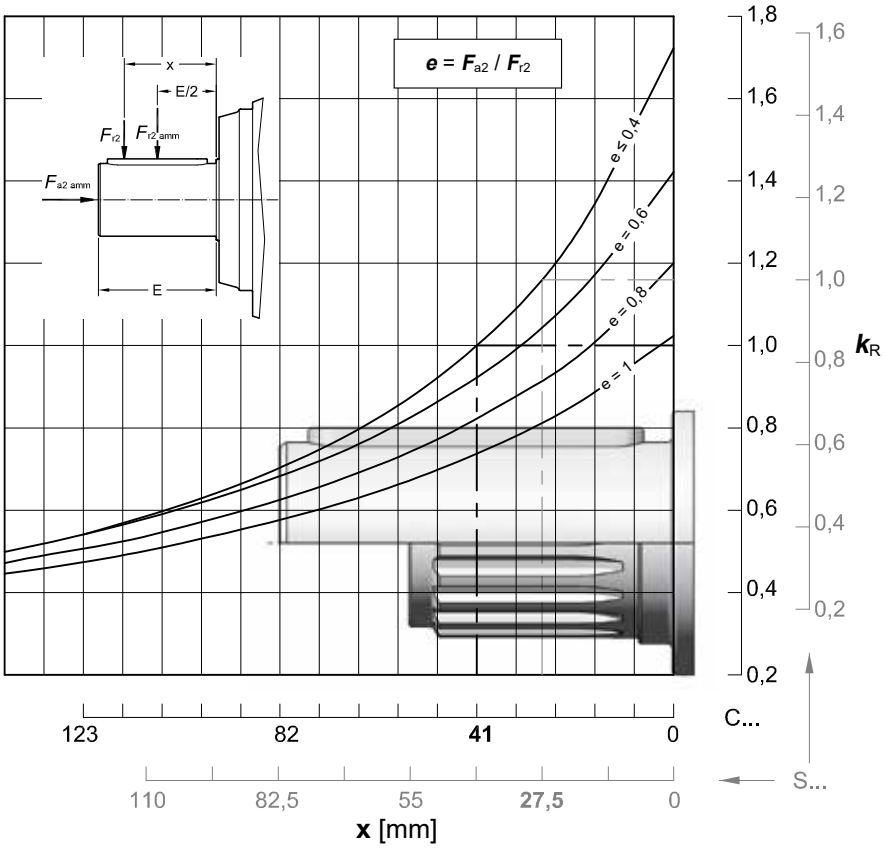


| $n_2 \times L_h$ | $F_{r2\ adm}$ | | $F_{a2\ adm}$ | $F_{a2\ adm}$ |
|---|---|---|---|---|
| min$^{-1}$ · h | C ... | S ... | ← | → |
| **< 18 000** | 28 000 | 33 500 | 37 500 | 42 500 |
| **22 400** | 28 000 | 31 500 | 35 500 | 40 500 |
| **28 000** | 25 000 | 30 000 | 33 500 | 37 500 |
| **35 500** | 23 600 | 28 000 | 31 500 | 35 500 |
| **45 000** | 22 400 | 26 500 | 28 000 | 33 500 |
| **56 000** | 21 200 | 23 600 | 26 500 | 30 000 |
| **71 000** | 19 000 | 22 400 | 25 000 | 28 000 |
| **90 000** | 18 000 | 21 200 | 23 600 | 26 500 |
| **112 000** | 17 000 | 20 000 | 22 400 | 25 000 |
| **140 000** | 16 000 | 18 000 | 20 000 | 23 600 |
| **180 000** | 15 000 | 17 000 | 19 000 | 21 200 |
| **224 000** | 14 000 | 16 000 | 18 000 | 20 000 |
| **280 000** | 13 200 | 15 000 | 17 000 | 19 000 |
| **355 000** | 11 800 | 14 000 | 16 000 | 18 000 |
| **450 000** | 11 200 | 13 200 | 14 000 | 16 000 |
| **560 000** | 10 600 | 11 800 | 13 200 | 15 000 |
| **710 000** | 9 500 | 11 200 | 12 500 | 14 000 |
| **900 000** | 9 000 | 10 600 | 11 800 | 13 200 |
| **1 120 000** | 8 500 | 10 000 | 11 200 | 12 500 |
| **1 400 000** | 8 000 | 9 000 | 10 000 | 11 800 |
| **1 800 000** | 7 500 | 8 500 | 9 500 | 10 600 |
| **2 240 000** | 6 700 | 8 000 | 9 000 | 10 000 |
| **2 800 000** | 6 300 | 7 500 | 8 500 | 9 500 |
| **max** | **28 000** | **33 500** | **37 500** | **42 500** |

# 002A - Radial loads $F_{r1}$ [N] on input shaft

Radial loads $F_{r1\ adm}$ admitted on high speed shaft end of **Inline** gear reducers.
For more information see ch. 2.2.

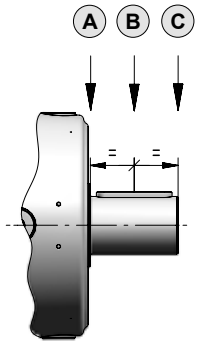


| $n_1 \times L_h$ | Train of gears | | | | | | | | | | | |
|---|---|---|---|---|---|---|---|---|---|---|---|---|
| | 1EL | | | 2EL | | | 3EL | | | 4EL | | |
| | A | B | C | A | B | C | A | B | C | A | B | C |
| **900 000** | 14 000 | 8 500 | 5 300 | 6 300 | 4 250 | 3 350 | 6 300 | 4 250 | 3 350 | 6 300 | 4 250 | 3 350 |
| **1 120 000** | 13 200 | 8 000 | 5 000 | 5 600 | 4 000 | 3 150 | 5 600 | 4 000 | 3 150 | 5 600 | 4 000 | 3 150 |
| **1 400 000** | 11 800 | 7 100 | 4 500 | 5 300 | 3 750 | 2 800 | 5 300 | 3 750 | 2 800 | 5 300 | 3 750 | 2 800 |
| **1 800 000** | 11 200 | 6 700 | 4 250 | 5 000 | 3 350 | 2 650 | 5 000 | 3 350 | 2 650 | 5 000 | 3 350 | 2 650 |
| **2 240 000** | 10 000 | 6 300 | 4 000 | 4 500 | 3 150 | 2 500 | 4 500 | 3 150 | 2 500 | 4 500 | 3 150 | 2 500 |
| **2 800 000** | 9 500 | 5 600 | 3 550 | 4 250 | 3 000 | 2 240 | 4 250 | 3 000 | 2 240 | 4 250 | 3 000 | 2 240 |
| **3 550 000** | 9 000 | 5 300 | 3 350 | 4 000 | 2 800 | 2 120 | 4 000 | 2 800 | 2 120 | 4 000 | 2 800 | 2 120 |
| **4 500 000** | 8 000 | 5 000 | 3 150 | 3 550 | 2 500 | 1 900 | 3 550 | 2 500 | 1 900 | 3 550 | 2 500 | 1 900 |
| **5 600 000** | 7 500 | 4 500 | 2 800 | 3 350 | 2 360 | 1 800 | 3 350 | 2 360 | 1 800 | 3 350 | 2 360 | 1 800 |
| **7 100 000** | 7 100 | 4 250 | 2 650 | 3 150 | 2 120 | 1 700 | 3 150 | 2 120 | 1 700 | 3 150 | 2 120 | 1 700 |
| **9 000 000** | 6 300 | 4 000 | 2 500 | 2 800 | 2 000 | 1 500 | 2 800 | 2 000 | 1 500 | 2 800 | 2 000 | 1 500 |
| **11 200 000** | 6 000 | 3 550 | 2 240 | 2 650 | 1 900 | 1 400 | 2 650 | 1 900 | 1 400 | 2 650 | 1 900 | 1 400 |
| **14 000 000** | 5 600 | 3 350 | 2 120 | 2 500 | 1 700 | 1 320 | 2 500 | 1 700 | 1 320 | 2 500 | 1 700 | 1 320 |
| **18 000 000** | 5 000 | 3 150 | 1 900 | 2 240 | 1 600 | 1 180 | 2 240 | 1 600 | 1 180 | 2 240 | 1 600 | 1 180 |
| **22 400 000** | 4 750 | 2 800 | 1 800 | 2 120 | 1 500 | 1 120 | 2 120 | 1 500 | 1 120 | 2 120 | 1 500 | 1 120 |
| **28 000 000** | 4 500 | 2 650 | 1 700 | 2 000 | 1 400 | 1 060 | 2 000 | 1 400 | 1 060 | 2 000 | 1 400 | 1 060 |
| **35 500 000** | 4 000 | 2 500 | 1 600 | 1 800 | 1 250 | 950 | 1 800 | 1 250 | 950 | 1 800 | 1 250 | 950 |
| **45 000 000** | 3 750 | 2 240 | 1 400 | 1 700 | 1 180 | 900 | 1 700 | 1 180 | 900 | 1 700 | 1 180 | 900 |

**Note:** In the case of the input with a fan, using the Fan Cooling accessory on page 7.10 multiply the values in the table by 0.63.

Radial loads $F_{r1adm}$ admitted on high speed shaft end of **Bevel helical** gear reducers.
For more information see ch. 2.2.

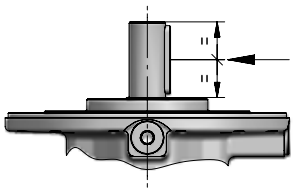

| $n_1 \times L_h$ | Train of gears | | | | | |
|---|---|---|---|---|---|---|
| | 2EB | | 3EB | | 4EB | |
| | $i_N \leq 25$ | $i_N \geq 28$ | $i_N \leq 80$ | $i_N \geq 90$ | $i_N \leq 315$ | $i_N \geq 355$ |
| **900 000** | 2 800 | 2 360 | 2 800 | 2 360 | 2 800 | 2 360 |
| **1 120 000** | 2 650 | 2 240 | 2 650 | 2 240 | 2 650 | 2 240 |
| **1 400 000** | 2 360 | 2 000 | 2 360 | 2 000 | 2 360 | 2 000 |
| **1 800 000** | 2 240 | 1 900 | 2 240 | 1 900 | 2 240 | 1 900 |
| **2 240 000** | 2 000 | 1 700 | 2 000 | 1 700 | 2 000 | 1 700 |
| **2 800 000** | 1 900 | 1 600 | 1 900 | 1 600 | 1 900 | 1 600 |
| **3 550 000** | 1 800 | 1 500 | 1 800 | 1 500 | 1 800 | 1 500 |
| **4 500 000** | 1 600 | 1 400 | 1 600 | 1 400 | 1 600 | 1 400 |
| **5 600 000** | 1 500 | 1 320 | 1 500 | 1 320 | 1 500 | 1 320 |
| **7 100 000** | 1 400 | 1 180 | 1 400 | 1 180 | 1 400 | 1 180 |
| **9 000 000** | 1 320 | 1 120 | 1 320 | 1 120 | 1 320 | 1 120 |
| **11 200 000** | 1 180 | 1 000 | 1 180 | 1 000 | 1 180 | 1 000 |
| **14 000 000** | 1 120 | 950 | 1 120 | 950 | 1 120 | 950 |
| **18 000 000** | 1 000 | 850 | 1 000 | 850 | 1 000 | 850 |
| **22 400 000** | 950 | 800 | 950 | 800 | 950 | 800 |
| **28 000 000** | 900 | 750 | 900 | 750 | 900 | 750 |
| **35 500 000** | 800 | 710 | 800 | 710 | 800 | 710 |
| **45 000 000** | 750 | 630 | 750 | 630 | 750 | 630 |

# 4

001A
002A
**003A**
004A
006A
009A
012A
015A
018A
021A
030A
042A
060A
085A
125A
180A
250A
355A
500A
710A

## Index


| | |
|---|---|
| Data and performance summary | 4.38 |
| Main Dimensions | 4.40 |
| Output side details | 4.44 |
| Input side details | 4.48 |
| Accessories | 4.50 |
| Radial loads $F_{r2}$ and axial loads $F_{a2}$ | 4.52 |
| Radial loads $F_{r1}$ on input shaft | 4.54 |

# 003A - Data and performance summary

| | | | $L_h$ = 10 000 h | | | $M_{N2max}$ | $n_{1max}$ | $n_1$ = 1 400 min$^{-1}$ | | |
|---|---|---|---|---|---|---|---|---|---|---|
| | | | $n_1$ min$^{-1}$ | | | $M_{2max}$ | $n_{1peak}$ | Pt [kW] at | 20°C | |
| | | | $n_2$ min$^{-1}$ | | | | | | | 40°C |
| | | | $M_{N2}$ N m | | | N m | min$^{-1}$ | – | | |
| | $i_N$ | $i_{eff}$ | 1 400 | 900 | 500 | | | | | |
| 1EL | 3,55 | **3,52** | 398<br>1 250 | 256<br>1 420 | 142<br>1 700 | 2 360<br>2 800 | 2 500<br>2 800 | 17<br>12,5 | 25<br>19 | 33,5<br>25,7 |
| | 4,25 | **4,17** | 335<br>1 290 | 216<br>1 470 | 120<br>1 750 | 3 150<br>3 750 | 2 800<br>3 550 | | | |
| | 5 | **5,29** | 264<br>1 340 | 170<br>1 530 | 94,4<br>1 750 | 2 650<br>3 150 | 2 800<br>4 000 | | | |
| | 6 | **6,21** | 225<br>1 300 | 145<br>1 340 | 80,5<br>1 390 | 2 150<br>2 650 | 2 800<br>4 000 | | | |
| | 7,1 | **7,64** | 183<br>953 | 118<br>980 | 65,5<br>1 020 | 1 560<br>2 240 | 2 800<br>4 000 | | | |
| 2EL | 12,5 | **12,4** | 113<br>1 820 | 72,8<br>2 080 | 40,4<br>2 180 | 2 360<br>2 800 | 2 800<br>3 150 | 11,2<br>8,5 | 17<br>13,2 | 23<br>17,5 |
| | 14 | **14,7** | 95,4<br>1 880 | 61,3<br>2 120 | 34,1<br>2 200 | 3 150<br>3 750 | 2 800<br>3 150 | | | |
| | 16 | **17,4** | 80,4<br>1 980 | 51,7<br>2 140 | 28,7<br>2 220 | 3 150<br>3 750 | 3 150<br>4 000 | | | |
| | 18 | **18,6** | 75,2<br>1 770 | 48,3<br>1 820 | 26,9<br>1 890 | 2 650<br>3 150 | 2 800<br>3 150 | | | |
| | 22,4 | **22,1** | 63,4<br>2 110 | 40,7<br>2 170 | 22,6<br>2 250 | 3 150<br>3 750 | 3 150<br>4 000 | | | |
| | 25 | **25,9** | 54,0<br>2 130 | 34,7<br>2 190 | 19,3<br>2 270 | 3 150<br>3 750 | 3 150<br>4 000 | | | |
| | 28 | **28** | 50,0<br>1 820 | 32,1<br>1 870 | 17,8<br>1 930 | 2 650<br>3 150 | 3 150<br>4 000 | | | |
| | 31,5 | **31,9** | 43,9<br>1 940 | 28,2<br>1 990 | 15,7<br>2 070 | 3 150<br>3 750 | 3 150<br>4 000 | | | |
| | 35,5 | **32,9** | 42,6<br>1 830 | 27,4<br>1 880 | 15,2<br>1 950 | 2 650<br>3 150 | 3 150<br>4 000 | | | |
| | 40 | **40,4** | 34,6<br>1 860 | 22,3<br>1 910 | 12,4<br>1 980 | 2 650<br>3 150 | 3 150<br>4 000 | | | |
| | 45 | **47,5** | 29,5<br>1 480 | 19,0<br>1 520 | 10,5<br>1 570 | 2 240<br>2 650 | 3 150<br>4 000 | | | |
| 3EL | 50 | **50,6** | 27,6<br>2 220 | 17,8<br>2 290 | 9,87<br>2 370 | 3 150<br>3 750 | 2 800<br>3 150 | 8,5<br>6,3 | 12,5<br>9,5 | 17<br>12,8 |
| | 63 | **61,1** | 22,9<br>2 250 | 14,7<br>2 310 | 8,18<br>2 410 | 3 150<br>3 750 | 3 150<br>4 000 | | | |
| | 71 | **72,5** | 19,3<br>2 270 | 12,4<br>2 340 | 6,90<br>2 470 | 3 150<br>3 750 | 3 150<br>4 000 | | | |
| | 80 | **76,2** | 18,4<br>2 280 | 11,8<br>2 340 | 6,56<br>2 490 | 3 150<br>3 750 | 2 800<br>3 150 | | | |
| | 90 | **92** | 15,2<br>2 310 | 9,79<br>2 370 | 5,44<br>2 560 | 3 150<br>3 750 | 3 150<br>4 000 | | | |
| | 100 | **105** | 13,4<br>2 330 | 8,60<br>2 390 | 4,78<br>2 620 | 3 150<br>3 750 | 3 150<br>4 000 | | | |
| | 112 | **109** | 12,9<br>2 330 | 8,28<br>2 410 | 4,60<br>2 630 | 3 150<br>3 750 | 3 150<br>4 000 | | | |
| | 125 | **124** | 11,3<br>2 350 | 7,25<br>2 460 | 4,03<br>2 680 | 3 150<br>3 750 | 3 150<br>4 000 | | | |
| | 140 | **136** | 10,3<br>2 360 | 6,61<br>2 490 | 3,67<br>2 720 | 3 150<br>3 750 | 3 150<br>4 000 | | | |
| | 160 | **160** | 8,77<br>2 390 | 5,63<br>2 550 | 3,13<br>2 790 | 3 150<br>3 750 | 3 150<br>4 000 | | | |
| | 180 | **185** | 7,58<br>2 440 | 4,87<br>2 610 | 2,71<br>2 850 | 3 150<br>3 750 | 3 150<br>4 000 | | | |
| | 200 | **200** | 7,01<br>2 050 | 4,51<br>2 170 | 2,50<br>2 380 | 2 650<br>3 150 | 3 150<br>4 000 | | | |
| | 224 | **221** | 6,32<br>2 510 | 4,06<br>2 680 | 2,26<br>2 930 | 3 150<br>3 750 | 3 150<br>4 000 | | | |
| | 250 | **249** | 5,62<br>2 100 | 3,62<br>2 250 | 2,01<br>2 460 | 2 650<br>3 150 | 3 150<br>4 000 | | | |

| | | | $L_h$ = 10 000 h | | | $M_{N2max}$ | $n_{1max}$ | $n_1$ = 1 400 min$^{-1}$ | | |
|---|---|---|---|---|---|---|---|---|---|---|
| | | | $n_1$ min$^{-1}$ | | | $M_{2max}$ | $n_{1peak}$ | Pt [kW] at | 20°C | |
| | | | $n_2$ min$^{-1}$ | | | | | | | 40°C |
| | | | $M_{N2}$ N m | | | N m | min$^{-1}$ | – | | |
| | $i_N$ | $i_{eff}$ | 1 400 | 900 | 500 | | | | | |
| 4EL | 180 | **175** | 8,01<br>2 420 | 5,15<br>2 590 | 2,86<br>2 830 | 3 150<br>3 750 | 2 800<br>3 150 | 7,5<br>5,6 | 10,9<br>8,25 | 14,5<br>11,2 |
| | 200 | **207** | 6,75<br>2 480 | 4,34<br>2 650 | 2,41<br>2 900 | 3 150<br>3 750 | 2 800<br>3 150 | | | |
| | 250 | **250** | 5,60<br>2 550 | 3,60<br>2 730 | 2,00<br>2 980 | 3 150<br>3 750 | 3 150<br>4 000 | | | |
| | 280 | **296** | 4,73<br>2 620 | 3,04<br>2 800 | 1,69<br>3 060 | 3 150<br>3 750 | 3 150<br>4 000 | | | |
| | 315 | **317** | 4,41<br>2 650 | 2,84<br>2 830 | 1,58<br>3 090 | 3 150<br>3 750 | 3 150<br>4 000 | | | |
| | 355 | **357** | 3,93<br>2 690 | 2,52<br>2 880 | 1,40<br>3 150 | 3 150<br>3 750 | 3 150<br>4 000 | | | |
| | 400 | **422** | 3,32<br>2 760 | 2,13<br>2 950 | 1,19<br>3 150 | 3 150<br>3 750 | 3 150<br>4 000 | | | |
| | 450 | **452** | 3,09<br>2 790 | 1,99<br>2 990 | 1,11<br>3 150 | 3 150<br>3 750 | 3 150<br>4 000 | | | |
| | 500 | **517** | 2,71<br>2 850 | 1,74<br>3 050 | 0,968<br>3 150 | 3 150<br>3 750 | 3 150<br>4 000 | | | |
| | 560 | **566** | 2,47<br>2 890 | 1,59<br>3 090 | 0,883<br>3 150 | 3 150<br>3 750 | 3 150<br>4 000 | | | |
| | 630 | **628** | 2,23<br>2 930 | 1,43<br>3 140 | 0,796<br>3 150 | 3 150<br>3 750 | 3 150<br>4 000 | | | |
| | 710 | **732** | 1,91<br>3 000 | 1,23<br>3 150 | 0,683<br>3 150 | 3 150<br>3 750 | 3 150<br>4 000 | | | |
| | 800 | **786** | 1,78<br>3 040 | 1,15<br>3 150 | 0,636<br>3 150 | 3 150<br>3 750 | 3 150<br>4 000 | | | |
| | 900 | **909** | 1,54<br>3 100 | 0,990<br>3 150 | 0,550<br>3 150 | 3 150<br>3 750 | 3 150<br>4 000 | | | |
| | 1000 | **984** | 1,42<br>3 140 | 0,915<br>3 150 | 0,508<br>3 150 | 3 150<br>3 750 | 3 150<br>4 000 | | | |
| | 1120 | **1122** | 1,25<br>3 150 | 0,802<br>3 150 | 0,446<br>3 150 | 3 150<br>3 750 | 3 150<br>4 000 | | | |
| | 1250 | **1270** | 1,10<br>3 150 | 0,709<br>3 150 | 0,394<br>3 150 | 3 150<br>3 750 | 3 150<br>4 000 | | | |
| | 1400 | **1364** | 1,03<br>3 150 | 0,660<br>3 150 | 0,367<br>3 150 | 3 150<br>3 750 | 3 150<br>4 000 | | | |
| | 1600 | **1611** | 0,869<br>3 150 | 0,559<br>3 150 | 0,310<br>3 150 | 3 150<br>3 750 | 3 150<br>4 000 | | | |
| | 1800 | **1891** | 0,740<br>3 150 | 0,476<br>3 150 | 0,264<br>3 150 | 3 150<br>3 750 | 3 150<br>4 000 | | | |
| | 2000 | **2001** | 0,699<br>2 650 | 0,450<br>2 650 | 0,250<br>2 650 | 2 650<br>3 150 | 3 150<br>4 000 | | | |
| | 2240 | **2324** | 0,602<br>2 640 | 0,387<br>2 830 | 0,215<br>3 090 | 3 150<br>3 750 | 3 150<br>4 000 | | | |
| | 2500 | **2459** | 0,569<br>2 650 | 0,366<br>2 650 | 0,203<br>2 650 | 2 650<br>3 150 | 3 150<br>4 000 | | | |
| | 2800 | **2947** | 0,475<br>2 650 | 0,305<br>2 650 | 0,170<br>2 650 | 2 650<br>3 150 | 3 150<br>4 000 | | | |
| | 3550 | **3460** | 0,405<br>2 240 | 0,260<br>2 240 | 0,145<br>2 240 | 2 240<br>2 650 | 3 150<br>4 000 | | | |

In case of alternative output design, refer to torque limits at page 4.52, if any.

# 003A - Data and performance summary

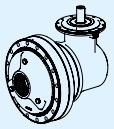

| | $i_N$ | $i_{eff}$ | $L_h$ = 10 000 h<br>$n_1$ min$^{-1}$<br>$n_2$ min$^{-1}$<br>$M_{N2}$ N m<br>1 400 | 900 | 500 | $M_{N2max}$<br>$M_{2max}$<br>N m | $n_{1max}$<br>$n_{1peak}$<br>min$^{-1}$ | $n_1$ = 1 400 min$^{-1}$<br>Pt [kW] at 20°C 40°C<br>– | | |
|---|---|---|---|---|---|---|---|---|---|---|
| 2EB | 9 | **8,79** | 159<br>1 640 | 102<br>1 870 | 56,9<br>2 130 | 2 360<br>2 800 | 2 800<br>4 000 | 12,5<br>9,5 | 18,5<br>14 | 24,3<br>18,5 |
| | 10 | **10,4** | 134<br>1 690 | 86,3<br>1 930 | 47,9<br>2 150 | 3 150<br>3 750 | 2 800<br>4 000 | | | |
| | 11,2 | **11,1** | 126<br>1 760 | 81,1<br>2 010 | 45,1<br>2 160 | 2 360<br>2 800 | 3 150<br>4 000 | | | |
| | 12,5 | **13,2** | 106<br>1 730 | 68,0<br>1 780 | 37,8<br>1 850 | 2 650<br>3 150 | 2 800<br>4 000 | | | |
| | 14 | **15,5** | 90,1<br>1 380 | 57,9<br>1 420 | 32,2<br>1 470 | 2 240<br>2 650 | 2 800<br>4 000 | | | |
| | 16 | **16,7** | 83,8<br>1 760 | 53,9<br>1 810 | 29,9<br>1 870 | 2 650<br>3 150 | 3 150<br>4 000 | | | |
| | 20 | **19,6** | 71,4<br>1 400 | 45,9<br>1 440 | 25,5<br>1 490 | 2 240<br>2 650 | 3 150<br>4 000 | | | |
| | 22,4 | **21,2** | 66,1<br>1 790 | 42,5<br>1 830 | 23,6<br>1 900 | 2 650<br>3 150 | 3 150<br>4 000 | | | |
| | 25 | **24,9** | 56,3<br>1 420 | 36,2<br>1 460 | 20,1<br>1 510 | 2 240<br>2 650 | 3 150<br>4 000 | | | |
| | 28 | **26,5** | 52,9<br>1 810 | 34,0<br>1 860 | 18,9<br>1 930 | 2 650<br>3 150 | 3 150<br>4 000 | | | |
| | 31,5 | **31,1** | 45,1<br>1 440 | 29,0<br>1 480 | 16,1<br>1 530 | 2 240<br>2 650 | 3 150<br>4 000 | | | |
| 3EB | 31,5 | **30,9** | 45,3<br>2 160 | 29,1<br>2 220 | 16,2<br>2 310 | 2 360<br>2 800 | 3 550<br>4 000 | 9<br>6,7 | 13,6<br>10,3 | 18<br>13,6 |
| | 35,5 | **36,7** | 38,1<br>2 180 | 24,5<br>2 240 | 13,6<br>2 320 | 3 150<br>3 750 | 3 550<br>4 000 | | | |
| | 40 | **39** | 35,9<br>2 200 | 23,1<br>2 260 | 12,8<br>2 340 | 2 360<br>2 800 | 3 550<br>4 000 | | | |
| | 45 | **43,6** | 32,1<br>2 200 | 20,7<br>2 260 | 11,5<br>2 350 | 3 150<br>3 750 | 3 550<br>4 000 | | | |
| | 50 | **46,3** | 30,2<br>2 210 | 19,4<br>2 270 | 10,8<br>2 360 | 3 150<br>3 750 | 3 550<br>4 000 | | | |
| | 56 | **54,9** | 25,5<br>2 240 | 16,4<br>2 300 | 9,10<br>2 380 | 3 150<br>3 750 | 3 550<br>4 000 | | | |
| | 63 | **64,8** | 21,6<br>2 260 | 13,9<br>2 320 | 7,71<br>2 430 | 3 150<br>3 750 | 3 550<br>4 000 | | | |
| | 71 | **69,7** | 20,1<br>2 270 | 12,9<br>2 330 | 7,17<br>2 460 | 3 150<br>3 750 | 3 550<br>4 000 | | | |
| | 80 | **81,8** | 17,1<br>2 290 | 11,0<br>2 350 | 6,11<br>2 520 | 3 150<br>3 750 | 3 550<br>4 000 | | | |
| | 90 | **88,4** | 15,8<br>2 300 | 10,2<br>2 360 | 5,66<br>2 550 | 3 150<br>3 750 | 3 550<br>4 000 | | | |
| | 100 | **104** | 13,5<br>2 320 | 8,67<br>2 390 | 4,82<br>2 610 | 3 150<br>3 750 | 3 550<br>4 000 | | | |
| | 112 | **110** | 12,7<br>2 330 | 8,15<br>2 410 | 4,53<br>2 640 | 3 150<br>3 750 | 3 550<br>4 000 | | | |
| | 125 | **130** | 10,8<br>2 360 | 6,94<br>2 470 | 3,86<br>2 700 | 3 150<br>3 750 | 3 550<br>4 000 | | | |
| | 140 | **140** | 9,99<br>2 010 | 6,42<br>2 060 | 3,57<br>2 250 | 2 650<br>3 150 | 3 550<br>4 000 | | | |
| | 160 | **159** | 8,78<br>2 140 | 5,65<br>2 200 | 3,14<br>2 280 | 3 150<br>3 750 | 3 550<br>4 000 | | | |
| | 200 | **202** | 6,93<br>2 050 | 4,45<br>2 180 | 2,47<br>2 380 | 2 650<br>3 150 | 3 550<br>4 000 | | | |

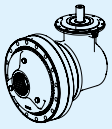

| | $i_N$ | $i_{eff}$ | $L_h$ = 10 000 h<br>$n_1$ min$^{-1}$<br>$n_2$ min$^{-1}$<br>$M_{N2}$ N m<br>1 400 | 900 | 500 | $M_{N2max}$<br>$M_{2max}$<br>N m | $n_{1max}$<br>$n_{1peak}$<br>min$^{-1}$ | $n_1$ = 1 400 min$^{-1}$<br>Pt [kW] at 20°C 40°C<br>– | | |
|---|---|---|---|---|---|---|---|---|---|---|
| 4EB | 160 | **160** | 8,76<br>2 390 | 5,63<br>2 550 | 3,13<br>2 790 | 3 150<br>3 750 | 3 550<br>4 000 | 7,5<br>5,6 | 11,5<br>8,75 | 15<br>11,5 |
| | 180 | **181** | 7,72<br>2 430 | 4,97<br>2 600 | 2,76<br>2 840 | 3 150<br>3 750 | 3 550<br>4 000 | | | |
| | 200 | **193** | 7,27<br>2 450 | 4,67<br>2 620 | 2,60<br>2 870 | 3 150<br>3 750 | 3 550<br>4 000 | | | |
| | 224 | **229** | 6,12<br>2 520 | 3,94<br>2 690 | 2,19<br>2 940 | 3 150<br>3 750 | 3 550<br>4 000 | | | |
| | 250 | **240** | 5,82<br>2 540 | 3,74<br>2 710 | 2,08<br>2 970 | 3 150<br>3 750 | 3 550<br>4 000 | | | |
| | 280 | **290** | 4,83<br>2 610 | 3,10<br>2 790 | 1,72<br>3 050 | 3 150<br>3 750 | 3 550<br>4 000 | | | |
| | 315 | **319** | 4,39<br>2 650 | 2,82<br>2 830 | 1,57<br>3 100 | 3 150<br>3 750 | 3 550<br>4 000 | | | |
| | 355 | **362** | 3,86<br>2 700 | 2,48<br>2 890 | 1,38<br>3 150 | 3 150<br>3 750 | 3 550<br>4 000 | | | |
| | 400 | **418** | 3,35<br>2 760 | 2,15<br>2 950 | 1,20<br>3 150 | 3 150<br>3 750 | 3 550<br>4 000 | | | |
| | 450 | **460** | 3,05<br>2 800 | 1,96<br>2 990 | 1,09<br>3 150 | 3 150<br>3 750 | 3 550<br>4 000 | | | |
| | 500 | **497** | 2,82<br>2 830 | 1,81<br>3 030 | 1,01<br>3 150 | 3 150<br>3 750 | 3 550<br>4 000 | | | |
| | 560 | **544** | 2,58<br>2 870 | 1,66<br>3 070 | 0,920<br>3 150 | 3 150<br>3 750 | 3 550<br>4 000 | | | |
| | 630 | **638** | 2,19<br>2 940 | 1,41<br>3 150 | 0,784<br>3 150 | 3 150<br>3 750 | 3 550<br>4 000 | | | |
| | 710 | **739** | 1,89<br>3 010 | 1,22<br>3 150 | 0,676<br>3 150 | 3 150<br>3 750 | 3 550<br>4 000 | | | |
| | 800 | **799** | 1,75<br>3 040 | 1,13<br>3 150 | 0,626<br>3 150 | 3 150<br>3 750 | 3 550<br>4 000 | | | |
| | 900 | **886** | 1,58<br>3 090 | 1,02<br>3 150 | 0,564<br>3 150 | 3 150<br>3 750 | 3 550<br>4 000 | | | |
| | 1000 | **981** | 1,43<br>2 400 | 0,917<br>2 480 | 0,509<br>2 710 | 3 150<br>3 750 | 3 550<br>4 000 | | | |
| | 1120 | **1107** | 1,26<br>3 150 | 0,813<br>3 150 | 0,452<br>3 150 | 3 150<br>3 750 | 3 550<br>4 000 | | | |
| | 1250 | **1245** | 1,12<br>2 650 | 0,723<br>2 650 | 0,402<br>2 650 | 2 650<br>3 150 | 3 550<br>4 000 | | | |
| | 1400 | **1405** | 0,997<br>2 650 | 0,641<br>2 650 | 0,356<br>2 650 | 2 650<br>3 150 | 3 550<br>4 000 | | | |
| | 1600 | **1621** | 0,864<br>2 160 | 0,555<br>2 240 | 0,308<br>2 240 | 2 240<br>2 650 | 3 550<br>4 000 | | | |
| | 1800 | **1726** | 0,811<br>2 650 | 0,521<br>2 650 | 0,290<br>2 650 | 2 650<br>3 150 | 3 550<br>4 000 | | | |
| | 2000 | **2026** | 0,691<br>2 240 | 0,444<br>2 240 | 0,247<br>2 240 | 2 240<br>2 650 | 3 550<br>4 000 | | | |

In case of alternative output design, refer to torque limits at page 4.52, if any.

# 003A - Main Dimensions

**C060M1 F20b**

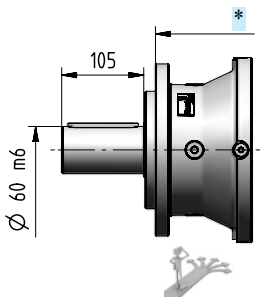


**C065M1 F30b**

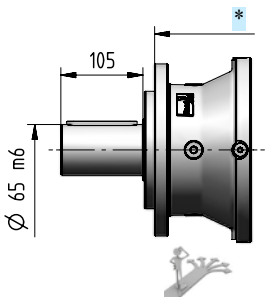


**C055M1 F10b**

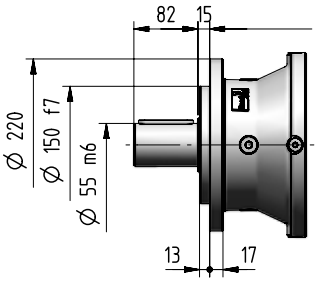


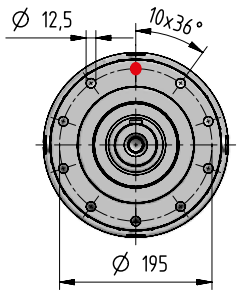


4.44

**S058M1 F20b**

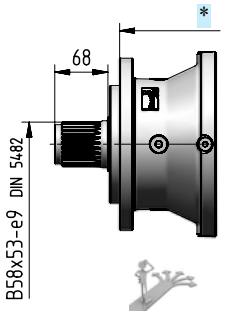


**S050M1 F10b**

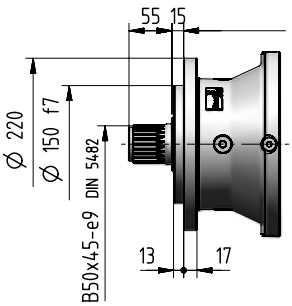


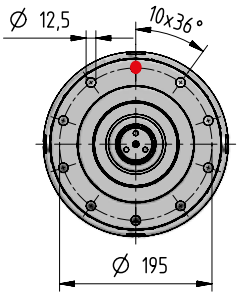


4.45

**H065M1 A20b**

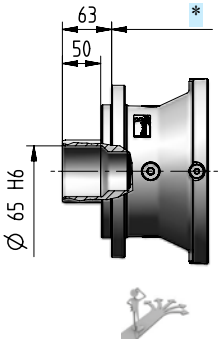


**H055M1 A10b**

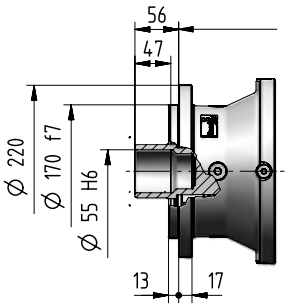


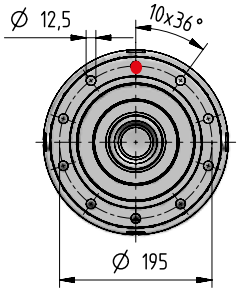


4.47

**N065M1 A07b**

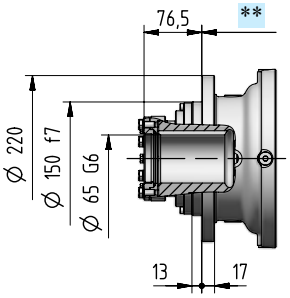


**M080M1 A10b**

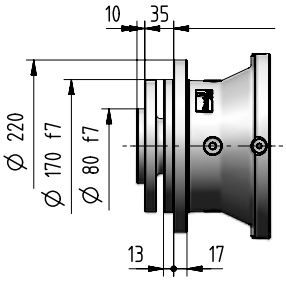


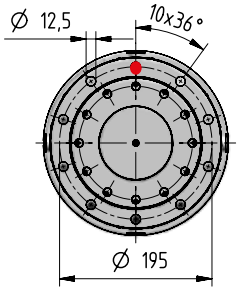


4.45

4.47

4.52

**For horizontal mounting only**

| kg | Input Options Code | | | | | | | | | | | | Output Options (Δ) Code | |
|---|---|---|---|---|---|---|---|---|---|---|---|---|---|---|
| | I14×160 | I19×200 | I24×200 | I28×250 | I38×300 | I42×350 | I48×350 | I55×400 | I60×450 | C… | U… | J… | C… S… | H… M… |
| 1EL | - | - | - | 34 | 38 | 44 | 44 | 47 | 56 | 39 | 31 | - | | |
| 2EL | 33 | 36 | 36 | 37 | 41 | 47 | 46 | - | - | 39 | 35 | - | | |
| 3EL | 38 | 40 | 40 | 42 | 45 | 51 | 51 | - | - | 43 | 40 | - | | |
| 4EL | 42 | 45 | 45 | 46 | 50 | 56 | 55 | - | - | 47 | 44 | - | +0 | -1,6 |
| 2EB | 54 | 56 | 56 | 57 | 61 | 67 | 66 | - | - | 50 | 55 | 50 | | |
| 3EB | 49 | 52 | 51 | 53 | 57 | 63 | 62 | - | - | 46 | 51 | 46 | | |
| 4EB | 54 | 56 | 56 | 57 | 61 | 67 | 66 | - | - | 50 | 55 | 50 | | |

# 003A - Main Dimensions

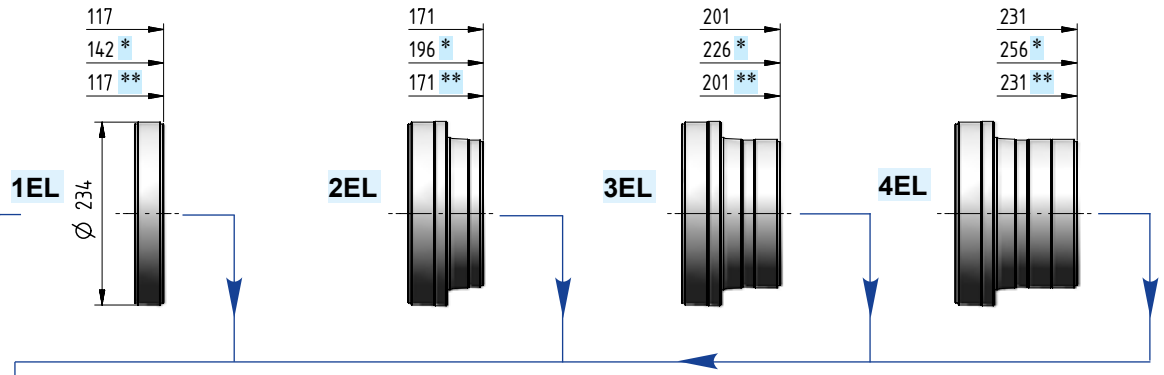


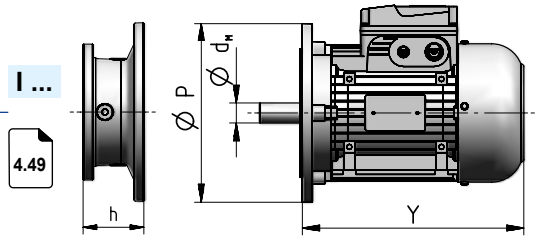


| Motor size IEC | $d_M$×P | Y | | Train of gears 1EL | 2EL | 3EL | 4EL | 2EB | 3EB | 4EB | Code |
|---|---|---|---|---|---|---|---|---|---|---|---|
| | | | 1) | Dimension **h** | | | | | | | |
| **71** | 14×160 | 216 | 278 | – | 52 | 52 | 52 | 52 | 52 | 52 | **I14×160** |
| **80** | 19×200 | 233 | 302 | – | 72 | 72 | 72 | 72 | 72 | 72 | **I19×200** |
| **90** | 24×200 | 287 | 366 | – | 72 | 72 | 72 | 72 | 72 | 72 | **I24×200** |
| **100** | 28×250 | 310 | 405 | 103 | 82 | 82 | 82 | 82 | 82 | 82 | **I28×250** |
| **112** | 28×250 | 336 | 435 | 103 | 82 | 82 | 82 | 82 | 82 | 82 | **I28×250** |
| **132** | 38×300 | 445 | 553 | 120 | 102 | 102 | 102 | 102 | 102 | 102 | **I38×300** |
| **160** | 42×350 | 573 | 640 | 153 | 135 | 135 | 135 | 135 | 135 | 135 | **I42×350** |
| **180** | 48×350 | 613 | 734 | 153 | 135 | 135 | 135 | 135 | 135 | 135 | **I48×350** |
| **200** | 55×400 | 654 | 734 | 153 | – | – | – | – | – | – | **I55×400** |
| **225** | 60×450 | 710 | – | 183 | – | – | – | – | – | – | **I60×450** |

1) Values valid for brake motor; for other dimensions see TX catalog.

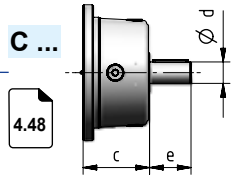


| Train of gears | d | e | c | Code |
|---|---|---|---|---|
| **1EL** | 48 | 82 | 115 | **C48x82** |
| **2EL** | 38 | 58 | 90 | **C38x58** |
| **3EL, 4EL** | 30 | 58 | 90 | **C30x58** |
| **2EB** | 38 | 58 | 90 | **C38x58** |
| **3EB, 4EB** | 38 | 58 | 90 | **C38x58** |

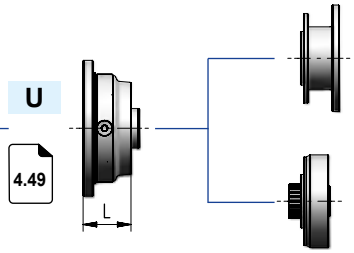


**NEMA adapter**

**Hydraulic adapter**

| Train of gears | L | Code |
|---|---|---|
| **1EL** | 62 | ch. 7 |
| **2EL ... 4EL** | 64 | |
| **2EB ... 4EB** | 64 | |

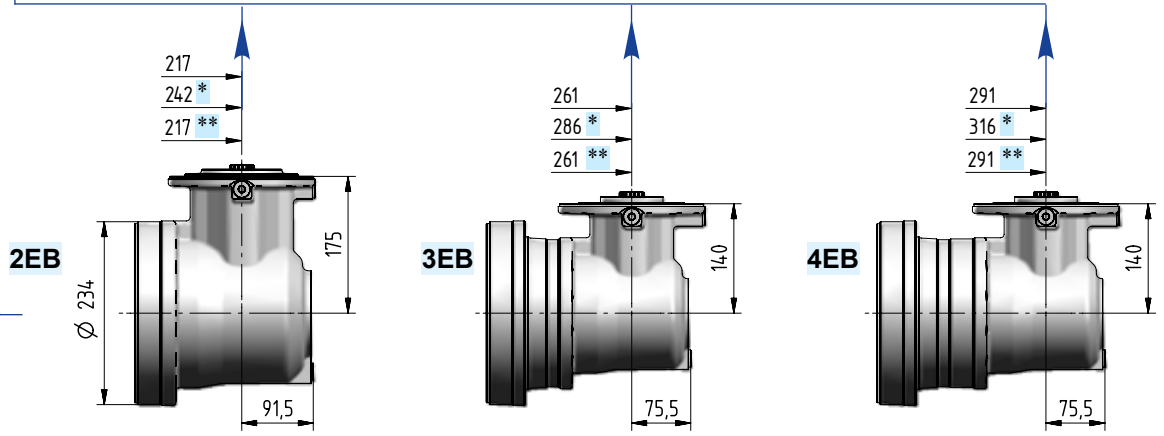


| Ødxe | $i_N$ | Code |
|---|---|---|
| 30×58 | ≤ 20 | **J30×58** |
| 24×50 | ≥ 22,4 | **J24×50** |

| Ødxe | $i_N$ | Code |
|---|---|---|
| 24×50 | ≤ 80 | **J24×50** |
| 19×40 | ≥ 90 | **J19×40** |

| Ødxe | $i_N$ | Code |
|---|---|---|
| 24×50 | ≤ 315 | **J24×50** |
| 19×40 | ≥ 355 | **J19×40** |

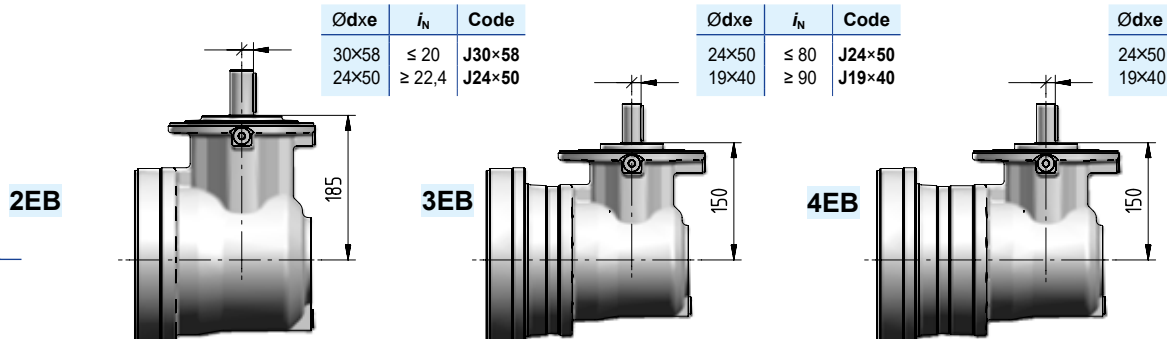


4.48

# 003A - Main Dimensions

4.44

**C060M1 P20b**

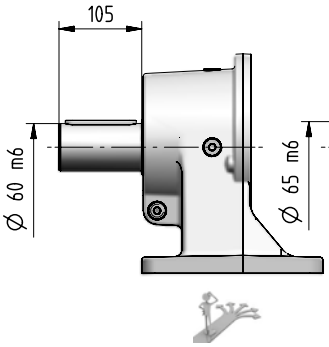


**C065M1 P30b**

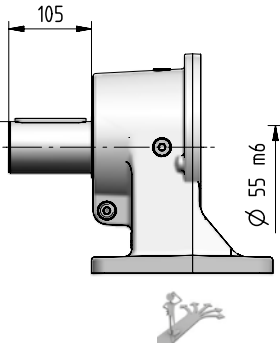


**C055M1 P20b**

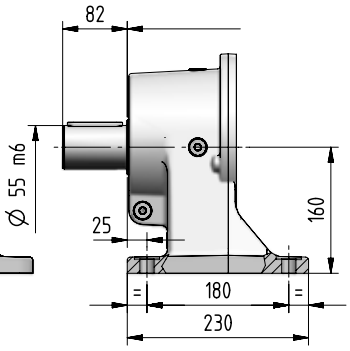


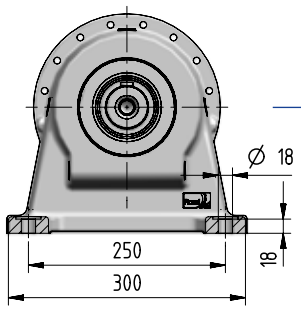


4.45

**S058M1 P20b**

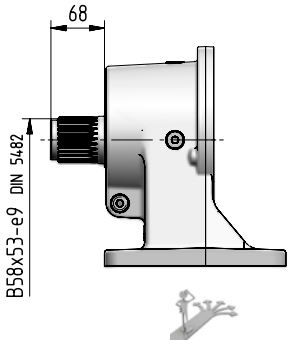


**S050M1 P20b**

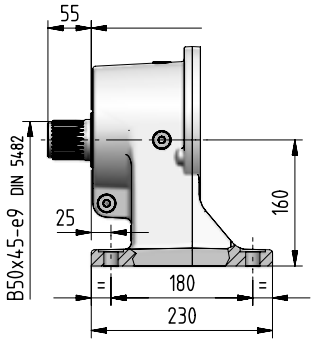


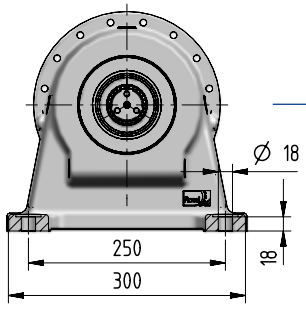


4.46

**K060M1 F06b**

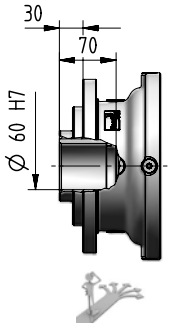


**K055M1 F05b**

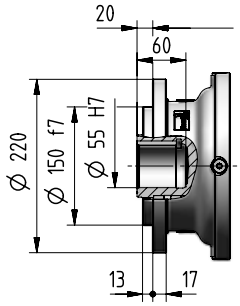


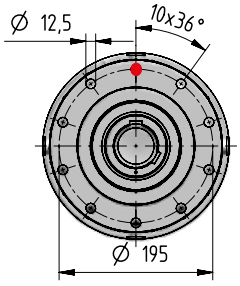


**Z058M1 F05b**

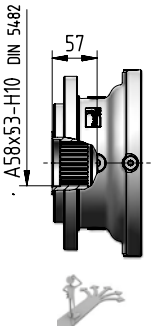


**Z050M1 F05b**

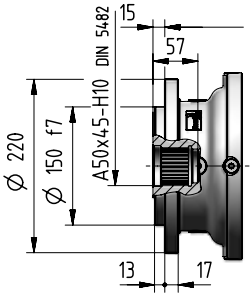


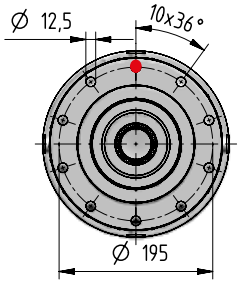


4.46

4.52

| kg | Input Options Code | | | | | | | | | | | Output Options (Δ) Code | |
|---|---|---|---|---|---|---|---|---|---|---|---|---|---|
| | I14×160 | I19×200 | I24×200 | I28×250 | I38×300 | I42×350 | I48×350 | I55×400 | I60×450 | C… | U… | J… | C… S… | K… Z… |
| 1EL | – | – | – | 43 | 47 | 53 | 53 | 56 | 65 | 48 | 40 | – | | |
| 2EL | 42 | 45 | 45 | 46 | 50 | 56 | 55 | – | – | 48 | 44 | – | | |
| 3EL | 47 | 49 | 49 | 51 | 54 | 60 | 60 | – | – | 52 | 49 | – | | |
| 4EL | 51 | 54 | 54 | 55 | 59 | 65 | 64 | – | – | 56 | 53 | – | +0 | -12 |
| 2EB | 63 | 65 | 65 | 66 | 70 | 76 | 75 | – | – | 59 | 64 | 59 | | |
| 3EB | 58 | 61 | 60 | 62 | 66 | 72 | 71 | – | – | 55 | 60 | 55 | | |
| 4EB | 63 | 65 | 65 | 66 | 70 | 76 | 75 | – | – | 59 | 64 | 59 | | |

# 003A - Main Dimensions

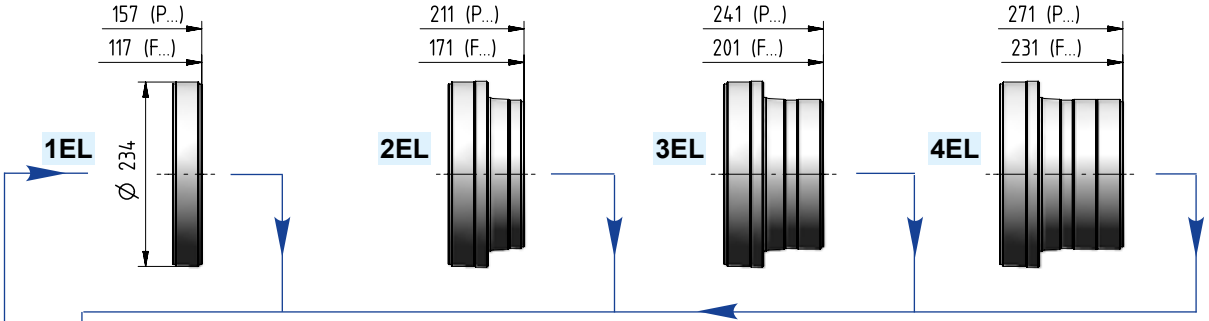


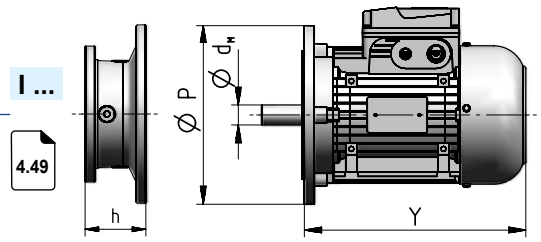


| Motor size IEC | $d_M$×P | Y | Y 1) | Train of gears 1EL | 2EL | 3EL | 4EL | 2EB | 3EB | 4EB | Code |
|---|---|---|---|---|---|---|---|---|---|---|---|
| | | | | Dimension **h** | | | | | | | |
| **71** | 14×160 | 216 | 278 | – | 52 | 52 | 52 | 52 | 52 | 52 | **I14×160** |
| **80** | 19×200 | 233 | 302 | – | 72 | 72 | 72 | 72 | 72 | 72 | **I19×200** |
| **90** | 24×200 | 287 | 366 | – | 72 | 72 | 72 | 72 | 72 | 72 | **I24×200** |
| **100** | 28×250 | 310 | 405 | 103 | 82 | 82 | 82 | 82 | 82 | 82 | **I28×250** |
| **112** | 28×250 | 336 | 435 | 103 | 82 | 82 | 82 | 82 | 82 | 82 | **I28×250** |
| **132** | 38×300 | 445 | 553 | 120 | 102 | 102 | 102 | 102 | 102 | 102 | **I38×300** |
| **160** | 42×350 | 538 | 634 | 153 | 135 | 135 | 135 | 135 | 135 | 135 | **I42×350** |
| **180** | 48×350 | 573 | 640 | 153 | 135 | 135 | 135 | 135 | 135 | 135 | **I48×350** |
| **200** | 55×400 | 654 | 734 | 153 | – | – | – | – | – | – | **I55×400** |
| **225** | 60×450 | 710 | – | 183 | – | – | – | – | – | – | **I60×450** |

1) Values valid for brake motor; for other dimensions see TX catalog.

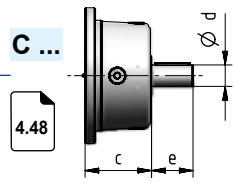


| Train of gears | d | e | c | Code |
|---|---|---|---|---|
| **1EL** | 48 | 82 | 115 | **C48x82** |
| **2EL** | 38 | 58 | 90 | **C38x58** |
| **3EL, 4EL** | 30 | 58 | 90 | **C30x58** |
| **2EB** | 38 | 58 | 90 | **C38x58** |
| **3EB, 4EB** | 38 | 58 | 90 | **C38x58** |

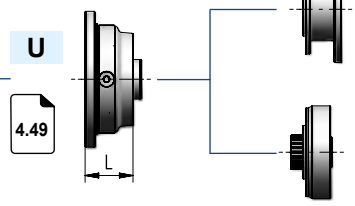

**NEMA adapter**

**Hydraulic adapter**

| Train of gears | L | Code |
|---|---|---|
| **1EL** | 62 | ch. 7 |
| **2EL ... 4EL** | 64 | |
| **2EB ... 4EB** | 64 | |

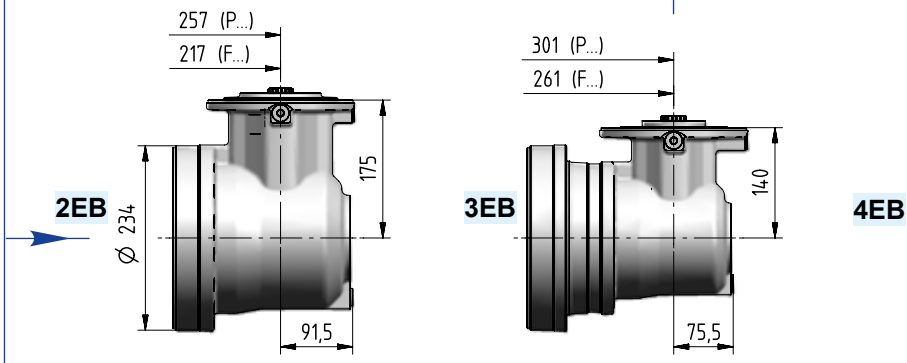


| Ødxe | $i_N$ | Code |
|---|---|---|
| 30×58 | ≤ 20 | **J30×58** |
| 24×50 | ≥ 22,4 | **J24×50** |

| Ødxe | $i_N$ | Code |
|---|---|---|
| 24×50 | ≤ 80 | **J24×50** |
| 19×40 | ≥ 90 | **J19×40** |

| Ødxe | $i_N$ | Code |
|---|---|---|
| 24×50 | ≤ 315 | **J24×50** |
| 19×40 | ≥ 355 | **J19×40** |

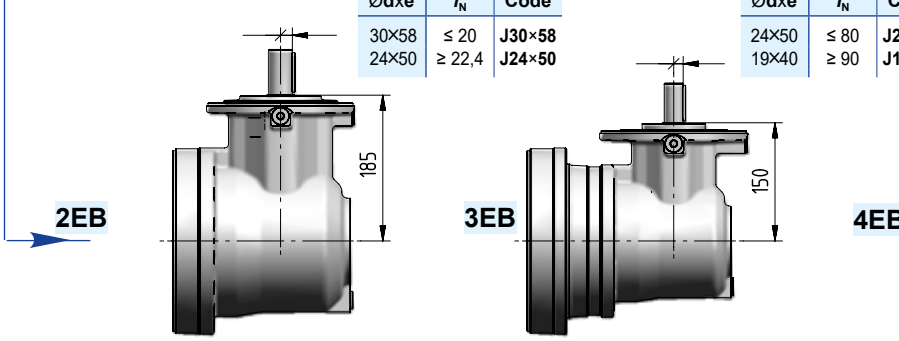


4.48

# 003A - Output side details

**Suggested mating dimensions**

**Output**

| Gear reducer cylindrical shaft end | | | | Mounting | | |
|---|---|---|---|---|---|---|
| C | 055 | M | 1 | F | 10 | b |
| | | | | P | 20 | b |

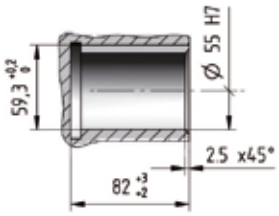


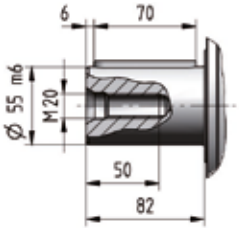


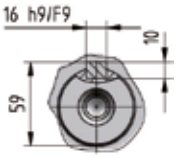


| | | | | | | |
|---|---|---|---|---|---|---|
| C | 060 | M | 1 | F | 20 | b |
| | | | | P | 20 | b |

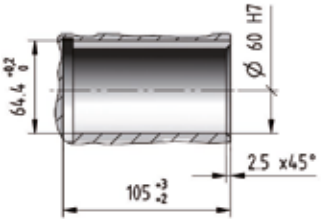


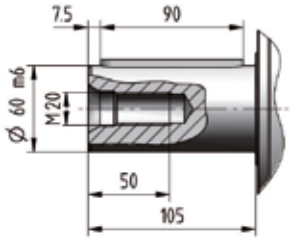


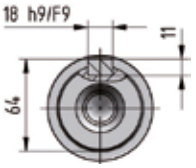


| | | | | | | |
|---|---|---|---|---|---|---|
| C | 065 | M | 1 | F | 30 | b |
| | | | | P | 30 | b |

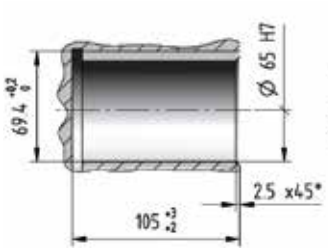


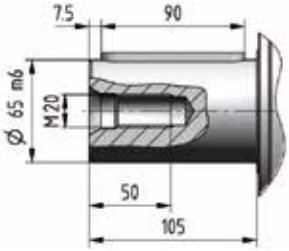


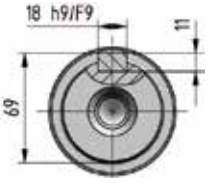

# 003A - Output side details

**Suggested mating dimensions**

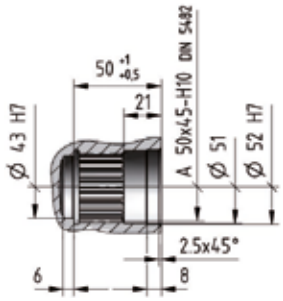


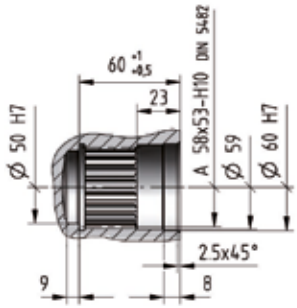


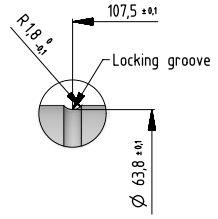


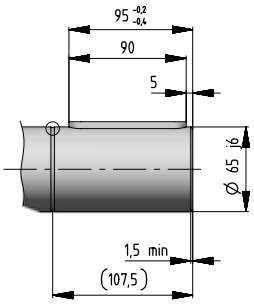


**Output**

| Gear reducer splined shaft end | | | | Mounting | | |
|---|---|---|---|---|---|---|
| S | 050 | M | 1 | F | 10 | b |
| | | | | P | 20 | b |

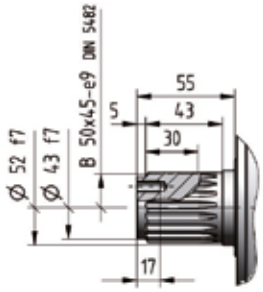


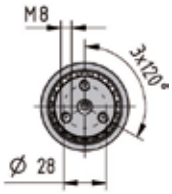


| | | | | | | |
|---|---|---|---|---|---|---|
| S | 058 | M | 1 | F | 20 | b |
| | | | | P | 20 | b |

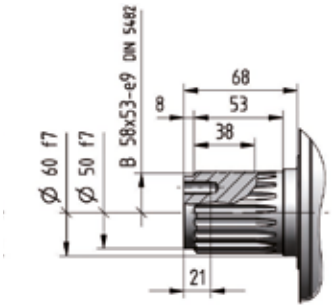


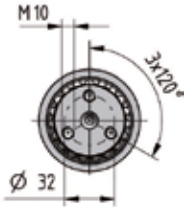


**Output**

| Gear reducer hollow shaft for shaft mounting | | | | Mounting | | |
|---|---|---|---|---|---|---|
| N | 065 | M | 1 | A | 07 | b |

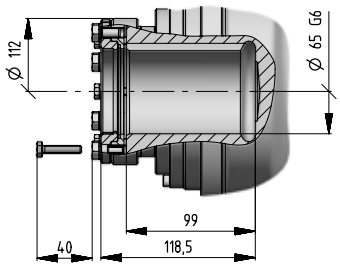


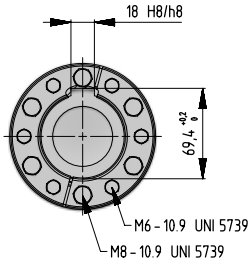


For horizontal mounting only.
Key HRC hardness ≥ 40.

# 003A - Output side details



Output

**Suggested mating dimensions**

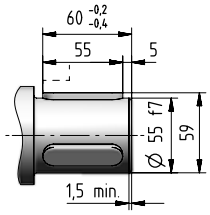


Key HRC hardness ≥ 40.

| Gear reducer hollow shaft with keyways | | | | Mounting | | |
|---|---|---|---|---|---|---|
| K | 055 | M | 1 | F | 05 | b |

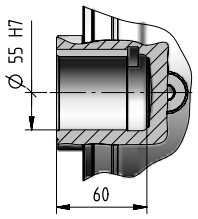


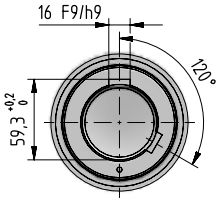


| K | 060 | M | 1 | F | 06 | b |
|---|---|---|---|---|---|---|

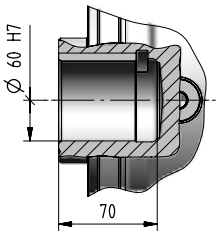


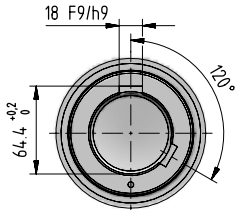


**Suggested mating dimensions**

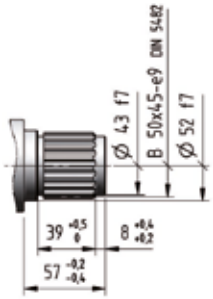


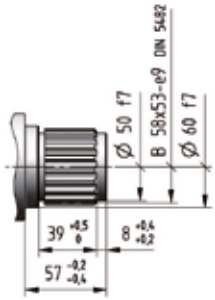


| Gear reducer splined hollow shaft | | | | Mounting | | |
|---|---|---|---|---|---|---|
| Z | 050 | M | 1 | F | 05 | b |

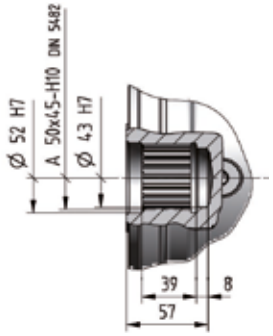


| Z | 058 | M | 1 | F | 05 | b |
|---|---|---|---|---|---|---|

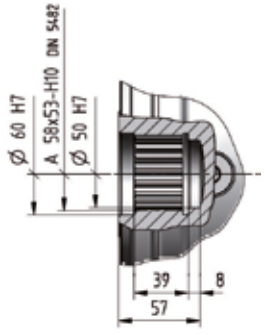

# 003A - Output side details

**Suggested mating dimensions**

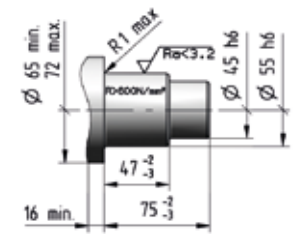


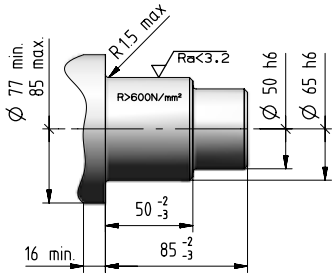


**Output**

| Gear reducer hollow shaft for shaft mounting | | | | Mounting | | |
|---|---|---|---|---|---|---|
| H | 055 | M | 1 | A | 10 | b |

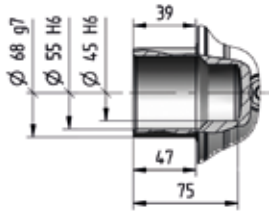


| Gear reducer hollow shaft for shaft mounting | | | | Mounting | | |
|---|---|---|---|---|---|---|
| H | 065 | M | 1 | A | 20 | b |

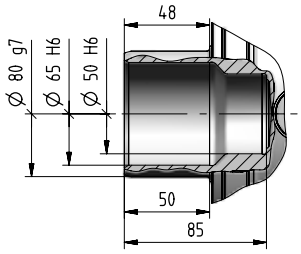


**Output**

| Gear reducer flanged shaft | | | | Mounting flanged | | |
|---|---|---|---|---|---|---|
| M | 080 | M | 1 | A | 10 | b |

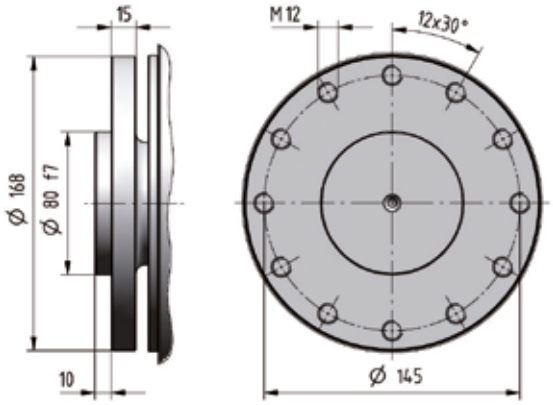

# 003A- Input side details

**Input**

| Gear reducer cylindrical shaft end | | Shaft length |
|---|---|---|
| C... | x | ... |

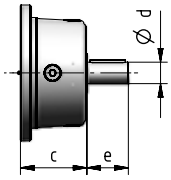


**Input**

| Bevel helical input flange | | Shaft length |
|---|---|---|
| J... | x | ... |

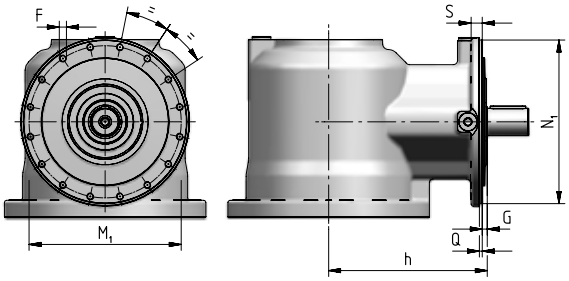


| Train of gears | $N_1$ ∅ h6 | Q | $M_1$ ∅ | F ∅ | G | S | h |
|---|---|---|---|---|---|---|---|
| **2EB** | 184 | 3,5 | 171 | M8 (n. 12) | 10 | 12 | 185 |
| **3EB, 4EB** | 184 | 3,5 | 171 | M8 (n. 12) | 10 | 12 | 150 |

4

003A

## Cylindrical Shaft End Type - CODE

## Suggested mating dimensions

**J19 x 40**

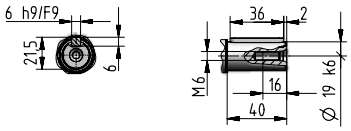


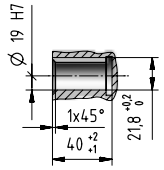


**J24 x 50**

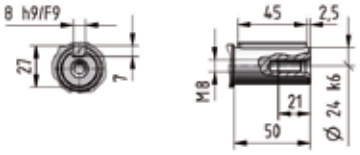


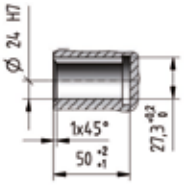


**C30 x 58**
**J30 x 58**

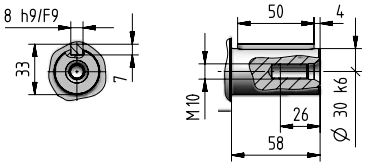


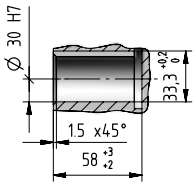


**C38 x 58**

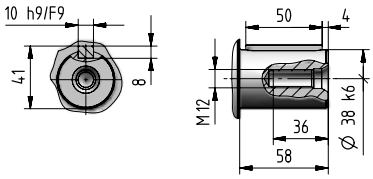


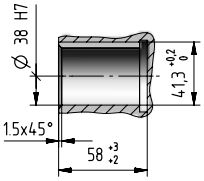


**C48 x 82**

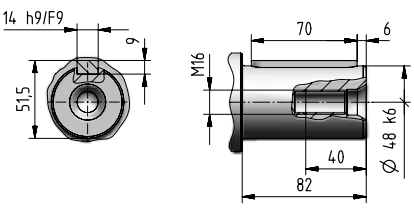


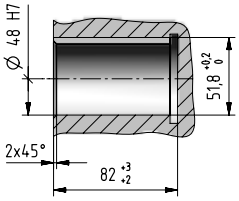

# 003A- Input side details

**Input**

**IEC electric motor adapter**

**I... x ...**

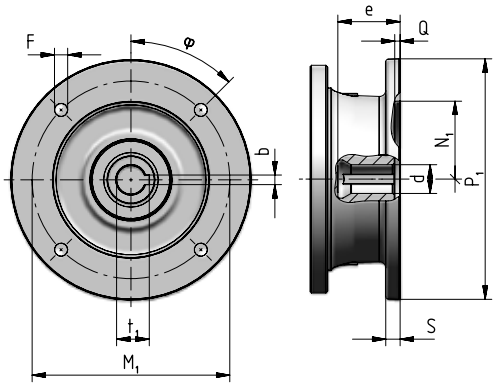


| Motor size IEC | Code | $P_1$ ∅ | S | d ∅ | e max | b F9 | $t_1$ | $M_1$ | F ∅ | | φ | $N_1$ ∅ G7 | Q |
|---|---|---|---|---|---|---|---|---|---|---|---|---|---|
| **71** | **I14×160** | 160 | – | 14 F6 | 32 | 5 | 16,3 | 130 | M8 × 16 | (n.4) | 45° | 110 | 4,5 |
| **80** | **I19×200** | 200 | 12 | 19 F6 | 41,5 | 6 | 21,8 | 165 | 11 | (n.4) | 45° | 130 | 4,5 |
| **90** | **I24×200** | 200 | 12 | 24 F6 | 52 | 8 | 27,3 | 165 | 11 | (n.4) | 45° | 130 | 4,5 |
| **100** | **I28×250** | 250 | 14 | 28 F6 | 62 | 8 | 31,3 | 215 | 14 | (n.4) | 45° | 180 | 5 |
| **112** | **I28×250** | 250 | 14 | 28 F6 | 62 | 8 | 31,3 | 215 | 14 | (n.4) | 45° | 180 | 5 |
| **132** | **I38×300** | 300 | 14 | 38 F6 | 82 | 10 | 41,3 | 265 | 14 | (n.4) | 45° | 230 | 5 |
| **160** | **I42×350** | 350 | 15 | 42 F6 | 113 | 12 | 45,3 | 300 | 18 | (n.4) | 45° | 250 | 6 |
| **180** | **I48×350** | 350 | 15 | 48 F6 | 113 | 14 | 51,8 | 300 | 18 | (n.4) | 45° | 250 | 6 |
| **200** | **I55×400** | 400 | 15 | 55 E6 | 113 | 16 | 59,3 | 350 | 18 | (n.4) | 45° | 300 | 6 |
| **225** | **I60×450** | 450 | 18 | 60 E6 | 143 | 18 | 64,4 | 400 | 18 | (n.8) | 22,5° | 350 | 6 |

**Input**

**Universal flange adapter**

**U**

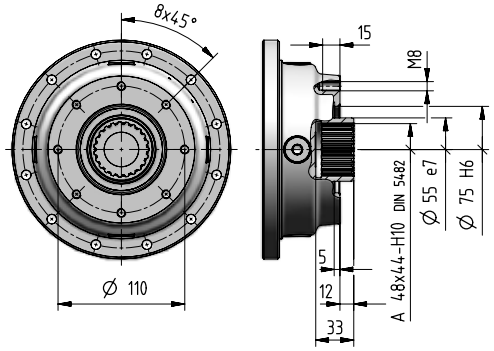


For more information see ch. 8.7

# 003A - Accessories

**Stop washer** | Code: **,SW050** [ included ]

0,14

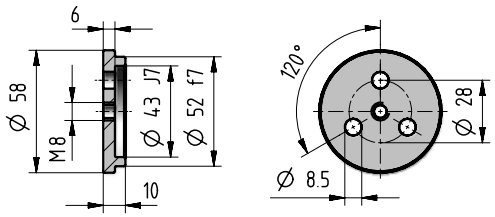


**Stop washer** | Code: **,SW058** [ included ]

0,24

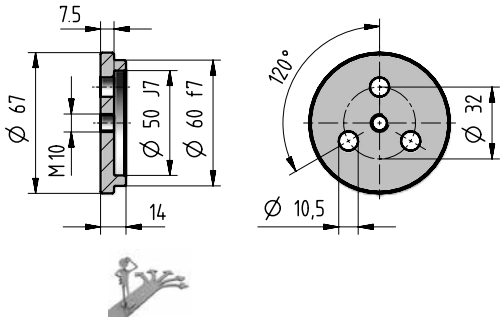


**Splined bush** | Code: **,SB050** [ included ]

0,95

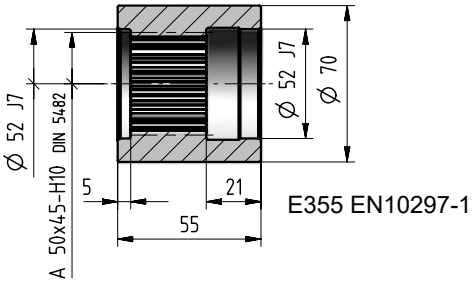


E355 EN10297-1

**Splined bush** | Code: **,SB058** [ included ]

1,4

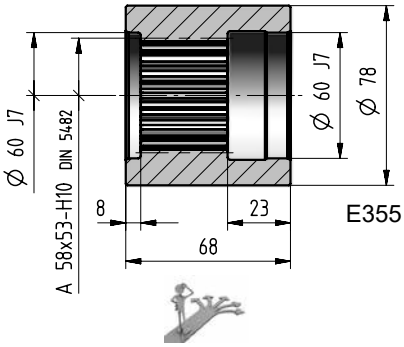


E355 EN10297-1

**Wheel flange** | Code: **,WF050** [ included ]

3,2

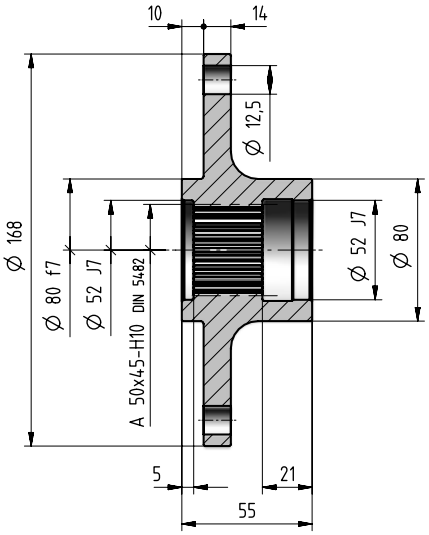


**Wheel flange** | Code: **,WF058** [ included ]

3,8

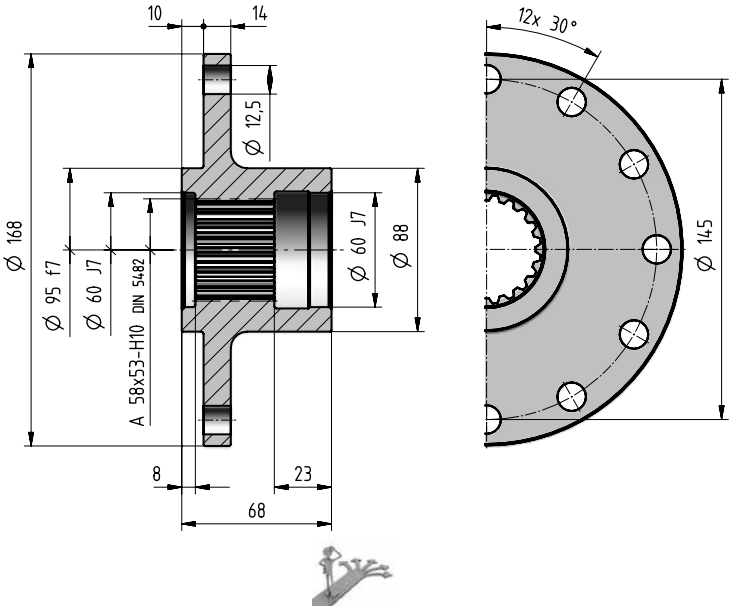


4

003A

# 003A - Accessories

**Splined bar** | Code: **,SC050**

kg 2

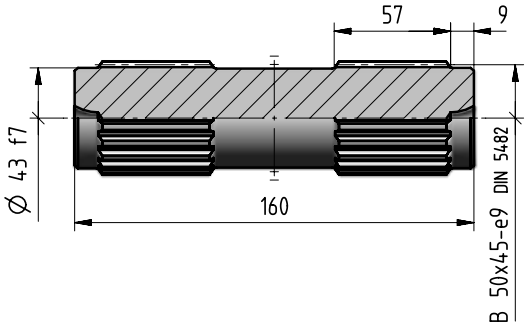


**Splined bar** | Code: **,SC058**

kg 2,8

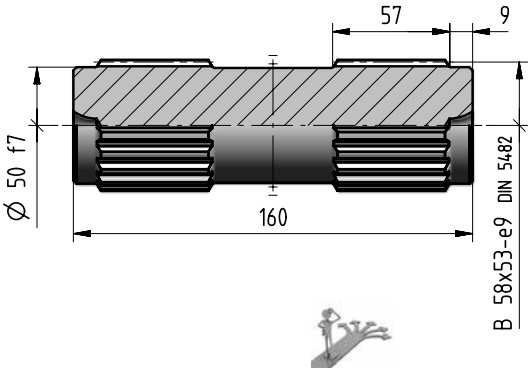


**Torque arm** | Code: **,TA10b** [included]

kg 3

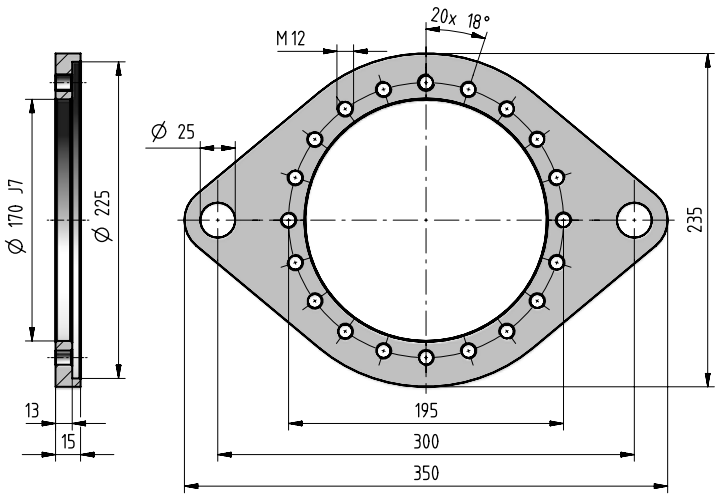


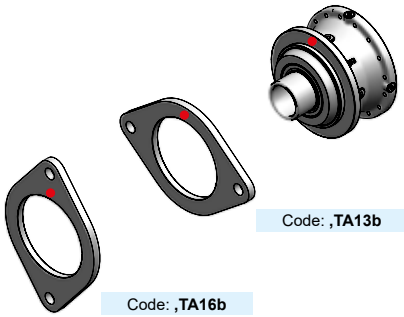


If an already mounted torque arm is required, state the relevant position between torque arm and gear reducer. This position is given by the flange upper reference hole (stated in red in the figure).

- Reference hole for the identification of the mounting position

**Shrink disc** | Code: **,SD068**

kg 1,3

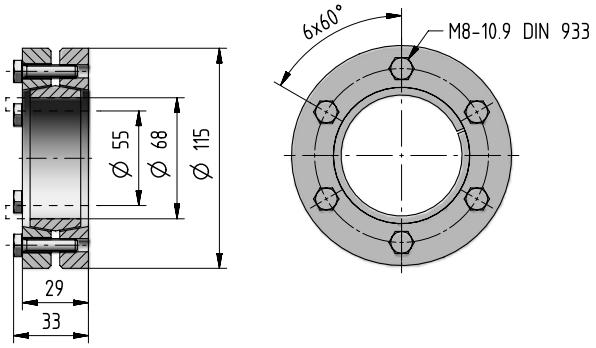


**Shrink disc** | Code: **,SD080**

kg 2,4

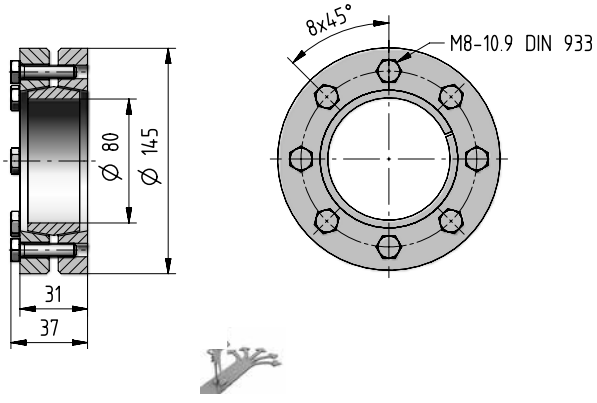

# 003A - Radial loads $F_{r2}$ [N] and axial loads $F_{a2}$ [N]

Radial loads $F_{r2\ adm}$ and axial loads $F_{a2\ adm}$ admitted on low speed shaft end of gear reducer.
For more information see ch. 2.2.

**Output side:** **C055M1 F10b**
**S050M1 F10b**

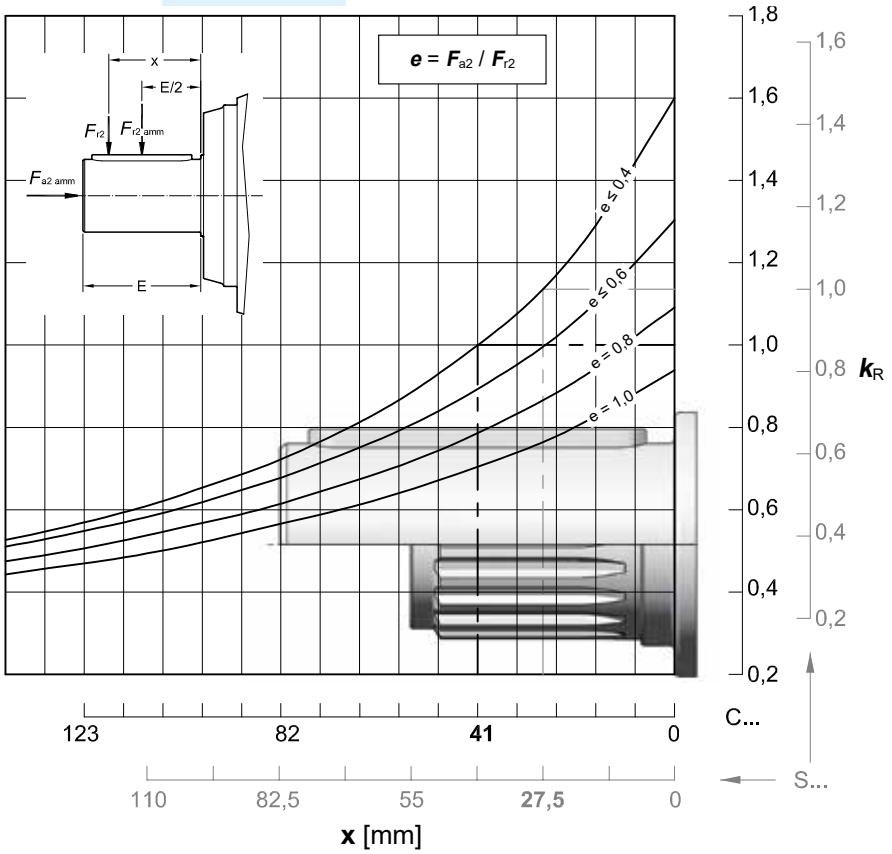


| $n_2 \times L_h$ | $F_{r2\ adm}$ | | $F_{a2\ adm}$ ← | $F_{a2\ adm}$ → |
|---|---|---|---|---|
| min$^{-1}$· h | C ... | S ... | | |
| **< 18 000** | 47 500 | 53 000 | 56 000 | 63 000 |
| **22 400** | 45 000 | 50 000 | 53 000 | 60 000 |
| **28 000** | 42 500 | 47 500 | 50 000 | 56 000 |
| **35 500** | 40 000 | 45 000 | 47 500 | 53 000 |
| **45 000** | 37 500 | 42 500 | 45 000 | 50 000 |
| **56 000** | 33 500 | 40 000 | 40 000 | 45 000 |
| **71 000** | 31 500 | 35 500 | 37 500 | 42 500 |
| **90 000** | 30 000 | 33 500 | 35 500 | 40 000 |
| **112 000** | 28 000 | 31 500 | 33 500 | 37 500 |
| **140 000** | 26 500 | 30 000 | 31 500 | 35 500 |
| **180 000** | 23 600 | 28 000 | 28 000 | 31 500 |
| **224 000** | 22 400 | 26 500 | 26 500 | 30 000 |
| **280 000** | 21 200 | 23 600 | 25 000 | 28 000 |
| **355 000** | 20 000 | 22 400 | 23 600 | 26 500 |
| **450 000** | 18 000 | 21 200 | 22 400 | 25 000 |
| **560 000** | 17 000 | 20 000 | 20 000 | 22 400 |
| **710 000** | 16 000 | 18 000 | 19 000 | 21 200 |
| **900 000** | 15 000 | 17 000 | 18 000 | 20 000 |
| **1 120 000** | 14 000 | 16 000 | 17 000 | 19 000 |
| **1 400 000** | 13 200 | 15 000 | 16 000 | 17 000 |
| **1 800 000** | 11 800 | 14 000 | 14 000 | 16 000 |
| **2 240 000** | 11 200 | 13 200 | 13 200 | 15 000 |
| **2 800 000** | 10 600 | 11 800 | 12 500 | 14 000 |
| **max** | **47 500** | **53 000** | **56 000** | **63 000** |

**Output side:** **C055M1 P20b**
**S050M1 P20b**

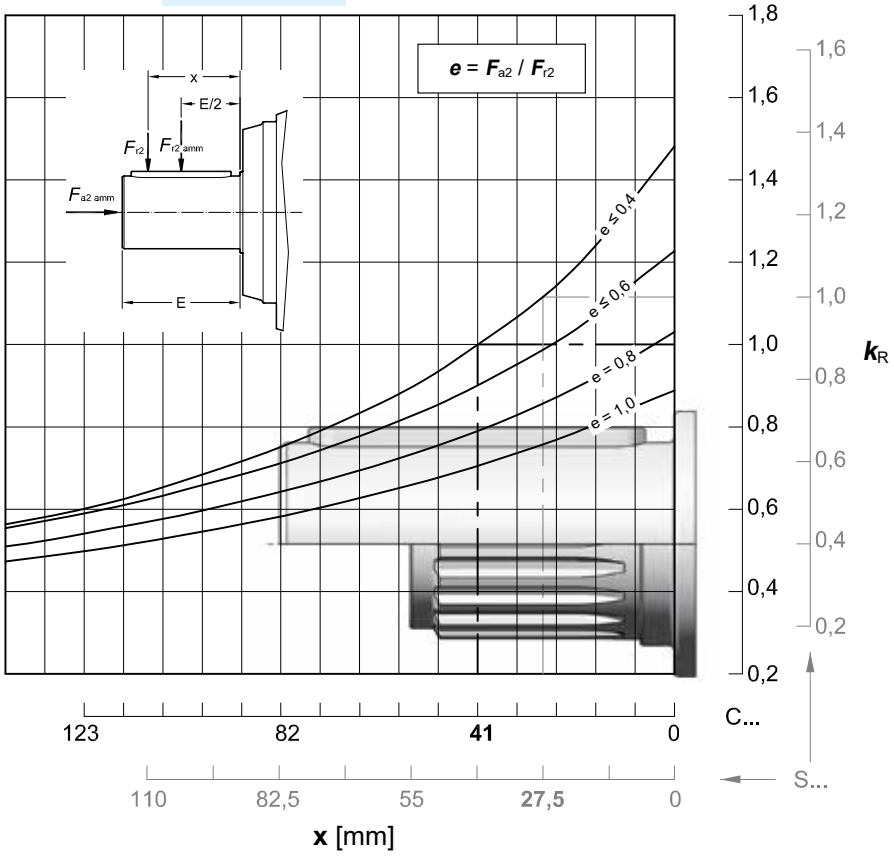


| $n_2 \times L_h$ | $F_{r2\ adm}$ | | $F_{a2\ adm}$ ← | $F_{a2\ adm}$ → |
|---|---|---|---|---|
| min$^{-1}$· h | C ... | S ... | | |
| **< 18 000** | 60 000 | 67 000 | 63 000 | 80 000 |
| **22 400** | 60 000 | 67 000 | 60 000 | 75 000 |
| **28 000** | 56 000 | 63 000 | 56 000 | 71 000 |
| **35 500** | 50 000 | 56 000 | 53 000 | 67 000 |
| **45 000** | 47 500 | 53 000 | 50 000 | 63 000 |
| **56 000** | 45 000 | 50 000 | 45 000 | 56 000 |
| **71 000** | 42 500 | 47 500 | 42 500 | 53 000 |
| **90 000** | 40 000 | 42 500 | 40 000 | 50 000 |
| **112 000** | 35 500 | 40 000 | 37 500 | 47 500 |
| **140 000** | 33 500 | 37 500 | 35 500 | 45 000 |
| **180 000** | 31 500 | 35 500 | 31 500 | 40 000 |
| **224 000** | 30 000 | 33 500 | 30 000 | 37 500 |
| **280 000** | 28 000 | 31 500 | 28 000 | 35 500 |
| **355 000** | 26 500 | 28 000 | 26 500 | 33 500 |
| **450 000** | 23 600 | 26 500 | 25 000 | 31 500 |
| **560 000** | 22 400 | 25 000 | 22 400 | 30 000 |
| **710 000** | 21 200 | 23 600 | 21 200 | 26 500 |
| **900 000** | 20 000 | 22 400 | 20 000 | 25 000 |
| **1 120 000** | 18 000 | 20 000 | 19 000 | 23 600 |
| **1 400 000** | 17 000 | 19 000 | 17 000 | 22 400 |
| **1 800 000** | 16 000 | 18 000 | 16 000 | 20 000 |
| **2 240 000** | 15 000 | 17 000 | 15 000 | 19 000 |
| **2 800 000** | 14 000 | 16 000 | 14 000 | 18 000 |
| **max** | **60 000** | **67 000** | **63 000** | **80 000** |

# 003A - Radial loads $F_{r2}$ [N] and axial loads $F_{a2}$ [N]

**Output side:** **C065M1 F30b**
**C065M1 P30b**

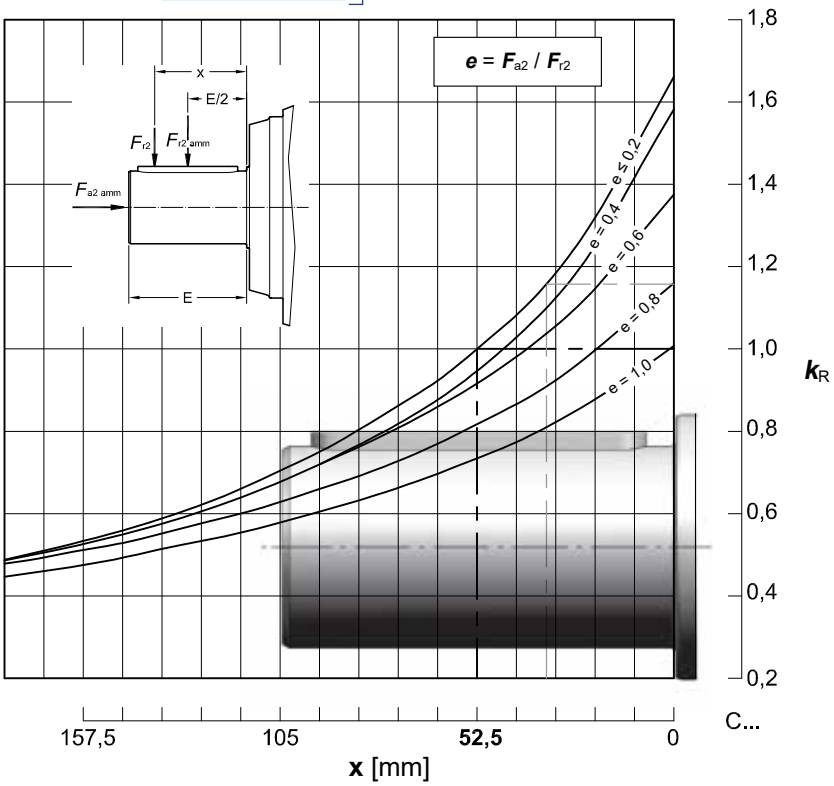


| $n_2 \times L_h$ min$^{-1}$ · h | $F_{r2\ adm}$ C ... | $F_{a2\ adm}$ ← | $F_{a2\ adm}$ → |
|---|---|---|---|
| **< 18 000** | 67 000 | 63 000 | 106 000 |
| **22 400** | 67 000 | 63 000 | 100 000 |
| **28 000** | 60 000 | 63 000 | 95 000 |
| **35 500** | 56 000 | 63 000 | 90 000 |
| **45 000** | 53 000 | 63 000 | 85 000 |
| **56 000** | 50 000 | 56 000 | 80 000 |
| **71 000** | 45 000 | 53 000 | 71 000 |
| **90 000** | 42 500 | 50 000 | 67 000 |
| **112 000** | 40 000 | 47 500 | 63 000 |
| **140 000** | 37 500 | 45 000 | 60 000 |
| **180 000** | 35 500 | 40 000 | 56 000 |
| **224 000** | 33 500 | 37 500 | 50 000 |
| **280 000** | 30 000 | 35 500 | 47 500 |
| **355 000** | 28 000 | 33 500 | 45 000 |
| **450 000** | 26 500 | 31 500 | 42 500 |
| **560 000** | 25 000 | 28 000 | 40 000 |
| **710 000** | 23 600 | 26 500 | 35 500 |
| **900 000** | 21 200 | 25 000 | 33 500 |
| **1 120 000** | 20 000 | 23 600 | 31 500 |
| **1 400 000** | 19 000 | 22 400 | 30 000 |
| **1 800 000** | 17 000 | 20 000 | 28 000 |
| **2 240 000** | 16 000 | 19 000 | 26 500 |
| **2 800 000** | 15 000 | 18 000 | 23 600 |
| **max** | **67 000** | **63 000** | **106 000** |

**Output side:** **C060M1 F20b**
**S058M1 F20b**
**C060M1 P20b**
**S058M1 P20b**

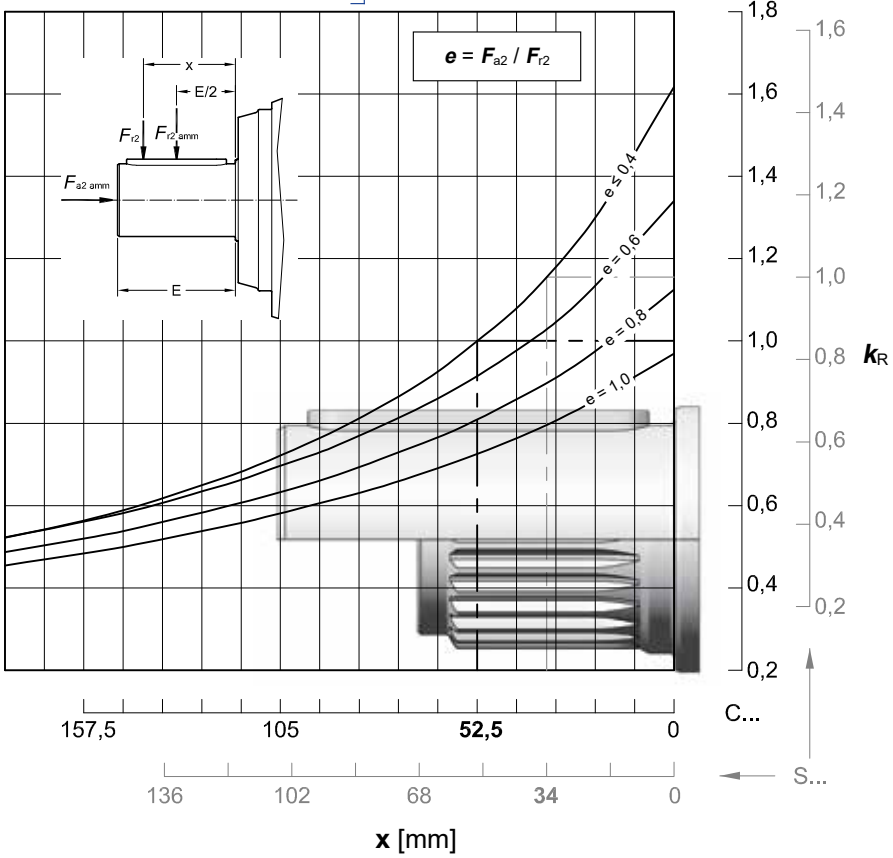


| $n_2 \times L_h$ min$^{-1}$ · h | $F_{r2\ adm}$ C ... | $F_{r2\ adm}$ S ... | $F_{a2\ adm}$ ← | $F_{a2\ adm}$ → |
|---|---|---|---|---|
| **< 18 000** | 56 000 | 63 000 | 63 000 | 80 000 |
| **22 400** | 53 000 | 63 000 | 60 000 | 75 000 |
| **28 000** | 50 000 | 60 000 | 56 000 | 71 000 |
| **35 500** | 47 500 | 56 000 | 53 000 | 67 000 |
| **45 000** | 45 000 | 50 000 | 50 000 | 63 000 |
| **56 000** | 40 000 | 47 500 | 45 000 | 56 000 |
| **71 000** | 37 500 | 45 000 | 42 500 | 53 000 |
| **90 000** | 35 500 | 42 500 | 40 000 | 50 000 |
| **112 000** | 33 500 | 37 500 | 37 500 | 47 500 |
| **140 000** | 31 500 | 35 500 | 35 500 | 45 000 |
| **180 000** | 28 000 | 33 500 | 31 500 | 40 000 |
| **224 000** | 26 500 | 31 500 | 30 000 | 37 500 |
| **280 000** | 25 000 | 30 000 | 28 000 | 35 500 |
| **355 000** | 23 600 | 28 000 | 26 500 | 33 500 |
| **450 000** | 22 400 | 25 000 | 25 000 | 31 500 |
| **560 000** | 21 200 | 23 600 | 22 400 | 30 000 |
| **710 000** | 19 000 | 22 400 | 21 200 | 26 500 |
| **900 000** | 18 000 | 21 200 | 20 000 | 25 000 |
| **1 120 000** | 17 000 | 19 000 | 19 000 | 23 600 |
| **1 400 000** | 16 000 | 18 000 | 17 000 | 22 400 |
| **1 800 000** | 15 000 | 17 000 | 16 000 | 20 000 |
| **2 240 000** | 14 000 | 16 000 | 15 000 | 19 000 |
| **2 800 000** | 12 500 | 15 000 | 14 000 | 18 000 |
| **max** | **56 000** | **63 000** | **63 000** | **80 000** |

# 003A - Radial loads $F_{r1}$ [N] on input shaft

Radial loads $F_{r1\ adm}$ admitted on high speed shaft end of **In Line** gear reducers.
For more information see ch. 2.2.

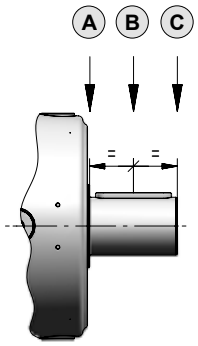


| $n_1 \times L_h$ | Train of gears | | | | | | | | | | | |
|---|---|---|---|---|---|---|---|---|---|---|---|---|
| | 1EL | | | 2EL | | | 3EL | | | 4EL | | |
| | A | B | C | A | B | C | A | B | C | A | B | C |
| **900 000** | 20 000 | 14 000 | 10 600 | 14 000 | 8 500 | 5 300 | 6 300 | 4 250 | 3 350 | 6 300 | 4 250 | 3 350 |
| **1 120 000** | 19 000 | 12 500 | 9 500 | 13 200 | 8 000 | 5 000 | 5 600 | 4 000 | 3 150 | 5 600 | 4 000 | 3 150 |
| **1 400 000** | 17 000 | 11 800 | 9 000 | 11 800 | 7 100 | 4 500 | 5 300 | 3 750 | 2 800 | 5 300 | 3 750 | 2 800 |
| **1 800 000** | 16 000 | 10 600 | 8 000 | 11 200 | 6 700 | 4 250 | 5 000 | 3 350 | 2 650 | 5 000 | 3 350 | 2 650 |
| **2 240 000** | 15 000 | 10 000 | 7 500 | 10 000 | 6 300 | 4 000 | 4 500 | 3 150 | 2 500 | 4 500 | 3 150 | 2 500 |
| **2 800 000** | 14 000 | 9 500 | 7 100 | 9 500 | 5 600 | 3 550 | 4 250 | 3 000 | 2 240 | 4 250 | 3 000 | 2 240 |
| **3 550 000** | 12 500 | 8 500 | 6 700 | 9 000 | 5 300 | 3 350 | 4 000 | 2 800 | 2 120 | 4 000 | 2 800 | 2 120 |
| **4 500 000** | 11 800 | 8 000 | 6 000 | 8 000 | 5 000 | 3 150 | 3 550 | 2 500 | 1 900 | 3 550 | 2 500 | 1 900 |
| **5 600 000** | 11 200 | 7 500 | 5 600 | 7 500 | 4 500 | 2 800 | 3 350 | 2 360 | 1 800 | 3 350 | 2 360 | 1 800 |
| **7 100 000** | 10 000 | 6 700 | 5 300 | 7 100 | 4 250 | 2 650 | 3 150 | 2 120 | 1 700 | 3 150 | 2 120 | 1 700 |
| **9 000 000** | 9 500 | 6 300 | 4 750 | 6 300 | 4 000 | 2 500 | 2 800 | 2 000 | 1 500 | 2 800 | 2 000 | 1 500 |
| **11 200 000** | 8 500 | 6 000 | 4 500 | 6 000 | 3 550 | 2 240 | 2 650 | 1 900 | 1 400 | 2 650 | 1 900 | 1 400 |
| **14 000 000** | 8 000 | 5 600 | 4 250 | 5 600 | 3 350 | 2 120 | 2 500 | 1 700 | 1 320 | 2 500 | 1 700 | 1 320 |
| **18 000 000** | 7 500 | 5 000 | 3 750 | 5 000 | 3 150 | 1 900 | 2 240 | 1 600 | 1 180 | 2 240 | 1 600 | 1 180 |
| **22 400 000** | 6 700 | 4 750 | 3 550 | 4 750 | 2 800 | 1 800 | 2 120 | 1 500 | 1 120 | 2 120 | 1 500 | 1 120 |
| **28 000 000** | 6 300 | 4 250 | 3 350 | 4 500 | 2 650 | 1 700 | 2 000 | 1 400 | 1 060 | 2 000 | 1 400 | 1 060 |
| **35 500 000** | 6 000 | 4 000 | 3 000 | 4 000 | 2 500 | 1 600 | 1 800 | 1 250 | 950 | 1 800 | 1 250 | 950 |
| **45 000 000** | 5 300 | 3 750 | 2 800 | 3 750 | 2 240 | 1 400 | 1 700 | 1 180 | 900 | 1 700 | 1 180 | 900 |

**Note:** In the case of the input with a fan, using the Fan Cooling accessory on page 7.10 multiply the values in the table by 0.63 .

Radial loads $F_{r1adm}$ admitted on high speed shaft end of **Bevel helical** gear reducers.
For more information see ch. 2.2.

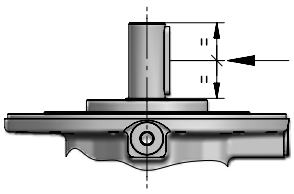

| $n_1 \times L_h$ | Train of gears | | | | | |
|---|---|---|---|---|---|---|
| | 2EB | | 3EB | | 4EB | |
| | $i_N \leq 25$ | $i_N \geq 28$ | $i_N \leq 100$ | $i_N \geq 112$ | $i_N \leq 315$ | $i_N \geq 355$ |
| **900 000** | 4 000 | 3 350 | 2 800 | 2 360 | 2 800 | 2 360 |
| **1 120 000** | 3 750 | 3 150 | 2 650 | 2 240 | 2 650 | 2 240 |
| **1 400 000** | 3 550 | 2 800 | 2 360 | 2 000 | 2 360 | 2 000 |
| **1 800 000** | 3 150 | 2 650 | 2 240 | 1 900 | 2 240 | 1 900 |
| **2 240 000** | 3 000 | 2 500 | 2 000 | 1 700 | 2 000 | 1 700 |
| **2 800 000** | 2 800 | 2 240 | 1 900 | 1 600 | 1 900 | 1 600 |
| **3 550 000** | 2 500 | 2 120 | 1 800 | 1 500 | 1 800 | 1 500 |
| **4 500 000** | 2 360 | 2 000 | 1 600 | 1 400 | 1 600 | 1 400 |
| **5 600 000** | 2 240 | 1 800 | 1 500 | 1 320 | 1 500 | 1 320 |
| **7 100 000** | 2 000 | 1 700 | 1 400 | 1 180 | 1 400 | 1 180 |
| **9 000 000** | 1 900 | 1 600 | 1 320 | 1 120 | 1 320 | 1 120 |
| **11 200 000** | 1 700 | 1 400 | 1 180 | 1 000 | 1 180 | 1 000 |
| **14 000 000** | 1 600 | 1 320 | 1 120 | 950 | 1 120 | 950 |
| **18 000 000** | 1 500 | 1 250 | 1 000 | 850 | 1 000 | 850 |
| **22 400 000** | 1 400 | 1 120 | 950 | 800 | 950 | 800 |
| **28 000 000** | 1 250 | 1 060 | 900 | 750 | 900 | 750 |
| **35 500 000** | 1 180 | 1 000 | 800 | 710 | 800 | 710 |
| **45 000 000** | 1 120 | 900 | 750 | 630 | 750 | 630 |

## Index


| | |
|---|---|
| Data and performance summary | 4.56 |
| Main Dimensions | 4.58 |
| Output side details | 4.62 |
| Input side details | 4.66 |
| Accessories | 4.68 |
| Radial loads $F_{r2}$ and axial loads $F_{a2}$ | 4.70 |
| Radial loads $F_{r1}$ on input shaft | 4.72 |

# 004A - Data and performance summary

| | $i_N$ | $i_{eff}$ | $L_h$ = 10 000 h<br>$n_1$ min$^{-1}$<br>$n_2$ min$^{-1}$<br>$M_{N2}$ N m<br>1 400 | 900 | 500 | $M_{N2max}$<br>$M_{2max}$<br>N m | $n_{1max}$<br>$n_{1peak}$<br>min$^{-1}$ | $n_1$ = 1 400 min$^{-1}$<br>Pt [kW] at 20°C 40°C<br>– | | |
|---|---|---|---|---|---|---|---|---|---|---|
| 1EL | 3,55 | **3,52** | 398<br>1 790 | 256<br>2 040 | 142<br>2 440 | 3 350<br>4 000 | 2 500<br>2 800 | 18<br>14 | 27,2<br>20,6 | 36,5<br>27,2 |
| | 4,25 | **4,17** | 335<br>1 850 | 216<br>2 110 | 120<br>2 520 | 4 500<br>5 300 | 2 800<br>3 550 | | | |
| | 5 | **5,29** | 264<br>1 930 | 170<br>2 200 | 94,4<br>2 390 | 3 710<br>4 500 | 2 800<br>4 000 | | | |
| | 6 | **6,21** | 225<br>1 840 | 145<br>1 890 | 80,5<br>1 960 | 3 030<br>3 750 | 2 800<br>4 000 | | | |
| | 7,1 | **7,64** | 183<br>1 340 | 118<br>1 380 | 65,5<br>1 430 | 2 210<br>3 150 | 2 800<br>4 000 | | | |
| 2EL | 12,5 | **12,4** | 113<br>2 180 | 72,8<br>2 490 | 40,4<br>2 970 | 3 350<br>4 000 | 2 800<br>3 150 | 12,5<br>9,5 | 18,5<br>14 | 24,3<br>18,5 |
| | 14 | **14,7** | 95,4<br>2 590 | 61,3<br>2 950 | 34,1<br>3 190 | 4 500<br>5 300 | 2 800<br>3 150 | | | |
| | 16 | **17,4** | 80,4<br>2 670 | 51,7<br>3 050 | 28,7<br>3 220 | 4 500<br>5 300 | 3 150<br>4 000 | | | |
| | 18 | **18,6** | 75,2<br>2 430 | 48,3<br>2 490 | 26,9<br>2 580 | 3 750<br>4 500 | 2 800<br>3 150 | | | |
| | 22,4 | **22,1** | 63,4<br>2 790 | 40,7<br>3 150 | 22,6<br>3 270 | 4 500<br>5 300 | 3 150<br>4 000 | | | |
| | 25 | **25,9** | 54,0<br>2 660 | 34,7<br>2 730 | 19,3<br>2 830 | 4 370<br>5 300 | 3 150<br>4 000 | | | |
| | 28 | **28** | 50,0<br>2 490 | 32,1<br>2 560 | 17,8<br>2 650 | 3 750<br>4 500 | 3 150<br>4 000 | | | |
| | 31,5 | **31,9** | 43,9<br>1 940 | 28,2<br>1 990 | 15,7<br>2 070 | 3 190<br>4 500 | 3 150<br>4 000 | | | |
| | 35,5 | **32,9** | 42,6<br>2 510 | 27,4<br>2 580 | 15,2<br>2 680 | 3 750<br>4 500 | 3 150<br>4 000 | | | |
| | 40 | **40,4** | 34,6<br>2 460 | 22,3<br>2 530 | 12,4<br>2 620 | 3 750<br>4 500 | 3 150<br>4 000 | | | |
| | 45 | **47,5** | 29,5<br>2 080 | 19,0<br>2 140 | 10,5<br>2 220 | 3 150<br>3 750 | 3 150<br>4 000 | | | |
| 3EL | 50 | **50,6** | 27,6<br>3 230 | 17,8<br>3 320 | 9,87<br>3 440 | 4 500<br>5 300 | 2 800<br>3 150 | 9<br>6,7 | 13,2<br>10 | 18<br>13,6 |
| | 63 | **61,1** | 22,9<br>3 270 | 14,7<br>3 360 | 8,18<br>3 500 | 4 500<br>5 300 | 3 150<br>4 000 | | | |
| | 71 | **72,5** | 19,3<br>3 300 | 12,4<br>3 390 | 6,90<br>3 590 | 4 500<br>5 300 | 3 150<br>4 000 | | | |
| | 80 | **76,2** | 18,4<br>3 310 | 11,8<br>3 400 | 6,56<br>3 620 | 4 500<br>5 300 | 2 800<br>3 150 | | | |
| | 90 | **92** | 15,2<br>3 350 | 9,79<br>3 440 | 5,44<br>3 720 | 4 500<br>5 300 | 3 150<br>4 000 | | | |
| | 100 | **105** | 13,4<br>3 380 | 8,60<br>3 470 | 4,78<br>3 800 | 4 500<br>5 300 | 3 150<br>4 000 | | | |
| | 112 | **109** | 12,9<br>3 380 | 8,28<br>3 500 | 4,60<br>3 820 | 4 500<br>5 300 | 3 150<br>4 000 | | | |
| | 125 | **124** | 11,3<br>3 410 | 7,25<br>3 570 | 4,03<br>3 900 | 4 500<br>5 300 | 3 150<br>4 000 | | | |
| | 140 | **136** | 10,3<br>3 430 | 6,61<br>3 620 | 3,67<br>3 950 | 4 500<br>5 300 | 3 150<br>4 000 | | | |
| | 160 | **157** | 8,89<br>3 460 | 5,72<br>3 700 | 3,18<br>4 040 | 4 500<br>5 300 | 3 150<br>4 000 | | | |
| | 180 | **185** | 7,58<br>3 000 | 4,87<br>3 080 | 2,71<br>3 190 | 4 500<br>5 300 | 3 150<br>4 000 | | | |
| | 200 | **200** | 7,01<br>2 810 | 4,51<br>2 980 | 2,50<br>3 250 | 3 750<br>4 500 | 3 150<br>4 000 | | | |
| | 224 | **221** | 6,32<br>3 030 | 4,06<br>3 110 | 2,26<br>3 230 | 4 500<br>5 300 | 3 150<br>4 000 | | | |
| | 250 | **249** | 5,62<br>2 750 | 3,62<br>2 830 | 2,01<br>2 930 | 3 750<br>4 500 | 3 150<br>4 000 | | | |

| | $i_N$ | $i_{eff}$ | $L_h$ = 10 000 h<br>$n_1$ min$^{-1}$<br>$n_2$ min$^{-1}$<br>$M_{N2}$ N m<br>1 400 | 900 | 500 | $M_{N2max}$<br>$M_{2max}$<br>N m | $n_{1max}$<br>$n_{1peak}$<br>min$^{-1}$ | $n_1$ = 1 400 min$^{-1}$<br>Pt [kW] at 20°C 40°C<br>– | | |
|---|---|---|---|---|---|---|---|---|---|---|
| 4EL | 180 | **175** | 8,01<br>3 510 | 5,15<br>3 760 | 2,86<br>4 100 | 4 500<br>5 300 | 2 800<br>3 150 | 8<br>6 | 11,8<br>8,75 | 15,5<br>11,8 |
| | 200 | **207** | 6,75<br>3 600 | 4,34<br>3 850 | 2,41<br>4 210 | 4 500<br>5 300 | 2 800<br>3 150 | | | |
| | 250 | **250** | 5,60<br>3 710 | 3,60<br>3 960 | 2,00<br>4 330 | 4 500<br>5 300 | 3 150<br>4 000 | | | |
| | 280 | **296** | 4,73<br>3 800 | 3,04<br>4 070 | 1,69<br>4 440 | 4 500<br>5 300 | 3 150<br>4 000 | | | |
| | 315 | **317** | 4,41<br>3 840 | 2,84<br>4 110 | 1,58<br>4 440 | 4 500<br>5 300 | 3 150<br>4 000 | | | |
| | 355 | **357** | 3,93<br>3 910 | 2,52<br>4 180 | 1,40<br>4 500 | 4 500<br>5 300 | 3 150<br>4 000 | | | |
| | 400 | **422** | 3,32<br>4 010 | 2,13<br>4 290 | 1,19<br>4 500 | 4 500<br>5 300 | 3 150<br>4 000 | | | |
| | 450 | **452** | 3,09<br>4 060 | 1,99<br>4 340 | 1,11<br>4 500 | 4 500<br>5 300 | 3 150<br>4 000 | | | |
| | 500 | **517** | 2,71<br>4 140 | 1,74<br>4 420 | 0,968<br>4 500 | 4 500<br>5 300 | 3 150<br>4 000 | | | |
| | 560 | **566** | 2,47<br>4 200 | 1,59<br>4 440 | 0,883<br>4 500 | 4 500<br>5 300 | 3 150<br>4 000 | | | |
| | 630 | **611** | 2,29<br>4 240 | 1,47<br>4 500 | 0,819<br>4 500 | 4 500<br>5 300 | 3 150<br>4 000 | | | |
| | 710 | **732** | 1,91<br>4 360 | 1,23<br>4 500 | 0,683<br>4 500 | 4 500<br>5 300 | 3 150<br>4 000 | | | |
| | 800 | **838** | 1,67<br>4 430 | 1,07<br>4 500 | 0,597<br>4 500 | 4 500<br>5 300 | 3 150<br>4 000 | | | |
| | 900 | **916** | 1,53<br>4 500 | 0,983<br>4 500 | 0,546<br>4 500 | 4 500<br>5 300 | 3 150<br>4 000 | | | |
| | 1000 | **970** | 1,44<br>4 500 | 0,928<br>4 500 | 0,516<br>4 500 | 4 500<br>5 300 | 3 150<br>4 000 | | | |
| | 1120 | **1122** | 1,25<br>4 500 | 0,802<br>4 500 | 0,446<br>4 500 | 4 500<br>5 300 | 3 150<br>4 000 | | | |
| | 1250 | **1270** | 1,10<br>4 150 | 0,709<br>4 260 | 0,394<br>4 420 | 4 500<br>5 300 | 3 150<br>4 000 | | | |
| | 1400 | **1344** | 1,04<br>4 500 | 0,669<br>4 500 | 0,372<br>4 500 | 4 500<br>5 300 | 3 150<br>4 000 | | | |
| | 1600 | **1611** | 0,869<br>4 500 | 0,559<br>4 500 | 0,310<br>4 500 | 4 500<br>5 300 | 3 150<br>4 000 | | | |
| | 1800 | **1730** | 0,809<br>3 750 | 0,520<br>3 750 | 0,289<br>3 750 | 3 750<br>4 500 | 3 150<br>4 000 | | | |
| | 2000 | **2001** | 0,699<br>3 750 | 0,450<br>3 750 | 0,250<br>3 750 | 3 750<br>4 500 | 3 150<br>4 000 | | | |
| | 2500 | **2399** | 0,584<br>3 750 | 0,375<br>3 750 | 0,208<br>3 750 | 3 750<br>4 500 | 3 150<br>4 000 | | | |
| | 2800 | **2947** | 0,475<br>3 350 | 0,305<br>3 590 | 0,170<br>3 750 | 3 750<br>4 500 | 3 150<br>4 000 | | | |
| | 3550 | **3460** | 0,405<br>3 150 | 0,260<br>3 150 | 0,145<br>3 150 | 3 150<br>3 750 | 3 150<br>4 000 | | | |

In case of alternative output design, refer to torque limits at page 4.70, if any.

# 004A - Data and performance summary

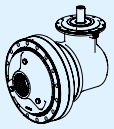

| | $i_N$ | $i_{eff}$ | $L_h$ = 10 000 h<br>$n_1$ min$^{-1}$<br>$n_2$ min$^{-1}$<br>$M_{N2}$ N m<br>1 400 | 900 | 500 | $M_{N2max}$<br>$M_{2max}$<br>N m | $n_{1max}$<br>$n_{1peak}$<br>min$^{-1}$ | $n_1$ = 1 400 min$^{-1}$<br>Pt [kW] at 20°C 40°C<br>– | | |
|---|---|---|---|---|---|---|---|---|---|---|
| 2EB | 9 | **8,79** | 159<br>1 930 | 102<br>2 210 | 56,9<br>2 630 | 3 070<br>3 870 | 2 800<br>4 000 | 13,2<br>10 | 19,5<br>14,5 | 25,7<br>19,5 |
| | 10 | **10,4** | 134<br>2 290 | 86,3<br>2 620 | 47,9<br>3 120 | 3 640<br>4 500 | 2 800<br>4 000 | | | |
| | 11,2 | **11,1** | 126<br>1 960 | 81,1<br>2 240 | 45,1<br>2 670 | 3 070<br>3 870 | 3 150<br>4 000 | | | |
| | 12,5 | **13,2** | 106<br>2 370 | 68,0<br>2 440 | 37,8<br>2 530 | 3 750<br>4 500 | 2 800<br>4 000 | | | |
| | 14 | **15,5** | 90,1<br>1 950 | 57,9<br>2 000 | 32,2<br>2 070 | 3 150<br>3 750 | 2 800<br>4 000 | | | |
| | 16 | **16,7** | 83,8<br>2 410 | 53,9<br>2 480 | 29,9<br>2 570 | 3 750<br>4 500 | 3 150<br>4 000 | | | |
| | 20 | **19,6** | 71,4<br>1 970 | 45,9<br>2 030 | 25,5<br>2 100 | 3 150<br>3 750 | 3 150<br>4 000 | | | |
| | 22,4 | **21,2** | 66,1<br>2 440 | 42,5<br>2 510 | 23,6<br>2 600 | 3 750<br>4 500 | 3 150<br>4 000 | | | |
| | 25 | **24,9** | 56,3<br>2 000 | 36,2<br>2 060 | 20,1<br>2 130 | 3 150<br>3 750 | 3 150<br>4 000 | | | |
| | 28 | **26,5** | 52,9<br>2 140 | 34,0<br>2 440 | 18,9<br>2 640 | 3 160<br>3 870 | 3 150<br>4 000 | | | |
| | 31,5 | **31,1** | 45,1<br>2 030 | 29,0<br>2 090 | 16,1<br>2 160 | 3 150<br>3 750 | 3 150<br>4 000 | | | |
| 3EB | 31,5 | **30,9** | 45,3<br>2 870 | 29,1<br>3 160 | 16,2<br>3 270 | 3 350<br>4 000 | 3 550<br>4 000 | 9,5<br>7,1 | 14,5<br>10,9 | 19<br>14,5 |
| | 35,5 | **36,7** | 38,1<br>3 170 | 24,5<br>3 250 | 13,6<br>3 370 | 4 500<br>5 300 | 3 550<br>4 000 | | | |
| | 40 | **39** | 35,9<br>3 080 | 23,1<br>3 200 | 12,8<br>3 320 | 3 350<br>4 000 | 3 550<br>4 000 | | | |
| | 45 | **43,6** | 32,1<br>3 200 | 20,7<br>3 290 | 11,5<br>3 410 | 4 500<br>5 300 | 3 550<br>4 000 | | | |
| | 50 | **46,3** | 30,2<br>3 210 | 19,4<br>3 300 | 10,8<br>3 420 | 4 500<br>5 300 | 3 550<br>4 000 | | | |
| | 56 | **54,9** | 25,5<br>3 250 | 16,4<br>3 340 | 9,10<br>3 460 | 4 500<br>5 300 | 3 550<br>4 000 | | | |
| | 63 | **64,8** | 21,6<br>2 810 | 13,9<br>2 890 | 7,71<br>2 990 | 4 500<br>5 300 | 3 550<br>4 000 | | | |
| | 71 | **69,7** | 20,1<br>3 290 | 12,9<br>3 380 | 7,17<br>3 570 | 4 500<br>5 300 | 3 550<br>4 000 | | | |
| | 80 | **81,8** | 17,1<br>2 850 | 11,0<br>2 930 | 6,11<br>3 040 | 4 500<br>5 300 | 3 550<br>4 000 | | | |
| | 90 | **88,4** | 15,8<br>3 340 | 10,2<br>3 430 | 5,66<br>3 700 | 4 500<br>5 300 | 3 550<br>4 000 | | | |
| | 100 | **104** | 13,5<br>2 890 | 8,67<br>2 970 | 4,82<br>3 080 | 4 500<br>5 300 | 3 550<br>4 000 | | | |
| | 112 | **110** | 12,7<br>3 390 | 8,15<br>3 500 | 4,53<br>3 830 | 4 500<br>5 300 | 3 550<br>4 000 | | | |
| | 125 | **130** | 10,8<br>2 930 | 6,94<br>3 010 | 3,86<br>3 120 | 4 500<br>5 300 | 3 550<br>4 000 | | | |
| | 140 | **140** | 9,99<br>2 740 | 6,42<br>2 820 | 3,57<br>3 080 | 3 750<br>4 500 | 3 550<br>4 000 | | | |
| | 160 | **164** | 8,51<br>2 770 | 5,47<br>2 890 | 3,04<br>3 160 | 3 750<br>4 500 | 3 550<br>4 000 | | | |
| | 200 | **202** | 6,93<br>2 720 | 4,45<br>2 790 | 2,47<br>2 900 | 3 750<br>4 500 | 3 550<br>4 000 | | | |

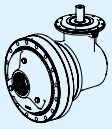

| | $i_N$ | $i_{eff}$ | $L_h$ = 10 000 h<br>$n_1$ min$^{-1}$<br>$n_2$ min$^{-1}$<br>$M_{N2}$ N m<br>1 400 | 900 | 500 | $M_{N2max}$<br>$M_{2max}$<br>N m | $n_{1max}$<br>$n_{1peak}$<br>min$^{-1}$ | $n_1$ = 1 400 min$^{-1}$<br>Pt [kW] at 20°C 40°C<br>– | | |
|---|---|---|---|---|---|---|---|---|---|---|
| 4EB | 160 | **160** | 8,76<br>3 470 | 5,63<br>3 700 | 3,13<br>4 050 | 4 500<br>5 300 | 3 550<br>4 000 | 8<br>6 | 11,8<br>9 | 16<br>12,2 |
| | 180 | **181** | 7,72<br>3 530 | 4,97<br>3 780 | 2,76<br>4 130 | 4 500<br>5 300 | 3 550<br>4 000 | | | |
| | 200 | **193** | 7,27<br>3 560 | 4,67<br>3 810 | 2,60<br>4 170 | 4 500<br>5 300 | 3 550<br>4 000 | | | |
| | 224 | **229** | 6,12<br>3 660 | 3,94<br>3 910 | 2,19<br>4 280 | 4 500<br>5 300 | 3 550<br>4 000 | | | |
| | 250 | **240** | 5,82<br>3 690 | 3,74<br>3 940 | 2,08<br>4 310 | 4 500<br>5 300 | 3 550<br>4 000 | | | |
| | 280 | **290** | 4,83<br>3 790 | 3,10<br>4 050 | 1,72<br>4 420 | 4 500<br>5 300 | 3 550<br>4 000 | | | |
| | 315 | **310** | 4,51<br>3 830 | 2,90<br>4 100 | 1,61<br>4 480 | 4 500<br>5 300 | 3 550<br>4 000 | | | |
| | 355 | **362** | 3,86<br>3 920 | 2,48<br>4 190 | 1,38<br>4 500 | 4 500<br>5 300 | 3 550<br>4 000 | | | |
| | 400 | **418** | 3,35<br>4 010 | 2,15<br>4 290 | 1,20<br>4 500 | 4 500<br>5 300 | 3 550<br>4 000 | | | |
| | 450 | **460** | 3,05<br>4 070 | 1,96<br>4 350 | 1,09<br>4 500 | 4 500<br>5 300 | 3 550<br>4 000 | | | |
| | 500 | **497** | 2,82<br>4 110 | 1,81<br>4 400 | 1,01<br>4 500 | 4 500<br>5 300 | 3 550<br>4 000 | | | |
| | 560 | **544** | 2,58<br>4 170 | 1,66<br>4 430 | 0,920<br>4 500 | 4 500<br>5 300 | 3 550<br>4 000 | | | |
| | 630 | **630** | 2,22<br>4 260 | 1,43<br>4 500 | 0,794<br>4 500 | 4 500<br>5 300 | 3 550<br>4 000 | | | |
| | 710 | **680** | 2,06<br>4 310 | 1,32<br>4 500 | 0,735<br>4 500 | 4 500<br>5 300 | 3 550<br>4 000 | | | |
| | 800 | **787** | 1,78<br>4 410 | 1,14<br>4 500 | 0,635<br>4 500 | 4 500<br>5 300 | 3 550<br>4 000 | | | |
| | 900 | **943** | 1,48<br>4 480 | 0,954<br>4 500 | 0,530<br>4 500 | 4 500<br>5 300 | 3 550<br>4 000 | | | |
| | 1000 | **998** | 1,40<br>3 550 | 0,901<br>3 750 | 0,501<br>3 750 | 3 750<br>4 500 | 3 550<br>4 000 | | | |
| | 1120 | **1124** | 1,25<br>3 620 | 0,801<br>3 750 | 0,445<br>3 750 | 3 750<br>4 500 | 3 550<br>4 000 | | | |
| | 1250 | **1197** | 1,17<br>3 650 | 0,752<br>3 750 | 0,418<br>3 750 | 3 750<br>4 500 | 3 550<br>4 000 | | | |
| | 1400 | **1405** | 0,997<br>3 740 | 0,641<br>3 750 | 0,356<br>3 750 | 3 750<br>4 500 | 3 550<br>4 000 | | | |
| | 1600 | **1649** | 0,849<br>3 060 | 0,546<br>3 150 | 0,303<br>3 150 | 3 150<br>3 750 | 3 550<br>4 000 | | | |
| | 1800 | **1726** | 0,811<br>3 100 | 0,521<br>3 310 | 0,290<br>3 610 | 3 750<br>4 500 | 3 550<br>4 000 | | | |
| | 2000 | **2026** | 0,691<br>3 150 | 0,444<br>3 150 | 0,247<br>3 150 | 3 150<br>3 750 | 3 550<br>4 000 | | | |

In case of alternative output design, refer to torque limits at page 4.70, if any.

# 004A - Main Dimensions

**C065M1 F30b**

4.62

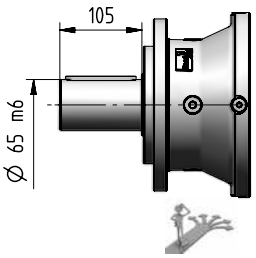


**C070M1 F30b**

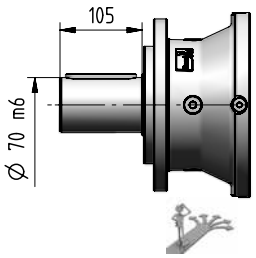


**C060M1 F20b**

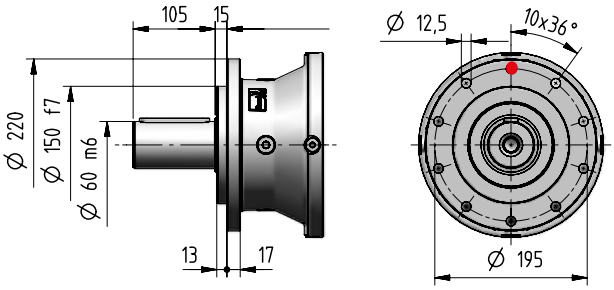


**S062M1 F30b**

4.63

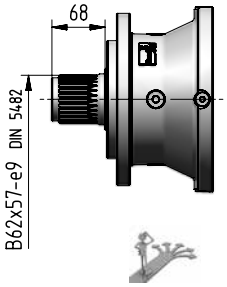


**S058M1 F20b**

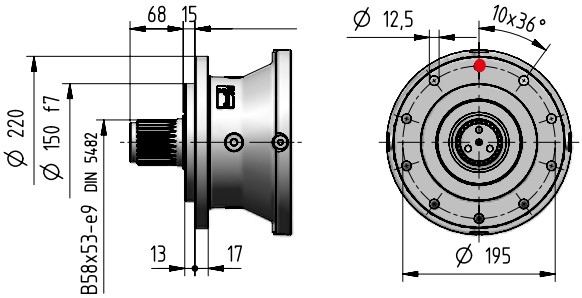


**H070M1 A40b**

4.65

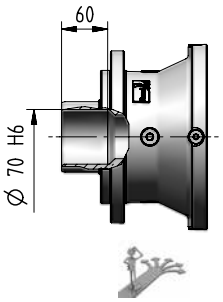


**H065M1 A20b**

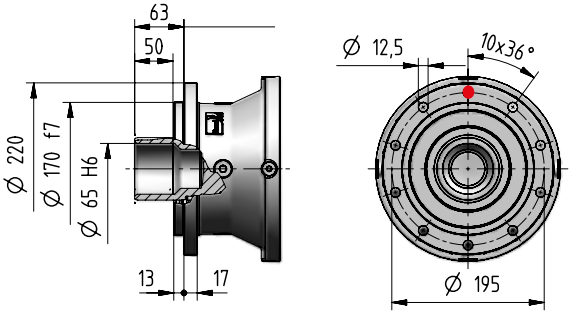


**N065M1 A07b**

4.63

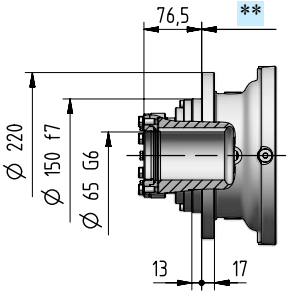


**M095M1 A30b**

4.65

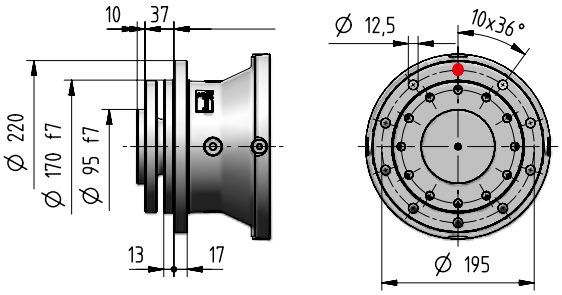


**For horizontal mounting only**

| kg | Input Options Code | | | | | | | | | | | | Output Options (Δ) Code | |
|---|---|---|---|---|---|---|---|---|---|---|---|---|---|---|
| | I14×160 | I19×200 | I24×200 | I28×250 | I38×300 | I42×350 | I48×350 | I55×400 | I60×450 | C… | U… | J… | C… S… | H… M… |
| 1EL | - | - | - | 41 | 45 | 51 | 51 | 54 | 63 | 46 | 38 | - | | |
| 2EL | 38 | 40 | 40 | 42 | 45 | 51 | 51 | - | – | 43 | 40 | - | | |
| 3EL | 42 | 45 | 44 | 46 | 50 | 56 | 55 | - | – | 47 | 44 | - | | |
| 4EL | 47 | 49 | 49 | 51 | 54 | 60 | 60 | - | – | 51 | 49 | - | +0 | -4 |
| 2EB | 60 | 62 | 62 | 64 | 67 | 73 | 73 | - | – | 64 | 62 | 56 | | |
| 3EB | 55 | 58 | 58 | 59 | 63 | 69 | 68 | - | – | 60 | 57 | 52 | | |
| 4EB | 60 | 62 | 62 | 64 | 67 | 73 | 73 | - | – | 64 | 62 | 56 | | |

# 004A - Main Dimensions

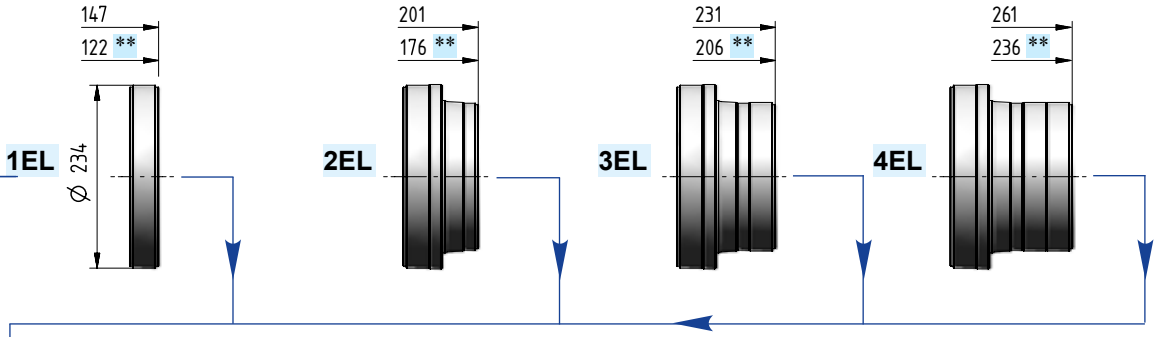


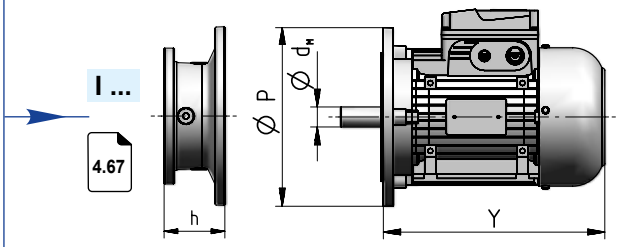


| Motor size IEC | $d_M$XP | Y | Y 1) | Train of gears 1EL | 2EL | 3EL | 4EL | 2EB | 3EB | 4EB | Code |
|---|---|---|---|---|---|---|---|---|---|---|---|
| | | | | Dimension **h** | | | | | | | |
| **71** | 14×160 | 216 | 278 | – | 52 | 52 | 52 | 52 | 52 | 52 | **I14×160** |
| **80** | 19×200 | 233 | 302 | – | 72 | 72 | 72 | 72 | 72 | 72 | **I19×200** |
| **90** | 24×200 | 287 | 366 | – | 72 | 72 | 72 | 72 | 72 | 72 | **I24×200** |
| **100** | 28×250 | 310 | 405 | 103 | 82 | 82 | 82 | 82 | 82 | 82 | **I28×250** |
| **112** | 28×250 | 336 | 435 | 103 | 82 | 82 | 82 | 82 | 82 | 82 | **I28×250** |
| **132** | 38×300 | 445 | 553 | 120 | 102 | 102 | 102 | 102 | 102 | 135 | **I38×300** |
| **160** | 42×350 | 573 | 640 | 153 | 135 | 135 | 135 | 135 | 135 | 135 | **I42×350** |
| **180** | 48×350 | 613 | 734 | 153 | 135 | 135 | 135 | 135 | 135 | 135 | **I48×350** |
| **200** | 55×400 | 654 | 734 | 153 | – | – | – | – | – | – | **I55×400** |
| **225** | 60×450 | 710 | – | 183 | – | – | – | – | – | – | **I60×450** |

1) Values valid for brake motor; for other dimensions see TX catalog.

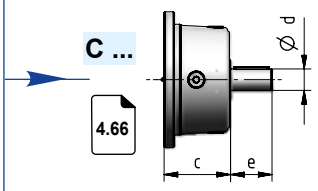


| Train of gears | d | e | c | Code |
|---|---|---|---|---|
| **1EL** | 48 | 82 | 115 | **C48x82** |
| **2EL** | 38 | 58 | 90 | **C38x58** |
| **3EL, 4EL** | 30 | 58 | 90 | **C30x58** |
| **2EB** | 38 | 58 | 90 | **C38x58** |
| **3EB, 4EB** | 38 | 58 | 90 | **C38x58** |

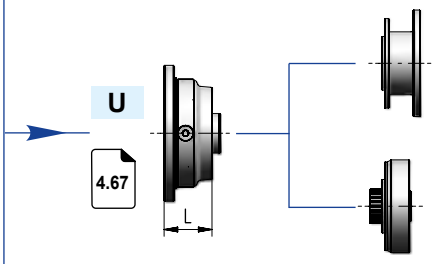


| Train of gears | L | Code |
|---|---|---|
| **1EL** | 62 | ch. 7 |
| **2EL ... 4EL** | 64 | |
| **2EB ... 4EB** | 64 | |

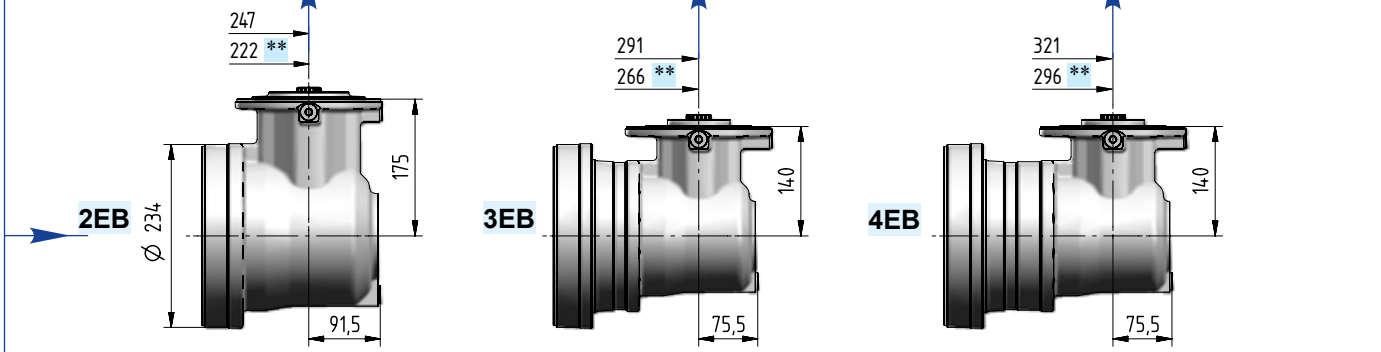


| Ødxe | $i_N$ | Code |
|---|---|---|
| 30×58 | ≤ 20 | **J30×58** |
| 24×50 | ≥ 22,4 | **J24×50** |

| Ødxe | $i_N$ | Code |
|---|---|---|
| 24×50 | ≤ 80 | **J24×50** |
| 19×40 | ≥ 90 | **J19×40** |

| Ødxe | $i_N$ | Code |
|---|---|---|
| 24×50 | ≤ 315 | **J24×50** |
| 19×40 | ≥ 355 | **J19×40** |

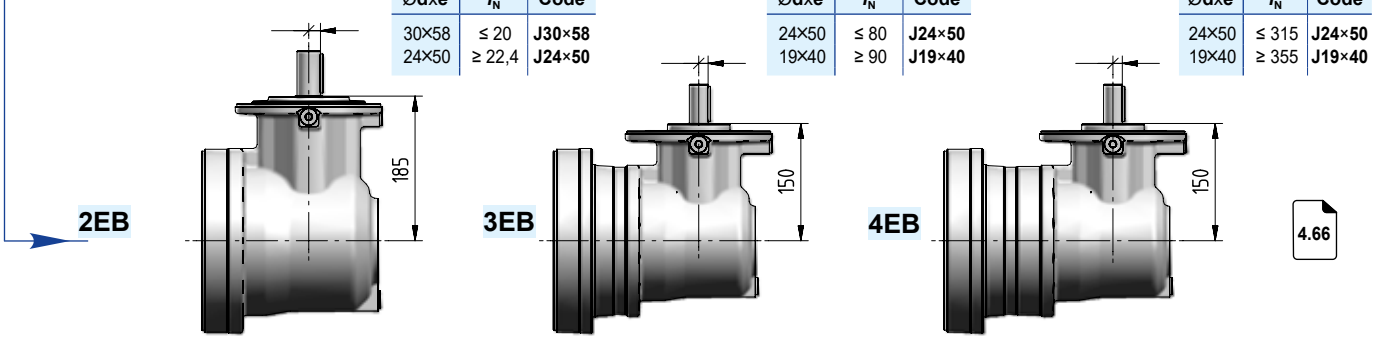

# 004A - Main Dimensions

4.62

**C065M1 P30b**

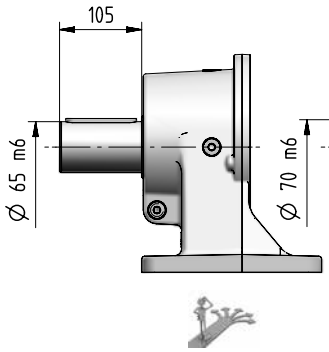


**C070M1 P30b**

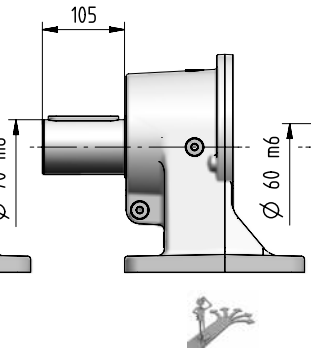


**C060M1 P20b**

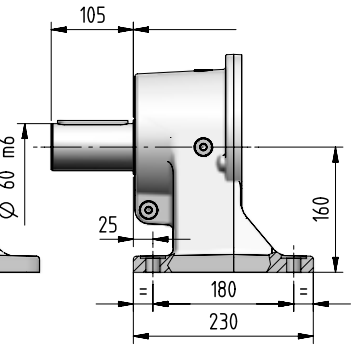


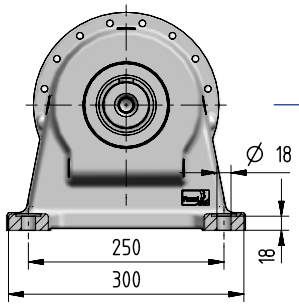


4.63

**S062M1 P30b**

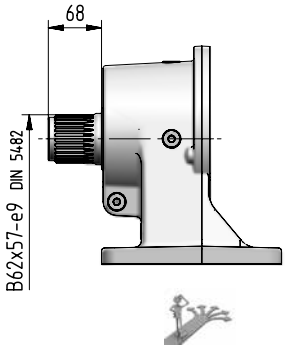


**S058M1 P20b**

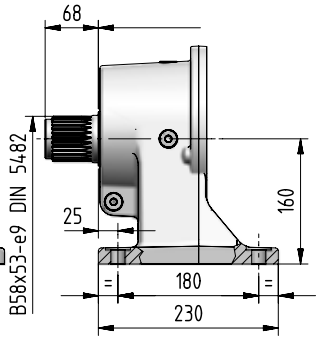


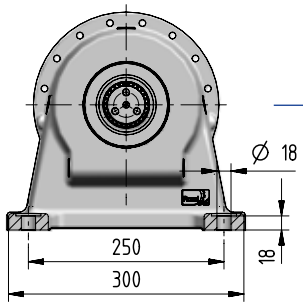


4.64

**K065M1 F06b**

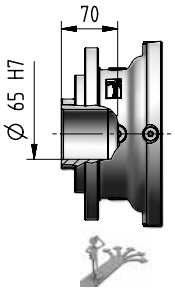


**K060M1 F06b**

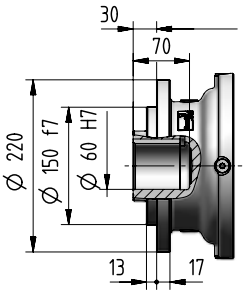


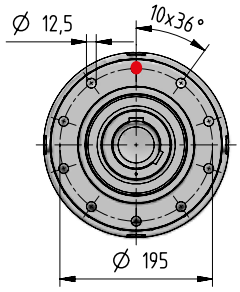


4.64

**Z062M1 F05b**

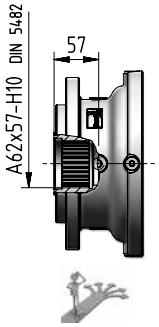


**Z058M1 F05b**

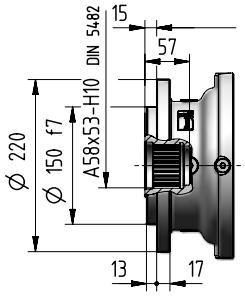


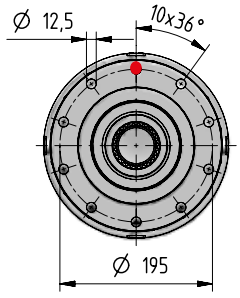


| kg | Input Options Code | | | | | | | | | | | | Output Options (Δ) Code | |
|---|---|---|---|---|---|---|---|---|---|---|---|---|---|---|
| | I14×160 | I19×200 | I24×200 | I28×250 | I38×300 | I42×350 | I48×350 | I55×400 | I60×450 | C… | U… | J… | C… S… | K… Z… |
| 1EL | – | – | – | 47 | 51 | 57 | 57 | 60 | 69 | 52 | 44 | – | | |
| 2EL | 44 | 46 | 46 | 48 | 51 | 57 | 57 | – | – | 49 | 46 | – | | |
| 3EL | 48 | 51 | 50 | 52 | 56 | 62 | 61 | – | – | 53 | 50 | – | | |
| 4EL | 53 | 55 | 55 | 57 | 60 | 66 | 66 | – | – | 57 | 55 | – | +0 | -14 |
| 2EB | 66 | 68 | 68 | 70 | 73 | 79 | 79 | – | – | 70 | 68 | 62 | | |
| 3EB | 61 | 64 | 64 | 65 | 69 | 75 | 74 | – | – | 66 | 63 | 58 | | |
| 4EB | 66 | 68 | 68 | 70 | 73 | 79 | 79 | – | – | 70 | 68 | 62 | | |

# 004A - Main Dimensions

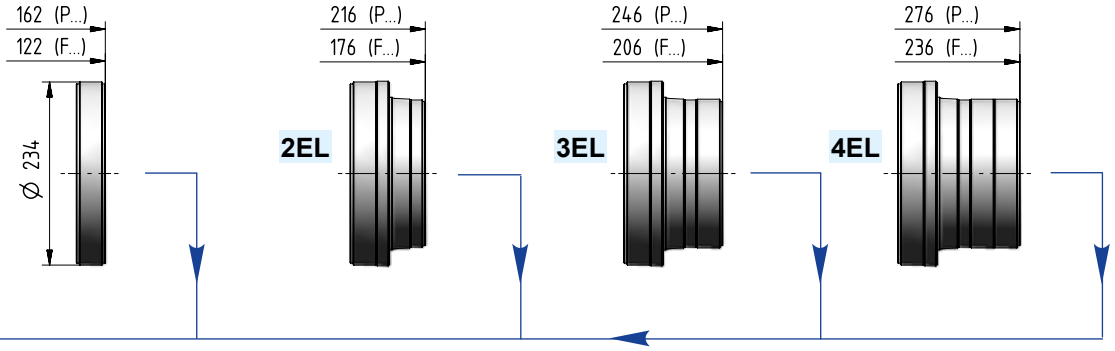


| Motor size IEC | $d_M$XP | Y | | Train of gears 1EL | 2EL | 3EL | 4EL | 2EB | 3EB | 4EB | Code |
|---|---|---|---|---|---|---|---|---|---|---|---|
| | | | 1) | Dimension **h** | | | | | | | |
| **71** | 14×160 | 216 | 278 | – | 52 | 52 | 52 | 52 | 52 | 52 | **I14×160** |
| **80** | 19×200 | 233 | 302 | – | 72 | 72 | 72 | 72 | 72 | 72 | **I19×200** |
| **90** | 24×200 | 287 | 366 | – | 72 | 72 | 72 | 72 | 72 | 72 | **I24×200** |
| **100** | 28×250 | 310 | 405 | 103 | 82 | 82 | 82 | 82 | 82 | 82 | **I28×250** |
| **112** | 28×250 | 336 | 435 | 103 | 82 | 82 | 82 | 82 | 82 | 82 | **I28×250** |
| **132** | 38×300 | 445 | 553 | 120 | 102 | 102 | 102 | 102 | 102 | 135 | **I38×300** |
| **160** | 42×350 | 573 | 640 | 153 | 135 | 135 | 135 | 135 | 135 | 135 | **I42×350** |
| **180** | 48×350 | 613 | 734 | 153 | 135 | 135 | 135 | 135 | 135 | 135 | **I48×350** |
| **200** | 55×400 | 654 | 734 | 153 | – | – | – | – | – | – | **I55×400** |
| **225** | 60×450 | 710 | – | 183 | – | – | – | – | – | – | **I60×450** |

1) Values valid for brake motor; for other dimensions see TX catalog.

**I ...**

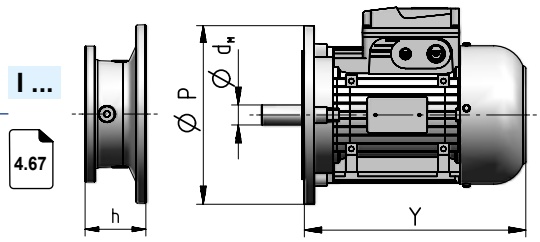


4.67

**C ...**

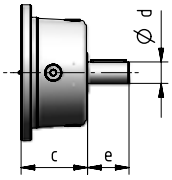


4.66

| Train of gears | d | e | c | Code |
|---|---|---|---|---|
| **1EL** | 48 | 82 | 115 | **C48x82** |
| **2EL** | 38 | 58 | 90 | **C38x58** |
| **3EL, 4EL** | 30 | 58 | 90 | **C30x58** |
| **2EB** | 38 | 58 | 90 | **C38x58** |
| **3EB, 4EB** | 38 | 58 | 90 | **C38x58** |

**U**

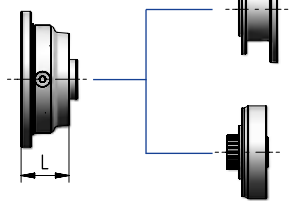


4.67

**NEMA adapter**

**Hydraulic adapter**

| Train of gears | L | Code |
|---|---|---|
| **1EL** | 62 | ch. 7 |
| **2EL ... 4EL** | 64 | |
| **2EB ... 4EB** | 64 | |

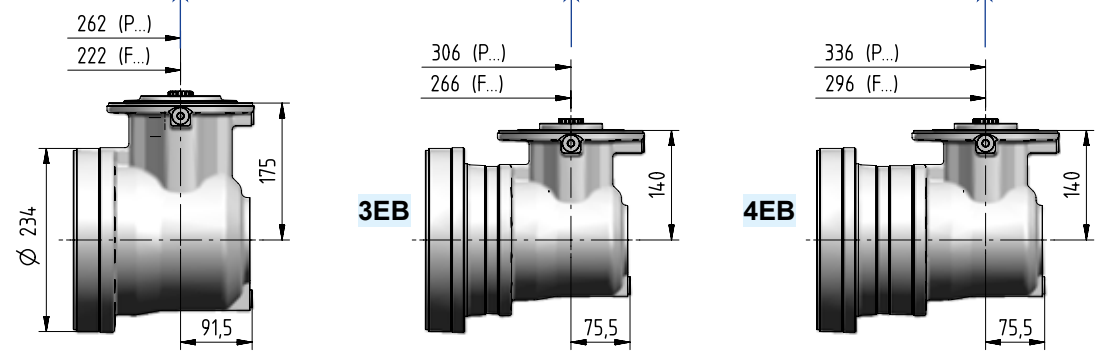


| Ødxe | $i_N$ | Code |
|---|---|---|
| 30×58 | ≤ 20 | **J30×58** |
| 24×50 | ≥ 22,4 | **J24×50** |

| Ødxe | $i_N$ | Code |
|---|---|---|
| 24×50 | ≤ 80 | **J24×50** |
| 19×40 | ≥ 90 | **J19×40** |

| Ødxe | $i_N$ | Code |
|---|---|---|
| 24×50 | ≤ 315 | **J24×50** |
| 19×40 | ≥ 355 | **J19×40** |

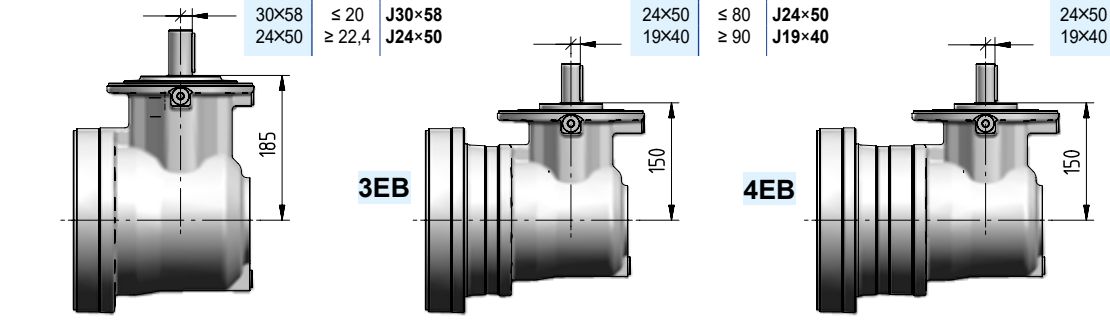


4.66

# 004A - Output side details

**Suggested mating dimensions**

Output

| Gear reducer cylindrical shaft end | | | | Mounting | | |
|---|---|---|---|---|---|---|
| C | 060 | M | 1 | F | 20 | b |
| | | | | P | 20 | b |

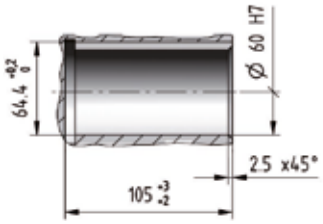


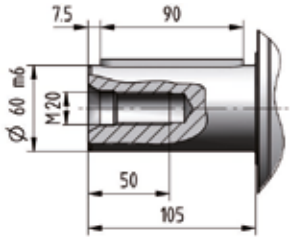


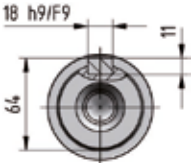


| | | | | | | |
|---|---|---|---|---|---|---|
| C | 065 | M | 1 | F | 30 | b |
| | | | | P | 30 | b |

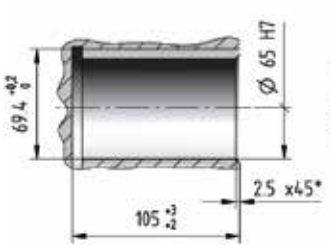


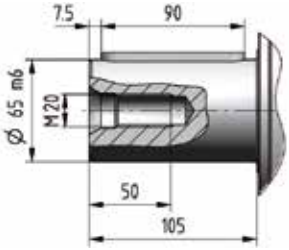


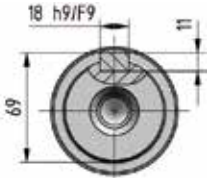


| | | | | | | |
|---|---|---|---|---|---|---|
| C | 070 | M | 1 | F | 30 | b |
| | | | | P | 30 | b |

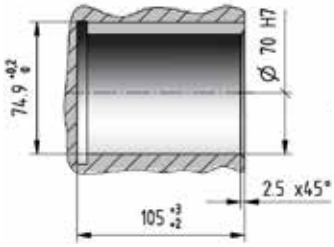


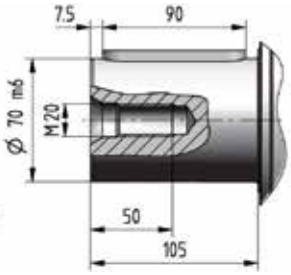


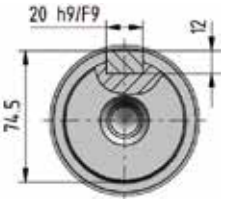

# 004A - Output side details

**Suggested mating dimensions**

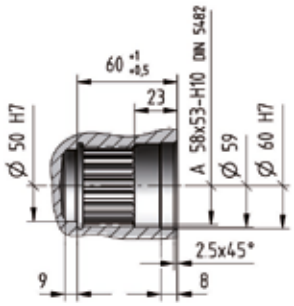


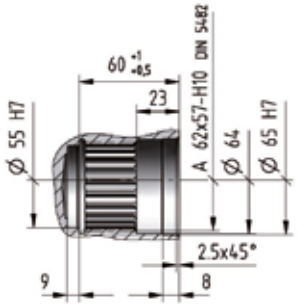


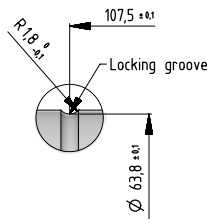


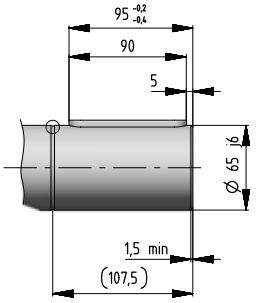


**Output**

| Gear reducer splined shaft end | | | | Mounting | | |
|---|---|---|---|---|---|---|
| S | 058 | M | 1 | F | 20 | b |
| | | | | P | 20 | b |

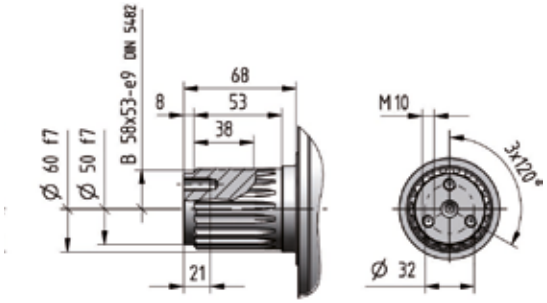


| Gear reducer splined shaft end | | | | Mounting | | |
|---|---|---|---|---|---|---|
| S | 062 | M | 1 | F | 30 | b |
| | | | | P | 30 | b |

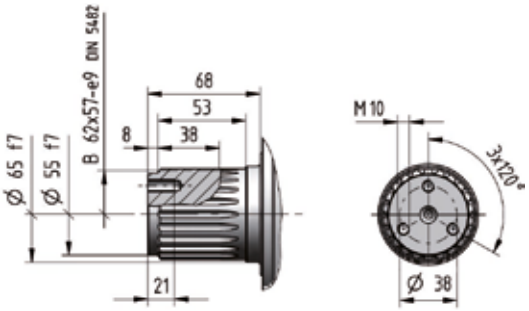


**Output**

| Gear reducer hollow shaft for shaft mounting | | | | Mounting | | |
|---|---|---|---|---|---|---|
| N | 065 | M | 1 | A | 07 | b |

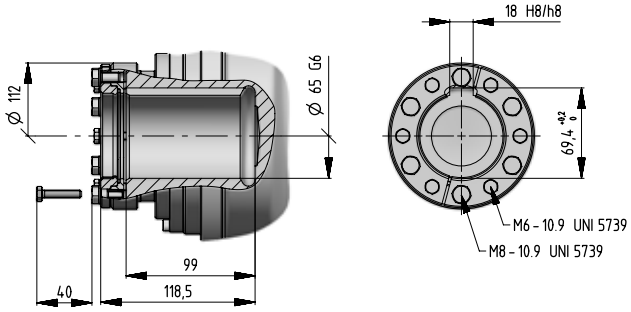


For horizontal mounting only.
Key HRC hardness ≥ 40.

# 004A - Output side details



## Suggested mating dimensions

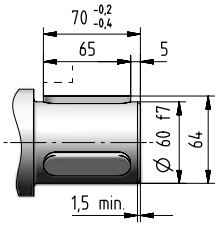


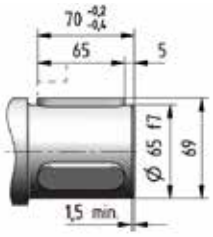


Key HRC hardness ≥ 40.

Output

| Gear reducer hollow shaft with keyways | | | | Mounting | | |
|---|---|---|---|---|---|---|
| K | 060 | M | 1 | F | 06 | b |

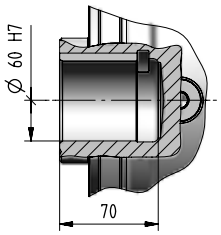


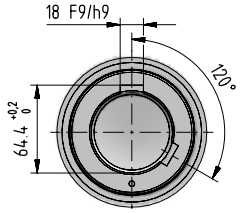


| K | 065 | M | 1 | F | 06 | b |
|---|---|---|---|---|---|---|

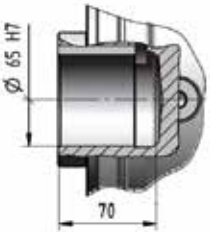


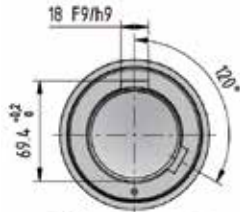


## Suggested mating dimensions

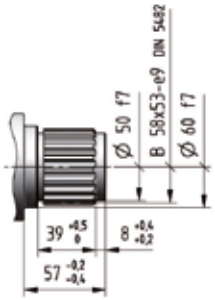


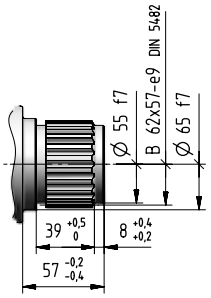


| Gear reducer splined hollow shaft | | | | Mounting | | |
|---|---|---|---|---|---|---|
| Z | 058 | M | 1 | F | 05 | b |

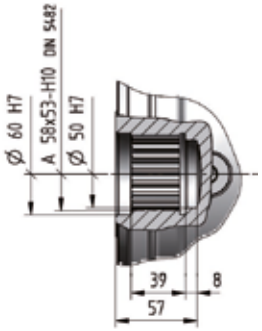


| Z | 062 | M | 1 | F | 05 | b |
|---|---|---|---|---|---|---|

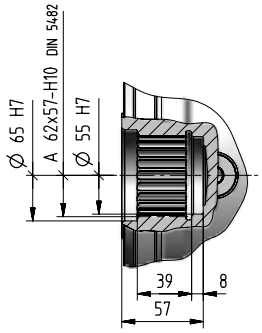

# 004A - Output side details

**Suggested mating dimensions**

Output

| Gear reducer hollow shaft for shaft mounting | | | | Mounting | | |
|---|---|---|---|---|---|---|
| H | 065 | M | 1 | A | 20 | b |

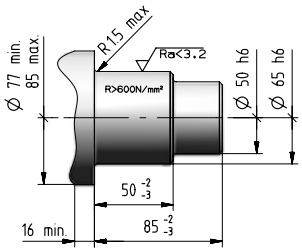


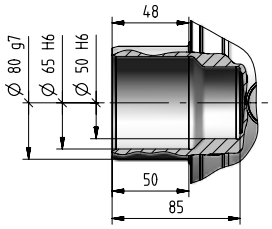


| H | 070 | M | 1 | A | 40 | b |
|---|---|---|---|---|---|---|

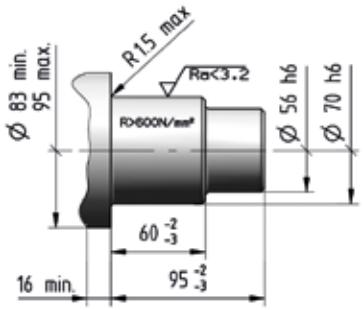


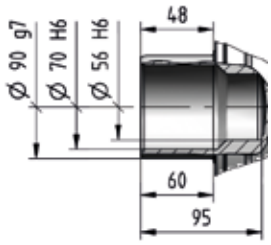


Output

| Gear reducer flanged shaft | | | | Mounting flanged | | |
|---|---|---|---|---|---|---|
| M | 095 | M | 1 | A | 30 | b |

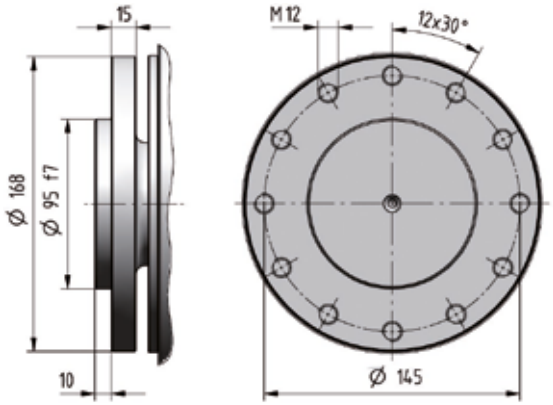

# 004A - Input side details

**Input**

| Gear reducer cylindrical shaft end | | Shaft length |
|---|---|---|
| C... | x | ... |

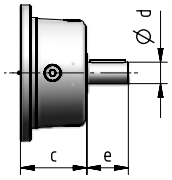


**Input**

| Bevel helical input flange | | Shaft length |
|---|---|---|
| J... | x | ... |

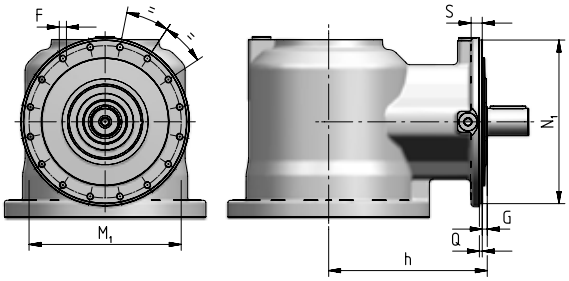


| Train of gears | $N_1$ ∅ h6 | Q | $M_1$ ∅ | F ∅ | G | S | h |
|---|---|---|---|---|---|---|---|
| **2EB** | 184 | 3,5 | 171 | M8 (n. 12) | 10 | 12 | 185 |
| **3EB, 4EB** | 184 | 3,5 | 171 | M8 (n. 12) | 10 | 12 | 150 |

4

004A

| Cylindrical Shaft End Type - CODE | Suggested mating dimensions |
|---|---|
| **J19 x 40** | |
| **J24 x 50** | |
| **C30 x 58**<br>**J30 x 58** | |
| **C38 x 58** | |
| **C48 x 82** | |

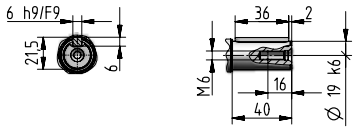


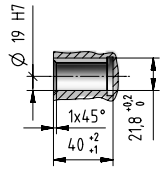


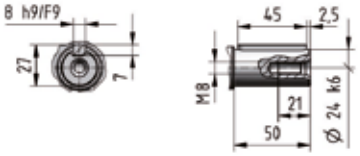


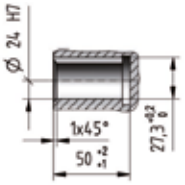


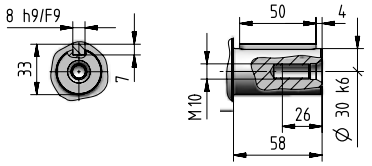


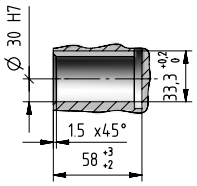


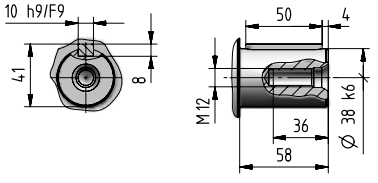


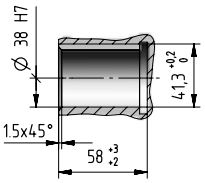


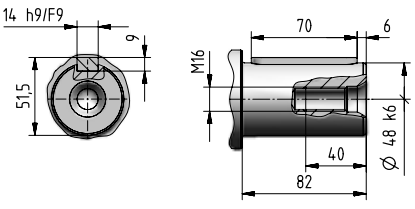


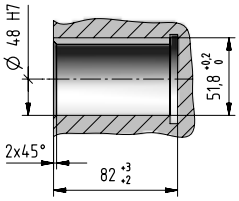

# 004A - Input side details

**Input**

**IEC electric motor adapter**

**I... x ...**

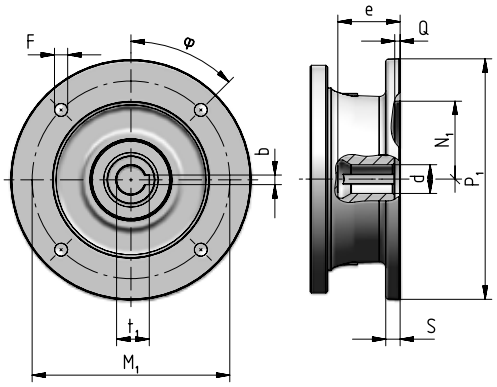


| Motor size IEC | Code | $P_1$ ∅ | S | d ∅ | e max | b F9 | $t_1$ | $M_1$ | F ∅ | φ | $N_1$ ∅ G7 | Q |
|---|---|---|---|---|---|---|---|---|---|---|---|---|
| **71** | **I14×160** | 160 | – | 14 F6 | 32 | 5 | 16,3 | 130 | M8 × 16 (n.4) | 45° | 110 | 4,5 |
| **80** | **I19×200** | 200 | 12 | 19 F6 | 41,5 | 6 | 21,8 | 165 | 11 (n.4) | 45° | 130 | 4,5 |
| **90** | **I24×200** | 200 | 12 | 24 F6 | 52 | 8 | 27,3 | 165 | 11 (n.4) | 45° | 130 | 4,5 |
| **100** | **I28×250** | 250 | 14 | 28 F6 | 62 | 8 | 31,3 | 215 | 14 (n.4) | 45° | 180 | 5 |
| **112** | **I28×250** | 250 | 14 | 28 F6 | 62 | 8 | 31,3 | 215 | 14 (n.4) | 45° | 180 | 5 |
| **132** | **I38×300** | 300 | 14 | 38 F6 | 82 | 10 | 41,3 | 265 | 14 (n.4) | 45° | 230 | 5 |
| **160** | **I42×350** | 350 | 15 | 42 F6 | 113 | 12 | 45,3 | 300 | 18 (n.4) | 45° | 250 | 6 |
| **180** | **I48×350** | 350 | 15 | 48 F6 | 113 | 14 | 51,8 | 300 | 18 (n.4) | 45° | 250 | 6 |
| **200** | **I55×400** | 400 | 15 | 55 E6 | 113 | 16 | 59,3 | 350 | 18 (n.4) | 45° | 300 | 6 |
| **225** | **I60×450** | 450 | 18 | 60 E6 | 143 | 18 | 64,4 | 400 | 18 (n.8) | 22,5° | 350 | 6 |

**Input**

**Universal flange adapter**

**U**

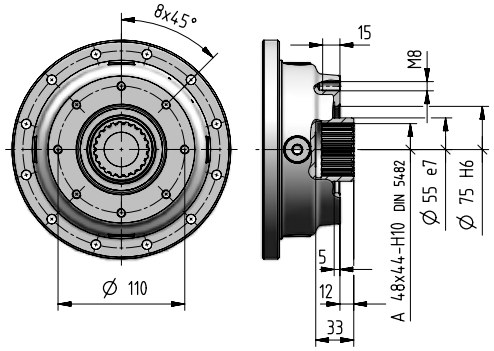


For more information see ch. 8.7

# 004A - Accessories

**Stop washer** | Code: **,SW058** [ included ]

kg 0,24

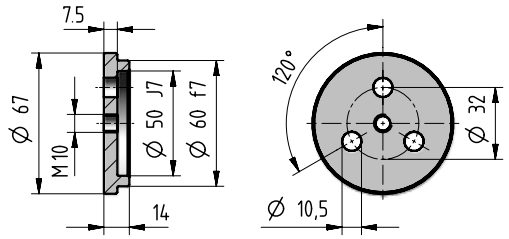


**Stop washer** | Code: **,SW062** [ included ]

kg 0,28

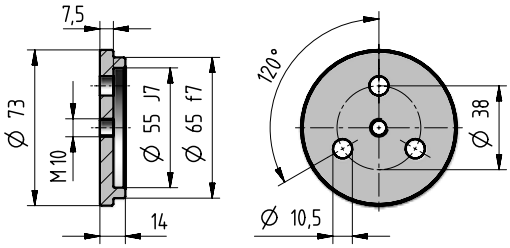


**Splined bush** | Code: **,SB058** [ included ]

kg 1,4

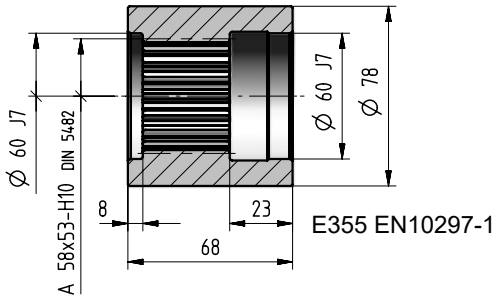


**Splined bush** | Code: **,SB062** [ included ]

kg 1,7

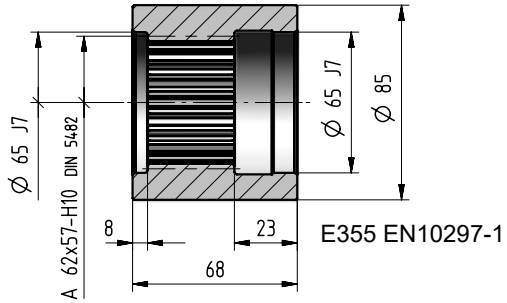


**Wheel flange** | Code: **,WF058** [ included ]

kg 3,2

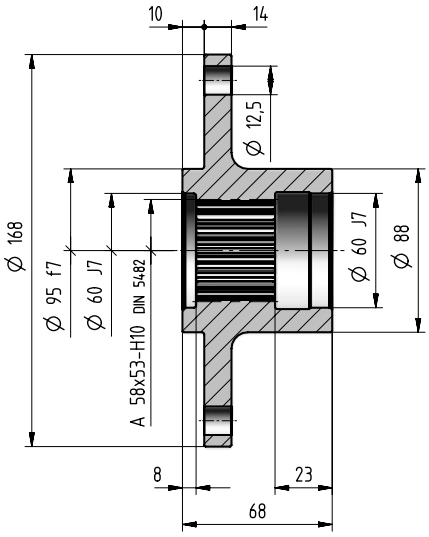


**Wheel flange** | Code: **,WF062** [ included ]

kg 4

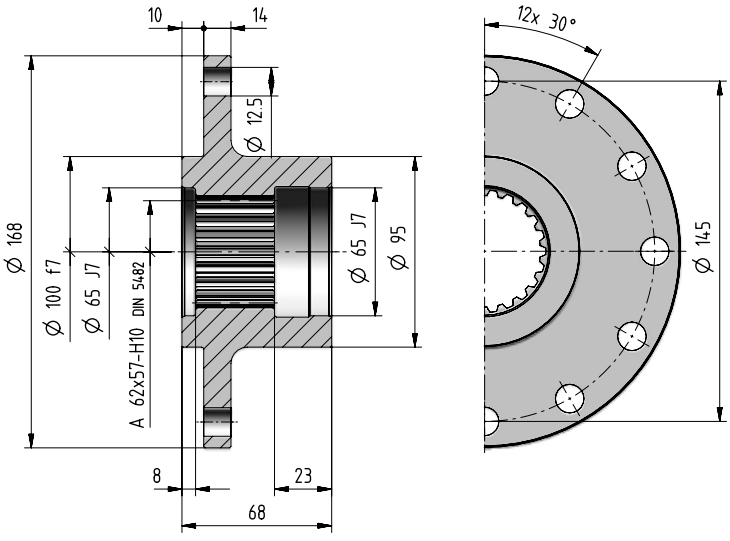


4

004A

## Splined bar | Code: ,SC058

kg 2,8

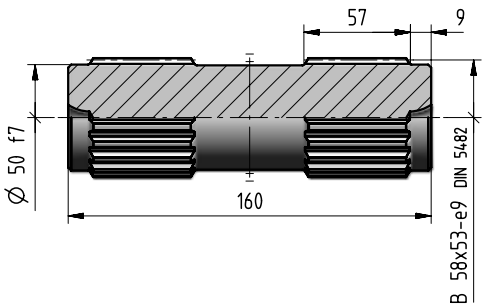


## Splined bar | Code: ,SC062

kg 3,3

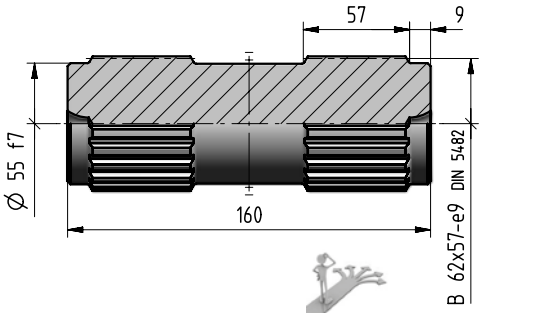


## Pinion gear

[ included ]

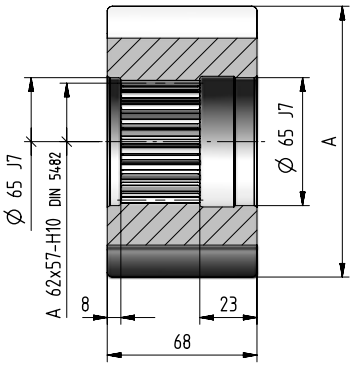


| $m_P$ | $z_P$ | x | A ∅ h9 | Code | kg |
|---|---|---|---|---|---|
| 10 | 11 | 0,5 | 139 | **,R006DA** | 4,5 |
| 10 | 12 | 0,5 | 149 | **,R006DB** | 5,5 |
| 8 | 13 | 0,5 | 127 | **,R006CC** | 3,8 |
| 8 | 14 | 0,5 | 135 | **,R006CD** | 4,5 |
| 8 | 15 | 0,5 | 143 | **,R006CE** | 5,3 |
| 8 | 16 | 0,5 | 149,5 | **,R006CF** | 6,2 |

## Torque arm | Code: ,TA10b

[ included ]

kg 3

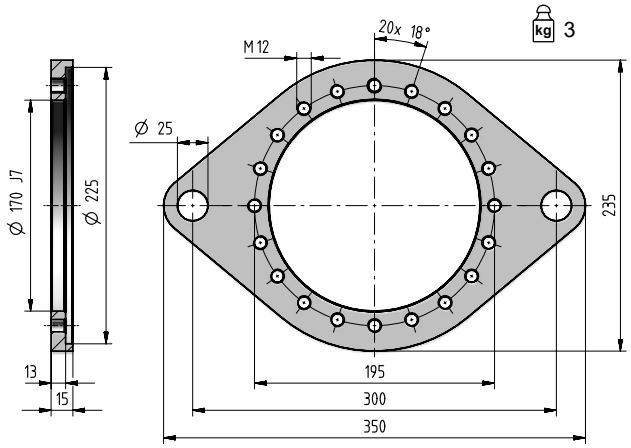


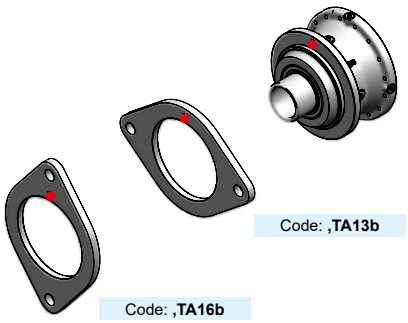

Code: ,TA13b

Code: ,TA16b

If an already mounted torque arm is required, state the relevant position between torque arm and gear reducer. This position is given by the flange upper reference hole (stated in red in the figure).

- Reference hole for the identification of the mounting position

## Shrink disc | Code: ,SD080

kg 2,4

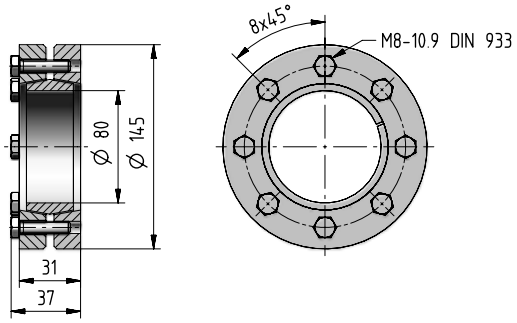


## Shrink disc | Code: ,SD090

kg 3,3

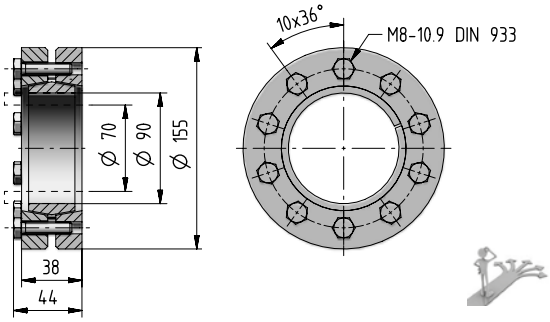

# 004A - Radial loads $F_{r2}$ [N] and axial loads $F_{a2}$ [N]

Radial loads $\boldsymbol{F}_{r2\ adm}$ and axial loads $\boldsymbol{F}_{a2\ adm}$ admitted on low speed shaft end of gear reducer.
For more information see ch. 2.2.

**Output side:** **C060M1 F20b**
**S058M1 F20b**
**C060M1 P20b**
**S058M1 P20b**

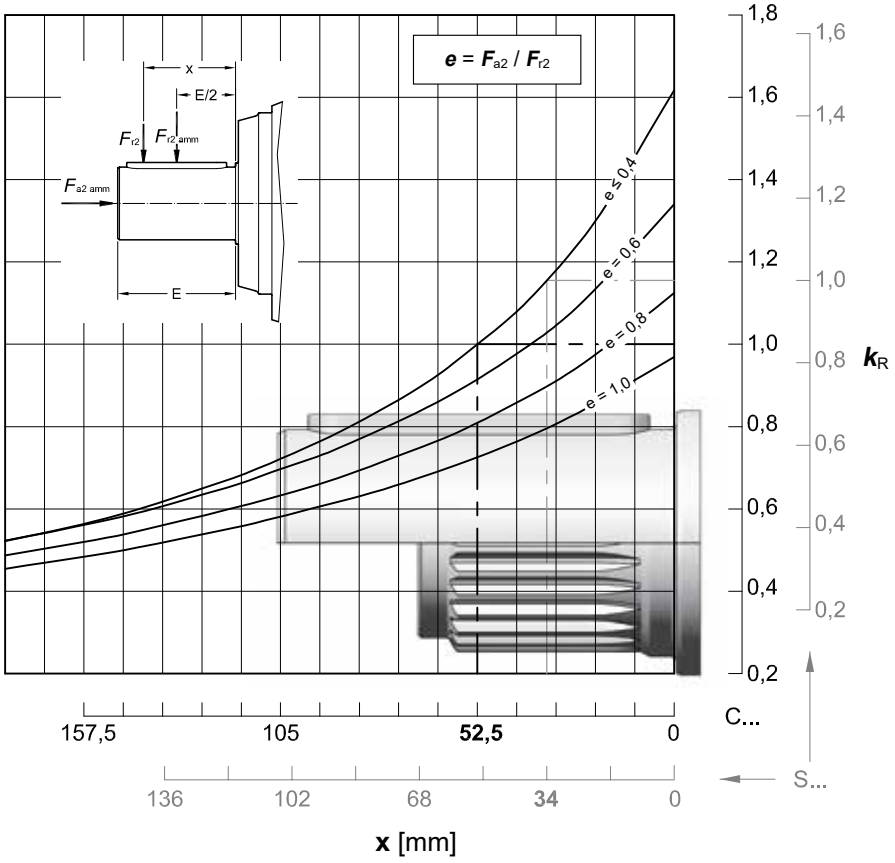


| $n_2 \times L_h$ | $F_{r2\ adm}$ | | $F_{a2\ adm}$ | $F_{a2\ adm}$ |
|---|---|---|---|---|
| min$^{-1}$ · h | C ... | S ... | ← | → |
| **< 18 000** | 56 000 | 63 000 | 63 000 | 80 000 |
| **22 400** | 53 000 | 63 000 | 60 000 | 75 000 |
| **28 000** | 50 000 | 60 000 | 56 000 | 71 000 |
| **35 500** | 47 500 | 56 000 | 53 000 | 67 000 |
| **45 000** | 45 000 | 50 000 | 50 000 | 63 000 |
| **56 000** | 40 000 | 47 500 | 45 000 | 56 000 |
| **71 000** | 37 500 | 45 000 | 42 500 | 53 000 |
| **90 000** | 35 500 | 42 500 | 40 000 | 50 000 |
| **112 000** | 33 500 | 37 500 | 37 500 | 47 500 |
| **140 000** | 31 500 | 35 500 | 35 500 | 45 000 |
| **180 000** | 28 000 | 33 500 | 31 500 | 40 000 |
| **224 000** | 26 500 | 31 500 | 30 000 | 37 500 |
| **280 000** | 25 000 | 30 000 | 28 000 | 35 500 |
| **355 000** | 23 600 | 28 000 | 26 500 | 33 500 |
| **450 000** | 22 400 | 25 000 | 25 000 | 31 500 |
| **560 000** | 21 200 | 23 600 | 22 400 | 30 000 |
| **710 000** | 19 000 | 22 400 | 21 200 | 26 500 |
| **900 000** | 18 000 | 21 200 | 20 000 | 25 000 |
| **1 120 000** | 17 000 | 19 000 | 19 000 | 23 600 |
| **1 400 000** | 16 000 | 18 000 | 17 000 | 22 400 |
| **1 800 000** | 15 000 | 17 000 | 16 000 | 20 000 |
| **2 240 000** | 14 000 | 16 000 | 15 000 | 19 000 |
| **2 800 000** | 12 500 | 15 000 | 14 000 | 18 000 |
| **max** | **56 000** | **63 000** | **63 000** | **80 000** |

# 004A - Radial loads $F_{r2}$ [N] and axial loads $F_{a2}$ [N]

**Output side:** **C070M1 F30b**
**S062M1 F30b**
**C070M1 P30b**
**S062M1 P30b**

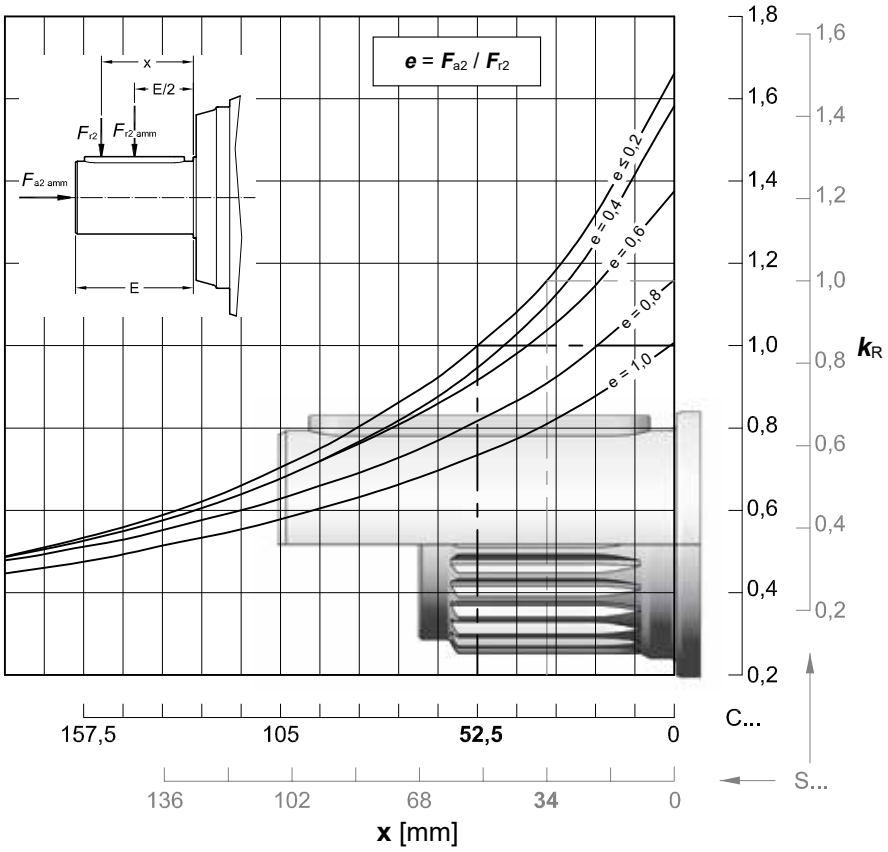


| $n_2 \times L_h$ | $F_{r2\ adm}$ | | $F_{a2\ adm}$ | $F_{a2\ adm}$ |
|---|---|---|---|---|
| min$^{-1}$ · h | C ... | S ... | ← | → |
| **< 18 000** | 67 000 | 80 000 | 63 000 | 106 000 |
| **22 400** | 67 000 | 75 000 | 63 000 | 100 000 |
| **28 000** | 60 000 | 71 000 | 63 000 | 95 000 |
| **35 500** | 56 000 | 67 000 | 63 000 | 90 000 |
| **45 000** | 53 000 | 63 000 | 63 000 | 85 000 |
| **56 000** | 50 000 | 56 000 | 56 000 | 80 000 |
| **71 000** | 45 000 | 53 000 | 53 000 | 71 000 |
| **90 000** | 42 500 | 50 000 | 50 000 | 67 000 |
| **112 000** | 40 000 | 47 500 | 47 500 | 63 000 |
| **140 000** | 37 500 | 45 000 | 45 000 | 60 000 |
| **180 000** | 35 500 | 40 000 | 40 000 | 56 000 |
| **224 000** | 33 500 | 37 500 | 37 500 | 50 000 |
| **280 000** | 30 000 | 35 500 | 35 500 | 47 500 |
| **355 000** | 28 000 | 33 500 | 33 500 | 45 000 |
| **450 000** | 26 500 | 31 500 | 31 500 | 42 500 |
| **560 000** | 25 000 | 28 000 | 28 000 | 40 000 |
| **710 000** | 23 600 | 26 500 | 26 500 | 35 500 |
| **900 000** | 21 200 | 25 000 | 25 000 | 33 500 |
| **1 120 000** | 20 000 | 23 600 | 26 000 | 31 500 |
| **1 400 000** | 19 000 | 22 400 | 22 400 | 30 000 |
| **1 800 000** | 17 000 | 20 000 | 20 000 | 28 000 |
| **2 240 000** | 16 000 | 19 000 | 19 000 | 26 500 |
| **2 800 000** | 15 000 | 18 000 | 18 000 | 23 600 |
| **max** | **67 000** | **80 000** | **63 000** | **106 000** |

**Output side:** **C065M1 F30b**
**C065M1 P30b**

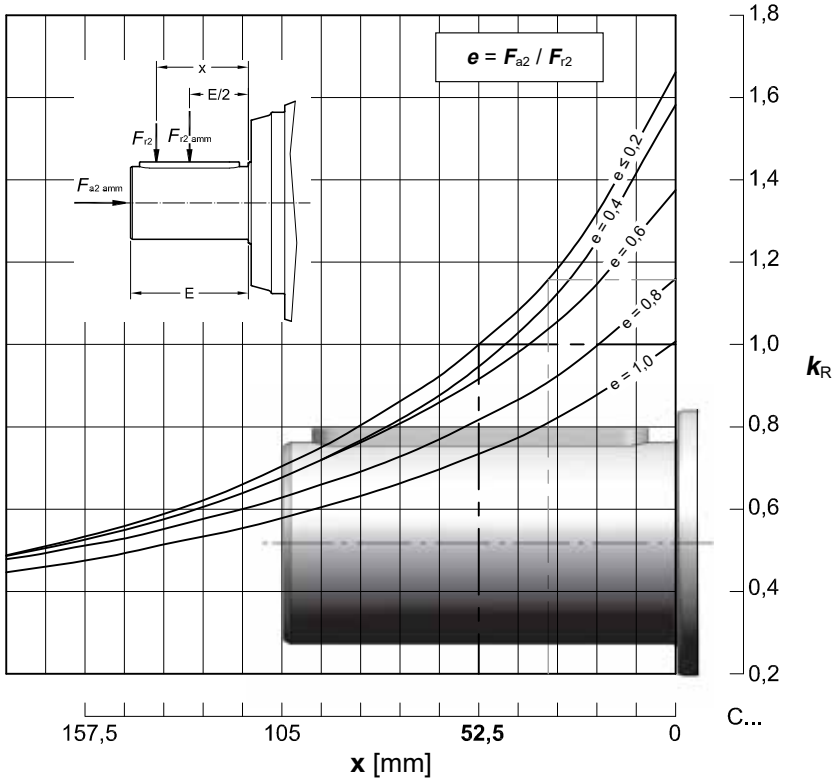


| $n_2 \times L_h$ | $F_{r2\ adm}$ | $F_{a2\ adm}$ | $F_{a2\ adm}$ |
|---|---|---|---|
| min$^{-1}$ · h | C ... | ← | → |
| **< 18 000** | 67 000 | 63 000 | 106 000 |
| **22 400** | 67 000 | 63 000 | 100 000 |
| **28 000** | 60 000 | 63 000 | 95 000 |
| **35 500** | 56 000 | 63 000 | 90 000 |
| **45 000** | 53 000 | 63 000 | 85 000 |
| **56 000** | 50 000 | 56 000 | 80 000 |
| **71 000** | 45 000 | 53 000 | 71 000 |
| **90 000** | 42 500 | 50 000 | 67 000 |
| **112 000** | 40 000 | 47 500 | 63 000 |
| **140 000** | 37 500 | 45 000 | 60 000 |
| **180 000** | 35 500 | 40 000 | 56 000 |
| **224 000** | 33 500 | 37 500 | 50 000 |
| **280 000** | 30 000 | 35 500 | 47 500 |
| **355 000** | 28 000 | 33 500 | 45 000 |
| **450 000** | 26 500 | 31 500 | 42 500 |
| **560 000** | 25 000 | 28 000 | 40 000 |
| **710 000** | 23 600 | 26 500 | 35 500 |
| **900 000** | 21 200 | 25 000 | 33 500 |
| **1 120 000** | 20 000 | 26 000 | 31 500 |
| **1 400 000** | 19 000 | 22 400 | 30 000 |
| **1 800 000** | 17 000 | 20 000 | 28 000 |
| **2 240 000** | 16 000 | 19 000 | 26 500 |
| **2 800 000** | 15 000 | 18 000 | 23 600 |
| **max** | **67 000** | **63 000** | **106 000** |

# 004A - Radial $F_{r1}$ [N] and axial loads $F_{a2}$ [N]

Radial loads $F_{r1\ adm}$ admitted on high speed shaft end of **Inline** gear reducers.
For more information see ch. 2.2.

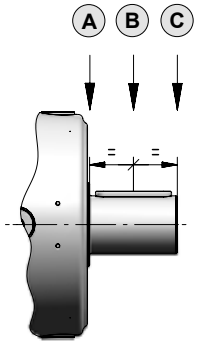


| $n_1 \times L_h$ | Train of gears | | | | | | | | | | | |
|---|---|---|---|---|---|---|---|---|---|---|---|---|
| | 1EL | | | 2EL | | | 3EL | | | 4EL | | |
| | A | B | C | A | B | C | A | B | C | A | B | C |
| **900 000** | 20 000 | 14 000 | 10 600 | 14 000 | 8 500 | 5 300 | 6 300 | 4 250 | 3 350 | 6 300 | 4 250 | 3 350 |
| **1 120 000** | 19 000 | 12 500 | 9 500 | 13 200 | 8 000 | 5 000 | 5 600 | 4 000 | 3 150 | 5 600 | 4 000 | 3 150 |
| **1 400 000** | 17 000 | 11 800 | 9 000 | 11 800 | 7 100 | 4 500 | 5 300 | 3 750 | 2 800 | 5 300 | 3 750 | 2 800 |
| **1 800 000** | 16 000 | 10 600 | 8 000 | 11 200 | 6 700 | 4 250 | 5 000 | 3 350 | 2 650 | 5 000 | 3 350 | 2 650 |
| **2 240 000** | 15 000 | 10 000 | 7 500 | 10 000 | 6 300 | 4 000 | 4 500 | 3 150 | 2 500 | 4 500 | 3 150 | 2 500 |
| **2 800 000** | 14 000 | 9 500 | 7 100 | 9 500 | 5 600 | 3 550 | 4 250 | 3 000 | 2 240 | 4 250 | 3 000 | 2 240 |
| **3 550 000** | 12 500 | 8 500 | 6 700 | 9 000 | 5 300 | 3 350 | 4 000 | 2 800 | 2 120 | 4 000 | 2 800 | 2 120 |
| **4 500 000** | 11 800 | 8 000 | 6 000 | 8 000 | 5 000 | 3 150 | 3 550 | 2 500 | 1 900 | 3 550 | 2 500 | 1 900 |
| **5 600 000** | 11 200 | 7 500 | 5 600 | 7 500 | 4 500 | 2 800 | 3 350 | 2 360 | 1 800 | 3 350 | 2 360 | 1 800 |
| **7 100 000** | 10 000 | 6 700 | 5 300 | 7 100 | 4 250 | 2 650 | 3 150 | 2 120 | 1 700 | 3 150 | 2 120 | 1 700 |
| **9 000 000** | 9 500 | 6 300 | 4 750 | 6 300 | 4 000 | 2 500 | 2 800 | 2 000 | 1 500 | 2 800 | 2 000 | 1 500 |
| **11 200 000** | 8 500 | 6 000 | 4 500 | 6 000 | 3 550 | 2 240 | 2 650 | 1 900 | 1 400 | 2 650 | 1 900 | 1 400 |
| **14 000 000** | 8 000 | 5 600 | 4 250 | 5 600 | 3 350 | 2 120 | 2 500 | 1 700 | 1 320 | 2 500 | 1 700 | 1 320 |
| **18 000 000** | 7 500 | 5 000 | 3 750 | 5 000 | 3 150 | 1 900 | 2 240 | 1 600 | 1 180 | 2 240 | 1 600 | 1 180 |
| **22 400 000** | 6 700 | 4 750 | 3 550 | 4 750 | 2 800 | 1 800 | 2 120 | 1 500 | 1 120 | 2 120 | 1 500 | 1 120 |
| **28 000 000** | 6 300 | 4 250 | 3 350 | 4 500 | 2 650 | 1 700 | 2 000 | 1 400 | 1 060 | 2 000 | 1 400 | 1 060 |
| **35 500 000** | 6 000 | 4 000 | 3 000 | 4 000 | 2 500 | 1 600 | 1 800 | 1 250 | 950 | 1 800 | 1 250 | 950 |
| **45 000 000** | 5 300 | 3 750 | 2 800 | 3 750 | 2 240 | 1 400 | 1 700 | 1 180 | 900 | 1 700 | 1 180 | 900 |

**Note:** In the case of the input with a fan, using the Fan Cooling accessory on page 7.10 multiply the values in the table by 0.63.

Radial loads $F_{r1adm}$ admitted on high speed shaft end of **Bevel helical** gear reducers.
For more information see ch. 2.2.

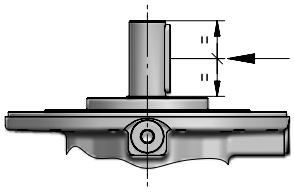

| $n_1 \times L_h$ | Train of gears | | | | | |
|---|---|---|---|---|---|---|
| | 2EB | | 3EB | | 4EB | |
| | $i_N \leq 25$ | $i_N \geq 28$ | $i_N \leq 100$ | $i_N \geq 112$ | $i_N \leq 315$ | $i_N \geq 355$ |
| **900 000** | 4 000 | 3 350 | 2 800 | 2 360 | 2 800 | 2 360 |
| **1 120 000** | 3 750 | 3 150 | 2 650 | 2 240 | 2 650 | 2 240 |
| **1 400 000** | 3 550 | 2 800 | 2 360 | 2 000 | 2 360 | 2 000 |
| **1 800 000** | 3 150 | 2 650 | 2 240 | 1 900 | 2 240 | 1 900 |
| **2 240 000** | 3 000 | 2 500 | 2 000 | 1 700 | 2 000 | 1 700 |
| **2 800 000** | 2 800 | 2 240 | 1 900 | 1 600 | 1 900 | 1 600 |
| **3 550 000** | 2 500 | 2 120 | 1 800 | 1 500 | 1 800 | 1 500 |
| **4 500 000** | 2 360 | 2 000 | 1 600 | 1 400 | 1 600 | 1 400 |
| **5 600 000** | 2 240 | 1 800 | 1 500 | 1 320 | 1 500 | 1 320 |
| **7 100 000** | 2 000 | 1 700 | 1 400 | 1 180 | 1 400 | 1 180 |
| **9 000 000** | 1 900 | 1 600 | 1 320 | 1 120 | 1 320 | 1 120 |
| **11 200 000** | 1 700 | 1 400 | 1 180 | 1 000 | 1 180 | 1 000 |
| **14 000 000** | 1 600 | 1 320 | 1 120 | 950 | 1 120 | 950 |
| **18 000 000** | 1 500 | 1 250 | 1 000 | 850 | 1 000 | 850 |
| **22 400 000** | 1 400 | 1 120 | 950 | 800 | 950 | 800 |
| **28 000 000** | 1 250 | 1 060 | 900 | 750 | 900 | 750 |
| **35 500 000** | 1 180 | 1 000 | 800 | 710 | 800 | 710 |
| **45 000 000** | 1 120 | 900 | 750 | 630 | 750 | 630 |

## Index


| | |
|---|---|
| Data and performance summary | 4.74 |
| Main Dimensions | 4.76 |
| Output side details | 4.80 |
| Input side details | 4.84 |
| Accessories | 4.86 |
| Radial loads $F_{r2}$ and axial loads $F_{a2}$ | 4.88 |
| Radial loads $F_{r1}$ on input shaft | 4.90 |

# 006A - Data and performance summary

| | $i_N$ | $i_{eff}$ | $L_h$ = 10 000 h<br>$n_1$ min$^{-1}$<br>$n_2$ min$^{-1}$<br>$M_{N2}$ N m<br>1 400 | 900 | 500 | $M_{N2max}$<br>$M_{2max}$<br>N m | $n_{1max}$<br>$n_{1peak}$<br>min$^{-1}$ | $n_1$ = 1 400 min$^{-1}$<br>Pt [kW] at 20°C 40°C<br>– | | |
|---|---|---|---|---|---|---|---|---|---|---|
| 1EL | 3,55 | **3,52** | 398<br>2 560 | 256<br>2 920 | 142<br>3 480 | 4 750<br>5 600 | 2 500<br>2 800 | 19<br>14 | 28<br>21,2 | 37,5<br>28 |
| | 4,25 | **4,17** | 335<br>2 640 | 216<br>3 010 | 120<br>3 600 | 6 300<br>7 500 | 2 800<br>3 550 | | | |
| | 5 | **5,29** | 264<br>2 760 | 170<br>3 150 | 94,4<br>3 270 | 5 080<br>6 300 | 2 800<br>4 000 | | | |
| | 6 | **6,21** | 225<br>2 590 | 145<br>2 670 | 80,5<br>2 760 | 4 270<br>5 300 | 2 800<br>4 000 | | | |
| | 7,1 | **7,64** | 183<br>1 900 | 118<br>1 950 | 65,5<br>2 020 | 3 110<br>4 500 | 2 800<br>4 000 | | | |
| 2EL | 12,5 | **12,4** | 113<br>3 100 | 72,8<br>3 540 | 40,4<br>4 220 | 4 750<br>5 600 | 2 800<br>3 150 | 12,5<br>9,5 | 19<br>14,5 | 25,7<br>19,5 |
| | 14 | **14,7** | 95,4<br>3 670 | 61,3<br>4 200 | 34,1<br>4 370 | 6 300<br>7 500 | 2 800<br>3 150 | | | |
| | 16 | **17,4** | 80,4<br>3 790 | 51,7<br>4 250 | 28,7<br>4 410 | 6 300<br>7 500 | 3 150<br>4 000 | | | |
| | 18 | **18,6** | 75,2<br>3 320 | 48,3<br>3 410 | 26,9<br>3 540 | 5 300<br>6 300 | 2 800<br>3 150 | | | |
| | 22,4 | **22,1** | 63,4<br>3 960 | 40,7<br>4 320 | 22,6<br>4 480 | 6 300<br>7 500 | 3 150<br>4 000 | | | |
| | 25 | **25,9** | 54,0<br>3 750 | 34,7<br>3 850 | 19,3<br>3 990 | 6 170<br>7 500 | 3 150<br>4 000 | | | |
| | 28 | **28** | 50,0<br>3 400 | 32,1<br>3 500 | 17,8<br>3 630 | 5 300<br>6 300 | 3 150<br>4 000 | | | |
| | 31,5 | **31,9** | 43,9<br>2 740 | 28,2<br>2 810 | 15,7<br>2 920 | 4 490<br>6 500 | 3 150<br>4 000 | | | |
| | 35,5 | **32,9** | 42,6<br>3 440 | 27,4<br>3 530 | 15,2<br>3 660 | 5 300<br>6 300 | 3 150<br>4 000 | | | |
| | 40 | **40,4** | 34,6<br>3 470 | 22,3<br>3 570 | 12,4<br>3 700 | 5 300<br>6 300 | 3 150<br>4 000 | | | |
| | 45 | **47,5** | 29,5<br>2 940 | 19,0<br>3 020 | 10,5<br>3 130 | 4 500<br>5 300 | 3 150<br>4 000 | | | |
| 3EL | 50 | **50,6** | 27,6<br>4 420 | 17,8<br>4 540 | 9,87<br>4 710 | 6 300<br>7 500 | 2 800<br>3 150 | 9,5<br>7,1 | 14<br>10,6 | 18,5<br>14 |
| | 63 | **61,1** | 22,9<br>4 470 | 14,7<br>4 600 | 8,18<br>4 790 | 6 300<br>7 500 | 3 150<br>4 000 | | | |
| | 71 | **72,5** | 19,3<br>4 520 | 12,4<br>4 640 | 6,90<br>4 920 | 6 300<br>7 500 | 3 150<br>4 000 | | | |
| | 80 | **76,2** | 18,4<br>4 530 | 11,8<br>4 660 | 6,56<br>4 960 | 6 300<br>7 500 | 2 800<br>3 150 | | | |
| | 90 | **92** | 15,2<br>4 590 | 9,79<br>4 710 | 5,44<br>5 100 | 6 300<br>7 500 | 3 150<br>4 000 | | | |
| | 100 | **105** | 13,4<br>4 110 | 8,60<br>4 220 | 4,78<br>4 380 | 6 300<br>7 500 | 3 150<br>4 000 | | | |
| | 112 | **109** | 12,9<br>4 630 | 8,28<br>4 780 | 4,60<br>5 230 | 6 300<br>7 500 | 3 150<br>4 000 | | | |
| | 125 | **124** | 11,3<br>4 670 | 7,25<br>4 880 | 4,03<br>5 200 | 6 300<br>7 500 | 3 150<br>4 000 | | | |
| | 140 | **136** | 10,3<br>4 700 | 6,61<br>4 950 | 3,67<br>5 410 | 6 300<br>7 500 | 3 150<br>4 000 | | | |
| | 160 | **157** | 8,89<br>4 740 | 5,72<br>5 060 | 3,18<br>5 530 | 6 300<br>7 500 | 3 150<br>4 000 | | | |
| | 180 | **189** | 7,42<br>4 610 | 4,77<br>4 740 | 2,65<br>4 910 | 6 300<br>7 500 | 3 150<br>4 000 | | | |
| | 200 | **203** | 6,91<br>3 840 | 4,44<br>4 080 | 2,47<br>4 460 | 5 300<br>6 300 | 3 150<br>4 000 | | | |
| | 224 | **221** | 6,32<br>4 270 | 4,06<br>4 390 | 2,26<br>4 550 | 6 300<br>7 500 | 3 150<br>4 000 | | | |
| | 250 | **239** | 5,85<br>3 920 | 3,76<br>4 190 | 2,09<br>4 580 | 5 300<br>6 300 | 3 150<br>4 000 | | | |

| | $i_N$ | $i_{eff}$ | $L_h$ = 10 000 h<br>$n_1$ min$^{-1}$<br>$n_2$ min$^{-1}$<br>$M_{N2}$ N m<br>1 400 | 900 | 500 | $M_{N2max}$<br>$M_{2max}$<br>N m | $n_{1max}$<br>$n_{1peak}$<br>min$^{-1}$ | $n_1$ = 1 400 min$^{-1}$<br>Pt [kW] at 20°C 40°C<br>– | | |
|---|---|---|---|---|---|---|---|---|---|---|
| 4EL | 180 | **175** | 8,01<br>4 810 | 5,15<br>5 140 | 2,86<br>5 620 | 6 300<br>7 500 | 2 800<br>3 150 | 8<br>6 | 12,2<br>9,25 | 16<br>12,2 |
| | 200 | **207** | 6,75<br>4 930 | 4,34<br>5 280 | 2,41<br>5 770 | 6 300<br>7 500 | 2 800<br>3 150 | | | |
| | 250 | **250** | 5,60<br>5 080 | 3,60<br>5 430 | 2,00<br>5 930 | 6 300<br>7 500 | 3 150<br>4 000 | | | |
| | 280 | **296** | 4,73<br>5 210 | 3,04<br>5 570 | 1,69<br>6 080 | 6 300<br>7 500 | 3 150<br>4 000 | | | |
| | 315 | **317** | 4,41<br>5 260 | 2,84<br>5 630 | 1,58<br>6 080 | 6 300<br>7 500 | 3 150<br>4 000 | | | |
| | 355 | **357** | 3,93<br>5 360 | 2,52<br>5 730 | 1,40<br>6 260 | 6 300<br>7 500 | 3 150<br>4 000 | | | |
| | 400 | **422** | 3,32<br>5 490 | 2,13<br>5 870 | 1,19<br>6 300 | 6 300<br>7 500 | 3 150<br>4 000 | | | |
| | 450 | **452** | 3,09<br>5 550 | 1,99<br>5 940 | 1,11<br>6 300 | 6 300<br>7 500 | 3 150<br>4 000 | | | |
| | 500 | **517** | 2,71<br>5 670 | 1,74<br>6 060 | 0,968<br>6 300 | 6 300<br>7 500 | 3 150<br>4 000 | | | |
| | 560 | **566** | 2,47<br>5 740 | 1,59<br>6 080 | 0,883<br>6 300 | 6 300<br>7 500 | 3 150<br>4 000 | | | |
| | 630 | **611** | 2,29<br>5 810 | 1,47<br>6 210 | 0,819<br>6 300 | 6 300<br>7 500 | 3 150<br>4 000 | | | |
| | 710 | **732** | 1,91<br>5 970 | 1,23<br>6 300 | 0,683<br>6 300 | 6 300<br>7 500 | 3 150<br>4 000 | | | |
| | 800 | **838** | 1,67<br>6 060 | 1,07<br>6 300 | 0,597<br>6 300 | 6 300<br>7 500 | 3 150<br>4 000 | | | |
| | 900 | **916** | 1,53<br>6 180 | 0,983<br>6 300 | 0,546<br>6 300 | 6 300<br>7 500 | 3 150<br>4 000 | | | |
| | 1000 | **970** | 1,44<br>6 160 | 0,928<br>6 300 | 0,516<br>6 300 | 6 300<br>7 500 | 3 150<br>4 000 | | | |
| | 1120 | **1122** | 1,25<br>6 290 | 0,802<br>6 300 | 0,446<br>6 300 | 6 300<br>7 500 | 3 150<br>4 000 | | | |
| | 1250 | **1248** | 1,12<br>5 030 | 0,721<br>5 300 | 0,401<br>5 300 | 5 300<br>6 300 | 3 150<br>4 000 | | | |
| | 1400 | **1344** | 1,04<br>6 300 | 0,669<br>6 300 | 0,372<br>6 300 | 6 300<br>7 500 | 3 150<br>4 000 | | | |
| | 1600 | **1611** | 0,869<br>5 260 | 0,559<br>5 410 | 0,310<br>5 600 | 6 300<br>7 500 | 3 150<br>4 000 | | | |
| | 1800 | **1730** | 0,809<br>5 280 | 0,520<br>5 300 | 0,289<br>5 300 | 5 300<br>6 300 | 3 150<br>4 000 | | | |
| | 2000 | **2043** | 0,685<br>5 300 | 0,440<br>5 300 | 0,245<br>5 300 | 5 300<br>6 300 | 3 150<br>4 000 | | | |
| | 2500 | **2399** | 0,584<br>5 300 | 0,375<br>5 300 | 0,208<br>5 300 | 5 300<br>6 300 | 3 150<br>4 000 | | | |
| | 2800 | **2947** | 0,475<br>4 730 | 0,305<br>5 060 | 0,170<br>5 300 | 5 300<br>6 300 | 3 150<br>4 000 | | | |
| | 3550 | **3460** | 0,405<br>4 500 | 0,260<br>4 500 | 0,145<br>4 500 | 4 500<br>5 300 | 3 150<br>4 000 | | | |

In case of alternative output design, refer to torque limits at page 4.88, if any.

# 006A - Data and performance summary

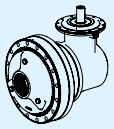

| | $i_N$ | $i_{eff}$ | $L_h$ = 10 000 h<br>$n_1$ min$^{-1}$<br>$n_2$ min$^{-1}$<br>$M_{N2}$ N m<br>1 400 | 900 | 500 | $M_{N2max}$<br>$M_{2max}$<br>N m | $n_{1max}$<br>$n_{1peak}$<br>min$^{-1}$ | $n_1$ = 1 400 min$^{-1}$<br>Pt [kW] at 20°C 40°C<br>– | | |
|---|---|---|---|---|---|---|---|---|---|---|
| 2EB | 9 | **8,79** | 159<br>1 930 | 102<br>2 210 | 56,9<br>2 630 | 3 070<br>3 870 | 2 800<br>4 000 | 13,2<br>10 | 20<br>15 | 26,5<br>20 |
| | 10 | **10,4** | 134<br>2 290 | 86,3<br>2 620 | 47,9<br>3 120 | 3 640<br>4 500 | 2 800<br>4 000 | | | |
| | 11,2 | **11,1** | 126<br>1 960 | 81,1<br>2 240 | 45,1<br>2 670 | 3 070<br>3 870 | 3 150<br>4 000 | | | |
| | 12,5 | **13,2** | 106<br>2 910 | 68,0<br>3 320 | 37,8<br>3 460 | 4 620<br>5 800 | 2 800<br>4 000 | | | |
| | 14 | **15,5** | 90,1<br>2 740 | 57,9<br>2 820 | 32,2<br>2 920 | 4 500<br>5 300 | 2 800<br>4 000 | | | |
| | 16 | **16,7** | 83,8<br>2 950 | 53,9<br>3 370 | 29,9<br>3 510 | 4 620<br>5 800 | 3 150<br>4 000 | | | |
| | 20 | **19,6** | 71,4<br>2 780 | 45,9<br>2 860 | 25,5<br>2 970 | 4 500<br>5 300 | 3 150<br>4 000 | | | |
| | 22,4 | **21,2** | 66,1<br>3 200 | 42,5<br>3 360 | 23,6<br>3 560 | 3 980<br>4 870 | 3 150<br>4 000 | | | |
| | 25 | **24,9** | 56,3<br>2 820 | 36,2<br>2 900 | 20,1<br>3 010 | 4 500<br>5 300 | 3 150<br>4 000 | | | |
| | 28 | **26,5** | 52,9<br>2 140 | 34,0<br>2 440 | 18,9<br>2 910 | 3 160<br>3 870 | 3 150<br>4 000 | | | |
| | 31,5 | **31,1** | 45,1<br>2 510 | 29,0<br>2 870 | 16,1<br>3 050 | 3 710<br>4 500 | 3 150<br>4 000 | | | |
| 3EB | 31,5 | **30,9** | 45,3<br>3 170 | 29,1<br>3 630 | 16,2<br>4 130 | 4 130<br>5 600 | 3 550<br>4 000 | 10<br>7,5 | 15<br>11,2 | 19,5<br>15 |
| | 35,5 | **36,7** | 38,1<br>3 770 | 24,5<br>4 300 | 13,6<br>4 620 | 4 900<br>7 300 | 3 550<br>4 000 | | | |
| | 40 | **39** | 35,9<br>3 210 | 23,1<br>3 660 | 12,8<br>4 130 | 4 130<br>5 600 | 3 550<br>4 000 | | | |
| | 45 | **43,6** | 32,1<br>4 380 | 20,7<br>4 500 | 11,5<br>4 670 | 5 820<br>7 500 | 3 550<br>4 000 | | | |
| | 50 | **46,3** | 30,2<br>3 810 | 19,4<br>4 350 | 10,8<br>4 680 | 4 900<br>7 300 | 3 550<br>4 000 | | | |
| | 56 | **55,2** | 25,3<br>4 450 | 16,3<br>4 570 | 9,05<br>4 730 | 6 300<br>7 500 | 3 550<br>4 000 | | | |
| | 63 | **64,8** | 21,6<br>3 960 | 13,9<br>4 070 | 7,71<br>4 220 | 6 300<br>7 500 | 3 550<br>4 000 | | | |
| | 71 | **69,7** | 20,1<br>4 510 | 12,9<br>4 630 | 7,17<br>4 890 | 6 300<br>7 500 | 3 550<br>4 000 | | | |
| | 80 | **81,8** | 17,1<br>4 020 | 11,0<br>4 130 | 6,11<br>4 280 | 6 300<br>7 500 | 3 550<br>4 000 | | | |
| | 90 | **88,4** | 15,8<br>4 580 | 10,2<br>4 700 | 5,66<br>5 070 | 6 300<br>7 500 | 3 550<br>4 000 | | | |
| | 100 | **104** | 13,5<br>4 080 | 8,67<br>4 190 | 4,82<br>4 350 | 6 300<br>7 500 | 3 550<br>4 000 | | | |
| | 112 | **110** | 12,7<br>4 490 | 8,15<br>4 710 | 4,53<br>5 030 | 5 050<br>7 300 | 3 550<br>4 000 | | | |
| | 125 | **130** | 10,8<br>4 140 | 6,94<br>4 250 | 3,86<br>4 410 | 5 930<br>7 500 | 3 550<br>4 000 | | | |
| | 140 | **140** | 9,99<br>3 760 | 6,42<br>3 860 | 3,57<br>4 220 | 5 300<br>6 300 | 3 550<br>4 000 | | | |
| | 160 | **164** | 8,51<br>3 790 | 5,47<br>3 960 | 3,04<br>4 330 | 5 300<br>6 300 | 3 550<br>4 000 | | | |
| | 200 | **202** | 6,93<br>3 830 | 4,45<br>3 940 | 2,47<br>4 080 | 5 300<br>6 300 | 3 550<br>4 000 | | | |

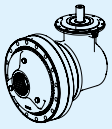

| | $i_N$ | $i_{eff}$ | $L_h$ = 10 000 h<br>$n_1$ min$^{-1}$<br>$n_2$ min$^{-1}$<br>$M_{N2}$ N m<br>1400 | 900 | 500 | $M_{N2max}$<br>$M_{2max}$<br>N m | $n_{1max}$<br>$n_{1peak}$<br>min$^{-1}$ | $n_1$ = 1 400 min$^{-1}$<br>Pt [kW] at 20°C 40°C<br>– | | |
|---|---|---|---|---|---|---|---|---|---|---|
| 4EB | 160 | **160** | 8,76<br>4 740 | 5,63<br>5 070 | 3,13<br>5 540 | 6 300<br>7 500 | 3 550<br>4 000 | 8<br>6,3 | 12,2<br>9,25 | 16,5<br>12,5 |
| | 180 | **181** | 7,72<br>4 840 | 4,97<br>5 170 | 2,76<br>5 650 | 6 300<br>7 500 | 3 550<br>4 000 | | | |
| | 200 | **193** | 7,27<br>4 880 | 4,67<br>5 220 | 2,60<br>5 700 | 6 300<br>7 500 | 3 550<br>4 000 | | | |
| | 224 | **229** | 6,12<br>5 010 | 3,94<br>5 350 | 2,19<br>5 850 | 6 300<br>7 500 | 3 550<br>4 000 | | | |
| | 250 | **240** | 5,82<br>5 050 | 3,74<br>5 400 | 2,08<br>5 900 | 6 300<br>7 500 | 3 550<br>4 000 | | | |
| | 280 | **290** | 4,83<br>5 190 | 3,10<br>5 550 | 1,72<br>6 050 | 6 300<br>7 500 | 3 550<br>4 000 | | | |
| | 315 | **305** | 4,59<br>5 230 | 2,95<br>5 590 | 1,64<br>6 070 | 6 300<br>7 500 | 3 550<br>4 000 | | | |
| | 355 | **362** | 3,86<br>5 370 | 2,48<br>5 740 | 1,38<br>6 270 | 6 300<br>7 500 | 3 550<br>4 000 | | | |
| | 400 | **381** | 3,67<br>5 410 | 2,36<br>5 780 | 1,31<br>6 250 | 6 300<br>7 500 | 3 550<br>4 000 | | | |
| | 450 | **460** | 3,05<br>5 570 | 1,96<br>5 950 | 1,09<br>6 300 | 6 300<br>7 500 | 3 550<br>4 000 | | | |
| | 500 | **497** | 2,82<br>5 310 | 1,81<br>5 460 | 1,01<br>5 660 | 6 300<br>7 500 | 3 550<br>4 000 | | | |
| | 560 | **544** | 2,58<br>5 710 | 1,66<br>6 070 | 0,920<br>6 300 | 6 300<br>7 500 | 3 550<br>4 000 | | | |
| | 630 | **630** | 2,22<br>5 840 | 1,43<br>6 170 | 0,794<br>6 300 | 6 300<br>7 500 | 3 550<br>4 000 | | | |
| | 710 | **680** | 2,06<br>5 910 | 1,32<br>6 240 | 0,735<br>6 300 | 6 300<br>7 500 | 3 550<br>4 000 | | | |
| | 800 | **787** | 1,78<br>6 040 | 1,14<br>6 300 | 0,635<br>6 300 | 6 300<br>7 500 | 3 550<br>4 000 | | | |
| | 900 | **943** | 1,48<br>5 090 | 0,954<br>5 230 | 0,530<br>5 420 | 6 300<br>7 500 | 3 550<br>4 000 | | | |
| | 1000 | **1013** | 1,38<br>4 870 | 0,888<br>5 210 | 0,494<br>5 300 | 5 300<br>6 300 | 3 550<br>4 000 | | | |
| | 1120 | **1124** | 1,25<br>4 950 | 0,801<br>5 290 | 0,445<br>5 300 | 5 300<br>6 300 | 3 550<br>4 000 | | | |
| | 1250 | **1197** | 1,17<br>5 000 | 0,752<br>5 300 | 0,418<br>5 300 | 5 300<br>6 300 | 3 550<br>4 000 | | | |
| | 1400 | **1405** | 0,997<br>5 120 | 0,641<br>5 300 | 0,356<br>5 300 | 5 300<br>6 300 | 3 550<br>4 000 | | | |
| | 1600 | **1621** | 0,864<br>4 300 | 0,555<br>4 500 | 0,308<br>4 500 | 4 500<br>5 300 | 3 550<br>4 000 | | | |
| | 1800 | **1726** | 0,811<br>4 370 | 0,521<br>4 660 | 0,290<br>5 100 | 5 300<br>6 300 | 3 550<br>4 000 | | | |
| | 2000 | **2026** | 0,691<br>4 450 | 0,444<br>4 500 | 0,247<br>4 500 | 4 500<br>5 300 | 3 550<br>4 000 | | | |

In case of alternative output design, refer to torque limits at page 4.88, if any.

# 006A - Main Dimensions

**C060M1 F20b**

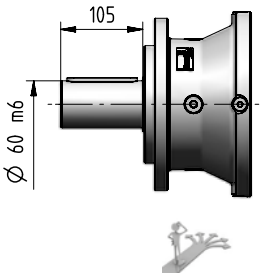


**C065M1 F30b**

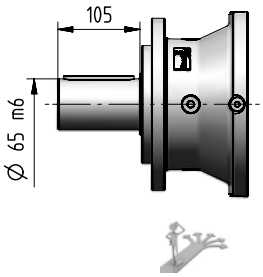


**C070M1 F30b**

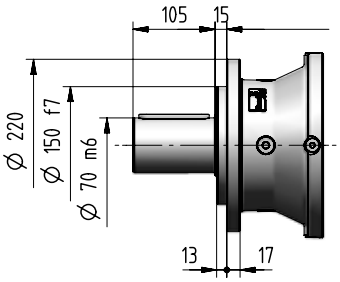


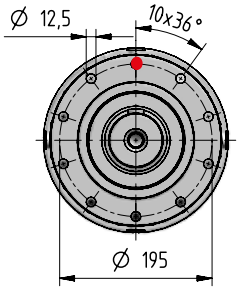


4.80

**S058M1 F20b**

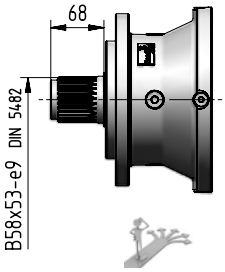


**S062M1 F30b**

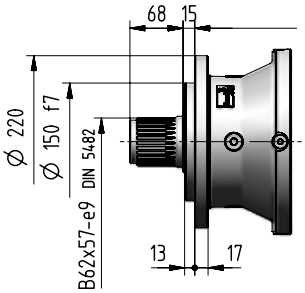


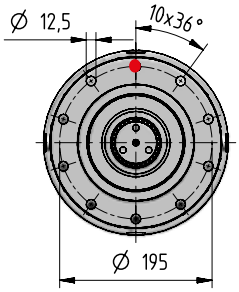


4.81

**H065M1 A20b**

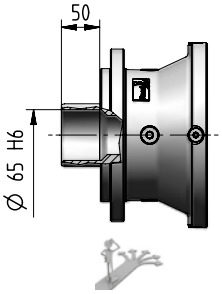


**H070M1 A40b**

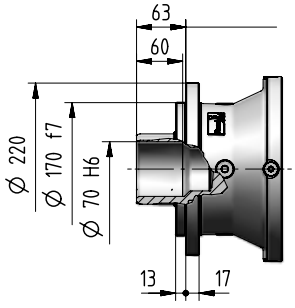


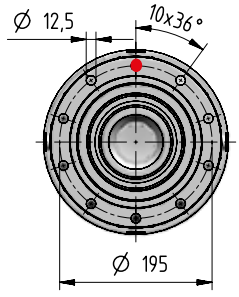


4.83

**N065M1 A07b**

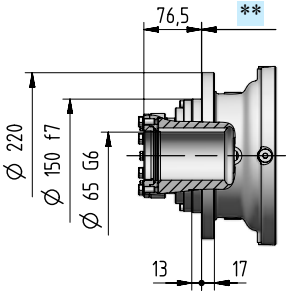


**M095M1 A30b**

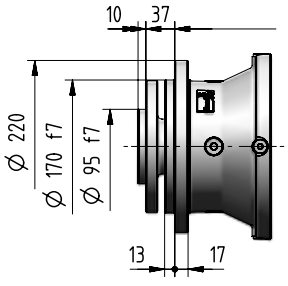


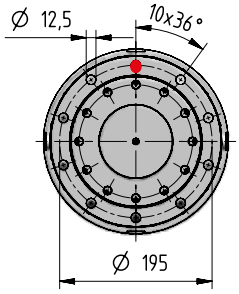


4.81

4.83

4.88

**For horizontal mounting only**

| kg | Input Options Code | | | | | | | | | | | Output Options (Δ) Code | |
|---|---|---|---|---|---|---|---|---|---|---|---|---|---|
| | I14×160 | I19×200 | I24×200 | I28×250 | I38×300 | I42×350 | I48×350 | I55×400 | I60×450 | C… | U… | J… | C… S… | H… M… |
| 1EL | - | - | - | 44 | 48 | 54 | 54 | 56 | 65 | 49 | 41 | – | | |
| 2EL | 45 | 48 | 48 | 49 | 53 | 59 | 58 | – | – | 50 | 47 | – | | |
| 3EL | 50 | 52 | 52 | 54 | 57 | 63 | 63 | – | – | 55 | 52 | – | | |
| 4EL | 53 | 56 | 56 | 57 | 61 | 67 | 66 | – | – | 58 | 55 | – | +0 | -4 |
| 2EB | 65 | 67 | 67 | 68 | 72 | 78 | 77 | – | – | 69 | 66 | 61 | | |
| 3EB | 62 | 65 | 64 | 66 | 70 | 76 | 75 | – | – | 67 | 64 | 59 | | |
| 4EB | 67 | 69 | 69 | 70 | 74 | 80 | 79 | – | – | 71 | 68 | 63 | | |

# 006A - Main Dimensions

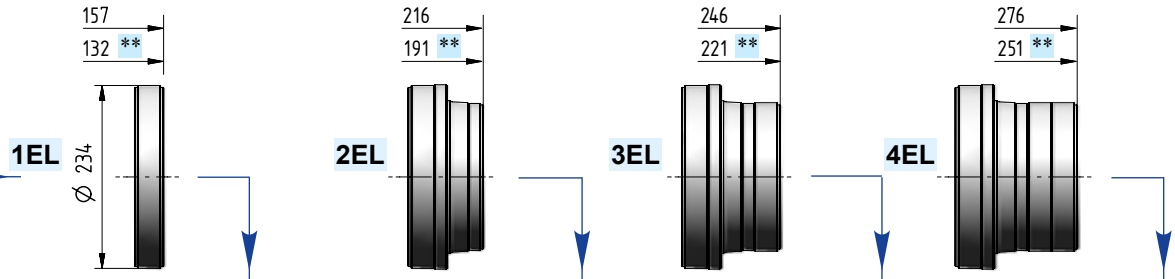


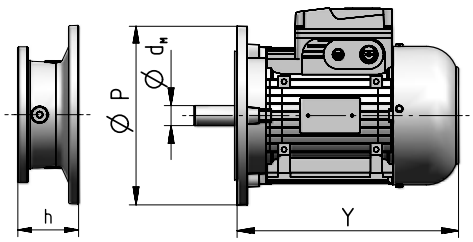


| Motor size IEC | $d_M$×P | Y | Y 1) | Train of gears 1EL | 2EL | 3EL | 4EL | 2EB | 3EB | 4EB | Code |
|---|---|---|---|---|---|---|---|---|---|---|---|
| | | | | Dimension h | | | | | | | |
| **71** | 14×160 | 216 | 278 | – | 52 | 52 | 52 | 52 | 52 | 52 | **I14×160** |
| **80** | 19×200 | 233 | 302 | – | 72 | 72 | 72 | 72 | 72 | 72 | **I19×200** |
| **90** | 24×200 | 287 | 366 | – | 72 | 72 | 72 | 72 | 72 | 72 | **I24×200** |
| **100** | 28×250 | 310 | 405 | 103 | 82 | 82 | 82 | 82 | 82 | 82 | **I28×250** |
| **112** | 28×250 | 336 | 435 | 103 | 82 | 82 | 82 | 82 | 82 | 82 | **I28×250** |
| **132** | 38×300 | 445 | 553 | 120 | 102 | 102 | 102 | 102 | 102 | 102 | **I38×300** |
| **160** | 42×350 | 573 | 640 | 153 | 135 | 135 | 135 | 135 | 135 | 135 | **I42×350** |
| **180** | 48×350 | 613 | 734 | 153 | 135 | 135 | 135 | 135 | 135 | 135 | **I48×350** |
| **200** | 55×400 | 654 | 734 | 153 | – | – | – | – | – | – | **I55×400** |
| **225** | 60×450 | 710 | – | 183 | – | – | – | – | – | – | **I60×450** |

1) Values valid for brake motor; for other dimensions see TX catalog.

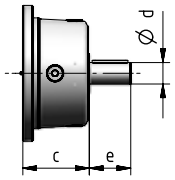


| Train of gears | d | e | c | Code |
|---|---|---|---|---|
| **1EL** | 48 | 82 | 115 | **C48×82** |
| **2EL** | 38 | 58 | 90 | **C38×58** |
| **3EL, 4EL** | 30 | 58 | 90 | **C30×58** |
| **2EB** | 38 | 58 | 90 | **C38×58** |
| **3EB, 4EB** | 38 | 58 | 90 | **C38×58** |

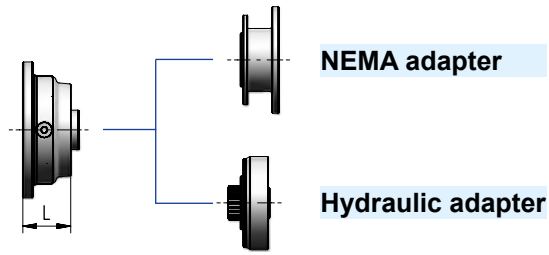


| Train of gears | L | Code |
|---|---|---|
| **1EL** | 62 | ch. 7 |
| **2EL ... 4EL** | 64 | |
| **2EB ... 4EB** | 64 | |

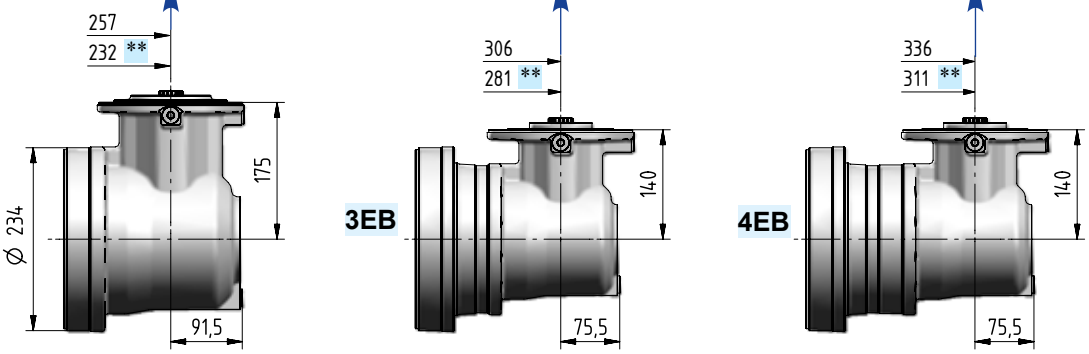


| Ødxe | $i_N$ | Code |
|---|---|---|
| 30×58 | ≤ 20 | **J30×58** |
| 24×50 | ≥ 22,4 | **J24×50** |

| Ødxe | $i_N$ | Code |
|---|---|---|
| 24×50 | ≤ 80 | **J24×50** |
| 19×40 | ≥ 90 | **J19×40** |

| Ødxe | $i_N$ | Code |
|---|---|---|
| 24×50 | ≤ 280 | **J24×50** |
| 19×40 | ≥ 315 | **J19×40** |

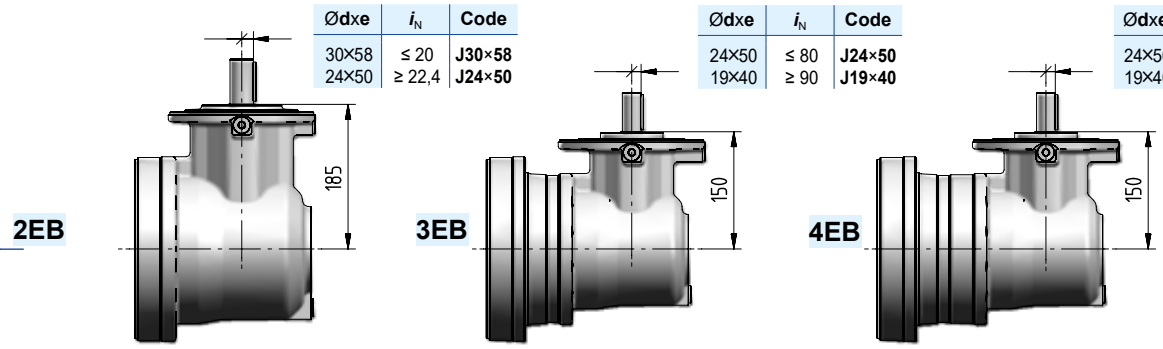


4.84

# 006A - Main Dimensions

**C060M1 P20b** — 4.80

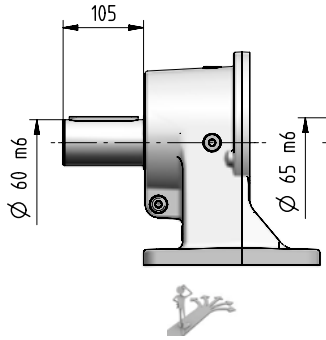


**C065M1 P30b** — 4.80

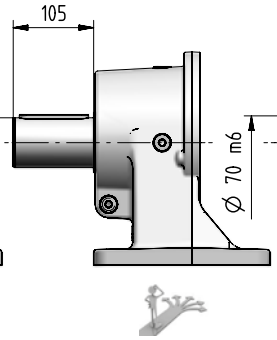


**C070M1 P30b** — 4.80

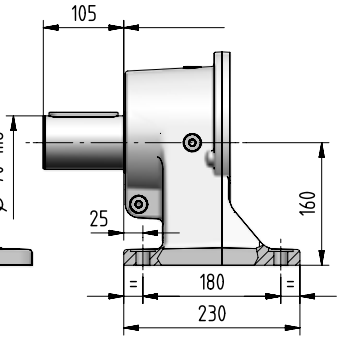


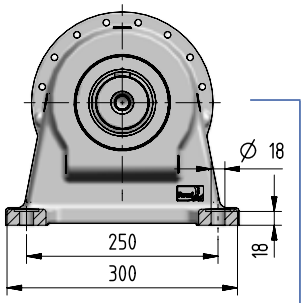


**S058M1 P20b** — 4.81

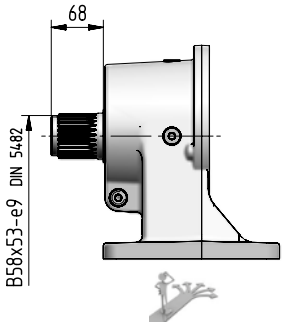


**S062M1 P30b** — 4.81

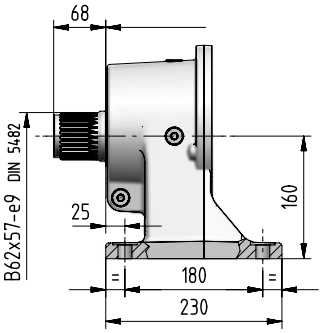


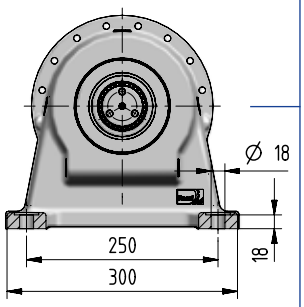


**K060M1 F06b** — 4.82

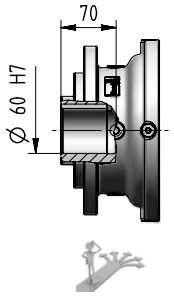


**K065M1 F06b** — 4.82

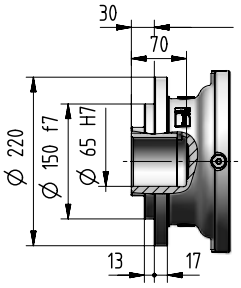


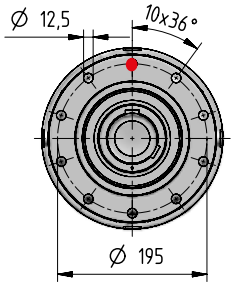


**Z058M1 F05b** — 4.82

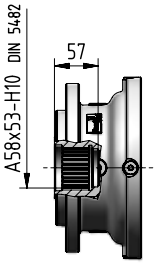


**Z062M1 F05b** — 4.82

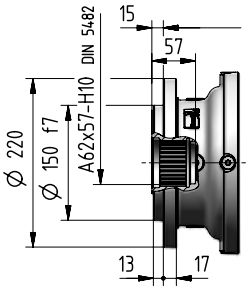


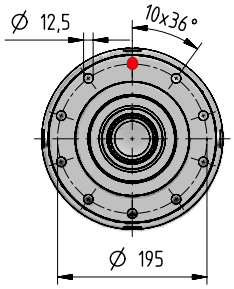


4.88

| kg | Input Options Code | | | | | | | | | | | Output Options (Δ) Code | |
|---|---|---|---|---|---|---|---|---|---|---|---|---|---|
| | I14×160 | I19×200 | I24×200 | I28×250 | I38×300 | I42×350 | I48×350 | I55×400 | I60×450 | C… | U… | J… | C… S… | K… Z… |
| 1EL | – | – | – | 50 | 54 | 60 | 60 | 62 | 71 | 55 | 47 | – | | |
| 2EL | 51 | 54 | 54 | 55 | 59 | 65 | 64 | – | – | 56 | 53 | – | | |
| 3EL | 56 | 58 | 58 | 60 | 63 | 69 | 69 | – | – | 61 | 58 | – | | |
| 4EL | 59 | 62 | 62 | 63 | 67 | 73 | 72 | – | – | 64 | 61 | – | +0 | -14 |
| 2EB | 71 | 73 | 73 | 74 | 78 | 84 | 83 | – | – | 75 | 72 | 67 | | |
| 3EB | 68 | 71 | 70 | 72 | 76 | 82 | 81 | – | – | 73 | 70 | 65 | | |
| 4EB | 73 | 75 | 75 | 76 | 80 | 86 | 85 | – | – | 77 | 74 | 69 | | |

# 006A - Main Dimensions

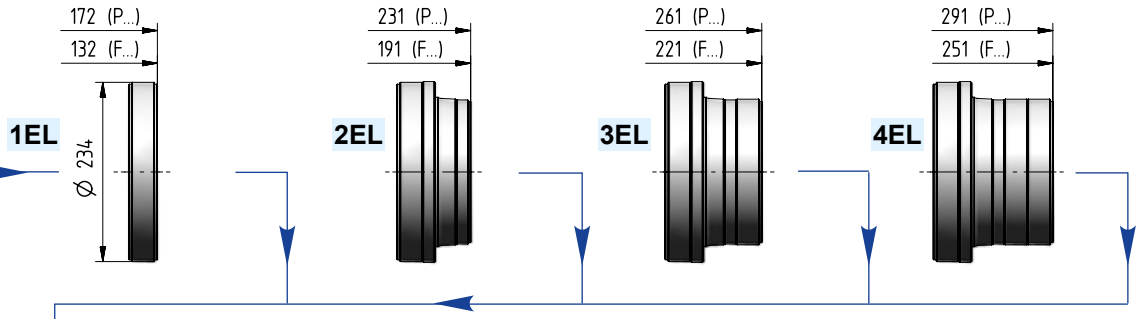


**I ...** 4.85

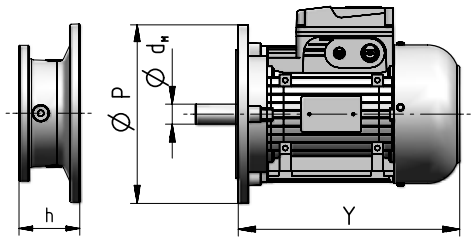


| Motor size IEC | $d_M$×P | Y | Y 1) | Train of gears 1EL | 2EL | 3EL | 4EL | 2EB | 3EB | 4EB | Code |
|---|---|---|---|---|---|---|---|---|---|---|---|
| | | | | Dimension **h** | | | | | | | |
| **71** | 14×160 | 216 | 278 | – | 52 | 52 | 52 | 52 | 52 | 52 | **I14×160** |
| **80** | 19×200 | 233 | 302 | – | 72 | 72 | 72 | 72 | 72 | 72 | **I19×200** |
| **90** | 24×200 | 287 | 366 | – | 72 | 72 | 72 | 72 | 72 | 72 | **I24×200** |
| **100** | 28×250 | 310 | 405 | 103 | 82 | 82 | 82 | 82 | 82 | 82 | **I28×250** |
| **112** | 28×250 | 336 | 435 | 103 | 82 | 82 | 82 | 82 | 82 | 82 | **I28×250** |
| **132** | 38×300 | 445 | 553 | 120 | 102 | 102 | 102 | 102 | 102 | 102 | **I38×300** |
| **160** | 42×350 | 573 | 640 | 153 | 135 | 135 | 135 | 135 | 135 | 135 | **I42×350** |
| **180** | 48×350 | 613 | 734 | 153 | 135 | 135 | 135 | 135 | 135 | 135 | **I48×350** |
| **200** | 55×400 | 654 | 734 | 153 | – | – | – | – | – | – | **I55×400** |
| **225** | 60×450 | 710 | – | 183 | – | – | – | – | – | – | **I60×450** |

1) Values valid for brake motor; for other dimensions see TX catalog.

**C ...** 4.84

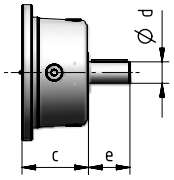


| Train of gears | d | e | c | Code |
|---|---|---|---|---|
| **1EL** | 48 | 82 | 115 | **C48×82** |
| **2EL** | 38 | 58 | 90 | **C38×58** |
| **3EL, 4EL** | 30 | 58 | 90 | **C30×58** |
| **2EB** | 38 | 58 | 90 | **C38×58** |
| **3EB, 4EB** | 38 | 58 | 90 | **C38×58** |

**U** 4.85

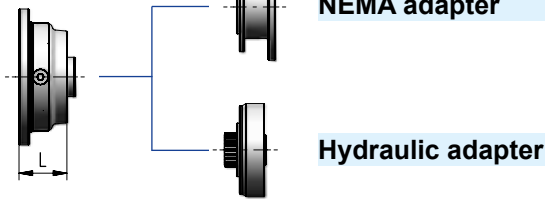


| Train of gears | L | Code |
|---|---|---|
| **1EL** | 62 | ch. 7 |
| **2EL ... 4EL** | 64 | |
| **2EB ... 4EB** | 64 | |

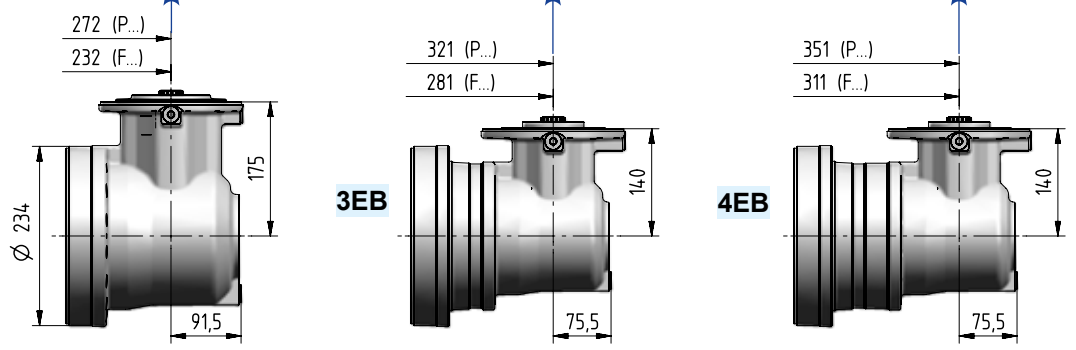


| Ødxe | $i_N$ | Code |
|---|---|---|
| 30×58 | ≤ 20 | **J30×58** |
| 24×50 | ≥ 22,4 | **J24×50** |

| Ødxe | $i_N$ | Code |
|---|---|---|
| 24×50 | ≤ 80 | **J24×50** |
| 19×40 | ≥ 90 | **J19×40** |

| Ødxe | $i_N$ | Code |
|---|---|---|
| 24×50 | ≤ 280 | **J24×50** |
| 19×40 | ≥ 315 | **J19×40** |

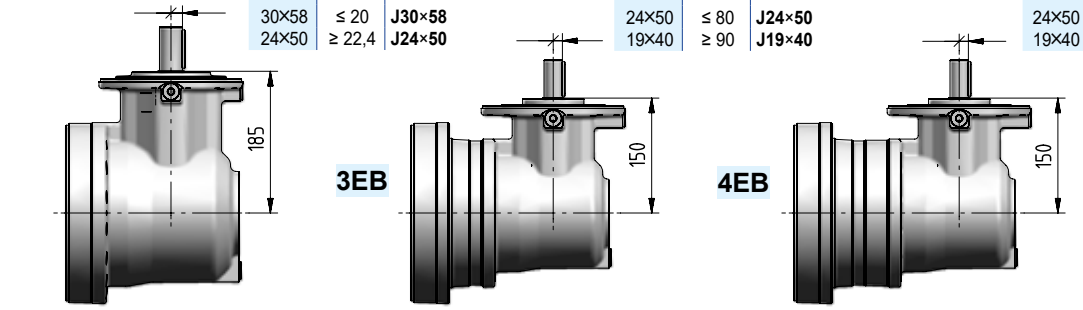


4.84

# 006A - Output side details

**Suggested mating dimensions**

Output

| Gear reducer cylindrical shaft end | | | | Mounting | | |
|---|---|---|---|---|---|---|
| C | 060 | M | 1 | F | 20 | b |
| | | | | P | 20 | b |

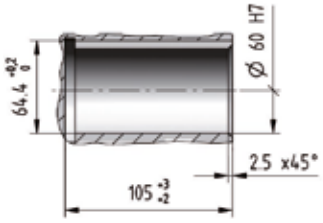


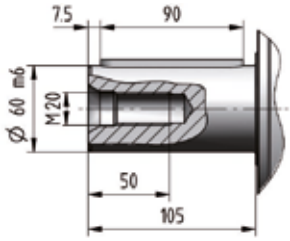


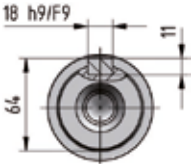


| | | | | | | |
|---|---|---|---|---|---|---|
| C | 065 | M | 1 | F | 30 | b |
| | | | | P | 30 | b |

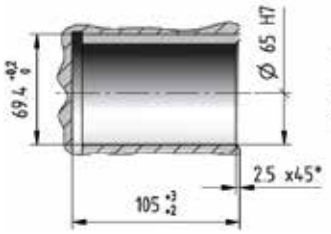


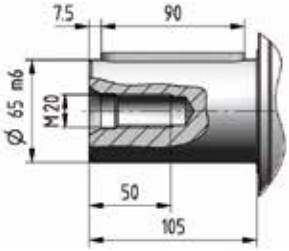


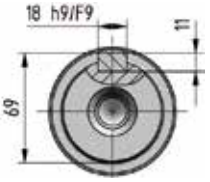


| | | | | | | |
|---|---|---|---|---|---|---|
| C | 070 | M | 1 | F | 30 | b |
| | | | | P | 30 | b |

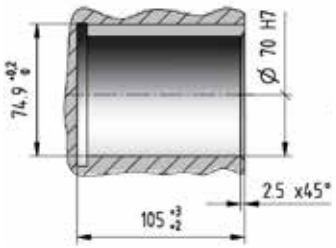


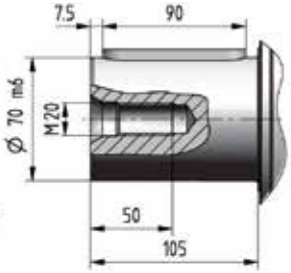


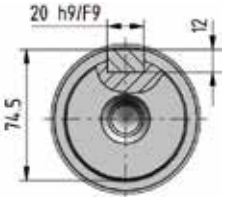


4

006A

# 006A - Output side details

**Suggested mating dimensions**

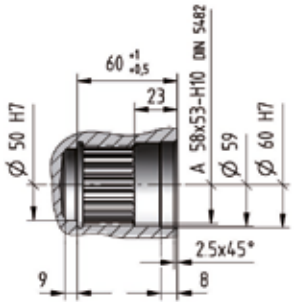


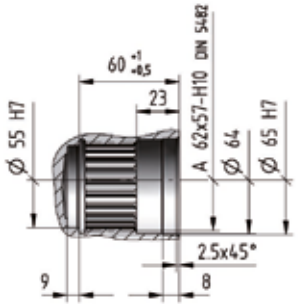


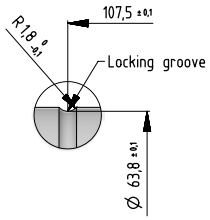


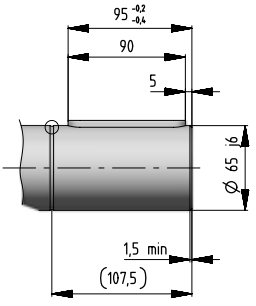


For horizontal mounting only.
Key HRC hardness ≥ 40.

**Output**

| Gear reducer splined shaft end | | | | Mounting | | |
|---|---|---|---|---|---|---|
| S | 058 | M | 1 | F | 20 | b |
| | | | | P | 20 | b |

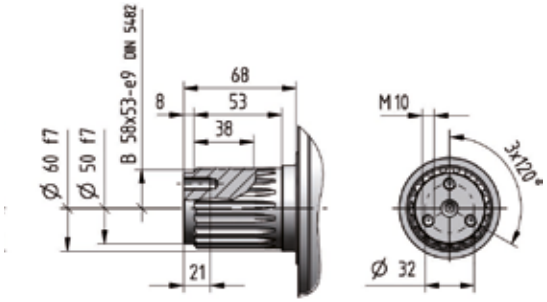


| | | | | | | |
|---|---|---|---|---|---|---|
| S | 062 | M | 1 | F | 30 | b |
| | | | | P | 30 | b |

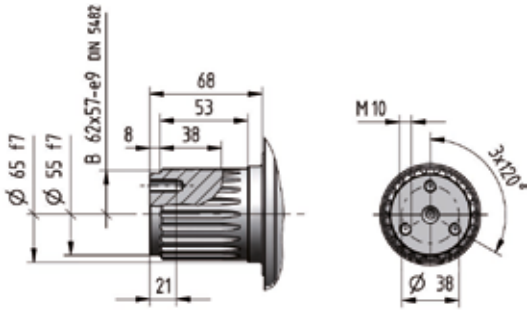


**Output**

| Gear reducer hollow shaft for shaft mounting | | | | Mounting | | |
|---|---|---|---|---|---|---|
| N | 065 | M | 1 | A | 07 | b |

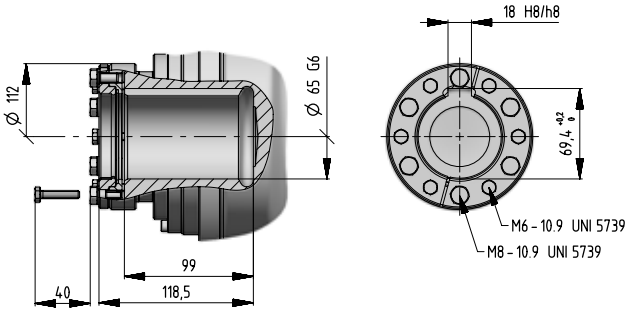

# 006A - Output side details



## Suggested mating dimensions

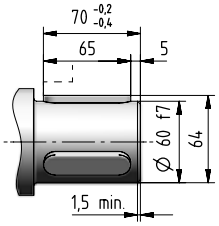


Key HRC hardness ≥ 40.

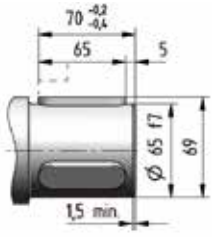


Key HRC hardness ≥ 40.

## Output

| Gear reducer hollow shaft with keyways | | | | Mounting | | |
|---|---|---|---|---|---|---|
| K | 060 | M | 1 | F | 06 | b |

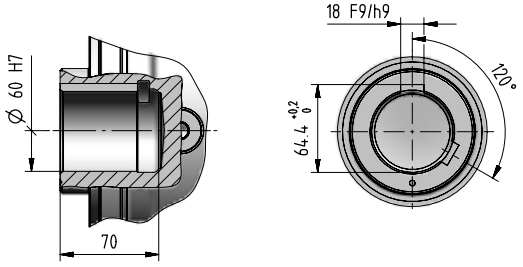


| K | 065 | M | 1 | F | 06 | b |
|---|---|---|---|---|---|---|

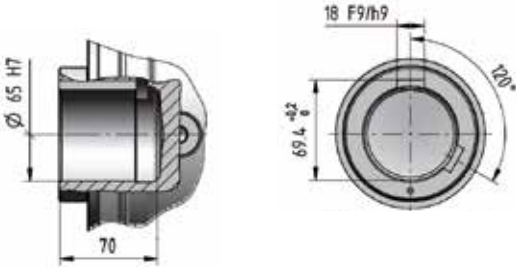


## Suggested mating dimensions

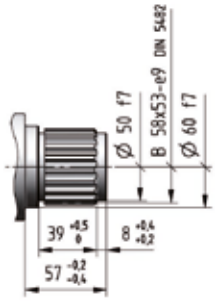


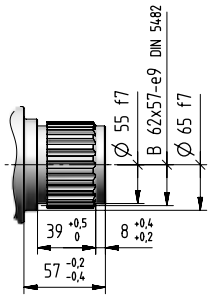


## Output

| Gear reducer splined hollow shaft | | | | Mounting | | |
|---|---|---|---|---|---|---|
| Z | 058 | M | 1 | F | 05 | b |

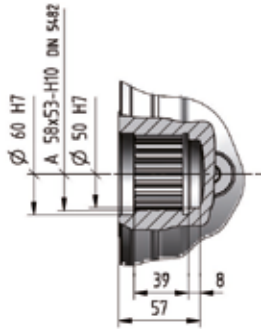


| Z | 062 | M | 1 | F | 05 | b |
|---|---|---|---|---|---|---|

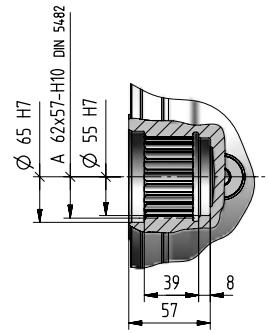

# 006A - Output side details

**Suggested mating dimensions**

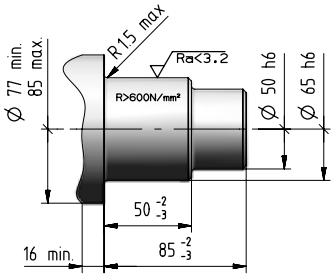


**Output**

| Gear reducer hollow shaft for shaft mounting | | | | Mounting | | |
|---|---|---|---|---|---|---|
| H | 065 | M | 1 | A | 20 | b |

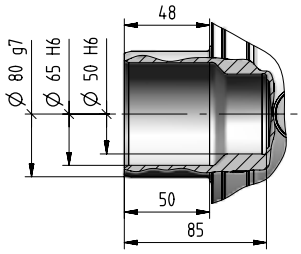


| H | 070 | M | 1 | A | 40 | b |
|---|---|---|---|---|---|---|

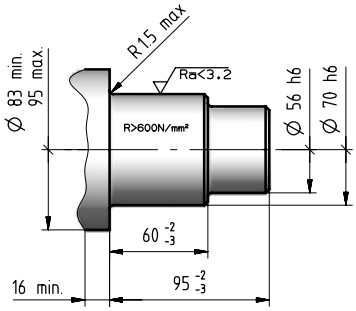


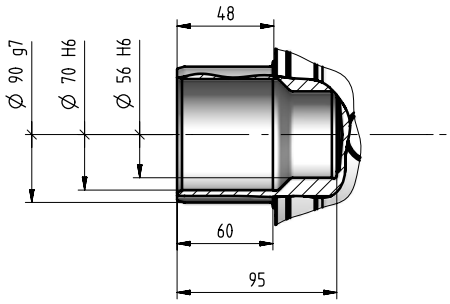


**Output**

| Gear reducer flanged shaft | | | | Mounting flanged | | |
|---|---|---|---|---|---|---|
| M | 095 | M | 1 | A | 30 | b |

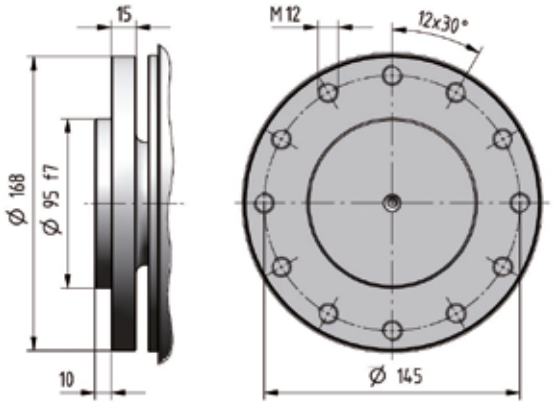

# 006A - Input side details

**Input**

| Gear reducer cylindrical shaft end | | Shaft length |
|---|---|---|
| C... | x | ... |

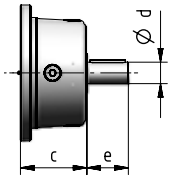


**Input**

| Bevel helical input flange | | Shaft length |
|---|---|---|
| J... | x | ... |

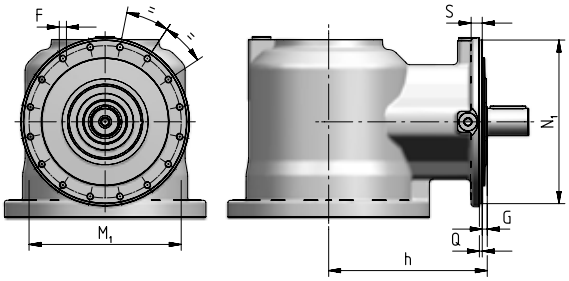


| Train of gears | $N_1$ Ø h6 | Q | $M_1$ Ø | F Ø | G | S | h |
|---|---|---|---|---|---|---|---|
| **2EB** | 184 | 3,5 | 171 | M8 (n. 12) | 10 | 12 | 185 |
| **3EB, 4EB** | 184 | 3,5 | 171 | M8 (n. 12) | 10 | 12 | 150 |

4

006A

| Cylindrical Shaft End Type - CODE | | | Suggested mating dimensions |
|---|---|---|---|
| **J19 x 40** | 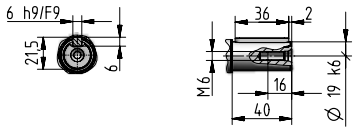 |  | 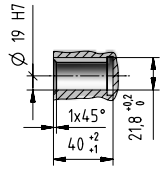 |
| **J24 x 50** | 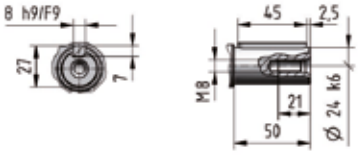 |  | 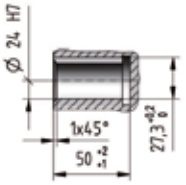 |
| **C30 x 58**<br>**J30 x 58** | 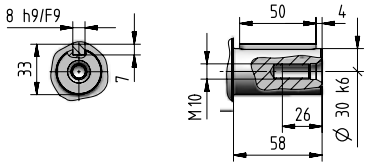 |  | 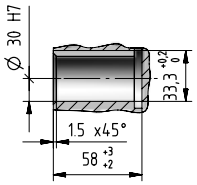 |
| **C38 x 58** | 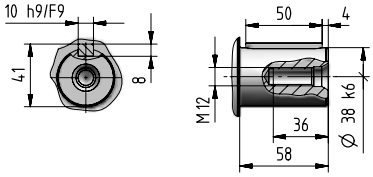 |  | 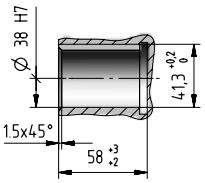 |
| **C48 x 82** | 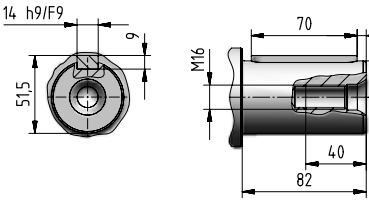 | 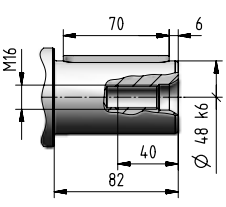 | 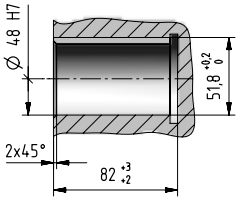 |

# 006A - Input side details

**Input**

**IEC electric motor adapter**

**I... x ...**

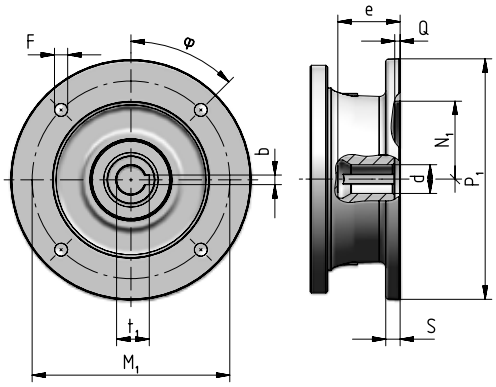


| Motor size IEC | Code | $P_1$ ∅ | S | d ∅ | e max | b F9 | $t_1$ | $M_1$ | F ∅ | φ | $N_1$ ∅ G7 | Q |
|---|---|---|---|---|---|---|---|---|---|---|---|---|
| **71** | **I14×160** | 160 | – | 14 F6 | 32 | 5 | 16,3 | 130 | M8 × 16 (n.4) | 45° | 110 | 4,5 |
| **80** | **I19×200** | 200 | 12 | 19 F6 | 41,5 | 6 | 21,8 | 165 | 11 (n.4) | 45° | 130 | 4,5 |
| **90** | **I24×200** | 200 | 12 | 24 F6 | 52 | 8 | 27,3 | 165 | 11 (n.4) | 45° | 130 | 4,5 |
| **100** | **I28×250** | 250 | 14 | 28 F6 | 62 | 8 | 31,3 | 215 | 14 (n.4) | 45° | 180 | 5 |
| **112** | **I28×250** | 250 | 14 | 28 F6 | 62 | 8 | 31,3 | 215 | 14 (n.4) | 45° | 180 | 5 |
| **132** | **I38×300** | 300 | 14 | 38 F6 | 82 | 10 | 41,3 | 265 | 14 (n.4) | 45° | 230 | 5 |
| **160** | **I42×350** | 350 | 15 | 42 F6 | 113 | 12 | 45,3 | 300 | 18 (n.4) | 45° | 250 | 6 |
| **180** | **I48×350** | 350 | 15 | 48 F6 | 113 | 14 | 51,8 | 300 | 18 (n.4) | 45° | 250 | 6 |
| **200** | **I55×400** | 400 | 15 | 55 E6 | 113 | 16 | 59,3 | 350 | 18 (n.4) | 45° | 300 | 6 |
| **225** | **I60×450** | 450 | 18 | 60 E6 | 143 | 18 | 66,4 | 400 | 18 (n.8) | 22,5° | 350 | 6 |

**Input**

**Universal flange adapter**

**U**

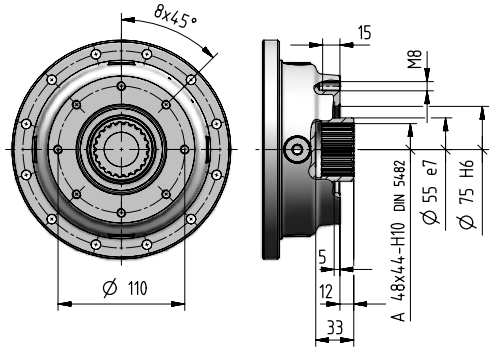


For more information see ch. 8.7

# 006A - Accessories

**Stop washer** | Code: **,SW062** [ included ]

0,28

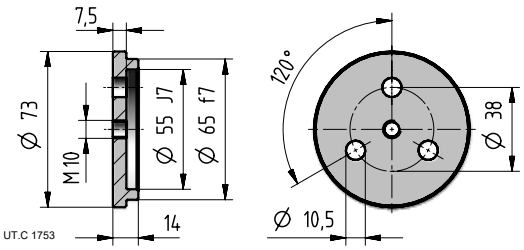


**Stop washer** | Code: **,SW058** [ included ]

0,24

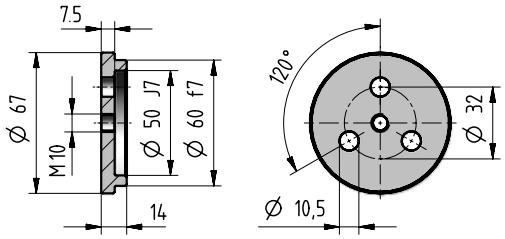


**Splined bush** | Code: **,SB062** [ included ]

1,7

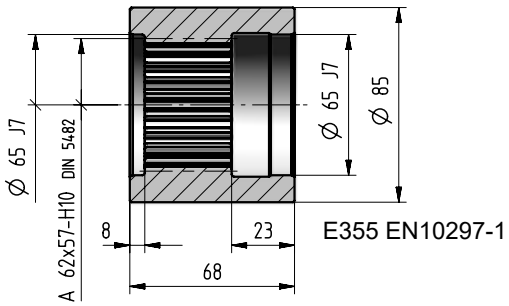


**Splined bush** | Code: **,SB058** [ included ]

1,4

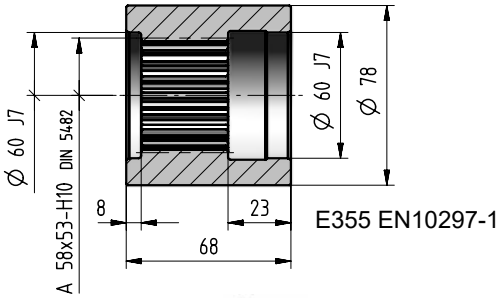


**Wheel flange** | Code: **,WF062** [ included ]

4

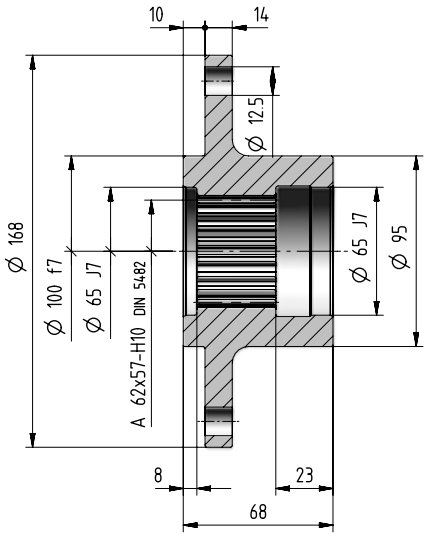


**Wheel flange** | Code: **,WF058** [ included ]

3,2

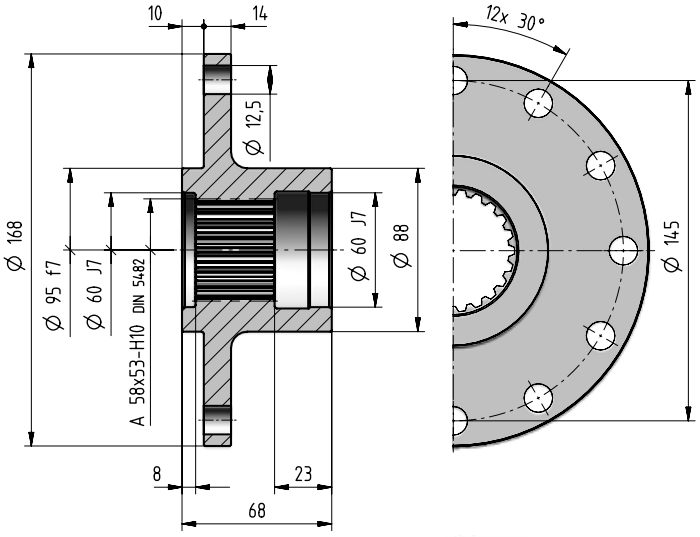


4

006A

# 006A - Accessories

## Splined bar | Code: ,SC062

kg 3,3

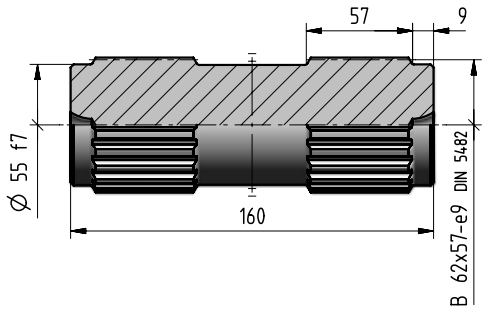


## Stop washer | Code: ,SC058

kg 2,8

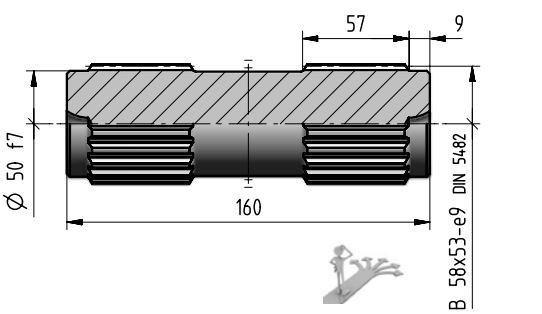


## Pinion gear

[ included ]

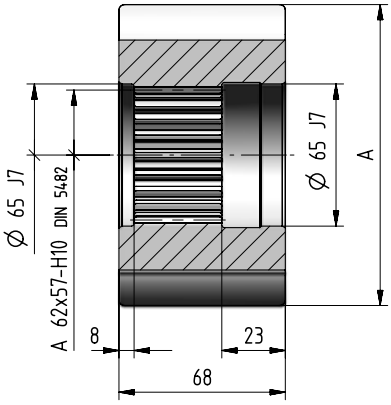


| $m_P$ | $z_P$ | x | A ∅ h9 | Code | kg |
|---|---|---|---|---|---|
| 10 | 11 | 0,5 | 139 | ,R006DA | 4,5 |
| 10 | 12 | 0,5 | 149 | ,R006DB | 5,5 |
| 8 | 13 | 0,5 | 127 | ,R006CC | 3,8 |
| 8 | 14 | 0,5 | 135 | ,R006CD | 4,5 |
| 8 | 15 | 0,5 | 143 | ,R006CE | 5,3 |
| 8 | 16 | 0,5 | 149,5 | ,R006CF | 6,2 |

## Torque arm | Code: ,TA10b

[ included ]

kg 3

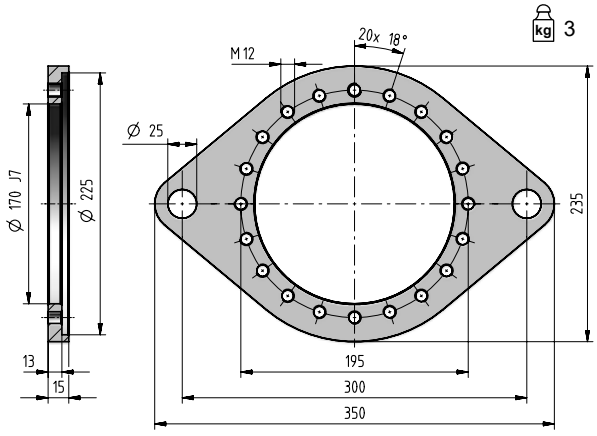


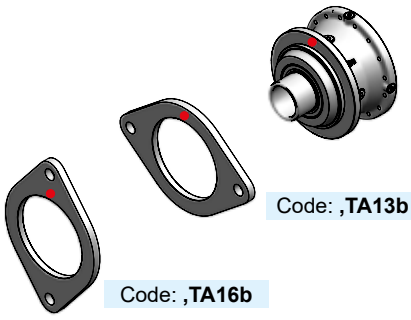

Code: ,TA13b

Code: ,TA16b

If an already mounted torque arm is required, state the relevant position between torque arm and gear reducer. This position is given by the flange upper reference hole (stated in red in the figure).

- Reference hole for the identification of the mounting position

## Shrink disc | Code: ,SD090

kg 3,3

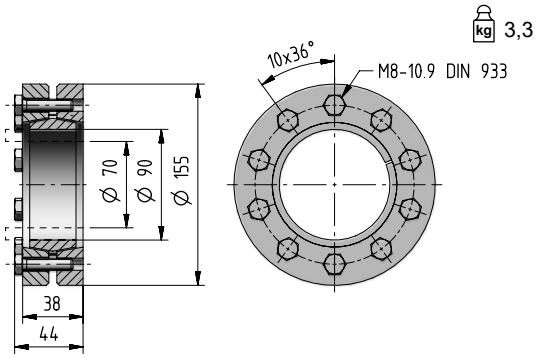


## Shrink disc | Code: ,SD080

kg 2,4

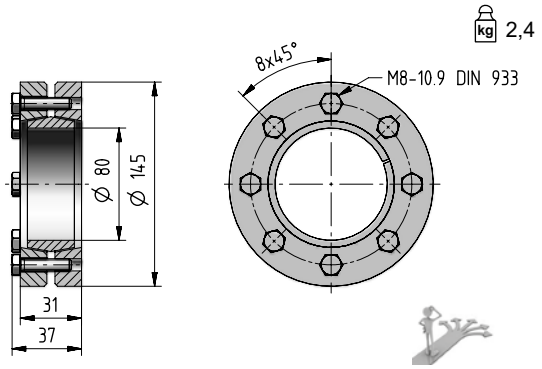

# 006A - Radial loads $F_{r2}$ [N] and axial loads $F_{a2}$ [N]

Radial loads $F_{r2\ adm}$ [N] and axial loads $F_{a2\ adm}$ [N] admitted on low speed shaft end of gear reducer.
For more information see ch. 2.2.

**Output side:** **C070M1 F30b**
**S062M1 F30b**
**C070M1 P30b**
**S062M1 P30b**

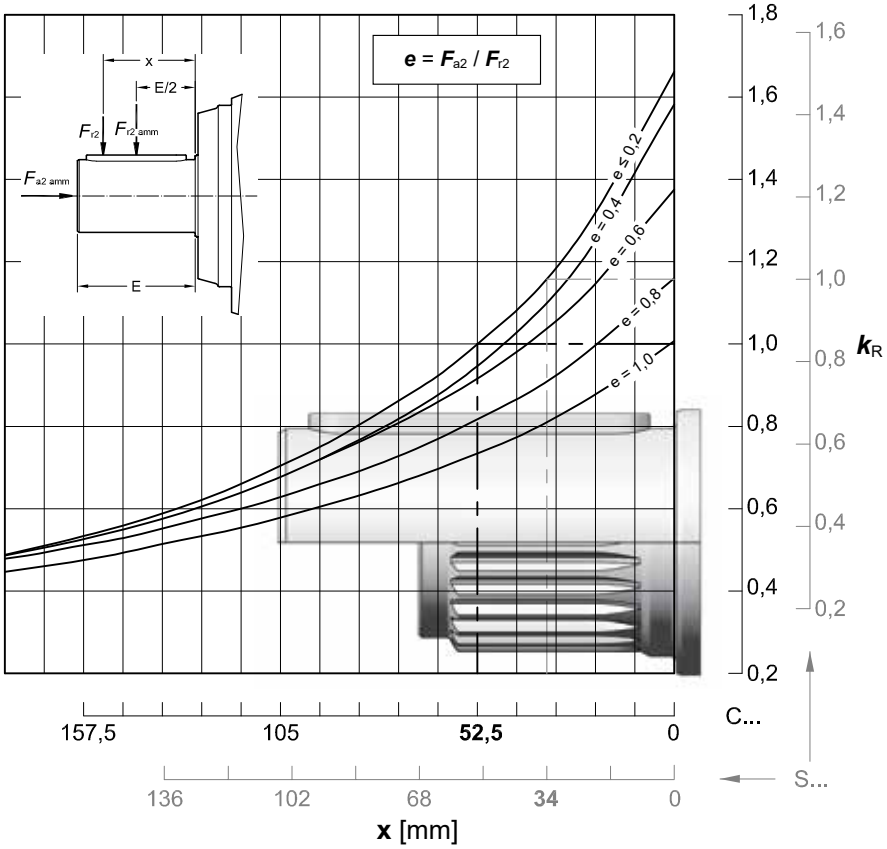


| $n_2 \times L_h$ | $F_{r2\ adm}$ | | $F_{a2\ adm}$ | $F_{a2\ adm}$ |
|---|---|---|---|---|
| $min^{-1} \cdot h$ | C ... | S ... | ← | → |
| **< 18 000** | 67 000 | 80 000 | 63 000 | 106 000 |
| **22 400** | 67 000 | 75 000 | 63 000 | 100 000 |
| **28 000** | 60 000 | 71 000 | 63 000 | 95 000 |
| **35 500** | 56 000 | 67 000 | 63 000 | 90 000 |
| **45 000** | 53 000 | 63 000 | 63 000 | 85 000 |
| **56 000** | 50 000 | 56 000 | 56 000 | 80 000 |
| **71 000** | 45 000 | 53 000 | 53 000 | 71 000 |
| **90 000** | 42 500 | 50 000 | 50 000 | 67 000 |
| **112 000** | 40 000 | 47 500 | 47 500 | 63 000 |
| **140 000** | 37 500 | 45 000 | 45 000 | 60 000 |
| **180 000** | 35 500 | 40 000 | 40 000 | 56 000 |
| **224 000** | 33 500 | 37 500 | 37 500 | 50 000 |
| **280 000** | 30 000 | 35 500 | 35 500 | 47 500 |
| **355 000** | 28 000 | 33 500 | 33 500 | 45 000 |
| **450 000** | 26 500 | 31 500 | 31 500 | 42 500 |
| **560 000** | 25 000 | 28 000 | 28 000 | 40 000 |
| **710 000** | 23 600 | 26 500 | 26 500 | 35 500 |
| **900 000** | 21 200 | 25 000 | 25 000 | 33 500 |
| **1 120 000** | 20 000 | 23 600 | 26 000 | 31 500 |
| **1 400 000** | 19 000 | 22 400 | 22 400 | 30 000 |
| **1 800 000** | 17 000 | 20 000 | 20 000 | 28 000 |
| **2 240 000** | 16 000 | 19 000 | 19 000 | 26 500 |
| **2 800 000** | 15 000 | 18 000 | 18 000 | 23 600 |
| **max** | **67 000** | **80 000** | **63 000** | **106 000** |

# 006A - Radial loads $F_{r2}$ [N] and axial loads $F_{a2}$ [N]

**Output side:** **C060M1 F20b**
**S058M1 F20b**
**C060M1 P20b**
**S058M1 P20b**

$M$ $M_{2U}$ = 6 300 [N m]

$F_2$ $M$ $M_{2U}$ = 4 500 [N m]

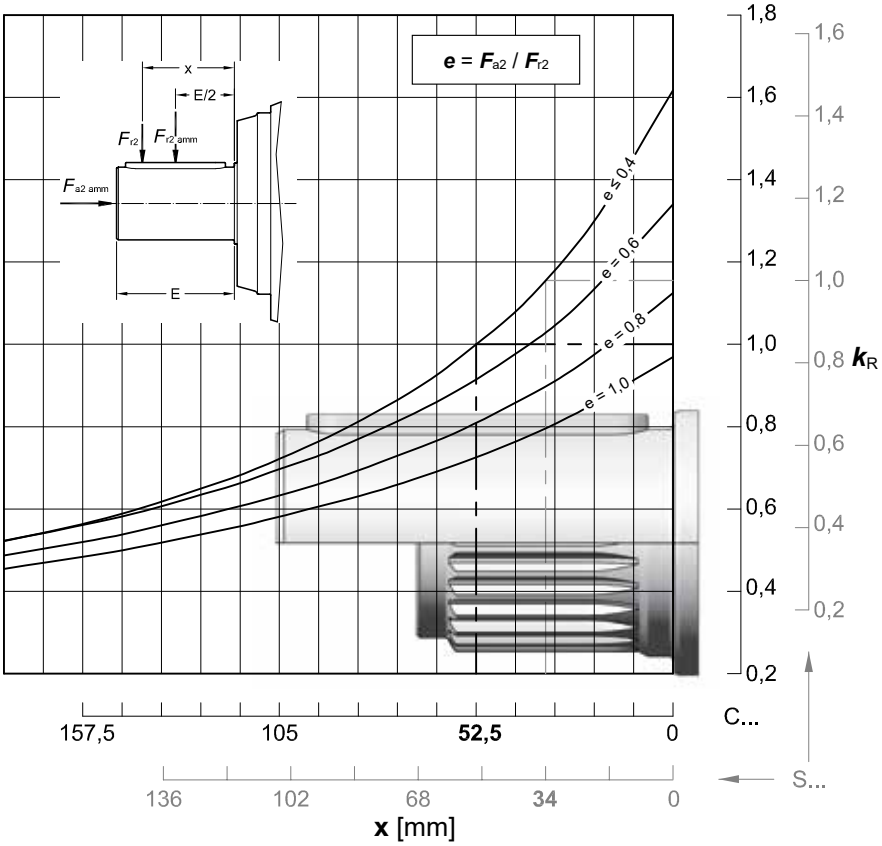


| $n_2 \times L_h$ | $F_{r2}$ adm | | $F_{a2}$ adm | $F_{a2}$ adm |
|---|---|---|---|---|
| min$^{-1}$ · h | C ... | S ... | ← | → |
| < 18 000 | 56 000 | 63 000 | 63 000 | 80 000 |
| 22 400 | 53 000 | 63 000 | 60 000 | 75 000 |
| 28 000 | 50 000 | 60 000 | 56 000 | 71 000 |
| 35 500 | 47 500 | 56 000 | 53 000 | 67 000 |
| 45 000 | 45 000 | 50 000 | 50 000 | 63 000 |
| 56 000 | 40 000 | 47 500 | 45 000 | 56 000 |
| 71 000 | 37 500 | 45 000 | 42 500 | 53 000 |
| 90 000 | 35 500 | 42 500 | 40 000 | 50 000 |
| 112 000 | 33 500 | 37 500 | 37 500 | 47 500 |
| 140 000 | 31 500 | 35 500 | 35 500 | 45 000 |
| 180 000 | 28 000 | 33 500 | 31 500 | 40 000 |
| 224 000 | 26 500 | 31 500 | 30 000 | 37 500 |
| 280 000 | 25 000 | 30 000 | 28 000 | 35 500 |
| 355 000 | 23 600 | 28 000 | 26 500 | 33 500 |
| 450 000 | 22 400 | 25 000 | 25 000 | 31 500 |
| 560 000 | 21 200 | 23 600 | 22 400 | 30 000 |
| 710 000 | 19 000 | 22 400 | 21 200 | 26 500 |
| 900 000 | 18 000 | 21 200 | 20 000 | 25 000 |
| 1 120 000 | 17 000 | 19 000 | 19 000 | 23 600 |
| 1 400 000 | 16 000 | 18 000 | 17 000 | 22 400 |
| 1 800 000 | 15 000 | 17 000 | 16 000 | 20 000 |
| 2 240 000 | 14 000 | 16 000 | 15 000 | 19 000 |
| 2 800 000 | 12 500 | 15 000 | 14 000 | 18 000 |
| max | 56 000 | 63 000 | 63 000 | 80 000 |

**Output side:** **C065M1 F30b**
**C065M1 P30b**

$M$ $M_{2U}$ = 6 300 [N m]

$F_2$ $M$ $M_{2U}$ = 6 300 [N m]

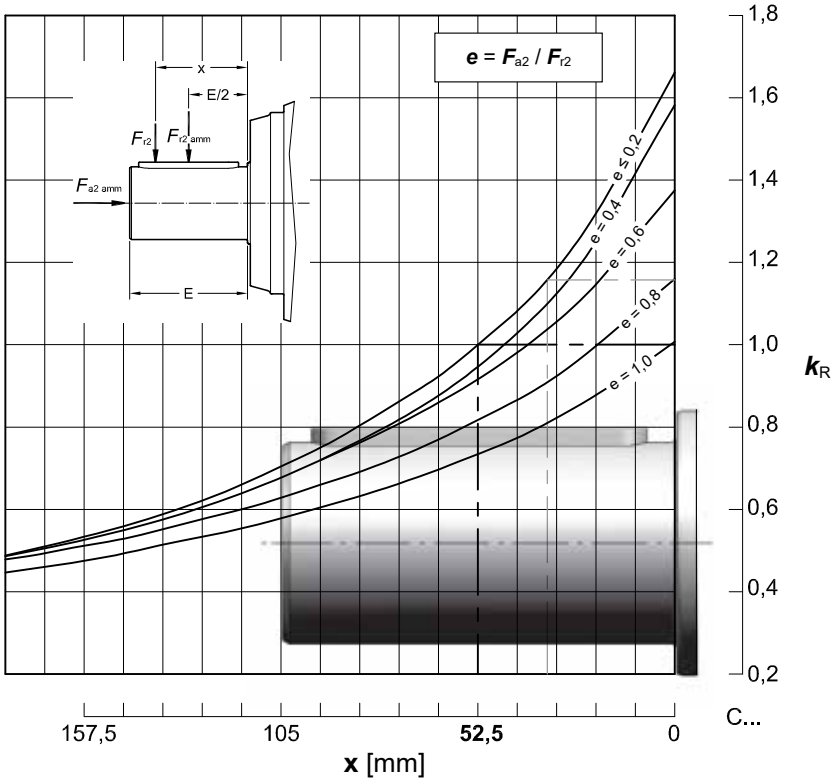


| $n_2 \times L_h$ | $F_{r2}$ adm | $F_{a2}$ adm | $F_{a2}$ adm |
|---|---|---|---|
| min$^{-1}$ · h | C ... | ← | → |
| < 18 000 | 67 000 | 63 000 | 106 000 |
| 22 400 | 67 000 | 63 000 | 100 000 |
| 28 000 | 60 000 | 63 000 | 95 000 |
| 35 500 | 56 000 | 63 000 | 90 000 |
| 45 000 | 53 000 | 63 000 | 85 000 |
| 56 000 | 50 000 | 56 000 | 80 000 |
| 71 000 | 45 000 | 53 000 | 71 000 |
| 90 000 | 42 500 | 50 000 | 67 000 |
| 112 000 | 40 000 | 47 500 | 63 000 |
| 140 000 | 37 500 | 45 000 | 60 000 |
| 180 000 | 35 500 | 40 000 | 56 000 |
| 224 000 | 33 500 | 37 500 | 50 000 |
| 280 000 | 30 000 | 35 500 | 47 500 |
| 355 000 | 28 000 | 33 500 | 45 000 |
| 450 000 | 26 500 | 31 500 | 42 500 |
| 560 000 | 25 000 | 28 000 | 40 000 |
| 710 000 | 23 600 | 26 500 | 35 500 |
| 900 000 | 21 200 | 25 000 | 33 500 |
| 1 120 000 | 20 000 | 26 000 | 31 500 |
| 1 400 000 | 19 000 | 22 400 | 30 000 |
| 1 800 000 | 17 000 | 20 000 | 28 000 |
| 2 240 000 | 16 000 | 19 000 | 26 500 |
| 2 800 000 | 15 000 | 18 000 | 23 600 |
| max | 67 000 | 63 000 | 106 000 |

# 006A - Radial loads $F_{r1}$ [N] on input shaft

Radial loads $F_{r1\ adm}$ [N] admitted on high speed shaft end of **Inline** gear reducers.
For more information see ch. 2.2.

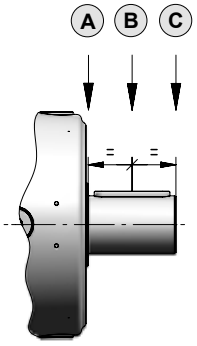


| $n_1 \times L_h$ | Train of gears | | | | | | | | | | | |
|---|---|---|---|---|---|---|---|---|---|---|---|---|
| | 1EL | | | 2EL | | | 3EL | | | 4EL | | |
| | A | B | C | A | B | C | A | B | C | A | B | C |
| **900 000** | 20 000 | 14 000 | 10 600 | 14 000 | 8 500 | 5 300 | 6 300 | 4 250 | 3 350 | 6 300 | 4 250 | 3 350 |
| **1 120 000** | 19 000 | 12 500 | 9 500 | 13 200 | 8 000 | 5 000 | 5 600 | 4 000 | 3 150 | 5 600 | 4 000 | 3 150 |
| **1 400 000** | 17 000 | 11 800 | 9 000 | 11 800 | 7 100 | 4 500 | 5 300 | 3 750 | 2 800 | 5 300 | 3 750 | 2 800 |
| **1 800 000** | 16 000 | 10 600 | 8 000 | 11 200 | 6 700 | 4 250 | 5 000 | 3 350 | 2 650 | 5 000 | 3 350 | 2 650 |
| **2 240 000** | 15 000 | 10 000 | 7 500 | 10 000 | 6 300 | 4 000 | 4 500 | 3 150 | 2 500 | 4 500 | 3 150 | 2 500 |
| **2 800 000** | 14 000 | 9 500 | 7 100 | 9 500 | 5 600 | 3 550 | 4 250 | 3 000 | 2 240 | 4 250 | 3 000 | 2 240 |
| **3 550 000** | 12 500 | 8 500 | 6 700 | 9 000 | 5 300 | 3 350 | 4 000 | 2 800 | 2 120 | 4 000 | 2 800 | 2 120 |
| **4 500 000** | 11 800 | 8 000 | 6 000 | 8 000 | 5 000 | 3 150 | 3 550 | 2 500 | 1 900 | 3 550 | 2 500 | 1 900 |
| **5 600 000** | 11 200 | 7 500 | 5 600 | 7 500 | 4 500 | 2 800 | 3 350 | 2 360 | 1 800 | 3 350 | 2 360 | 1 800 |
| **7 100 000** | 10 000 | 6 700 | 5 300 | 7 100 | 4 250 | 2 650 | 3 150 | 2 120 | 1 700 | 3 150 | 2 120 | 1 700 |
| **9 000 000** | 9 500 | 6 300 | 4 750 | 6 300 | 4 000 | 2 500 | 2 800 | 2 000 | 1 500 | 2 800 | 2 000 | 1 500 |
| **11 200 000** | 8 500 | 6 000 | 4 500 | 6 000 | 3 550 | 2 240 | 2 650 | 1 900 | 1 400 | 2 650 | 1 900 | 1 400 |
| **14 000 000** | 8 000 | 5 600 | 4 250 | 5 600 | 3 350 | 2 120 | 2 500 | 1 700 | 1 320 | 2 500 | 1 700 | 1 320 |
| **18 000 000** | 7 500 | 5 000 | 3 750 | 5 000 | 3 150 | 1 900 | 2 240 | 1 600 | 1 180 | 2 240 | 1 600 | 1 180 |
| **22 400 000** | 6 700 | 4 750 | 3 550 | 4 750 | 2 800 | 1 800 | 2 120 | 1 500 | 1 120 | 2 120 | 1 500 | 1 120 |
| **28 000 000** | 6 300 | 4 250 | 3 350 | 4 500 | 2 650 | 1 700 | 2 000 | 1 400 | 1 060 | 2 000 | 1 400 | 1 060 |
| **35 500 000** | 6 000 | 4 000 | 3 000 | 4 000 | 2 500 | 1 600 | 1 800 | 1 250 | 950 | 1 800 | 1 250 | 950 |
| **45 000 000** | 5 300 | 3 750 | 2 800 | 3 750 | 2 240 | 1 400 | 1 700 | 1 180 | 900 | 1 700 | 1 180 | 900 |

**Note:** In the case of the input with a fan, using the Fan Cooling accessory on page 7.10 multiply the values in the table by 0.63.

Radial loads $F_{r1adm}$ [N] admitted on high speed shaft end of **Bevel helical** gear reducers.
For more information see ch. 2.2.

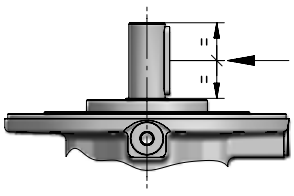

| $n_1 \times L_h$ | Train of gears | | | | | |
|---|---|---|---|---|---|---|
| | 2EB | | 3EB | | 4EB | |
| | $i_N \leq 25$ | $i_N \geq 28$ | $i_N \leq 100$ | $i_N \geq 112$ | $i_N \leq 315$ | $i_N \geq 355$ |
| **900 000** | 4 000 | 3 350 | 2 800 | 2 360 | 2 800 | 2 360 |
| **1 120 000** | 3 750 | 3 150 | 2 650 | 2 240 | 2 650 | 2 240 |
| **1 400 000** | 3 550 | 2 800 | 2 360 | 2 000 | 2 360 | 2 000 |
| **1 800 000** | 3 150 | 2 650 | 2 240 | 1 900 | 2 240 | 1 900 |
| **2 240 000** | 3 000 | 2 500 | 2 000 | 1 700 | 2 000 | 1 700 |
| **2 800 000** | 2 800 | 2 240 | 1 900 | 1 600 | 1 900 | 1 600 |
| **3 550 000** | 2 500 | 2 120 | 1 800 | 1 500 | 1 800 | 1 500 |
| **4 500 000** | 2 360 | 2 000 | 1 600 | 1 400 | 1 600 | 1 400 |
| **5 600 000** | 2 240 | 1 800 | 1 500 | 1 320 | 1 500 | 1 320 |
| **7 100 000** | 2 000 | 1 700 | 1 400 | 1 180 | 1 400 | 1 180 |
| **9 000 000** | 1 900 | 1 600 | 1 320 | 1 120 | 1 320 | 1 120 |
| **11 200 000** | 1 700 | 1 400 | 1 180 | 1 000 | 1 180 | 1 000 |
| **14 000 000** | 1 600 | 1 320 | 1 120 | 950 | 1 120 | 950 |
| **18 000 000** | 1 500 | 1 250 | 1 000 | 850 | 1 000 | 850 |
| **22 400 000** | 1 400 | 1 120 | 950 | 800 | 950 | 800 |
| **28 000 000** | 1 250 | 1 060 | 900 | 750 | 900 | 750 |
| **35 500 000** | 1 180 | 1 000 | 800 | 710 | 800 | 710 |
| **45 000 000** | 1 120 | 900 | 750 | 630 | 750 | 630 |

001A
002A
003A
004A
006A
**009A**
012A
015A
018A
021A
030A
042A
060A
085A
125A
180A
250A
355A
500A
710A

## Index


| | |
|---|---|
| Data and performance summary | 4.92 |
| Main Dimensions | 4.94 |
| Output side details | 4.98 |
| Input side details | 4.102 |
| Accessories | 4.104 |
| Radial loads $F_{r2}$ and axial loads $F_{a2}$ | 4.106 |
| Radial loads $F_{r1}$ on input shaft | 4.108 |

# 009A - Data and performance summary

| | | | $L_h$ = 10 000 h $n_1$ min$^{-1}$ $n_2$ min$^{-1}$ $M_{N2}$ N m | | | $M_{N2max}$ $M_{2max}$ N m | $n_{1max}$ $n_{1peak}$ min$^{-1}$ | $n_1$ = 1 400 min$^{-1}$ Pt [kW] at 20°C 40°C | | |
|---|---|---|---|---|---|---|---|---|---|---|
| | $i_N$ | $i_{eff}$ | 1 400 | 900 | 500 | | | – | | |
| 1EL | 3,55 | **3,52** | 398<br>3 640 | 256<br>4 160 | 142<br>4 960 | 6 700<br>8 000 | 2 240<br>2 800 | 28<br>21,2 | 41,2<br>31,5 | 56<br>42,5 |
| | 4,25 | **4,17** | 335<br>3 760 | 216<br>4 290 | 120<br>5 120 | 9 000<br>10 600 | 2 240<br>3 150 | | | |
| | 5 | **5,29** | 264<br>3 930 | 170<br>4 450 | 94,4<br>4 620 | 7 160<br>9 000 | 2 240<br>3 550 | | | |
| | 6 | **6,21** | 225<br>3 660 | 145<br>3 760 | 80,5<br>3 900 | 6 020<br>7 500 | 2 240<br>3 550 | | | |
| | 7,1 | **7,64** | 183<br>2 670 | 118<br>2 750 | 65,5<br>2 850 | 4 390<br>6 300 | 2 240<br>3 550 | | | |
| 2EL | 12,5 | **12,4** | 113<br>4 250 | 72,8<br>4 860 | 40,4<br>5 790 | 6 700<br>8 000 | 2 500<br>2 800 | 19<br>14 | 28<br>21,2 | 37,5<br>29 |
| | 14 | **14,7** | 95,4<br>5 050 | 61,3<br>5 760 | 34,1<br>6 340 | 9 000<br>10 600 | 2 500<br>2 800 | | | |
| | 16 | **17,4** | 80,4<br>5 210 | 51,7<br>5 950 | 28,7<br>6 410 | 9 000<br>10 600 | 2 800<br>3 550 | | | |
| | 18 | **18,6** | 75,2<br>4 680 | 48,3<br>4 810 | 26,9<br>4 990 | 7 500<br>9 000 | 2 500<br>2 800 | | | |
| | 22,4 | **22,1** | 63,4<br>5 440 | 40,7<br>6 210 | 22,6<br>6 500 | 9 000<br>10 600 | 2 800<br>4 000 | | | |
| | 25 | **25,9** | 54,0<br>5 280 | 34,7<br>5 430 | 19,3<br>5 630 | 8 700<br>10 600 | 2 800<br>4 000 | | | |
| | 28 | **28** | 50,0<br>4 800 | 32,1<br>4 930 | 17,8<br>5 110 | 7 500<br>9 000 | 2 800<br>4 000 | | | |
| | 31,5 | **31,9** | 43,9<br>3 860 | 28,2<br>3 970 | 15,7<br>4 110 | 6 330<br>9 000 | 2 800<br>4 000 | | | |
| | 35,5 | **32,9** | 42,6<br>4 850 | 27,4<br>4 980 | 15,2<br>5 160 | 7 500<br>9 000 | 2 800<br>4 000 | | | |
| | 40 | **40,4** | 34,6<br>4 900 | 22,3<br>5 030 | 12,4<br>5 220 | 7 500<br>9 000 | 2 800<br>4 000 | | | |
| | 45 | **47,5** | 29,5<br>4 140 | 19,0<br>4 260 | 10,5<br>4 410 | 6 300<br>7 500 | 2 800<br>4 000 | | | |
| 3EL | 50 | **51,6** | 27,1<br>6 430 | 17,4<br>6 610 | 9,68<br>6 850 | 9 000<br>10 600 | 2 800<br>3 150 | 14<br>10,6 | 20,6<br>15,5 | 27,2<br>20,6 |
| | 63 | **61,3** | 22,8<br>6 500 | 14,7<br>6 680 | 8,16<br>6 960 | 9 000<br>10 600 | 2 800<br>3 150 | | | |
| | 71 | **72,7** | 19,3<br>6 570 | 12,4<br>6 750 | 6,88<br>7 150 | 9 000<br>10 600 | 3 150<br>4 000 | | | |
| | 80 | **77,7** | 18,0<br>6 590 | 11,6<br>6 770 | 6,43<br>7 220 | 9 000<br>10 600 | 2 800<br>3 150 | | | |
| | 90 | **92,2** | 15,2<br>6 660 | 9,76<br>6 840 | 5,42<br>7 410 | 9 000<br>10 600 | 3 150<br>4 000 | | | |
| | 100 | **98,6** | 14,2<br>5 180 | 9,13<br>5 330 | 5,07<br>5 650 | 7 500<br>9 000 | 3 150<br>4 000 | | | |
| | 112 | **108** | 12,9<br>6 730 | 8,31<br>6 940 | 4,62<br>7 590 | 9 000<br>10 600 | 3 150<br>4 000 | | | |
| | 125 | **117** | 12,0<br>6 760 | 7,69<br>7 030 | 4,27<br>7 680 | 9 000<br>10 600 | 3 150<br>4 000 | | | |
| | 140 | **137** | 10,2<br>6 830 | 6,55<br>7 200 | 3,64<br>7 870 | 9 000<br>10 600 | 3 150<br>4 000 | | | |
| | 160 | **169** | 8,30<br>6 950 | 5,33<br>7 430 | 2,96<br>8 010 | 9 000<br>10 600 | 3 150<br>4 000 | | | |
| | 180 | **174** | 8,04<br>5 370 | 5,17<br>5 630 | 2,87<br>6 150 | 7 500<br>9 000 | 3 150<br>4 000 | | | |
| | 200 | **198** | 7,07<br>5 980 | 4,54<br>6 150 | 2,52<br>6 370 | 9 000<br>10 600 | 3 150<br>4 000 | | | |
| | 224 | **214** | 6,54<br>5 440 | 4,21<br>5 810 | 2,34<br>6 350 | 7 500<br>9 000 | 3 150<br>4 000 | | | |
| | 250 | **251** | 5,57<br>5 570 | 3,58<br>5 950 | 1,99<br>6 500 | 7 500<br>9 000 | 3 150<br>4 000 | | | |

| | | | $L_h$ = 10 000 h $n_1$ min$^{-1}$ $n_2$ min$^{-1}$ $M_{N2}$ N m | | | $M_{N2max}$ $M_{2max}$ N m | $n_{1max}$ $n_{1peak}$ min$^{-1}$ | $n_1$ = 1 400 min$^{-1}$ Pt [kW] at 20°C 40°C | | |
|---|---|---|---|---|---|---|---|---|---|---|
| | $i_N$ | $i_{eff}$ | 1 400 | 900 | 500 | | | – | | |
| 4EL | 180 | **178** | 7,86<br>7 000 | 5,05<br>7 490 | 2,81<br>8 180 | 9 000<br>10 600 | 2 800<br>3 150 | 11,8<br>9 | 17,5<br>13,2 | 23,6<br>18 |
| | 200 | **211** | 6,62<br>7 190 | 4,26<br>7 680 | 2,37<br>8 400 | 9 000<br>10 600 | 2 800<br>3 150 | | | |
| | 250 | **255** | 5,49<br>7 390 | 3,53<br>7 910 | 1,96<br>8 640 | 9 000<br>10 600 | 3 150<br>4 000 | | | |
| | 280 | **301** | 4,64<br>7 580 | 2,99<br>8 110 | 1,66<br>8 860 | 9 000<br>10 600 | 3 150<br>4 000 | | | |
| | 315 | **323** | 4,33<br>7 670 | 2,78<br>8 190 | 1,55<br>8 960 | 9 000<br>10 600 | 3 150<br>4 000 | | | |
| | 355 | **358** | 3,91<br>7 780 | 2,52<br>8 320 | 1,40<br>9 000 | 9 000<br>10 600 | 3 150<br>4 000 | | | |
| | 400 | **404** | 3,47<br>7 930 | 2,23<br>8 150 | 1,24<br>8 620 | 9 000<br>10 600 | 2 800<br>3 150 | | | |
| | 450 | **448** | 3,13<br>8 050 | 2,01<br>8 610 | 1,12<br>9 000 | 9 000<br>10 600 | 3 150<br>4 000 | | | |
| | 500 | **518** | 2,70<br>8 230 | 1,74<br>8 800 | 0,965<br>9 000 | 9 000<br>10 600 | 3 150<br>4 000 | | | |
| | 560 | **568** | 2,46<br>8 350 | 1,58<br>8 920 | 0,880<br>9 000 | 9 000<br>10 600 | 3 150<br>4 000 | | | |
| | 630 | **657** | 2,13<br>8 530 | 1,37<br>9 000 | 0,761<br>9 000 | 9 000<br>10 600 | 3 150<br>4 000 | | | |
| | 710 | **720** | 1,94<br>8 220 | 1,25<br>8 610 | 0,694<br>9 000 | 9 000<br>10 600 | 3 150<br>4 000 | | | |
| | 800 | **788** | 1,78<br>8 770 | 1,14<br>9 000 | 0,635<br>9 000 | 9 000<br>10 600 | 3 150<br>4 000 | | | |
| | 900 | **924** | 1,51<br>8 980 | 0,974<br>9 000 | 0,541<br>9 000 | 9 000<br>10 600 | 3 150<br>4 000 | | | |
| | 1000 | **999** | 1,40<br>8 470 | 0,901<br>9 000 | 0,501<br>9 000 | 9 000<br>10 600 | 3 150<br>4 000 | | | |
| | 1120 | **1136** | 1,23<br>8 970 | 0,792<br>9 000 | 0,440<br>9 000 | 9 000<br>10 600 | 3 150<br>4 000 | | | |
| | 1250 | **1202** | 1,16<br>8 710 | 0,749<br>9 000 | 0,416<br>9 000 | 9 000<br>10 600 | 3 150<br>4 000 | | | |
| | 1400 | **1441** | 0,972<br>8 950 | 0,625<br>9 000 | 0,347<br>9 000 | 9 000<br>10 600 | 3 150<br>4 000 | | | |
| | 1600 | **1691** | 0,828<br>7 100 | 0,532<br>7 590 | 0,296<br>8 290 | 9 000<br>10 600 | 3 150<br>4 000 | | | |
| | 1800 | **1790** | 0,782<br>7 490 | 0,503<br>7 500 | 0,279<br>7 500 | 7 500<br>9 000 | 3 150<br>4 000 | | | |
| | 2000 | **1901** | 0,736<br>6 240 | 0,473<br>6 670 | 0,263<br>7 290 | 7 500<br>9 000 | 3 150<br>4 000 | | | |
| | 2240 | **2145** | 0,653<br>7 500 | 0,420<br>7 500 | 0,233<br>7 500 | 7 500<br>9 000 | 3 150<br>4 000 | | | |
| | 2500 | **2636** | 0,531<br>6 560 | 0,341<br>7 010 | 0,190<br>7 500 | 7 500<br>9 000 | 3 150<br>4 000 | | | |
| | 3150 | **3094** | 0,452<br>6 300 | 0,291<br>6 300 | 0,162<br>6 300 | 6 300<br>7 500 | 3 150<br>4 000 | | | |

In case of alternative output design, refer to torque limits at page 4.106, if any.

# 009A - Data and performance summary

| | | | $L_h$ = 10 000 h<br>$n_1$ min$^{-1}$<br>$n_2$ min$^{-1}$<br>$M_{N2}$ N m | | | $M_{N2max}$<br>$M_{2max}$<br>N m | $n_{1max}$<br>$n_{1peak}$<br>min$^{-1}$ | $n_1$ = 1 400 min$^{-1}$<br>Pt [kW] at 20°C 40°C<br>– | | |
|---|---|---|---|---|---|---|---|---|---|---|
| | $i_N$ | $i_{eff}$ | 1 400 | 900 | 500 | | | | | |
| 2EB | 9 | **8,79** | 159<br>3 720 | 102<br>4 250 | 56,9<br>5 070 | 6 140<br>7 750 | 2 240<br>4 000 | 20<br>15 | 30,7<br>23 | 41,2<br>30,7 |
| | 10 | **10,4** | 134<br>4 420 | 86,3<br>5 040 | 47,9<br>6 010 | 7 290<br>9 000 | 2 240<br>4 000 | | | |
| | 11,2 | **11,1** | 126<br>3 760 | 81,1<br>4 300 | 45,1<br>5 120 | 6 140<br>7 750 | 2 800<br>4 000 | | | |
| | 12,5 | **13,2** | 106<br>4 580 | 68,0<br>4 710 | 37,8<br>4 880 | 7 500<br>9 000 | 2 240<br>4 000 | | | |
| | 14 | **15,5** | 90,1<br>3 870 | 57,9<br>3 980 | 32,2<br>4 120 | 6 300<br>7 500 | 2 240<br>4 000 | | | |
| | 16 | **16,7** | 83,8<br>4 650 | 53,9<br>4 780 | 29,9<br>4 950 | 7 500<br>9 000 | 2 800<br>4 000 | | | |
| | 20 | **19,6** | 71,4<br>3 920 | 45,9<br>4 030 | 25,5<br>4 180 | 6 300<br>7 500 | 2 800<br>4 000 | | | |
| | 22,4 | **21,2** | 66,1<br>4 720 | 42,5<br>4 850 | 23,6<br>5 030 | 7 500<br>9 000 | 2 800<br>4 000 | | | |
| | 25 | **24,9** | 56,3<br>3 980 | 36,2<br>4 090 | 20,1<br>4 240 | 6 300<br>7 500 | 2 800<br>4 000 | | | |
| | 28 | **26,5** | 52,9<br>4 260 | 34,0<br>4 870 | 18,9<br>5 090 | 6 270<br>7 750 | 2 800<br>4 000 | | | |
| | 31,5 | **31,1** | 45,1<br>4 040 | 29,0<br>4 150 | 16,1<br>4 300 | 6 300<br>7 500 | 2 800<br>4 000 | | | |
| 3EB | 31,5 | **30,9** | 45,3<br>5 600 | 29,1<br>6 310 | 16,2<br>6 540 | 6 700<br>8 000 | 2 800<br>4 000 | 14<br>10,6 | 21,2<br>16 | 28<br>21,2 |
| | 35,5 | **36,7** | 38,1<br>6 300 | 24,5<br>6 470 | 13,6<br>6 710 | 9 000<br>10 600 | 2 800<br>4 000 | | | |
| | 40 | **39** | 35,9<br>6 000 | 23,1<br>6 400 | 12,8<br>6 640 | 6 700<br>8 000 | 3 150<br>4 000 | | | |
| | 45 | **43,6** | 32,1<br>6 360 | 20,7<br>6 540 | 11,5<br>6 780 | 9 000<br>10 600 | 2 800<br>4 000 | | | |
| | 50 | **46,3** | 30,2<br>6 390 | 19,4<br>6 560 | 10,8<br>6 800 | 9 000<br>10 600 | 3 150<br>4 000 | | | |
| | 56 | **54,9** | 25,5<br>6 450 | 16,4<br>6 630 | 9,10<br>6 870 | 9 000<br>10 600 | 3 150<br>4 000 | | | |
| | 63 | **64,8** | 21,6<br>5 590 | 13,9<br>5 740 | 7,71<br>5 950 | 9 000<br>10 600 | 2 800<br>4 000 | | | |
| | 71 | **69,7** | 20,1<br>6 550 | 12,9<br>6 730 | 7,17<br>7 100 | 9 000<br>10 600 | 3 150<br>4 000 | | | |
| | 80 | **81,8** | 17,1<br>5 670 | 11,0<br>5 820 | 6,11<br>6 040 | 9 000<br>10 600 | 3 150<br>4 000 | | | |
| | 90 | **88,4** | 15,8<br>6 640 | 10,2<br>6 830 | 5,66<br>7 360 | 9 000<br>10 600 | 3 150<br>4 000 | | | |
| | 100 | **104** | 13,5<br>5 750 | 8,67<br>5 910 | 4,82<br>6 130 | 9 000<br>10 600 | 3 150<br>4 000 | | | |
| | 112 | **110** | 12,7<br>6 740 | 8,15<br>6 970 | 4,53<br>7 610 | 9 000<br>10 600 | 3 150<br>4 000 | | | |
| | 125 | **130** | 10,8<br>5 830 | 6,94<br>5 990 | 3,86<br>6 210 | 9 000<br>10 600 | 3 150<br>4 000 | | | |
| | 140 | **140** | 9,99<br>5 300 | 6,42<br>5 450 | 3,57<br>5 950 | 7 500<br>9 000 | 3 150<br>4 000 | | | |
| | 160 | **164** | 8,51<br>5 350 | 5,47<br>5 580 | 3,04<br>6 100 | 7 500<br>9 000 | 3 150<br>4 000 | | | |
| | 200 | **202** | 6,93<br>5 400 | 4,45<br>5 550 | 2,47<br>5 760 | 7 500<br>9 000 | 3 150<br>4 000 | | | |

| | | | $L_h$ = 10 000 h<br>$n_1$ min$^{-1}$<br>$n_2$ min$^{-1}$<br>$M_{N2}$ N m | | | $M_{N2max}$<br>$M_{2max}$<br>N m | $n_{1max}$<br>$n_{1peak}$<br>min$^{-1}$ | $n_1$ = 1 400 min$^{-1}$<br>Pt [kW] at 20°C 40°C<br>– | | |
|---|---|---|---|---|---|---|---|---|---|---|
| | $i_N$ | $i_{eff}$ | 1 400 | 900 | 500 | | | | | |
| 4EB | 160 | **163** | 8,60<br>6 910 | 5,53<br>7 390 | 3,07<br>8 070 | 9 000<br>10 600 | 3 550<br>4 000 | 11,2<br>8,5 | 17<br>12,8 | 22,4<br>17 |
| | 180 | **182** | 7,70<br>7 030 | 4,95<br>7 510 | 2,75<br>8 210 | 9 000<br>10 600 | 3 550<br>4 000 | | | |
| | 200 | **194** | 7,21<br>7 100 | 4,63<br>7 590 | 2,57<br>8 290 | 9 000<br>10 600 | 3 550<br>4 000 | | | |
| | 224 | **229** | 6,10<br>7 280 | 3,92<br>7 780 | 2,18<br>8 500 | 9 000<br>10 600 | 3 550<br>4 000 | | | |
| | 250 | **245** | 5,71<br>7 350 | 3,67<br>7 860 | 2,04<br>8 590 | 9 000<br>10 600 | 3 550<br>4 000 | | | |
| | 280 | **271** | 5,17<br>7 460 | 3,33<br>7 980 | 1,85<br>8 720 | 9 000<br>10 600 | 3 550<br>4 000 | | | |
| | 315 | **311** | 4,50<br>7 620 | 2,89<br>8 150 | 1,61<br>8 900 | 9 000<br>10 600 | 3 550<br>4 000 | | | |
| | 355 | **364** | 3,85<br>7 800 | 2,48<br>8 340 | 1,38<br>9 000 | 9 000<br>10 600 | 3 550<br>4 000 | | | |
| | 400 | **389** | 3,60<br>7 880 | 2,32<br>8 430 | 1,29<br>9 000 | 9 000<br>10 600 | 3 550<br>4 000 | | | |
| | 450 | **461** | 3,04<br>8 090 | 1,95<br>8 650 | 1,08<br>9 000 | 9 000<br>10 600 | 3 550<br>4 000 | | | |
| | 500 | **493** | 2,84<br>6 160 | 1,83<br>6 590 | 1,01<br>7 200 | 7 500<br>9 000 | 3 550<br>4 000 | | | |
| | 560 | **541** | 2,59<br>8 290 | 1,66<br>8 860 | 0,924<br>9 000 | 9 000<br>10 600 | 3 550<br>4 000 | | | |
| | 630 | **585** | 2,39<br>8 120 | 1,54<br>8 350 | 0,855<br>9 000 | 9 000<br>10 600 | 3 550<br>4 000 | | | |
| | 710 | **687** | 2,04<br>8 200 | 1,31<br>8 550 | 0,728<br>9 000 | 9 000<br>10 600 | 3 550<br>4 000 | | | |
| | 800 | **844** | 1,66<br>8 300 | 1,07<br>8 820 | 0,593<br>9 000 | 9 000<br>10 600 | 3 550<br>4 000 | | | |
| | 900 | **871** | 1,61<br>6 720 | 1,03<br>7 180 | 0,574<br>7 500 | 7 500<br>9 000 | 3 550<br>4 000 | | | |
| | 1000 | **990** | 1,41<br>6 610 | 0,909<br>7 000 | 0,505<br>7 650 | 9 000<br>10 600 | 3 550<br>4 000 | | | |
| | 1120 | **1070** | 1,31<br>6 930 | 0,841<br>7 410 | 0,467<br>7 500 | 7 500<br>9 000 | 3 550<br>4 000 | | | |
| | 1250 | **1256** | 1,11<br>7 100 | 0,716<br>7 500 | 0,398<br>7 500 | 7 500<br>9 000 | 3 550<br>4 000 | | | |
| | 1400 | **1450** | 0,966<br>5 960 | 0,621<br>6 300 | 0,345<br>6 300 | 6 300<br>7 500 | 3 550<br>4 000 | | | |
| | 1600 | **1544** | 0,907<br>6 120 | 0,583<br>6 460 | 0,324<br>7 070 | 7 500<br>9 000 | 3 550<br>4 000 | | | |
| | 1800 | **1812** | 0,773<br>6 160 | 0,497<br>6 300 | 0,276<br>6 300 | 6 300<br>7 500 | 3 550<br>4 000 | | | |

In case of alternative output design, refer to torque limits at page 4.106, if any.

# 009A - Main Dimensions



## C090M1 F20c

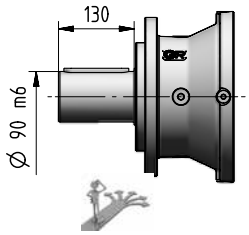


4.98

## C080M1 F10c

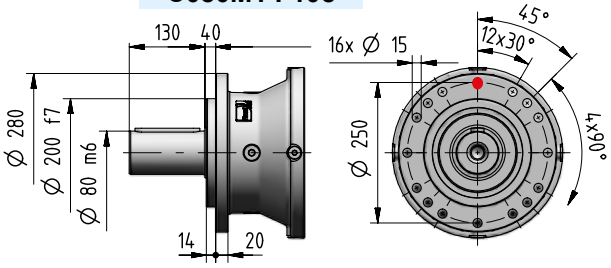


## C090M2 F30c

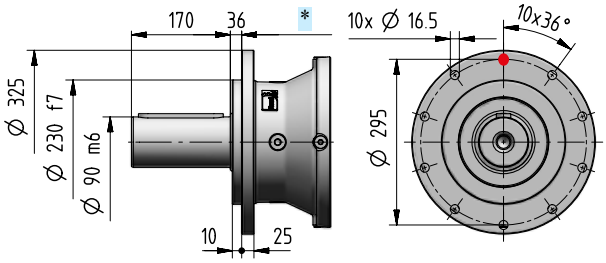


4.98

## S080M1 F20c

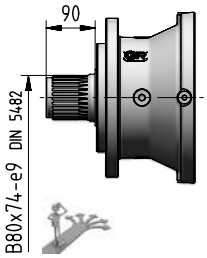


4.99

## S070M1 F10c

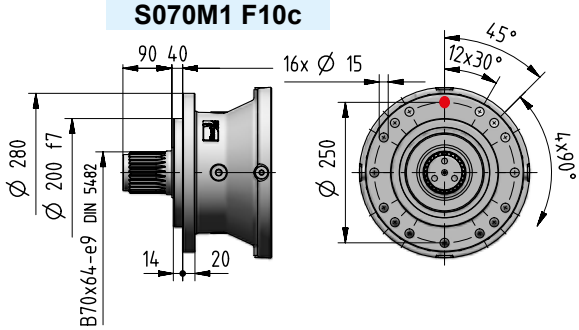


## S080M1 F30c

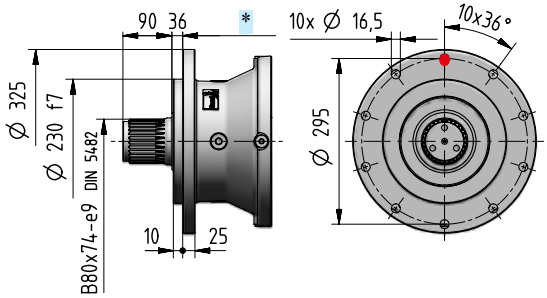


4.99

## H090M1 A20c

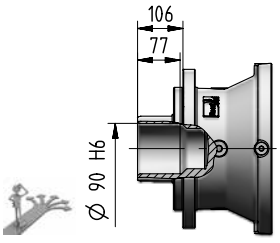


4.101

## H080M1 A10c

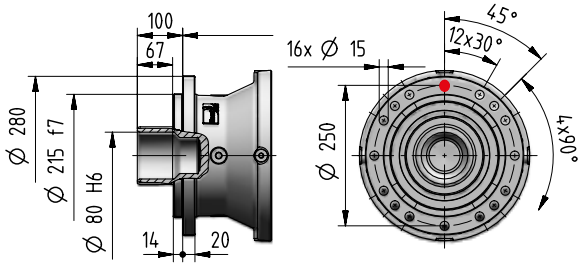


## N080M1 A07c

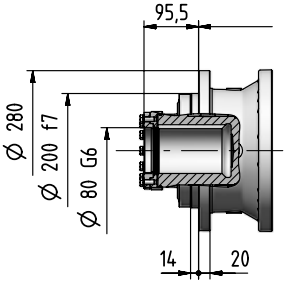


4.99

For horizontal mounting only

## M125M1 A10c

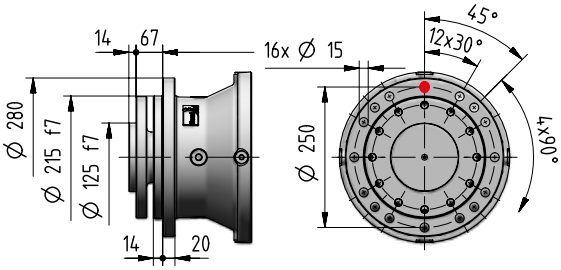


4.101

kg 4.96

# 009A - Main Dimensions

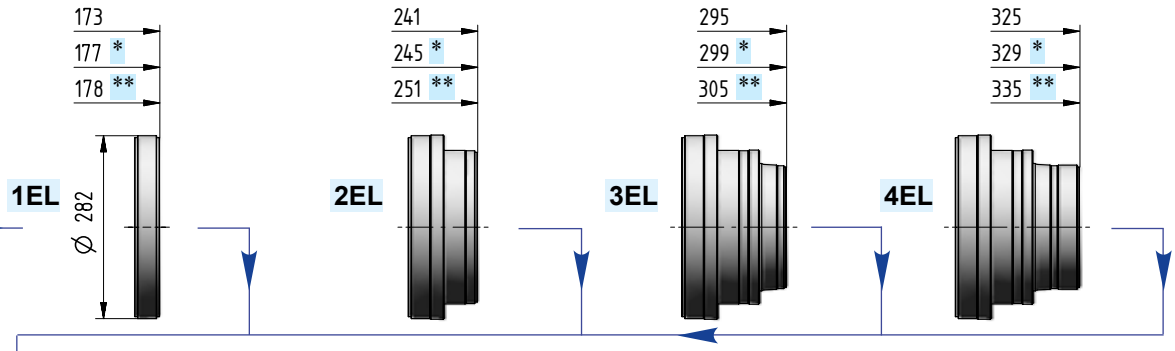


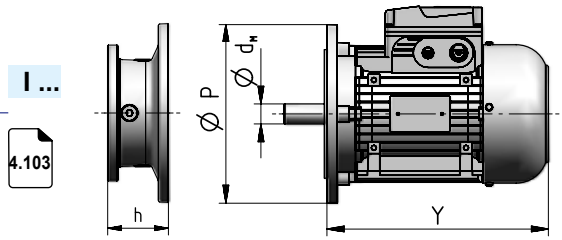


| Motor size IEC | $d_M$×P | Y | Y 1) | Train of gears 1EL | 2EL | 3EL | 4EL | 2EB | 3EB | 4EB | Code |
|---|---|---|---|---|---|---|---|---|---|---|---|
| | | | | Dimension **h** | | | | | | | |
| **71** | 14×160 | 216 | 278 | – | – | 52 | 52 | – | 52 | 52 | **I14×160** |
| **80** | 19×200 | 233 | 302 | – | – | 72 | 72 | – | 72 | 72 | **I19×200** |
| **90** | 24×200 | 287 | 366 | – | – | 72 | 72 | – | 72 | 72 | **I24×200** |
| **100** | 28×250 | 310 | 405 | – | 103 | 82 | 82 | 103 | 82 | 82 | **I28×250** |
| **112** | 28×250 | 336 | 435 | – | 103 | 82 | 82 | 103 | 82 | 82 | **I28×250** |
| **132** | 38×300 | 445 | 553 | 133,5 | 120 | 102 | 102 | 120 | 102 | 102 | **I38×300** |
| **160** | 42×350 | 573 | 640 | 159 | 153 | 135 | 135 | 153 | 135 | 135 | **I42×350** |
| **180** | 48×350 | 613 | 734 | 159 | 153 | 135 | 135 | 153 | 135 | 135 | **I48×350** |
| **200** | 55×400 | 654 | 734 | 159 | 153 | – | – | 153 | – | – | **I55×400** |
| **225** | 60×450 | 710 | – | 189 | 183 | – | – | 183 | – | – | **I60×450** |
| **250** | 65×550 | 735 | – | 189 | – | – | – | – | – | – | **I65×550** |
| **280** | 75×550 | 819 | – | 189 | – | – | – | – | – | – | **I75×550** |

1) Values valid for brake motor; for other dimensions see TX catalog.

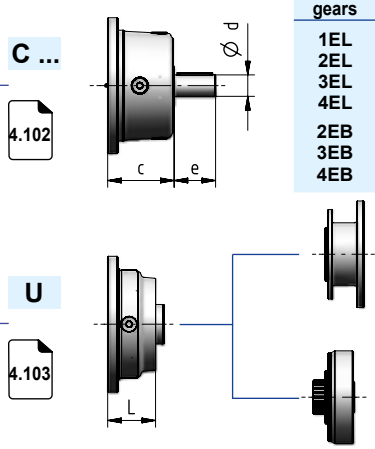


| Train of gears | d | e | c | Codice |
|---|---|---|---|---|
| **1EL** | 60 | 105 | 138 | **C60×105** |
| **2EL** | 48 | 82 | 115 | **C48×82** |
| **3EL** | 38 | 58 | 90 | **C38×58** |
| **4EL** | 30 | 58 | 90 | **C30×58** |
| **2EB** | 48 | 82 | 115 | **C48×82** |
| **3EB** | 38 | 58 | 90 | **C38×58** |
| **4EB** | 38 | 58 | 90 | **C38×58** |

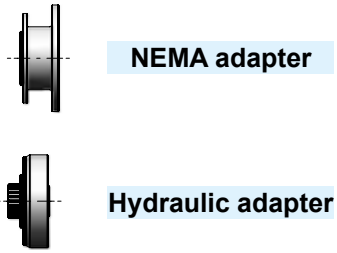

**NEMA adapter**

**Hydraulic adapter**

| Train of gears | L | Code |
|---|---|---|
| **2EL** | 62 | ch. 7 |
| **3EL, 4EL** | 64 | |
| **2EB** | 62 | |
| **3EB, 4EB** | 64 | |

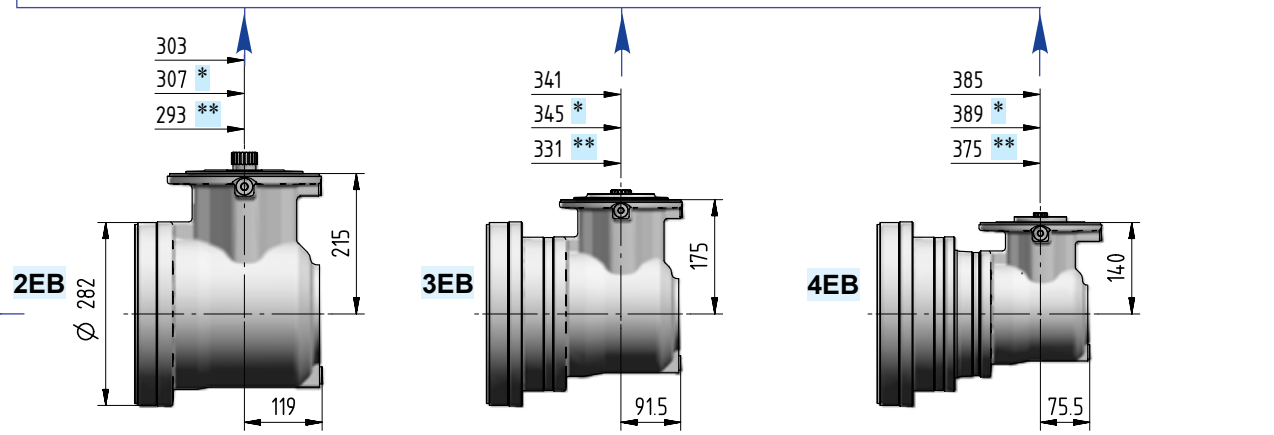


| Ødxe | $i_N$ | Code |
|---|---|---|
| 38×58 | ≤ 25 | **J38×58** |
| 30×58 | ≥ 28 | **J30×58** |

| Ødxe | $i_N$ | Code |
|---|---|---|
| 30×58 | ≤ 80 | **J30×58** |
| 24×50 | ≥ 90 | **J24×50** |

| Ødxe | $i_N$ | Code |
|---|---|---|
| 24×50 | ≤ 280 | **J24×50** |
| 19×40 | ≥ 315 | **J19×40** |

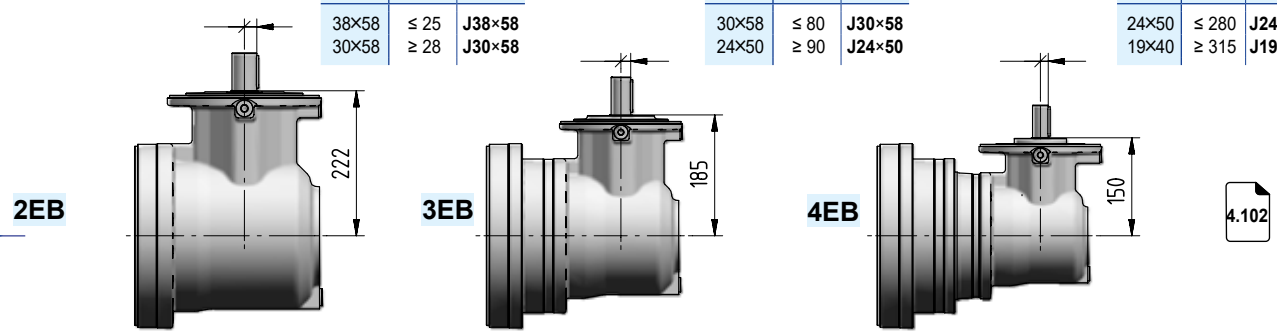


4.102

# 009A - Main Dimensions

4.98

**C090M1 P20c**

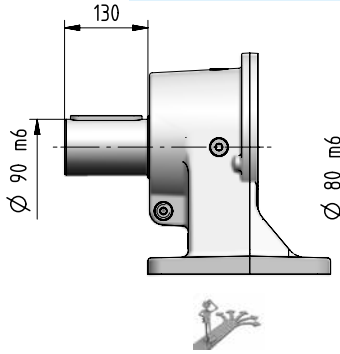


**C080M1 P10c**

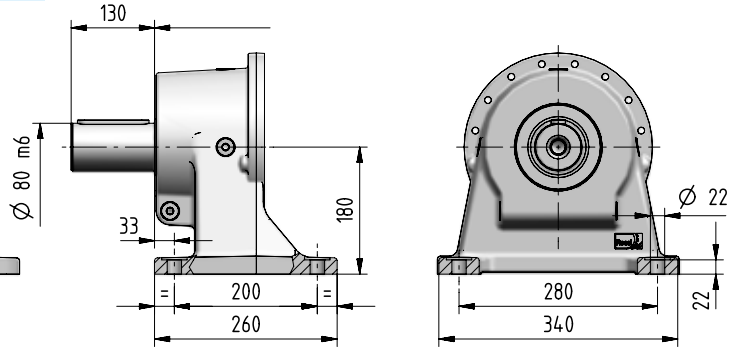


4.99

**S080M1 P20c**

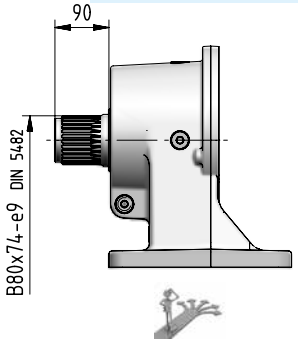


**S070M1 P10c**

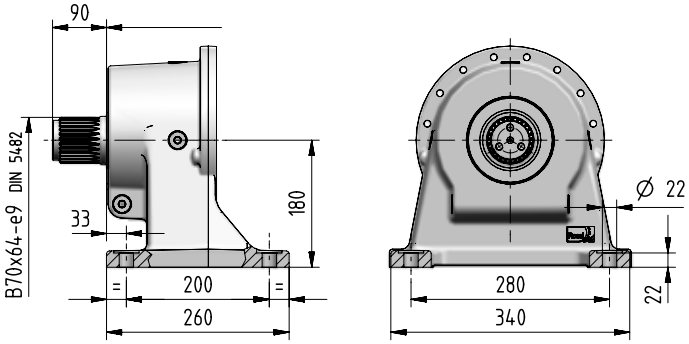


4.100

**K090M1 F06c**

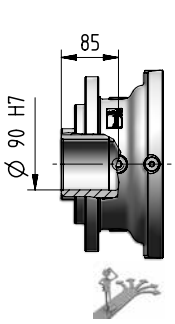


**K080M1 F05c**

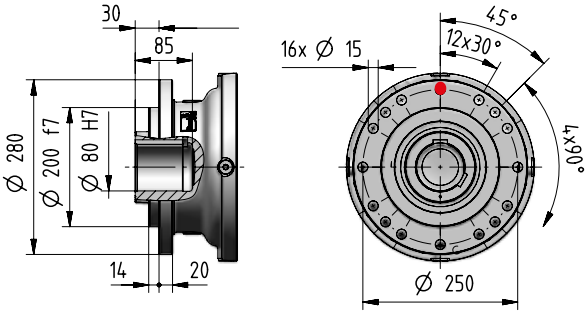


4.100

**Z080M1 F05c**

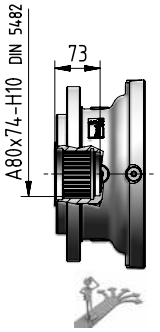


**Z070M1 F05c**

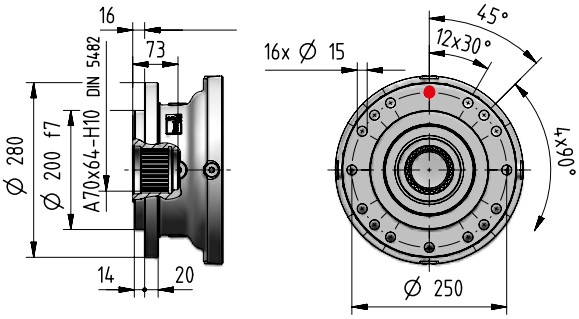


| kg | Input options Code | | | | | | | | | | | Output options (Δ) Code | | | |
|---|---|---|---|---|---|---|---|---|---|---|---|---|---|---|---|
| | I14×160 | I19×200 | I24×200 | I28×250 | I38×300 | I42×350 | I48×350 | I55×400 | I60×450 | I65×550 | I75×550 | C… S… | H… M… | C… P… S… P… | K… Z… |
| 1EL | - | - | - | - | 78 | 84 | 83 | 86 | 95 | 103 | 103 | 87 | - | - | |
| 2EL | - | - | - | 82 | 86 | 92 | 92 | 95 | 104 | - | - | 87 | 79 | - | |
| 3EL | 81 | 83 | 83 | 85 | 88 | 94 | 94 | - | - | - | - | 86 | 82 | - | |
| 4EL | 86 | 88 | 88 | 89 | 93 | 99 | 98 | - | - | - | - | 90 | 87 | - | +0 -5 +8 -12,5 |
| 2EB | - | - | - | 117 | 121 | 127 | 127 | 130 | 139 | - | - | 121 | 114 | 107 | |
| 3EB | 102 | 104 | 104 | 106 | 109 | 115 | 115 | - | - | - | - | 106 | 103 | 98 | |
| 4EB | 99 | 101 | 101 | 103 | 106 | 112 | 112 | - | - | - | - | 103 | 100 | 95 | |

# 009A - Main Dimensions

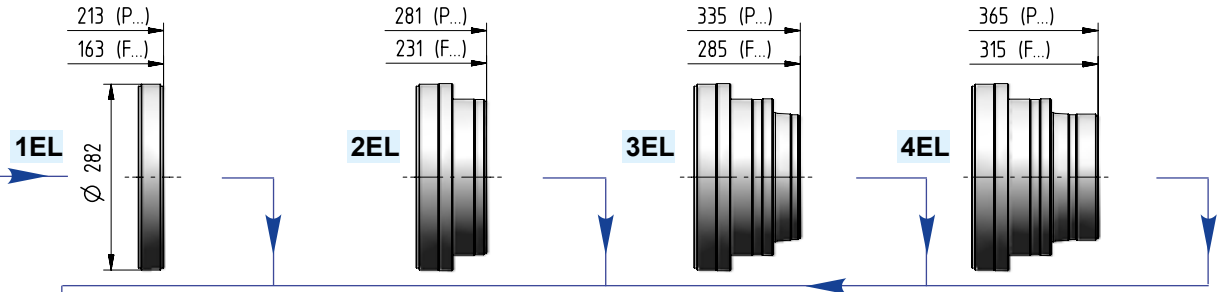


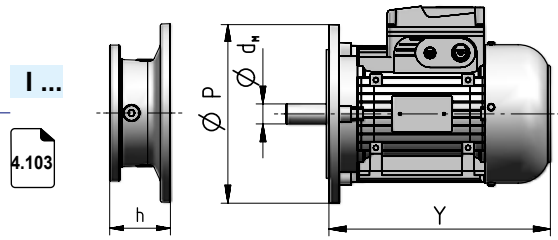


| Motor size IEC | $d_M$×P | Y | Y 1) | Train of gears 1EL | 2EL | 3EL | 4EL | 2EB | 3EB | 4EB | Code |
|---|---|---|---|---|---|---|---|---|---|---|---|
| | | | | Dimension h | | | | | | | |
| 71 | I14×160 | 216 | 278 | – | – | 52 | 52 | – | 52 | 52 | I14×160 |
| 80 | I19×200 | 233 | 302 | – | – | 72 | 72 | – | 72 | 72 | I19×200 |
| 90 | I24×200 | 287 | 366 | – | – | 72 | 72 | – | 72 | 72 | I24×200 |
| 100 | I28×250 | 310 | 405 | – | 103 | 82 | 82 | 103 | 82 | 82 | I28×250 |
| 112 | I28×250 | 336 | 435 | – | 103 | 82 | 82 | 103 | 82 | 82 | I28×250 |
| 132 | I38×300 | 445 | 553 | 133,5 | 120 | 102 | 102 | 120 | 102 | 102 | I38×300 |
| 160 | I42×350 | 573 | 640 | 159 | 153 | 135 | 135 | 153 | 135 | 135 | I42×350 |
| 180 | I48×350 | 613 | 734 | 159 | 153 | 135 | 135 | 153 | 135 | 135 | I48×350 |
| 200 | I55×400 | 654 | 734 | 159 | 153 | – | – | 153 | – | – | I55×400 |
| 225 | I60×450 | 710 | – | 189 | 183 | – | – | 183 | – | – | I60×450 |
| 250 | I65×550 | 735 | – | 189 | – | – | – | – | – | – | I65×550 |
| 280 | I75×550 | 819 | – | 189 | – | – | – | – | – | – | I75×550 |

1) Values valid for brake motor; for other dimensions see TX catalog.

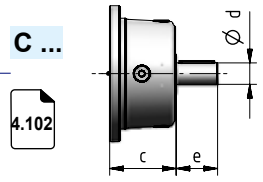


| Train of gears | d | e | c | Code |
|---|---|---|---|---|
| 1EL | 60 | 105 | 138 | C60×105 |
| 2EL | 48 | 82 | 115 | C48×82 |
| 3EL | 38 | 58 | 90 | C38×58 |
| 4EL | 30 | 58 | 90 | C30×58 |
| 2EB | 48 | 82 | 115 | C48×82 |
| 3EB | 38 | 58 | 90 | C38×58 |
| 4EB | 38 | 58 | 90 | C38×58 |

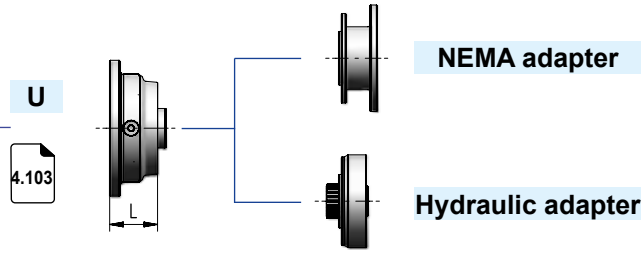


| Train of gear | L | Code |
|---|---|---|
| 2EL | 62 | ch. 7 |
| 3EL, 4EL | 64 | |
| 2EB | 62 | |
| 3EB, 4EB | 64 | |

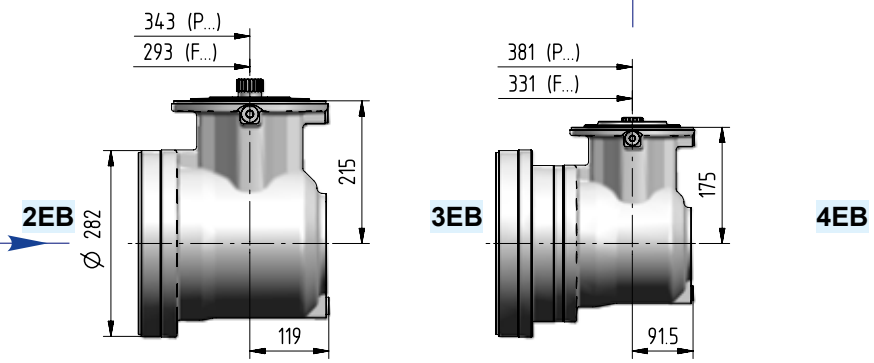


| Ødxe | $i_N$ | Code |
|---|---|---|
| 38×58 | ≤ 25 | J38×58 |
| 30×58 | ≥ 28 | J30×58 |

| Ødxe | $i_N$ | Code |
|---|---|---|
| 30×58 | ≤ 80 | J30×58 |
| 24×50 | ≥ 90 | J24×50 |

| Ødxe | $i_N$ | Code |
|---|---|---|
| 24×50 | ≤ 280 | J24×50 |
| 19×40 | ≥ 315 | J19×40 |

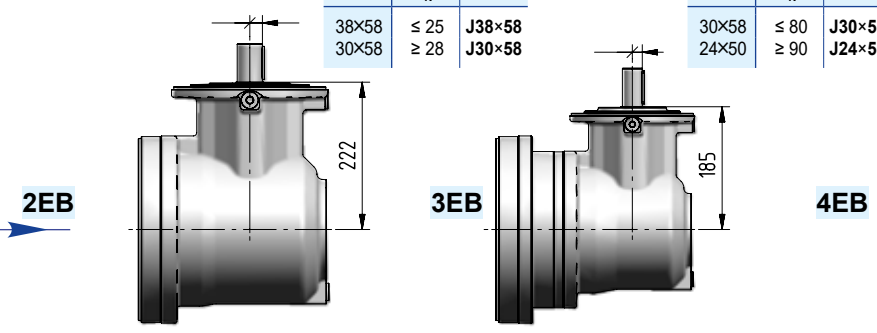

# 009A - Output side details

**Suggested mating dimensions**

| Output | | | | | | |
|---|---|---|---|---|---|---|
| Gear reducer cylindrical shaft end | | | | Mounting | | |
| C | 080 | M | 1 | F | 10 | c |
| | | | | P | 10 | c |

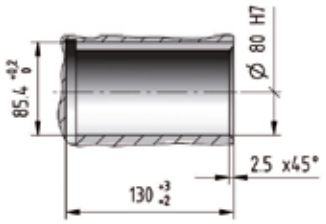


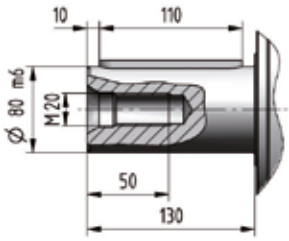


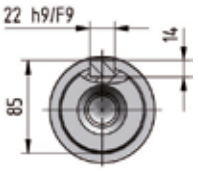


| | | | | | | |
|---|---|---|---|---|---|---|
| C | 090 | M | 1 | F | 20 | c |
| | | | | P | 20 | c |

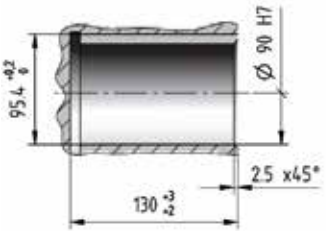


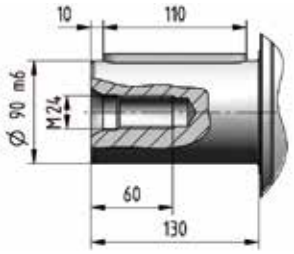


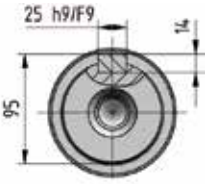


| | | | | | | |
|---|---|---|---|---|---|---|
| C | 090 | M | 2 | F | 30 | c |

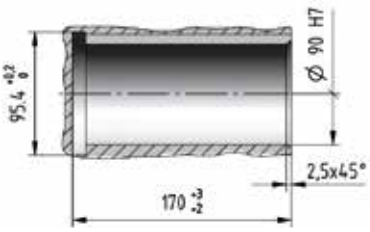


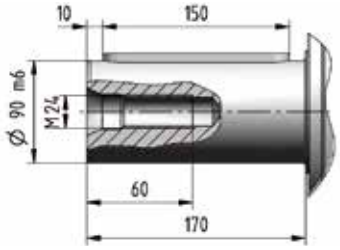


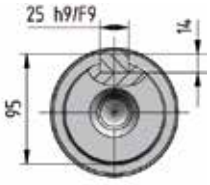

# 009A - Output side details

**Suggested mating dimensions**

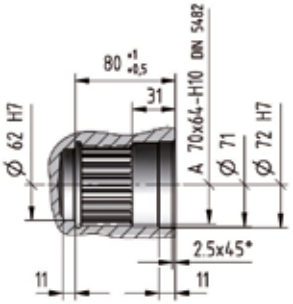


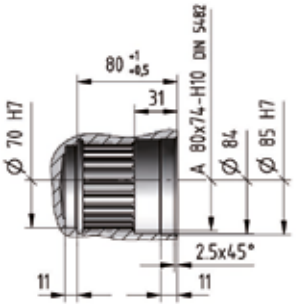


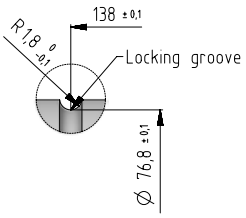


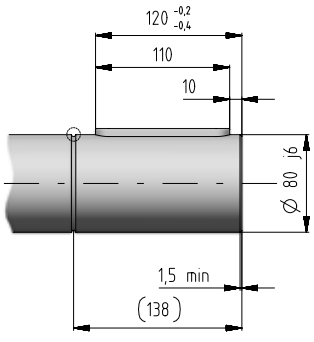


For horizontal mounting only.
Key HRC hardness ≥ 40.

**Output**

| Gear reducer splined shaft end | | | | Mounting | | |
|---|---|---|---|---|---|---|
| S | 070 | M | 1 | F | 10 | c |
| | | | | P | 10 | c |

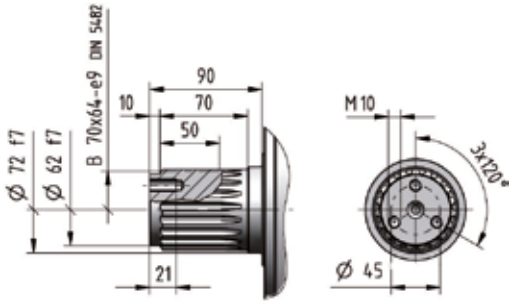


| | | | | | | |
|---|---|---|---|---|---|---|
| S | 080 | M | 1 | F | 20 | c |
| | | | | P | 20 | c |
| | | | | F | 30 | c |

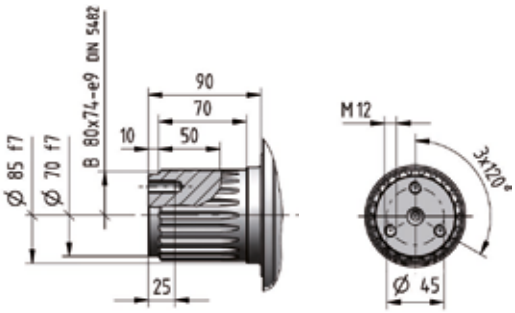


**Output**

| Gear reducer hollow shaft for shaft mounting | | | | Mounting | | |
|---|---|---|---|---|---|---|
| N | 080 | M | 1 | A | 07 | c |

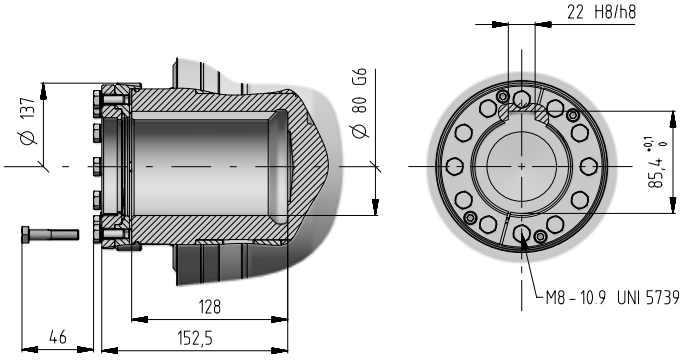


4

009A

# 009A - Output side details



## Suggested mating dimensions

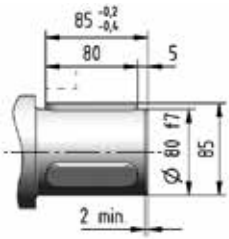


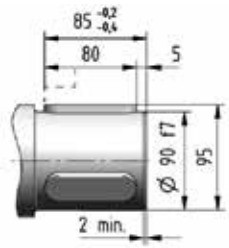


Key HRC hardness ≥ 40.

## Suggested mating dimensions

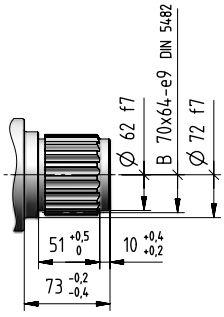


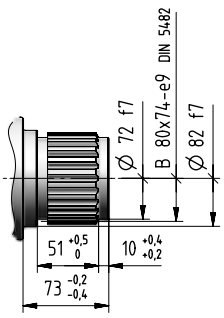


Output

| Gear reducer hollow shaft with keyways | | | | Mounting | | |
|---|---|---|---|---|---|---|
| K | 080 | M | 1 | F | 05 | c |

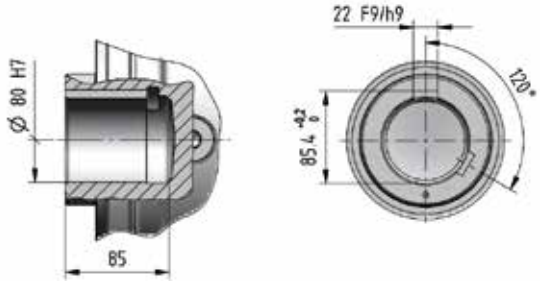


| K | 090 | M | 1 | F | 06 | c |
|---|---|---|---|---|---|---|

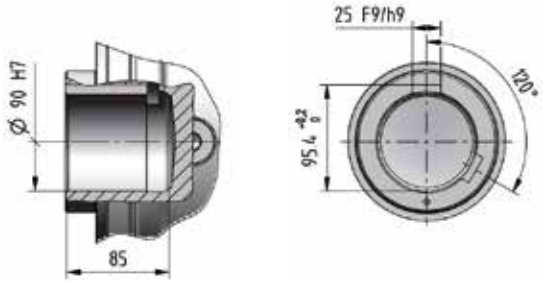


| Gear reducer splined hollow shaft | | | | Mounting | | |
|---|---|---|---|---|---|---|
| Z | 070 | M | 1 | F | 05 | c |

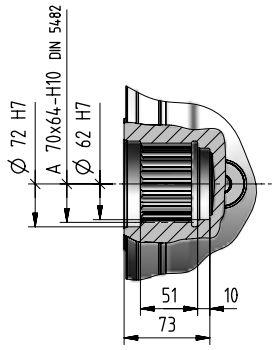


| Z | 080 | M | 1 | F | 05 | c |
|---|---|---|---|---|---|---|

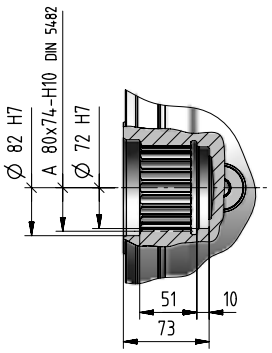

# 009A - Output side details

**Suggested mating dimensions**

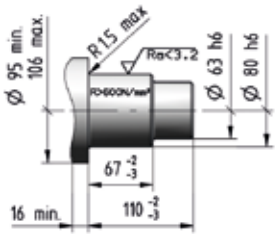


Output

| Gear reducer hollow shaft for shaft mounting | | | | Mounting | | |
|---|---|---|---|---|---|---|
| H | 080 | M | 1 | A | 10 | c |

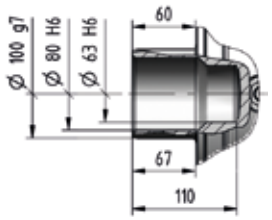


| H | 090 | M | 1 | A | 20 | c |
|---|---|---|---|---|---|---|

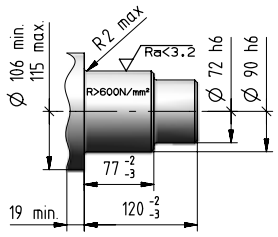


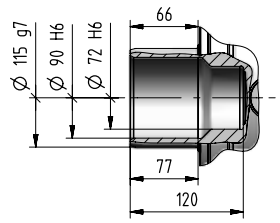


Output

| Gear reducer flanged shaft | | | | Mounting flanged | | |
|---|---|---|---|---|---|---|
| M | 125 | M | 1 | A | 10 | c |

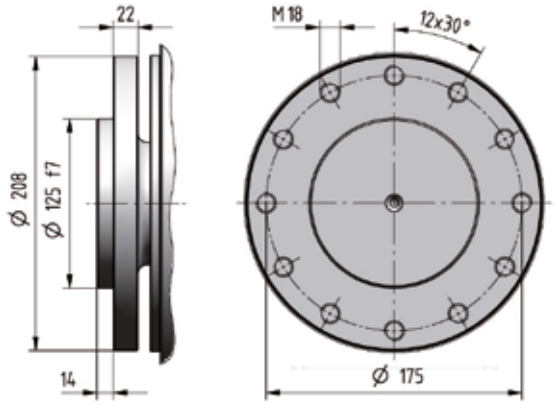

# 009A - Input side details

| Input | | |
|---|---|---|
| Gear reducer cylindrical shaft end | | Shaft length |
| C... | x | ... |

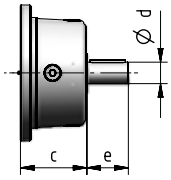


| Input | | |
|---|---|---|
| Bevel helical input flange | | Shaft length |
| J... | x | ... |

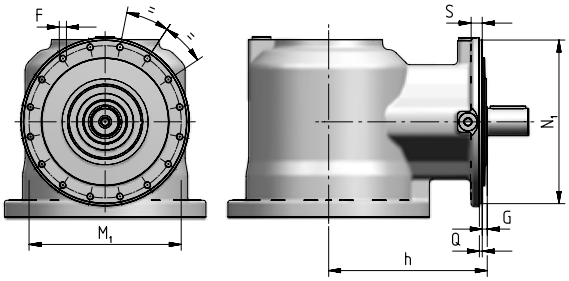


| Train of gears | $N_1$ Ø h6 | Q | G | h | S | $M_1$ Ø | F Ø |
|---|---|---|---|---|---|---|---|
| **2EB** | 229 | 4 | 7 | 222 | 15 | 213 | M10 (n. 16) |
| **3EB** | 184 | 3,5 | 10 | 185 | 12 | 171 | M8 (n. 12) |
| **4EB** | 184 | 3,5 | 10 | 150 | 12 | 171 | M8 (n. 12) |

## Cylindrical Shaft End Type - CODE

## Suggested mating dimensions

**J19 x 40**

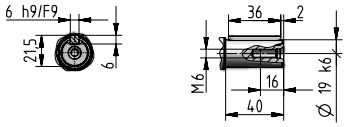


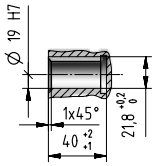


**J24 x 50**

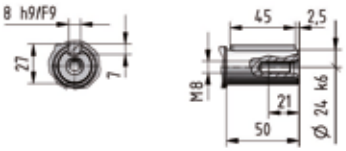


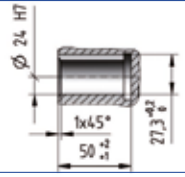


**C30 x 58**
**J30 x 58**

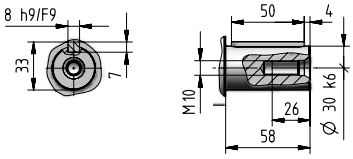


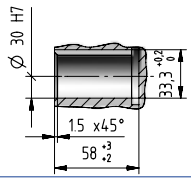


**C38 x 58**
**J38 x 58**

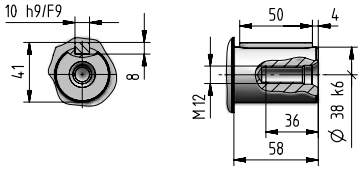


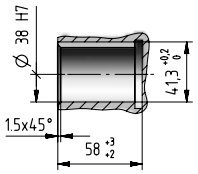


**C48 x 82**

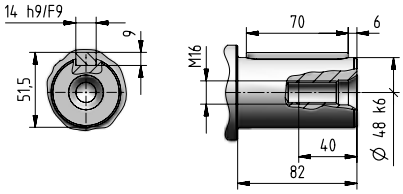


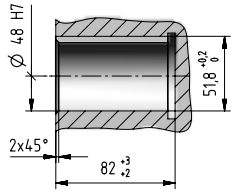


**C60 x 105**

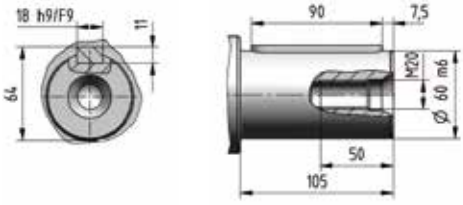


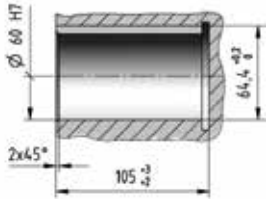

# 009A - Input side details

**Input**

**IEC electric motor adapter**

**I... x ...**

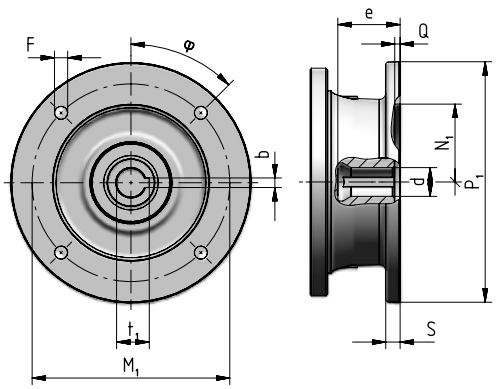


| Motor size IEC | Code | $P_1$ ∅ | S | d ∅ | e max | b F9 | $t_1$ | $M_1$ | F ∅ | | φ | $N_1$ ∅ G7 | Q |
|---|---|---|---|---|---|---|---|---|---|---|---|---|---|
| 71 | **I14×160** | 160 | – | 14 F6 | 32 | 5 | 16,3 | 130 | M8 × 16 | (n.4) | 45° | 110 | 4,5 |
| 80 | **I19×200** | 200 | 12 | 19 F6 | 41,5 | 6 | 21,8 | 165 | 11 | (n.4) | 45° | 130 | 4,5 |
| 90 | **I24×200** | 200 | 12 | 24 F6 | 52 | 8 | 27,3 | 165 | 11 | (n.4) | 45° | 130 | 4,5 |
| 100 | **I28×250** | 250 | 14 | 28 F6 | 62 | 8 | 31,3 | 215 | 14 | (n.4) | 45° | 180 | 5 |
| 112 | **I28×250** | 250 | 14 | 28 F6 | 62 | 8 | 31,3 | 215 | 14 | (n.4) | 45° | 180 | 5 |
| 132 | **I38×300** | 300 | 14 | 38 F6 | 82 | 10 | 41,3 | 265 | 14 | (n.4) | 45° | 230 | 5 |
| 160 | **I42×350** | 350 | 15 | 42 F6 | 113 | 12 | 45,3 | 300 | 18 | (n.4) | 45° | 250 | 6 |
| 180 | **I48×350** | 350 | 15 | 48 F6 | 113 | 14 | 51,8 | 300 | 18 | (n.4) | 45° | 250 | 6 |
| 200 | **I55×400** | 400 | 15 | 55 E6 | 113 | 16 | 59,3 | 350 | 18 | (n.4) | 45° | 300 | 6 |
| 225 | **I60×450** | 450 | 18 | 60 E6 | 143 | 18 | 64,4 | 400 | 18 | (n.8) | 22,5° | 350 | 6 |
| 250 | **I65×550** | 550 | 18 | 65 E6 | 142 | 18 | 69,4 | 500 | 18 | (n.8) | 22,5° | 450 | 6 |
| 280 | **I75×550** | 550 | 18 | 75 E6 | 142 | 20 | 79,9 | 500 | 18 | (n.8) | 22,5° | 450 | 6 |

**Input**

**Universal flange adapter**

**U**

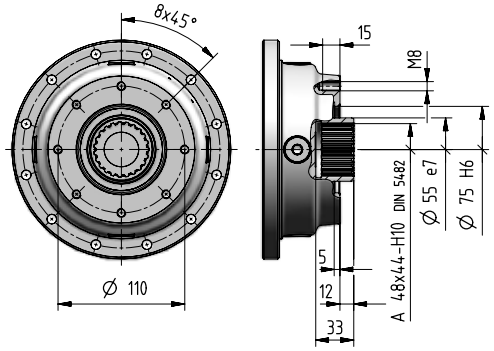


For more information see ch. 8.7

# 009A - Accessories

**Stop washer** | Code: **,SW070** [ included ]

0,35

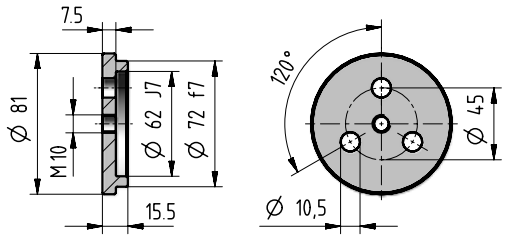


**Stop washer** | Code: **,SW080** [ included ]

0,6

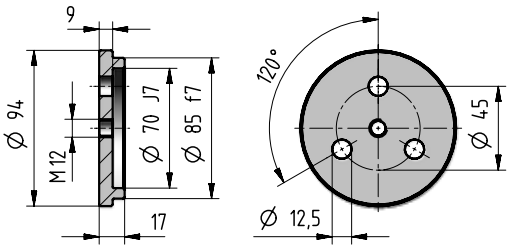


**Splined bush** | Code: **,SB070** [ included ]

2,7

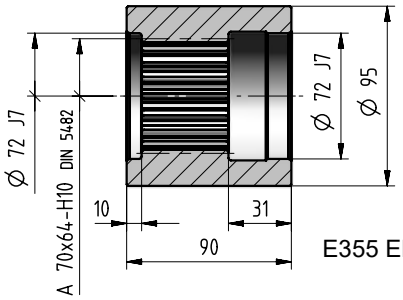


E355 EN10297-1

**Splined bush** | Code: **,SB080** [ included ]

3,4

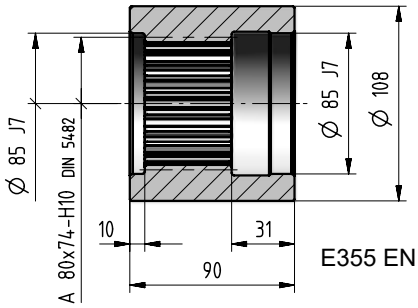


E355 EN10297-1

**Wheel flange** | Code: **,WF070** [ included ]

8,9

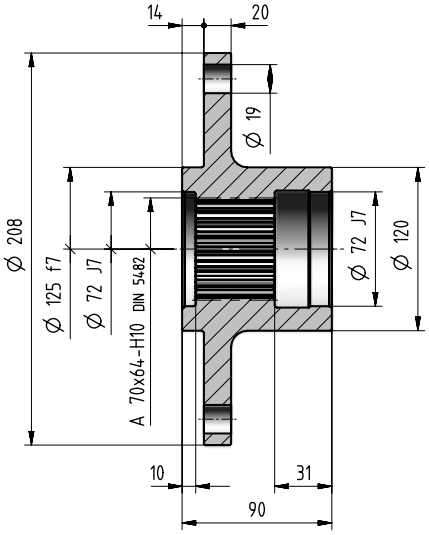


**Wheel flange** | Code: **,WF080** [ included ]

8,2

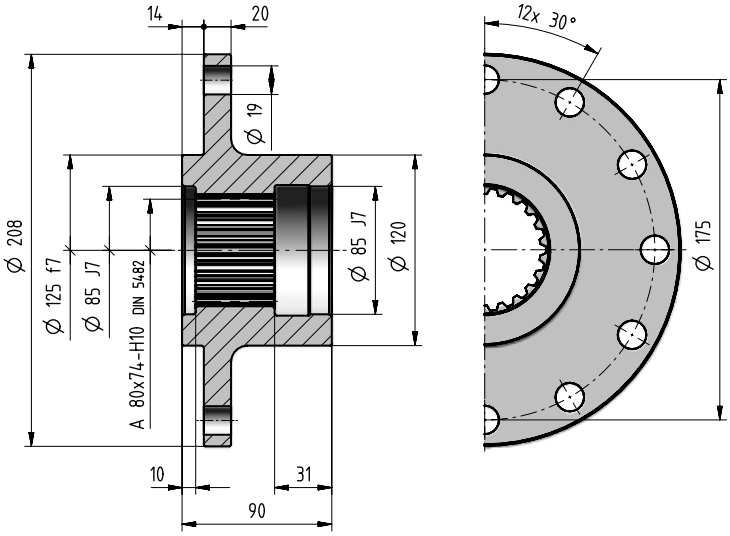


4

009A

# 009A - Accessories

## Splined bar | Code: ‚SC070

kg 5,2

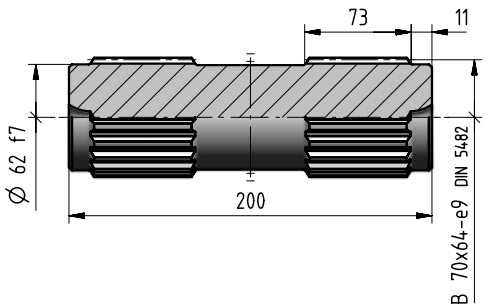


## Splined bar | Code: ‚SC080

kg 7

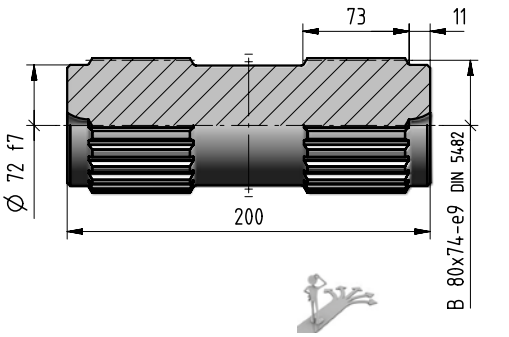


## Pinion gear

[ included ]

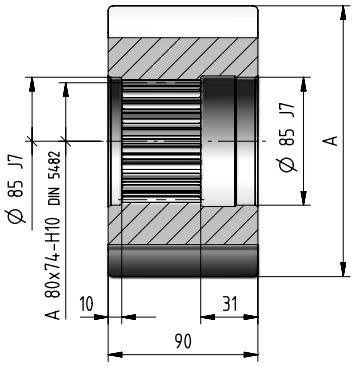


| $m_P$ | $z_P$ | x | A ∅ h9 | Code | kg |
|---|---|---|---|---|---|
| 14 | 11 | 0,5 | 194,5 | ‚R012FA | 12 |
| 12 | 12 | 0,5 | 179 | ‚R012EB | 10 |
| 12 | 13 | 0,5 | 191 | ‚R012EC | 12 |
| 10 | 14 | 0,5 | 169 | ‚R012DD | 9 |
| 10 | 15 | 0,5 | 179 | ‚R012DE | 10,8 |
| 10 | 16 | 0,5 | 189 | ‚R012DF | 12,6 |

## Torque arm | Code: ‚TA10c

[ included ]

kg 6,5

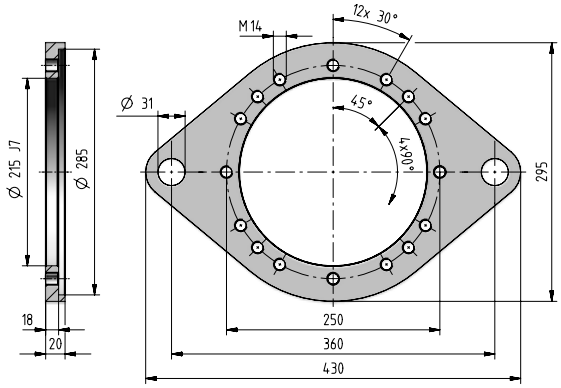


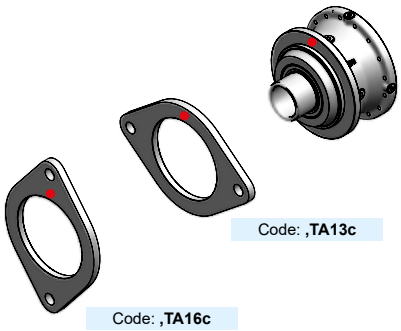


If an already mounted torque arm is required, state the relevant position between torque arm and gear reducer. This position is given by the flange upper fastening hole (stated in red in the figure).

- Reference hole for the identification of the mounting position

## Shrink disc | Code: ‚SD100

kg 4,4

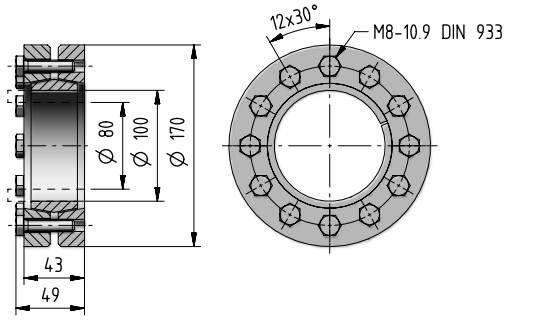


## Shrink disc | Code: ‚SD115

kg 7,2

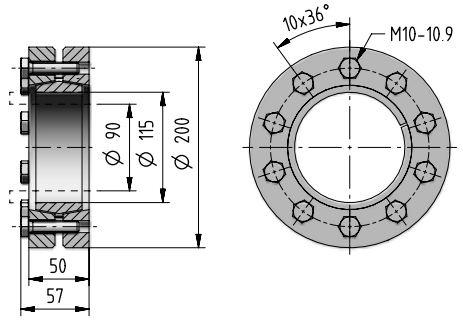

# 009A - Radial loads $F_{r2}$ [N] and axial loads $F_{a2}$ [N]

Radial loads $F_{r2\ adm}$ and axial loads $F_{a2\ adm}$ admitted on low speed shaft end of gear reducer.
For more information see ch. 2.2.

**Output side:** **C080M1 F10c**
**S070M1 F10c**
**C080M1 P10c**
**S070M1 P10c**

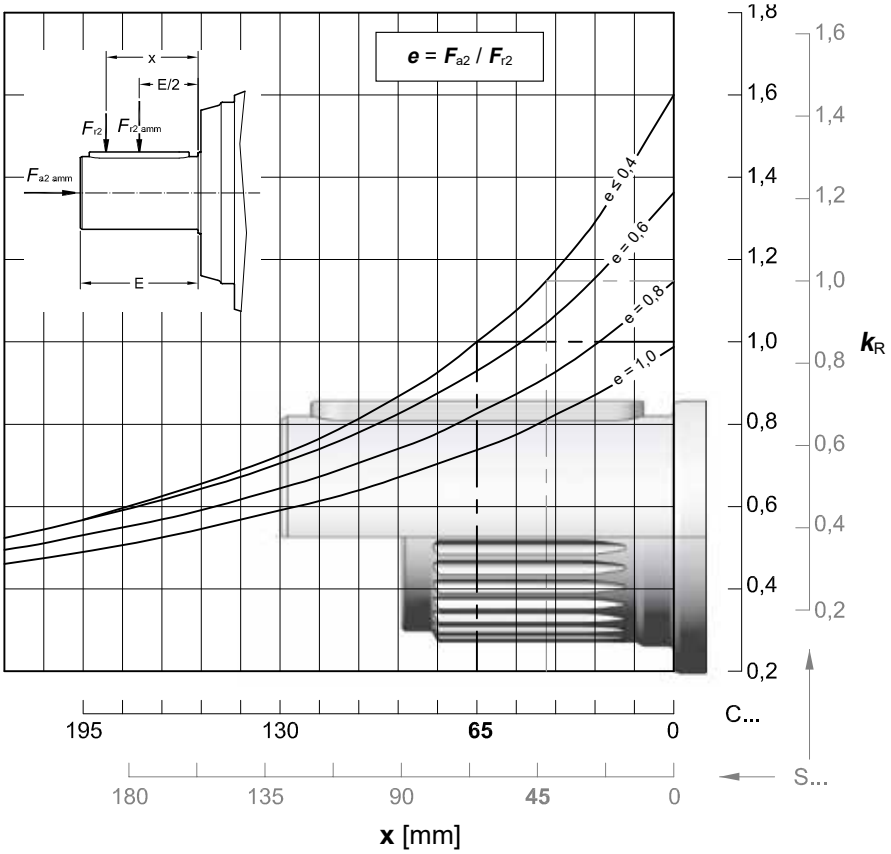


| $n_2 \times L_h$ | $F_{r2\ adm}$ | | $F_{a2\ adm}$ | $F_{a2\ adm}$ |
|---|---|---|---|---|
| min$^{-1}$ · h | C ... | S ... | ← | → |
| **< 18 000** | 90 000 | 100 000 | 100 000 | 125 000 |
| **22 400** | 85 000 | 95 000 | 100 000 | 125 000 |
| **28 000** | 80 000 | 90 000 | 90 000 | 112 000 |
| **35 500** | 75 000 | 85 000 | 85 000 | 106 000 |
| **45 000** | 71 000 | 80 000 | 80 000 | 100 000 |
| **56 000** | 67 000 | 75 000 | 75 000 | 95 000 |
| **71 000** | 60 000 | 67 000 | 71 000 | 85 000 |
| **90 000** | 56 000 | 63 000 | 67 000 | 80 000 |
| **112 000** | 53 000 | 60 000 | 60 000 | 75 000 |
| **140 000** | 50 000 | 56 000 | 56 000 | 71 000 |
| **180 000** | 45 000 | 53 000 | 53 000 | 67 000 |
| **224 000** | 42 500 | 47 500 | 50 000 | 60 000 |
| **280 000** | 40 000 | 45 000 | 47 500 | 56 000 |
| **355 000** | 37 500 | 42 500 | 42 500 | 53 000 |
| **450 000** | 35 500 | 40 000 | 40 000 | 50 000 |
| **560 000** | 33 500 | 37 500 | 37 500 | 47 500 |
| **710 000** | 30 000 | 33 500 | 35 500 | 42 500 |
| **900 000** | 28 000 | 31 500 | 33 500 | 40 000 |
| **1 120 000** | 26 500 | 30 000 | 30 000 | 37 500 |
| **1 400 000** | 25 000 | 28 000 | 28 000 | 35 500 |
| **1 800 000** | 22 400 | 26 500 | 26 500 | 33 500 |
| **2 240 000** | 21 200 | 25 000 | 25 000 | 31 500 |
| **2 800 000** | 20 000 | 22 400 | 23 600 | 28 000 |
| **max** | **90 000** | **100 000** | **100 000** | **125 000** |

# 009A - Radial loads $F_{r2}$ [N] and axial loads $F_{a2}$ [N]

**Output side:** **C090M2 F30c**
**S080M1 F30c**

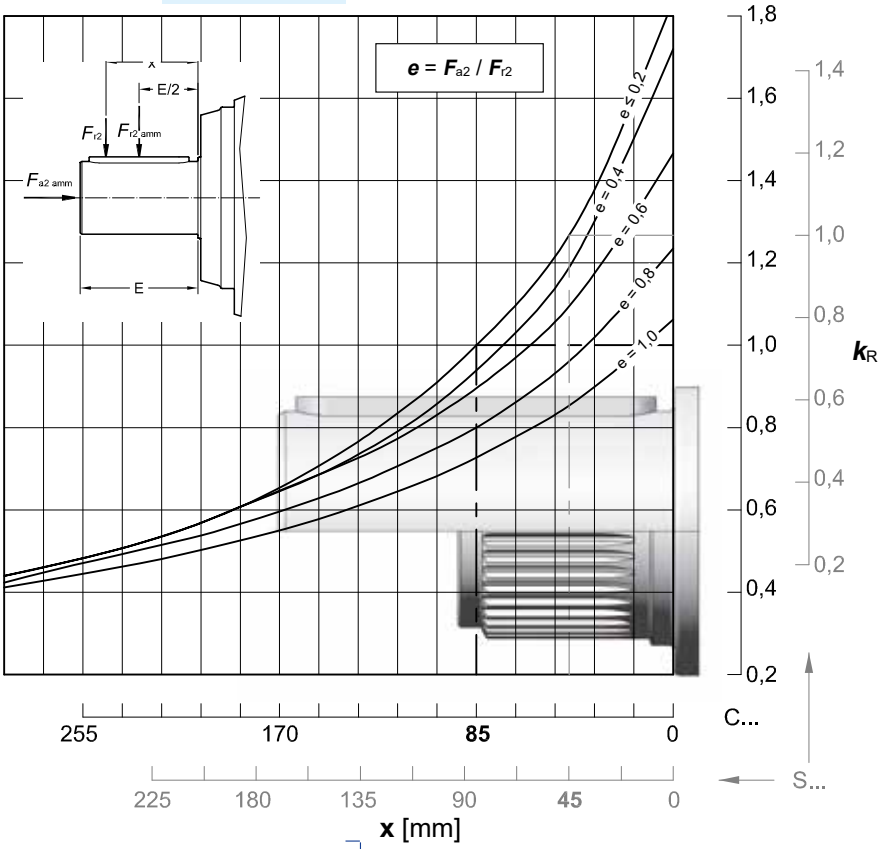


| $n_2 \times L_h$ | $F_{r2}$ adm | | $F_{a2}$ adm | $F_{a2}$ adm |
|---|---|---|---|---|
| min$^{-1}$ · h | C ... | S ... | ← | → |
| **< 18 000** | 100 000 | 132 000 | 118 000 | 170 000 |
| **22 400** | 100 000 | 125 000 | 118 000 | 160 000 |
| **28 000** | 95 000 | 118 000 | 112 000 | 150 000 |
| **35 500** | 85 000 | 112 000 | 106 000 | 140 000 |
| **45 000** | 80 000 | 100 000 | 100 000 | 132 000 |
| **56 000** | 75 000 | 95 000 | 95 000 | 118 000 |
| **71 000** | 71 000 | 90 000 | 85 000 | 112 000 |
| **90 000** | 67 000 | 85 000 | 80 000 | 106 000 |
| **112 000** | 60 000 | 80 000 | 75 000 | 100 000 |
| **140 000** | 56 000 | 75 000 | 71 000 | 90 000 |
| **180 000** | 53 000 | 67 000 | 67 000 | 85 000 |
| **224 000** | 50 000 | 63 000 | 60 000 | 80 000 |
| **280 000** | 47 500 | 60 000 | 56 000 | 75 000 |
| **355 000** | 42 500 | 56 000 | 53 000 | 71 000 |
| **450 000** | 40 000 | 50 000 | 50 000 | 63 000 |
| **560 000** | 37 500 | 47 500 | 47 500 | 60 000 |
| **710 000** | 35 500 | 45 000 | 42 500 | 56 000 |
| **900 000** | 33 500 | 42 500 | 40 000 | 53 000 |
| **1 120 000** | 31 500 | 40 000 | 37 500 | 50 000 |
| **1 400 000** | 28 000 | 37 500 | 35 500 | 45 000 |
| **1 800 000** | 26 500 | 33 500 | 33 500 | 42 500 |
| **2 240 000** | 25 000 | 31 500 | 31 500 | 40 000 |
| **2 800 000** | 23 500 | 30 000 | 28 000 | 37 500 |
| **max** | **100 000** | **132 000** | **118 000** | **170 000** |

**Output side:** **C090M1 F20c**
**S080M1 F20c**
**C090M1 P20c**
**S080M1 P20c**

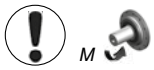


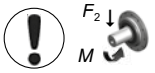


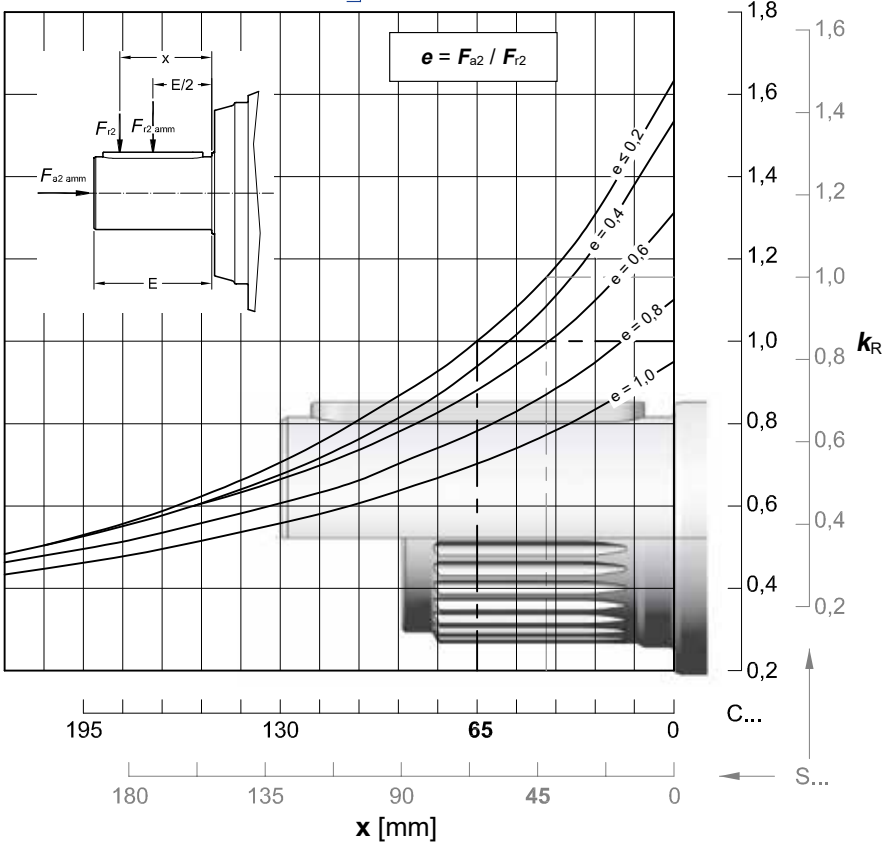


| $n_2 \times L_h$ | $F_{r2}$ adm | | $F_{a2}$ adm | $F_{a2}$ adm |
|---|---|---|---|---|
| min$^{-1}$ · h | C ... | S ... | ← | → |
| **< 18 000** | 118 000 | 132 000 | 106 000 | 170 000 |
| **22 400** | 112 000 | 125 000 | 106 000 | 160 000 |
| **28 000** | 106 000 | 118 000 | 106 000 | 150 000 |
| **35 500** | 95 000 | 112 000 | 106 000 | 140 000 |
| **45 000** | 90 000 | 100 000 | 100 000 | 132 000 |
| **56 000** | 85 000 | 95 000 | 95 000 | 125 000 |
| **71 000** | 80 000 | 90 000 | 85 000 | 118 000 |
| **90 000** | 75 000 | 85 000 | 80 000 | 106 000 |
| **112 000** | 67 000 | 80 000 | 75 000 | 100 000 |
| **140 000** | 63 000 | 75 000 | 71 000 | 95 000 |
| **180 000** | 60 000 | 67 000 | 67 000 | 90 000 |
| **224 000** | 56 000 | 63 000 | 60 000 | 80 000 |
| **280 000** | 53 000 | 60 000 | 56 000 | 75 000 |
| **355 000** | 47 500 | 56 000 | 53 000 | 71 000 |
| **450 000** | 45 000 | 50 000 | 50 000 | 67 000 |
| **560 000** | 42 500 | 47 500 | 47 500 | 63 000 |
| **710 000** | 40 000 | 45 000 | 42 500 | 60 000 |
| **900 000** | 37 500 | 42 500 | 40 000 | 53 000 |
| **1 120 000** | 33 500 | 40 000 | 37 500 | 50 000 |
| **1 400 000** | 31 500 | 37 500 | 35 500 | 47 500 |
| **1 800 000** | 30 000 | 33 500 | 33 500 | 45 000 |
| **2 240 000** | 28 000 | 31 500 | 30 000 | 42 500 |
| **2 800 000** | 26 500 | 30 000 | 28 000 | 37 500 |
| **max** | **118 000** | **132 000** | **106 000** | **170 000** |

# 009A - Radial loads $F_{r1}$ [N] on input shaft

Radial loads $F_{r1\ adm}$ admitted on high speed shaft end of **Inline** gear reducers.
For more information see ch. 2.2.

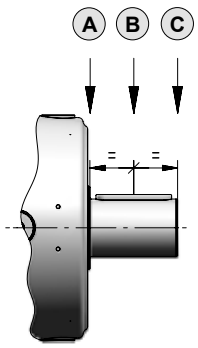


| $n_1 \times L_h$ | Train of gears | | | | | | | | | | | |
|---|---|---|---|---|---|---|---|---|---|---|---|---|
| | 1EL | | | 2EL | | | 3EL | | | 4EL | | |
| | A | B | C | A | B | C | A | B | C | A | B | C |
| **900 000** | 28 000 | 19 000 | 14 000 | 20 000 | 14 000 | 10 600 | 14 000 | 8 500 | 5 300 | 6 300 | 4 250 | 3 350 |
| **1 120 000** | 26 500 | 18 000 | 13 200 | 19 000 | 12 500 | 9 500 | 13 200 | 8 000 | 5 000 | 5 600 | 4 000 | 3 150 |
| **1 400 000** | 25 000 | 16 000 | 12 500 | 17 000 | 11 800 | 9 000 | 11 800 | 7 100 | 4 500 | 5 300 | 3 750 | 2 800 |
| **1 800 000** | 22 400 | 15 000 | 11 200 | 16 000 | 10 600 | 8 000 | 11 200 | 6 700 | 4 250 | 5 000 | 3 350 | 2 650 |
| **2 240 000** | 21 200 | 14 000 | 10 600 | 15 000 | 10 000 | 7 500 | 10 000 | 6 300 | 4 000 | 4 500 | 3 150 | 2 500 |
| **2 800 000** | 20 000 | 13 200 | 9 500 | 14 000 | 9 500 | 7 100 | 9 500 | 5 600 | 3 550 | 4 250 | 3 000 | 2 240 |
| **3 550 000** | 18 000 | 11 800 | 9 000 | 12 500 | 8 500 | 6 700 | 9 000 | 5 300 | 3 350 | 4 000 | 2 800 | 2 120 |
| **4 500 000** | 17 000 | 11 200 | 8 500 | 11 800 | 8 000 | 6 000 | 8 000 | 5 000 | 3 150 | 3 550 | 2 500 | 1 900 |
| **5 600 000** | 16 000 | 10 600 | 7 500 | 11 200 | 7 500 | 5 600 | 7 500 | 4 500 | 2 800 | 3 350 | 2 360 | 1 800 |
| **7 100 000** | 14 000 | 9 500 | 7 100 | 10 000 | 6 700 | 5 300 | 7 100 | 4 250 | 2 650 | 3 150 | 2 120 | 1 700 |
| **9 000 000** | 13 200 | 9 000 | 6 700 | 9 500 | 6 300 | 4 750 | 6 300 | 4 000 | 2 500 | 2 800 | 2 000 | 1 500 |
| **11 200 000** | 12 500 | 8 000 | 6 000 | 8 500 | 6 000 | 4 500 | 6 000 | 3 550 | 2 240 | 2 650 | 1 900 | 1 400 |
| **14 000 000** | 11 200 | 7 500 | 5 600 | 8 000 | 5 600 | 4 250 | 5 600 | 3 350 | 2 120 | 2 500 | 1 700 | 1 320 |
| **18 000 000** | 10 600 | 7 100 | 5 300 | 7 500 | 5 000 | 3 750 | 5 000 | 3 150 | 1 900 | 2 240 | 1 600 | 1 180 |
| **22 400 000** | 10 000 | 6 700 | 4 750 | 6 700 | 4 750 | 3 550 | 4 750 | 2 800 | 1 800 | 2 120 | 1 500 | 1 120 |
| **28 000 000** | 9 000 | 6 000 | 4 500 | 6 300 | 4 250 | 3 350 | 4 500 | 2 650 | 1 700 | 2 000 | 1 400 | 1 060 |
| **35 500 000** | 8 500 | 5 600 | 4 250 | 6 000 | 4 000 | 3 000 | 4 000 | 2 500 | 1 600 | 1 800 | 1 250 | 950 |
| **45 000 000** | 8 000 | 5 300 | 3 750 | 5 300 | 3 750 | 2 800 | 3 750 | 2 240 | 1 400 | 1 700 | 1 180 | 900 |

**Note:** In the case of the input with a fan, using the Fan Cooling accessory on page 7.10 multiply the values in the table by 0.63.

Radial loads $F_{r1adm}$ admitted on high speed shaft end of **Bevel helical** gear reducers.
For more information see ch. 2.2.

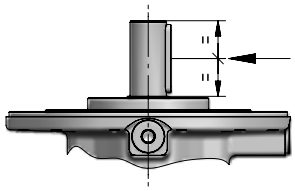

| $n_1 \times L_h$ | Train of gears | | | | | |
|---|---|---|---|---|---|---|
| | 2EB | | 3EB | | 4EB | |
| | $i_N \leq 25$ | $i_N \geq 28$ | $i_N \leq 100$ | $i_N \geq 112$ | $i_N \leq 315$ | $i_N \geq 355$ |
| **900 000** | 5 600 | 4 750 | 4 000 | 3 350 | 2 800 | 2 360 |
| **1 120 000** | 5 300 | 4 500 | 3 750 | 3 150 | 2 650 | 2 240 |
| **1 400 000** | 4 750 | 4 000 | 3 550 | 2 800 | 2 360 | 2 000 |
| **1 800 000** | 4 500 | 3 750 | 3 150 | 2 650 | 2 240 | 1 900 |
| **2 240 000** | 4 000 | 3 550 | 3 000 | 2 500 | 2 000 | 1 700 |
| **2 800 000** | 3 750 | 3 150 | 2 800 | 2 240 | 1 900 | 1 600 |
| **3 550 000** | 3 550 | 3 000 | 2 500 | 2 120 | 1 800 | 1 500 |
| **4 500 000** | 3 350 | 2 800 | 2 360 | 2 000 | 1 600 | 1 400 |
| **5 600 000** | 3 000 | 2 650 | 2 240 | 1 800 | 1 500 | 1 320 |
| **7 100 000** | 2 800 | 2 360 | 2 000 | 1 700 | 1 400 | 1 180 |
| **9 000 000** | 2 650 | 2 240 | 1 900 | 1 600 | 1 320 | 1 120 |
| **11 200 000** | 2 360 | 2 000 | 1 700 | 1 400 | 1 180 | 1 000 |
| **14 000 000** | 2 240 | 1 900 | 1 600 | 1 320 | 1 120 | 950 |
| **18 000 000** | 2 000 | 1 700 | 1 500 | 1 250 | 1 000 | 850 |
| **22 400 000** | 1 900 | 1 600 | 1 400 | 1 120 | 950 | 800 |
| **28 000 000** | 1 800 | 1 500 | 1 250 | 1 060 | 900 | 750 |
| **35 500 000** | 1 600 | 1 400 | 1 180 | 1 000 | 800 | 710 |
| **45 000 000** | 1 500 | 1 320 | 1 120 | 900 | 750 | 630 |

## Index


| | |
|---|---|
| Data and performance summary | 4.110 |
| Main Dimensions | 4.112 |
| Output side details | 4.116 |
| Input side details | 4.120 |
| Accessories | 4.122 |
| Radial loads $F_{r2}$ and axial loads $F_{a2}$ | 4.124 |
| Radial loads $F_{r1}$ on input shaft | 4.126 |

# 012A - Data and performance summary

| | $i_N$ | $i_{eff}$ | $L_h$ = 10 000 h<br>$n_1$ min$^{-1}$<br>$n_2$ min$^{-1}$<br>$M_{N2}$ N m<br>1 400 | 900 | 500 | $M_{N2max}$<br>$M_{2max}$<br>N m | $n_{1max}$<br>$n_{1peak}$<br>min$^{-1}$ | $n_1$ = 1 400 min$^{-1}$<br>Pt [kW] at 20°C 40°C<br>– | | |
|---|---|---|---|---|---|---|---|---|---|---|
| 1EL | 3,55 | **3,52** | 398<br>5 060 | 256<br>5 780 | 142<br>6 890 | 9 500<br>11 200 | 2 240<br>2 800 | 28<br>21,2 | 42,5<br>32,5 | 58<br>43,7 |
| | 4,25 | **4,17** | 335<br>5 230 | 216<br>5 970 | 120<br>7 120 | 12 500<br>15 000 | 2 240<br>3 150 | | | |
| | 5 | **5,29** | 264<br>5 460 | 170<br>6 230 | 94,4<br>6 510 | 10 090<br>12 500 | 2 240<br>3 550 | | | |
| | 6 | **6,21** | 225<br>5 160 | 145<br>5 300 | 80,5<br>5 490 | 8 490<br>10 600 | 2 240<br>3 550 | | | |
| | 7,1 | **7,64** | 183<br>3 770 | 118<br>3 870 | 65,5<br>4 010 | 6 180<br>9 000 | 2 240<br>3 550 | | | |
| 2EL | 12,5 | **12,4** | 113<br>6 110 | 72,8<br>6 970 | 40,4<br>8 320 | 9 500<br>11 200 | 2 500<br>2 800 | 20<br>15 | 29<br>22,4 | 38,7<br>30 |
| | 14 | **14,7** | 95,4<br>7 250 | 61,3<br>8 270 | 34,1<br>8 780 | 12 500<br>15 000 | 2 500<br>2 800 | | | |
| | 16 | **17,4** | 80,4<br>7 480 | 51,7<br>8 540 | 28,7<br>8 870 | 12 500<br>15 000 | 2 800<br>3 550 | | | |
| | 18 | **18,6** | 75,2<br>6 600 | 48,3<br>6 780 | 26,9<br>7 030 | 10 600<br>12 500 | 2 500<br>2 800 | | | |
| | 22,4 | **22,1** | 63,4<br>7 810 | 40,7<br>8 680 | 22,6<br>9 000 | 12 500<br>15 000 | 2 800<br>4 000 | | | |
| | 25 | **25,9** | 54,0<br>7 450 | 34,7<br>7 650 | 19,3<br>7 930 | 12 260<br>15 000 | 2 800<br>4 000 | | | |
| | 28 | **28** | 50,0<br>6 770 | 32,1<br>6 950 | 17,8<br>7 210 | 10 600<br>12 500 | 2 800<br>4 000 | | | |
| | 31,5 | **31,9** | 43,9<br>5 440 | 28,2<br>5 590 | 15,7<br>5 800 | 8 930<br>12 800 | 2 800<br>4 000 | | | |
| | 35,5 | **32,9** | 42,6<br>6 830 | 27,4<br>7 020 | 15,2<br>7 280 | 10 600<br>12 500 | 2 800<br>4 000 | | | |
| | 40 | **40,4** | 34,6<br>6 900 | 22,3<br>7 090 | 12,4<br>7 350 | 10 600<br>12 500 | 2 800<br>4 000 | | | |
| | 45 | **47,5** | 29,5<br>5 840 | 19,0<br>6 000 | 10,5<br>6 220 | 9 000<br>10 600 | 2 800<br>4 000 | | | |
| 3EL | 50 | **51,6** | 27,1<br>8 830 | 17,4<br>9 140 | 9,68<br>9 480 | 12 500<br>15 000 | 2 800<br>3 150 | 14<br>10,6 | 21,2<br>16 | 28<br>21,2 |
| | 63 | **61,3** | 22,8<br>8 990 | 14,7<br>9 240 | 8,16<br>9 640 | 12 500<br>15 000 | 2 800<br>3 150 | | | |
| | 71 | **72,7** | 19,3<br>9 090 | 12,4<br>9 340 | 6,88<br>9 890 | 12 500<br>15 000 | 3 150<br>4 000 | | | |
| | 80 | **77,7** | 18,0<br>9 130 | 11,6<br>9 380 | 6,43<br>9 990 | 12 500<br>15 000 | 2 800<br>3 150 | | | |
| | 90 | **92,2** | 15,2<br>9 220 | 9,76<br>9 480 | 5,42<br>10 260 | 12 500<br>15 000 | 3 150<br>4 000 | | | |
| | 100 | **98,6** | 14,2<br>7 310 | 9,13<br>7 510 | 5,07<br>7 960 | 10 600<br>12 500 | 3 150<br>4 000 | | | |
| | 112 | **108** | 12,9<br>9 310 | 8,31<br>9 610 | 4,62<br>10 510 | 12 500<br>15 000 | 3 150<br>4 000 | | | |
| | 125 | **117** | 12,0<br>9 360 | 7,69<br>9 730 | 4,27<br>10 630 | 12 500<br>15 000 | 3 150<br>4 000 | | | |
| | 140 | **137** | 10,2<br>9 450 | 6,55<br>9 970 | 3,64<br>10 830 | 12 500<br>15 000 | 3 150<br>4 000 | | | |
| | 160 | **169** | 8,30<br>9 620 | 5,33<br>10 240 | 2,96<br>10 620 | 12 500<br>15 000 | 3 150<br>4 000 | | | |
| | 180 | **174** | 8,04<br>7 570 | 5,17<br>7 940 | 2,87<br>8 680 | 10 600<br>12 500 | 3 150<br>4 000 | | | |
| | 200 | **198** | 7,07<br>8 440 | 4,54<br>8 670 | 2,52<br>8 990 | 12 500<br>15 000 | 3 150<br>4 000 | | | |
| | 224 | **214** | 6,54<br>7 670 | 4,21<br>8 190 | 2,34<br>8 950 | 10 600<br>12 500 | 3 150<br>4 000 | | | |
| | 250 | **251** | 5,57<br>7 850 | 3,58<br>8 390 | 1,99<br>9 170 | 10 600<br>12 500 | 3 150<br>4 000 | | | |

| | $i_N$ | $i_{eff}$ | $L_h$ = 10 000 h<br>$n_1$ min$^{-1}$<br>$n_2$ min$^{-1}$<br>$M_{N2}$ N m<br>1 400 | 900 | 500 | $M_{N2max}$<br>$M_{2max}$<br>N m | $n_{1max}$<br>$n_{1peak}$<br>min$^{-1}$ | $n_1$ = 1 400 min$^{-1}$<br>Pt [kW] at 20°C 40°C<br>– | | |
|---|---|---|---|---|---|---|---|---|---|---|
| 4EL | 180 | **178** | 7,86<br>9 700 | 5,05<br>10 370 | 2,81<br>11 330 | 12 500<br>15 000 | 2 800<br>3 150 | 12,5<br>9 | 18,5<br>14 | 24,3<br>18,5 |
| | 200 | **211** | 6,62<br>9 950 | 4,26<br>10 640 | 2,37<br>11 630 | 12 500<br>15 000 | 2 800<br>3 150 | | | |
| | 250 | **255** | 5,49<br>10 240 | 3,53<br>10 940 | 1,96<br>11 960 | 12 500<br>15 000 | 3 150<br>4 000 | | | |
| | 280 | **301** | 4,64<br>10 500 | 2,99<br>11 230 | 1,66<br>12 270 | 12 500<br>15 000 | 3 150<br>4 000 | | | |
| | 315 | **323** | 4,33<br>10 610 | 2,78<br>11 350 | 1,55<br>12 400 | 12 500<br>15 000 | 3 150<br>4 000 | | | |
| | 355 | **358** | 3,91<br>10 780 | 2,52<br>11 520 | 1,40<br>12 500 | 12 500<br>15 000 | 3 150<br>4 000 | | | |
| | 400 | **404** | 3,47<br>10 860 | 2,23<br>11 160 | 1,24<br>11 810 | 12 500<br>15 000 | 2 800<br>3 150 | | | |
| | 450 | **448** | 3,13<br>11 150 | 2,01<br>11 920 | 1,12<br>12 500 | 12 500<br>15 000 | 3 150<br>4 000 | | | |
| | 500 | **518** | 2,70<br>11 400 | 1,74<br>12 180 | 0,965<br>12 500 | 12 500<br>15 000 | 3 150<br>4 000 | | | |
| | 560 | **568** | 2,46<br>11 560 | 1,58<br>12 350 | 0,880<br>12 500 | 12 500<br>15 000 | 3 150<br>4 000 | | | |
| | 630 | **657** | 2,13<br>11 810 | 1,37<br>12 500 | 0,761<br>12 500 | 12 500<br>15 000 | 3 150<br>4 000 | | | |
| | 710 | **720** | 1,94<br>11 260 | 1,25<br>11 790 | 0,694<br>12 500 | 12 500<br>15 000 | 3 150<br>4 000 | | | |
| | 800 | **788** | 1,78<br>12 140 | 1,14<br>12 500 | 0,635<br>12 500 | 12 500<br>15 000 | 3 150<br>4 000 | | | |
| | 900 | **924** | 1,51<br>12 270 | 0,974<br>12 500 | 0,541<br>12 500 | 12 500<br>15 000 | 3 150<br>4 000 | | | |
| | 1000 | **999** | 1,40<br>11 590 | 0,901<br>12 390 | 0,501<br>12 500 | 12 500<br>15 000 | 3 150<br>4 000 | | | |
| | 1120 | **1172** | 1,19<br>11 870 | 0,768<br>12 500 | 0,426<br>12 500 | 12 500<br>15 000 | 3 150<br>4 000 | | | |
| | 1250 | **1259** | 1,11<br>10 010 | 0,715<br>10 600 | 0,397<br>10 600 | 10 600<br>12 500 | 3 150<br>4 000 | | | |
| | 1400 | **1441** | 0,972<br>11 370 | 0,625<br>11 690 | 0,347<br>12 110 | 12 500<br>15 000 | 3 150<br>4 000 | | | |
| | 1600 | **1691** | 0,828<br>10 010 | 0,532<br>10 700 | 0,296<br>11 690 | 12 500<br>15 000 | 3 150<br>4 000 | | | |
| | 1800 | **1827** | 0,766<br>10 590 | 0,492<br>10 600 | 0,274<br>10 600 | 10 600<br>12 500 | 3 150<br>4 000 | | | |
| | 2000 | **1901** | 0,736<br>8 800 | 0,473<br>9 410 | 0,263<br>10 280 | 10 600<br>12 500 | 3 150<br>4 000 | | | |
| | 2240 | **2145** | 0,653<br>10 600 | 0,420<br>10 600 | 0,233<br>10 600 | 10 600<br>12 500 | 3 150<br>4 000 | | | |
| | 2500 | **2636** | 0,531<br>9 240 | 0,341<br>9 880 | 0,190<br>10 600 | 10 600<br>12 500 | 3 150<br>4 000 | | | |
| | 3150 | **3094** | 0,452<br>9 000 | 0,291<br>9 000 | 0,162<br>9 000 | 9 000<br>10 600 | 3 150<br>4 000 | | | |

In case of alternative output design, refer to torque limits at page 4.124, if any.

# 012A - Data and performance summary

| | $i_N$ | $i_{eff}$ | $L_h$ = 10 000 h<br>$n_1$ min$^{-1}$<br>$n_2$ min$^{-1}$<br>$M_{N2}$ N m<br>1 400 | 900 | 500 | $M_{N2max}$<br>$M_{2max}$<br>N m | $n_{1max}$<br>$n_{1peak}$<br>min$^{-1}$ | $n_1$ = 1 400 min$^{-1}$<br>Pt [kW] at 20°C<br>40°C<br>– | | |
|---|---|---|---|---|---|---|---|---|---|---|
| 2EB | 9 | **8,79** | 159<br>3 720 | 102<br>4 250 | 56,9<br>5 070 | 6 140<br>7 750 | 2 240<br>4 000 | 21,2<br>16 | 31,5<br>23,6 | 41,2<br>31,5 |
| | 10 | **10,4** | 134<br>4 420 | 86,3<br>5 040 | 47,9<br>6 010 | 7 290<br>9 000 | 2 240<br>4 000 | | | |
| | 11,2 | **11,1** | 126<br>3 760 | 81,1<br>4 300 | 45,1<br>5 120 | 6 140<br>7 750 | 2 800<br>4 000 | | | |
| | 12,5 | **13,2** | 106<br>5 600 | 68,0<br>6 400 | 37,8<br>6 880 | 9 240<br>11 500 | 2 240<br>4 000 | | | |
| | 14 | **15,5** | 90,1<br>5 460 | 57,9<br>5 610 | 32,2<br>5 810 | 9 000<br>10 600 | 2 240<br>4 000 | | | |
| | 16 | **16,7** | 83,8<br>5 660 | 53,9<br>6 470 | 29,9<br>6 980 | 9 240<br>11 500 | 2 800<br>4 000 | | | |
| | 20 | **19,6** | 71,4<br>5 530 | 45,9<br>5 690 | 25,5<br>5 890 | 9 000<br>10 600 | 2 800<br>4 000 | | | |
| | 22,4 | **21,2** | 66,1<br>5 930 | 42,5<br>6 590 | 23,6<br>7 040 | 7 960<br>9 750 | 2 800<br>4 000 | | | |
| | 25 | **24,9** | 56,3<br>5 620 | 36,2<br>5 770 | 20,1<br>5 980 | 9 000<br>10 600 | 2 800<br>4 000 | | | |
| | 28 | **26,5** | 52,9<br>4 260 | 34,0<br>4 870 | 18,9<br>5 750 | 6 270<br>7 750 | 2 800<br>4 000 | | | |
| | 31,5 | **31,1** | 45,1<br>5 000 | 29,0<br>5 710 | 16,1<br>6 060 | 7 350<br>9 000 | 2 800<br>4 000 | | | |
| 3EB | 31,5 | **30,9** | 45,3<br>6 600 | 29,1<br>7 530 | 16,2<br>8 980 | 9 500<br>11 200 | 2 800<br>4 000 | 14<br>11,2 | 21,8<br>16,5 | 29<br>21,8 |
| | 35,5 | **36,7** | 38,1<br>7 830 | 24,5<br>8 940 | 13,6<br>9 280 | 12 430<br>15 000 | 2 800<br>4 000 | | | |
| | 40 | **39** | 35,9<br>6 680 | 23,1<br>7 630 | 12,8<br>9 100 | 9 500<br>11 200 | 3 150<br>4 000 | | | |
| | 45 | **43,6** | 32,1<br>8 810 | 20,7<br>9 050 | 11,5<br>9 380 | 12 500<br>15 000 | 2 800<br>4 000 | | | |
| | 50 | **46,3** | 30,2<br>7 930 | 19,4<br>9 050 | 10,8<br>9 420 | 12 430<br>15 000 | 3 150<br>4 000 | | | |
| | 56 | **54,9** | 25,5<br>8 930 | 16,4<br>9 180 | 9,10<br>9 520 | 12 500<br>15 000 | 3 150<br>4 000 | | | |
| | 63 | **64,8** | 21,6<br>7 880 | 13,9<br>8 100 | 7,71<br>8 390 | 12 500<br>15 000 | 2 800<br>4 000 | | | |
| | 71 | **69,7** | 20,1<br>9 070 | 12,9<br>9 310 | 7,17<br>9 830 | 12 500<br>15 000 | 3 150<br>4 000 | | | |
| | 80 | **81,8** | 17,1<br>7 990 | 11,0<br>8 210 | 6,11<br>8 510 | 12 500<br>15 000 | 3 150<br>4 000 | | | |
| | 90 | **88,4** | 15,8<br>9 200 | 10,2<br>9 450 | 5,66<br>10 190 | 12 500<br>15 000 | 3 150<br>4 000 | | | |
| | 100 | **104** | 13,5<br>8 110 | 8,67<br>8 330 | 4,82<br>8 640 | 12 500<br>15 000 | 3 150<br>4 000 | | | |
| | 112 | **110** | 12,7<br>8 660 | 8,15<br>9 640 | 4,53<br>10 540 | 12 500<br>15 000 | 3 150<br>4 000 | | | |
| | 125 | **130** | 10,8<br>8 220 | 6,94<br>8 450 | 3,86<br>8 760 | 12 500<br>15 000 | 3 150<br>4 000 | | | |
| | 140 | **140** | 9,99<br>7 470 | 6,42<br>7 680 | 3,57<br>8 390 | 10 600<br>12 500 | 3 150<br>4 000 | | | |
| | 160 | **164** | 8,51<br>7 540 | 5,47<br>7 870 | 3,04<br>8 600 | 10 600<br>12 500 | 3 150<br>4 000 | | | |
| | 200 | **202** | 6,93<br>7 620 | 4,45<br>7 830 | 2,47<br>8 120 | 10 600<br>12 500 | 3 150<br>4 000 | | | |

| | $i_N$ | $i_{eff}$ | $L_h$ = 10 000 h<br>$n_1$ min$^{-1}$<br>$n_2$ min$^{-1}$<br>$M_{N2}$ N m<br>1 400 | 900 | 500 | $M_{N2max}$<br>$M_{2max}$<br>N m | $n_{1max}$<br>$n_{1peak}$<br>min$^{-1}$ | $n_1$ = 1 400 min$^{-1}$<br>Pt [kW] at 20°C<br>40°C<br>– | | |
|---|---|---|---|---|---|---|---|---|---|---|
| 4EB | 160 | **163** | 8,60<br>9 570 | 5,53<br>10 230 | 3,07<br>11 180 | 12 500<br>15 000 | 3 550<br>4 000 | 11,8<br>9 | 17,5<br>13,2 | 23<br>17,5 |
| | 180 | **182** | 7,70<br>9 730 | 4,95<br>10 400 | 2,75<br>11 370 | 12 500<br>15 000 | 3 550<br>4 000 | | | |
| | 200 | **194** | 7,21<br>9 820 | 4,63<br>10 500 | 2,57<br>11 480 | 12 500<br>15 000 | 3 550<br>4 000 | | | |
| | 224 | **229** | 6,10<br>10 070 | 3,92<br>10 770 | 2,18<br>11 770 | 12 500<br>15 000 | 3 550<br>4 000 | | | |
| | 250 | **245** | 5,71<br>10 180 | 3,67<br>10 880 | 2,04<br>11 890 | 12 500<br>15 000 | 3 550<br>4 000 | | | |
| | 280 | **271** | 5,17<br>10 330 | 3,33<br>11 040 | 1,85<br>12 070 | 12 500<br>15 000 | 3 550<br>4 000 | | | |
| | 315 | **311** | 4,50<br>10 550 | 2,89<br>11 280 | 1,61<br>12 330 | 12 500<br>15 000 | 3 550<br>4 000 | | | |
| | 355 | **364** | 3,85<br>10 800 | 2,48<br>11 550 | 1,38<br>12 500 | 12 500<br>15 000 | 3 550<br>4 000 | | | |
| | 400 | **389** | 3,60<br>10 910 | 2,32<br>11 660 | 1,29<br>12 500 | 12 500<br>15 000 | 3 550<br>4 000 | | | |
| | 450 | **461** | 3,04<br>11 200 | 1,95<br>11 970 | 1,08<br>12 500 | 12 500<br>15 000 | 3 550<br>4 000 | | | |
| | 500 | **493** | 2,84<br>8 690 | 1,83<br>9 290 | 1,01<br>10 150 | 10 600<br>12 500 | 3 550<br>4 000 | | | |
| | 560 | **541** | 2,59<br>11 470 | 1,66<br>12 200 | 0,924<br>12 500 | 12 500<br>15 000 | 3 550<br>4 000 | | | |
| | 630 | **585** | 2,39<br>11 110 | 1,54<br>11 430 | 0,855<br>12 490 | 12 500<br>15 000 | 3 550<br>4 000 | | | |
| | 710 | **687** | 2,04<br>11 220 | 1,31<br>11 710 | 0,728<br>12 500 | 12 500<br>15 000 | 3 550<br>4 000 | | | |
| | 800 | **844** | 1,66<br>11 010 | 1,07<br>11 310 | 0,593<br>11 720 | 12 500<br>15 000 | 3 550<br>4 000 | | | |
| | 900 | **871** | 1,61<br>9 470 | 1,03<br>10 130 | 0,574<br>10 600 | 10 600<br>12 500 | 3 550<br>4 000 | | | |
| | 1000 | **990** | 1,41<br>9 310 | 0,909<br>9 870 | 0,505<br>10 780 | 12 500<br>15 000 | 3 550<br>4 000 | | | |
| | 1120 | **1070** | 1,31<br>9 770 | 0,841<br>10 450 | 0,467<br>10 600 | 10 600<br>12 500 | 3 550<br>4 000 | | | |
| | 1250 | **1256** | 1,11<br>10 010 | 0,716<br>10 600 | 0,398<br>10 600 | 10 600<br>12 500 | 3 550<br>4 000 | | | |
| | 1400 | **1450** | 0,966<br>8 400 | 0,621<br>8 980 | 0,345<br>9 000 | 9 000<br>10 600 | 3 550<br>4 000 | | | |
| | 1600 | **1544** | 0,907<br>8 630 | 0,583<br>9 120 | 0,324<br>9 960 | 10 600<br>12 500 | 3 550<br>4 000 | | | |
| | 1800 | **1812** | 0,773<br>8 690 | 0,497<br>9 000 | 0,276<br>9 000 | 9 000<br>10 600 | 3 550<br>4 000 | | | |

In case of alternative output design, refer to torque limits at page 4.124, if any.

# 012A - Main Dimensions

## C080M1 F10c

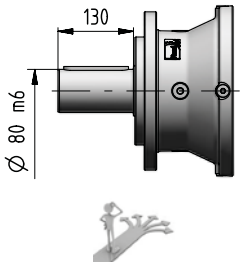


4.116

## C090M1 F20c

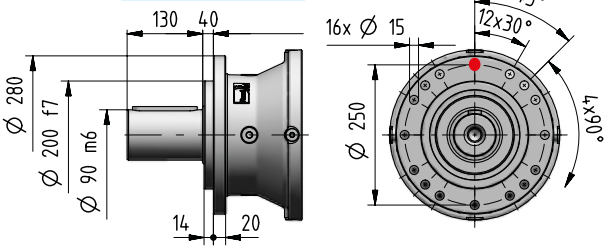


## C090M2 F30c

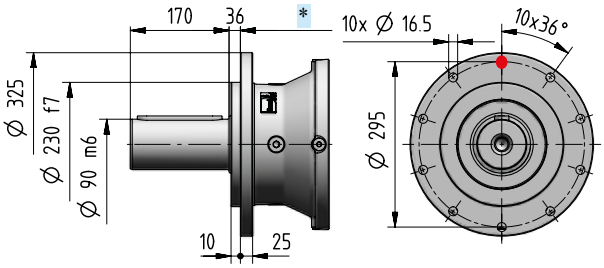


4.116

## S070M1 F10c

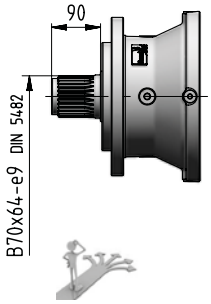


4.117

## S080M1 F20c

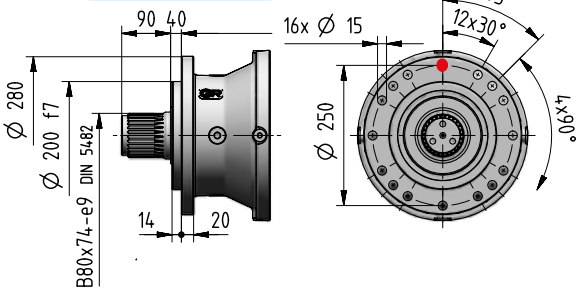


## S080M1 F30c

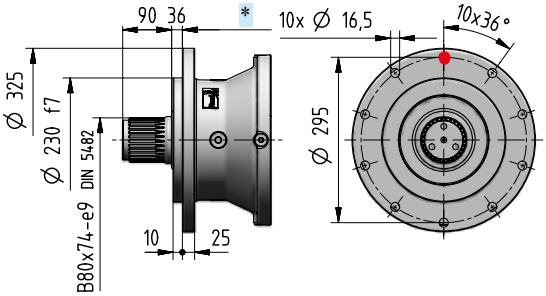


4.117

## H080M1 A10c

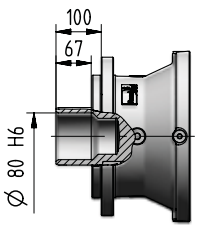


4.119

## H090M1 A20c

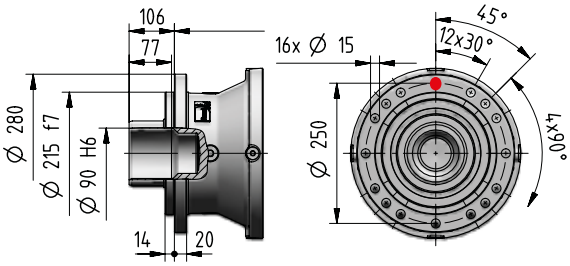


## N090M1 A07c

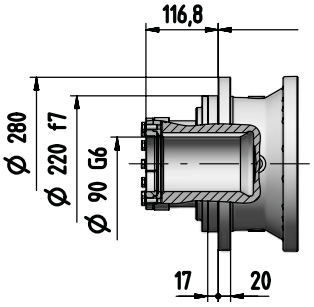


4.117

For horizontal mounting only

## M125M1 A10c

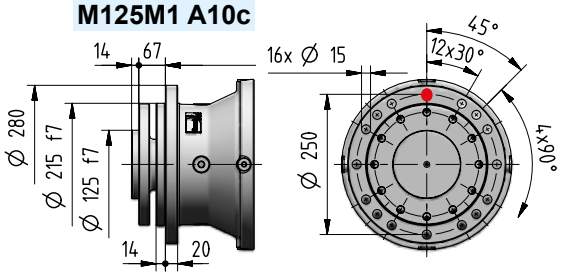


4.119

4.124

kg 4.114

# 012A - Main Dimensions

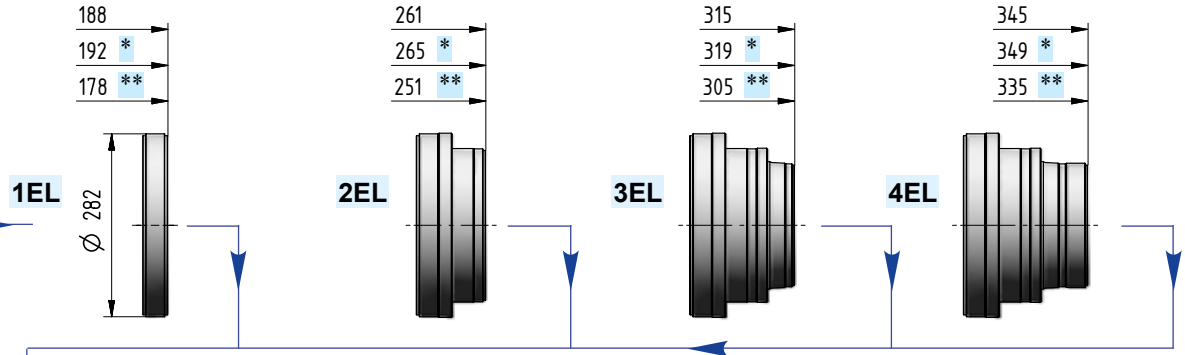


I ...

4.121

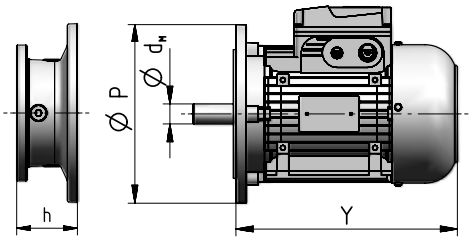


| Motor size IEC | dM×P | Y | Y 1) | Train of gears 1EL | 2EL | 3EL | 4EL | 2EB | 3EB | 4EB | Code |
|---|---|---|---|---|---|---|---|---|---|---|---|
| | | | | Dimension h | | | | | | | |
| 71 | 14×160 | 216 | 278 | – | – | 52 | 52 | – | 52 | 52 | I14×160 |
| 80 | 19×200 | 233 | 302 | – | – | 72 | 72 | – | 72 | 72 | I19×200 |
| 90 | 24×200 | 287 | 366 | – | – | 72 | 72 | – | 72 | 72 | I24×200 |
| 100 | 28×250 | 310 | 405 | – | 103 | 82 | 82 | 103 | 82 | 82 | I28×250 |
| 112 | 28×250 | 336 | 435 | – | 103 | 82 | 82 | 103 | 82 | 82 | I28×250 |
| 132 | 38×300 | 445 | 553 | 133,5 | 120 | 102 | 102 | 120 | 102 | 102 | I38×300 |
| 160 | 42×350 | 573 | 640 | 159 | 153 | 135 | 135 | 153 | 135 | 135 | I42×350 |
| 180 | 48×350 | 613 | 734 | 159 | 153 | 135 | 135 | 153 | 135 | 135 | I48×350 |
| 200 | 55×400 | 654 | 734 | 159 | 153 | – | – | 153 | – | – | I55×400 |
| 225 | 60×450 | 710 | – | 189 | 183 | – | – | 183 | – | – | I60×450 |
| 250 | 65×550 | 735 | – | 189 | – | – | – | – | – | – | I65×550 |
| 280 | 75×550 | 819 | – | 189 | – | – | – | – | – | – | I75×550 |

1) Values valid for brake motor; for other dimensions see TX catalog.

C ...

4.120

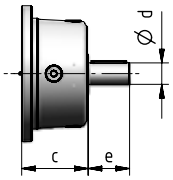


| Train of gears | d | e | c | Code |
|---|---|---|---|---|
| 1EL | 60 | 105 | 138 | C60×105 |
| 2EL | 48 | 82 | 115 | C48×82 |
| 3EL | 38 | 58 | 90 | C38×58 |
| 4EL | 30 | 58 | 90 | C30×58 |
| 2EB | 48 | 82 | 115 | C48×82 |
| 3EB | 38 | 58 | 90 | C38×58 |
| 4EB | 38 | 58 | 90 | C38×58 |

U

4.121

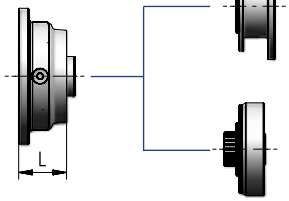


NEMA adapter

Hydraulic adapter

| Train of gears | L | Code |
|---|---|---|
| 2EL | 62 | |
| 3EL, 4EL | 64 | |
| 2EB | 62 | |
| 3EB, 4EB | 64 | |

ch. 7

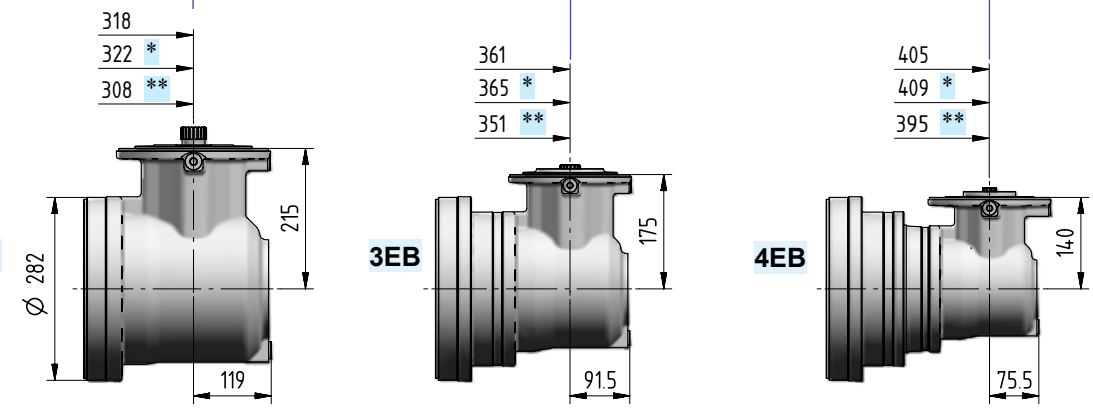


| Ødxe | iN | Code |
|---|---|---|
| 38×58 | ≤ 25 | J38×58 |
| 30×58 | ≥ 28 | J30×58 |

| Ødxe | iN | Code |
|---|---|---|
| 30×58 | ≤ 80 | J30×58 |
| 24×50 | ≥ 90 | J24×50 |

| Ødxe | iN | Code |
|---|---|---|
| 24×50 | ≤ 280 | J24×50 |
| 19×40 | ≥ 315 | J19×40 |

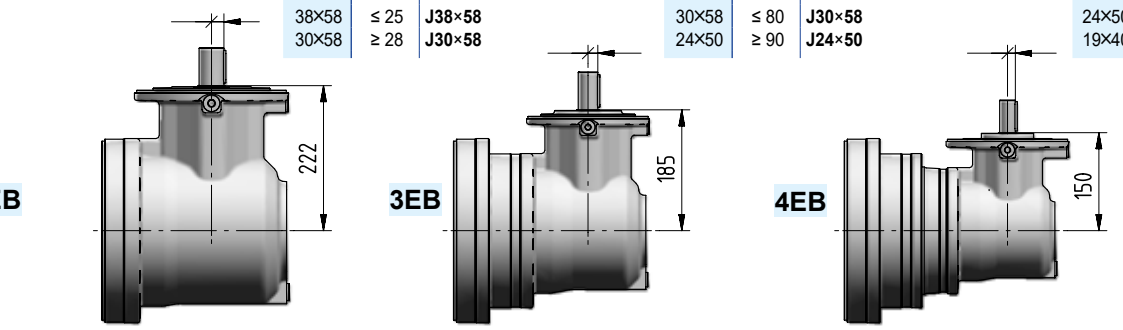


4.120

# 012A - Main Dimensions

**C080M1 P10c**

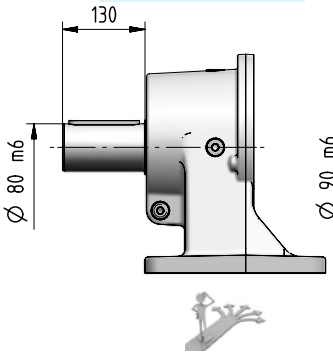


4.116

**C090M1 P20c**

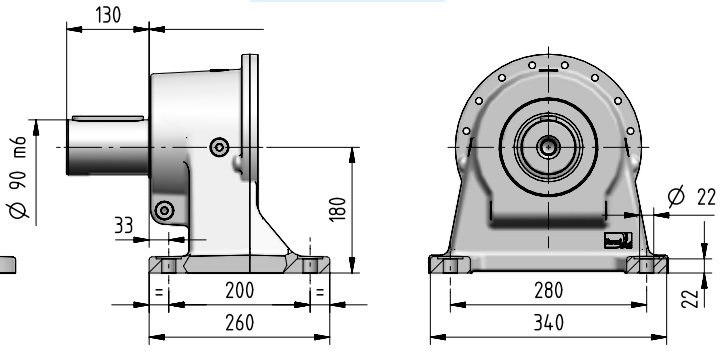


**S070M1 P10c**

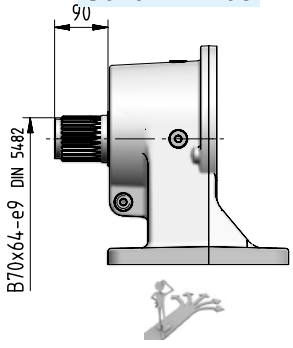


4.117

**S080M1 P20c**

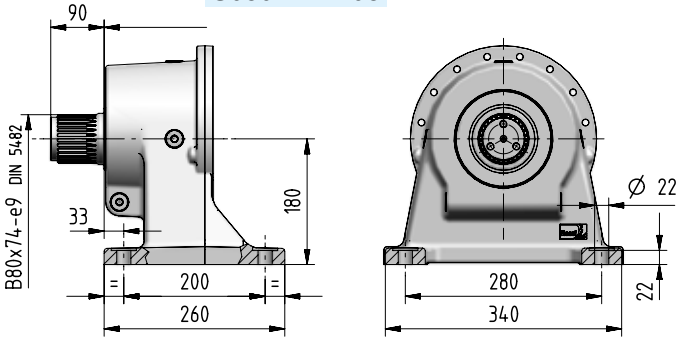


**K080M1 F05c**

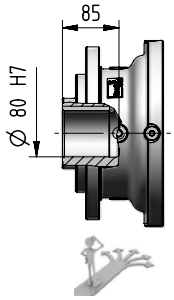


**K090M1 F06c**

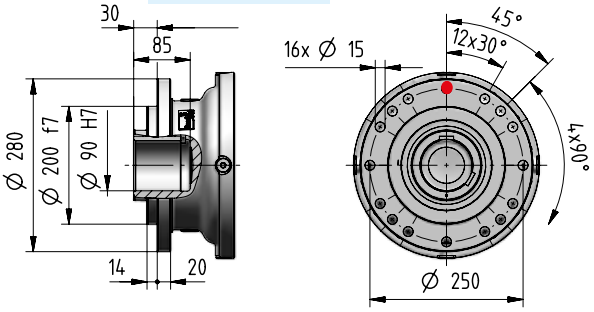


4.118

**Z070M1 F05c**

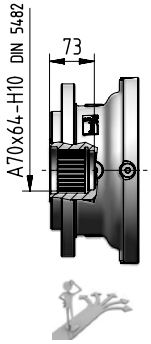


**Z080M1 F05c**

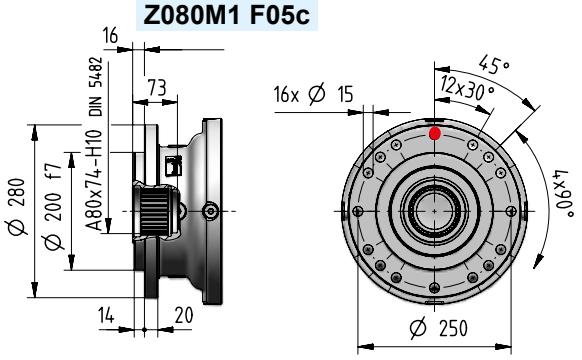


4.118

4.124

| kg | Input options Code | | | | | | | | | | | Output options (Δ) Code | | | |
|---|---|---|---|---|---|---|---|---|---|---|---|---|---|---|---|
| | I14×160 | I19×200 | I24×200 | I28×250 | I38×300 | I42×350 | I48×350 | I55×400 | I60×450 | I65×550 | I75×550 | C… | U… | J… | C… S… | H… M… | C… S… | P… P… | K… Z… |
| 1EL | - | - | - | - | 86 | 92 | 92 | 94 | 104 | 112 | 112 | 95 | - | - | | | | | |
| 2EL | - | - | - | 93 | 97 | 103 | 103 | 106 | 115 | - | - | 98 | 90 | - | | | | | |
| 3EL | 92 | 94 | 94 | 96 | 99 | 105 | 105 | - | - | - | - | 97 | 93 | - | | | | | |
| 4EL | 97 | 99 | 99 | 100 | 104 | 110 | 109 | - | - | - | - | 101 | 98 | - | +0 | -6 | +10 | -13,5 | |
| 2EB | - | - | - | 126 | 130 | 136 | 136 | 138 | 147 | - | - | 129 | 123 | 115 | | | | | |
| 3EB | 112 | 114 | 114 | 116 | 119 | 125 | 125 | - | - | - | - | 116 | 113 | 108 | | | | | |
| 4EB | 110 | 112 | 112 | 114 | 117 | 123 | 123 | - | - | - | - | 114 | 111 | 106 | | | | | |

# 012A - Main Dimensions

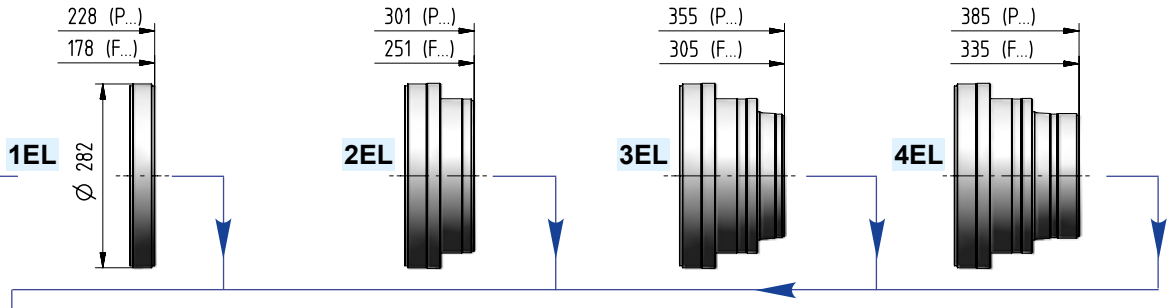


I ...

4.121

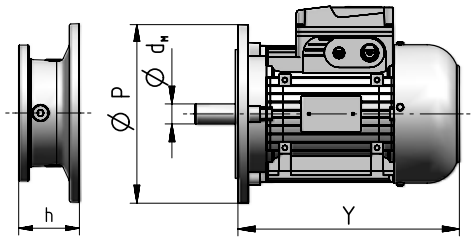


| Motor size IEC | $d_M$XP | Y | Y 1) | Train of gears 1EL | 2EL | 3EL | 4EL | 2EB | 3EB | 4EL | Code |
|---|---|---|---|---|---|---|---|---|---|---|---|
| | | | | Dimension h | | | | | | | |
| 71 | 14×160 | 216 | 278 | – | – | 52 | 52 | – | 52 | 52 | I14×160 |
| 80 | 19×200 | 233 | 302 | – | – | 72 | 72 | – | 72 | 72 | I19×200 |
| 90 | 24×200 | 287 | 366 | – | – | 72 | 72 | – | 72 | 72 | I24×200 |
| 100 | 28×250 | 310 | 405 | – | 103 | 82 | 82 | 103 | 82 | 82 | I28×250 |
| 112 | 28×250 | 336 | 435 | – | 103 | 82 | 82 | 103 | 82 | 82 | I28×250 |
| 132 | 38×300 | 445 | 553 | 133,5 | 120 | 102 | 102 | 120 | 102 | 102 | I38×300 |
| 160 | 42×350 | 573 | 640 | 159 | 153 | 135 | 135 | 153 | 135 | 135 | I42×350 |
| 180 | 48×350 | 613 | 734 | 159 | 153 | 135 | 135 | 153 | 135 | 135 | I48×350 |
| 200 | 55×400 | 654 | 734 | 159 | 153 | – | – | 153 | – | – | I55×400 |
| 225 | 60×450 | 710 | – | 189 | 183 | – | – | 183 | – | – | I60×450 |
| 250 | 65×550 | 735 | – | 189 | – | – | – | – | – | – | I65×550 |
| 280 | 75×550 | 819 | – | 189 | – | – | – | – | – | – | I75×550 |

1) Values valid for brake motor; for other dimensions see TX catalog.

C ...

4.120

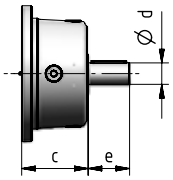


| Train of gears | d | e | c | Code |
|---|---|---|---|---|
| 1EL | 60 | 105 | 138 | C60×105 |
| 2EL | 48 | 82 | 115 | C48×82 |
| 3EL | 38 | 58 | 90 | C38×58 |
| 4EL | 30 | 58 | 90 | C30×58 |
| 2EB | 48 | 82 | 115 | C48×82 |
| 3EB | 38 | 58 | 90 | C38×58 |
| 4EB | 38 | 58 | 90 | C38×58 |

U

4.121

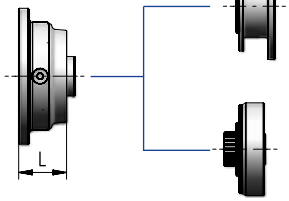


NEMA adapter

Hydraulic adapter

| Train of gears | L | Code |
|---|---|---|
| 2EL | 62 | ch. 7 |
| 3EL, 4EL | 64 | |
| 2EB | 62 | |
| 3EB, 4EB | 64 | |

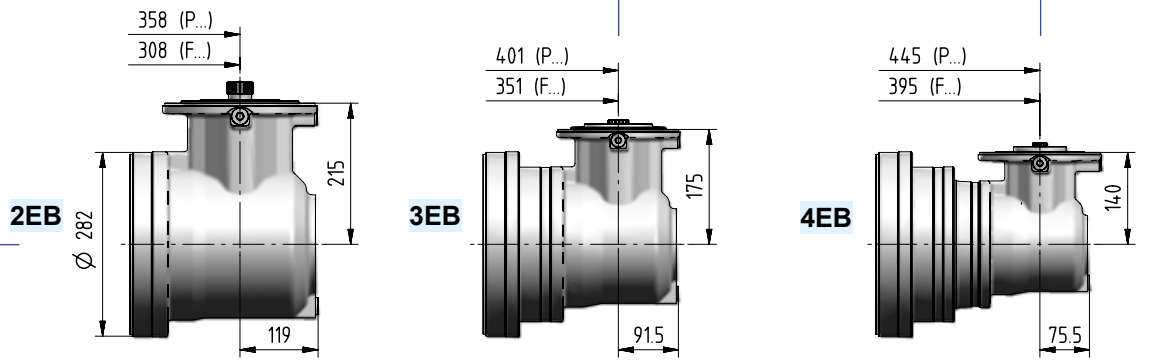


| Ødxe | $i_N$ | Code |
|---|---|---|
| 38×58 | ≤ 25 | J38×58 |
| 30×58 | ≥ 28 | J30×58 |

| Ødxe | $i_N$ | Code |
|---|---|---|
| 30×58 | ≤ 80 | J30×58 |
| 24×50 | ≥ 90 | J24×50 |

| Ødxe | $i_N$ | Code |
|---|---|---|
| 24×50 | ≤ 280 | J24×50 |
| 19×40 | ≥ 315 | J19×40 |

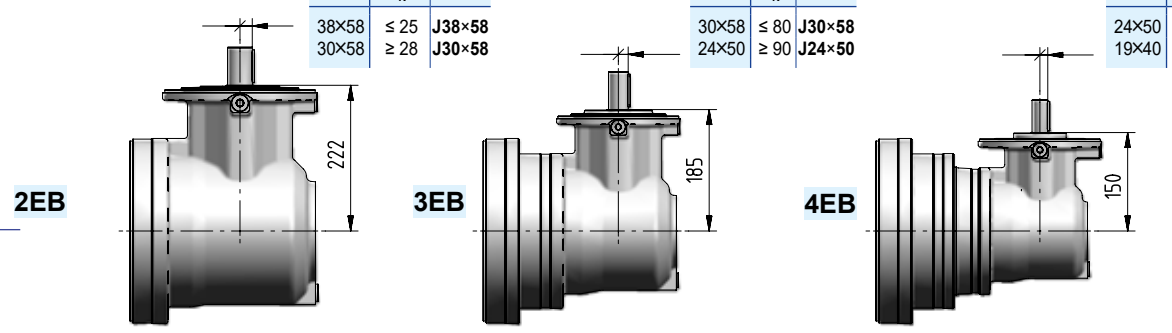


4.120

# 012A - Output side details

**Suggested mating dimensions**

Output

| Gear reducer cylindrical shaft end | | | | Mounting | | |
|---|---|---|---|---|---|---|
| C | 080 | M | 1 | F | 10 | c |
| | | | | P | 10 | c |

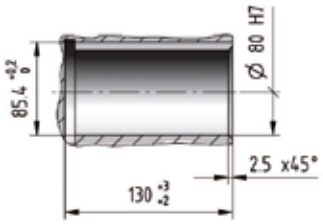


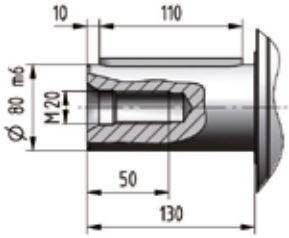


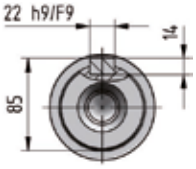


| C | 090 | M | 1 | F | 20 | c |
|---|---|---|---|---|---|---|
| | | | | P | 20 | c |

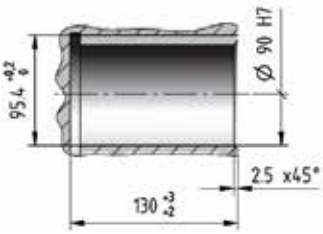


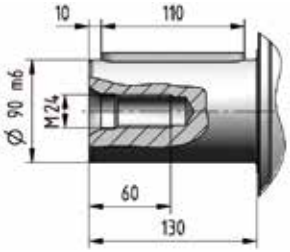


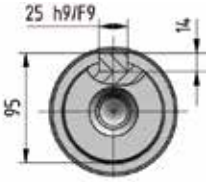


| C | 090 | M | 2 | F | 30 | c |
|---|---|---|---|---|---|---|

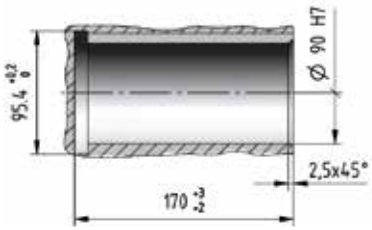


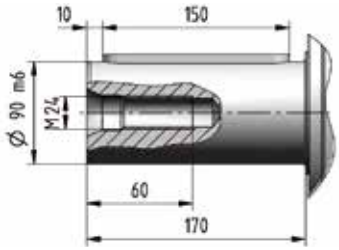


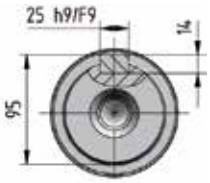


4

012A

# 012A - Output side details

**Suggested mating dimensions**

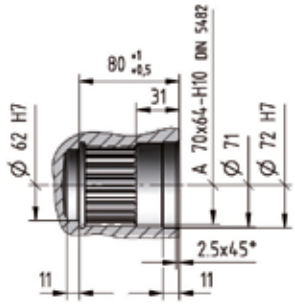


**Output**

| Gear reducer splined shaft end | | | | Mounting | | |
|---|---|---|---|---|---|---|
| S | 070 | M | 1 | F | 10 | c |
| | | | | P | 10 | c |

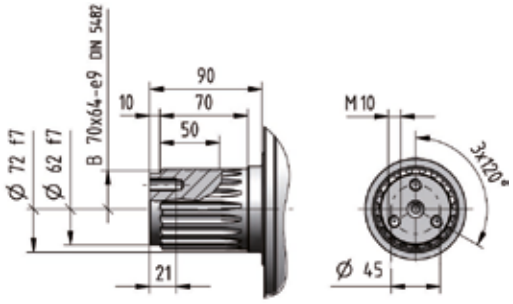


| | | | | | | |
|---|---|---|---|---|---|---|
| | | | | F | 20 | c |
| S | 080 | M | 1 | P | 20 | c |
| | | | | F | 30 | c |

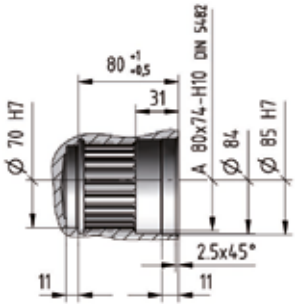


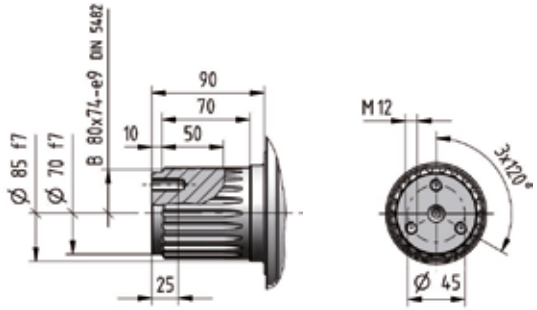


**Output**

| Gear reducer hollow shaft for shaft mounting | | | | Mounting | | |
|---|---|---|---|---|---|---|
| N | 090 | M | 1 | A | 07 | c |

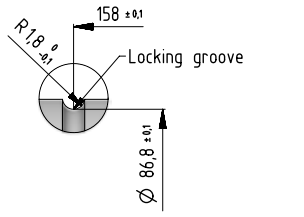


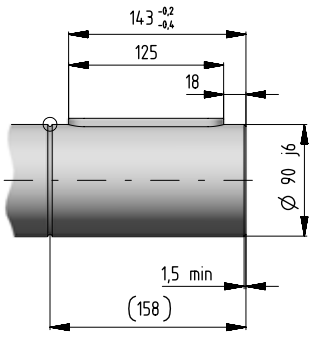


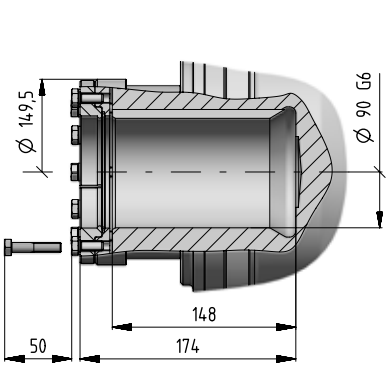


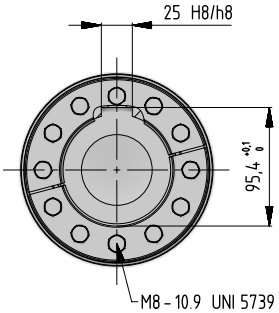


For horizontal mounting only.
Key HRC hardness ≥ 40.

# 012A - Output side details

**Suggested mating dimensions**

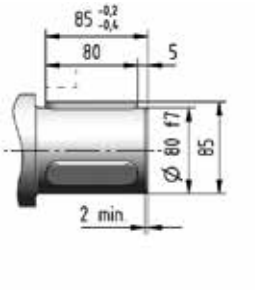


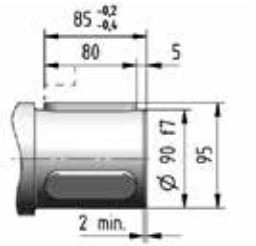


Key HRC hardness ≥ 40.

Output

**Gear reducer hollow shaft with keyways** | **Mounting**

| K | 080 | M | 1 | F | 05 | c |
|---|---|---|---|---|---|---|

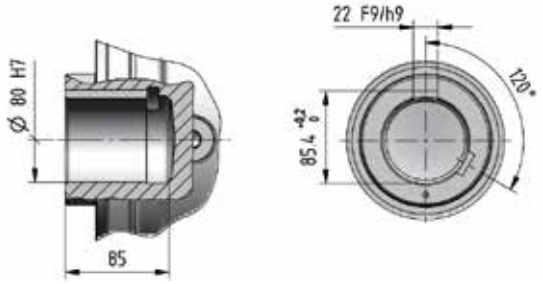


| K | 090 | M | 1 | F | 06 | c |
|---|---|---|---|---|---|---|

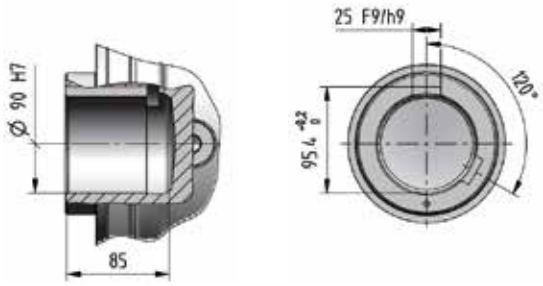


**Gear reducer splined hollow shaft** | **Mounting**

| Z | 070 | M | 1 | F | 05 | c |
|---|---|---|---|---|---|---|

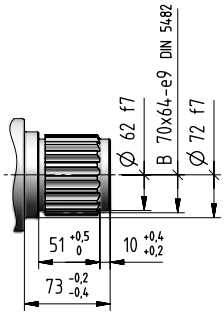


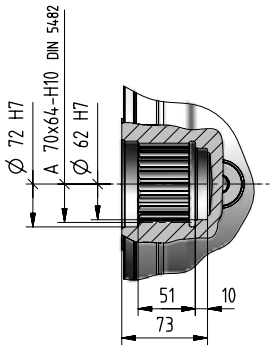


| Z | 080 | M | 1 | F | 05 | c |
|---|---|---|---|---|---|---|

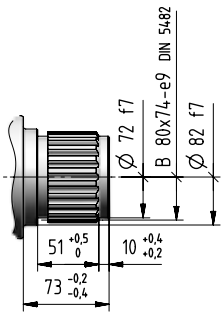


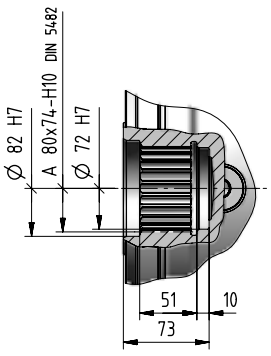

# 012A - Output side details

**Suggested mating dimensions**

Output

| Gear reducer hollow shaft for shaft mounting | | | | Mounting | | |
|---|---|---|---|---|---|---|
| H | 080 | M | 1 | A | 10 | c |

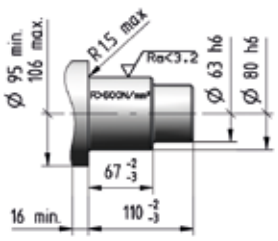


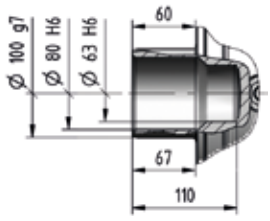


| H | 090 | M | 1 | A | 20 | c |
|---|---|---|---|---|---|---|

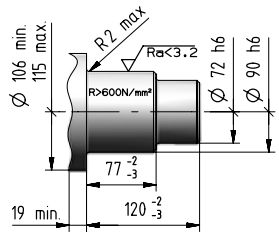


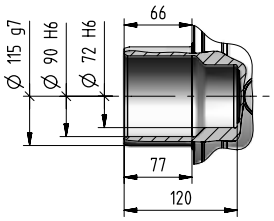


Output

| Gear reducer flanged shaft | | | | Mounting flanged | | |
|---|---|---|---|---|---|---|
| M | 125 | M | 1 | A | 10 | c |

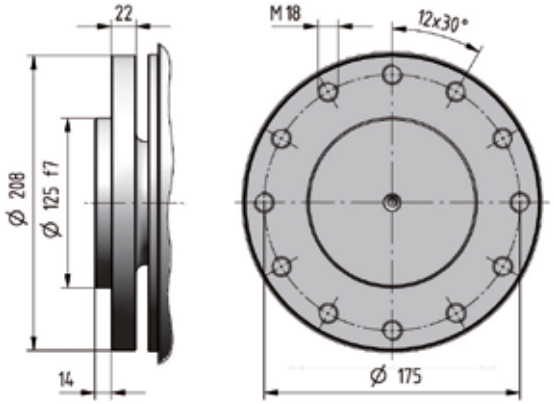

# 012A - Input side details

**Input**

| Gear reducer cylindrical shaft end | | Shaft length |
|---|---|---|
| C... | x | ... |

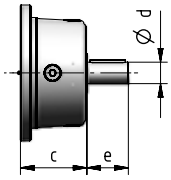


**Input**

| Bevel helical input flange | | Shaft length |
|---|---|---|
| J... | x | ... |

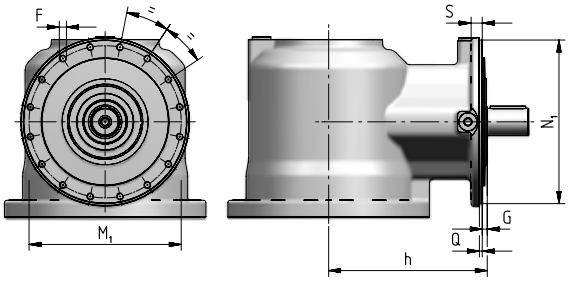


| Train of gears | $N_1$ Ø h6 | Q | G | h | S | $M_1$ Ø | F Ø |
|---|---|---|---|---|---|---|---|
| **2EB** | 229 | 4 | 7 | 222 | 15 | 213 | M10 (n. 16) |
| **3EB** | 184 | 3,5 | 10 | 185 | 12 | 171 | M8 (n. 12) |
| **4EB** | 184 | 3,5 | 10 | 150 | 12 | 171 | M8 (n. 12) |

## Cylindrical Shaft End Type - CODE

## Suggested mating dimensions

**J19 x 40**

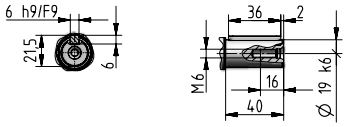


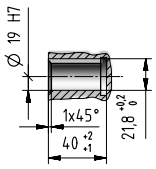


**J24 x 50**

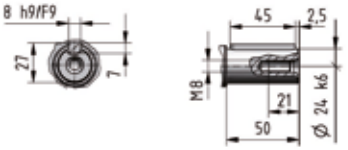


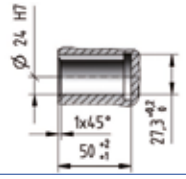


**C30 x 58**
**J30 x 58**

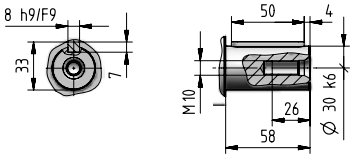


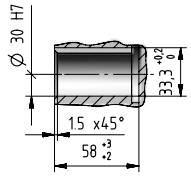


**C38 x 58**
**J38 x 58**

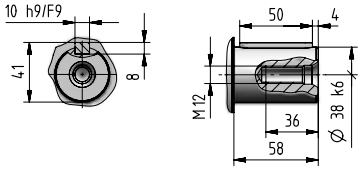


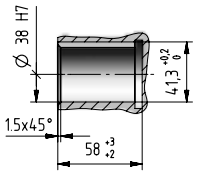


**C48 x 82**

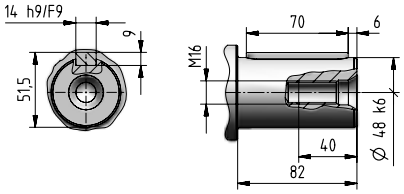


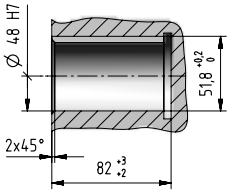


**C60 x 105**

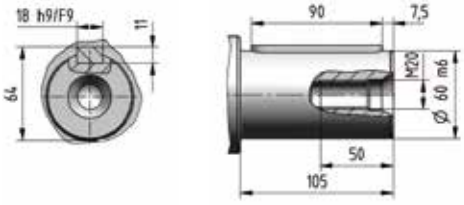


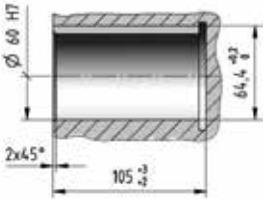

# 012A - Input side details

**Input**

**IEC electric motor adapter**

**I... x ...**

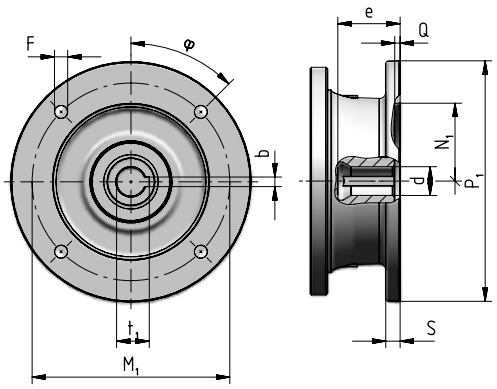


| Motor size IEC | Code | $P_1$ ∅ | S | d ∅ | e max | b F9 | $t_1$ | $M_1$ | F ∅ | | φ | $N_1$ ∅ G7 | Q |
|---|---|---|---|---|---|---|---|---|---|---|---|---|---|
| **71** | **I14×160** | 160 | – | 14 F6 | 32 | 5 | 16,3 | 130 | M8 × 16 | (n.4) | 45° | 110 | 4,5 |
| **80** | **I19×200** | 200 | 12 | 19 F6 | 41,5 | 6 | 21,8 | 165 | 11 | (n.4) | 45° | 130 | 4,5 |
| **90** | **I24×200** | 200 | 12 | 24 F6 | 52 | 8 | 27,3 | 165 | 11 | (n.4) | 45° | 130 | 4,5 |
| **100** | **I28×250** | 250 | 14 | 28 F6 | 62 | 8 | 31,3 | 215 | 14 | (n.4) | 45° | 180 | 5 |
| **112** | **I28×250** | 250 | 14 | 28 F6 | 62 | 8 | 31,3 | 215 | 14 | (n.4) | 45° | 180 | 5 |
| **132** | **I38×300** | 300 | 14 | 38 F6 | 82 | 10 | 41,3 | 265 | 14 | (n.4) | 45° | 230 | 5 |
| **160** | **I42×350** | 350 | 15 | 42 F6 | 113 | 12 | 45,3 | 300 | 18 | (n.4) | 45° | 250 | 6 |
| **180** | **I48×350** | 350 | 15 | 48 F6 | 113 | 14 | 51,8 | 300 | 18 | (n.4) | 45° | 250 | 6 |
| **200** | **I55×400** | 400 | 15 | 55 E6 | 113 | 16 | 59,3 | 350 | 18 | (n.4) | 45° | 300 | 6 |
| **225** | **I60×450** | 450 | 18 | 60 E6 | 143 | 18 | 64,4 | 400 | 18 | (n.8) | 22,5° | 350 | 6 |
| **250** | **I65×550** | 550 | 18 | 65 E6 | 142 | 18 | 69,4 | 500 | 18 | (n.8) | 22,5° | 450 | 6 |
| **280** | **I75×550** | 550 | 18 | 75 E6 | 142 | 20 | 79,9 | 500 | 18 | (n.8) | 22,5° | 450 | 6 |

**Input**

**Universal flange adapter**

**U**

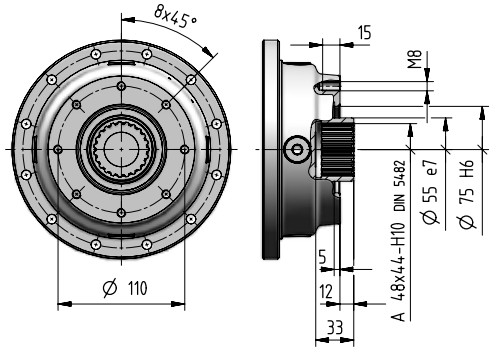


For more information see ch. 8.7

# 012A - Accessories

**Stop washer** | Code: **,SW080** [ included ]

kg 0,6

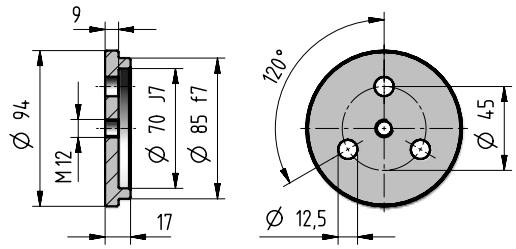


**Stop washer** | Code: **,SW070** [ included ]

kg 0,35

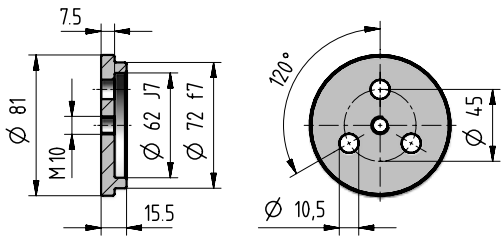


**Splined bush** | Code: **,SB080** [ included ]

kg 3,4

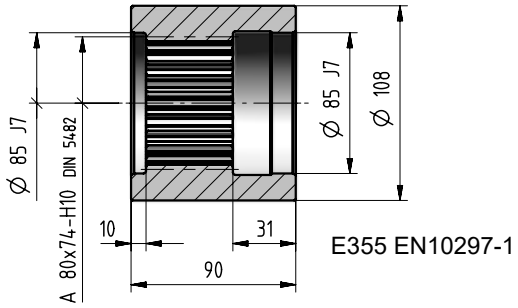


**Splined bush** | Code: **,SB070** [ included ]

kg 2,7

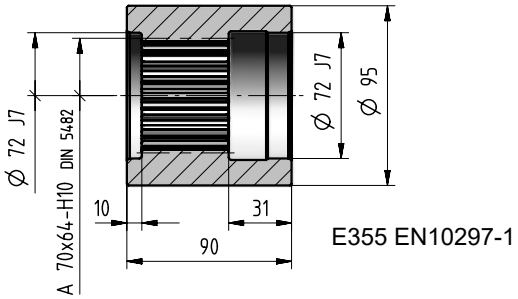


**Wheel flange** | Code: **,WF080** [ included ]

kg 8,2

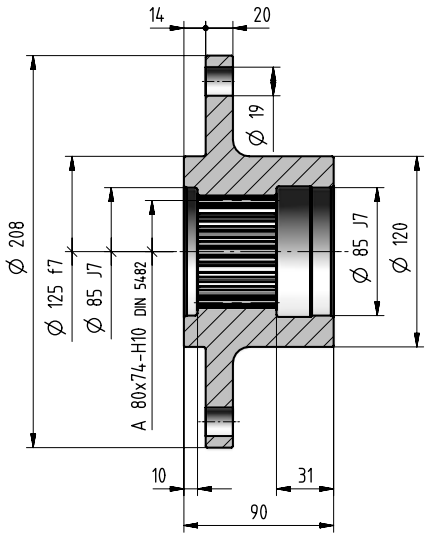


**Wheel flange** | Code: **,WF070** [ included ]

kg 8,9

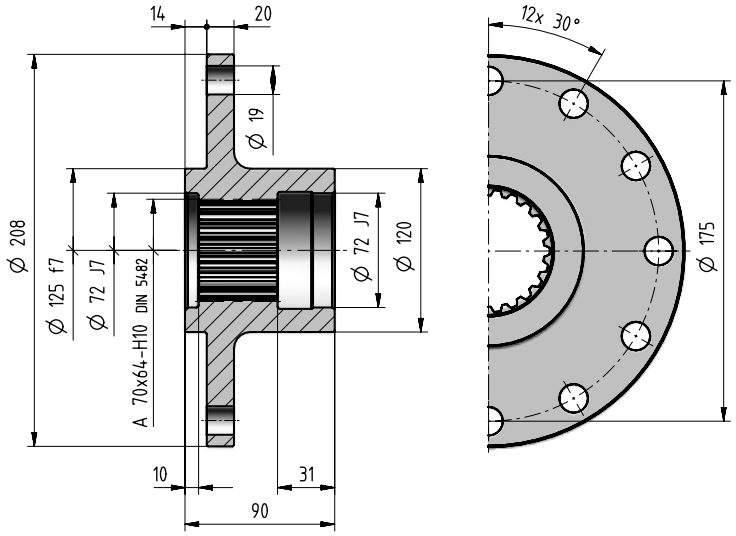

# 012A - Accessories

## Splined bar | Code: ‚SC080



kg 7

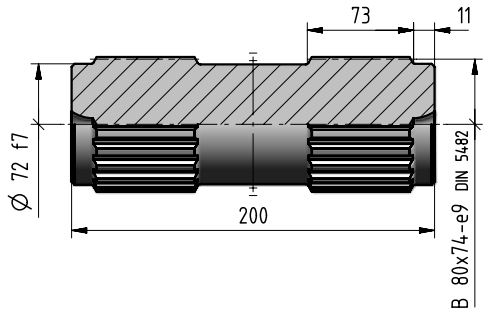


## Splined bar | Code: ‚SC070

kg 5,2

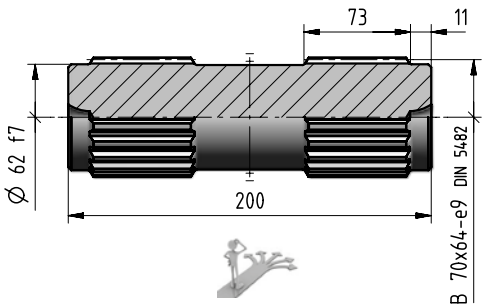


## Pinion gear

[ included ]

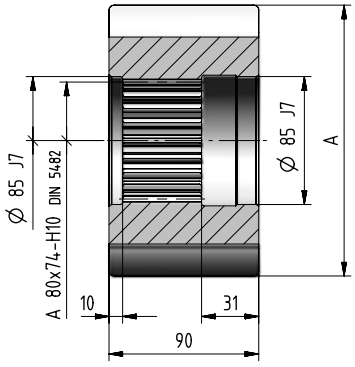


| $m_P$ | $z_P$ | x | A ∅ h9 | Code | kg |
|---|---|---|---|---|---|
| 14 | 11 | 0,5 | 194,5 | ‚R012FA | 12 |
| 12 | 12 | 0,5 | 179 | ‚R012EB | 10 |
| 12 | 13 | 0,5 | 191 | ‚R012EC | 12 |
| 10 | 14 | 0,5 | 169 | ‚R012DD | 9 |
| 10 | 15 | 0,5 | 179 | ‚R012DE | 10,8 |
| 10 | 16 | 0,5 | 189 | ‚R012DF | 12,6 |

## Torque arm | Code: ‚TA10c

[ included ]

kg 6,5

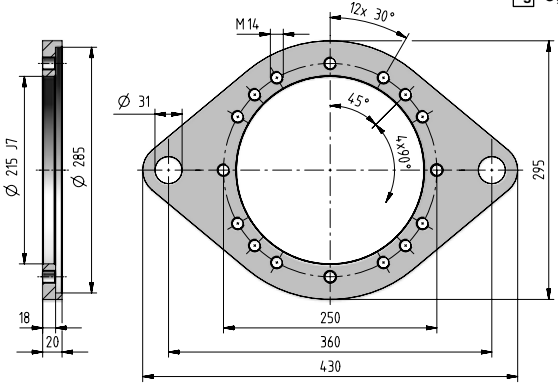


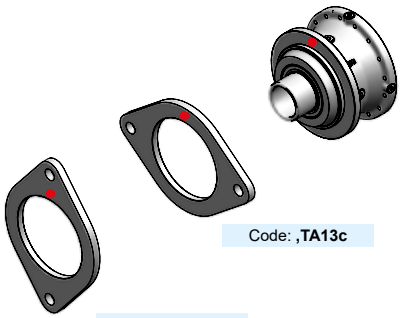

Code: ‚TA13c

Code: ‚TA16c

If an already mounted torque arm is required, state the relevant position between torque arm and gear reducer. This position is given by the flange upper fastening hole (stated in red in the figure).

- Reference hole for the identification of the mounting position

## Shrink disc | Code: ‚SD115

kg 7,2

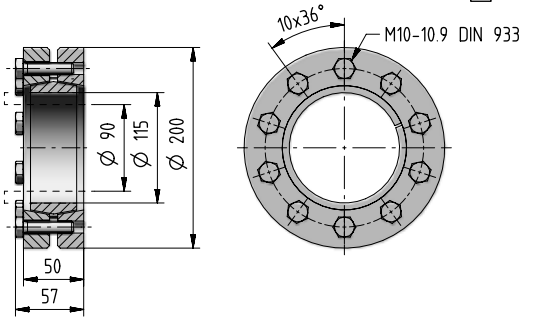


## Shrink disc | Code: ‚SD110

kg 4,4

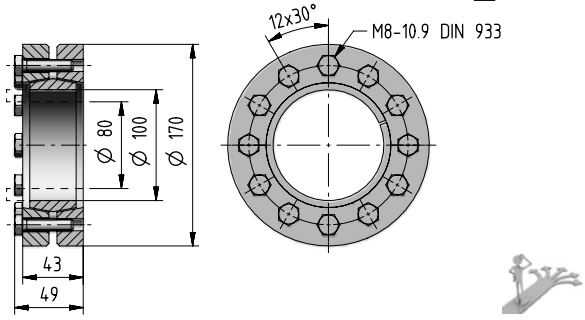

# 012A - Radial loads $F_{r2}$ [N] and axial loads $F_{a2}$ [N]

Radial loads $\boldsymbol{F}_{r2\ adm}$ and axial loads $\boldsymbol{F}_{a2\ adm}$ admitted on low speed shaft end of gear reducer.
For more information see ch. 2.2.

**Output side:** **C090M1 F20c**
**S080M1 F20c**
**C090M1 P20c**[1)]
**S080M1 P20c**[1)]

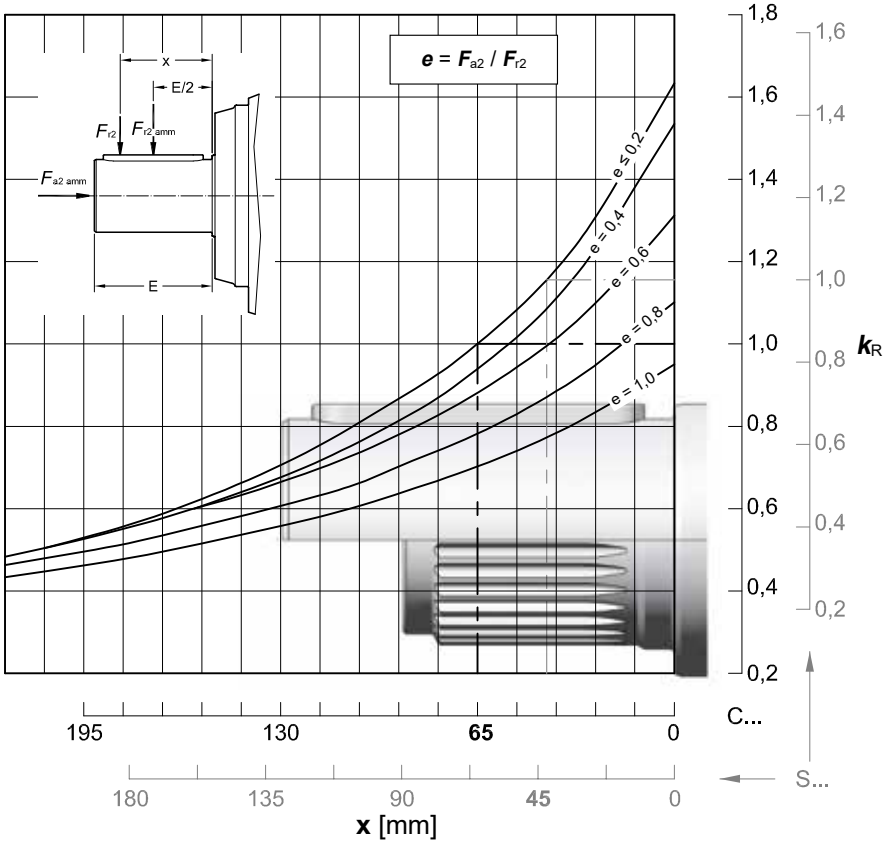


| $n_2 \times L_h$ | $F_{r2\ adm}$ | | $F_{a2\ adm}$ | $F_{a2\ adm}$ |
|---|---|---|---|---|
| $min^{-1} \cdot h$ | **C ...** | **S ...** | ← | → |
| **< 18 000** | 118 000 | 132 000 | 106 000 | 170 000 |
| **22 400** | 112 000 | 125 000 | 106 000 | 160 000 |
| **28 000** | 106 000 | 118 000 | 106 000 | 150 000 |
| **35 500** | 95 000 | 112 000 | 106 000 | 140 000 |
| **45 000** | 90 000 | 100 000 | 100 000 | 132 000 |
| **56 000** | 85 000 | 95 000 | 95 000 | 125 000 |
| **71 000** | 80 000 | 90 000 | 85 000 | 118 000 |
| **90 000** | 75 000 | 85 000 | 80 000 | 106 000 |
| **112 000** | 67 000 | 80 000 | 75 000 | 100 000 |
| **140 000** | 63 000 | 75 000 | 71 000 | 95 000 |
| **180 000** | 60 000 | 67 000 | 67 000 | 90 000 |
| **224 000** | 56 000 | 63 000 | 60 000 | 80 000 |
| **280 000** | 53 000 | 60 000 | 56 000 | 75 000 |
| **355 000** | 47 500 | 56 000 | 53 000 | 71 000 |
| **450 000** | 45 000 | 50 000 | 50 000 | 67 000 |
| **560 000** | 42 500 | 47 500 | 47 500 | 63 000 |
| **710 000** | 40 000 | 45 000 | 42 500 | 60 000 |
| **900 000** | 37 500 | 42 500 | 40 000 | 53 000 |
| **1 120 000** | 33 500 | 40 000 | 37 500 | 50 000 |
| **1 400 000** | 31 500 | 37 500 | 35 500 | 47 500 |
| **1 800 000** | 30 000 | 33 500 | 33 500 | 45 000 |
| **2 240 000** | 28 000 | 31 500 | 30 000 | 42 500 |
| **2 800 000** | 26 500 | 30 000 | 28 000 | 37 500 |
| **max** | **118 000** | **132 000** | **106 000** | **170 000** |

1) For foot mounting design multipy $\boldsymbol{F}_{r2\ adm}$ by 0,85 and $\boldsymbol{F}_{a2\ adm}$ by 0,56.

# 012A - Radial loads $F_{r2}$ [N] and axial loads $F_{a2}$ [N]

**Output side:** **C090M2 F30c**
**S080M1 F30c**

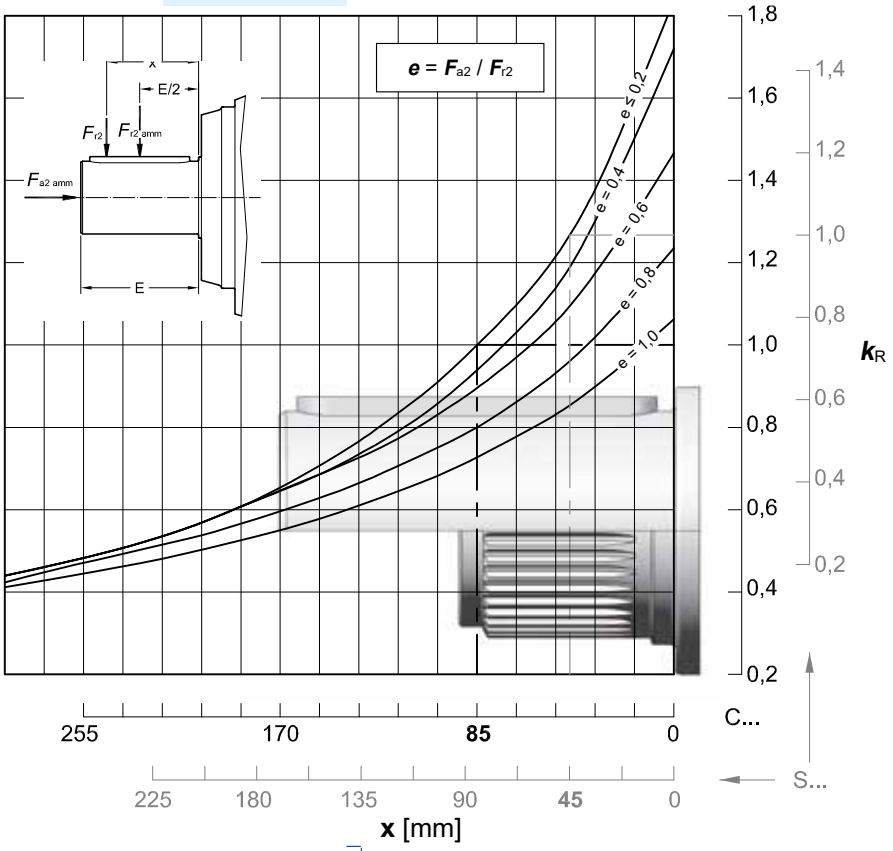


| $n_2 \times L_h$ | $F_{r2\ adm}$ | | $F_{a2\ adm}$ | $F_{a2\ adm}$ |
|---|---|---|---|---|
| min$^{-1}$ · h | C ... | S ... | ← | → |
| < 18 000 | 100 000 | 132 000 | 118 000 | 170 000 |
| 22 400 | 100 000 | 125 000 | 118 000 | 160 000 |
| 28 000 | 95 000 | 118 000 | 112 000 | 150 000 |
| 35 500 | 85 000 | 112 000 | 106 000 | 140 000 |
| 45 000 | 80 000 | 100 000 | 100 000 | 132 000 |
| 56 000 | 75 000 | 95 000 | 95 000 | 118 000 |
| 71 000 | 71 000 | 90 000 | 85 000 | 112 000 |
| 90 000 | 67 000 | 85 000 | 80 000 | 106 000 |
| 112 000 | 60 000 | 80 000 | 75 000 | 100 000 |
| 140 000 | 56 000 | 75 000 | 71 000 | 90 000 |
| 180 000 | 53 000 | 67 000 | 67 000 | 85 000 |
| 224 000 | 50 000 | 63 000 | 60 000 | 80 000 |
| 280 000 | 47 500 | 60 000 | 56 000 | 75 000 |
| 355 000 | 42 500 | 56 000 | 53 000 | 71 000 |
| 450 000 | 40 000 | 50 000 | 50 000 | 63 000 |
| 560 000 | 37 500 | 47 500 | 47 500 | 60 000 |
| 710 000 | 35 500 | 45 000 | 42 500 | 56 000 |
| 900 000 | 33 500 | 42 500 | 40 000 | 53 000 |
| 1 120 000 | 31 500 | 40 000 | 37 500 | 50 000 |
| 1 400 000 | 28 000 | 37 500 | 35 500 | 45 000 |
| 1 800 000 | 26 500 | 33 500 | 33 500 | 42 500 |
| 2 240 000 | 25 000 | 31 500 | 31 500 | 40 000 |
| 2 800 000 | 23 600 | 30 000 | 28 000 | 37 500 |
| **max** | **100 000** | **132 000** | **118 000** | **170 000** |

**Output side:** **C080M1 F10c**
**S070M1 F10c**
**C080M1 P10c**[1)]
**S070M1 P10c**[1)]

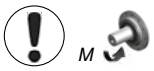


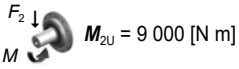


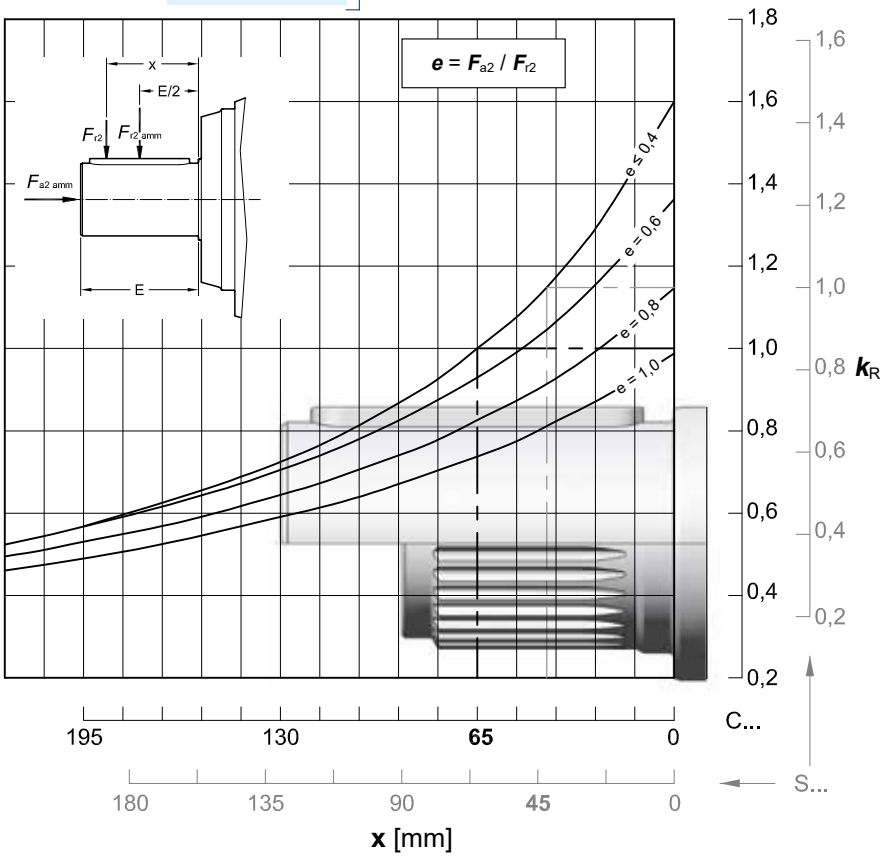


| $n_2 \times L_h$ | $F_{r2\ adm}$ | | $F_{a2\ adm}$ | $F_{a2\ adm}$ |
|---|---|---|---|---|
| min$^{-1}$ · h | C ... | S ... | ← | → |
| < 18 000 | 90 000 | 100 000 | 100 000 | 125 000 |
| 22 400 | 85 000 | 95 000 | 100 000 | 125 000 |
| 28 000 | 80 000 | 90 000 | 90 000 | 112 000 |
| 35 500 | 75 000 | 85 000 | 85 000 | 106 000 |
| 45 000 | 71 000 | 80 000 | 80 000 | 100 000 |
| 56 000 | 67 000 | 75 000 | 75 000 | 95 000 |
| 71 000 | 60 000 | 67 000 | 71 000 | 85 000 |
| 90 000 | 56 000 | 63 000 | 67 000 | 80 000 |
| 112 000 | 53 000 | 60 000 | 60 000 | 75 000 |
| 140 000 | 50 000 | 56 000 | 56 000 | 71 000 |
| 180 000 | 45 000 | 53 000 | 53 000 | 67 000 |
| 224 000 | 42 500 | 47 500 | 50 000 | 60 000 |
| 280 000 | 40 000 | 45 000 | 47 500 | 56 000 |
| 355 000 | 37 500 | 42 500 | 42 500 | 53 000 |
| 450 000 | 35 500 | 40 000 | 40 000 | 50 000 |
| 560 000 | 33 500 | 37 500 | 37 500 | 47 500 |
| 710 000 | 30 000 | 33 500 | 35 500 | 42 500 |
| 900 000 | 28 000 | 31 500 | 33 500 | 40 000 |
| 1 120 000 | 26 500 | 30 000 | 30 000 | 37 500 |
| 1 400 000 | 25 000 | 28 000 | 28 000 | 35 500 |
| 1 800 000 | 22 400 | 26 500 | 26 500 | 33 500 |
| 2 240 000 | 21 200 | 25 000 | 25 000 | 31 500 |
| 2 800 000 | 20 000 | 22 400 | 23 600 | 28 000 |
| **max** | **90 000** | **100 000** | **100 000** | **125 000** |

1) For foot mounting design multipy $F_{r2\ adm}$ by 0,85 and $F_{a2\ adm}$ by 0,56.

# 012A - Radial loads $F_{r1}$ [N] on input shaft

Radial loads $F_{r1\ adm}$ admitted on high speed shaft end of **Inline** gear reducers.
For more information see ch. 2.2.

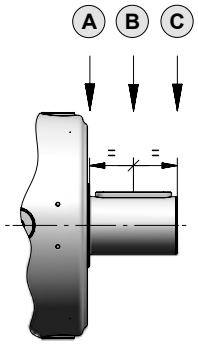


| $n_1 \times L_h$ | Train of gears | | | | | | | | | | | |
|---|---|---|---|---|---|---|---|---|---|---|---|---|
| | 1EL | | | 2EL | | | 3EL | | | 4EL | | |
| | A | B | C | A | B | C | A | B | C | A | B | C |
| **900 000** | 28 000 | 19 000 | 14 000 | 20 000 | 14 000 | 10 600 | 14 000 | 8 500 | 5 300 | 6 300 | 4 250 | 3 350 |
| **1 120 000** | 26 500 | 18 000 | 13 200 | 19 000 | 12 500 | 9 500 | 13 200 | 8 000 | 5 000 | 5 600 | 4 000 | 3 150 |
| **1 400 000** | 25 000 | 16 000 | 12 500 | 17 000 | 11 800 | 9 000 | 11 800 | 7 100 | 4 500 | 5 300 | 3 750 | 2 800 |
| **1 800 000** | 22 400 | 15 000 | 11 200 | 16 000 | 10 600 | 8 000 | 11 200 | 6 700 | 4 250 | 5 000 | 3 350 | 2 650 |
| **2 240 000** | 21 200 | 14 000 | 10 600 | 15 000 | 10 000 | 7 500 | 10 000 | 6 300 | 4 000 | 4 500 | 3 150 | 2 500 |
| **2 800 000** | 20 000 | 13 200 | 9 500 | 14 000 | 9 500 | 7 100 | 9 500 | 5 600 | 3 550 | 4 250 | 3 000 | 2 240 |
| **3 550 000** | 18 000 | 11 800 | 9 000 | 12 500 | 8 500 | 6 700 | 9 000 | 5 300 | 3 350 | 4 000 | 2 800 | 2 120 |
| **4 500 000** | 17 000 | 11 200 | 8 500 | 11 800 | 8 000 | 6 000 | 8 000 | 5 000 | 3 150 | 3 550 | 2 500 | 1 900 |
| **5 600 000** | 16 000 | 10 600 | 7 500 | 11 200 | 7 500 | 5 600 | 7 500 | 4 500 | 2 800 | 3 350 | 2 360 | 1 800 |
| **7 100 000** | 14 000 | 9 500 | 7 100 | 10 000 | 6 700 | 5 300 | 7 100 | 4 250 | 2 650 | 3 150 | 2 120 | 1 700 |
| **9 000 000** | 13 200 | 9 000 | 6 700 | 9 500 | 6 300 | 4 750 | 6 300 | 4 000 | 2 500 | 2 800 | 2 000 | 1 500 |
| **11 200 000** | 12 500 | 8 000 | 6 000 | 8 500 | 6 000 | 4 500 | 6 000 | 3 550 | 2 240 | 2 650 | 1 900 | 1 400 |
| **14 000 000** | 11 200 | 7 500 | 5 600 | 8 000 | 5 600 | 4 250 | 5 600 | 3 350 | 2 120 | 2 500 | 1 700 | 1 320 |
| **18 000 000** | 10 600 | 7 100 | 5 300 | 7 500 | 5 000 | 3 750 | 5 000 | 3 150 | 1 900 | 2 240 | 1 600 | 1 180 |
| **22 400 000** | 10 000 | 6 700 | 4 750 | 6 700 | 4 750 | 3 550 | 4 750 | 2 800 | 1 800 | 2 120 | 1 500 | 1 120 |
| **28 000 000** | 9 000 | 6 000 | 4 500 | 6 300 | 4 250 | 3 350 | 4 500 | 2 650 | 1 700 | 2 000 | 1 400 | 1 060 |
| **35 500 000** | 8 500 | 5 600 | 4 250 | 6 000 | 4 000 | 3 000 | 4 000 | 2 500 | 1 600 | 1 800 | 1 250 | 950 |
| **45 000 000** | 8 000 | 5 300 | 3 750 | 5 300 | 3 750 | 2 800 | 3 750 | 2 240 | 1 400 | 1 700 | 1 180 | 900 |

**Note:** In the case of the input with a fan, using the Fan Cooling accessory on page 7.10 multiply the values in the table by 0.63.

Radial loads $F_{r1adm}$ admitted on high speed shaft end of **Bevel helical** gear reducers.
For more information see ch. 2.2.

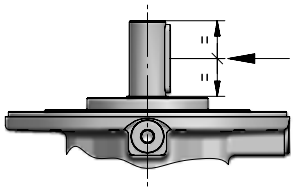

| $n_1 \times L_h$ | Train of gears | | | | | |
|---|---|---|---|---|---|---|
| | 2EB | | 3EB | | 4EB | |
| | $i_N \leq 25$ | $i_N \geq 28$ | $i_N \leq 100$ | $i_N \geq 112$ | $i_N \leq 315$ | $i_N \geq 355$ |
| **900 000** | 5 600 | 4 750 | 4 000 | 3 350 | 2 800 | 2 360 |
| **1 120 000** | 5 300 | 4 500 | 3 750 | 3 150 | 2 650 | 2 240 |
| **1 400 000** | 4 750 | 4 000 | 3 550 | 2 800 | 2 360 | 2 000 |
| **1 800 000** | 4 500 | 3 750 | 3 150 | 2 650 | 2 240 | 1 900 |
| **2 240 000** | 4 000 | 3 550 | 3 000 | 2 500 | 2 000 | 1 700 |
| **2 800 000** | 3 750 | 3 150 | 2 800 | 2 240 | 1 900 | 1 600 |
| **3 550 000** | 3 550 | 3 000 | 2 500 | 2 120 | 1 800 | 1 500 |
| **4 500 000** | 3 350 | 2 800 | 2 360 | 2 000 | 1 600 | 1 400 |
| **5 600 000** | 3 000 | 2 650 | 2 240 | 1 800 | 1 500 | 1 320 |
| **7 100 000** | 2 800 | 2 360 | 2 000 | 1 700 | 1 400 | 1 180 |
| **9 000 000** | 2 650 | 2 240 | 1 900 | 1 600 | 1 320 | 1 120 |
| **11 200 000** | 2 360 | 2 000 | 1 700 | 1 400 | 1 180 | 1 000 |
| **14 000 000** | 2 240 | 1 900 | 1 600 | 1 320 | 1 120 | 950 |
| **18 000 000** | 2 000 | 1 700 | 1 500 | 1 250 | 1 000 | 850 |
| **22 400 000** | 1 900 | 1 600 | 1 400 | 1 120 | 950 | 800 |
| **28 000 000** | 1 800 | 1 500 | 1 250 | 1 060 | 900 | 750 |
| **35 500 000** | 1 600 | 1 400 | 1 180 | 1 000 | 800 | 710 |
| **45 000 000** | 1 500 | 1 320 | 1 120 | 900 | 750 | 630 |

## Index


| | |
|---|---|
| Data and performance summary | 4.128 |
| Main Dimensions | 4.130 |
| Output side details | 4.134 |
| Input side details | 4.138 |
| Accessories | 4.140 |
| Radial loads $F_{r2}$ and axial loads $F_{a2}$ | 4.142 |
| Radial loads $F_{r1}$ on input shaft | 4.143 |

# 015A - Data and performance summary

| | $i_N$ | $i_{eff}$ | $L_h$ = 10 000 h<br>$n_1$ min$^{-1}$<br>$n_2$ min$^{-1}$<br>$M_{N2}$ N m<br>1 400 | 900 | 500 | $M_{N2max}$<br>$M_{2max}$<br>N m | $n_{1max}$<br>$n_{1peak}$<br>min$^{-1}$ | $n_1$ = 1 400 min$^{-1}$<br>Pt [kW] at 20°C 40°C<br>– | | |
|---|---|---|---|---|---|---|---|---|---|---|
| 1EL | 3,55 | **3,52** | 398<br>6 740 | 256<br>7 690 | 142<br>9 170 | 11 200<br>13 200 | 2 240<br>2 800 | 28<br>21,2 | 42,5<br>32,5 | 58<br>43,7 |
| | 4,25 | **4,17** | 335<br>6 970 | 216<br>7 960 | 120<br>9 490 | 15 000<br>18 000 | 2 240<br>3 150 | | | |
| | 5 | **5,29** | 264<br>7 280 | 170<br>7 780 | 94,4<br>8 070 | 12 190<br>15 000 | 2 240<br>3 550 | | | |
| | 6 | **5,87** | 239<br>6 400 | 153<br>6 570 | 85,2<br>6 810 | 10 270<br>12 500 | 2 240<br>3 550 | | | |
| 2EL | 12,5 | **12,4** | 113<br>8 720 | 72,8<br>9 800 | 40,4<br>10 160 | 11 200<br>13 200 | 2 500<br>2 800 | 20<br>15 | 29<br>22,4 | 38,7<br>30 |
| | 14 | **14,7** | 95,4<br>10 160 | 61,3<br>10 490 | 34,1<br>10 880 | 15 000<br>18 000 | 2 500<br>2 800 | | | |
| | 16 | **17,4** | 80,4<br>10 320 | 51,7<br>10 600 | 28,7<br>10 990 | 15 000<br>18 000 | 2 800<br>3 550 | | | |
| | 18 | **18,6** | 75,2<br>8 180 | 48,3<br>8 400 | 26,9<br>8 710 | 12 500<br>15 000 | 2 500<br>2 800 | | | |
| | 22,4 | **22,1** | 63,4<br>10 470 | 40,7<br>10 760 | 22,6<br>11 150 | 15 000<br>18 000 | 2 800<br>4 000 | | | |
| | 25 | **25,9** | 54,0<br>10 500 | 34,7<br>10 790 | 19,3<br>11 190 | 15 000<br>18 000 | 2 800<br>4 000 | | | |
| | 28 | **28** | 50,0<br>8 390 | 32,1<br>8 620 | 17,8<br>8 930 | 12 500<br>15 000 | 2 800<br>4 000 | | | |
| | 31,5 | **31,9** | 43,9<br>7 670 | 28,2<br>7 880 | 15,7<br>8 170 | 12 590<br>18 000 | 2 800<br>4 000 | | | |
| | 35,5 | **32,9** | 42,6<br>8 470 | 27,4<br>8 700 | 15,2<br>9 020 | 12 500<br>15 000 | 2 800<br>4 000 | | | |
| | 40 | **40,4** | 34,6<br>8 580 | 22,3<br>8 810 | 12,4<br>9 140 | 12 500<br>15 000 | 2 800<br>4 000 | | | |
| | 45 | **44,8** | 31,3<br>7 250 | 20,1<br>7 440 | 11,2<br>7 720 | 10 600<br>12 500 | 2 800<br>4 000 | | | |
| 3EL | 50 | **51,6** | 27,1<br>11 030 | 17,4<br>11 330 | 9,68<br>11 750 | 15 000<br>18 000 | 2 800<br>3 150 | 14<br>10,6 | 21,2<br>16 | 28<br>21,2 |
| | 63 | **61,3** | 22,8<br>11 150 | 14,7<br>11 450 | 8,16<br>11 870 | 15 000<br>18 000 | 3 150<br>4 000 | | | |
| | 71 | **72,7** | 19,3<br>11 260 | 12,4<br>11 570 | 6,88<br>12 000 | 15 000<br>18 000 | 3 150<br>4 000 | | | |
| | 80 | **77,7** | 18,0<br>11 310 | 11,6<br>11 620 | 6,43<br>12 070 | 15 000<br>18 000 | 3 150<br>4 000 | | | |
| | 90 | **92,2** | 15,2<br>11 430 | 9,76<br>11 740 | 5,42<br>12 390 | 15 000<br>18 000 | 3 150<br>4 000 | | | |
| | 100 | **98,6** | 14,2<br>9 060 | 9,13<br>9 310 | 5,07<br>9 650 | 12 500<br>15 000 | 3 150<br>4 000 | | | |
| | 112 | **108** | 12,9<br>11 540 | 8,31<br>11 860 | 4,62<br>12 690 | 15 000<br>18 000 | 3 150<br>4 000 | | | |
| | 125 | **117** | 12,0<br>11 600 | 7,69<br>11 920 | 4,27<br>12 840 | 15 000<br>18 000 | 3 150<br>4 000 | | | |
| | 140 | **137** | 10,2<br>11 710 | 6,55<br>12 040 | 3,64<br>13 160 | 15 000<br>18 000 | 3 150<br>4 000 | | | |
| | 160 | **169** | 8,30<br>11 860 | 5,33<br>12 420 | 2,96<br>13 570 | 15 000<br>18 000 | 3 150<br>4 000 | | | |
| | 180 | **174** | 8,04<br>9 380 | 5,17<br>9 640 | 2,87<br>10 480 | 12 500<br>15 000 | 3 150<br>4 000 | | | |
| | 200 | **198** | 7,07<br>11 900 | 4,54<br>12 220 | 2,52<br>12 670 | 15 000<br>18 000 | 3 150<br>4 000 | | | |
| | 224 | **214** | 6,54<br>9 500 | 4,21<br>9 890 | 2,34<br>10 810 | 12 500<br>15 000 | 3 150<br>4 000 | | | |
| | 250 | **251** | 5,57<br>9 600 | 3,58<br>10 130 | 1,99<br>11 070 | 12 500<br>15 000 | 3 150<br>4 000 | | | |

| | $i_N$ | $i_{eff}$ | $L_h$ = 10 000 h<br>$n_1$ min$^{-1}$<br>$n_2$ min$^{-1}$<br>$M_{N2}$ N m<br>1 400 | 900 | 500 | $M_{N2max}$<br>$M_{2max}$<br>N m | $n_{1max}$<br>$n_{1peak}$<br>min$^{-1}$ | $n_1$ = 1 400 min$^{-1}$<br>Pt [kW] at 20°C 40°C<br>– | | |
|---|---|---|---|---|---|---|---|---|---|---|
| 4EL | 180 | **178** | 7,86<br>11 900 | 5,05<br>12 520 | 2,81<br>13 680 | 15 000<br>18 000 | 2 800<br>3 150 | 12,5<br>9 | 18,5<br>14 | 24,3<br>18,5 |
| | 200 | **211** | 6,62<br>12 030 | 4,26<br>12 850 | 2,37<br>14 040 | 15 000<br>18 000 | 2 800<br>3 150 | | | |
| | 250 | **255** | 5,49<br>12 360 | 3,53<br>13 220 | 1,96<br>14 450 | 15 000<br>18 000 | 3 150<br>4 000 | | | |
| | 280 | **301** | 4,64<br>12 680 | 2,99<br>13 560 | 1,66<br>14 820 | 15 000<br>18 000 | 3 150<br>4 000 | | | |
| | 315 | **323** | 4,33<br>12 820 | 2,78<br>13 700 | 1,55<br>14 980 | 15 000<br>18 000 | 3 150<br>4 000 | | | |
| | 355 | **358** | 3,91<br>13 010 | 2,52<br>13 910 | 1,40<br>15 000 | 15 000<br>18 000 | 3 150<br>4 000 | | | |
| | 400 | **404** | 3,47<br>13 250 | 2,23<br>14 170 | 1,24<br>15 000 | 15 000<br>18 000 | 2 800<br>3 150 | | | |
| | 450 | **448** | 3,13<br>13 460 | 2,01<br>14 390 | 1,12<br>15 000 | 15 000<br>18 000 | 3 150<br>4 000 | | | |
| | 500 | **518** | 2,70<br>13 760 | 1,74<br>14 710 | 0,965<br>15 000 | 15 000<br>18 000 | 3 150<br>4 000 | | | |
| | 560 | **568** | 2,46<br>13 960 | 1,58<br>14 920 | 0,880<br>15 000 | 15 000<br>18 000 | 3 150<br>4 000 | | | |
| | 630 | **657** | 2,13<br>14 270 | 1,37<br>15 000 | 0,761<br>15 000 | 15 000<br>18 000 | 3 150<br>4 000 | | | |
| | 710 | **720** | 1,94<br>14 470 | 1,25<br>15 000 | 0,694<br>15 000 | 15 000<br>18 000 | 3 150<br>4 000 | | | |
| | 800 | **788** | 1,78<br>14 660 | 1,14<br>15 000 | 0,635<br>15 000 | 15 000<br>18 000 | 3 150<br>4 000 | | | |
| | 900 | **846** | 1,66<br>14 820 | 1,06<br>15 000 | 0,591<br>15 000 | 15 000<br>18 000 | 3 150<br>4 000 | | | |
| | 1000 | **999** | 1,40<br>15 000 | 0,901<br>15 000 | 0,501<br>15 000 | 15 000<br>18 000 | 3 150<br>4 000 | | | |
| | 1120 | **1172** | 1,19<br>15 000 | 0,768<br>15 000 | 0,426<br>15 000 | 15 000<br>18 000 | 3 150<br>4 000 | | | |
| | 1250 | **1267** | 1,11<br>12 110 | 0,710<br>12 500 | 0,395<br>12 500 | 12 500<br>15 000 | 3 150<br>4 000 | | | |
| | 1400 | **1441** | 0,972<br>15 000 | 0,625<br>15 000 | 0,347<br>15 000 | 15 000<br>18 000 | 3 150<br>4 000 | | | |
| | 1600 | **1691** | 0,828<br>14 110 | 0,532<br>15 000 | 0,296<br>15 000 | 15 000<br>18 000 | 3 150<br>4 000 | | | |
| | 1800 | **1827** | 0,766<br>12 500 | 0,492<br>12 500 | 0,274<br>12 500 | 12 500<br>15 000 | 3 150<br>4 000 | | | |
| | 2240 | **2145** | 0,653<br>12 500 | 0,420<br>12 500 | 0,233<br>12 500 | 12 500<br>15 000 | 3 150<br>4 000 | | | |
| | 2500 | **2636** | 0,531<br>12 500 | 0,341<br>12 500 | 0,190<br>12 500 | 12 500<br>15 000 | 3 150<br>4 000 | | | |
| | 2800 | **2921** | 0,479<br>10 600 | 0,308<br>10 600 | 0,171<br>10 600 | 10 600<br>12 500 | 3 150<br>4 000 | | | |

# 015A - Data and performance summary

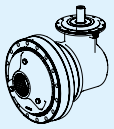

| | $i_N$ | $i_{eff}$ | $L_h$ = 10 000 h<br>$n_1$ min$^{-1}$<br>$n_2$ min$^{-1}$<br>$M_{N2}$ N m<br>1 400 | 900 | 500 | $M_{N2max}$<br>$M_{2max}$<br>N m | $n_{1max}$<br>$n_{1peak}$<br>min$^{-1}$ | $n_1$ = 1400 min$^{-1}$<br>Pt [kW] at 20°C 40°C<br>– | | |
|---|---|---|---|---|---|---|---|---|---|---|
| 2EB | 9 | **8,79** | 159<br>3 720 | 102<br>4 250 | 56,9<br>5 070 | 6 140<br>7 750 | 2 240<br>4 000 | 21,2<br>16 | 31,5<br>23,6 | 41,2<br>31,5 |
| | 10 | **10,4** | 134<br>4 420 | 86,3<br>5 040 | 47,9<br>6 010 | 7 290<br>9 000 | 2 240<br>4 000 | | | |
| | 11,2 | **11,1** | 126<br>3 760 | 81,1<br>4 300 | 45,1<br>5 120 | 6 140<br>7 750 | 2 800<br>4 000 | | | |
| | 12,5 | **13,2** | 106<br>5 600 | 68,0<br>6 400 | 37,8<br>7 630 | 9 240<br>11 500 | 2 240<br>4 000 | | | |
| | 14 | **14,7** | 95,5<br>6 210 | 61,4<br>6 950 | 34,1<br>7 210 | 10 240<br>12 500 | 2 240<br>4 000 | | | |
| | 16 | **16,7** | 83,8<br>5 660 | 53,9<br>6 470 | 29,9<br>7 710 | 9 240<br>11 500 | 2 800<br>4 000 | | | |
| | 20 | **18,5** | 75,7<br>6 280 | 48,6<br>7 050 | 27,0<br>7 310 | 10 240<br>12 500 | 2 800<br>4 000 | | | |
| | 22,4 | **21,2** | 66,1<br>5 930 | 42,5<br>6 590 | 23,6<br>7 040 | 7 960<br>9 750 | 2 800<br>4 000 | | | |
| | 25 | **23,5** | 59,7<br>6 570 | 38,4<br>7 160 | 21,3<br>7 420 | 8 820<br>10 900 | 2 800<br>4 000 | | | |
| | 28 | **26,5** | 52,9<br>4 260 | 34,0<br>4 870 | 18,9<br>5 750 | 6 270<br>7 750 | 2 800<br>4 000 | | | |
| | 31,5 | **29,3** | 47,7<br>4 720 | 30,7<br>5 390 | 17,0<br>6 370 | 6 940<br>8 500 | 2 800<br>4 000 | | | |
| 3EB | 31,5 | **30,9** | 45,3<br>6 600 | 29,1<br>7 530 | 16,2<br>8 980 | 10 480<br>13 200 | 2 800<br>4 000 | 14<br>11,2 | 21,8<br>16,5 | 29<br>21,8 |
| | 35,5 | **36,7** | 38,1<br>7 830 | 24,5<br>8 940 | 13,6<br>10 660 | 12 430<br>15 500 | 2 800<br>4 000 | | | |
| | 40 | **39** | 35,9<br>6 680 | 23,1<br>7 630 | 12,8<br>9 100 | 10 480<br>13 200 | 3 150<br>4 000 | | | |
| | 45 | **43,6** | 32,1<br>9 290 | 20,7<br>10 610 | 11,5<br>11 630 | 14 750<br>18 000 | 2 800<br>4 000 | | | |
| | 50 | **46,6** | 30,1<br>9 930 | 19,3<br>10 630 | 10,7<br>11 020 | 11 200<br>13 200 | 2 800<br>4 000 | | | |
| | 56 | **55,2** | 25,3<br>11 080 | 16,3<br>11 380 | 9,05<br>11 800 | 15 000<br>18 000 | 2 800<br>4 000 | | | |
| | 63 | **64,8** | 21,6<br>11 110 | 13,9<br>11 420 | 7,71<br>11 830 | 15 000<br>18 000 | 2 800<br>4 000 | | | |
| | 71 | **69,7** | 20,1<br>11 240 | 12,9<br>11 540 | 7,17<br>11 970 | 15 000<br>18 000 | 3 150<br>4 000 | | | |
| | 80 | **81,8** | 17,1<br>11 270 | 11,0<br>11 580 | 6,11<br>12 000 | 15 000<br>18 000 | 3 150<br>4 000 | | | |
| | 90 | **88,4** | 15,8<br>11 400 | 10,2<br>11 710 | 5,66<br>12 310 | 15 000<br>18 000 | 3 150<br>4 000 | | | |
| | 100 | **104** | 13,5<br>11 440 | 8,67<br>11 750 | 4,82<br>12 180 | 15 000<br>18 000 | 3 150<br>4 000 | | | |
| | 112 | **110** | 12,7<br>8 660 | 8,15<br>9 890 | 4,53<br>11 800 | 12 790<br>15 500 | 3 150<br>4 000 | | | |
| | 125 | **130** | 10,8<br>10 170 | 6,94<br>11 610 | 3,86<br>12 350 | 15 000<br>18 000 | 3 150<br>4 000 | | | |
| | 140 | **140** | 9,99<br>9 260 | 6,42<br>9 510 | 3,57<br>10 140 | 12 500<br>15 000 | 3 150<br>4 000 | | | |
| | 160 | **164** | 8,51<br>9 350 | 5,47<br>9 610 | 3,04<br>10 390 | 12 500<br>15 000 | 3 150<br>4 000 | | | |
| | 200 | **202** | 6,93<br>9 470 | 4,45<br>9 800 | 2,47<br>10 720 | 12 500<br>15 000 | 3 150<br>4 000 | | | |

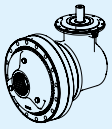

| | $i_N$ | $i_{eff}$ | $L_h$ = 10 000 h<br>$n_1$ min$^{-1}$<br>$n_2$ min$^{-1}$<br>$M_{N2}$ N m<br>1 400 | 900 | 500 | $M_{N2max}$<br>$M_{2max}$<br>N m | $n_{1max}$<br>$n_{1peak}$<br>min$^{-1}$ | $n_1$ = 1 400 min$^{-1}$<br>Pt [kW] at 20°C 40°C<br>– | | |
|---|---|---|---|---|---|---|---|---|---|---|
| 4EB | 160 | **153** | 9,14<br>11 790 | 5,88<br>12 240 | 3,26<br>13 370 | 15 000<br>18 000 | 3 550<br>4 000 | 11,8<br>9 | 17,5<br>13,2 | 23<br>17,5 |
| | 180 | **182** | 7,70<br>11 920 | 4,95<br>12 560 | 2,75<br>13 730 | 15 000<br>18 000 | 3 550<br>4 000 | | | |
| | 200 | **194** | 7,21<br>11 960 | 4,63<br>12 690 | 2,57<br>13 860 | 15 000<br>18 000 | 3 550<br>4 000 | | | |
| | 224 | **229** | 6,10<br>12 170 | 3,92<br>13 010 | 2,18<br>14 220 | 15 000<br>18 000 | 3 550<br>4 000 | | | |
| | 250 | **245** | 5,71<br>12 290 | 3,67<br>13 140 | 2,04<br>14 360 | 15 000<br>18 000 | 3 550<br>4 000 | | | |
| | 280 | **271** | 5,17<br>12 470 | 3,33<br>13 340 | 1,85<br>14 580 | 15 000<br>18 000 | 3 550<br>4 000 | | | |
| | 315 | **311** | 4,50<br>12 740 | 2,89<br>13 620 | 1,61<br>14 890 | 15 000<br>18 000 | 3 550<br>4 000 | | | |
| | 355 | **364** | 3,85<br>13 040 | 2,48<br>13 950 | 1,38<br>15 000 | 15 000<br>18 000 | 3 550<br>4 000 | | | |
| | 400 | **389** | 3,60<br>13 180 | 2,32<br>14 090 | 1,29<br>15 000 | 15 000<br>18 000 | 3 550<br>4 000 | | | |
| | 450 | **461** | 3,04<br>13 520 | 1,95<br>14 460 | 1,08<br>15 000 | 15 000<br>18 000 | 3 550<br>4 000 | | | |
| | 500 | **493** | 2,84<br>10 490 | 1,83<br>11 220 | 1,01<br>12 260 | 12 500<br>15 000 | 3 550<br>4 000 | | | |
| | 560 | **541** | 2,59<br>13 850 | 1,66<br>14 810 | 0,924<br>15 000 | 15 000<br>18 000 | 3 550<br>4 000 | | | |
| | 630 | **645** | 2,17<br>12 790 | 1,40<br>13 140 | 0,776<br>14 250 | 15 000<br>18 000 | 3 550<br>4 000 | | | |
| | 710 | **687** | 2,04<br>14 360 | 1,31<br>15 000 | 0,728<br>15 000 | 15 000<br>18 000 | 3 550<br>4 000 | | | |
| | 800 | **844** | 1,66<br>14 820 | 1,07<br>15 000 | 0,593<br>15 000 | 15 000<br>18 000 | 3 550<br>4 000 | | | |
| | 900 | **871** | 1,61<br>11 440 | 1,03<br>12 230 | 0,574<br>12 500 | 12 500<br>15 000 | 3 550<br>4 000 | | | |
| | 1000 | **990** | 1,41<br>13 130 | 0,909<br>13 910 | 0,505<br>15 000 | 15 000<br>18 000 | 3 550<br>4 000 | | | |
| | 1120 | **1070** | 1,31<br>11 800 | 0,841<br>12 500 | 0,467<br>12 500 | 12 500<br>15 000 | 3 550<br>4 000 | | | |
| | 1250 | **1256** | 1,11<br>12 090 | 0,716<br>12 500 | 0,398<br>12 500 | 12 500<br>15 000 | 3 550<br>4 000 | | | |
| | 1400 | **1392** | 1,01<br>10 190 | 0,647<br>10 600 | 0,359<br>10 600 | 10 600<br>12 500 | 3 550<br>4 000 | | | |
| | 1600 | **1544** | 0,907<br>12 170 | 0,583<br>12 500 | 0,324<br>12 500 | 12 500<br>15 000 | 3 550<br>4 000 | | | |
| | 1800 | **1711** | 0,818<br>10 510 | 0,526<br>10 600 | 0,292<br>10 600 | 10 600<br>12 500 | 3 550<br>4 000 | | | |

# 015A - Main Dimensions

4.134

**C090M2 F20c**

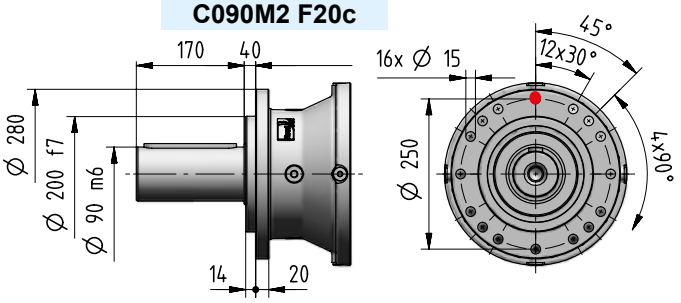


4.134

**C090M2 F30c**

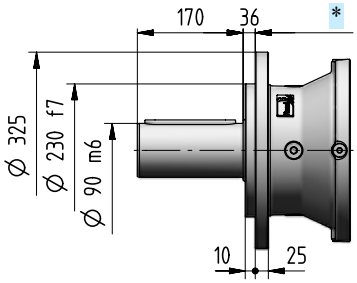


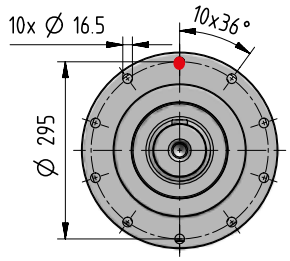


4.134

**S080M1 F20c**

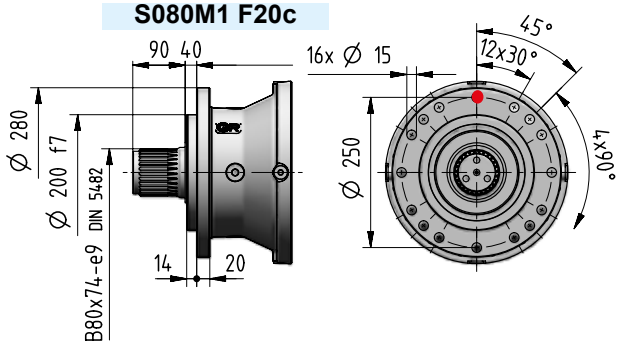


4.134

**S080M1 F30c**

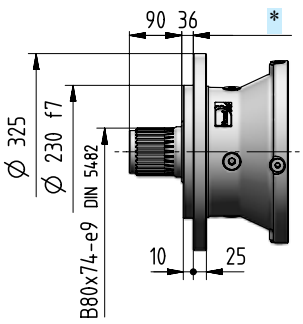


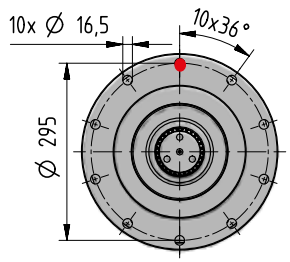


4.136

**H100M1 A20c**

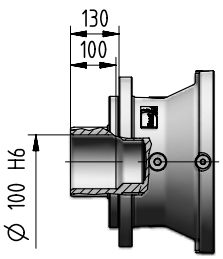


**H095M1 A20c**

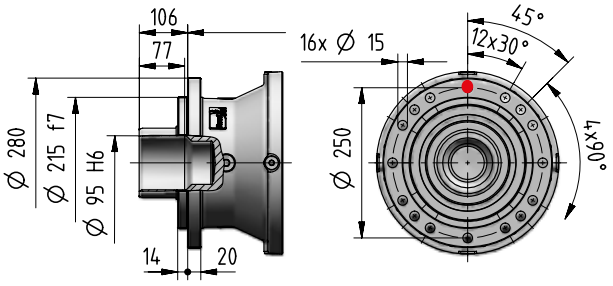


kg 4.132 4.135

**N090M1 A07c**

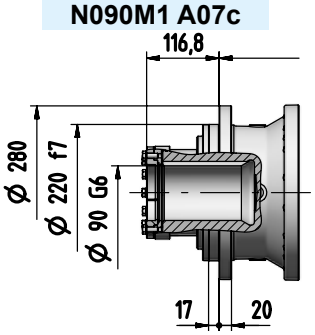


4.136

**M125M1 A10c**

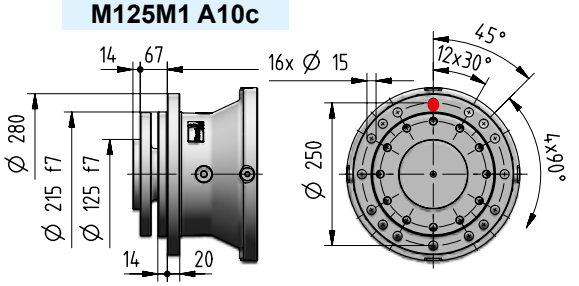


4

015A



For horizontal mounting only

# 015A - Main Dimensions

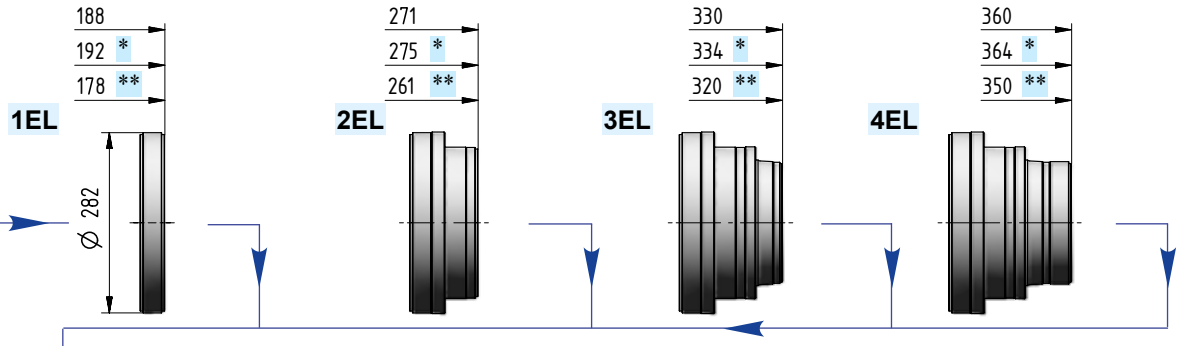


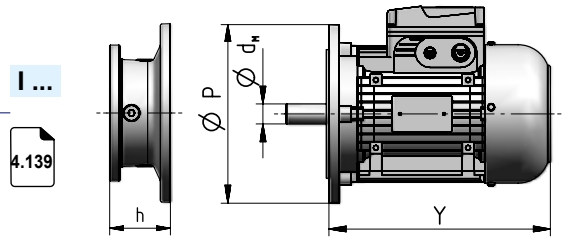


| Motor size IEC | $d_M$×P | Y | Y 1) | Train of gears 1EL | 2EL | 3EL | 4EL | 2EB | 3EB | 4EB | Code |
|---|---|---|---|---|---|---|---|---|---|---|---|
| | | | | Dimension **h** | | | | | | | |
| **71** | 14×160 | 216 | 278 | – | – | 52 | 52 | – | 52 | 52 | **I14×160** |
| **80** | 19×200 | 233 | 302 | – | – | 72 | 72 | – | 72 | 72 | **I19×200** |
| **90** | 24×200 | 287 | 366 | – | – | 72 | 72 | – | 72 | 72 | **I24×200** |
| **100** | 28×250 | 310 | 405 | – | 103 | 82 | 82 | 103 | 82 | 82 | **I28×250** |
| **112** | 28×250 | 336 | 435 | – | 103 | 82 | 82 | 103 | 82 | 82 | **I28×250** |
| **132** | 38×300 | 445 | 553 | 133,5 | 120 | 102 | 102 | 120 | 102 | 102 | **I38×300** |
| **160** | 42×350 | 573 | 640 | 159 | 153 | 135 | 135 | 153 | 135 | 135 | **I42×350** |
| **180** | 48×350 | 613 | 734 | 159 | 153 | 135 | 135 | 153 | 135 | 135 | **I48×350** |
| **200** | 55×400 | 654 | 734 | 159 | 153 | – | – | 153 | – | – | **I55×400** |
| **225** | 60×450 | 710 | – | 189 | 183 | – | – | 183 | – | – | **I60×450** |
| **250** | 65×550 | 735 | – | 189 | – | – | – | – | – | – | **I65×550** |
| **280** | 75×550 | 819 | – | 189 | – | – | – | – | – | – | **I75×550** |

1) Values valid for brake motor; for other dimensions see TX catalog.

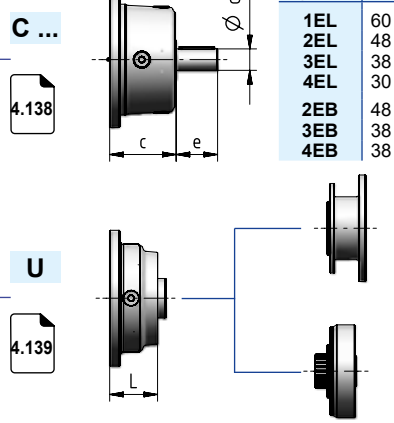


| Train of gears | d | e | c | Codice |
|---|---|---|---|---|
| **1EL** | 60 | 105 | 138 | **C60×105** |
| **2EL** | 48 | 82 | 115 | **C48×82** |
| **3EL** | 38 | 58 | 90 | **C38×58** |
| **4EL** | 30 | 58 | 90 | **C30×58** |
| **2EB** | 48 | 82 | 115 | **C48×82** |
| **3EB** | 38 | 58 | 90 | **C38×58** |
| **4EB** | 38 | 58 | 90 | **C38×58** |




**NEMA adapter**

**Hydraulic adapter**

| Train of gears | L | Code |
|---|---|---|
| **2EL** | 62 | ch. 7 |
| **3EL, 4EL** | 64 | |
| **2EB** | 62 | |
| **3EB, 4EB** | 64 | |

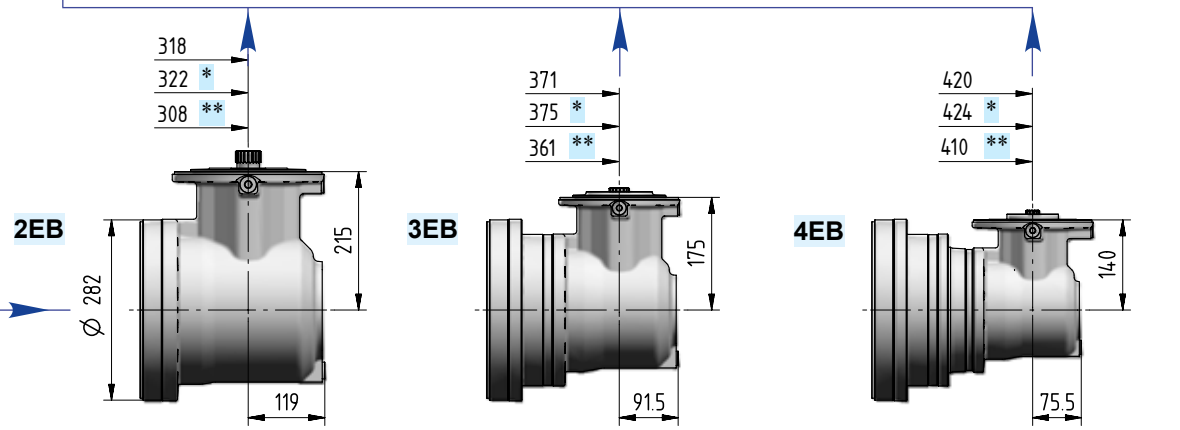


| Ødxe | $i_N$ | Code |
|---|---|---|
| 38×58 | ≤ 25 | **J38×58** |
| 30×58 | ≥ 28 | **J30×58** |

| Ødxe | $i_N$ | Code |
|---|---|---|
| 30×58 | ≤ 80 | **J30×58** |
| 24×50 | ≥ 90 | **J24×50** |

| Ødxe | $i_N$ | Code |
|---|---|---|
| 24×50 | ≤ 280 | **J24×50** |
| 19×40 | ≥ 315 | **J19×40** |

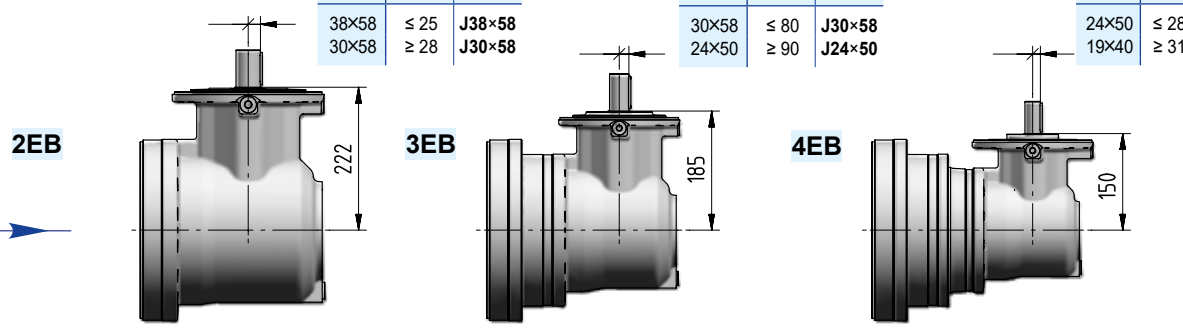


4.138

# 015A - Main Dimensions

**C090M2 P20c**

4.134

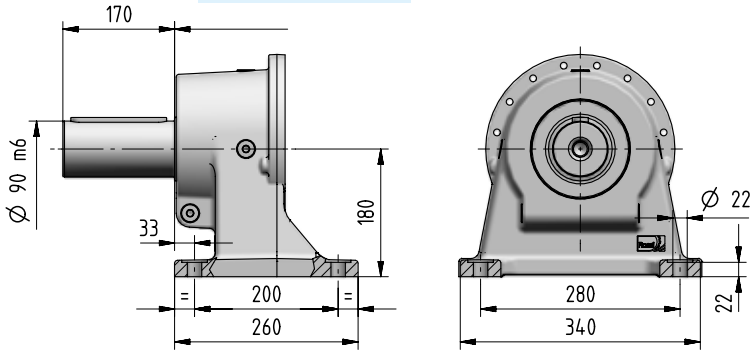


**S080M1 P20c**

4.134

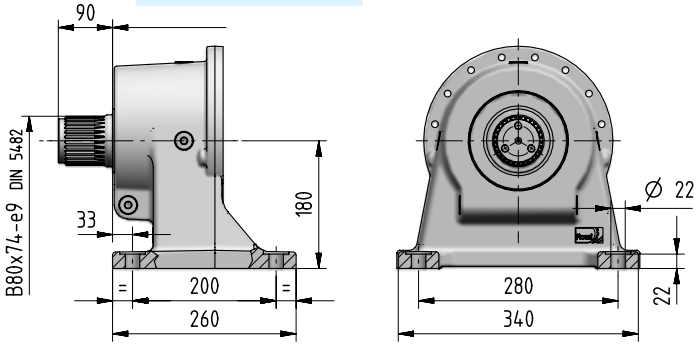


**K090M1 F06c**

4.135

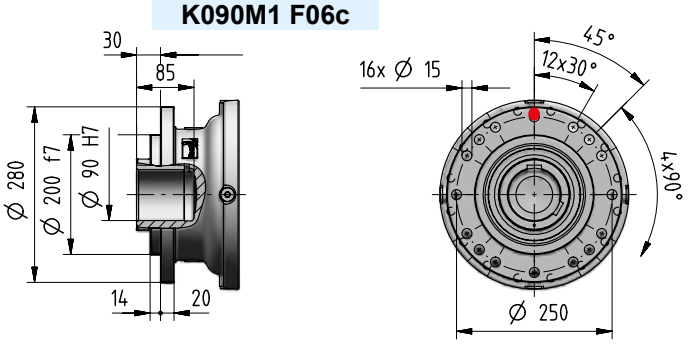


**Z080M1 F05c**

4.135

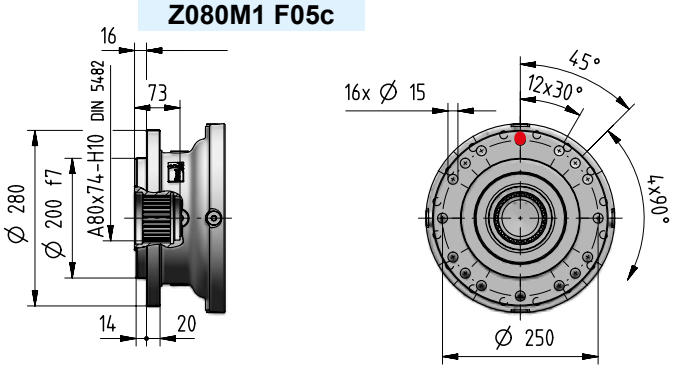


| kg | Input options Code | | | | | | | | | | | | | | Output options (Δ) Code | | | |
|---|---|---|---|---|---|---|---|---|---|---|---|---|---|---|---|---|---|---|
| | I14×160 | I19×200 | I24×200 | I28×250 | I38×300 | I42×350 | I48×350 | I55×400 | I60×450 | I65×550 | I75×550 | C... | U... | J... | C... S... | H... M... | C... S... | P... P... | K... Z... |
| 1EL | - | - | - | - | 89 | 95 | 95 | 98 | 107 | 115 | 115 | 99 | - | - | | | | | |
| 2EL | - | - | - | 97 | 101 | 107 | 107 | 109 | 118 | - | - | 102 | 94 | - | | | | | |
| 3EL | 98 | 100 | 100 | 102 | 106 | 111 | 111 | - | - | - | - | 103 | 100 | - | | | | | |
| 4EL | 103 | 105 | 105 | 107 | 110 | 116 | 116 | - | - | - | - | 108 | 104 | - | +0 | -6 | +10 | | -15,5 |
| 2EB | - | - | - | 129 | 133 | 139 | 139 | 141 | 150 | - | - | 132 | 126 | 118 | | | | | |
| 3EB | 115 | 117 | 117 | 119 | 122 | 128 | 128 | - | - | - | - | 119 | 116 | 111 | | | | | |
| 4EB | 113 | 115 | 115 | 117 | 120 | 126 | 126 | - | - | - | - | 117 | 114 | 109 | | | | | |

# 015A - Main Dimensions

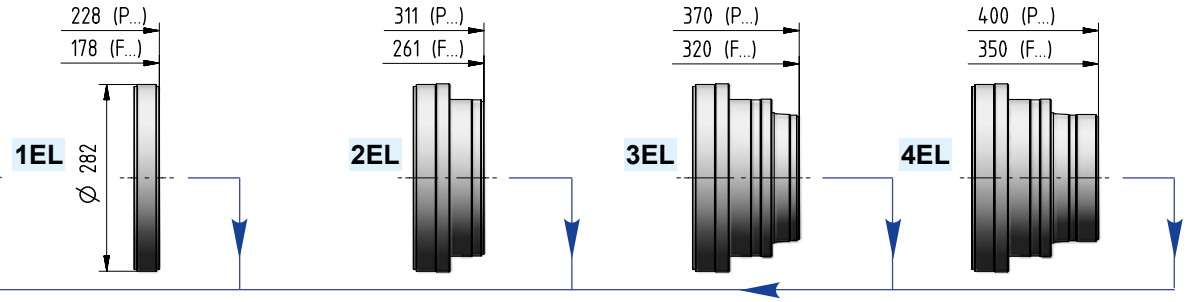


**I ...** 4.139

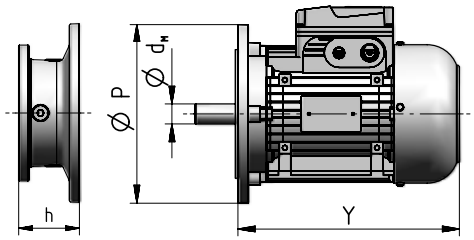


| Motor size IEC | $d_M$XP | Y | Y 1) | Train of gears 1EL | 2EL | 3EL | 4EL | 2EB | 3EB | 4EB | Code |
|---|---|---|---|---|---|---|---|---|---|---|---|
| | | | | Dimension **h** | | | | | | | |
| **71** | I14×160 | 216 | 278 | – | – | 52 | 52 | – | 52 | 52 | **I14×160** |
| **80** | I19×200 | 233 | 302 | – | – | 72 | 72 | – | 72 | 72 | **I19×200** |
| **90** | I24×200 | 287 | 366 | – | – | 72 | 72 | – | 72 | 72 | **I24×200** |
| **100** | I28×250 | 310 | 405 | – | 103 | 82 | 82 | 103 | 82 | 82 | **I28×250** |
| **112** | I28×250 | 336 | 435 | – | 103 | 82 | 82 | 103 | 82 | 82 | **I28×250** |
| **132** | I38×300 | 445 | 553 | 133,5 | 120 | 102 | 102 | 120 | 102 | 102 | **I38×300** |
| **160** | I42×350 | 573 | 640 | 159 | 153 | 135 | 135 | 153 | 135 | 135 | **I42×350** |
| **180** | I48×350 | 613 | 734 | 159 | 153 | 135 | 135 | 153 | 135 | 135 | **I48×350** |
| **200** | I55×400 | 654 | 734 | 159 | 153 | – | – | 153 | – | – | **I55×400** |
| **225** | I60×450 | 710 | – | 189 | 183 | – | – | 183 | – | – | **I60×450** |
| **250** | I65×550 | 735 | – | 189 | – | – | – | – | – | – | **I65×550** |
| **280** | I75×550 | 819 | – | 189 | – | – | – | – | – | – | **I75×550** |

1) Values valid for brake motor; for other dimensions see TX catalog.

**C ...** 4.138

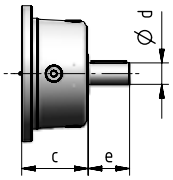


| Train of gears | d | e | c | Code |
|---|---|---|---|---|
| **1EL** | 60 | 105 | 138 | **C60×105** |
| **2EL** | 48 | 82 | 115 | **C48×82** |
| **3EL** | 38 | 58 | 90 | **C38×58** |
| **4EL** | 30 | 58 | 90 | **C30×58** |
| **2EB** | 48 | 82 | 115 | **C48×82** |
| **3EB** | 38 | 58 | 90 | **C38×58** |
| **4EB** | 38 | 58 | 90 | **C38×58** |

**U** 4.139

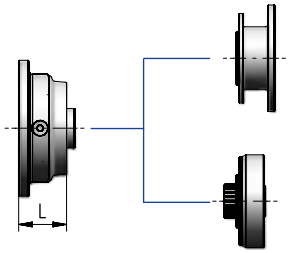


**NEMA adapter**

**Hydraulic adapter**

| Train of gear | L | Code |
|---|---|---|
| **2EL** | 62 | ch. 7 |
| **3EL, 4EL** | 64 | |
| **2EB** | 62 | |
| **3EB, 4EB** | 64 | |

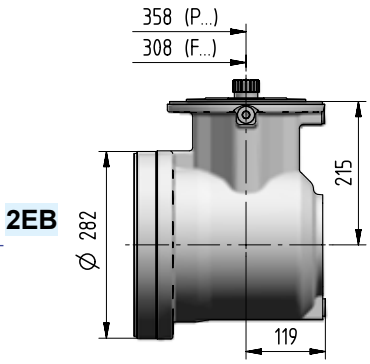


| Ødxe | $i_N$ | Code |
|---|---|---|
| 38×58 | ≤ 25 | **J38×58** |
| 30×58 | ≥ 28 | **J30×58** |

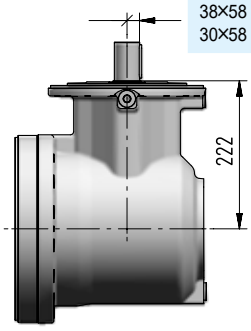


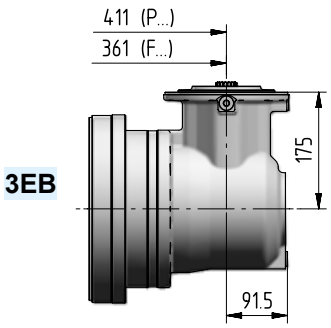


| Ødxe | $i_N$ | Code |
|---|---|---|
| 30×58 | ≤ 80 | **J30×58** |
| 24×50 | ≥ 90 | **J24×50** |

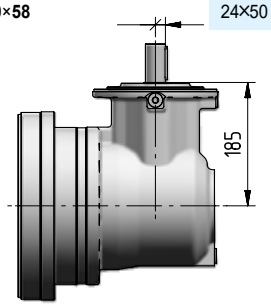


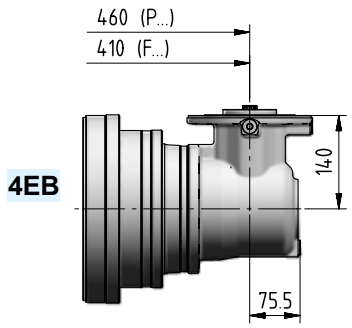


| Ødxe | $i_N$ | Code |
|---|---|---|
| 24×50 | ≤ 280 | **J24×50** |
| 19×40 | ≥ 315 | **J19×40** |

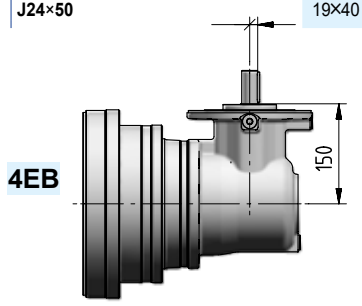


4.138

# 015A - Output side details

**Suggested mating dimensions**

Output

| Gear reducer cylindrical shaft end | | | | Mounting | | |
|---|---|---|---|---|---|---|
| | | | | F | 20 | c |
| C | 090 | M | 2 | P | 20 | c |
| | | | | F | 30 | c |

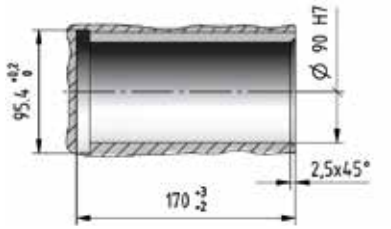


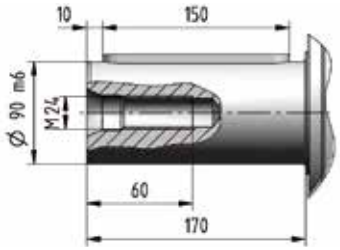


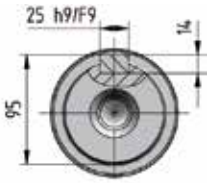


**Suggested mating dimensions**

Output

| Gear reducer splined shaft end | | | | Mounting | | |
|---|---|---|---|---|---|---|
| | | | | F | 20 | c |
| S | 080 | M | 1 | P | 20 | c |
| | | | | F | 30 | c |

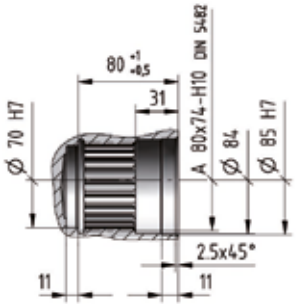


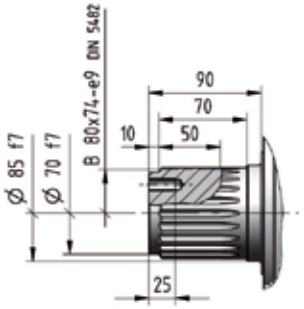


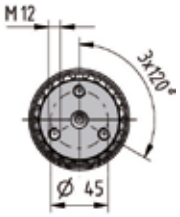


4

015A

# 015A - Output side details

## Suggested mating dimensions

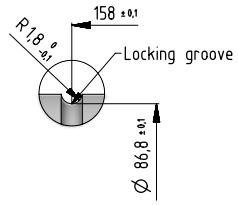


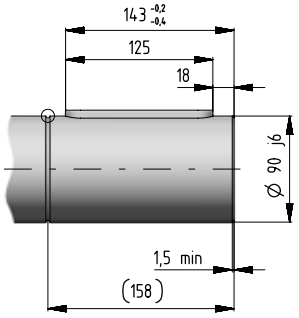


For horizontal mounting only.
Key HRC hardness ≥ 40.

Output

| Gear reducer hollow shaft for shaft mounting | | | | Mounting | | |
|---|---|---|---|---|---|---|
| N | 090 | M | 1 | A | 07 | c |

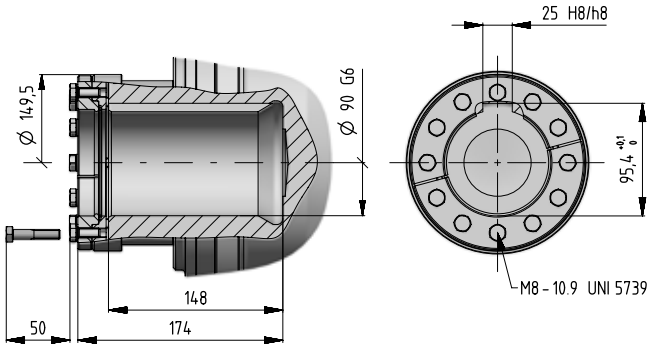


## Suggested mating dimensions

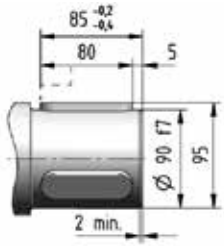


Key HRC hardness ≥ 40.

Output

| Gear reducer hollow shaft with keyways | | | | Mounting | | |
|---|---|---|---|---|---|---|
| K | 090 | M | 1 | F | 06 | c |

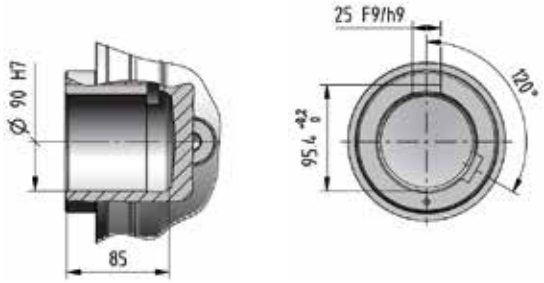


## Suggested mating dimensions

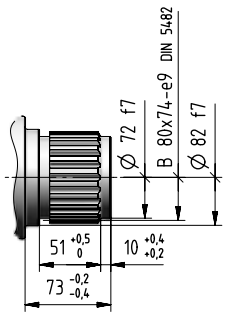


Output

| Gear reducer splined hollow shaft | | | | Mounting | | |
|---|---|---|---|---|---|---|
| Z | 080 | M | 1 | F | 05 | c |

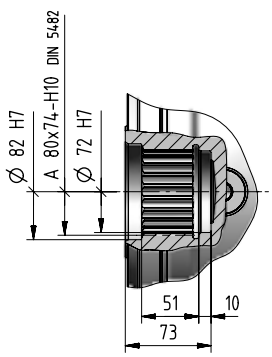

# 015A - Output side details

**Suggested mating dimensions**

Output

| Gear reducer hollow shaft for shaft mounting | | | | Mounting | | |
|---|---|---|---|---|---|---|
| H | 095 | M | 1 | A | 20 | c |

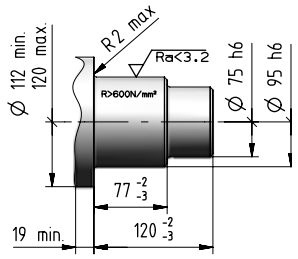


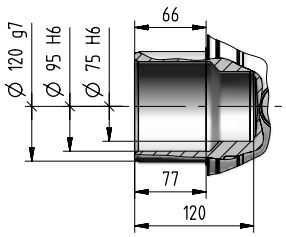


| H | 100 | M | 1 | A | 20 | c |
|---|---|---|---|---|---|---|

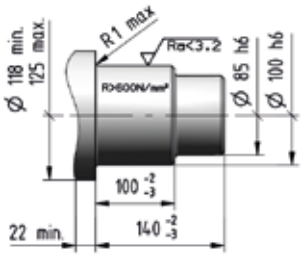


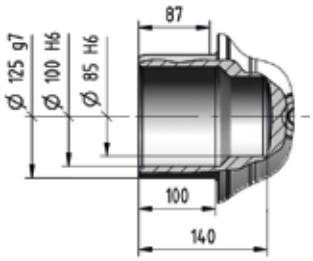


Output

| Gear reducer flanged shaft | | | | Mounting flanged | | |
|---|---|---|---|---|---|---|
| M | 125 | M | 1 | A | 10 | c |

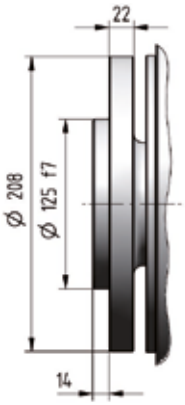


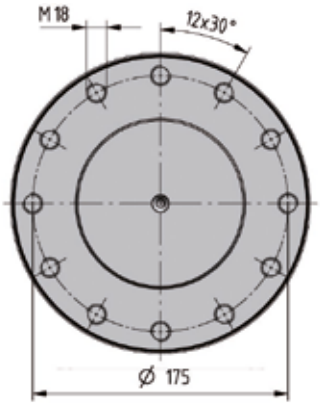

This page is intentionally left blank.

# 015A - Input side details

**Input**

| Gear reducer cylindrical shaft end | | Shaft length |
|---|---|---|
| C... | x | ... |

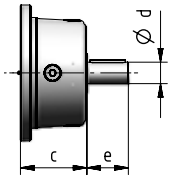


**Input**

| Bevel helical input flange | | Shaft length |
|---|---|---|
| J... | x | ... |

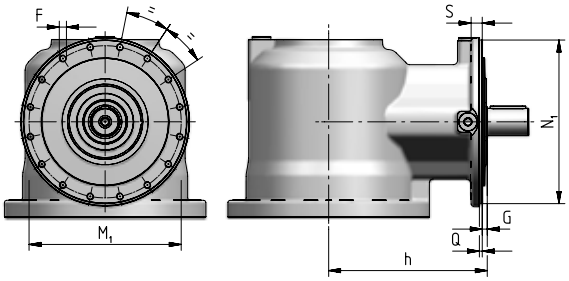


| Train of gears | $N_1$ Ø h6 | Q | G | h | S | $M_1$ Ø | F Ø |
|---|---|---|---|---|---|---|---|
| **2EB** | 229 | 4 | 7 | 222 | 15 | 213 | M10 (n. 16) |
| **3EB** | 184 | 3,5 | 10 | 185 | 12 | 171 | M8 (n. 12) |
| **4EB** | 184 | 3,5 | 10 | 150 | 12 | 171 | M8 (n. 12) |

4

015A

## Cylindrical Shaft End Type - CODE

## Suggested mating dimensions

**J19 x 40**

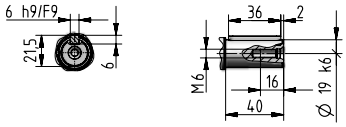


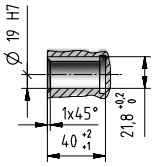


**J24 x 50**

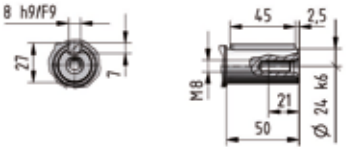


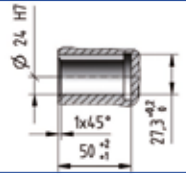


**C30 x 58**
**J30 x 58**

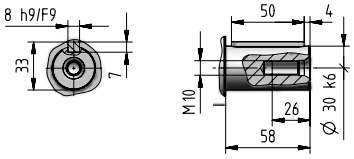


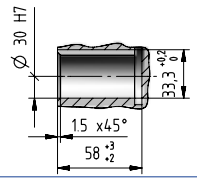


**C38 x 58**
**J38 x 58**

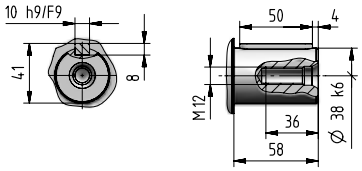


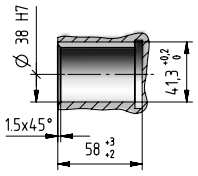


**C48 x 82**

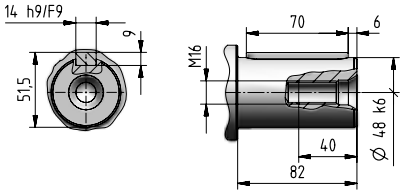


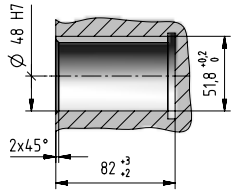


**C60 x 105**

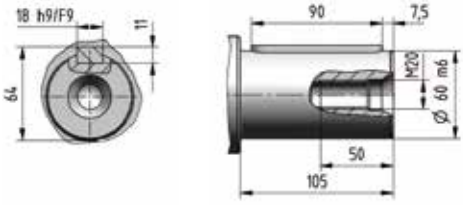


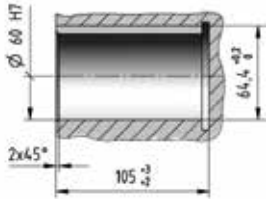

# 015A - Input side details

**Input**

**IEC electric motor adapter**

**I... x ...**

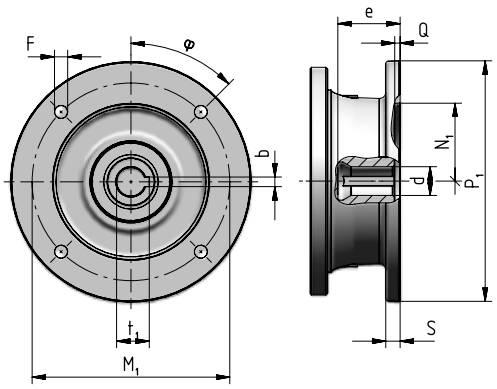


| Motor size IEC | Code | $P_1$ ∅ | S | d ∅ | e max | b F9 | $t_1$ | $M_1$ | F ∅ | | φ | $N_1$ ∅ G7 | Q |
|---|---|---|---|---|---|---|---|---|---|---|---|---|---|
| 71 | **I14×160** | 160 | – | 14 F6 | 32 | 5 | 16,3 | 130 | M8 × 16 | (n.4) | 45° | 110 | 4,5 |
| 80 | **I19×200** | 200 | 12 | 19 F6 | 41,5 | 6 | 21,8 | 165 | 11 | (n.4) | 45° | 130 | 4,5 |
| 90 | **I24×200** | 200 | 12 | 24 F6 | 52 | 8 | 27,3 | 165 | 11 | (n.4) | 45° | 130 | 4,5 |
| 100 | **I28×250** | 250 | 14 | 28 F6 | 62 | 8 | 31,3 | 215 | 14 | (n.4) | 45° | 180 | 5 |
| 112 | **I28×250** | 250 | 14 | 28 F6 | 62 | 8 | 31,3 | 215 | 14 | (n.4) | 45° | 180 | 5 |
| 132 | **I38×300** | 300 | 14 | 38 F6 | 82 | 10 | 41,3 | 265 | 14 | (n.4) | 45° | 230 | 5 |
| 160 | **I42×350** | 350 | 15 | 42 F6 | 113 | 12 | 45,3 | 300 | 18 | (n.4) | 45° | 250 | 6 |
| 180 | **I48×350** | 350 | 15 | 48 F6 | 113 | 14 | 51,8 | 300 | 18 | (n.4) | 45° | 250 | 6 |
| 200 | **I55×400** | 400 | 15 | 55 E6 | 113 | 16 | 59,3 | 350 | 18 | (n.4) | 45° | 300 | 6 |
| 225 | **I60×450** | 450 | 18 | 60 E6 | 143 | 18 | 64,4 | 400 | 18 | (n.8) | 22,5° | 350 | 6 |
| 250 | **I65×550** | 550 | 18 | 65 E6 | 142 | 18 | 69,4 | 500 | 18 | (n.8) | 22,5° | 450 | 6 |
| 280 | **I75×550** | 550 | 18 | 75 E6 | 142 | 20 | 79,9 | 500 | 18 | (n.8) | 22,5° | 450 | 6 |

**Input**

**Universal flange adapter**

**U**

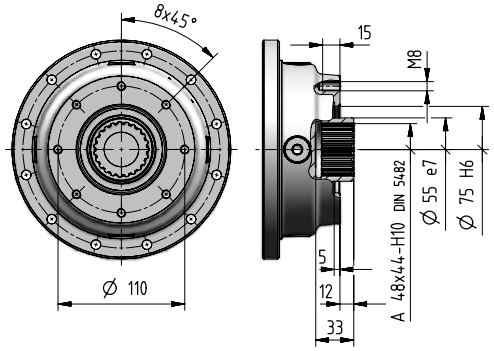


For more information see ch. 8.7

# 015A - Accessories

**Stop washer** | Code: **,SW080** [ included ]

0,6

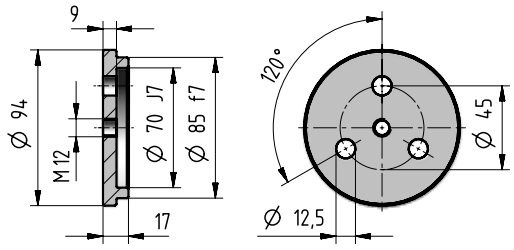


**Splined bush** | Code: **,SB080** [ included ]

3,4

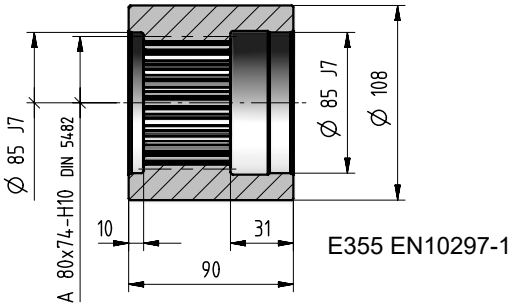


E355 EN10297-1

**Wheel flange** | Code: **,WF080** [ included ]

8,2

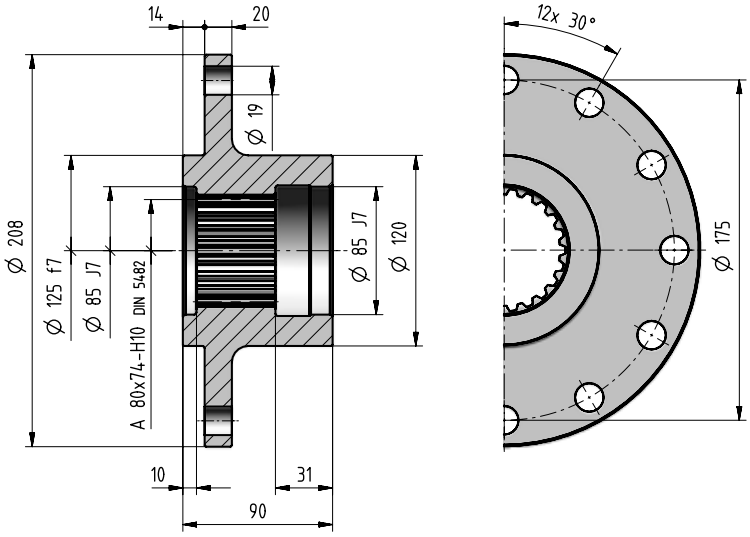

# 015A - Accessories

## Splined bar | Code: ‚SC080

kg 7

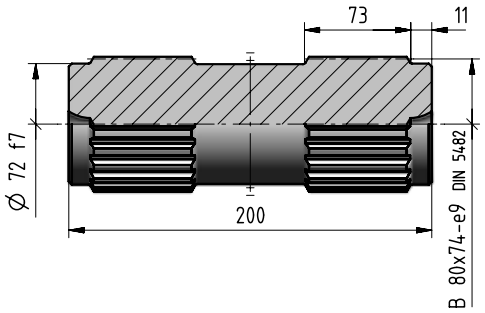


## Pinion gear

[ included ]

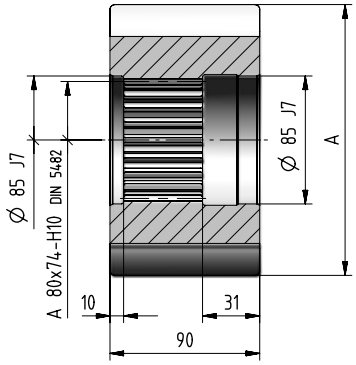


| $m_P$ | $z_P$ | x | A ∅ h9 | Code | kg |
|---|---|---|---|---|---|
| 14 | 11 | 0,5 | 194,5 | ‚R012FA | 12 |
| 12 | 12 | 0,5 | 179 | ‚R012EB | 10 |
| 12 | 13 | 0,5 | 191 | ‚R012EC | 12 |
| 10 | 14 | 0,5 | 169 | ‚R012DD | 9 |
| 10 | 15 | 0,5 | 179 | ‚R012DE | 10,8 |
| 10 | 16 | 0,5 | 189 | ‚R012DF | 12,6 |

## Torque arm | Code: ‚TA10c

[ included ]

kg 6,5

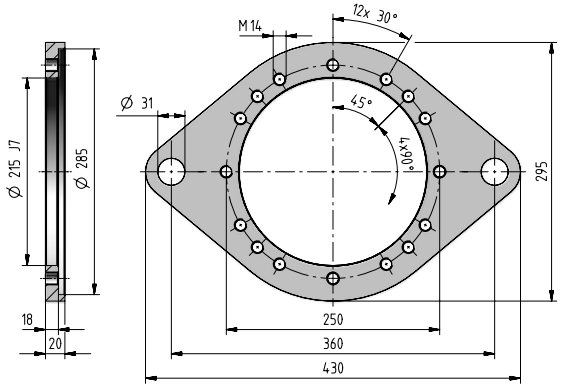


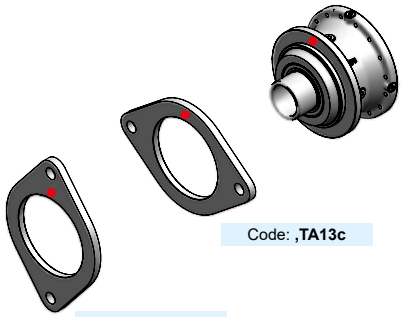

Code: ‚TA13c

Code: ‚TA16c

If an already mounted torque arm is required, state the relevant position between torque arm and gear reducer. This position is given by the flange upper fastening hole (stated in red in the figure).

- Reference hole for the identification of the mounting position.

## Shrink disc | Code: ‚SD120

kg 8

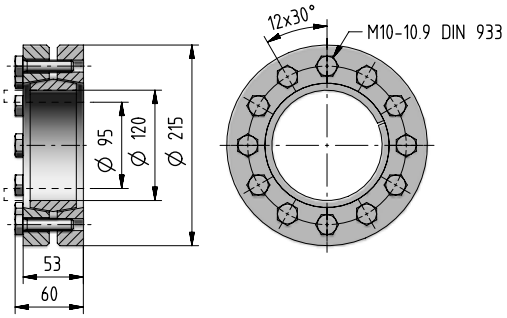


## Shrink disc | Code: ‚SD125

kg 8,7

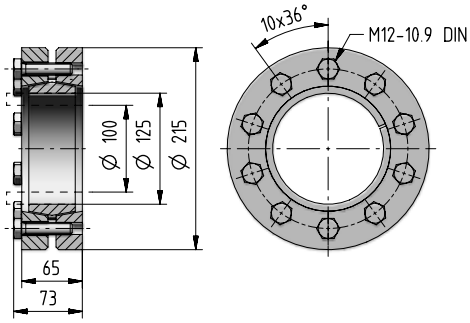

# 015A - Radial loads $F_{r2}$ [N] and axial loads $F_{a2}$ [N]

Radial loads $\boldsymbol{F}_{r2\ adm}$ and axial loads $\boldsymbol{F}_{a2\ adm}$ admitted on low speed shaft end of gear reducer.
For more information see ch. 2.2.

**Output side:**

| C090M2 F20c<br>C090M2 F30c<br>C090M2 P20c[1)] | S080M1 F20c<br>S080M1 F30c<br>S080M1 P20c[1)] |
|---|---|

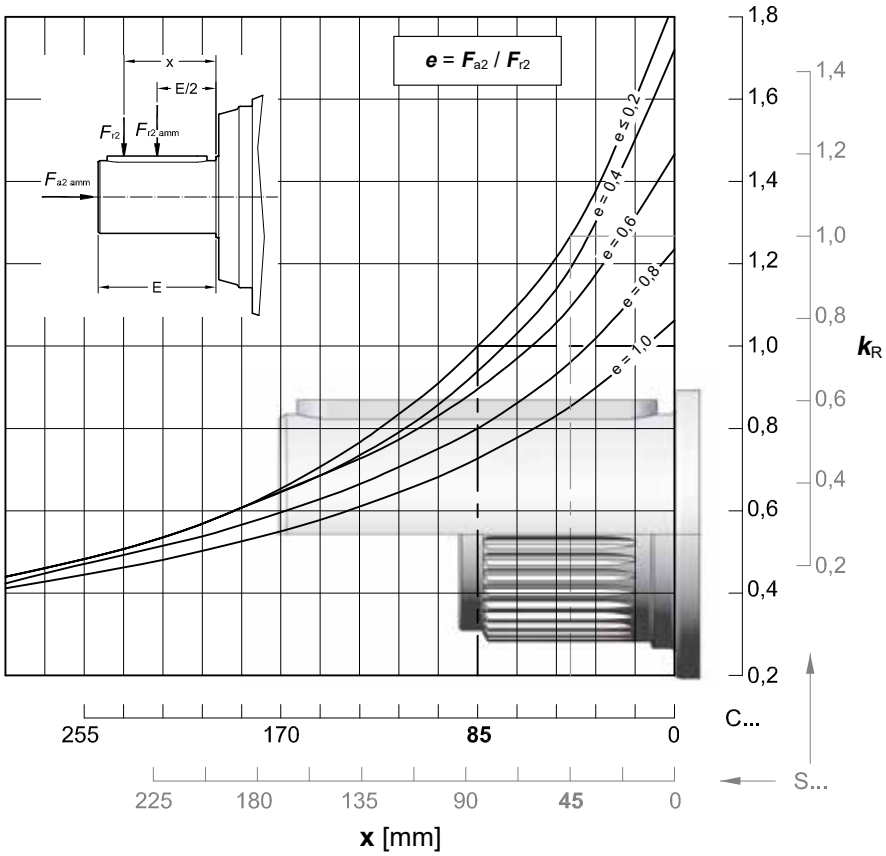


| $n_2 \times L_h$ | $F_{r2\ adm}$ | | $F_{a2\ adm}$ | $F_{a2\ adm}$ |
|---|---|---|---|---|
| min$^{-1}$ · h | C ... | S ... | ← | → |
| **< 18 000** | 100 000 | 132 000 | 118 000 | 170 000 |
| **22 400** | 100 000 | 125 000 | 118 000 | 160 000 |
| **28 000** | 95 000 | 118 000 | 112 000 | 150 000 |
| **35 500** | 85 000 | 112 000 | 106 000 | 140 000 |
| **45 000** | 80 000 | 100 000 | 100 000 | 132 000 |
| **56 000** | 75 000 | 95 000 | 95 000 | 118 000 |
| **71 000** | 71 000 | 90 000 | 85 000 | 112 000 |
| **90 000** | 67 000 | 85 000 | 80 000 | 106 000 |
| **112 000** | 60 000 | 80 000 | 75 000 | 100 000 |
| **140 000** | 56 000 | 75 000 | 71 000 | 90 000 |
| **180 000** | 53 000 | 67 000 | 67 000 | 85 000 |
| **224 000** | 50 000 | 63 000 | 60 000 | 80 000 |
| **280 000** | 47 500 | 60 000 | 56 000 | 75 000 |
| **355 000** | 42 500 | 56 000 | 53 000 | 71 000 |
| **450 000** | 40 000 | 50 000 | 50 000 | 63 000 |
| **560 000** | 37 500 | 47 500 | 47 500 | 60 000 |
| **710 000** | 35 500 | 45 000 | 42 500 | 56 000 |
| **900 000** | 33 500 | 42 500 | 40 000 | 53 000 |
| **1 120 000** | 31 500 | 40 000 | 37 500 | 50 000 |
| **1 400 000** | 28 000 | 37 500 | 35 500 | 45 000 |
| **1 800 000** | 26 500 | 33 500 | 33 500 | 42 500 |
| **2 240 000** | 25 000 | 31 500 | 31 500 | 40 000 |
| **2 800 000** | 23 600 | 30 000 | 28 000 | 37 500 |
| **max** | **100 000** | **132 000** | **118 000** | **170 000** |

1) For foot mounting design multipy $\boldsymbol{F}_{r2\ adm}$ by 0,85 and $\boldsymbol{F}_{a2\ adm}$ by 0,56.

# 015A - Radial loads $F_{r1}$ [N] on input shaft

Radial loads $F_{r1\ adm}$ admitted on high speed shaft end of **Inline** gear reducers.
For more information see ch. 2.2.

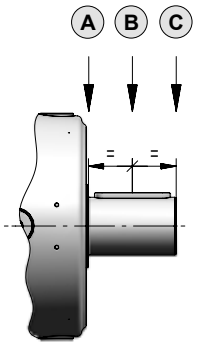


| $n_1 \times L_h$ | Train of gears | | | | | | | | | | | |
|---|---|---|---|---|---|---|---|---|---|---|---|---|
| | 1EL | | | 2EL | | | 3EL | | | 4EL | | |
| | A | B | C | A | B | C | A | B | C | A | B | C |
| **900 000** | 28 000 | 19 000 | 14 000 | 20 000 | 14 000 | 10 600 | 14 000 | 8 500 | 5 300 | 6 300 | 4 250 | 3 350 |
| **1 120 000** | 26 500 | 18 000 | 13 200 | 19 000 | 12 500 | 9 500 | 13 200 | 8 000 | 5 000 | 5 600 | 4 000 | 3 150 |
| **1 400 000** | 25 000 | 16 000 | 12 500 | 17 000 | 11 800 | 9 000 | 11 800 | 7 100 | 4 500 | 5 300 | 3 750 | 2 800 |
| **1 800 000** | 22 400 | 15 000 | 11 200 | 16 000 | 10 600 | 8 000 | 11 200 | 6 700 | 4 250 | 5 000 | 3 350 | 2 650 |
| **2 240 000** | 21 200 | 14 000 | 10 600 | 15 000 | 10 000 | 7 500 | 10 000 | 6 300 | 4 000 | 4 500 | 3 150 | 2 500 |
| **2 800 000** | 20 000 | 13 200 | 9 500 | 14 000 | 9 500 | 7 100 | 9 500 | 5 600 | 3 550 | 4 250 | 3 000 | 2 240 |
| **3 550 000** | 18 000 | 11 800 | 9 000 | 12 500 | 8 500 | 6 700 | 9 000 | 5 300 | 3 350 | 4 000 | 2 800 | 2 120 |
| **4 500 000** | 17 000 | 11 200 | 8 500 | 11 800 | 8 000 | 6 000 | 8 000 | 5 000 | 3 150 | 3 550 | 2 500 | 1 900 |
| **5 600 000** | 16 000 | 10 600 | 7 500 | 11 200 | 7 500 | 5 600 | 7 500 | 4 500 | 2 800 | 3 350 | 2 360 | 1 800 |
| **7 100 000** | 14 000 | 9 500 | 7 100 | 10 000 | 6 700 | 5 300 | 7 100 | 4 250 | 2 650 | 3 150 | 2 120 | 1 700 |
| **9 000 000** | 13 200 | 9 000 | 6 700 | 9 500 | 6 300 | 4 750 | 6 300 | 4 000 | 2 500 | 2 800 | 2 000 | 1 500 |
| **11 200 000** | 12 500 | 8 000 | 6 000 | 8 500 | 6 000 | 4 500 | 6 000 | 3 550 | 2 240 | 2 650 | 1 900 | 1 400 |
| **14 000 000** | 11 200 | 7 500 | 5 600 | 8 000 | 5 600 | 4 250 | 5 600 | 3 350 | 2 120 | 2 500 | 1 700 | 1 320 |
| **18 000 000** | 10 600 | 7 100 | 5 300 | 7 500 | 5 000 | 3 750 | 5 000 | 3 150 | 1 900 | 2 240 | 1 600 | 1 180 |
| **22 400 000** | 10 000 | 6 700 | 4 750 | 6 700 | 4 750 | 3 550 | 4 750 | 2 800 | 1 800 | 2 120 | 1 500 | 1 120 |
| **28 000 000** | 9 000 | 6 000 | 4 500 | 6 300 | 4 250 | 3 350 | 4 500 | 2 650 | 1 700 | 2 000 | 1 400 | 1 060 |
| **35 500 000** | 8 500 | 5 600 | 4 250 | 6 000 | 4 000 | 3 000 | 4 000 | 2 500 | 1 600 | 1 800 | 1 250 | 950 |
| **45 000 000** | 8 000 | 5 300 | 3 750 | 5 300 | 3 750 | 2 800 | 3 750 | 2 240 | 1 400 | 1 700 | 1 180 | 900 |

**Note:** In the case of the input with a fan, using the Fan Cooling accessory on page 7.10 multiply the values in the table by 0.63.

Radial loads $F_{r1adm}$ admitted on high speed shaft end of **Bevel helical** gear reducers.
For more information see ch. 2.2.

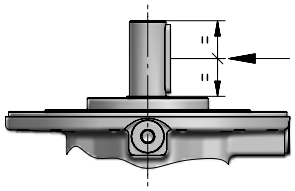

| $n_1 \times L_h$ | Train of gears | | | | | |
|---|---|---|---|---|---|---|
| | 2EB | | 3EB | | 4EB | |
| | $i_N \leq 25$ | $i_N \geq 28$ | $i_N \leq 100$ | $i_N \geq 112$ | $i_N \leq 315$ | $i_N \geq 355$ |
| **900 000** | 5 600 | 4 750 | 4 000 | 3 350 | 2 800 | 2 360 |
| **1 120 000** | 5 300 | 4 500 | 3 750 | 3 150 | 2 650 | 2 240 |
| **1 400 000** | 4 750 | 4 000 | 3 550 | 2 800 | 2 360 | 2 000 |
| **1 800 000** | 4 500 | 3 750 | 3 150 | 2 650 | 2 240 | 1 900 |
| **2 240 000** | 4 000 | 3 550 | 3 000 | 2 500 | 2 000 | 1 700 |
| **2 800 000** | 3 750 | 3 150 | 2 800 | 2 240 | 1 900 | 1 600 |
| **3 550 000** | 3 550 | 3 000 | 2 500 | 2 120 | 1 800 | 1 500 |
| **4 500 000** | 3 350 | 2 800 | 2 360 | 2 000 | 1 600 | 1 400 |
| **5 600 000** | 3 000 | 2 650 | 2 240 | 1 800 | 1 500 | 1 320 |
| **7 100 000** | 2 800 | 2 360 | 2 000 | 1 700 | 1 400 | 1 180 |
| **9 000 000** | 2 650 | 2 240 | 1 900 | 1 600 | 1 320 | 1 120 |
| **11 200 000** | 2 360 | 2 000 | 1 700 | 1 400 | 1 180 | 1 000 |
| **14 000 000** | 2 240 | 1 900 | 1 600 | 1 320 | 1 120 | 950 |
| **18 000 000** | 2 000 | 1 700 | 1 500 | 1 250 | 1 000 | 850 |
| **22 400 000** | 1 900 | 1 600 | 1 400 | 1 120 | 950 | 800 |
| **28 000 000** | 1 800 | 1 500 | 1 250 | 1 060 | 900 | 750 |
| **35 500 000** | 1 600 | 1 400 | 1 180 | 1 000 | 800 | 710 |
| **45 000 000** | 1 500 | 1 320 | 1 120 | 900 | 750 | 630 |

This page is intentionally left blank.

001A
002A
003A
004A
006A
009A
012A
015A
**018A**
**021A**
030A
042A
060A
085A
125A
180A
250A
355A
500A
710A

## Index


| | |
|---|---|
| Data and performance summary | 4.146 |
| Main Dimensions | 4.150 |
| Output side details | 4.154 |
| Input side details | 4.158 |
| Accessories | 4.160 |
| Radial loads $F_{r2}$ and axial loads $F_{a2}$ | 4.162 |
| Radial loads $F_{r1}$ on input shaft | 4.163 |

# 018A - Data and performance summary

| | $i_N$ | $i_{eff}$ | $L_h$ = 10 000 h<br>$n_1$ min$^{-1}$<br>$n_2$ min$^{-1}$<br>$M_{N2}$ N m<br>1 400 | 900 | 500 | $M_{N2max}$<br>$M_{2max}$<br>N m | $n_{1max}$<br>$n_{1peak}$<br>min$^{-1}$ | $n_1$ = 1 400 min$^{-1}$<br>Pt [kW] at 20°C 40°C<br>– | | |
|---|---|---|---|---|---|---|---|---|---|---|
| 1EL | 3,55 | **3,52** | 398<br>7 140 | 256<br>8 160 | 142<br>9 730 | 13 200<br>16 000 | 2 000<br>2 500 | 40<br>30 | – | – |
| | 4,25 | **4,17** | 335<br>7 390 | 216<br>8 440 | 120<br>10 070 | 18 000<br>21 200 | 2 000<br>2 800 | | | |
| | 5 | **5,29** | 264<br>7 720 | 170<br>8 810 | 94,4<br>9 450 | 14 650<br>18 000 | 2 000<br>2 800 | | | |
| | 6 | **6,21** | 225<br>7 270 | 145<br>7 470 | 80,5<br>7 750 | 11 970<br>15 000 | 2 000<br>2 800 | | | |
| | 7,1 | **7,64** | 183<br>5 310 | 118<br>5 460 | 65,5<br>5 660 | 8 720<br>12 500 | 2 000<br>2 800 | | | |
| 2EL | 12,5 | **12,4** | 113<br>8 720 | 72,8<br>9 960 | 40,4<br>11 880 | 13 200<br>16 000 | 2 500<br>2 800 | 23,6<br>18 | 36,5<br>27,2 | 47,5<br>36,5 |
| | 14 | **14,7** | 95,4<br>10 350 | 61,3<br>11 820 | 34,1<br>13 510 | 18 000<br>21 200 | 2 500<br>2 800 | | | |
| | 16 | **17,4** | 80,4<br>10 690 | 51,7<br>12 200 | 28,7<br>13 650 | 18 000<br>21 200 | 2 800<br>3 550 | | | |
| | 18 | **18,6** | 75,2<br>9 590 | 48,3<br>9 850 | 26,9<br>10 210 | 15 000<br>18 000 | 2 500<br>2 800 | | | |
| | 22,4 | **22,1** | 63,4<br>11 160 | 40,7<br>12 740 | 22,6<br>13 250 | 18 000<br>21 200 | 2 800<br>4 000 | | | |
| | 25 | **25,9** | 54,0<br>10 500 | 34,7<br>10 790 | 19,3<br>11 190 | 17 290<br>21 200 | 2 800<br>4 000 | | | |
| | 28 | **28** | 50,0<br>9 830 | 32,1<br>10 100 | 17,8<br>10 470 | 15 000<br>18 000 | 2 800<br>4 000 | | | |
| | 31,5 | **31,9** | 43,9<br>7 670 | 28,2<br>7 880 | 15,7<br>8 170 | 12 590<br>18 000 | 2 800<br>4 000 | | | |
| | 35,5 | **32,9** | 42,6<br>9 930 | 27,4<br>10 200 | 15,2<br>10 570 | 15 000<br>18 000 | 2 800<br>4 000 | | | |
| | 40 | **40,4** | 34,6<br>9 730 | 22,3<br>10 000 | 12,4<br>10 370 | 15 000<br>18 000 | 2 800<br>4 000 | | | |
| | 45 | **47,5** | 29,5<br>8 240 | 19,0<br>8 460 | 10,5<br>8 780 | 12 500<br>15 000 | 2 800<br>4 000 | | | |
| 3EL | 50 | **51,6** | 27,1<br>12 540 | 17,4<br>14 070 | 9,68<br>14 590 | 18 000<br>21 200 | 2 800<br>3 150 | 17<br>13,2 | 26,5<br>20 | 34,5<br>26,5 |
| | 63 | **61,3** | 22,8<br>12 940 | 14,7<br>14 220 | 8,16<br>14 840 | 18 000<br>21 200 | 3 150<br>4 000 | | | |
| | 71 | **72,7** | 19,3<br>13 990 | 12,4<br>14 370 | 6,88<br>15 230 | 18 000<br>21 200 | 3 150<br>4 000 | | | |
| | 80 | **77,7** | 18,0<br>13 520 | 11,6<br>14 430 | 6,43<br>15 380 | 18 000<br>21 200 | 3 150<br>4 000 | | | |
| | 90 | **92,2** | 15,2<br>14 190 | 9,76<br>14 580 | 5,42<br>15 780 | 18 000<br>21 200 | 3 150<br>4 000 | | | |
| | 100 | **98,6** | 14,2<br>10 620 | 9,13<br>10 910 | 5,07<br>11 560 | 15 000<br>18 000 | 3 150<br>4 000 | | | |
| | 112 | **108** | 12,9<br>14 330 | 8,31<br>14 800 | 4,62<br>16 160 | 18 000<br>21 200 | 3 150<br>4 000 | | | |
| | 125 | **117** | 12,0<br>13 780 | 7,69<br>14 160 | 4,27<br>14 680 | 18 000<br>21 200 | 3 150<br>4 000 | | | |
| | 140 | **137** | 10,2<br>13 920 | 6,55<br>14 300 | 3,64<br>14 830 | 18 000<br>21 200 | 3 150<br>4 000 | | | |
| | 160 | **169** | 8,30<br>14 060 | 5,33<br>14 440 | 2,96<br>14 980 | 18 000<br>21 200 | 3 150<br>4 000 | | | |
| | 180 | **174** | 8,04<br>10 990 | 5,17<br>11 530 | 2,87<br>12 600 | 15 000<br>18 000 | 3 150<br>4 000 | | | |
| | 200 | **198** | 7,07<br>11 900 | 4,54<br>12 220 | 2,52<br>12 670 | 18 000<br>21 200 | 3 150<br>4 000 | | | |
| | 224 | **214** | 6,54<br>11 130 | 4,21<br>11 890 | 2,34<br>13 000 | 15 000<br>18 000 | 3 150<br>4 000 | | | |
| | 250 | **251** | 5,57<br>11 400 | 3,58<br>12 180 | 1,99<br>13 320 | 15 000<br>18 000 | 3 150<br>4 000 | | | |

| | $i_N$ | $i_{eff}$ | $L_h$ = 10 000 h<br>$n_1$ min$^{-1}$<br>$n_2$ min$^{-1}$<br>$M_{N2}$ N m<br>1 400 | 900 | 500 | $M_{N2max}$<br>$M_{2max}$<br>N m | $n_{1max}$<br>$n_{1peak}$<br>min$^{-1}$ | $n_1$ = 1 400 min$^{-1}$<br>Pt [kW] at 20°C 40°C<br>– | | |
|---|---|---|---|---|---|---|---|---|---|---|
| 4EL | 180 | **178** | 7,86<br>14 920 | 5,05<br>15 950 | 2,81<br>17 440 | 18 000<br>21 200 | 2 800<br>3 150 | 15<br>11,2 | 22,4<br>17 | 30<br>22,4 |
| | 200 | **211** | 6,62<br>15 310 | 4,26<br>16 370 | 2,37<br>17 890 | 18 000<br>21 200 | 2 800<br>3 150 | | | |
| | 250 | **255** | 5,49<br>15 750 | 3,53<br>16 840 | 1,96<br>18 000 | 18 000<br>21 200 | 3 150<br>4 000 | | | |
| | 280 | **301** | 4,64<br>16 160 | 2,99<br>17 270 | 1,66<br>18 000 | 18 000<br>21 200 | 3 150<br>4 000 | | | |
| | 315 | **323** | 4,33<br>16 330 | 2,78<br>17 460 | 1,55<br>18 000 | 18 000<br>21 200 | 3 150<br>4 000 | | | |
| | 355 | **358** | 3,91<br>16 580 | 2,52<br>17 730 | 1,40<br>18 000 | 18 000<br>21 200 | 3 150<br>4 000 | | | |
| | 400 | **404** | 3,47<br>14 870 | 2,23<br>15 280 | 1,24<br>16 160 | 18 000<br>21 200 | 2 800<br>3 150 | | | |
| | 450 | **448** | 3,13<br>17 150 | 2,01<br>18 000 | 1,12<br>18 000 | 18 000<br>21 200 | 3 150<br>4 000 | | | |
| | 500 | **518** | 2,70<br>17 540 | 1,74<br>18 000 | 0,965<br>18 000 | 18 000<br>21 200 | 3 150<br>4 000 | | | |
| | 560 | **568** | 2,46<br>17 780 | 1,58<br>18 000 | 0,880<br>18 000 | 18 000<br>21 200 | 3 150<br>4 000 | | | |
| | 630 | **657** | 2,13<br>18 000 | 1,37<br>18 000 | 0,761<br>18 000 | 18 000<br>21 200 | 3 150<br>4 000 | | | |
| | 710 | **720** | 1,94<br>15 410 | 1,25<br>16 140 | 0,694<br>17 640 | 18 000<br>21 200 | 3 150<br>4 000 | | | |
| | 800 | **788** | 1,78<br>18 000 | 1,14<br>18 000 | 0,635<br>18 000 | 18 000<br>21 200 | 3 150<br>4 000 | | | |
| | 900 | **846** | 1,66<br>15 560 | 1,06<br>16 540 | 0,591<br>18 000 | 18 000<br>21 200 | 3 150<br>4 000 | | | |
| | 1000 | **999** | 1,40<br>15 860 | 0,901<br>16 960 | 0,501<br>18 000 | 18 000<br>21 200 | 3 150<br>4 000 | | | |
| | 1120 | **1172** | 1,19<br>16 250 | 0,768<br>17 380 | 0,426<br>18 000 | 18 000<br>21 200 | 3 150<br>4 000 | | | |
| | 1250 | **1267** | 1,11<br>14 560 | 0,710<br>15 000 | 0,395<br>15 000 | 15 000<br>18 000 | 3 150<br>4 000 | | | |
| | 1400 | **1441** | 0,972<br>16 040 | 0,625<br>16 480 | 0,347<br>17 080 | 18 000<br>21 200 | 3 150<br>4 000 | | | |
| | 1600 | **1525** | 0,918<br>14 970 | 0,590<br>15 000 | 0,328<br>15 000 | 15 000<br>18 000 | 3 150<br>4 000 | | | |
| | 1800 | **1790** | 0,782<br>15 000 | 0,503<br>15 000 | 0,279<br>15 000 | 15 000<br>18 000 | 3 150<br>4 000 | | | |
| | 2240 | **2145** | 0,653<br>15 000 | 0,420<br>15 000 | 0,233<br>15 000 | 15 000<br>18 000 | 3 150<br>4 000 | | | |
| | 2500 | **2636** | 0,531<br>13 040 | 0,341<br>13 940 | 0,190<br>15 000 | 15 000<br>18 000 | 3 150<br>4 000 | | | |
| | 3150 | **3094** | 0,452<br>12 500 | 0,291<br>12 500 | 0,162<br>12 500 | 12 500<br>15 000 | 3 150<br>4 000 | | | |

# 018A - Data and performance summary

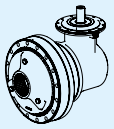

| | $i_N$ | $i_{eff}$ | $L_h$ = 10 000 h<br>$n_1$ min$^{-1}$<br>$n_2$ min$^{-1}$<br>$M_{N2}$ N m<br>1 400 | 900 | 500 | $M_{N2max}$<br>$M_{2max}$<br>N m | $n_{1max}$<br>$n_{1peak}$<br>min$^{-1}$ | $n_1$ = 1 400 min$^{-1}$<br>Pt [kW] at 20°C 40°C<br>– | | |
|---|---|---|---|---|---|---|---|---|---|---|
| 2EB | 9 | **8,79** | 159<br>7 670 | 102<br>8 760 | 56,9<br>10 450 | 12 790<br>15 500 | 1 800<br>3 550 | 26,5<br>20 | 38,7<br>30 | 53<br>40 |
| | 10 | **10,4** | 134<br>9 100 | 86,3<br>10 390 | 47,9<br>12 400 | 15 180<br>18 000 | 1 800<br>3 550 | | | |
| | 11,2 | **11,1** | 126<br>7 730 | 81,1<br>8 830 | 45,1<br>10 530 | 12 110<br>14 500 | 2 240<br>3 550 | | | |
| | 12,5 | **13,2** | 106<br>9 180 | 68,4<br>10 480 | 38,0<br>12 500 | 14 370<br>17 000 | 2 240<br>3 550 | | | |
| | 14 | **15,5** | 90,1<br>7 690 | 57,9<br>7 900 | 32,2<br>8 190 | 12 500<br>15 000 | 1 800<br>3 550 | | | |
| | 16 | **16,7** | 83,8<br>9 520 | 53,9<br>9 780 | 29,9<br>10 140 | 15 000<br>18 000 | 2 240<br>3 550 | | | |
| | 20 | **19,6** | 71,4<br>7 800 | 45,9<br>8 020 | 25,5<br>8 310 | 12 500<br>15 000 | 2 240<br>3 550 | | | |
| | 22,4 | **21,2** | 66,1<br>9 660 | 42,5<br>9 930 | 23,6<br>10 290 | 15 000<br>18 000 | 2 500<br>3 550 | | | |
| | 25 | **24,9** | 56,3<br>7 920 | 36,2<br>8 140 | 20,1<br>8 430 | 12 500<br>15 000 | 2 500<br>3 550 | | | |
| | 28 | **26,5** | 52,9<br>9 430 | 34,0<br>10 060 | 18,9<br>10 430 | 12 480<br>15 500 | 2 500<br>3 550 | | | |
| | 31,5 | **31,1** | 45,1<br>8 030 | 29,0<br>8 250 | 16,1<br>8 550 | 12 500<br>15 000 | 2 500<br>3 550 | | | |
| 3EB | 31,5 | **30,9** | 45,3<br>6 600 | 29,1<br>7 530 | 16,2<br>8 980 | 10 480<br>13 200 | 2 800<br>4 000 | 17<br>13,2 | 25,7<br>19,5 | 34,5<br>26,5 |
| | 35,5 | **36,7** | 38,1<br>7 830 | 24,5<br>8 940 | 13,6<br>10 660 | 12 430<br>15 500 | 2 800<br>4 000 | | | |
| | 40 | **39** | 35,9<br>6 680 | 23,1<br>7 630 | 12,8<br>9 100 | 10 480<br>13 200 | 3 150<br>4 000 | | | |
| | 45 | **43,6** | 32,1<br>9 290 | 20,7<br>10 610 | 11,5<br>12 650 | 14 750<br>18 500 | 2 800<br>4 000 | | | |
| | 50 | **46,6** | 30,1<br>9 930 | 19,3<br>10 420 | 10,7<br>10 800 | 15 000<br>18 000 | 2 800<br>4 000 | | | |
| | 56 | **55,2** | 25,3<br>11 780 | 16,3<br>13 450 | 9,05<br>14 020 | 18 000<br>21 200 | 2 800<br>4 000 | | | |
| | 63 | **64,8** | 21,6<br>11 110 | 13,9<br>11 420 | 7,71<br>11 830 | 18 000<br>21 200 | 2 800<br>4 000 | | | |
| | 71 | **69,7** | 20,1<br>11 930 | 12,9<br>13 630 | 7,17<br>14 220 | 18 000<br>21 200 | 3 150<br>4 000 | | | |
| | 80 | **81,8** | 17,1<br>11 270 | 11,0<br>11 580 | 6,11<br>12 000 | 18 000<br>21 200 | 3 150<br>4 000 | | | |
| | 90 | **88,4** | 15,8<br>12 940 | 10,2<br>13 590 | 5,66<br>14 430 | 16 110<br>20 000 | 3 150<br>4 000 | | | |
| | 100 | **104** | 13,5<br>11 440 | 8,67<br>11 750 | 4,82<br>12 180 | 18 000<br>21 200 | 3 150<br>4 000 | | | |
| | 112 | **112** | 12,5<br>10 700 | 8,03<br>11 000 | 4,46<br>11 790 | 15 000<br>18 000 | 3 150<br>4 000 | | | |
| | 125 | **132** | 10,6<br>10 810 | 6,84<br>11 100 | 3,80<br>12 080 | 15 000<br>18 000 | 3 150<br>4 000 | | | |
| | 140 | **140** | 9,99<br>10 850 | 6,42<br>11 150 | 3,57<br>12 190 | 15 000<br>18 000 | 3 150<br>4 000 | | | |
| | 160 | **164** | 8,51<br>10 960 | 5,47<br>11 430 | 3,04<br>12 490 | 15 000<br>18 000 | 3 150<br>4 000 | | | |
| | 200 | **202** | 6,93<br>10 740 | 4,45<br>11 040 | 2,47<br>11 440 | 15 000<br>18 000 | 3 150<br>4 000 | | | |

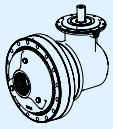

| | $i_N$ | $i_{eff}$ | $L_h$ = 10 000 h<br>$n_1$ min$^{-1}$<br>$n_2$ min$^{-1}$<br>$M_{N2}$ N m<br>1 400 | 900 | 500 | $M_{N2max}$<br>$M_{2max}$<br>N m | $n_{1max}$<br>$n_{1peak}$<br>min$^{-1}$ | $n_1$ = 1 400 min$^{-1}$<br>Pt [kW] at 20°C 40°C<br>– | | |
|---|---|---|---|---|---|---|---|---|---|---|
| 4EB | 160 | **153** | 9,14<br>14 640 | 5,88<br>15 590 | 3,26<br>17 040 | 18 000<br>21 200 | 3 550<br>4 000 | 14<br>10,6 | 21,2<br>16 | 28<br>21,2 |
| | 180 | **182** | 7,70<br>14 970 | 4,95<br>16 000 | 2,75<br>17 490 | 18 000<br>21 200 | 3 550<br>4 000 | | | |
| | 200 | **193** | 7,24<br>15 110 | 4,66<br>16 150 | 2,59<br>17 650 | 18 000<br>21 200 | 3 550<br>4 000 | | | |
| | 224 | **229** | 6,10<br>15 500 | 3,92<br>16 570 | 2,18<br>18 000 | 18 000<br>21 200 | 3 550<br>4 000 | | | |
| | 250 | **245** | 5,71<br>15 660 | 3,67<br>16 740 | 2,04<br>18 000 | 18 000<br>21 200 | 3 550<br>4 000 | | | |
| | 280 | **291** | 4,81<br>16 070 | 3,09<br>17 180 | 1,72<br>18 000 | 18 000<br>21 200 | 3 550<br>4 000 | | | |
| | 315 | **311** | 4,50<br>16 230 | 2,89<br>17 360 | 1,61<br>18 000 | 18 000<br>21 200 | 3 550<br>4 000 | | | |
| | 355 | **369** | 3,79<br>16 660 | 2,44<br>17 810 | 1,36<br>18 000 | 18 000<br>21 200 | 3 550<br>4 000 | | | |
| | 400 | **389** | 3,60<br>15 310 | 2,32<br>16 080 | 1,29<br>17 160 | 17 240<br>21 200 | 3 550<br>4 000 | | | |
| | 450 | **461** | 3,04<br>17 230 | 1,95<br>18 000 | 1,08<br>18 000 | 18 000<br>21 200 | 3 550<br>4 000 | | | |
| | 500 | **493** | 2,84<br>12 620 | 1,83<br>13 490 | 1,01<br>14 750 | 15 000<br>18 000 | 3 550<br>4 000 | | | |
| | 560 | **541** | 2,59<br>16 740 | 1,66<br>17 200 | 0,924<br>17 840 | 18 000<br>21 200 | 3 550<br>4 000 | | | |
| | 630 | **645** | 2,17<br>12 790 | 1,40<br>13 140 | 0,776<br>14 250 | 18 000<br>21 200 | 3 550<br>4 000 | | | |
| | 710 | **687** | 2,04<br>15 360 | 1,31<br>16 020 | 0,728<br>17 520 | 18 000<br>21 200 | 3 550<br>4 000 | | | |
| | 800 | **844** | 1,66<br>15 520 | 1,07<br>15 940 | 0,593<br>16 530 | 18 000<br>21 200 | 3 550<br>4 000 | | | |
| | 900 | **871** | 1,61<br>13 750 | 1,03<br>14 710 | 0,574<br>15 000 | 15 000<br>18 000 | 3 550<br>4 000 | | | |
| | 1000 | **1005** | 1,39<br>14 060 | 0,896<br>15 000 | 0,498<br>15 000 | 15 000<br>18 000 | 3 550<br>4 000 | | | |
| | 1120 | **1070** | 1,31<br>14 190 | 0,841<br>15 000 | 0,467<br>15 000 | 15 000<br>18 000 | 3 550<br>4 000 | | | |
| | 1250 | **1256** | 1,11<br>14 540 | 0,716<br>15 000 | 0,398<br>15 000 | 15 000<br>18 000 | 3 550<br>4 000 | | | |
| | 1400 | **1450** | 0,966<br>11 850 | 0,621<br>12 500 | 0,345<br>12 500 | 12 500<br>15 000 | 3 550<br>4 000 | | | |
| | 1600 | **1544** | 0,907<br>12 170 | 0,583<br>12 850 | 0,324<br>14 050 | 15 000<br>18 000 | 3 550<br>4 000 | | | |
| | 1800 | **1812** | 0,773<br>12 250 | 0,497<br>12 500 | 0,276<br>12 500 | 12 500<br>15 000 | 3 550<br>4 000 | | | |

# 021A - Data and performance summary

| | $i_N$ | $i_{eff}$ | $L_h$ = 10 000 h<br>$n_1$ min$^{-1}$<br>$n_2$ min$^{-1}$<br>$M_{N2}$ N m<br>1 400 | 900 | 500 | $M_{N2max}$<br>$M_{2max}$<br>N m | $n_{1max}$<br>$n_{1peak}$<br>min$^{-1}$ | $n_1$ = 1 400 min$^{-1}$<br>Pt [kW] at 20°C 40°C<br>– | | |
|---|---|---|---|---|---|---|---|---|---|---|
| 1EL | 3,55 | **3,52** | 398<br>8 930 | 256<br>10 200 | 142<br>12 160 | 15 700<br>19 000 | 2 000<br>2 800 | 40<br>30 | – | – |
| | 4,25 | **4,17** | 335<br>9 240 | 216<br>10 550 | 120<br>12 580 | 21 200<br>28 000 | 2 000<br>2 800 | | | |
| | 5 | **5,29** | 264<br>9 650 | 170<br>11 020 | 94,4<br>11 710 | 17 700<br>28 000 | 2 000<br>2 800 | | | |
| | 6 | **5,87** | 239<br>9 020 | 153<br>9 270 | 85,2<br>9 610 | 14 480<br>21 200 | 2 000<br>2 800 | | | |
| 2EL | 12,5 | **12,4** | 113<br>8 720 | 72,8<br>9 960 | 40,4<br>11 880 | 15 700<br>19 000 | 2 500<br>2 800 | 23,6<br>18 | 36,5<br>27,2 | 48,7<br>36,5 |
| | 14 | **14,7** | 95,4<br>10 350 | 61,3<br>11 820 | 34,1<br>14 100 | 19 230<br>22 400 | 2 500<br>2 800 | | | |
| | 16 | **17,4** | 80,4<br>14 180 | 51,7<br>15 990 | 28,7<br>16 580 | 21 200<br>28 000 | 2 800<br>3 550 | | | |
| | 18 | **18,6** | 75,2<br>11 880 | 48,3<br>12 210 | 26,9<br>12 650 | 18 000<br>28 000 | 2 500<br>2 800 | | | |
| | 22,4 | **22,1** | 63,4<br>14 880 | 40,7<br>15 840 | 22,6<br>16 430 | 21 200<br>28 000 | 2 800<br>4 000 | | | |
| | 25 | **25,9** | 54,0<br>10 500 | 34,7<br>10 790 | 19,3<br>11 190 | 17 290<br>21 200 | 2 800<br>4 000 | | | |
| | 28 | **28** | 50,0<br>12 180 | 32,1<br>12 520 | 17,8<br>12 980 | 18 000<br>28 000 | 2 800<br>4 000 | | | |
| | 35,5 | **32,9** | 42,6<br>12 300 | 27,4<br>12 640 | 15,2<br>13 100 | 18 000<br>27 200 | 2 800<br>4 000 | | | |
| | 40 | **40,4** | 34,6<br>9 730 | 22,3<br>10 000 | 12,4<br>10 370 | 15 970<br>23 000 | 2 800<br>4 000 | | | |
| | 45 | **44,8** | 31,3<br>10 220 | 20,1<br>10 500 | 11,2<br>10 880 | 15 000<br>21 200 | 2 800<br>4 000 | | | |
| 3EL | 50 | **51,6** | 27,1<br>12 540 | 17,4<br>14 310 | 9,68<br>17 070 | 19 230<br>22 400 | 2 800<br>3 150 | 17<br>13,2 | 26,5<br>20 | 34,5<br>26,5 |
| | 63 | **61,3** | 22,8<br>14 880 | 14,7<br>16 990 | 8,16<br>17 910 | 21 200<br>28 000 | 2 800<br>3 150 | | | |
| | 71 | **72,7** | 19,3<br>15 360 | 12,4<br>17 450 | 6,88<br>18 090 | 21 200<br>28 000 | 3 150<br>4 000 | | | |
| | 80 | **77,7** | 18,0<br>16 660 | 11,6<br>17 120 | 6,43<br>17 740 | 21 200<br>28 000 | 2 800<br>3 150 | | | |
| | 90 | **92,2** | 15,2<br>16 830 | 9,76<br>17 300 | 5,42<br>17 930 | 21 200<br>28 000 | 3 150<br>4 000 | | | |
| | 100 | **98,6** | 14,2<br>13 160 | 9,13<br>13 520 | 5,07<br>14 020 | 18 000<br>28 000 | 3 150<br>4 000 | | | |
| | 112 | **108** | 12,9<br>15 170 | 8,31<br>15 590 | 4,62<br>16 160 | 21 200<br>28 000 | 3 150<br>4 000 | | | |
| | 125 | **117** | 12,0<br>17 080 | 7,69<br>17 550 | 4,27<br>18 190 | 21 200<br>28 000 | 3 150<br>4 000 | | | |
| | 140 | **137** | 10,2<br>17 250 | 6,55<br>17 720 | 3,64<br>18 370 | 21 200<br>28 000 | 3 150<br>4 000 | | | |
| | 160 | **169** | 8,30<br>14 060 | 5,33<br>14 440 | 2,96<br>14 980 | 21 200<br>28 000 | 3 150<br>4 000 | | | |
| | 180 | **174** | 8,04<br>13 630 | 5,17<br>14 000 | 2,87<br>15 220 | 18 000<br>28 000 | 3 150<br>4 000 | | | |
| | 200 | **204** | 6,85<br>13 760 | 4,40<br>14 260 | 2,45<br>15 590 | 18 000<br>27 200 | 3 150<br>4 000 | | | |
| | 224 | **214** | 6,54<br>13 800 | 4,21<br>14 360 | 2,34<br>15 700 | 18 000<br>28 000 | 3 150<br>4 000 | | | |
| | 250 | **251** | 5,57<br>13 940 | 3,58<br>14 710 | 1,99<br>16 080 | 18 000<br>27 200 | 3 150<br>4 000 | | | |

| | $i_N$ | $i_{eff}$ | $L_h$ = 10 000 h<br>$n_1$ min$^{-1}$<br>$n_2$ min$^{-1}$<br>$M_{N2}$ N m<br>1 400 | 900 | 500 | $M_{N2max}$<br>$M_{2max}$<br>N m | $n_{1max}$<br>$n_{1peak}$<br>min$^{-1}$ | $n_1$ = 1 400 min$^{-1}$<br>Pt [kW] at 20°C 40°C<br>– | | |
|---|---|---|---|---|---|---|---|---|---|---|
| 4EL | 180 | **178** | 7,86<br>17 950 | 5,05<br>18 480 | 2,81<br>19 160 | 19 230<br>22 400 | 2 800<br>3 150 | 15<br>11,2 | 22,4<br>17 | 30<br>22,4 |
| | 200 | **211** | 6,62<br>18 140 | 4,26<br>19 370 | 2,37<br>21 180 | 21 200<br>28 000 | 2 800<br>3 150 | | | |
| | 250 | **255** | 5,49<br>18 640 | 3,53<br>19 930 | 1,96<br>21 200 | 21 200<br>28 000 | 3 150<br>4 000 | | | |
| | 280 | **303** | 4,63<br>19 130 | 2,97<br>20 450 | 1,65<br>21 200 | 21 200<br>28 000 | 3 150<br>4 000 | | | |
| | 315 | **318** | 4,40<br>19 280 | 2,83<br>20 610 | 1,57<br>21 200 | 21 200<br>28 000 | 2 800<br>3 150 | | | |
| | 355 | **358** | 3,91<br>19 620 | 2,52<br>20 980 | 1,40<br>21 200 | 21 200<br>28 000 | 3 150<br>4 000 | | | |
| | 400 | **404** | 3,47<br>18 430 | 2,23<br>18 940 | 1,24<br>19 630 | 21 200<br>28 000 | 2 800<br>3 150 | | | |
| | 450 | **448** | 3,13<br>20 300 | 2,01<br>21 200 | 1,12<br>21 200 | 21 200<br>28 000 | 3 150<br>4 000 | | | |
| | 500 | **518** | 2,70<br>19 750 | 1,74<br>20 290 | 0,965<br>21 040 | 21 200<br>28 000 | 3 150<br>4 000 | | | |
| | 560 | **568** | 2,46<br>21 040 | 1,58<br>21 200 | 0,880<br>21 200 | 21 200<br>28 000 | 3 150<br>4 000 | | | |
| | 630 | **657** | 2,13<br>21 200 | 1,37<br>21 200 | 0,761<br>21 200 | 21 200<br>28 000 | 3 150<br>4 000 | | | |
| | 710 | **720** | 1,94<br>19 100 | 1,25<br>19 620 | 0,694<br>21 200 | 21 200<br>28 000 | 3 150<br>4 000 | | | |
| | 800 | **788** | 1,78<br>18 670 | 1,14<br>19 190 | 0,635<br>19 890 | 21 200<br>28 000 | 3 150<br>4 000 | | | |
| | 900 | **846** | 1,66<br>19 280 | 1,06<br>19 970 | 0,591<br>21 200 | 21 200<br>28 000 | 3 150<br>4 000 | | | |
| | 1000 | **999** | 1,40<br>19 480 | 0,901<br>20 480 | 0,501<br>21 200 | 21 200<br>28 000 | 3 150<br>4 000 | | | |
| | 1120 | **1172** | 1,19<br>19 680 | 0,768<br>20 980 | 0,426<br>21 200 | 21 200<br>28 000 | 3 150<br>4 000 | | | |
| | 1250 | **1267** | 1,11<br>17 580 | 0,710<br>18 000 | 0,395<br>18 000 | 18 000<br>28 000 | 3 150<br>4 000 | | | |
| | 1400 | **1318** | 1,06<br>17 690 | 0,683<br>18 000 | 0,379<br>18 000 | 18 000<br>28 000 | 3 150<br>4 000 | | | |
| | 1600 | **1525** | 0,918<br>18 000 | 0,590<br>18 000 | 0,328<br>18 000 | 18 000<br>28 000 | 3 150<br>4 000 | | | |
| | 1800 | **1827** | 0,766<br>18 000 | 0,492<br>18 000 | 0,274<br>18 000 | 18 000<br>28 000 | 3 150<br>4 000 | | | |
| | 2240 | **2145** | 0,653<br>17 900 | 0,420<br>18 000 | 0,233<br>18 000 | 18 000<br>27 200 | 3 150<br>4 000 | | | |
| | 2500 | **2377** | 0,589<br>15 000 | 0,379<br>15 000 | 0,210<br>15 000 | 15 000<br>21 200 | 3 150<br>4 000 | | | |

# 021A - Data and performance summary

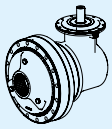

| | $i_N$ | $i_{eff}$ | $L_h$ = 10 000 h<br>$n_1$ min$^{-1}$<br>$n_2$ min$^{-1}$<br>$M_{N2}$ N m<br>1 400 | 900 | 500 | $M_{N2max}$<br>$M_{2max}$<br>N m | $n_{1max}$<br>$n_{1peak}$<br>min$^{-1}$ | $n_1$ = 1 400 min$^{-1}$<br>Pt [kW] at 20°C 40°C<br>– | | |
|---|---|---|---|---|---|---|---|---|---|---|
| 2EB | 10 | **10.4** | 134<br>9 100 | 86,3<br>10 390 | 47,9<br>12 400 | 15 180<br>18 000 | 1 800<br>3 550 | 26.5<br>20 | 38.7<br>30 | 53<br>40 |
| | 11.2 | **11.1** | 126<br>7 730 | 81,1<br>8 830 | 45,1<br>10 530 | 12 110<br>14 500 | 2 240<br>3 550 | | | |
| | 12.5 | **13.2** | 106<br>11 550 | 68,0<br>11 950 | 37,8<br>12 390 | 18 000<br>23 000 | 1 800<br>3 550 | | | |
| | 14 | **14.7** | 95,5<br>9 540 | 61,4<br>9 800 | 34,1<br>10 160 | 15 000<br>21 200 | 1 800<br>3 550 | | | |
| | 16 | **16.7** | 83,8<br>11 640 | 53,9<br>12 120 | 29,9<br>12 570 | 18 000<br>21 800 | 2 240<br>3 550 | | | |
| | 20 | **18.5** | 75,7<br>9 680 | 48,6<br>9 940 | 27,0<br>10 310 | 15 000<br>21 200 | 2 240<br>3 550 | | | |
| | 22.4 | **21.2** | 66,1<br>11 970 | 42,5<br>12 300 | 23,6<br>12 750 | 15 770<br>19 500 | 2 500<br>3 550 | | | |
| | 25 | **23.5** | 59,7<br>9 820 | 38,4<br>10 090 | 21,3<br>10 460 | 15 000<br>21 200 | 2 500<br>3 550 | | | |
| | 28 | **26.5** | 52,9<br>9 430 | 34,0<br>10 460 | 18,9<br>11 170 | 12 480<br>15 500 | 2 500<br>3 550 | | | |
| | 31.5 | **29.3** | 47,7<br>9 950 | 30,7<br>10 230 | 17,0<br>10 600 | 13 830<br>17 000 | 2 500<br>3 550 | | | |
| 3EB | 35.5 | **36.7** | 38,1<br>7 830 | 24,5<br>8 940 | 13,6<br>10 660 | 12 430<br>15 500 | 2 800<br>4 000 | 17<br>13.2 | 25.7<br>19.5 | 34.5<br>26.5 |
| | 40 | **39** | 35,9<br>6 680 | 23,1<br>7 630 | 12,8<br>9 100 | 10 480<br>13 200 | 3 150<br>4 000 | | | |
| | 45 | **43.6** | 32,1<br>9 290 | 20,7<br>10 610 | 11,5<br>12 650 | 14 750<br>18 500 | 2 800<br>4 000 | | | |
| | 50 | **46.6** | 30,1<br>9 930 | 19,3<br>11 340 | 10,7<br>13 390 | 15 770<br>19 500 | 2 800<br>4 000 | | | |
| | 56 | **55.2** | 25,3<br>11 780 | 16,3<br>13 450 | 9,05<br>16 050 | 18 710<br>23 000 | 2 800<br>4 000 | | | |
| | 63 | **64.8** | 21,6<br>11 110 | 13,9<br>11 420 | 7,71<br>11 830 | 18 220<br>21 200 | 2 800<br>4 000 | | | |
| | 71 | **69.7** | 20,1<br>11 930 | 12,9<br>13 630 | 7,17<br>16 250 | 18 710<br>23 000 | 3 150<br>4 000 | | | |
| | 80 | **82.2** | 17,0<br>13 010 | 10,9<br>13 370 | 6,08<br>13 860 | 18 000<br>27 200 | 2 800<br>4 000 | | | |
| | 90 | **88.4** | 15,8<br>13 070 | 10,2<br>13 430 | 5,66<br>13 920 | 18 000<br>28 000 | 3 150<br>4 000 | | | |
| | 100 | **104** | 13,5<br>13 200 | 8,67<br>13 560 | 4,82<br>14 070 | 18 000<br>27 200 | 3 150<br>4 000 | | | |
| | 112 | **112** | 12,5<br>13 260 | 8,03<br>13 630 | 4,46<br>14 230 | 18 000<br>25 000 | 3 150<br>4 000 | | | |
| | 125 | **132** | 10,6<br>13 390 | 6,84<br>13 760 | 3,80<br>14 580 | 18 000<br>27 200 | 3 150<br>4 000 | | | |
| | 140 | **140** | 9,99<br>10 990 | 6,42<br>12 540 | 3,57<br>14 720 | 16 220<br>20 000 | 3 150<br>4 000 | | | |
| | 160 | **164** | 8,51<br>12 900 | 5,47<br>13 950 | 3,04<br>15 080 | 18 000<br>23 000 | 3 150<br>4 000 | | | |
| | 200 | **202** | 6,93<br>10 740 | 4,45<br>11 040 | 2,47<br>11 440 | 18 000<br>23 000 | 3 150<br>4 000 | | | |

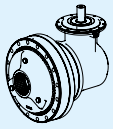

| | $i_N$ | $i_{eff}$ | $L_h$ = 10 000 h<br>$n_1$ min$^{-1}$<br>$n_2$ min$^{-1}$<br>$M_{N2}$ N m<br>1 400 | 900 | 500 | $M_{N2max}$<br>$M_{2max}$<br>N m | $n_{1max}$<br>$n_{1peak}$<br>min$^{-1}$ | $n_1$ = 1 400 min$^{-1}$<br>Pt [kW] at 20°C 40°C<br>– | | |
|---|---|---|---|---|---|---|---|---|---|---|
| 4EB | 160 | **153** | 9,14<br>15 250 | 5,88<br>17 420 | 3,26<br>19 850 | 19 850<br>28 000 | 3 550<br>4 000 | 14<br>10.6 | 21.2<br>16 | 28<br>21.2 |
| | 180 | **182** | 7,70<br>17 970 | 4,95<br>18 940 | 2,75<br>20 700 | 21 200<br>28 000 | 3 550<br>4 000 | | | |
| | 200 | **194** | 7,21<br>17 620 | 4,63<br>18 110 | 2,57<br>18 770 | 21 200<br>28 000 | 3 550<br>4 000 | | | |
| | 224 | **229** | 6,10<br>18 300 | 3,92<br>19 610 | 2,18<br>21 200 | 21 200<br>28 000 | 3 550<br>4 000 | | | |
| | 250 | **245** | 5,71<br>17 870 | 3,67<br>18 370 | 2,04<br>19 040 | 21 200<br>28 000 | 3 550<br>4 000 | | | |
| | 280 | **291** | 4,81<br>19 020 | 3,09<br>20 330 | 1,72<br>21 200 | 21 200<br>28 000 | 3 550<br>4 000 | | | |
| | 315 | **311** | 4,50<br>16 710 | 2,89<br>18 630 | 1,61<br>19 320 | 21 200<br>28 000 | 3 550<br>4 000 | | | |
| | 355 | **369** | 3,79<br>19 710 | 2,44<br>21 080 | 1,36<br>21 200 | 21 200<br>28 000 | 3 550<br>4 000 | | | |
| | 400 | **433** | 3,23<br>16 520 | 2,08<br>16 970 | 1,15<br>17 590 | 21 200<br>28 000 | 3 550<br>4 000 | | | |
| | 450 | **468** | 2,99<br>18 600 | 1,92<br>19 110 | 1,07<br>19 960 | 21 200<br>28 000 | 3 550<br>4 000 | | | |
| | 500 | **493** | 2,84<br>15 240 | 1,83<br>16 290 | 1,01<br>17 810 | 18 000<br>28 000 | 3 550<br>4 000 | | | |
| | 560 | **549** | 2,55<br>18 780 | 1,64<br>19 300 | 0,910<br>20 450 | 21 200<br>28 000 | 3 550<br>4 000 | | | |
| | 630 | **585** | 2,39<br>18 850 | 1,54<br>19 370 | 0,855<br>20 650 | 21 200<br>28 000 | 3 550<br>4 000 | | | |
| | 710 | **687** | 2,04<br>19 040 | 1,31<br>19 560 | 0,728<br>21 150 | 21 200<br>28 000 | 3 550<br>4 000 | | | |
| | 800 | **818** | 1,71<br>16 220 | 1,10<br>16 670 | 0,611<br>18 000 | 18 000<br>27 200 | 3 550<br>4 000 | | | |
| | 900 | **871** | 1,61<br>16 610 | 1,03<br>17 760 | 0,574<br>18 000 | 18 000<br>28 000 | 3 550<br>4 000 | | | |
| | 1000 | **1005** | 1,39<br>16 430 | 0,896<br>17 060 | 0,498<br>18 000 | 18 000<br>27 200 | 3 550<br>4 000 | | | |
| | 1120 | **1070** | 1,31<br>17 140 | 0,841<br>18 000 | 0,467<br>18 000 | 18 000<br>28 000 | 3 550<br>4 000 | | | |
| | 1250 | **1256** | 1,11<br>16 660 | 0,716<br>17 650 | 0,398<br>18 000 | 18 000<br>27 200 | 3 550<br>4 000 | | | |
| | 1400 | **1392** | 1,01<br>14 370 | 0,647<br>15 000 | 0,359<br>15 000 | 15 000<br>21 200 | 3 550<br>4 000 | | | |
| | 1600 | **1544** | 0,907<br>12 170 | 0,583<br>12 850 | 0,324<br>14 050 | 18 000<br>23 000 | 3 550<br>4 000 | | | |
| | 1800 | **1711** | 0,818<br>13 490 | 0,526<br>14 240 | 0,292<br>15 000 | 15 000<br>21 200 | 3 550<br>4 000 | | | |

# 018A, 021A - Main Dimensions

**C100M1 F10d**

4.154

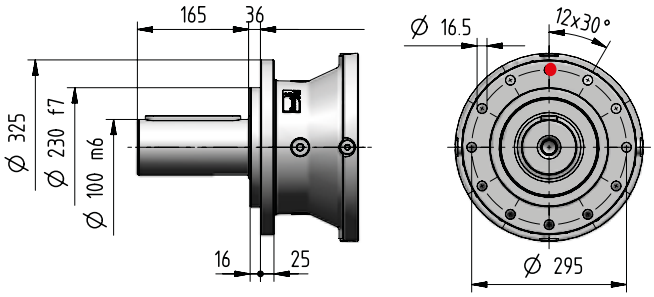


**S090M1 F10d**

4.154

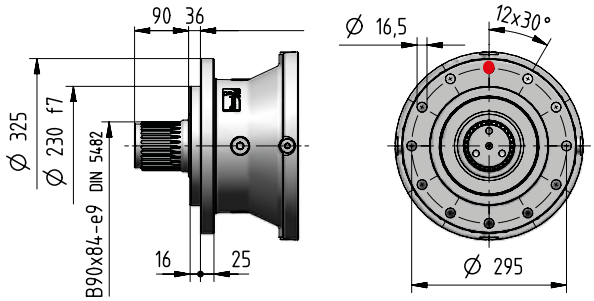


**H105M1 A10d**

4.156

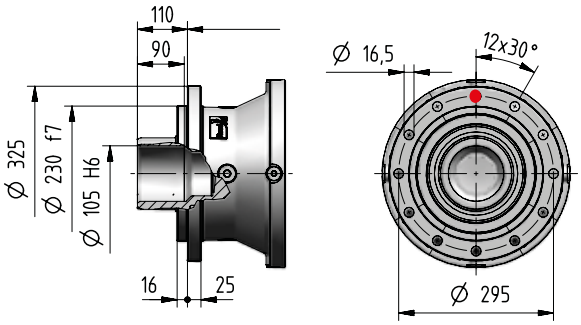


**N100M1 A07d**

4.155

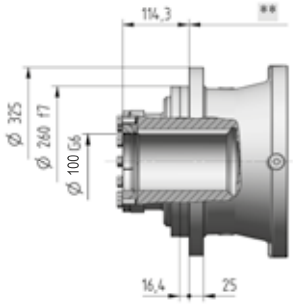


**For horizontal mounting only**

**M150M1 A10d**

4.156

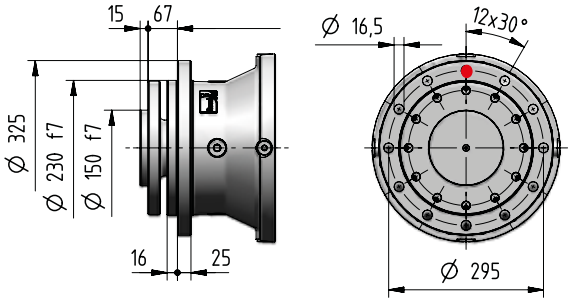


| kg 1) | Input Options Code | | | | | | | | | | | | | | Output Options (Δ) Code | |
|---|---|---|---|---|---|---|---|---|---|---|---|---|---|---|---|---|
| | I14×160 | I19×200 | I24×200 | I28×250 | I38×300 | I42×350 | I48×350 | I55×400 | I60×450 | I65×550 | I75×550 | C… | U… | J… | C… S… | H… M… |
| 1EL | - | - | - | - | - | 133 | 133 | 135 | 145 | 152 | 152 | 140 | - | - | | |
| 2EL | - | - | - | 134 | 138 | 144 | 144 | 147 | 156 | - | - | 139 | 131 | - | | |
| 3EL | 135 | 137 | 137 | 139 | 143 | 148 | 148 | - | - | - | - | 140 | 137 | - | | |
| 4EL | 140 | 142 | 142 | 144 | 147 | 153 | 153 | - | - | - | - | 145 | 142 | - | +0 | -9 |
| 2EB | - | - | - | - | 220 | 220 | 220 | 230 | 240 | 240 | 240 | 235 | - | 199 | | |
| 3EB | 155 | 157 | 157 | 159 | 162 | 168 | 168 | - | - | - | - | 159 | 157 | 151 | | |
| 4EB | 152 | 154 | 154 | 156 | 159 | 165 | 165 | - | - | - | - | 156 | 154 | 148 | | |

1) For sizes 021A add 3 kg.

# 018A, 021A - Main Dimensions

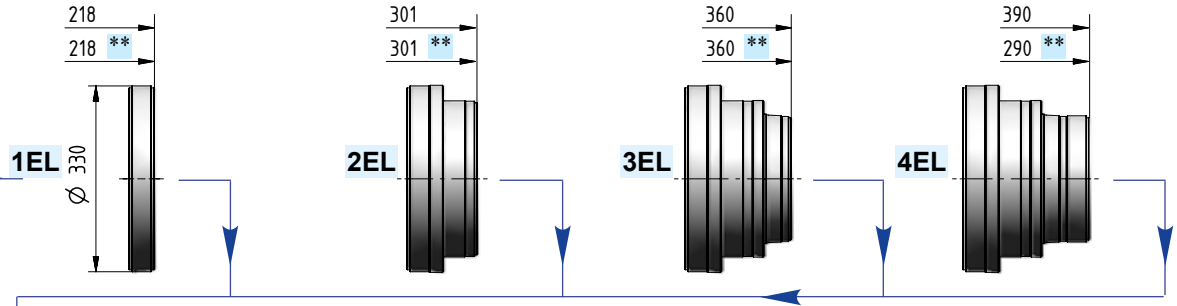


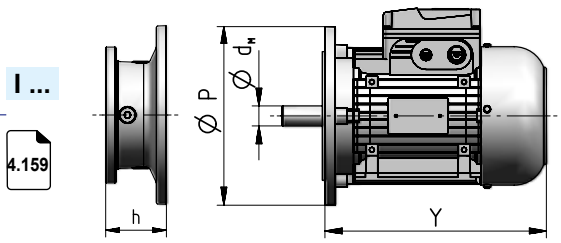


| Motor size IEC | $d_M$×P | Y | Y 1) | Train of gears 1EL | 2EL | 3EL | 4EL | 2EB | 3EB | 4EB | Code |
|---|---|---|---|---|---|---|---|---|---|---|---|
| | | | | Dimension h | | | | | | | |
| 71 | 14×160 | 216 | 278 | – | – | 52 | 52 | – | 52 | 52 | I14×160 |
| 80 | 19×200 | 233 | 302 | – | – | 72 | 72 | – | 72 | 72 | I19×200 |
| 90 | 24×200 | 287 | 366 | – | – | 72 | 72 | – | 72 | 72 | I24×200 |
| 100 | 28×250 | 310 | 405 | – | 103 | 82 | 82 | – | 82 | 82 | I28×250 |
| 112 | 28×250 | 336 | 435 | – | 103 | 82 | 82 | – | 82 | 82 | I28×250 |
| 132 | 38×300 | 445 | 553 | – | 120 | 102 | 102 | 133,5 | 102 | 102 | I38×300 |
| 160 | 42×350 | 573 | 640 | 159 | 153 | 135 | 135 | 159 | 135 | 135 | I42×350 |
| 180 | 48×350 | 613 | 734 | 159 | 153 | 135 | 135 | 159 | 135 | 135 | I48×350 |
| 200 | 55×400 | 654 | 734 | 159 | 153 | – | – | 159 | – | – | I55×400 |
| 225 | 60×450 | 710 | – | 189 | 183 | – | – | 189 | – | – | I60×450 |
| 250 | 65×550 | 735 | – | 189 | – | – | – | 189 | – | – | I65×550 |
| 280 | 75×550 | 819 | – | 189 | – | – | – | 189 | – | – | I75×550 |

1) Values valid for brake motor; for other dimensions see TX catalog.

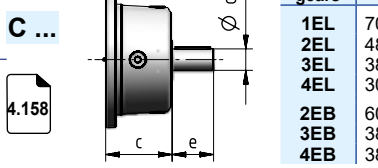


| Train of gears | d | e | c | Code |
|---|---|---|---|---|
| 1EL | 70 | 105 | 152,5 | C70×105 |
| 2EL | 48 | 82 | 115 | C48×82 |
| 3EL | 38 | 58 | 90 | C38×58 |
| 4EL | 30 | 58 | 90 | C30×58 |
| 2EB | 60 | 105 | 138 | C60×105 |
| 3EB | 38 | 58 | 90 | C38×58 |
| 4EB | 38 | 58 | 90 | C38×58 |

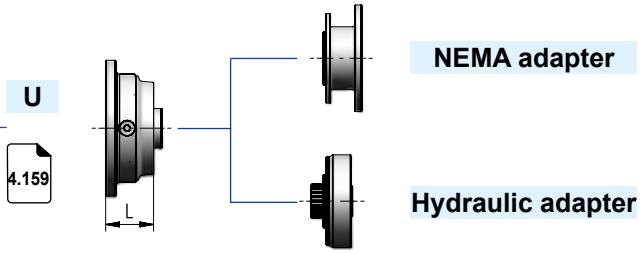


| Train of gear | L | Code |
|---|---|---|
| 2EL | 62 | ch. 7 |
| 3EL, 4EL | 64 | |
| 3EB, 4EB | 64 | |

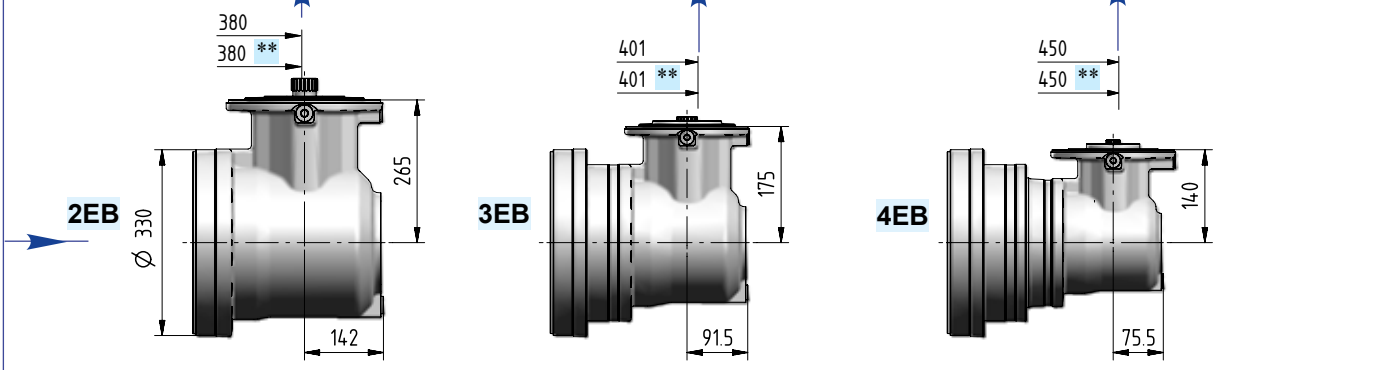


| Ødxe | $i_N$ 018A | $i_N$ 021A | Code |
|---|---|---|---|
| 48×82 | ≤ 25 | ≤ 25 | J48×82 |
| 38×58 | ≥ 28 | ≥ 28 | J38×58 |

| Ødxe | $i_N$ 018A | $i_N$ 021A | Code |
|---|---|---|---|
| 30×58 | ≤ 80 | ≤ 100 | J30×58 |
| 24×50 | ≥ 90 | ≥ 112 | J24×50 |

| Ødxe | $i_N$ 018A | $i_N$ 021A | Code |
|---|---|---|---|
| 24×50 | ≤ 280 | ≤ 280 | J24×50 |
| 19×40 | ≥ 315 | ≥ 315 | J19×40 |

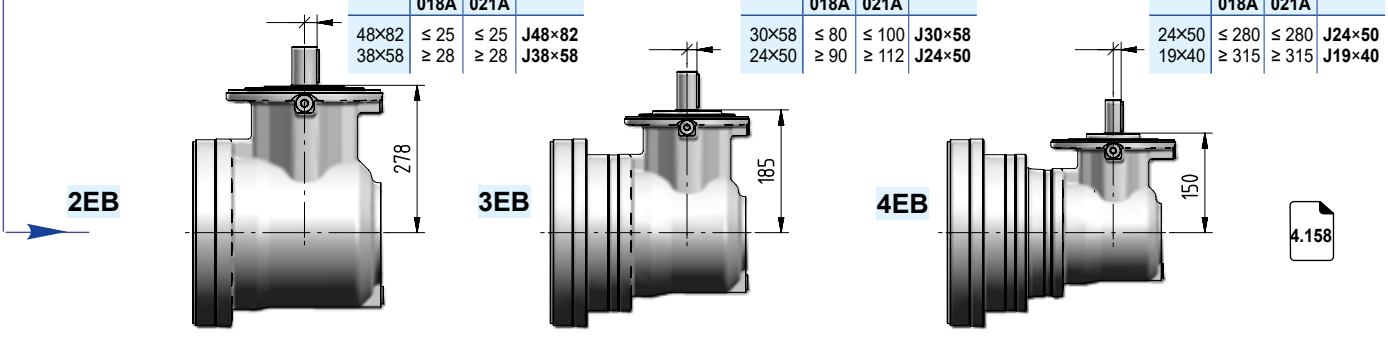

# 018A, 021A - Main Dimensions

**C100M1 P10d**

4.1821.10

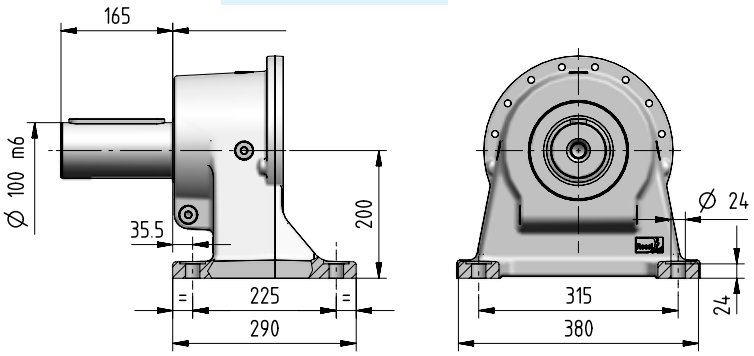


**S090M1 P10d**

4.1821.10

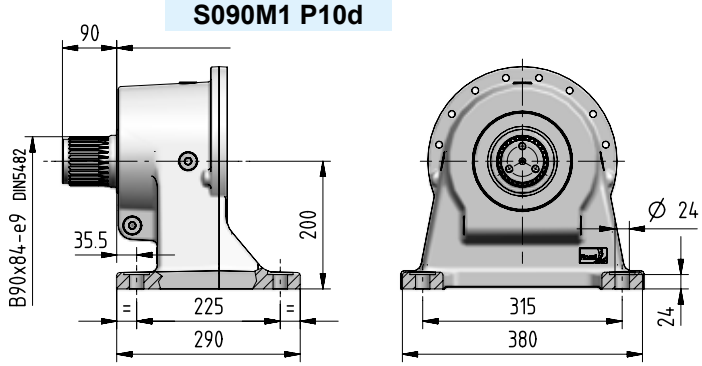


**K100M1 F06d**

4.1821.11

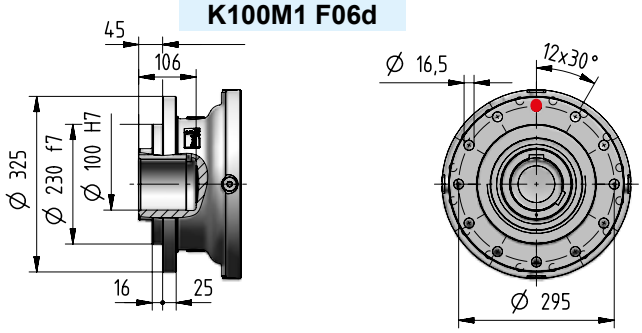


**Z090M1 F05d**

4.1821.11

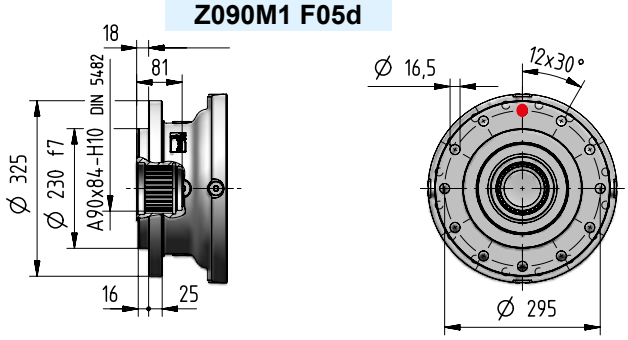


| kg 1) | Input Options Code | | | | | | | | | | | Output Options (Δ) Code | | |
|---|---|---|---|---|---|---|---|---|---|---|---|---|---|---|
| | I14×160 | I19×200 | I24×200 | I28×250 | I38×300 | I42×350 | I48×350 | I55×400 | I60×450 | I65×550 | I75×550 | C… | U… | J… | C… S… | K… Z… |
| 1EL | - | - | - | - | - | 143 | 143 | 145 | 155 | 162 | 162 | 150 | - | - | | |
| 2EL | - | - | - | 144 | 148 | 154 | 154 | 157 | 166 | - | - | 149 | 141 | - | | |
| 3EL | 145 | 147 | 147 | 149 | 153 | 158 | 158 | - | - | - | - | 150 | 147 | - | | |
| 4EL | 150 | 152 | 152 | 154 | 157 | 163 | 163 | - | - | - | - | 155 | 152 | - | +0 | -34 |
| 2EB | - | - | - | - | 230 | 230 | 230 | 240 | 250 | 250 | 250 | 223 | - | 209 | | |
| 3EB | 165 | 167 | 167 | 169 | 172 | 178 | 178 | - | - | - | - | 169 | 167 | 161 | | |
| 4EB | 162 | 164 | 164 | 166 | 169 | 175 | 175 | - | - | - | - | 166 | 164 | 158 | | |

1) For sizes 021A add 3 kg.

# 018A, 021A - Main Dimensions

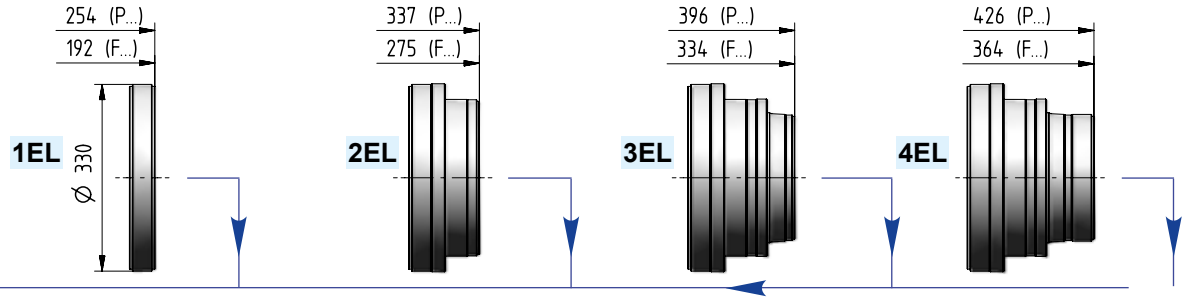


| Motor size IEC | $d_M$×P | Y | Y 1) | Train of gears 1EL | 2EL | 3EL | 4EL | 2EB | 3EB | 4EB | Code |
|---|---|---|---|---|---|---|---|---|---|---|---|
| | | | | Dimension **h** | | | | | | | |
| **71** | 14×160 | 216 | 278 | – | – | 52 | 52 | – | 52 | 52 | **I14×160** |
| **80** | 19×200 | 233 | 302 | – | – | 72 | 72 | – | 72 | 72 | **I19×200** |
| **90** | 24×200 | 287 | 366 | – | – | 72 | 72 | – | 72 | 72 | **I24×200** |
| **100** | 28×250 | 310 | 405 | – | 103 | 82 | 82 | – | 82 | 82 | **I28×250** |
| **112** | 28×250 | 336 | 435 | – | 103 | 82 | 82 | – | 82 | 82 | **I28×250** |
| **132** | 38×300 | 445 | 553 | – | 120 | 102 | 102 | 133,5 | 102 | 102 | **I38×300** |
| **160** | 42×350 | 573 | 640 | 159 | 153 | 135 | 135 | 159 | 135 | 135 | **I42×350** |
| **180** | 48×350 | 613 | 734 | 159 | 153 | 135 | 135 | 159 | 135 | 135 | **I48×350** |
| **200** | 55×400 | 654 | 734 | 159 | 153 | – | – | 159 | – | – | **I55×400** |
| **225** | 60×450 | 710 | – | 189 | 183 | – | – | 189 | – | – | **I60×450** |
| **250** | 65×550 | 735 | – | 189 | – | – | – | 189 | – | – | **I65×550** |
| **280** | 75×550 | 819 | – | 189 | – | – | – | 189 | – | – | **I75×550** |

1) Values valid for brake motor; for other dimensions see TX catalog.

**I ...**

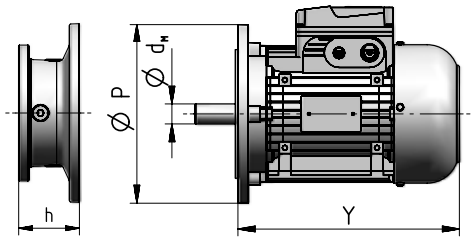


4. 1821 .15

**C ...**

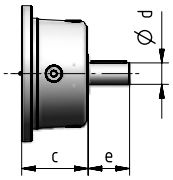


4. 1821 .14

| Train of gears | d | e | c | Code |
|---|---|---|---|---|
| **1EL** | 70 | 105 | 152,5 | **C70×105** |
| **2EL** | 48 | 82 | 115 | **C48×82** |
| **3EL** | 38 | 58 | 90 | **C38×58** |
| **4EL** | 30 | 58 | 90 | **C30×58** |
| **2EB** | 60 | 105 | 138 | **C60×105** |
| **3EB** | 38 | 58 | 90 | **C38×58** |
| **4EB** | 38 | 58 | 90 | **C38×58** |

**U**

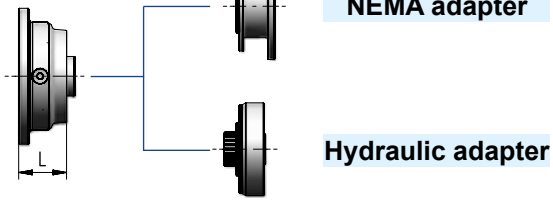


4. 1821 .15

| Train of gear | L | Code |
|---|---|---|
| **2EL** | 62 | ch. 7 |
| **3EL, 4EL** | 64 | |
| **3EB, 4EB** | 64 | |

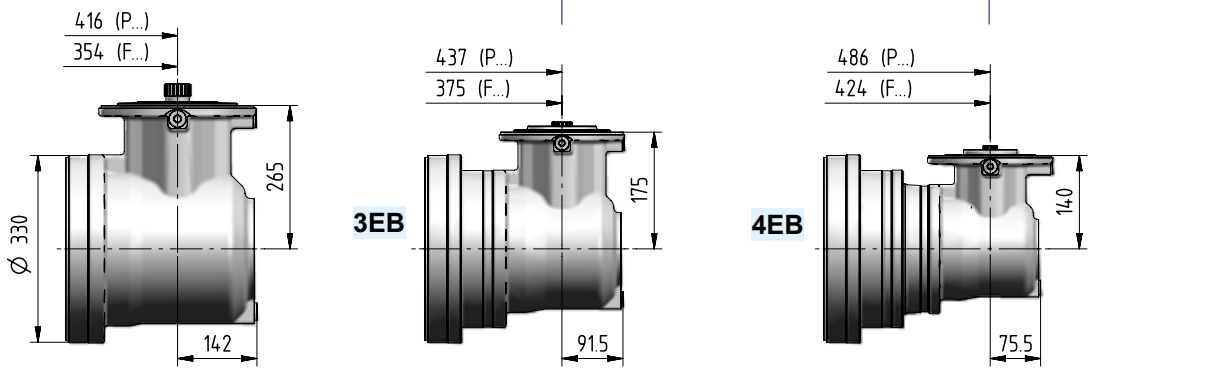


| Ødxe | $i_N$ 018A | $i_N$ 021A | Code |
|---|---|---|---|
| 48×82 | ≤ 25 | ≤ 25 | **J48×82** |
| 38×58 | ≥ 28 | ≥ 28 | **J38×58** |

| Ødxe | $i_N$ 018A | $i_N$ 021A | Code |
|---|---|---|---|
| 30×58 | ≤ 80 | ≤ 100 | **J30×58** |
| 24×50 | ≥ 90 | ≥ 112 | **J24×50** |

| Ødxe | $i_N$ 018A | $i_N$ 021A | Code |
|---|---|---|---|
| 24×50 | ≤ 280 | ≤ 280 | **J24×50** |
| 19×40 | ≥ 315 | ≥ 315 | **J19×40** |

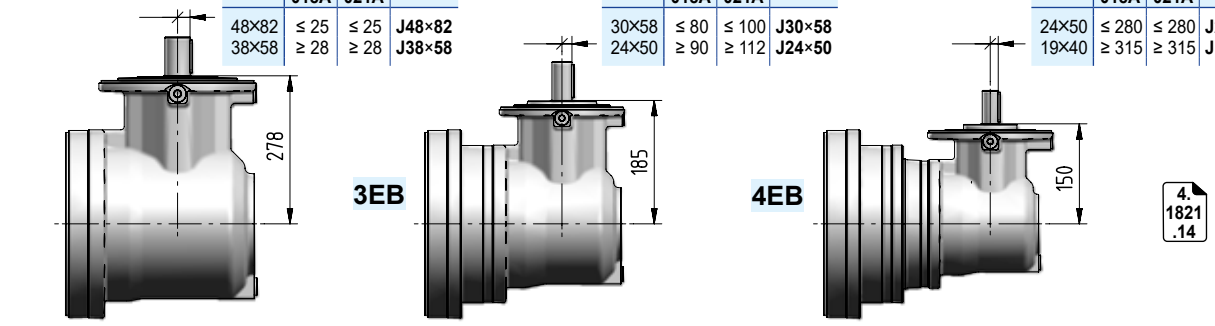


4. 1821 .14

# 018A, 021A - Output side details

## Suggested mating dimensions

Output

| Gear reducer cylindrical shaft end | | | | Mounting | | |
|---|---|---|---|---|---|---|
| C | 100 | M | 1 | F | 10 | d |
| | | | | P | 10 | d |

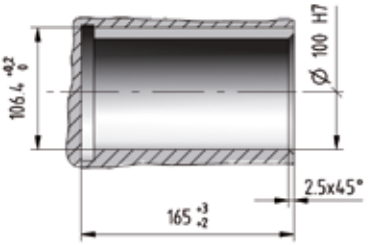


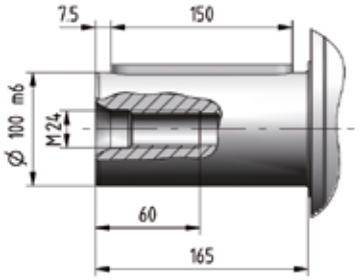


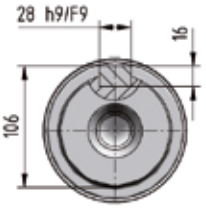


## Suggested mating dimensions

Output

| Gear reducer splined shaft end | | | | Mounting | | |
|---|---|---|---|---|---|---|
| S | 090 | M | 1 | F | 10 | d |
| | | | | P | 10 | d |

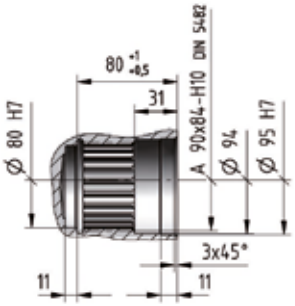


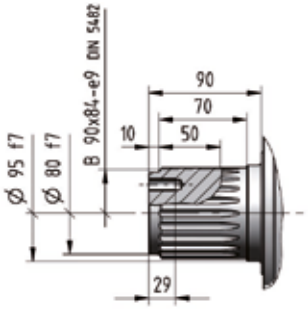


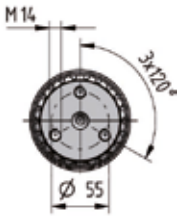

# 018A, 021A - Output side details

## Suggested mating dimensions

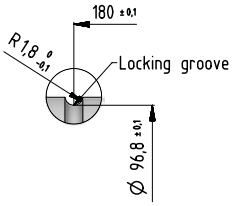


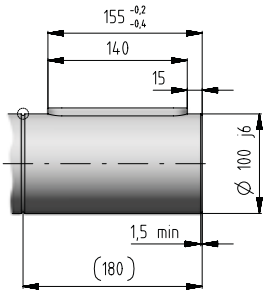


For horizontal mounting only.
Key HRC hardness ≥ 40.

**Output**

| Gear reducer hollow shaft for shaft mounting | | | | Mounting | | |
|---|---|---|---|---|---|---|
| N | 100 | M | 1 | A | 07 | d |

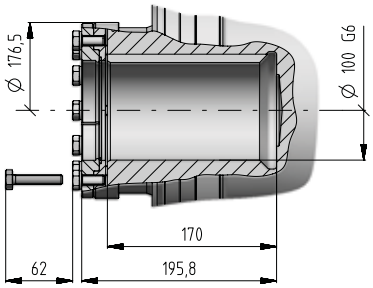


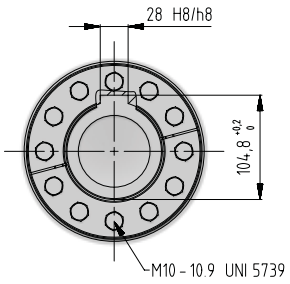


## Suggested mating dimensions

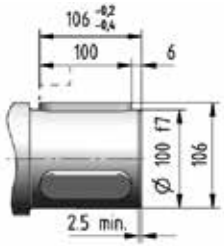


Key HRC hardness ≥ 40.

**Output**

| Gear reducer hollow shaft with keyways | | | | Mounting | | |
|---|---|---|---|---|---|---|
| K | 100 | M | 1 | F | 06 | d |

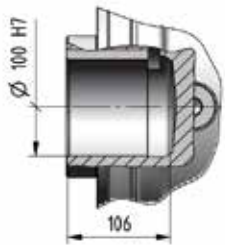


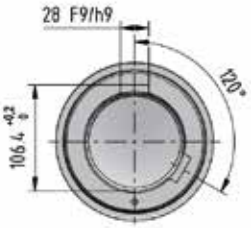


## Suggested mating dimensions

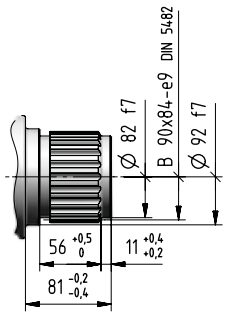


**Output**

| Gear reducer splined hollow shaft | | | | Mounting | | |
|---|---|---|---|---|---|---|
| Z | 090 | M | 1 | F | 05 | d |

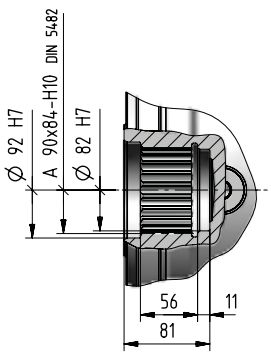

# 018A, 021A - Output side details

**Suggested mating dimensions**

Output

| Gear reducer hollow shaft for shaft mounting | | | | Mounting | | |
|---|---|---|---|---|---|---|
| H | 105 | M | 1 | A | 10 | d |

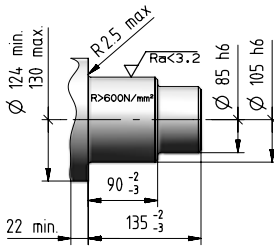


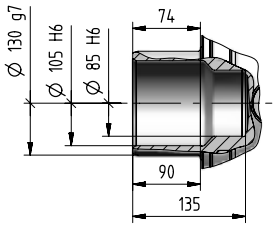


Output

| Gear reducer flanged shaft | | | | Mounting flanged | | |
|---|---|---|---|---|---|---|
| M | 150 | M | 1 | A | 10 | d |

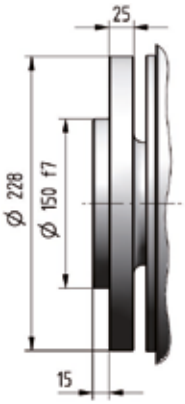


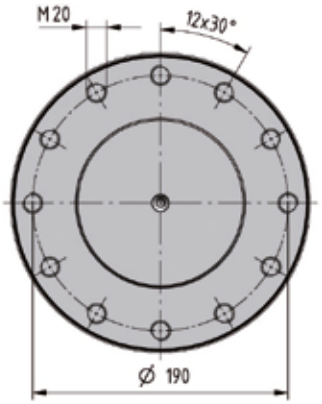

This page is intentionally left blank.

# 018A, 021A - Input side details

**Input**

| Gear reducer cylindrical shaft end | | Shaft length |
|---|---|---|
| C... | x | ... |

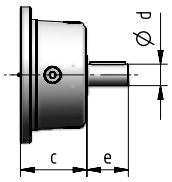


**Input**

| Bevel helical input flange | | Shaft length |
|---|---|---|
| J... | x | ... |

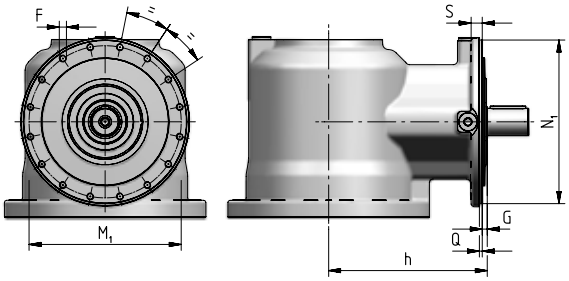


| Train of gears | $N_1$ Ø h6 | Q | G | h | S | $M_1$ Ø | F Ø |
|---|---|---|---|---|---|---|---|
| **2EB** | 274 | 4,5 | 13 | 278 | 18 | 255 | M10 (n. 16) |
| **3EB** | 184 | 3,5 | 10 | 185 | 12 | 171 | M8 (n. 12) |
| **4EB** | 184 | 3,5 | 10 | 150 | 12 | 171 | M8 (n. 12) |



| Cylindrical Shaft End Type - CODE | | | | Suggested mating dimensions |
|---|---|---|---|---|
| **J19 x 40** | 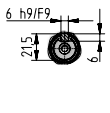 | 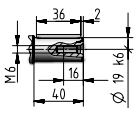 | | 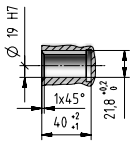 |
| **J24 x 50** | 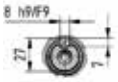 | | | 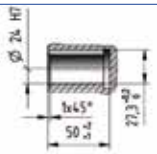 |
| **C30 x 58**<br>**J30 x 58** | 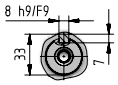 | 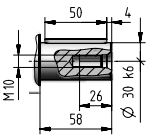 | | 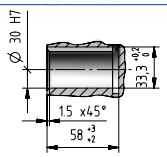 |
| **C38 x 58**<br>**J38 x 58** | 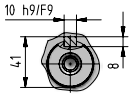 | 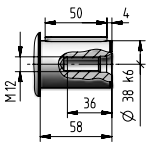 | | 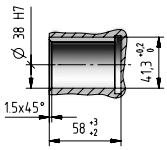 |
| **C48 x 82**<br>**J48 x 82** | 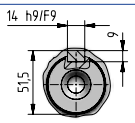 | 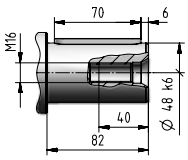 | | 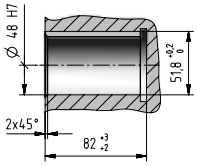 |
| **C60 x 105** | 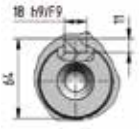 | 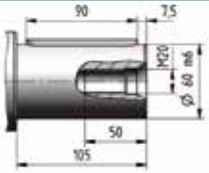 | | 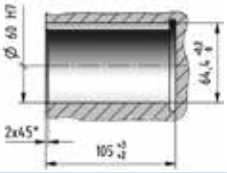 |
| **C70 x 105** | 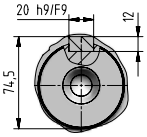 | 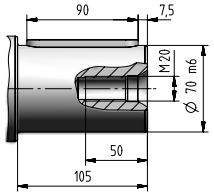 | | 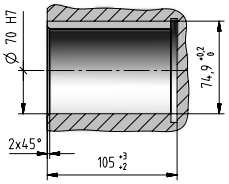 |

# 018A, 021A - Input side details

**Input**

**IEC electric motor adapter**

**I... x ...**

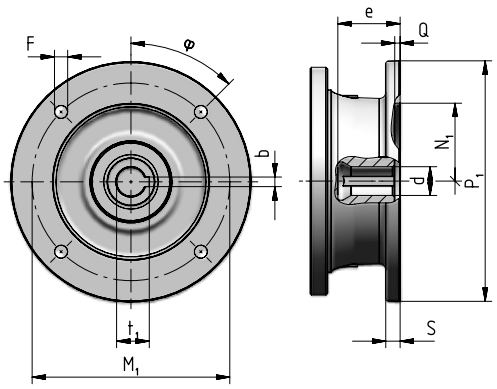


| Motor size IEC | Code | $P_1$ ∅ | S | d ∅ | e max | b F9 | $t_1$ | $M_1$ | F ∅ | | φ | $N_1$ ∅ G7 | Q |
|---|---|---|---|---|---|---|---|---|---|---|---|---|---|
| 71 | **I14×160** | 160 | – | 14 F6 | 32 | 5 | 16,3 | 130 | M8 × 16 | (n.4) | 45° | 110 | 4,5 |
| 80 | **I19×200** | 200 | 12 | 19 F6 | 41,5 | 6 | 21,8 | 165 | 11 | (n.4) | 45° | 130 | 4,5 |
| 90 | **I24×200** | 200 | 12 | 24 F6 | 52 | 8 | 27,3 | 165 | 11 | (n.4) | 45° | 130 | 4,5 |
| 100 | **I28×250** | 250 | 14 | 28 F6 | 62 | 8 | 31,3 | 215 | 14 | (n.4) | 45° | 180 | 5 |
| 112 | **I28×250** | 250 | 14 | 28 F6 | 62 | 8 | 31,3 | 215 | 14 | (n.4) | 45° | 180 | 5 |
| 132 | **I38×300** | 300 | 14 | 38 F6 | 82 | 10 | 41,3 | 265 | 14 | (n.4) | 45° | 230 | 5 |
| 160 | **I42×350** | 350 | 15 | 42 F6 | 113 | 12 | 45,3 | 300 | 18 | (n.4) | 45° | 250 | 6 |
| 180 | **I48×350** | 350 | 15 | 48 F6 | 113 | 14 | 51,8 | 300 | 18 | (n.4) | 45° | 250 | 6 |
| 200 | **I55×400** | 400 | 15 | 55 E6 | 113 | 16 | 59,3 | 350 | 18 | (n.4) | 45° | 300 | 6 |
| 225 | **I60×450** | 450 | 18 | 60 E6 | 143 | 18 | 64,4 | 400 | 18 | (n.8) | 22,5° | 350 | 6 |
| 250 | **I65×550** | 550 | 18 | 65 E6 | 142 | 18 | 69,4 | 500 | 18 | (n.8) | 22,5° | 450 | 6 |
| 280 | **I75×550** | 550 | 18 | 75 E6 | 142 | 20 | 79,9 | 500 | 18 | (n.8) | 22,5° | 450 | 6 |

**Input**

**Universal flange adapter**

**U**

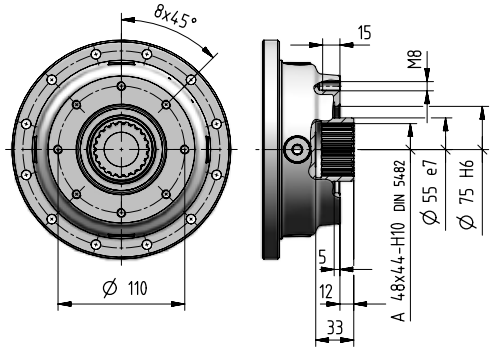


For more information see ch. 8.7

# 018A, 021A - Accessories

**Stop washer** | Code: **,SW090** [ included ]

0,8

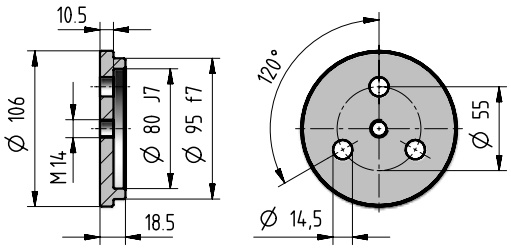


**Splined bush** | Code: **,SB090** [ included ]

4

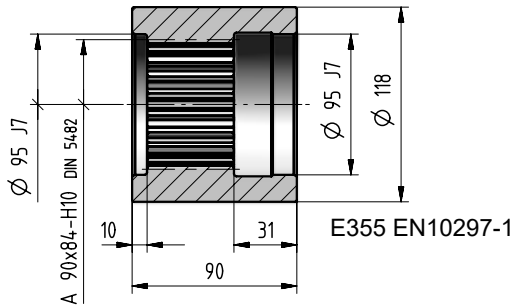


**Wheel flange** | Code: **,WF090** [ included ]

10,7

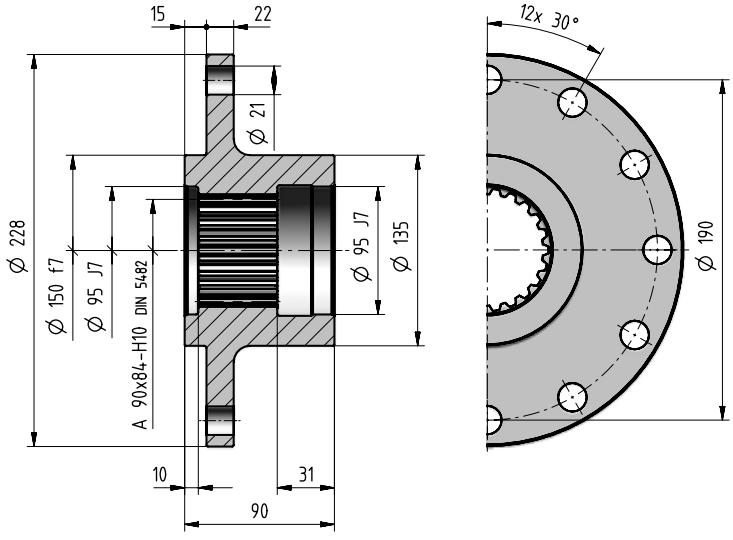

# 018A, 021A - Accessories

## Splined bar | Code: ‚SC090

kg 10,2

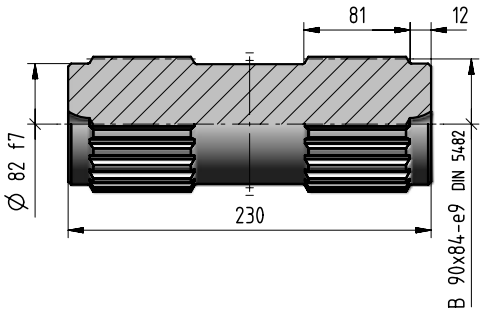


## Pinion gear

[ included ]

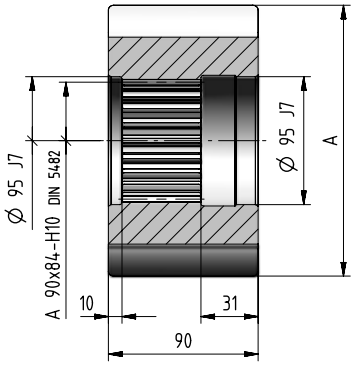


| $m_P$ | $z_P$ | x | A ∅ h9 | Code | kg |
|---|---|---|---|---|---|
| 16 | 11 | 0,5 | 222,5 | **‚R018GA** | 16 |
| 14 | 12 | 0,5 | 208,5 | **‚R018FB** | 14 |
| 14 | 13 | 0,5 | 222,5 | **‚R018FC** | 17 |
| 12 | 14 | 0,5 | 203 | **‚R018ED** | 13,7 |
| 12 | 15 | 0,5 | 215 | **‚R018EE** | 16,2 |
| 12 | 16 | 0,5 | 227 | **‚R018EF** | 18,8 |

## Torque arm | Code: ‚TA10d

[ included ]

kg 12,2

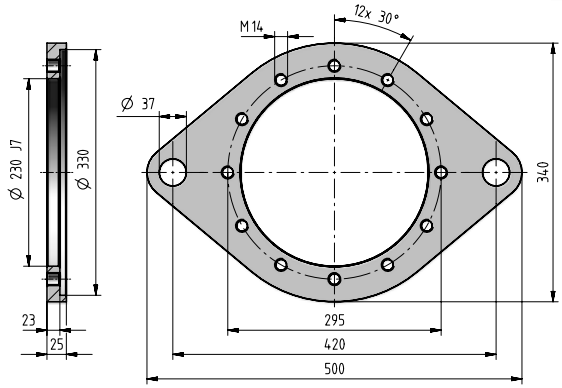


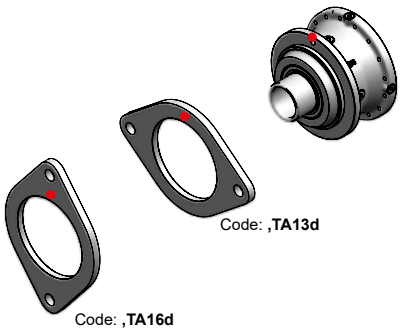


If an already mounted torque arm is required, state the relevant position between torque arm and gear reducer. This position is given by the flange upper fastening hole (stated in red in the figure).

- Reference hole for the identification of the mounting position

## Shrink disc | Code: ‚SD130

kg 10

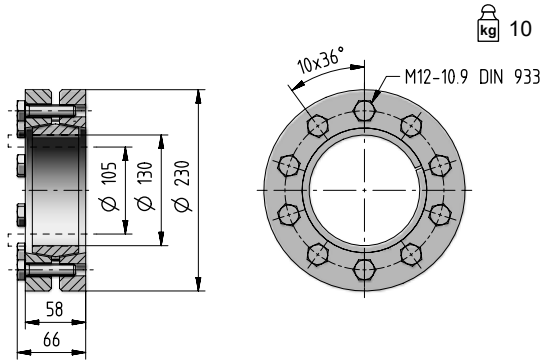

# 018A, 021A - Radial loads $F_{r2}$ [N] and axial loads $F_{a2}$ [N]

Radial loads $F_{r2\ adm}$ and axial loads $F_{a2\ adm}$ admitted on low speed shaft end of gear reducer.
For more information see ch. 2.2.

**Output side:**

**C100M1 F10d**
**S090M1 F10d**
**C100M1 P10d**[1)]
**S090M1 P10d**[1)]

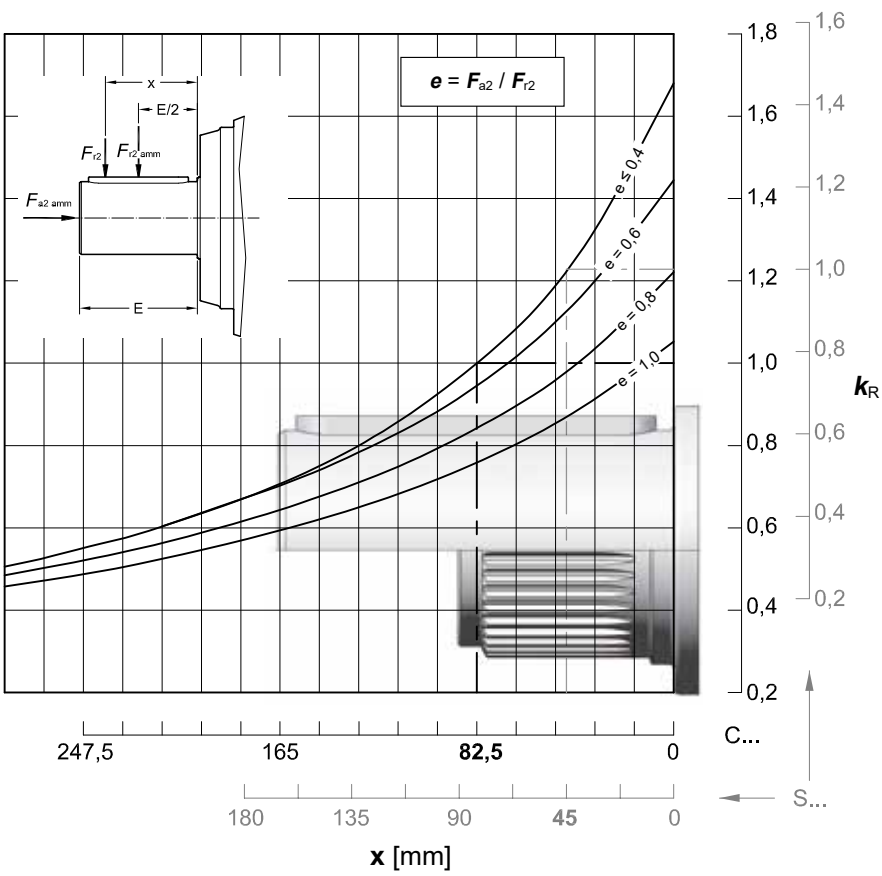


| $n_2 \times L_h$ | $F_{r2\ adm}$ | | $F_{a2\ adm}$ | $F_{a2\ adm}$ |
|---|---|---|---|---|
| min$^{-1}$ · h | C ... | S ... | ← | → |
| **< 18 000** | 140 000 | 170 000 | 140 000 | 212 000 |
| **22 400** | 132 000 | 160 000 | 140 000 | 212 000 |
| **28 000** | 125 000 | 150 000 | 140 000 | 200 000 |
| **35 500** | 118 000 | 140 000 | 140 000 | 180 000 |
| **45 000** | 106 000 | 132 000 | 132 000 | 170 000 |
| **56 000** | 100 000 | 125 000 | 125 000 | 160 000 |
| **71 000** | 95 000 | 118 000 | 112 000 | 150 000 |
| **90 000** | 90 000 | 106 000 | 106 000 | 140 000 |
| **112 000** | 80 000 | 100 000 | 100 000 | 132 000 |
| **140 000** | 75 000 | 95 000 | 95 000 | 118 000 |
| **180 000** | 71 000 | 90 000 | 85 000 | 112 000 |
| **224 000** | 67 000 | 80 000 | 80 000 | 106 000 |
| **280 000** | 63 000 | 75 000 | 75 000 | 100 000 |
| **355 000** | 60 000 | 71 000 | 71 000 | 90 000 |
| **450 000** | 53 000 | 67 000 | 67 000 | 85 000 |
| **560 000** | 50 000 | 63 000 | 63 000 | 80 000 |
| **710 000** | 47 500 | 56 000 | 56 000 | 75 000 |
| **900 000** | 45 000 | 53 000 | 53 000 | 67 000 |
| **1 120 000** | 42 500 | 50 000 | 50 000 | 63 000 |
| **1 400 000** | 37 500 | 47 500 | 47 500 | 60 000 |
| **1 800 000** | 35 500 | 45 000 | 42 500 | 56 000 |
| **2 240 000** | 33 500 | 40 000 | 40 000 | 53 000 |
| **2 800 000** | 31 500 | 37 500 | 37 500 | 50 000 |
| **max** | **140 000** | **170 000** | **140 000** | **212 000** |

1) For foot mounting design multipy by 0,9.

# 018A, 021A - Radial loads $F_{r1}$ [N] on input shaft

Radial loads $F_{r1\ adm}$ admitted on high speed shaft end of **Inline** gear reducers.
For more information see ch. 2.2.

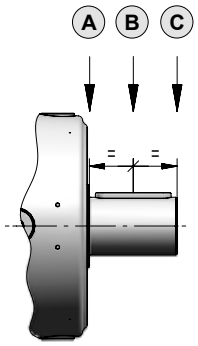


| $n_1 \times L_h$ | Train of gears | | | | | | | | | | | |
|---|---|---|---|---|---|---|---|---|---|---|---|---|
| | 1EL | | | 2EL | | | 3EL | | | 4EL | | |
| | A | B | C | A | B | C | A | B | C | A | B | C |
| **900 000** | 45 000 | 31 500 | 23 600 | 20 000 | 14 000 | 10 600 | 14 000 | 8 500 | 5 300 | 6 300 | 4 250 | 3 350 |
| **1 120 000** | 42 500 | 28 000 | 22 400 | 19 000 | 12 500 | 9 500 | 13 200 | 8 000 | 5 000 | 5 600 | 4 000 | 3 150 |
| **1 400 000** | 37 500 | 26 500 | 20 000 | 17 000 | 11 800 | 9 000 | 11 800 | 7 100 | 4 500 | 5 300 | 3 750 | 2 800 |
| **1 800 000** | 35 500 | 25 000 | 19 000 | 16 000 | 10 600 | 8 000 | 11 200 | 6 700 | 4 250 | 5 000 | 3 350 | 2 650 |
| **2 240 000** | 33 500 | 22 400 | 17 000 | 15 000 | 10 000 | 7 500 | 10 000 | 6 300 | 4 000 | 4 500 | 3 150 | 2 500 |
| **2 800 000** | 30 000 | 21 200 | 16 000 | 14 000 | 9 500 | 7 100 | 9 500 | 5 600 | 3 550 | 4 250 | 3 000 | 2 240 |
| **3 550 000** | 28 000 | 19 000 | 15 000 | 12 500 | 8 500 | 6 700 | 9 000 | 5 300 | 3 350 | 4 000 | 2 800 | 2 120 |
| **4 500 000** | 26 500 | 18 000 | 14 000 | 11 800 | 8 000 | 6 000 | 8 000 | 5 000 | 3 150 | 3 550 | 2 500 | 1 900 |
| **5 600 000** | 23 600 | 17 000 | 12 500 | 11 200 | 7 500 | 5 600 | 7 500 | 4 500 | 2 800 | 3 350 | 2 360 | 1 800 |
| **7 100 000** | 22 400 | 15 000 | 11 800 | 10 000 | 6 700 | 5 300 | 7 100 | 4 250 | 2 650 | 3 150 | 2 120 | 1 700 |
| **9 000 000** | 21 200 | 14 000 | 11 200 | 9 500 | 6 300 | 4 750 | 6 300 | 4 000 | 2 500 | 2 800 | 2 000 | 1 500 |
| **11 200 000** | 19 000 | 13 200 | 10 000 | 8 500 | 6 000 | 4 500 | 6 000 | 3 550 | 2 240 | 2 650 | 1 900 | 1 400 |
| **14 000 000** | 18 000 | 12 500 | 9 500 | 8 000 | 5 600 | 4 250 | 5 600 | 3 350 | 2 120 | 2 500 | 1 700 | 1 320 |
| **18 000 000** | 16 000 | 11 200 | 8 500 | 7 500 | 5 000 | 3 750 | 5 000 | 3 150 | 1 900 | 2 240 | 1 600 | 1 180 |
| **22 400 000** | 15 000 | 10 600 | 8 000 | 6 700 | 4 750 | 3 550 | 4 750 | 2 800 | 1 800 | 2 120 | 1 500 | 1 120 |
| **28 000 000** | 14 000 | 10 000 | 7 500 | 6 300 | 4 250 | 3 350 | 4 500 | 2 650 | 1 700 | 2 000 | 1 400 | 1 060 |
| **35 500 000** | 13 200 | 9 000 | 7 100 | 6 000 | 4 000 | 3 000 | 4 000 | 2 500 | 1 600 | 1 800 | 1 250 | 950 |
| **45 000 000** | 11 800 | 8 500 | 6 300 | 5 300 | 3 750 | 2 800 | 3 750 | 2 240 | 1 400 | 1 700 | 1 180 | 900 |

**Note:** In the case of the input with a fan, using the Fan Cooling accessory on page 7.10 multiply the values in the table by 0.63.

Radial loads $F_{r1adm}$ admitted on high speed shaft end of **Bevel helical** gear reducers.
For more information see ch. 2.2.

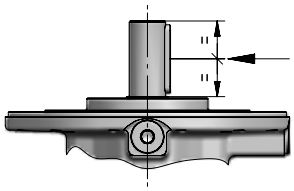

| $n_1 \times L_h$ | Train of gears | | | | | |
|---|---|---|---|---|---|---|
| | 2EB | | 3EB | | 4EB | |
| | $i_N \leq 25$ | $i_N \geq 28$ | $i_N \leq 125$ | $i_N \geq 140$ | $i_N \leq 355$ | $i_N \geq 400$ |
| **900 000** | 8 000 | 6 700 | 4 000 | 3 350 | 2 800 | 2 360 |
| **1 120 000** | 7 500 | 6 300 | 3 750 | 3 150 | 2 650 | 2 240 |
| **1 400 000** | 6 700 | 5 600 | 3 550 | 2 800 | 2 360 | 2 000 |
| **1 800 000** | 6 300 | 5 300 | 3 150 | 2 650 | 2 240 | 1 900 |
| **2 240 000** | 6 000 | 5 000 | 3 000 | 2 500 | 2 000 | 1 700 |
| **2 800 000** | 5 300 | 4 500 | 2 800 | 2 240 | 1 900 | 1 600 |
| **3 550 000** | 5 000 | 4 250 | 2 500 | 2 120 | 1 800 | 1 500 |
| **4 500 000** | 4 750 | 4 000 | 2 360 | 2 000 | 1 600 | 1 400 |
| **5 600 000** | 4 250 | 3 550 | 2 240 | 1 800 | 1 500 | 1 320 |
| **7 100 000** | 4 000 | 3 350 | 2 000 | 1 700 | 1 400 | 1 180 |
| **9 000 000** | 3 750 | 3 150 | 1 900 | 1 600 | 1 320 | 1 120 |
| **11 200 000** | 3 350 | 2 800 | 1 700 | 1 400 | 1 180 | 1 000 |
| **14 000 000** | 3 150 | 2 650 | 1 600 | 1 320 | 1 120 | 950 |
| **18 000 000** | 3 000 | 2 500 | 1 500 | 1 250 | 1 000 | 850 |
| **22 400 000** | 2 650 | 2 240 | 1 400 | 1 120 | 950 | 800 |
| **28 000 000** | 2 500 | 2 120 | 1 250 | 1 060 | 900 | 750 |
| **35 500 000** | 2 360 | 2 000 | 1 180 | 1 000 | 800 | 710 |
| **45 000 000** | 2 120 | 1 800 | 1 120 | 900 | 750 | 630 |

This page is intentionally left blank.

## Index


| | |
|---|---|
| Data and performance summary | 4.166 |
| Main Dimensions | 4.168 |
| Output side details | 4.170 |
| Input side details | 4.172 |
| Accessories | 4.174 |
| Radial loads $F_{r2}$ and axial loads $F_{a2}$ | 4.176 |
| Radial loads $F_{r1}$ on input shaft | 4.177 |

# 030A - Data and performance summary

| | $i_N$ | $i_{eff}$ | $L_h$ = 10 000 h<br>$n_1$ min$^{-1}$<br>$n_2$ min$^{-1}$<br>$M_{N2}$ N m<br>1 400 | 900 | 500 | $M_{N2max}$<br>$M_{2max}$<br>N m | $n_{1max}$<br>$n_{1peak}$<br>min$^{-1}$ | $n_1$ = 1 400 min$^{-1}$<br>Pt [kW] at 20°C 40°C<br>– | | |
|---|---|---|---|---|---|---|---|---|---|---|
| 1EL | 4,25 | **4,09** | 342<br>12 590 | 220<br>14 370 | 122<br>17 140 | 31 500<br>45 000 | 2 000<br>2 800 | 42,5<br>31,5 | – | – |
| | 5 | **5,25** | 267<br>13 180 | 171<br>15 050 | 95,2<br>17 760 | 26 830<br>45 000 | 2 000<br>2 800 | | | |
| 2EL | 14 | **14,4** | 97,3<br>18 350 | 62,5<br>20 960 | 34,7<br>23 090 | 31 500<br>45 000 | 2 240<br>2 800 | 31,5<br>23,6 | 47,5<br>36,5 | 63<br>47,5 |
| | 16 | **17,1** | 82,0<br>19 320 | 52,7<br>22 060 | 29,3<br>23 330 | 31 500<br>45 000 | 2 240<br>3 150 | | | |
| | 18 | **18,5** | 75,8<br>18 010 | 48,7<br>18 500 | 27,1<br>19 180 | 28 000<br>45 000 | 2 240<br>2 800 | | | |
| | 22,4 | **21,7** | 64,6<br>20 750 | 41,6<br>22 840 | 23,1<br>23 680 | 31 500<br>45 000 | 2 240<br>3 550 | | | |
| | 25 | **25,4** | 55,1<br>20 470 | 35,4<br>21 030 | 19,7<br>21 800 | 31 500<br>42 500 | 2 240<br>3 550 | | | |
| | 28 | **27,8** | 50,4<br>18 460 | 32,4<br>18 970 | 18,0<br>19 670 | 28 000<br>45 000 | 2 240<br>3 550 | | | |
| | 31,5 | **31,2** | 44,8<br>14 950 | 28,8<br>15 360 | 16,0<br>15 930 | 24 540<br>35 500 | 2 240<br>3 550 | | | |
| | 35,5 | **32,6** | 42,9<br>18 650 | 27,6<br>19 160 | 15,3<br>19 860 | 28 000<br>45 000 | 2 240<br>3 550 | | | |
| | 40 | **40,1** | 34,9<br>18 880 | 22,4<br>19 400 | 12,5<br>20 120 | 28 000<br>45 000 | 2 240<br>3 550 | | | |
| 3EL | 50 | **50,6** | 27,7<br>23 410 | 17,8<br>24 060 | 9,88<br>24 940 | 31 500<br>45 000 | 2 500<br>2 800 | 21,2<br>16 | 31,5<br>24,3 | 42,5<br>32,5 |
| | 63 | **60,1** | 23,3<br>23 660 | 15,0<br>24 310 | 8,33<br>25 200 | 31 500<br>45 000 | 2 500<br>2 800 | | | |
| | 71 | **71,3** | 19,6<br>23 910 | 12,6<br>24 570 | 7,02<br>25 470 | 31 500<br>45 000 | 2 800<br>3 550 | | | |
| | 80 | **76,2** | 18,4<br>24 010 | 11,8<br>24 670 | 6,56<br>25 640 | 31 500<br>45 000 | 2 800<br>4 000 | | | |
| | 90 | **90,4** | 15,5<br>24 260 | 9,96<br>24 930 | 5,53<br>26 310 | 31 500<br>45 000 | 2 800<br>4 000 | | | |
| | 100 | **106** | 13,2<br>24 500 | 8,48<br>25 180 | 4,71<br>26 950 | 31 500<br>45 000 | 2 800<br>4 000 | | | |
| | 112 | **115** | 12,2<br>24 620 | 7,85<br>25 300 | 4,36<br>27 270 | 31 500<br>45 000 | 2 800<br>4 000 | | | |
| | 125 | **130** | 10,7<br>21 600 | 6,90<br>22 190 | 3,83<br>23 010 | 31 500<br>45 000 | 2 800<br>4 000 | | | |
| | 140 | **135** | 10,4<br>24 860 | 6,69<br>25 560 | 3,72<br>27 940 | 31 500<br>45 000 | 2 800<br>4 000 | | | |
| | 160 | **165** | 8,47<br>25 180 | 5,44<br>26 370 | 3,02<br>28 830 | 31 500<br>45 000 | 2 800<br>4 000 | | | |
| | 180 | **173** | 8,11<br>20 650 | 5,21<br>21 220 | 2,89<br>23 070 | 28 000<br>45 000 | 2 800<br>4 000 | | | |
| | 200 | **203** | 6,91<br>20 860 | 4,44<br>21 620 | 2,47<br>23 630 | 28 000<br>45 000 | 2 800<br>4 000 | | | |
| | 224 | **212** | 6,60<br>20 920 | 4,24<br>21 770 | 2,36<br>23 800 | 28 000<br>45 000 | 2 800<br>4 000 | | | |
| | 250 | **249** | 5,62<br>21 120 | 3,61<br>22 310 | 2,01<br>24 380 | 28 000<br>45 000 | 2 800<br>4 000 | | | |

| | $i_N$ | $i_{eff}$ | $L_h$ = 10 000 h<br>$n_1$ min$^{-1}$<br>$n_2$ min$^{-1}$<br>$M_{N2}$ N m<br>1 400 | 900 | 500 | $M_{N2max}$<br>$M_{2max}$<br>N m | $n_{1max}$<br>$n_{1peak}$<br>min$^{-1}$ | $n_1$ = 1 400 min$^{-1}$<br>Pt [kW] at 20°C 40°C<br>– | | |
|---|---|---|---|---|---|---|---|---|---|---|
| 4EL | 180 | **178** | 7,87<br>25 290 | 5,06<br>26 670 | 2,81<br>29 150 | 31 500<br>45 000 | 2 800<br>3 150 | 17<br>12,5 | 25<br>19 | 33,5<br>25 |
| | 200 | **211** | 6,63<br>25 600 | 4,26<br>27 370 | 2,37<br>29 910 | 31 500<br>45 000 | 2 800<br>3 150 | | | |
| | 250 | **251** | 5,58<br>26 270 | 3,59<br>28 090 | 1,99<br>30 700 | 31 500<br>45 000 | 3 150<br>4 000 | | | |
| | 280 | **297** | 4,71<br>26 960 | 3,03<br>28 820 | 1,68<br>31 500 | 31 500<br>45 000 | 3 150<br>4 000 | | | |
| | 315 | **318** | 4,40<br>27 230 | 2,83<br>29 110 | 1,57<br>31 500 | 31 500<br>45 000 | 3 150<br>4 000 | | | |
| | 355 | **344** | 4,07<br>21 910 | 2,62<br>23 420 | 1,45<br>25 600 | 28 000<br>45 000 | 3 150<br>4 000 | | | |
| | 400 | **377** | 3,71<br>27 950 | 2,39<br>29 880 | 1,33<br>31 500 | 31 500<br>45 000 | 3 150<br>4 000 | | | |
| | 450 | **443** | 3,16<br>28 630 | 2,03<br>30 610 | 1,13<br>31 500 | 31 500<br>45 000 | 3 150<br>4 000 | | | |
| | 500 | **479** | 2,93<br>28 970 | 1,88<br>30 970 | 1,04<br>31 500 | 31 500<br>45 000 | 3 150<br>4 000 | | | |
| | 560 | **562** | 2,49<br>29 680 | 1,60<br>31 500 | 0,890<br>31 500 | 31 500<br>45 000 | 3 150<br>4 000 | | | |
| | 630 | **659** | 2,12<br>30 410 | 1,36<br>31 500 | 0,758<br>31 500 | 31 500<br>45 000 | 3 150<br>4 000 | | | |
| | 710 | **713** | 1,96<br>30 040 | 1,26<br>31 500 | 0,702<br>31 500 | 31 500<br>45 000 | 3 150<br>4 000 | | | |
| | 800 | **836** | 1,67<br>30 340 | 1,08<br>31 500 | 0,598<br>31 500 | 31 500<br>45 000 | 3 150<br>4 000 | | | |
| | 900 | **876** | 1,60<br>30 420 | 1,03<br>31 500 | 0,571<br>31 500 | 31 500<br>45 000 | 3 150<br>4 000 | | | |
| | 1000 | **1028** | 1,36<br>31 140 | 0,876<br>31 500 | 0,486<br>31 500 | 31 500<br>45 000 | 3 150<br>4 000 | | | |
| | 1120 | **1206** | 1,16<br>26 200 | 0,746<br>28 020 | 0,414<br>30 620 | 31 500<br>42 500 | 3 150<br>4 000 | | | |
| | 1250 | **1263** | 1,11<br>31 030 | 0,713<br>31 500 | 0,396<br>31 500 | 31 500<br>45 000 | 3 150<br>4 000 | | | |
| | 1400 | **1482** | 0,944<br>27 030 | 0,607<br>28 900 | 0,337<br>31 500 | 31 500<br>42 500 | 3 150<br>4 000 | | | |
| | 1600 | **1621** | 0,864<br>27 700 | 0,555<br>28 000 | 0,308<br>28 000 | 28 000<br>45 000 | 3 150<br>4 000 | | | |
| | 2000 | **1902** | 0,736<br>28 000 | 0,473<br>28 000 | 0,263<br>28 000 | 28 000<br>45 000 | 3 150<br>4 000 | | | |
| | 2240 | **2338** | 0,599<br>25 270 | 0,385<br>27 020 | 0,214<br>28 000 | 28 000<br>45 000 | 3 150<br>4 000 | | | |

# 030A - Data and performance summary

| | $i_N$ | $i_{eff}$ | $L_h$ = 10 000 h<br>$n_1$ min$^{-1}$<br>$n_2$ min$^{-1}$<br>$M_{N2}$ N m<br>1 400 | 900 | 500 | $M_{N2max}$<br>$M_{2max}$<br>N m | $n_{1max}$<br>$n_{1peak}$<br>min$^{-1}$ | $n_1$ = 1 400 min$^{-1}$<br>Pt [kW] at 20°C 40°C<br>– | | |
|---|---|---|---|---|---|---|---|---|---|---|
| 2EB | 10 | **10,2** | 137<br>8 920 | 88,0<br>10 190 | 48,9<br>12 150 | 14 880<br>18 000 | 1 800<br>3 550 | 28<br>21,2 | 42,5<br>31,5 | 56<br>42,5 |
| | 12,5 | **13,1** | 107<br>11 450 | 68,6<br>13 070 | 38,1<br>15 590 | 19 100<br>23 000 | 1 800<br>3 550 | | | |
| | 16 | **16,6** | 84,6<br>11 540 | 54,4<br>13 180 | 30,2<br>15 720 | 18 080<br>21 800 | 2 240<br>3 550 | | | |
| | 20 | **21** | 66,7<br>11 870 | 42,9<br>12 600 | 23,8<br>13 450 | 15 630<br>19 000 | 2 500<br>3 550 | | | |
| | 25 | **26,2** | 53,3<br>9 350 | 34,3<br>10 370 | 19,0<br>11 080 | 12 370<br>15 500 | 2 500<br>3 550 | | | |
| 3EB | 35,5 | **36** | 38,9<br>14 770 | 25,0<br>16 860 | 13,9<br>20 110 | 24 370<br>30 000 | 2 240<br>4 000 | 20<br>15 | 30<br>22,4 | 40<br>30 |
| | 40 | **42,7** | 32,8<br>17 520 | 21,1<br>20 010 | 11,7<br>23 870 | 28 920<br>35 500 | 2 240<br>4 000 | | | |
| | 45 | **46,2** | 30,3<br>18 950 | 19,5<br>19 570 | 10,8<br>20 290 | 28 000<br>38 700 | 2 240<br>4 000 | | | |
| | 50 | **54,1** | 25,9<br>22 230 | 16,6<br>24 160 | 9,23<br>25 040 | 31 500<br>45 000 | 2 240<br>4 000 | | | |
| | 56 | **58,2** | 24,0<br>19 160 | 15,5<br>19 850 | 8,59<br>20 580 | 28 000<br>38 700 | 2 800<br>4 000 | | | |
| | 63 | **63,6** | 22,0<br>21 650 | 14,2<br>22 240 | 7,87<br>23 060 | 31 500<br>42 500 | 2 240<br>4 000 | | | |
| | 71 | **68,3** | 20,5<br>22 480 | 13,2<br>24 500 | 7,32<br>25 400 | 31 500<br>45 000 | 2 800<br>4 000 | | | |
| | 80 | **80,2** | 17,5<br>21 960 | 11,2<br>22 560 | 6,24<br>23 390 | 31 500<br>42 500 | 2 800<br>4 000 | | | |
| | 90 | **86,6** | 16,2<br>23 540 | 10,4<br>24 860 | 5,77<br>26 140 | 31 500<br>38 700 | 2 800<br>4 000 | | | |
| | 100 | **102** | 13,8<br>22 280 | 8,85<br>22 890 | 4,92<br>23 740 | 31 500<br>42 500 | 2 800<br>4 000 | | | |
| | 112 | **111** | 12,6<br>20 100 | 8,10<br>20 660 | 4,50<br>21 580 | 28 000<br>45 000 | 2 800<br>4 000 | | | |
| | 125 | **127** | 11,0<br>19 860 | 7,08<br>22 680 | 3,93<br>24 060 | 29 180<br>35 500 | 2 800<br>4 000 | | | |
| | 140 | **139** | 10,1<br>20 380 | 6,48<br>20 940 | 3,60<br>22 320 | 28 000<br>38 700 | 2 800<br>4 000 | | | |
| | 160 | **163** | 8,58<br>20 580 | 5,52<br>21 150 | 3,07<br>22 870 | 28 000<br>45 000 | 2 800<br>4 000 | | | |
| | 200 | **200** | 6,98<br>20 840 | 4,49<br>21 590 | 2,49<br>22 560 | 28 000<br>45 000 | 2 800<br>4 000 | | | |

| | $i_N$ | $i_{eff}$ | $L_h$ = 10 000 h<br>$n_1$ min$^{-1}$<br>$n_2$ min$^{-1}$<br>$M_{N2}$ N m<br>1 400 | 900 | 500 | $M_{N2max}$<br>$M_{2max}$<br>N m | $n_{1max}$<br>$n_{1peak}$<br>min$^{-1}$ | $n_1$ = 1 400 min$^{-1}$<br>Pt [kW] at 20°C 40°C<br>– | | |
|---|---|---|---|---|---|---|---|---|---|---|
| 4EB | 160 | **150** | 9,32<br>25 030 | 5,99<br>25 990 | 3,33<br>28 410 | 31 500<br>45 000 | 2 800<br>4 000 | 16<br>11,8 | 23,6<br>17,5 | 31,5<br>23,6 |
| | 180 | **178** | 7,86<br>25 290 | 5,05<br>26 670 | 2,81<br>29 150 | 31 500<br>45 000 | 2 800<br>4 000 | | | |
| | 200 | **190** | 7,35<br>25 400 | 4,73<br>26 940 | 2,63<br>29 450 | 31 500<br>45 000 | 2 800<br>4 000 | | | |
| | 224 | **226** | 6,19<br>25 860 | 3,98<br>27 650 | 2,21<br>30 220 | 31 500<br>45 000 | 2 800<br>4 000 | | | |
| | 250 | **240** | 5,83<br>26 100 | 3,75<br>27 910 | 2,08<br>30 500 | 31 500<br>45 000 | 3 150<br>4 000 | | | |
| | 280 | **285** | 4,91<br>26 790 | 3,16<br>28 640 | 1,75<br>31 300 | 31 500<br>45 000 | 3 150<br>4 000 | | | |
| | 315 | **305** | 4,59<br>27 060 | 2,95<br>28 930 | 1,64<br>31 500 | 31 500<br>45 000 | 3 150<br>4 000 | | | |
| | 355 | **362** | 3,87<br>27 770 | 2,49<br>29 690 | 1,38<br>31 500 | 31 500<br>45 000 | 3 150<br>4 000 | | | |
| | 400 | **424** | 3,30<br>28 450 | 2,12<br>30 410 | 1,18<br>31 500 | 31 500<br>45 000 | 3 150<br>4 000 | | | |
| | 450 | **459** | 3,05<br>28 780 | 1,96<br>30 040 | 1,09<br>31 500 | 31 500<br>45 000 | 3 150<br>4 000 | | | |
| | 500 | **531** | 2,64<br>29 420 | 1,70<br>31 460 | 0,942<br>31 500 | 31 500<br>45 000 | 3 150<br>4 000 | | | |
| | 560 | **573** | 2,44<br>29 640 | 1,57<br>30 480 | 0,872<br>31 500 | 31 500<br>45 000 | 3 150<br>4 000 | | | |
| | 630 | **632** | 2,22<br>24 920 | 1,42<br>25 610 | 0,791<br>27 770 | 31 500<br>42 500 | 3 150<br>4 000 | | | |
| | 710 | **673** | 2,08<br>29 940 | 1,34<br>31 230 | 0,743<br>31 500 | 31 500<br>45 000 | 3 150<br>4 000 | | | |
| | 800 | **827** | 1,69<br>30 240 | 1,09<br>31 070 | 0,605<br>31 500 | 31 500<br>45 000 | 3 150<br>4 000 | | | |
| | 900 | **864** | 1,62<br>25 180 | 1,04<br>26 920 | 0,579<br>28 000 | 28 000<br>45 000 | 3 150<br>4 000 | | | |
| | 1000 | **971** | 1,44<br>25 590 | 0,927<br>27 110 | 0,515<br>29 630 | 31 500<br>42 500 | 3 150<br>4 000 | | | |
| | 1120 | **1061** | 1,32<br>25 980 | 0,848<br>27 780 | 0,471<br>28 000 | 28 000<br>45 000 | 3 150<br>4 000 | | | |
| | 1250 | **1246** | 1,12<br>26 620 | 0,722<br>28 000 | 0,401<br>28 000 | 28 000<br>45 000 | 3 150<br>4 000 | | | |
| | 1600 | **1531** | 0,915<br>24 000 | 0,588<br>25 340 | 0,327<br>27 700 | 28 000<br>45 000 | 3 150<br>4 000 | | | |

# 030A - Main Dimensions

4.170

## C110M1 F10e

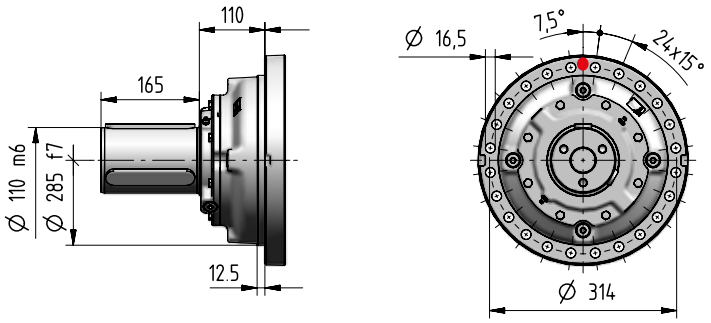


4.170

## S100M1 F10e

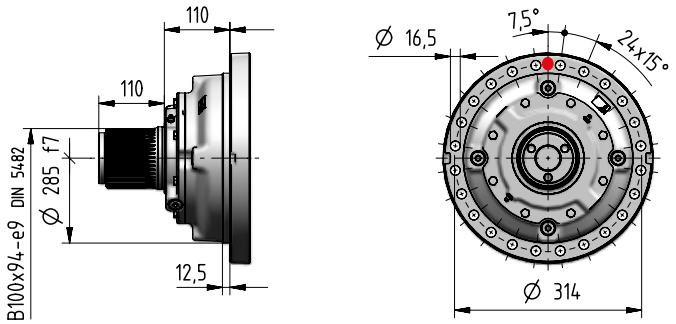


4.170

## H120M1 A10e

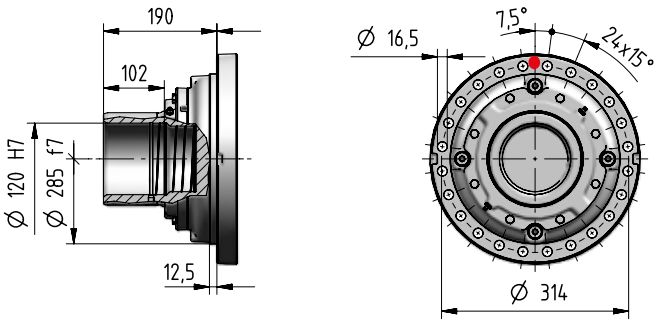


4.171

## T100M1 A05e

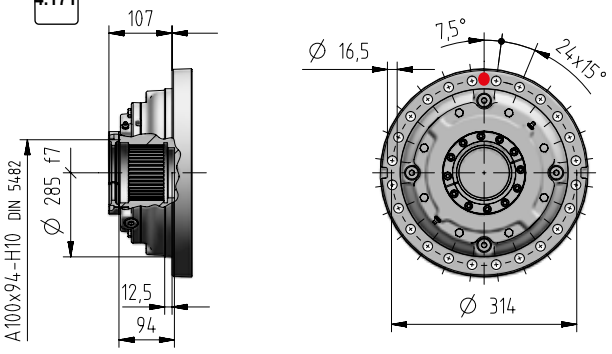


4.171

## Z100M1 F05e

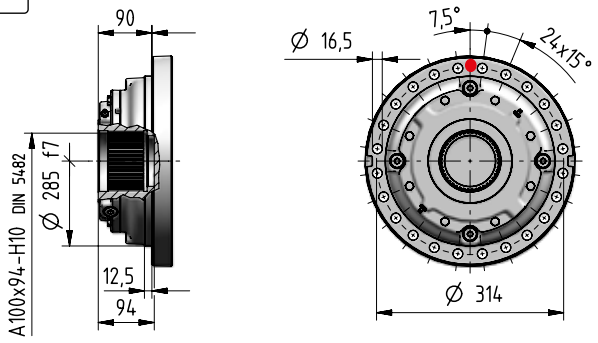


| kg | Input options Code | | | | | | | | | | | | | Output options (Δ) Code | | | | |
|---|---|---|---|---|---|---|---|---|---|---|---|---|---|---|---|---|---|---|
| | I14×160 | I19×200 | I24×200 | I28×250 | I38×300 | I42×350 | I48×350 | I55×400 | I60×450 | I65×550 | I75×550 | C… | U… | J… | C… | S… | H… | Z… | T… |
| 1EL | - | - | - | - | - | 139 | 139 | 140 | 151 | 158 | 158 | 156 | - | | | | | | |
| 2EL | - | - | - | 165 | 166 | 172 | 172 | 174 | 183 | 191 | 191 | 176 | - | | | | | | |
| 3EL | - | - | 172 | 176 | 176 | 182 | 182 | 185 | 194 | - | - | 177 | 169 | | | | | | |
| 4EL | 173 | 175 | 177 | 180 | 180 | 185 | 185 | - | - | - | - | 178 | 174 | | +0 | -5 | -7 | -4,5 | -3,5 |
| 2EB | - | - | - | 210 | 214 | 220 | 220 | 220 | 230 | 240 | 240 | 224 | - | 198 | | | | | |
| 3EB | - | - | 210 | 210 | 214 | 220 | 220 | 220 | 229 | - | - | 213 | 207 | 199 | | | | | |
| 4EB | 192 | 194 | 196 | 199 | 195 | 200 | 200 | - | - | - | - | 197 | 189 | 189 | | | | | |

# 030A - Main Dimensions

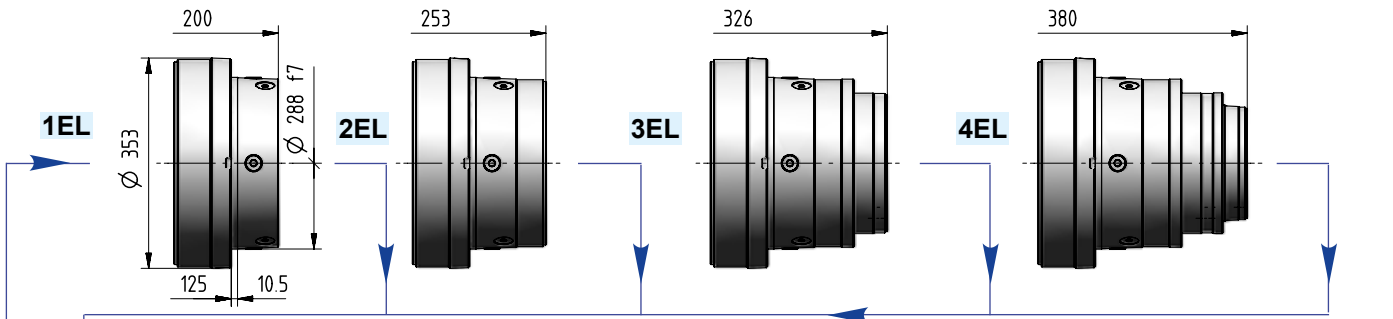


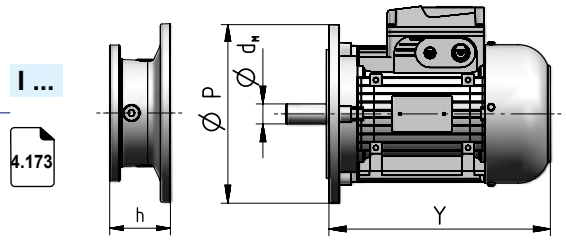


| Motor size IEC | $d_M$×P | Y | Y 1) | Train of gears 1EL | 2EL | 3EL | 4EL | 2EB | 3EB | 4EB | Code |
|---|---|---|---|---|---|---|---|---|---|---|---|
| | | | | Dimension h | | | | | | | |
| 71 | 14×160 | 216 | 278 | – | – | – | 52 | – | – | 52 | I14×160 |
| 80 | 19×200 | 233 | 302 | – | – | – | 72 | – | – | 72 | I19×200 |
| 90 | 24×200 | 287 | 366 | – | – | – | 72 | – | – | 72 | I24×200 |
| 100 | 28×250 | 310 | 405 | – | – | 103 | 82 | – | 103 | 82 | I28×250 |
| 112 | 28×250 | 336 | 435 | – | – | 103 | 82 | – | 103 | 82 | I28×250 |
| 132 | 38×300 | 445 | 553 | – | 133,5 | 120 | 102 | 133,5 | 120 | 102 | I38×300 |
| 160 | 42×350 | 573 | 640 | 111 | 159 | 153 | 135 | 159 | 153 | 135 | I42×350 |
| 180 | 48×350 | 613 | 734 | 111 | 159 | 153 | 135 | 159 | 153 | 135 | I48×350 |
| 200 | 55×400 | 654 | 734 | 111 | 159 | 153 | – | 159 | 153 | – | I55×400 |
| 225 | 60×450 | 710 | – | 141 | 189 | 183 | – | 189 | 183 | – | I60×450 |
| 250 | 65×550 | 735 | – | 141 | 189 | – | – | 189 | – | – | I65×550 |
| 280 | 75×550 | 819 | – | 141 | 189 | – | – | 189 | – | – | I75×550 |

1) Values valid for brake motor; for other dimensions see TX catalog.

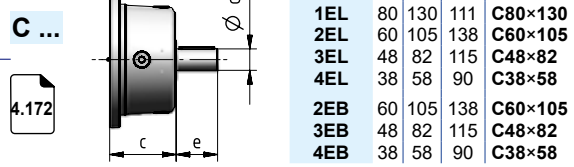


| Train of gears | d | e | c | Code |
|---|---|---|---|---|
| 1EL | 80 | 130 | 111 | C80×130 |
| 2EL | 60 | 105 | 138 | C60×105 |
| 3EL | 48 | 82 | 115 | C48×82 |
| 4EL | 38 | 58 | 90 | C38×58 |
| 2EB | 60 | 105 | 138 | C60×105 |
| 3EB | 48 | 82 | 115 | C48×82 |
| 4EB | 38 | 58 | 90 | C38×58 |

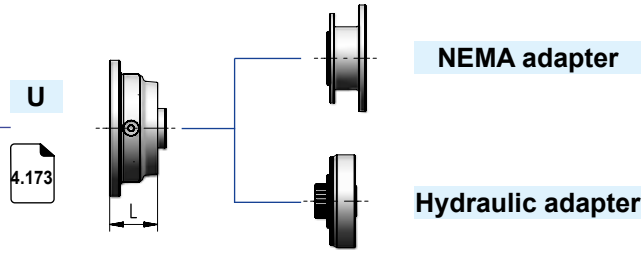


| Train of gears | L | Code |
|---|---|---|
| 3EL | 62 | ch. 7 |
| 4EL | 64 | |
| 2EB | – | |
| 3EB | 62 | |
| 4EB | 64 | |

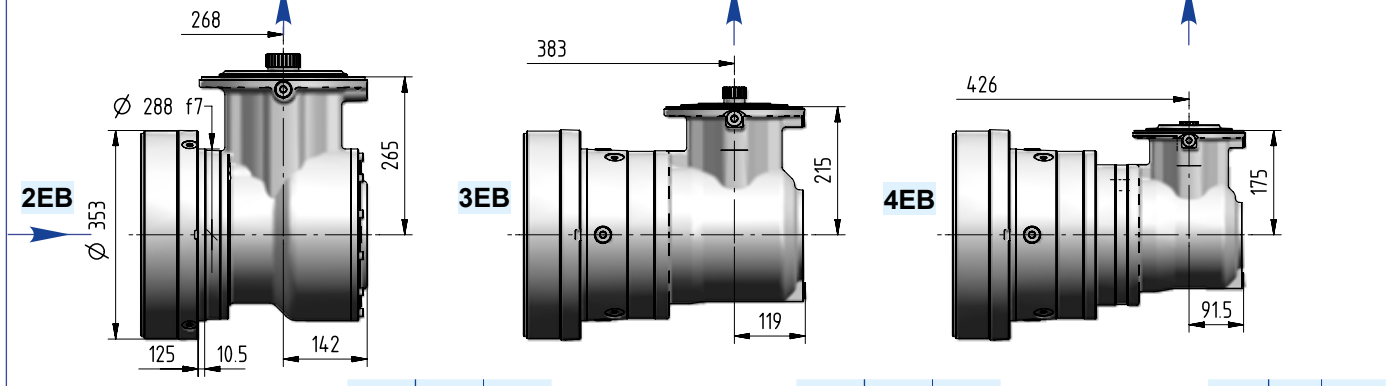


| Ødxe | $i_N$ | Code |
|---|---|---|
| 48×82 | ≤ 20 | J48×82 |
| 38×58 | ≥ 25 | J38×58 |

| Ødxe | $i_N$ | Code |
|---|---|---|
| 38×58 | ≤ 112 | J38×58 |
| 30×58 | ≥ 125 | J30×58 |

| Ødxe | $i_N$ | Code |
|---|---|---|
| 30×58 | ≤ 280 | J30×58 |
| 24×50 | ≥ 315 | J24×50 |

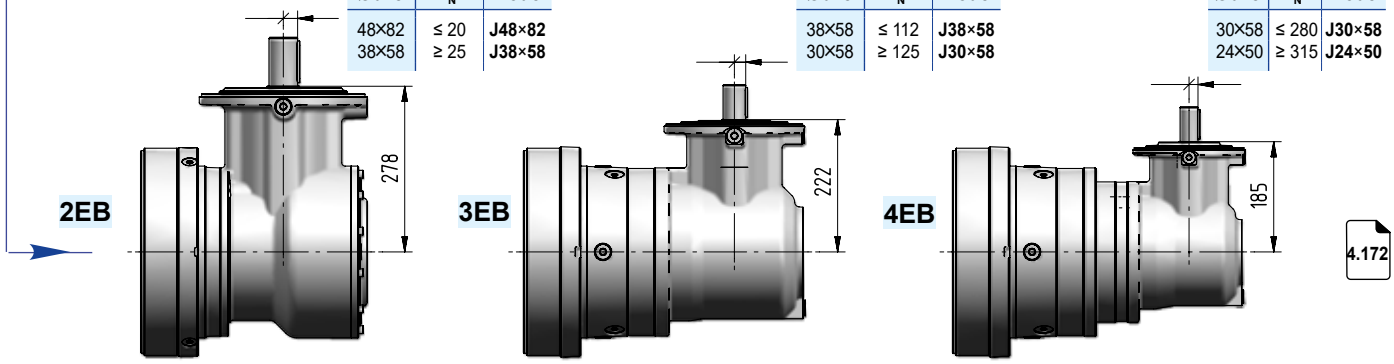


4.172

# 030A - Output side details

**Suggested mating dimensions**

Output

| Gear reducer cylindrical shaft end | | | | Mounting | | |
|---|---|---|---|---|---|---|
| C | 110 | M | 1 | F | 10 | e |

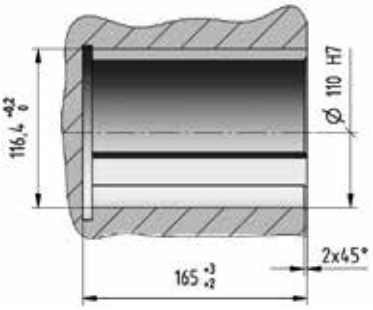


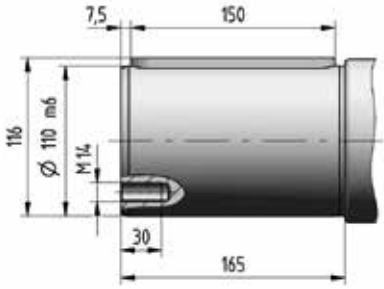


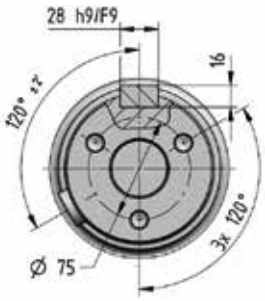


**Suggested mating dimensions**

Output

| Gear reducer splined shaft end | | | | Mounting | | |
|---|---|---|---|---|---|---|
| S | 100 | M | 1 | F | 10 | e |

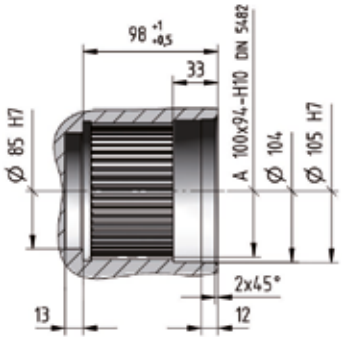


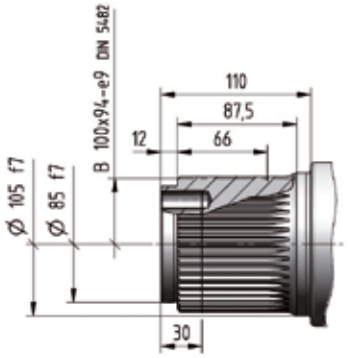


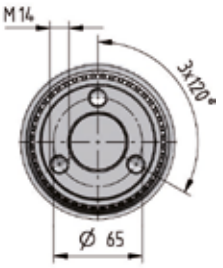


**Suggested mating dimensions**

Output

| Gear reducer hollow shaft for shaft mounting | | | | Mounting | | |
|---|---|---|---|---|---|---|
| H | 120 | M | 1 | A | 10 | e |

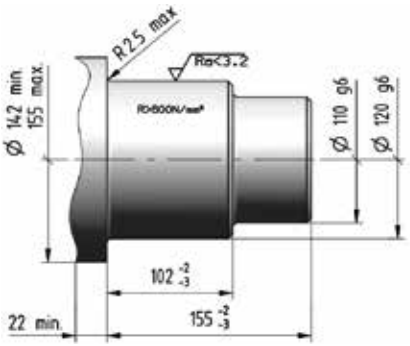


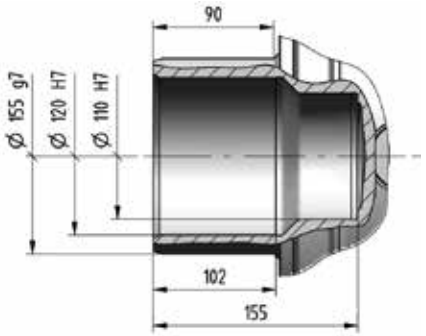


4

030A

# 030A - Output side details

**Suggested mating dimensions**

Output

| Gear reducer splined hollow shaft | | | | Mounting | | |
|---|---|---|---|---|---|---|
| Z | 100 | M | 1 | F | 05 | e |

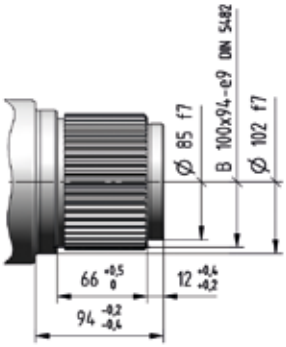


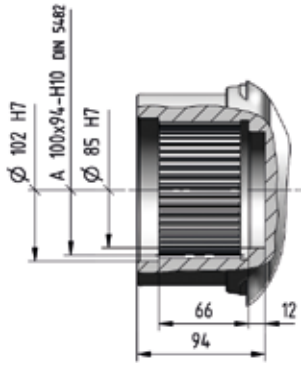


**Suggested mating dimensions**

Output

| Gear reducer splined hollow shaft with axial locking | | | | Mounting | | |
|---|---|---|---|---|---|---|
| T | 100 | M | 1 | A | 05 | e |

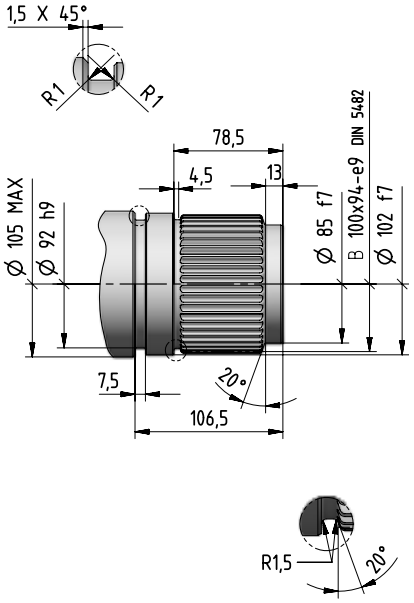


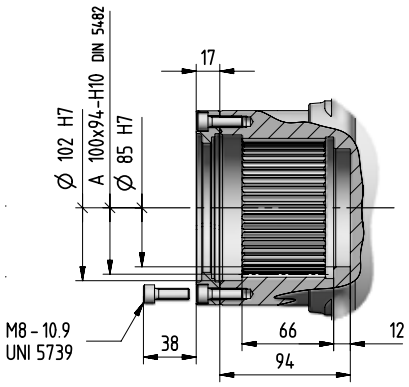


4

030A

# 030A - Input side details

**Input**

| Gear reducer cylindrical shaft end | | Shaft length |
|---|---|---|
| C... | x | ... |

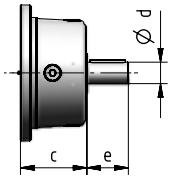


**Input**

| Bevel helical input flange | | Shaft length |
|---|---|---|
| J... | x | ... |

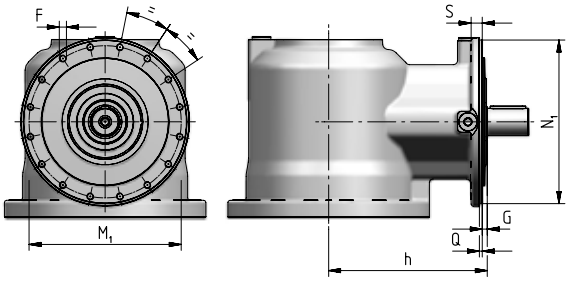


| Train of gears | $N_1$ Ø h6 | Q | G | h | S | $M_1$ Ø | F Ø |
|---|---|---|---|---|---|---|---|
| **2EB** | 274 | 4,5 | 13 | 278 | 18 | 255 | M12 (n. 16) |
| **3EB** | 229 | 4 | 7 | 222 | 15 | 213 | M10 (n. 16) |
| **4EB** | 184 | 3,5 | 10 | 185 | 12 | 171 | M8 (n. 12) |

4

030A

| Cylindrical Shaft End Type - CODE | | | | Suggested mating dimensions |
|---|---|---|---|---|
| **J24 x 50** | | 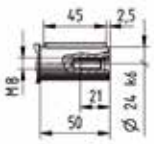 | | 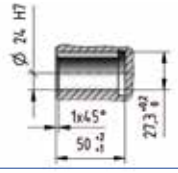 |
| **J30 x 58** | 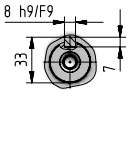 | 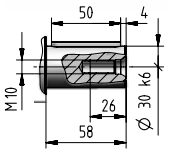 | | 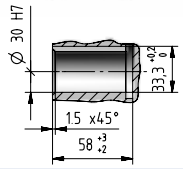 |
| **C38 x 58** | 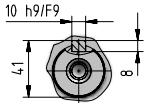 | 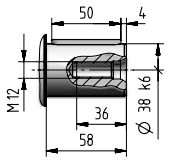 | | 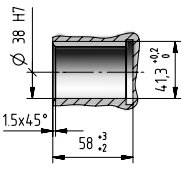 |
| **J38 x 58** | | | | |
| **C48 x 82** | 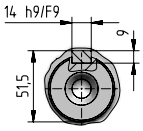 | 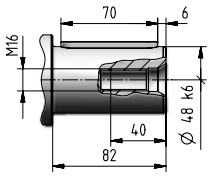 | | 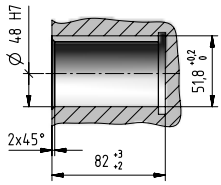 |
| **J48 x 82** | | | | |
| **C60 x 105** | 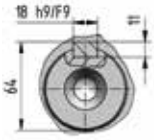 | 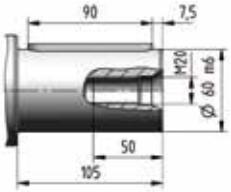 | | 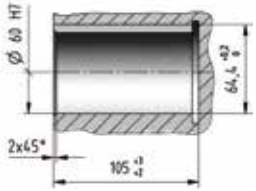 |
| **C80 x 130** | 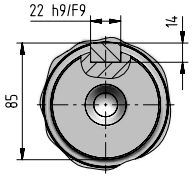 | 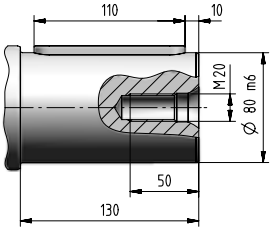 | | 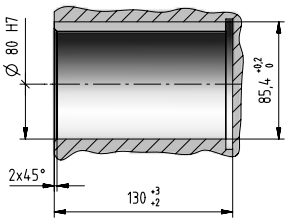 |

# 030A - Input side details

**Input**

**IEC electric motor adapter**

**I... x ...**

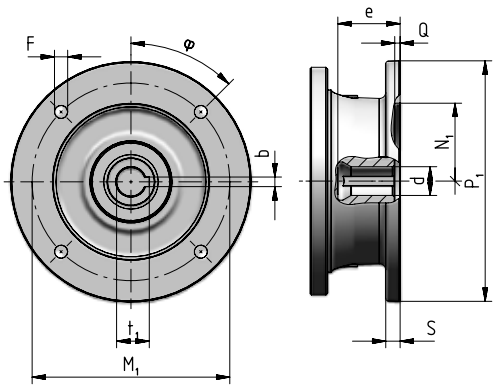


| Motor size IEC | Code | $P_1$ ∅ | S | d ∅ | e max | b F9 | $t_1$ | $M_1$ | F ∅ | | φ | $N_1$ ∅ G7 | Q |
|---|---|---|---|---|---|---|---|---|---|---|---|---|---|
| 71 | **I14×160** | 160 | – | 14 F6 | 32 | 5 | 16,3 | 130 | M8 × 16 | (n.4) | 45° | 110 | 4,5 |
| 80 | **I19×200** | 200 | 12 | 19 F6 | 41,5 | 6 | 21,8 | 165 | 11 | (n.4) | 45° | 130 | 4,5 |
| 90 | **I24×200** | 200 | 12 | 24 F6 | 52 | 8 | 27,3 | 165 | 11 | (n.4) | 45° | 130 | 4,5 |
| 100 | **I28×250** | 250 | 14 | 28 F6 | 62 | 8 | 31,3 | 215 | 14 | (n.4) | 45° | 180 | 5 |
| 112 | **I28×250** | 250 | 14 | 28 F6 | 62 | 8 | 31,3 | 215 | 14 | (n.4) | 45° | 180 | 5 |
| 132 | **I38×300** | 300 | 14 | 38 F6 | 82 | 10 | 41,3 | 265 | 14 | (n.4) | 45° | 230 | 5 |
| 160 | **I42×350** | 350 | 15 | 42 F6 | 113 | 12 | 45,3 | 300 | 18 | (n.4) | 45° | 250 | 6 |
| 180 | **I48×350** | 350 | 15 | 48 F6 | 113 | 14 | 51,8 | 300 | 18 | (n.4) | 45° | 250 | 6 |
| 200 | **I55×200** | 400 | 15 | 55 E6 | 113 | 16 | 59,3 | 350 | 18 | (n.4) | 45° | 300 | 6 |
| 225 | **I60×450** | 450 | 18 | 60 E6 | 143 | 18 | 64,4 | 400 | 18 | (n.8) | 22,5° | 350 | 6 |
| 250 | **I65×550** | 550 | 18 | 65 E6 | 142 | 18 | 69,4 | 500 | 18 | (n.8) | 22,5° | 450 | 6 |
| 280 | **I75×550** | 550 | 18 | 75 E6 | 142 | 20 | 79,9 | 500 | 18 | (n.8) | 22,5° | 450 | 6 |

**Input**

**Universal flange adapter**

**U**

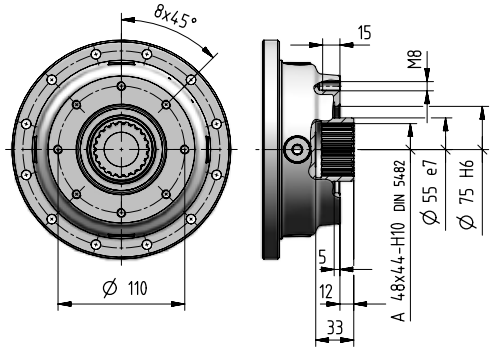


For more information see ch. 8.7

# 030A - Accessories

## Stop washer | Code: ‚SW100

[ included ]

1,2

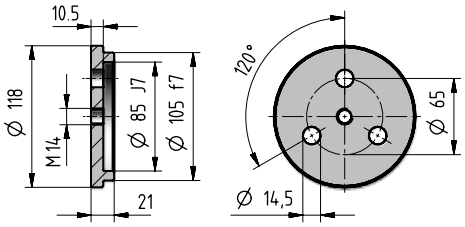


## Splined bush | Code: ‚SB100

[ included ]

7

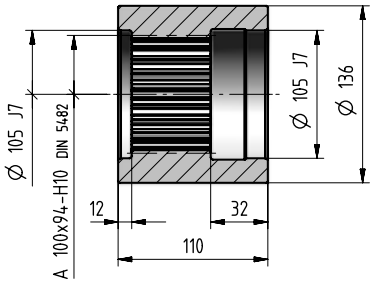


E355 EN10297-1

## Wheel flange | Code: ‚WF100

[ included ]

18,4

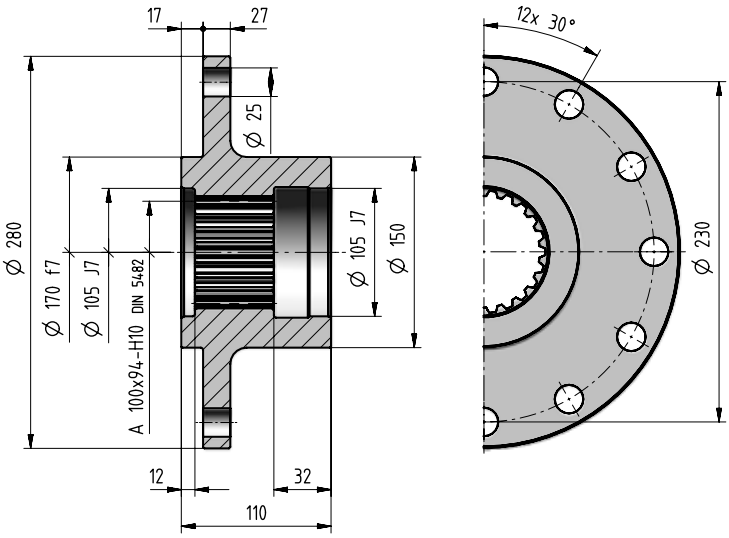


## Splined bar | Code: ‚SC100

14,2

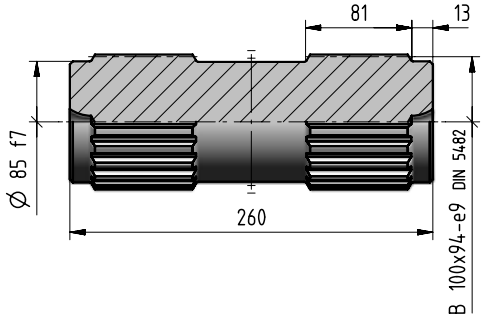


## Wheel flange | Code: ‚WT100

21

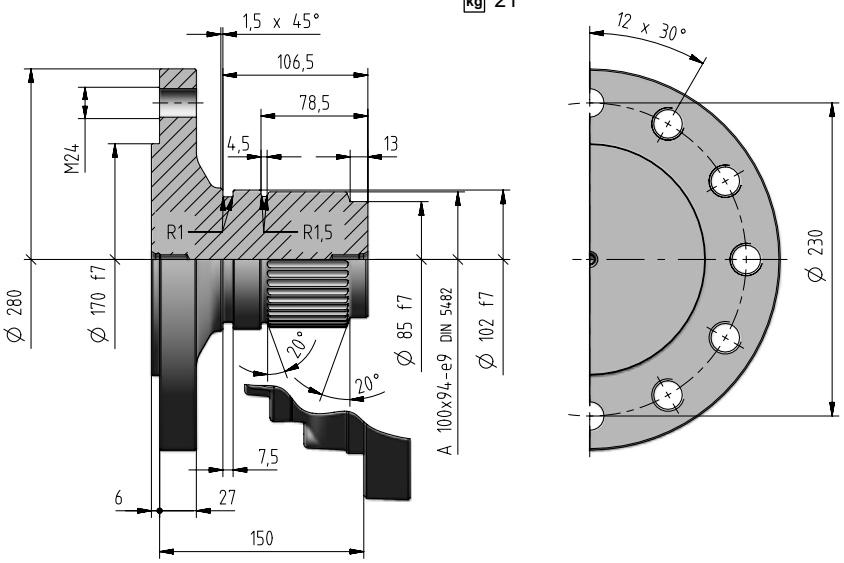

# 030A - Accessories

## Torque arm | Code: ,TA10e

[ included ]

14,5 kg

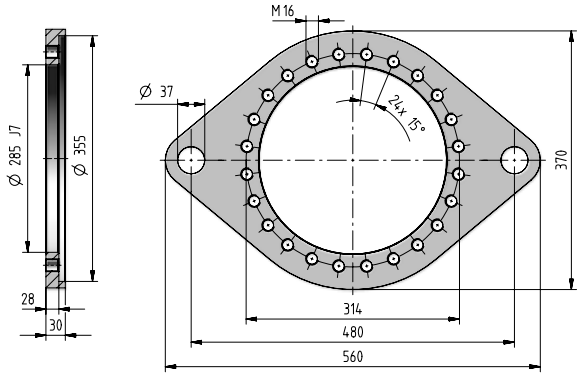

- Reference hole for the identification of the mounting position

## Shrink disc | Code: ,SD155

20 kg

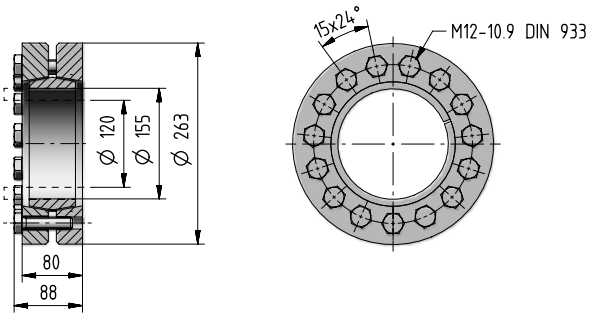


If an already mounted accessory is required, state the relevant position between accessory and gear reducer. This position is given by the flange upper reference hole (stated in red in the figure).

## Foot bracket | Code: ,FB10e

[ included ]

33 kg

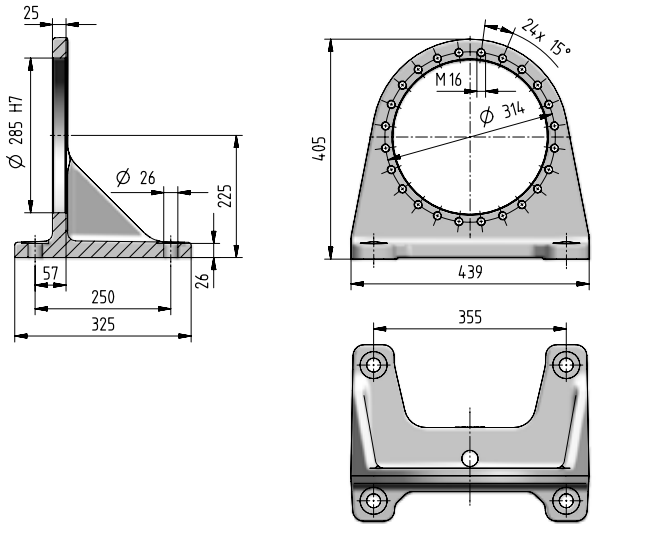


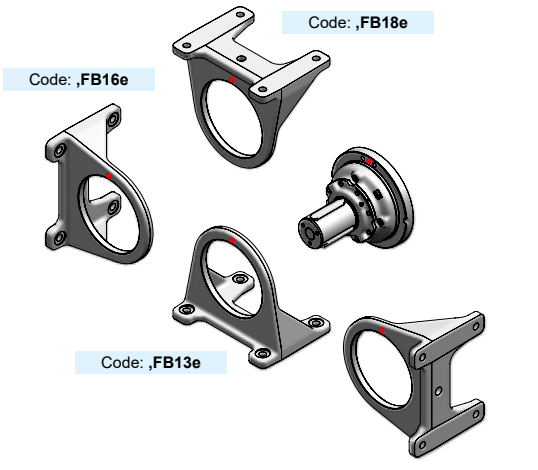


In presence of a radial load $F_{r2}$ ≥ 70% of max value of $F_{r2adm}$, please foresee an additional foot. When having an axial load $F_{a2}$ beside the radial load, this limit is to be reduced to 60%.

- Reference hole for the identification of the mounting position

# 030A - Radial loads $F_{r2}$ [N] and axial loads $F_{a2}$ [N]

Radial loads $F_{r2\ adm}$ and axial loads $F_{a2\ adm}$ admitted on low speed shaft end of gear reducer.
For more information see ch. 2.2.

**Output side:** **C110M1 F10e**
**S100M1 F10e**

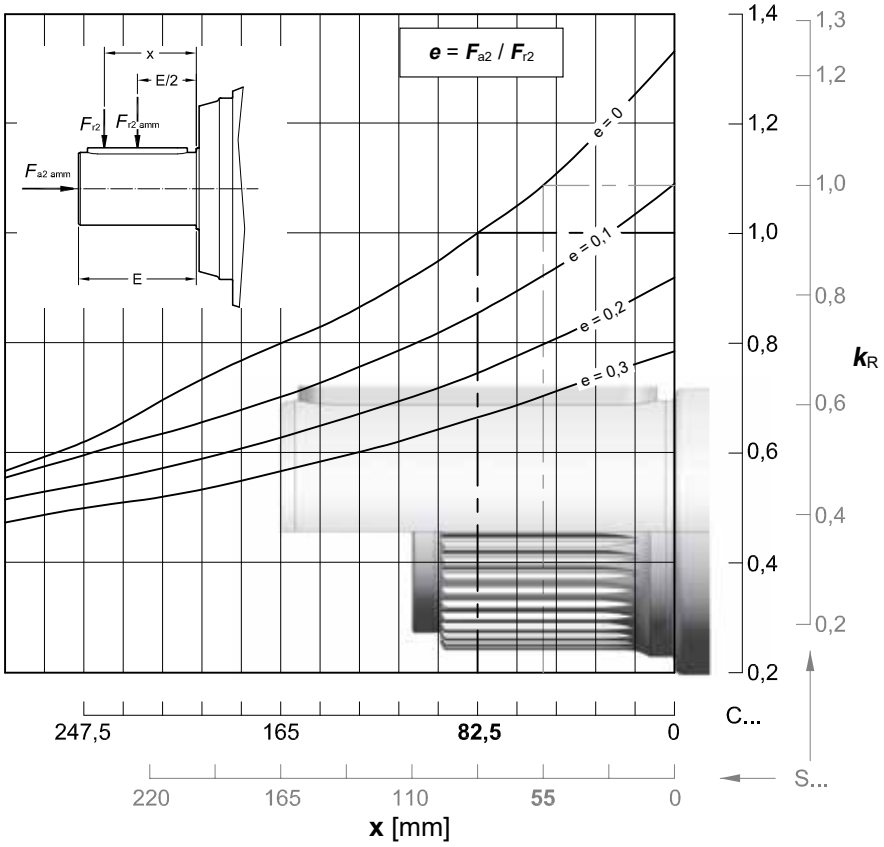


| $n_2 \times L_h$ | $F_{r2\ adm}$ | | $F_{a2\ adm}$ | $F_{a2\ adm}$ |
|---|---|---|---|---|
| $min^{-1} \cdot h$ | C ... | S ... | ← | → |
| < 18 000 | 160 000 | 180 000 | 53 000 | To be evaluated |
| 22 400 | 160 000 | 170 000 | 53 000 | |
| 28 000 | 150 000 | 160 000 | 53 000 | |
| 35 500 | 132 000 | 150 000 | 53 000 | |
| 45 000 | 125 000 | 140 000 | 50 000 | |
| 56 000 | 118 000 | 132 000 | 45 000 | |
| 71 000 | 112 000 | 118 000 | 42 500 | |
| 90 000 | 100 000 | 112 000 | 40 000 | |
| 112 000 | 95 000 | 106 000 | 37 500 | |
| 140 000 | 90 000 | 100 000 | 35 500 | |
| 180 000 | 85 000 | 90 000 | 31 500 | |
| 224 000 | 80 000 | 85 000 | 30 000 | |
| 280 000 | 75 000 | 80 000 | 28 000 | |
| 355 000 | 67 000 | 75 000 | 26 500 | |
| 450 000 | 63 000 | 71 000 | 25 000 | |
| 560 000 | 60 000 | 63 000 | 23 600 | |
| 710 000 | 56 000 | 60 000 | 21 200 | |
| 900 000 | 50 000 | 56 000 | 20 000 | |
| 1 120 000 | 47 500 | 53 000 | 19 000 | |
| 1 400 000 | 45 000 | 50 000 | 18 000 | |
| 1 800 000 | 42 500 | 45 000 | 16 000 | |
| 2 240 000 | 40 000 | 42 500 | 15 000 | |
| 2 800 000 | 37 500 | 40 000 | 14 000 | |
| max | 160 000 | 180 000 | 53 000 | 28 000 |

# 030A - Radial loads $F_{r1}$ [N] on input shaft

Radial loads $F_{r1\ adm}$ admitted on high speed shaft end of **Inline** gear reducers.
For more information see ch. 2.2.

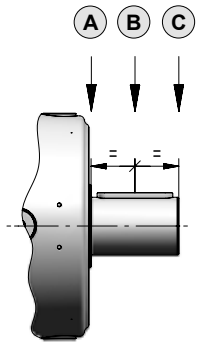


| $n_1 \times L_h$ | Train of gears | | | | | | | | | | | |
|---|---|---|---|---|---|---|---|---|---|---|---|---|
| | 1EL | | | 2EL | | | 3EL | | | 4EL | | |
| | A | B | C | A | B | C | A | B | C | A | B | C |
| **900 000** | 63 000 | 42 500 | 31 500 | 28 000 | 19 000 | 14 000 | 20 000 | 14 000 | 10 600 | 14 000 | 8 500 | 5 300 |
| **1 120 000** | 60 000 | 40 000 | 30 000 | 26 500 | 18 000 | 13 200 | 19 000 | 12 500 | 9 500 | 13 200 | 8 000 | 5 000 |
| **1 400 000** | 56 000 | 37 500 | 26 500 | 25 000 | 16 000 | 12 500 | 17 000 | 11 800 | 9 000 | 11 800 | 7 100 | 4 500 |
| **1 800 000** | 50 000 | 33 500 | 25 000 | 22 400 | 15 000 | 11 200 | 16 000 | 10 600 | 8 000 | 11 200 | 6 700 | 4 250 |
| **2 240 000** | 47 500 | 31 500 | 23 600 | 21 200 | 14 000 | 10 600 | 15 000 | 10 000 | 7 500 | 10 000 | 6 300 | 4 000 |
| **2 800 000** | 45 000 | 30 000 | 21 200 | 20 000 | 13 200 | 9 500 | 14 000 | 9 500 | 7 100 | 9 500 | 5 600 | 3 550 |
| **3 550 000** | 40 000 | 26 500 | 20 000 | 18 000 | 11 800 | 9 000 | 12 500 | 8 500 | 6 700 | 9 000 | 5 300 | 3 350 |
| **4 500 000** | 37 500 | 25 000 | 18 000 | 17 000 | 11 200 | 8 500 | 11 800 | 8 000 | 6 000 | 8 000 | 5 000 | 3 150 |
| **5 600 000** | 35 500 | 23 600 | 17 000 | 16 000 | 10 600 | 7 500 | 11 200 | 7 500 | 5 600 | 7 500 | 4 500 | 2 800 |
| **7 100 000** | 31 500 | 21 200 | 16 000 | 14 000 | 9 500 | 7 100 | 10 000 | 6 700 | 5 300 | 7 100 | 4 250 | 2 650 |
| **9 000 000** | 30 000 | 20 000 | 15 000 | 13 200 | 9 000 | 6 700 | 9 500 | 6 300 | 4 750 | 6 300 | 4 000 | 2 500 |
| **11 200 000** | 28 000 | 18 000 | 13 200 | 12 500 | 8 000 | 6 000 | 8 500 | 6 000 | 4 500 | 6 000 | 3 550 | 2 240 |
| **14 000 000** | 26 500 | 17 000 | 12 500 | 11 200 | 7 500 | 5 600 | 8 000 | 5 600 | 4 250 | 5 600 | 3 350 | 2 120 |
| **18 000 000** | 23 600 | 16 000 | 11 800 | 10 600 | 7 100 | 5 300 | 7 500 | 5 000 | 3 750 | 5 000 | 3 150 | 1 900 |
| **22 400 000** | 22 400 | 15 000 | 10 600 | 10 000 | 6 700 | 4 750 | 6 700 | 4 750 | 3 550 | 4 750 | 2 800 | 1 800 |
| **28 000 000** | 20 000 | 13 200 | 10 000 | 9 000 | 6 000 | 4 500 | 6 300 | 4 250 | 3 350 | 4 500 | 2 650 | 1 700 |
| **35 500 000** | 19 000 | 12 500 | 9 500 | 8 500 | 5 600 | 4 250 | 6 000 | 4 000 | 3 000 | 4 000 | 2 500 | 1 600 |
| **45 000 000** | 18 000 | 11 800 | 8 500 | 8 000 | 5 300 | 3 750 | 5 300 | 3 750 | 2 800 | 3 750 | 2 240 | 1 400 |

**Note:** In the case of the input with a fan, using the Fan Cooling accessory on page 7.10 multiply the values in the table by 0.63.

Radial loads $F_{r1adm}$ admitted on high speed shaft end of **Bevel helical** gear reducers.
For more information see ch. 2.2.

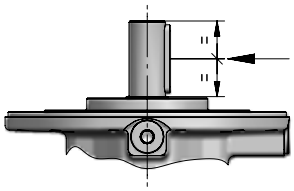

| $n_1 \times L_h$ | Train of gears | | | | | |
|---|---|---|---|---|---|---|
| | 2EB | | 3EB | | 4EB | |
| | $i_N \leq 22,4$ | $i_N \geq 25$ | $i_N \leq 112$ | $i_N \geq 125$ | $i_N \leq 450$ | $i_N \geq 500$ |
| **900 000** | 8 000 | 6 700 | 5 600 | 4 750 | 4 000 | 3 350 |
| **1 120 000** | 7 500 | 6 300 | 5 300 | 4 500 | 3 750 | 3 150 |
| **1 400 000** | 6 700 | 5 600 | 4 750 | 4 000 | 3 550 | 2 800 |
| **1 800 000** | 6 300 | 5 300 | 4 500 | 3 750 | 3 150 | 2 650 |
| **2 240 000** | 6 000 | 5 000 | 4 000 | 3 550 | 3 000 | 2 500 |
| **2 800 000** | 5 300 | 4 500 | 3 750 | 3 150 | 2 800 | 2 240 |
| **3 550 000** | 5 000 | 4 250 | 3 550 | 3 000 | 2 500 | 2 120 |
| **4 500 000** | 4 750 | 4 000 | 3 350 | 2 800 | 2 360 | 2 000 |
| **5 600 000** | 4 250 | 3 550 | 3 000 | 2 650 | 2 240 | 1 800 |
| **7 100 000** | 4 000 | 3 350 | 2 800 | 2 360 | 2 000 | 1 700 |
| **9 000 000** | 3 750 | 3 150 | 2 650 | 2 240 | 1 900 | 1 600 |
| **11 200 000** | 3 350 | 2 800 | 2 360 | 2 000 | 1 700 | 1 400 |
| **14 000 000** | 3 150 | 2 650 | 2 240 | 1 900 | 1 600 | 1 320 |
| **18 000 000** | 3 000 | 2 500 | 2 000 | 1 700 | 1 500 | 1 250 |
| **22 400 000** | 2 650 | 2 240 | 1 900 | 1 600 | 1 400 | 1 120 |
| **28 000 000** | 2 500 | 2 120 | 1 800 | 1 500 | 1 250 | 1 060 |
| **35 500 000** | 2 360 | 2 000 | 1 600 | 1 400 | 1 180 | 1 000 |
| **45 000 000** | 2 120 | 1 800 | 1 500 | 1 320 | 1 120 | 900 |

This page is intentionally left blank.

## Index


| | |
|---|---|
| Data and performance summary | 4.180 |
| Main Dimensions | 4.182 |
| Output side details | 4.184 |
| Input side details | 4.186 |
| Accessories | 4.188 |
| Radial loads $F_{r2}$ and axial loads $F_{a2}$ | 4.190 |
| Radial loads $F_{r1}$ on input shaft | 4.191 |

# 042A - Data and performance summary

| | $i_N$ | $i_{eff}$ | $L_h$ = 10 000 h<br>$n_1$ min$^{-1}$<br>$n_2$ min$^{-1}$<br>$M_{N2}$ N m<br>1 400 | 900 | 500 | $M_{N2max}$<br>$M_{2max}$<br>N m | $n_{1max}$<br>$n_{1peak}$<br>min$^{-1}$ | $n_1$ = 1 400 min$^{-1}$<br>Pt [kW] at 20°C 40°C<br>– | | |
|---|---|---|---|---|---|---|---|---|---|---|
| 1EL | 4,25 | **4,18** | 335<br>18 590 | 215<br>21 230 | 120<br>25 320 | 45 000<br>67 000 | 2 000<br>2 800 | 56<br>42,5 | – | – |
| | 5 | **4,89** | 286<br>19 110 | 184<br>21 820 | 102<br>26 030 | 40 000<br>67 000 | 2 000<br>2 800 | | | |
| 2EL | 14 | **14,7** | 95,2<br>27 120 | 61,2<br>30 960 | 34,0<br>35 090 | 45 000<br>53 000 | 2 240<br>2 800 | 40<br>30 | 60<br>45 | 80<br>60 |
| | 18 | **17,5** | 80,2<br>28 270 | 51,6<br>32 280 | 28,6<br>35 470 | 45 000<br>67 000 | 2 240<br>3 150 | | | |
| | 20 | **20,4** | 68,6<br>27 980 | 44,1<br>28 750 | 24,5<br>29 810 | 40 000<br>67 000 | 2 240<br>3 150 | | | |
| | 22,4 | **22,1** | 63,2<br>29 530 | 40,7<br>31 560 | 22,6<br>32 720 | 45 000<br>61 500 | 2 240<br>3 550 | | | |
| | 25 | **25,9** | 54,1<br>28 400 | 34,8<br>29 180 | 19,3<br>30 250 | 40 000<br>67 000 | 2 240<br>3 550 | | | |
| | 28 | **28,7** | 48,8<br>28 580 | 31,4<br>29 360 | 17,4<br>30 440 | 40 000<br>60 000 | 2 240<br>3 550 | | | |
| | 31,5 | **30,4** | 46,1<br>24 460 | 29,6<br>25 130 | 16,5<br>26 050 | 40 000<br>50 000 | 2 240<br>3 550 | | | |
| | 35,5 | **37,3** | 37,5<br>17 870 | 24,1<br>18 360 | 13,4<br>19 040 | 29 330<br>42 500 | 2 240<br>3 550 | | | |
| 3EL | 50 | **51,7** | 27,1<br>35 380 | 17,4<br>36 570 | 9,66<br>37 910 | 45 000<br>53 000 | 2 500<br>2 800 | 26,5<br>20 | 40<br>30 | 53<br>40 |
| | 63 | **61,4** | 22,8<br>35 960 | 14,7<br>36 950 | 8,14<br>38 310 | 45 000<br>53 000 | 2 800<br>3 550 | | | |
| | 71 | **72,9** | 19,2<br>36 340 | 12,4<br>37 340 | 6,86<br>38 710 | 45 000<br>67 000 | 2 800<br>3 550 | | | |
| | 80 | **77,9** | 18,0<br>36 490 | 11,6<br>37 500 | 6,42<br>38 940 | 45 000<br>53 000 | 2 800<br>4 000 | | | |
| | 90 | **92,4** | 15,2<br>36 880 | 9,74<br>37 890 | 5,41<br>39 960 | 45 000<br>67 000 | 2 800<br>4 000 | | | |
| | 100 | **108** | 12,9<br>37 240 | 8,30<br>38 270 | 4,61<br>40 940 | 45 000<br>67 000 | 2 800<br>4 000 | | | |
| | 112 | **117** | 11,9<br>34 020 | 7,68<br>34 960 | 4,27<br>36 240 | 45 000<br>61 500 | 2 800<br>4 000 | | | |
| | 125 | **127** | 11,0<br>31 300 | 7,10<br>32 160 | 3,94<br>34 280 | 40 000<br>67 000 | 2 800<br>4 000 | | | |
| | 140 | **138** | 10,2<br>34 360 | 6,54<br>35 300 | 3,63<br>36 600 | 45 000<br>61 500 | 2 800<br>4 000 | | | |
| | 160 | **169** | 8,28<br>34 800 | 5,32<br>35 750 | 2,96<br>37 070 | 45 000<br>61 500 | 2 800<br>4 000 | | | |
| | 180 | **178** | 7,85<br>31 960 | 5,05<br>33 020 | 2,81<br>36 090 | 40 000<br>60 000 | 2 800<br>4 000 | | | |
| | 200 | **198** | 7,08<br>32 170 | 4,55<br>33 540 | 2,53<br>36 660 | 40 000<br>67 000 | 2 800<br>4 000 | | | |
| | 224 | **219** | 6,39<br>32 370 | 4,11<br>34 060 | 2,28<br>36 600 | 40 000<br>60 000 | 2 800<br>4 000 | | | |
| | 250 | **232** | 6,03<br>27 710 | 3,88<br>28 470 | 2,16<br>29 510 | 40 000<br>50 000 | 2 800<br>4 000 | | | |

| | $i_N$ | $i_{eff}$ | $L_h$ = 10 000 h<br>$n_1$ min$^{-1}$<br>$n_2$ min$^{-1}$<br>$M_{N2}$ N m<br>1 400 | 900 | 500 | $M_{N2max}$<br>$M_{2max}$<br>N m | $n_{1max}$<br>$n_{1peak}$<br>min$^{-1}$ | $n_1$ = 1 400 min$^{-1}$<br>Pt [kW] at 20°C 40°C<br>– | | |
|---|---|---|---|---|---|---|---|---|---|---|
| 4EL | 180 | **182** | 7,69<br>38 440 | 4,95<br>40 510 | 2,75<br>44 280 | 45 000<br>53 000 | 2 800<br>3 150 | 21,2<br>16 | 31,5<br>24,3 | 42,5<br>32,5 |
| | 200 | **216** | 6,48<br>38 880 | 4,17<br>41 570 | 2,32<br>45 000 | 45 000<br>53 000 | 3 150<br>4 000 | | | |
| | 250 | **256** | 5,46<br>39 900 | 3,51<br>42 660 | 1,95<br>45 000 | 45 000<br>67 000 | 3 150<br>4 000 | | | |
| | 280 | **274** | 5,11<br>40 310 | 3,29<br>43 090 | 1,83<br>45 000 | 45 000<br>53 000 | 3 150<br>4 000 | | | |
| | 315 | **304** | 4,60<br>40 950 | 2,96<br>43 780 | 1,64<br>45 000 | 45 000<br>67 000 | 3 150<br>4 000 | | | |
| | 355 | **325** | 4,31<br>41 370 | 2,77<br>44 230 | 1,54<br>45 000 | 45 000<br>67 000 | 3 150<br>4 000 | | | |
| | 400 | **386** | 3,63<br>42 450 | 2,33<br>45 000 | 1,30<br>45 000 | 45 000<br>67 000 | 3 150<br>4 000 | | | |
| | 450 | **453** | 3,09<br>43 490 | 1,99<br>45 000 | 1,10<br>45 000 | 45 000<br>67 000 | 3 150<br>4 000 | | | |
| | 500 | **489** | 2,86<br>44 010 | 1,84<br>45 000 | 1,02<br>45 000 | 45 000<br>67 000 | 3 150<br>4 000 | | | |
| | 560 | **556** | 2,52<br>44 870 | 1,62<br>45 000 | 0,899<br>45 000 | 45 000<br>67 000 | 3 150<br>4 000 | | | |
| | 630 | **595** | 2,35<br>44 950 | 1,51<br>45 000 | 0,841<br>45 000 | 45 000<br>53 000 | 3 150<br>4 000 | | | |
| | 710 | **706** | 1,98<br>45 000 | 1,28<br>45 000 | 0,709<br>45 000 | 45 000<br>67 000 | 3 150<br>4 000 | | | |
| | 800 | **828** | 1,69<br>45 000 | 1,09<br>45 000 | 0,604<br>45 000 | 45 000<br>67 000 | 3 150<br>4 000 | | | |
| | 900 | **895** | 1,56<br>38 540 | 1,01<br>40 110 | 0,559<br>43 840 | 45 000<br>61 500 | 3 150<br>4 000 | | | |
| | 1000 | **1051** | 1,33<br>38 920 | 0,857<br>41 100 | 0,476<br>44 920 | 45 000<br>61 500 | 3 150<br>4 000 | | | |
| | 1120 | **1160** | 1,21<br>38 060 | 0,776<br>39 530 | 0,431<br>40 000 | 40 000<br>60 000 | 3 150<br>4 000 | | | |
| | 1250 | **1291** | 1,08<br>39 660 | 0,697<br>42 400 | 0,387<br>45 000 | 45 000<br>61 500 | 3 150<br>4 000 | | | |
| | 1400 | **1361** | 1,03<br>38 440 | 0,661<br>40 000 | 0,367<br>40 000 | 40 000<br>60 000 | 3 150<br>4 000 | | | |
| | 1600 | **1509** | 0,928<br>40 000 | 0,596<br>40 000 | 0,331<br>40 000 | 40 000<br>67 000 | 3 150<br>4 000 | | | |
| | 1800 | **1673** | 0,837<br>39 080 | 0,538<br>40 000 | 0,299<br>40 000 | 40 000<br>60 000 | 3 150<br>4 000 | | | |

# 042A - Data and performance summary

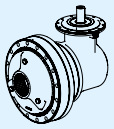

| | $i_N$ | $i_{eff}$ | $L_h$ = 10 000 h<br>$n_1$ min$^{-1}$<br>$n_2$ min$^{-1}$<br>$M_{N2}$ N m<br>1 400 | 900 | 500 | $M_{N2max}$<br>$M_{2max}$<br>N m | $n_{1max}$<br>$n_{1peak}$<br>min$^{-1}$ | $n_1$ = 1 400 min$^{-1}$<br>Pt [kW] at 20°C 40°C<br>– | | |
|---|---|---|---|---|---|---|---|---|---|---|
| 2EB | 10 | **10,5** | 134<br>17'750 | 86.1<br>20'260 | 47.8<br>24'170 | 30'420<br>36 500 | 1 400<br>2 800 | 33,5<br>25 | – | – |
| | 12,5 | **12,2** | 115<br>20'750 | 73.6<br>23'690 | 40.9<br>28'260 | 35'570<br>42 500 | 1 400<br>2 800 | | | |
| | 16 | **15,4** | 90.8<br>20'950 | 58.4<br>23'920 | 32.4<br>28'530 | 33'670<br>40 000 | 1 600<br>2 800 | | | |
| | 20 | **19,6** | 71.6<br>21'490 | 46.0<br>24'540 | 25.6<br>26'380 | 29'160<br>35 500 | 2 000<br>2 800 | | | |
| | 25 | **24,4** | 57.3<br>15'660 | 36.8<br>17'880 | 20.5<br>21'320 | 23'090<br>28 000 | 2 000<br>2 800 | | | |
| 3EB | 35,5 | **36,8** | 38.1<br>15'090 | 24.5<br>17'230 | 13.6<br>20'560 | 24'910<br>30 700 | 2 240<br>4 000 | 25<br>19 | 37,5<br>29 | 50<br>37,5 |
| | 40 | **43** | 32.6<br>17'650 | 20.9<br>20'150 | 11.6<br>24'030 | 29'120<br>36 500 | 2 240<br>4 000 | | | |
| | 50 | **51** | 27.4<br>20'940 | 17.6<br>23'910 | 9.80<br>28'520 | 34'560<br>42 500 | 2 240<br>4 000 | | | |
| | 56 | **55,3** | 25.3<br>22'720 | 16.3<br>25'940 | 9.03<br>30'940 | 37'500<br>46 200 | 2 240<br>4 000 | | | |
| | 63 | **64,7** | 21.6<br>26'560 | 13.9<br>30'330 | 7.73<br>32'000 | 40'000<br>54 500 | 2 240<br>4 000 | | | |
| | 71 | **71,7** | 19.5<br>29'430 | 12.6<br>31'060 | 6.97<br>32'200 | 40'000<br>60 000 | 2 240<br>4 000 | | | |
| | 80 | **81,6** | 17.2<br>26'860 | 11.0<br>30'670 | 6.13<br>32'460 | 40'000<br>54 500 | 2 800<br>4 000 | | | |
| | 90 | **90,5** | 15.5<br>29'760 | 9.95<br>31'500 | 5.53<br>32'660 | 40'000<br>60 000 | 2 800<br>4 000 | | | |
| | 100 | **104** | 13.5<br>28'130 | 8.69<br>31'260 | 4.83<br>33'240 | 37'750<br>46 200 | 2 800<br>4 000 | | | |
| | 112 | **115** | 12.2<br>31'110 | 7.84<br>31'970 | 4.36<br>33'760 | 40'000<br>51 500 | 2 800<br>4 000 | | | |
| | 125 | **122** | 11.5<br>26'630 | 7.41<br>27'360 | 4.11<br>28'370 | 40'000<br>50 000 | 2 800<br>4 000 | | | |
| | 140 | **143** | 9.76<br>22'410 | 6.28<br>25'580 | 3.49<br>30'190 | 32'920<br>40 000 | 2 800<br>4 000 | | | |
| | 160 | **152** | 9.22<br>23'730 | 5.92<br>27'100 | 3.29<br>28'760 | 34'870<br>42 500 | 2 800<br>4 000 | | | |

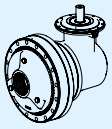

| | $i_N$ | $i_{eff}$ | $L_h$ = 10 000 h<br>$n_1$ min$^{-1}$<br>$n_2$ min$^{-1}$<br>$M_{N2}$ N m<br>1 400 | 900 | 500 | $M_{N2max}$<br>$M_{2max}$<br>N m | $n_{1max}$<br>$n_{1peak}$<br>min$^{-1}$ | $n_1$ = 1 400 min$^{-1}$<br>Pt [kW] at 20°C 40°C<br>– | | |
|---|---|---|---|---|---|---|---|---|---|---|
| 4EB | 160 | **153** | 9.12<br>31'750 | 5.86<br>36'260 | 3.26<br>43'150 | 45'000<br>63 000 | 2 800<br>4 000 | 20<br>15 | 30<br>22,4 | 40<br>30 |
| | 180 | **182** | 7.69<br>37'680 | 4.94<br>40'520 | 2.75<br>44'280 | 45'000<br>67 000 | 2 800<br>4 000 | | | |
| | 200 | **195** | 7.19<br>38'600 | 4.62<br>40'930 | 2.57<br>44'710 | 45'000<br>53 000 | 2 800<br>4 000 | | | |
| | 224 | **231** | 6.06<br>39'280 | 3.90<br>42'000 | 2.16<br>45'000 | 45'000<br>67 000 | 2 800<br>4 000 | | | |
| | 250 | **246** | 5.70<br>39'650 | 3.66<br>42'390 | 2.04<br>45'000 | 45'000<br>53 000 | 3 150<br>4 000 | | | |
| | 280 | **271** | 5.16<br>40'250 | 3.32<br>43'030 | 1.84<br>45'000 | 45'000<br>67 000 | 2 800<br>4 000 | | | |
| | 315 | **311** | 4.49<br>41'100 | 2.89<br>43'940 | 1.61<br>45'000 | 45'000<br>53 000 | 3 150<br>4 000 | | | |
| | 355 | **370** | 3.79<br>42'180 | 2.43<br>45'000 | 1.35<br>45'000 | 45'000<br>67 000 | 3 150<br>4 000 | | | |
| | 400 | **404** | 3.47<br>34'950 | 2.23<br>36'650 | 1.24<br>38'000 | 40'000<br>60 000 | 3 150<br>4 000 | | | |
| | 450 | **434** | 3.23<br>43'210 | 2.07<br>45'000 | 1.15<br>45'000 | 45'000<br>67 000 | 3 150<br>4 000 | | | |
| | 500 | **507** | 2.76<br>36'180 | 1.77<br>38'680 | 0.986<br>40'000 | 40'000<br>67 000 | 3 150<br>4 000 | | | |
| | 560 | **542** | 2.58<br>41'240 | 1.66<br>45'000 | 0.922<br>45'000 | 45'000<br>67 000 | 3 150<br>4 000 | | | |
| | 630 | **634** | 2.21<br>37'420 | 1.42<br>40'000 | 0.789<br>40'000 | 40'000<br>67 000 | 3 150<br>4 000 | | | |
| | 710 | **688** | 2.04<br>37'920 | 1.31<br>38'970 | 0.727<br>42'130 | 45'000<br>61 500 | 3 150<br>4 000 | | | |
| | 800 | **845** | 1.66<br>38'410 | 1.06<br>39'770 | 0.591<br>43'470 | 45'000<br>61 500 | 3 150<br>4 000 | | | |
| | 900 | **891** | 1.57<br>37'450 | 1.01<br>38'480 | 0.561<br>40'000 | 40'000<br>60 000 | 3 150<br>4 000 | | | |
| | 1000 | **988** | 1.42<br>40'000 | 0.911<br>40'000 | 0.506<br>40'000 | 40'000<br>67 000 | 3 150<br>4 000 | | | |
| | 1120 | **1095** | 1.28<br>37'930 | 0.822<br>39'190 | 0.457<br>40'000 | 40'000<br>60 000 | 3 150<br>4 000 | | | |

# 042A - Main Dimensions

4.184

**C120M1 F10f**

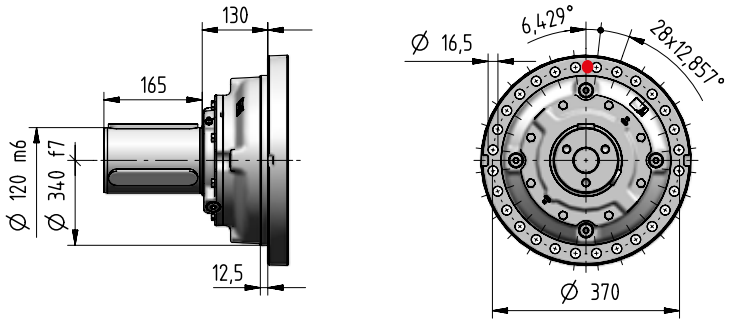


4.184

**S120M1 F10f**

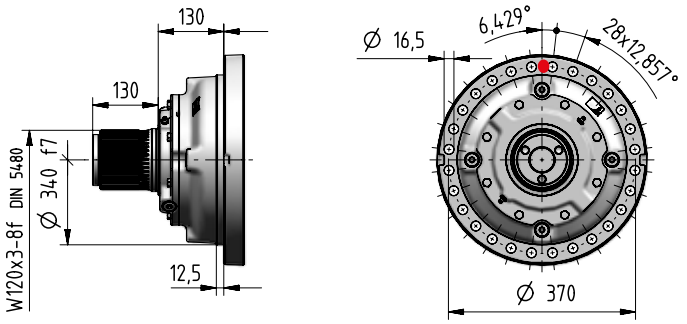


4.184

**H130M1 A10f**

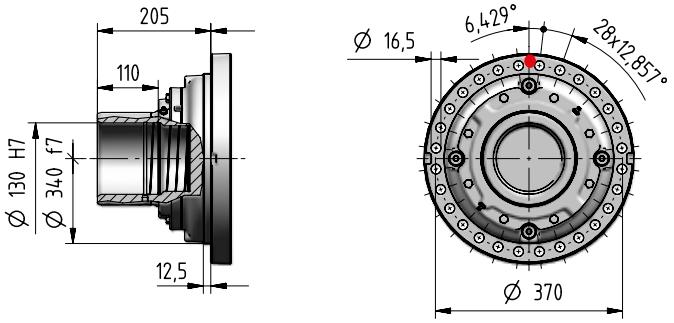


4.185

**T120M1 A05f**

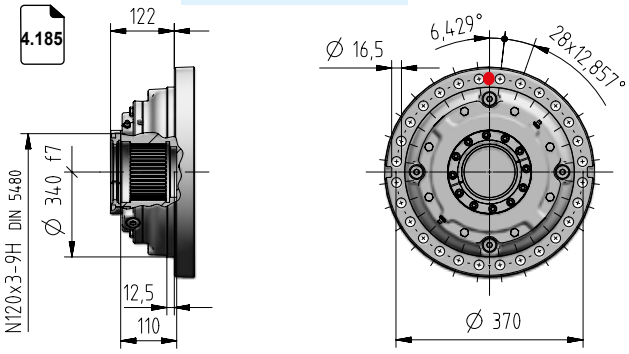


4.185

**Z120M1 F05f**

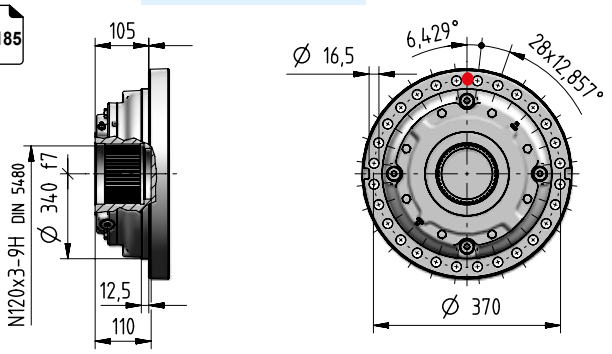


| kg | Input Options Code | | | | | | | | | | | | | | Output Options (Δ) Code | | | | |
|---|---|---|---|---|---|---|---|---|---|---|---|---|---|---|---|---|---|---|---|
| | I14×160 | I19×200 | I24×200 | I28×250 | I38×300 | I42×350 | I48×350 | I55×400 | I60×450 | I65×550 | I75×550 | C… | U… | J… | C… | S… | H… | Z… | T… |
| 1EL | - | - | - | - | - | 189 | 189 | 190 | 200 | 210 | 210 | 210 | - | - | | | | | |
| 2EL | - | - | - | 220 | 220 | 220 | 220 | 230 | 240 | 240 | 240 | 230 | - | - | | | | | |
| 3EL | - | - | 230 | 230 | 230 | 240 | 240 | 240 | 249 | - | - | 240 | 227 | - | | | | | |
| 4EL | 230 | 230 | 230 | 240 | 240 | 240 | 240 | - | - | - | - | 240 | 229 | - | +0 | -3 | -11 | -8 | -7 |
| 2EB | - | - | - | - | - | 340 | 340 | 340 | 350 | 360 | 360 | 354 | - | 320 | | | | | |
| 3EB | - | - | 260 | 260 | 260 | 270 | 270 | 270 | 279 | - | - | 264 | 257 | 250 | | | | | |
| 4EB | 250 | 250 | 250 | 250 | 260 | 260 | 260 | - | - | - | - | 258 | 249 | 250 | | | | | |

# 042A - Main Dimensions

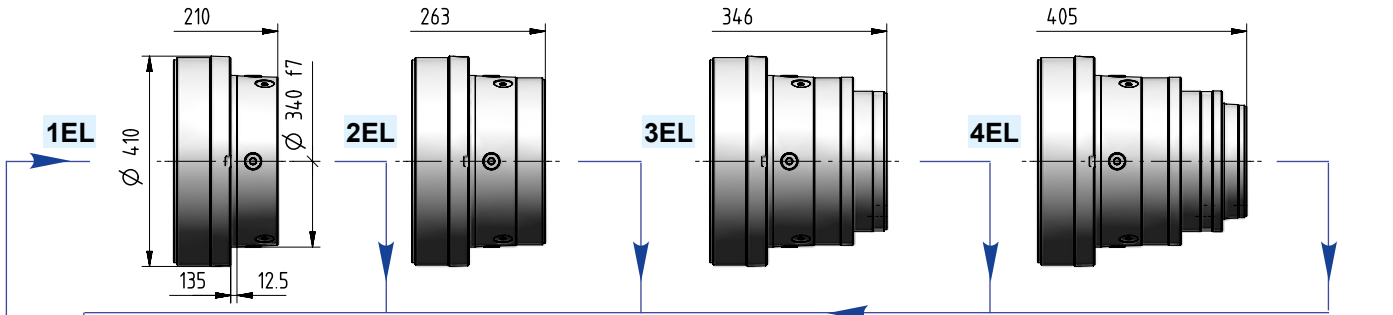


| Motor size IEC | $d_M$×P | Y | Y 1) | Train of gears 1EL | 2EL | 3EL | 4EL | 2EB | 3EB | 4EB | Code |
|---|---|---|---|---|---|---|---|---|---|---|---|
| | | | | Dimension **h** | | | | | | | |
| **71** | 14×160 | 216 | 278 | – | – | – | 52 | – | – | 52 | **I14×160** |
| **80** | 19×200 | 233 | 302 | – | – | – | 72 | – | – | 72 | **I19×200** |
| **90** | 24×200 | 287 | 366 | – | – | – | 72 | – | – | 72 | **I24×200** |
| **100** | 28×250 | 310 | 405 | – | – | 103 | 82 | – | 103 | 82 | **I28×250** |
| **112** | 28×250 | 336 | 435 | – | – | 103 | 82 | – | 103 | 82 | **I28×250** |
| **132** | 38×300 | 445 | 553 | – | 133,5 | 120 | 102 | – | 120 | 102 | **I38×300** |
| **160** | 42×350 | 573 | 640 | 111 | 159 | 153 | 135 | 159 | 153 | 135 | **I42×350** |
| **180** | 48×350 | 613 | 734 | 111 | 159 | 153 | 135 | 159 | 153 | 135 | **I48×350** |
| **200** | 55×400 | 654 | 734 | 111 | 159 | 153 | – | 159 | 153 | – | **I55×400** |
| **225** | 60×450 | 710 | – | 141 | 189 | 183 | – | 189 | 183 | – | **I60×450** |
| **250** | 65×550 | 735 | – | 141 | 189 | – | – | 189 | – | – | **I65×550** |
| **280** | 75×550 | 819 | – | 141 | 189 | – | – | 189 | – | – | **I75×550** |

1) Values valid for brake motor; for other dimensions see TX catalog.

**I ...**

4.187

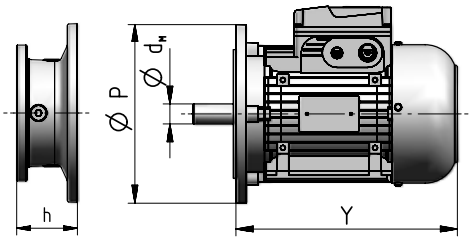


**C ...**

4.186

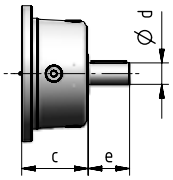


| Train of gears | d | e | c | Code |
|---|---|---|---|---|
| **1EL** | 80 | 130 | 111 | **C80×130** |
| **2EL** | 60 | 105 | 138 | **C60×105** |
| **3EL** | 48 | 82 | 115 | **C48×82** |
| **4EL** | 38 | 58 | 90 | **C38×58** |
| **2EB** | 60 | 105 | 152,5 | **C70×105** |
| **3EB** | 48 | 82 | 115 | **C48×82** |
| **4EB** | 38 | 58 | 90 | **C38×58** |

**U**

4.187

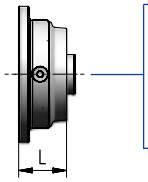

**NEMA adapter**

**Hydraulic adapter**

| Train of gears | L | Code |
|---|---|---|
| **3EL** | 62 | |
| **4EL** | 64 | |
| **3EB** | 62 | ch. 7 |
| **4EB** | 64 | |

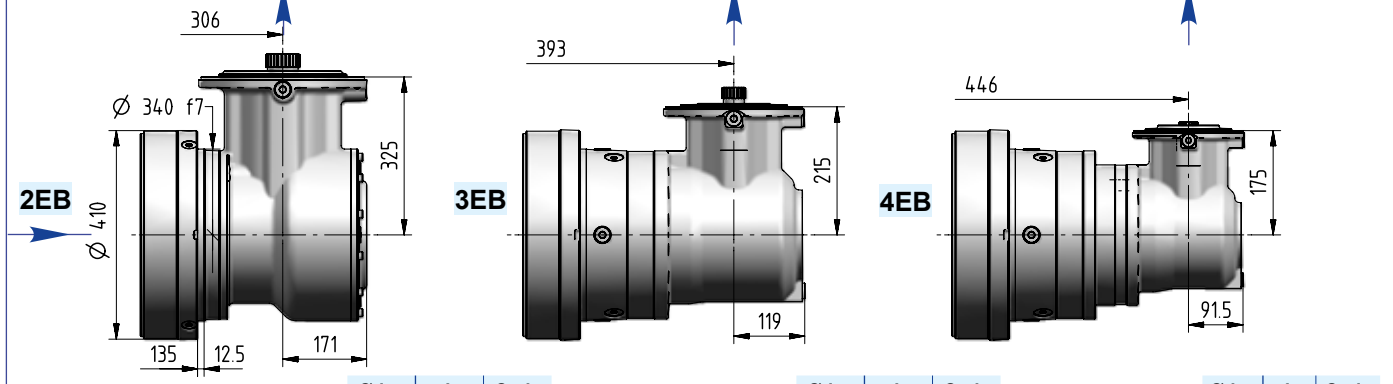


| Ødxe | $i_N$ | Code |
|---|---|---|
| 60×105 | ≤ 16 | **J60×105** |
| 48×82 | ≥ 20 | **J48×82** |

| Ødxe | $i_N$ | Code |
|---|---|---|
| 38×58 | ≤ 125 | **J38×58** |
| 30×58 | ≥ 140 | **J30×58** |

| Ødxe | $i_N$ | Code |
|---|---|---|
| 30×58 | ≤ 280 | **J30×58** |
| 24×50 | ≥ 315 | **J24×50** |

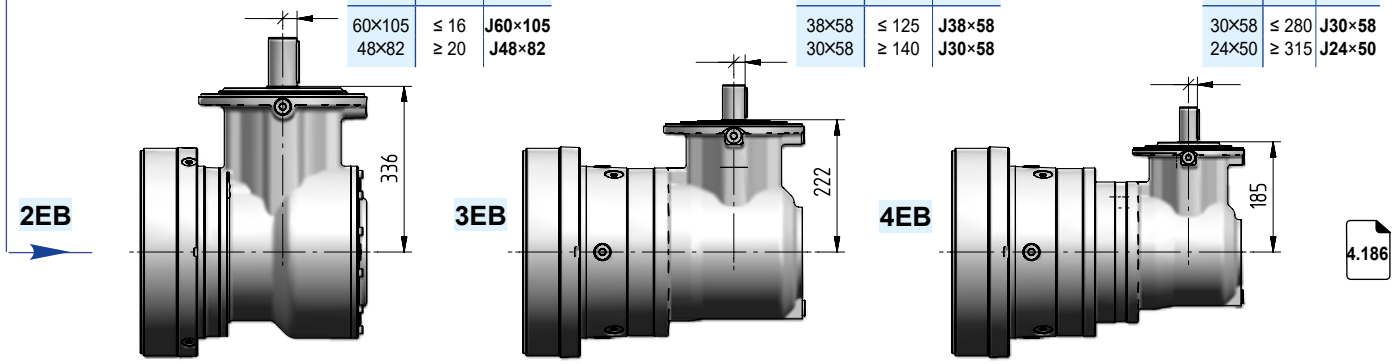


4.186

# 042A - Output side details



**Suggested mating dimensions**

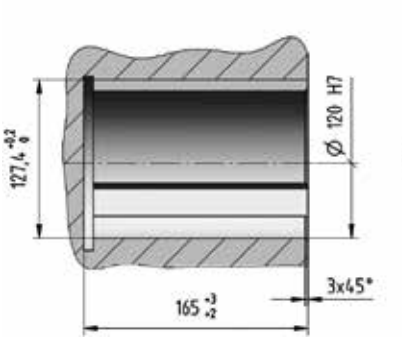


**Output**

| Gear reducer cylindrical shaft end | | | | Mounting | | |
|---|---|---|---|---|---|---|
| C | 120 | M | 1 | F | 10 | f |

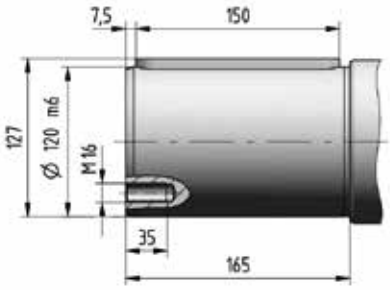


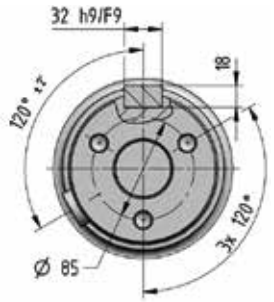


**Suggested mating dimensions**

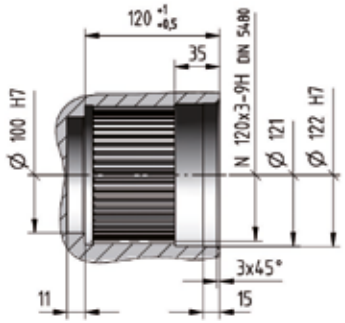


**Output**

| Gear reducer splined shaft end | | | | Mounting | | |
|---|---|---|---|---|---|---|
| S | 120 | M | 1 | F | 10 | f |

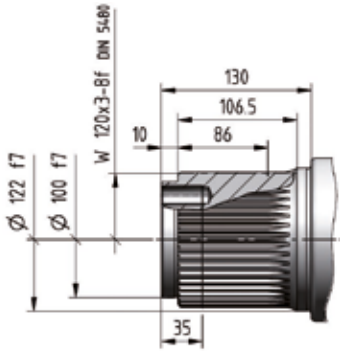


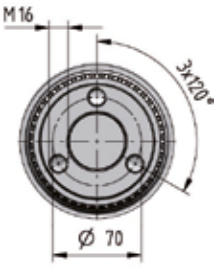


**Suggested mating dimensions**

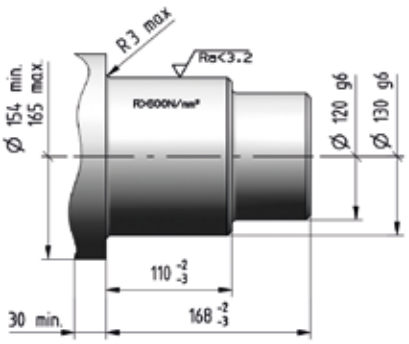


**Output**

| Gear reducer hollow shaft for shaft mounting | | | | Mounting | | |
|---|---|---|---|---|---|---|
| H | 130 | M | 1 | A | 10 | f |

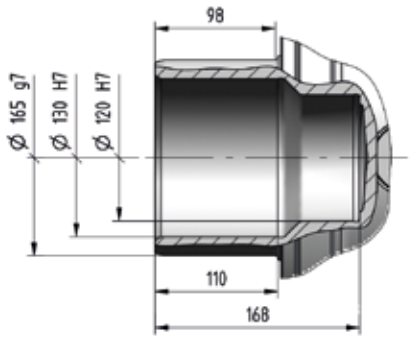

# 042A - Output side details

## Suggested mating dimensions

Output

| Gear reducer splined hollow shaft | | | | Mounting | | |
|---|---|---|---|---|---|---|
| Z | 120 | M | 1 | F | 05 | f |

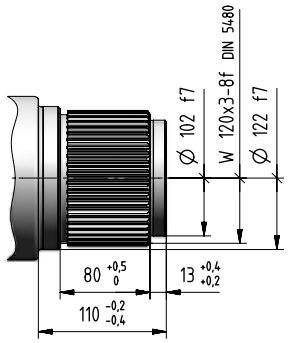


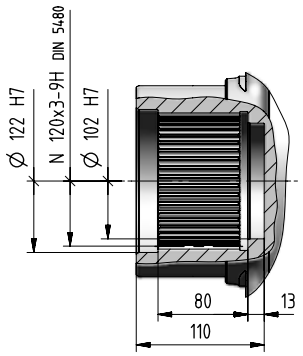


## Suggested mating dimensions

Output

| Gear reducer splined hollow shaft with axial locking | | | | Mounting | | |
|---|---|---|---|---|---|---|
| T | 120 | M | 1 | A | 05 | f |

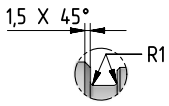


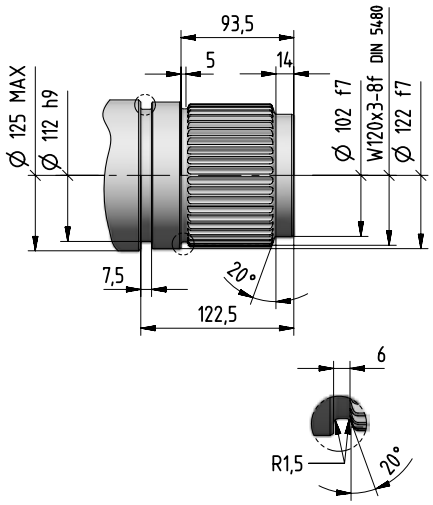


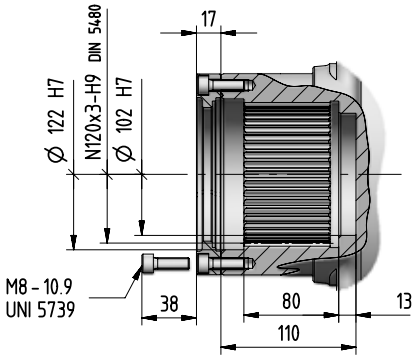


4

042A

# 042A - Input side details

**Input**

| Gear reducer cylindrical shaft end | | Shaft length |
|---|---|---|
| C... | x | ... |

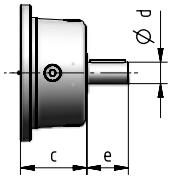


**Input**

| Bevel helical input flange | | Shaft length |
|---|---|---|
| J... | x | ... |

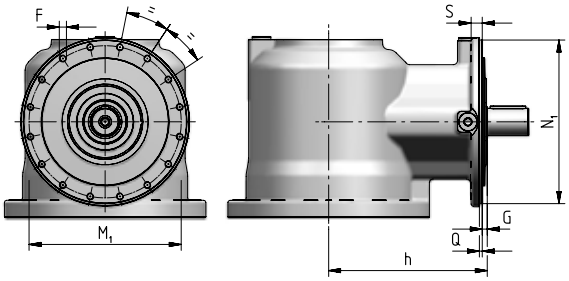


| Train of gears | $N_1$ Ø h6 | Q | G | h | S | $M_1$ Ø | F Ø |
|---|---|---|---|---|---|---|---|
| **2EB** | 321 | 5 | 11 | 336 | 20 | 300 | M14 (n. 16) |
| **3EB** | 229 | 4 | 7 | 222 | 15 | 213 | M10 (n. 16) |
| **4EB** | 184 | 3,5 | 10 | 185 | 12 | 171 | M8 (n. 12) |

## Cylindrical Shaft End Type - CODE

**Suggested mating dimensions**

**J24 x 50**

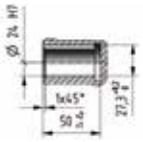


**J30 x 58**

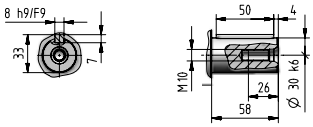


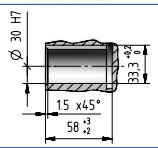


**C38 x 58**

**J38 x 58**

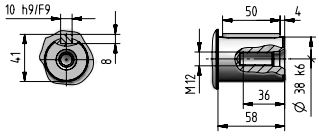


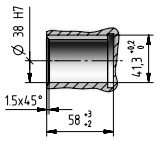


**C48 x 82**

**J48 x 82**

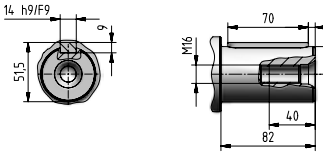


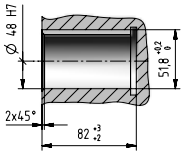


**C60 x 105**

**J60 x 105**

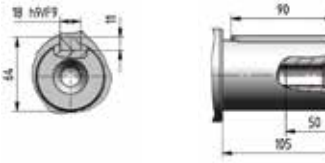


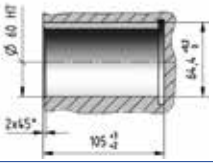


**C70 x 105**

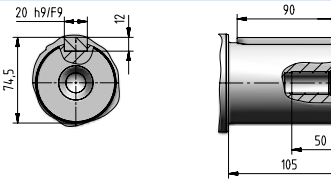


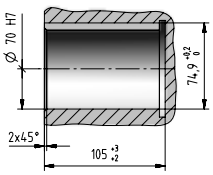


**C80 x 130**

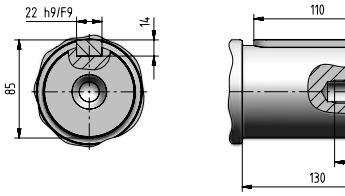


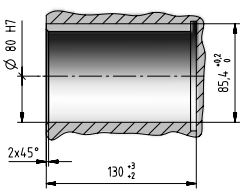

# 042A - Input side details

**Input**

**IEC electric motor adapter**

**I... x ...**

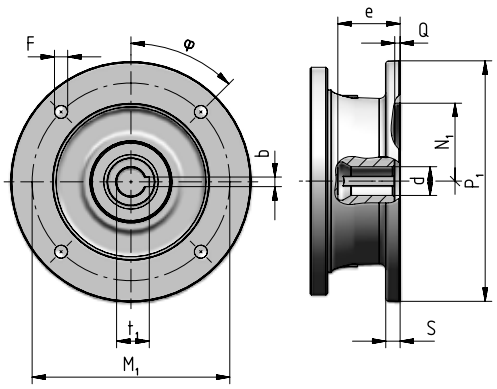


| Motor size IEC | Code | $P_1$ ∅ | S | d ∅ | e max | b F9 | $t_1$ | $M_1$ | F ∅ | | φ | $N_1$ ∅ G7 | Q |
|---|---|---|---|---|---|---|---|---|---|---|---|---|---|
| 71 | **I14×160** | 160 | – | 14 F6 | 32 | 5 | 16,3 | 130 | M8 × 16 | (n.4) | 45° | 110 | 4,5 |
| 80 | **I19×200** | 200 | 12 | 19 F6 | 41,5 | 6 | 21,8 | 165 | 11 | (n.4) | 45° | 130 | 4,5 |
| 90 | **I24×200** | 200 | 12 | 24 F6 | 52 | 8 | 27,3 | 165 | 11 | (n.4) | 45° | 130 | 4,5 |
| 100 | **I28×250** | 250 | 14 | 28 F6 | 62 | 8 | 31,3 | 215 | 14 | (n.4) | 45° | 180 | 5 |
| 112 | **I28×250** | 250 | 14 | 28 F6 | 62 | 8 | 31,3 | 215 | 14 | (n.4) | 45° | 180 | 5 |
| 132 | **I38×300** | 300 | 14 | 38 F6 | 82 | 10 | 41,3 | 265 | 14 | (n.4) | 45° | 230 | 5 |
| 160 | **I42×350** | 350 | 15 | 42 F6 | 113 | 12 | 45,3 | 300 | 18 | (n.4) | 45° | 250 | 6 |
| 180 | **I48×350** | 350 | 15 | 48 F6 | 113 | 14 | 51,8 | 300 | 18 | (n.4) | 45° | 250 | 6 |
| 200 | **I55×200** | 400 | 15 | 55 E6 | 113 | 16 | 59,3 | 350 | 18 | (n.4) | 45° | 300 | 6 |
| 225 | **I60×450** | 450 | 18 | 60 E6 | 143 | 18 | 64,4 | 400 | 18 | (n.8) | 22,5° | 350 | 6 |
| 250 | **I65×550** | 550 | 18 | 65 E6 | 142 | 18 | 69,4 | 500 | 18 | (n.8) | 22,5° | 450 | 6 |
| 280 | **I75×550** | 550 | 18 | 75 E6 | 142 | 20 | 79,9 | 500 | 18 | (n.8) | 22,5° | 450 | 6 |

**Input**

**Universal flange adapter**

**U**

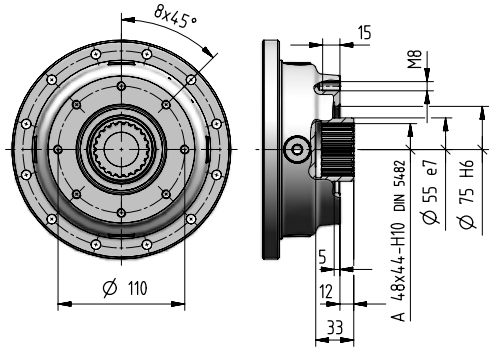


For more information see ch. 8.7

# 042A - Accessories

## Stop washer | Code: ,SW120

[ included ]

1,6

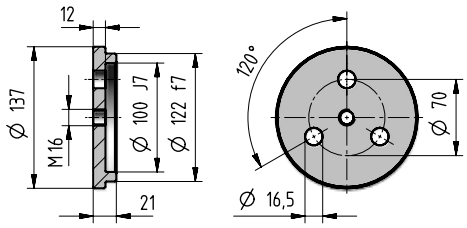


## Splined bush | Code: ,SB120

[ included ]

10,8

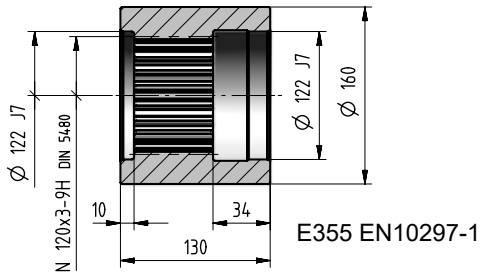


E355 EN10297-1

## Wheel flange | Code: ,WF120

[ included ]

29,8

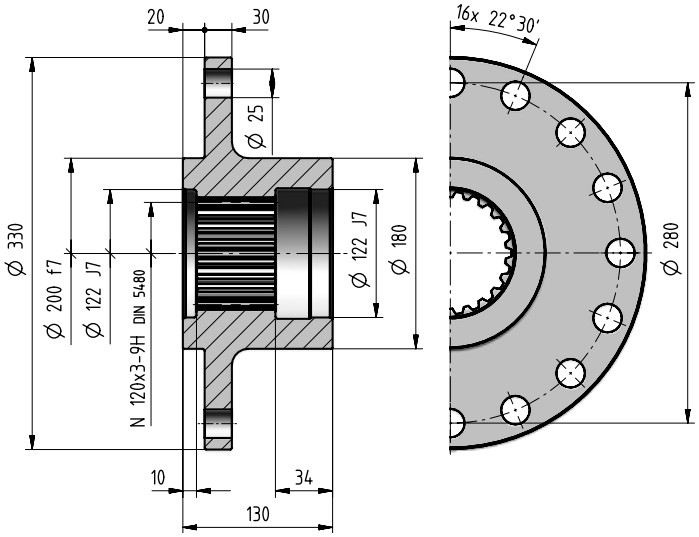


## Splined bar | Code: ,SC120

24,7

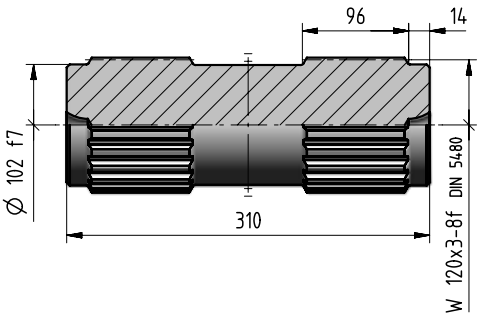


## Wheel flange | Code: ,WT120

33

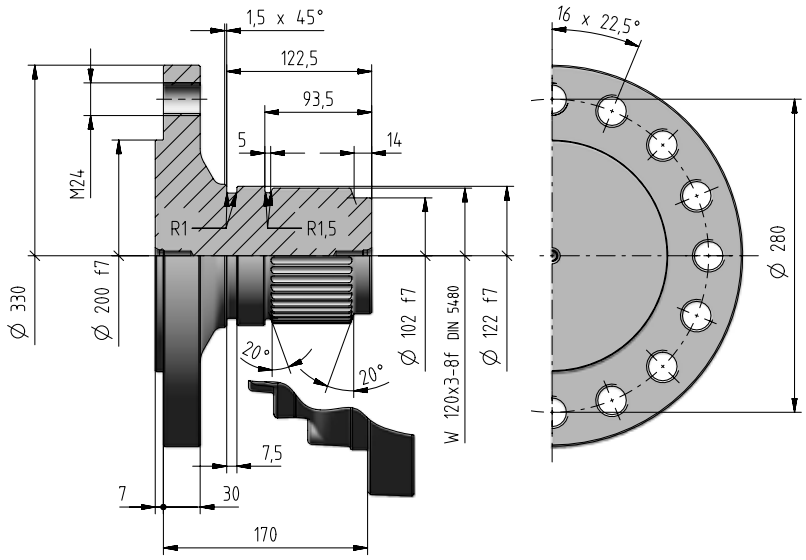

## Torque arm | Code: ,TA10f

[ included ]

21 kg

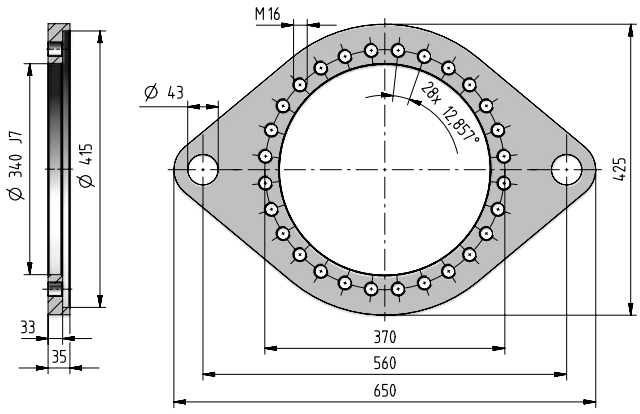


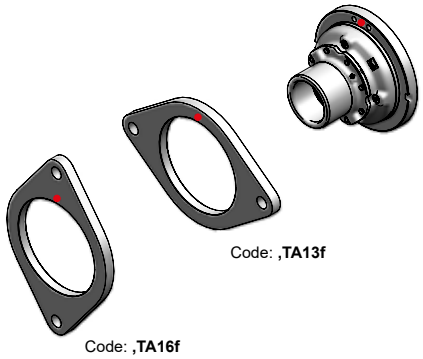


- Reference hole for the identification of the mounting position

## Shrink disc | Code: ,SD165

27 kg

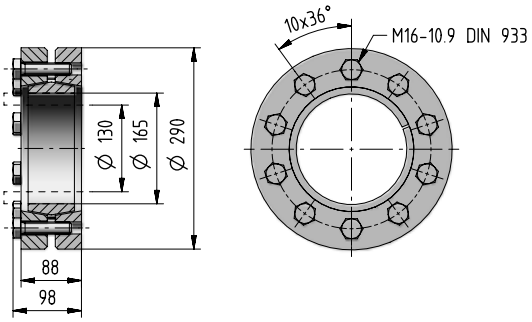


If an already mounted accessory is required, state the relevant position between accessory and gear reducer. This position is given by the flange upper reference hole (stated in red in the figure).

## Foot bracket | Code: ,FB10f

[ included ]

42 kg

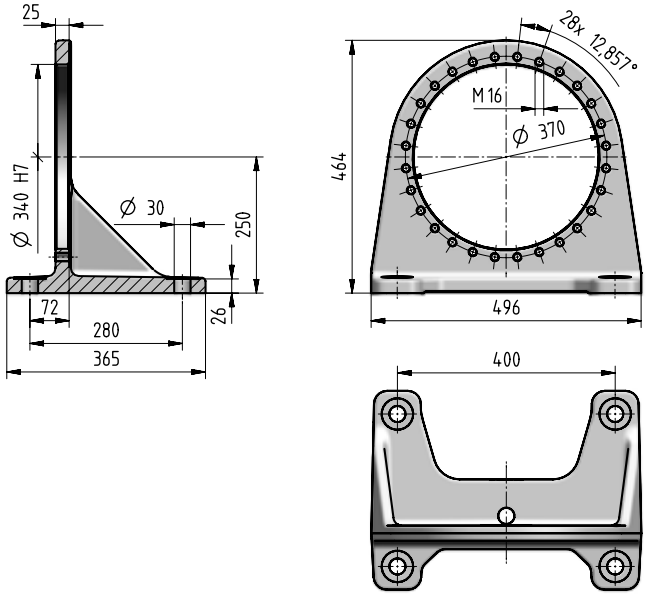

In presence of a radial load $F_{r2} \geq 70\%$ of max value of $F_{r2adm}$, please foresee an additional foot. When having an axial load $F_{a2}$ beside the radial load, this limit is to be reduced to 60%.

- Reference hole for the identification of the mounting position

# 042A - Radial loads $F_{r2}$ [N] and axial loads $F_{a2}$ [N]

Radial loads $\boldsymbol{F}_{r2\ adm}$ and axial loads $\boldsymbol{F}_{a2\ adm}$ admitted on low speed shaft end of gear reducer.
For more information see ch. 2.2.

**Output side:** **C120M1 F10f**
**S120M1 F10f**

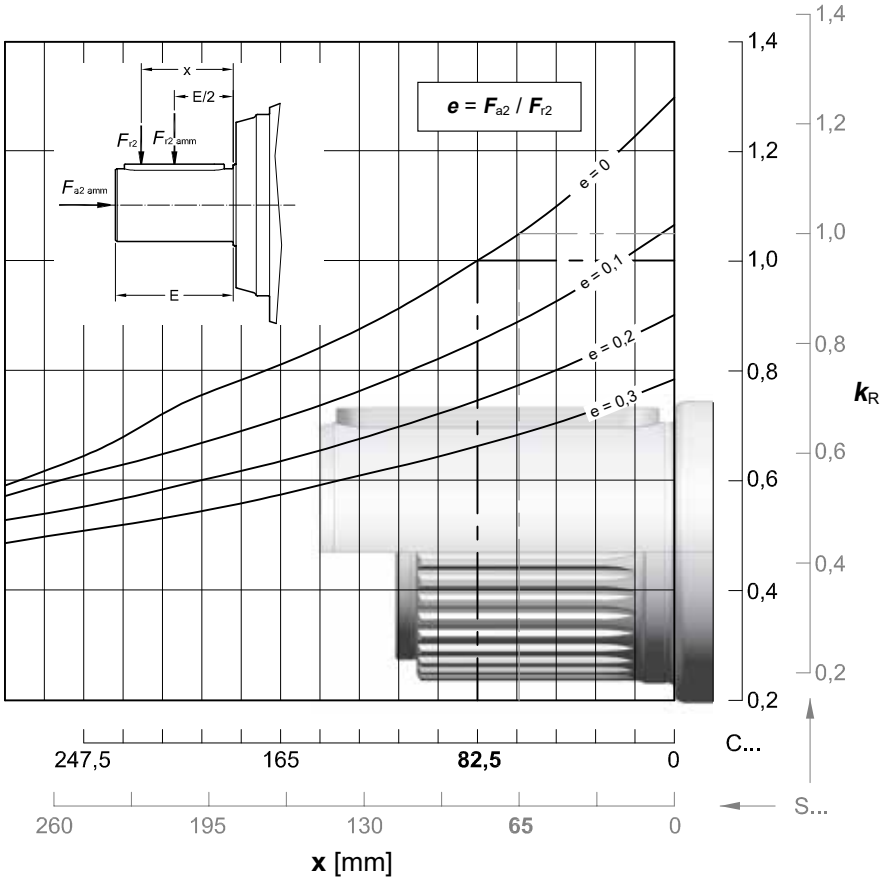


| $n_2 \times L_h$ | $F_{r2\ adm}$ | | $F_{a2\ adm}$ | $F_{a2\ adm}$ |
|---|---|---|---|---|
| $min^{-1} \cdot h$ | C ... | S ... | ← | → |
| **< 18 000** | 212 000 | 224 000 | 71 000 | To be evaluated |
| **22 400** | 200 000 | 212 000 | 71 000 | |
| **28 000** | 190 000 | 200 000 | 71 000 | |
| **35 500** | 180 000 | 190 000 | 67 000 | |
| **45 000** | 160 000 | 170 000 | 63 000 | |
| **56 000** | 150 000 | 160 000 | 60 000 | |
| **71 000** | 140 000 | 150 000 | 56 000 | |
| **90 000** | 132 000 | 140 000 | 53 000 | |
| **112 000** | 125 000 | 132 000 | 50 000 | |
| **140 000** | 118 000 | 125 000 | 45 000 | |
| **180 000** | 106 000 | 112 000 | 42 500 | |
| **224 000** | 100 000 | 106 000 | 40 000 | |
| **280 000** | 95 000 | 100 000 | 37 500 | |
| **355 000** | 90 000 | 95 000 | 33 500 | |
| **450 000** | 80 000 | 85 000 | 31 500 | |
| **560 000** | 75 000 | 80 000 | 30 000 | |
| **710 000** | 71 000 | 75 000 | 28 000 | |
| **900 000** | 67 000 | 71 000 | 26 500 | |
| **1 120 000** | 63 000 | 67 000 | 25 000 | |
| **1 400 000** | 60 000 | 63 000 | 22 400 | |
| **1 800 000** | 53 000 | 56 000 | 21 200 | |
| **2 240 000** | 50 000 | 53 000 | 20 000 | |
| **2 800 000** | 47 500 | 50 000 | 19 000 | |
| **max** | **212 000** | **224 000** | **71 000** | **37 500** |

# 042A - Radial loads $F_{r1}$ [N] on input shaft

Radial loads $F_{r1\ adm}$ admitted on high speed shaft end of **In Line** gear reducers.
For more information see ch. 2.2.

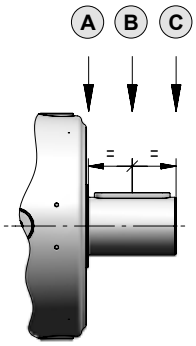


| $n_1 \times L_h$ | Train of gears | | | | | | | | | | | |
|---|---|---|---|---|---|---|---|---|---|---|---|---|
| | 1EL | | | 2EL | | | 3EL | | | 4EL | | |
| | A | B | C | A | B | C | A | B | C | A | B | C |
| **900 000** | 63 000 | 42 500 | 31 500 | 28 000 | 19 000 | 14 000 | 20 000 | 14 000 | 10 600 | 14 000 | 8 500 | 5 300 |
| **1 120 000** | 60 000 | 40 000 | 30 000 | 26 500 | 18 000 | 13 200 | 19 000 | 12 500 | 9 500 | 13 200 | 8 000 | 5 000 |
| **1 400 000** | 56 000 | 37 500 | 26 500 | 25 000 | 16 000 | 12 500 | 17 000 | 11 800 | 9 000 | 11 800 | 7 100 | 4 500 |
| **1 800 000** | 50 000 | 33 500 | 25 000 | 22 400 | 15 000 | 11 200 | 16 000 | 10 600 | 8 000 | 11 200 | 6 700 | 4 250 |
| **2 240 000** | 47 500 | 31 500 | 23 600 | 21 200 | 14 000 | 10 600 | 15 000 | 10 000 | 7 500 | 10 000 | 6 300 | 4 000 |
| **2 800 000** | 45 000 | 30 000 | 21 200 | 20 000 | 13 200 | 9 500 | 14 000 | 9 500 | 7 100 | 9 500 | 5 600 | 3 550 |
| **3 550 000** | 40 000 | 26 500 | 20 000 | 18 000 | 11 800 | 9 000 | 12 500 | 8 500 | 6 700 | 9 000 | 5 300 | 3 350 |
| **4 500 000** | 37 500 | 25 000 | 18 000 | 17 000 | 11 200 | 8 500 | 11 800 | 8 000 | 6 000 | 8 000 | 5 000 | 3 150 |
| **5 600 000** | 35 500 | 23 600 | 17 000 | 16 000 | 10 600 | 7 500 | 11 200 | 7 500 | 5 600 | 7 500 | 4 500 | 2 800 |
| **7 100 000** | 31 500 | 21 200 | 16 000 | 14 000 | 9 500 | 7 100 | 10 000 | 6 700 | 5 300 | 7 100 | 4 250 | 2 650 |
| **9 000 000** | 30 000 | 20 000 | 15 000 | 13 200 | 9 000 | 6 700 | 9 500 | 6 300 | 4 750 | 6 300 | 4 000 | 2 500 |
| **11 200 000** | 28 000 | 18 000 | 13 200 | 12 500 | 8 000 | 6 000 | 8 500 | 6 000 | 4 500 | 6 000 | 3 550 | 2 240 |
| **14 000 000** | 26 500 | 17 000 | 12 500 | 11 200 | 7 500 | 5 600 | 8 000 | 5 600 | 4 250 | 5 600 | 3 350 | 2 120 |
| **18 000 000** | 23 600 | 16 000 | 11 800 | 10 600 | 7 100 | 5 300 | 7 500 | 5 000 | 3 750 | 5 000 | 3 150 | 1 900 |
| **22 400 000** | 22 400 | 15 000 | 10 600 | 10 000 | 6 700 | 4 750 | 6 700 | 4 750 | 3 550 | 4 750 | 2 800 | 1 800 |
| **28 000 000** | 20 000 | 13 200 | 10 000 | 9 000 | 6 000 | 4 500 | 6 300 | 4 250 | 3 350 | 4 500 | 2 650 | 1 700 |
| **35 500 000** | 19 000 | 12 500 | 9 500 | 8 500 | 5 600 | 4 250 | 6 000 | 4 000 | 3 000 | 4 000 | 2 500 | 1 600 |
| **45 000 000** | 18 000 | 11 800 | 8 500 | 8 000 | 5 300 | 3 750 | 5 300 | 3 750 | 2 800 | 3 750 | 2 240 | 1 400 |

**Note:** In the case of the input with a fan, using the Fan Cooling accessory on page 7.10 multiply the values in the table by 0.63.

Radial loads $F_{r1adm}$ admitted on high speed shaft end of **Bevel helical** gear reducers.
For more information see ch. 2.2.

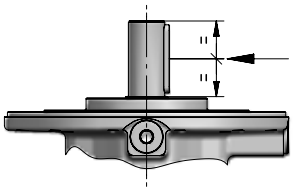

| $n_1 \times L_h$ | Train of gears | | | | | | |
|---|---|---|---|---|---|---|---|
| | 2EB | | | 3EB | | 4EB | |
| | $i_N \leq 16$ | $i_N = 20$ | $i_N = 25$ | $i_N \leq 125$ | $i_N \geq 140$ | $i_N \leq 500$ | $i_N \geq 560$ |
| **900 000** | 10 600 | 8 000 | 6 700 | 5 600 | 4 750 | 4 000 | 3 350 |
| **1 120 000** | 10 000 | 7 500 | 6 300 | 5 300 | 4 500 | 3 750 | 3 150 |
| **1 400 000** | 9 000 | 6 700 | 5 600 | 4 750 | 4 000 | 3 550 | 2 800 |
| **1 800 000** | 8 500 | 6 300 | 5 300 | 4 500 | 3 750 | 3 150 | 2 650 |
| **2 240 000** | 8 000 | 6 000 | 5 000 | 4 000 | 3 550 | 3 000 | 2 500 |
| **2 800 000** | 7 100 | 5 300 | 4 500 | 3 750 | 3 150 | 2 800 | 2 240 |
| **3 550 000** | 6 700 | 5 000 | 4 250 | 3 550 | 3 000 | 2 500 | 2 120 |
| **4 500 000** | 6 300 | 4 750 | 4 000 | 3 350 | 2 800 | 2 360 | 2 000 |
| **5 600 000** | 5 600 | 4 250 | 3 550 | 3 000 | 2 650 | 2 240 | 1 800 |
| **7 100 000** | 5 300 | 4 000 | 3 350 | 2 800 | 2 360 | 2 000 | 1 700 |
| **9 000 000** | 5 000 | 3 750 | 3 150 | 2 650 | 2 240 | 1 900 | 1 600 |
| **11 200 000** | 4 500 | 3 350 | 2 800 | 2 360 | 2 000 | 1 700 | 1 400 |
| **14 000 000** | 4 250 | 3 150 | 2 650 | 2 240 | 1 900 | 1 600 | 1 320 |
| **18 000 000** | 4 000 | 3 000 | 2 500 | 2 000 | 1 700 | 1 500 | 1 250 |
| **22 400 000** | 3 550 | 2 650 | 2 240 | 1 900 | 1 600 | 1 400 | 1 120 |
| **28 000 000** | 3 350 | 2 500 | 2 120 | 1 800 | 1 500 | 1 250 | 1 060 |
| **35 500 000** | 3 150 | 2 360 | 2 000 | 1 600 | 1 400 | 1 180 | 1 000 |
| **45 000 000** | 2 800 | 2 120 | 1 800 | 1 500 | 1 320 | 1 120 | 900 |

This page is intentionally left blank.

## Index


| | |
|---|---|
| Data and performance summary | 4.194 |
| Main Dimensions | 4.196 |
| Output side details | 4.198 |
| Input side details | 4.200 |
| Accessories | 4.202 |
| Radial loads $F_{r2}$ and axial loads $F_{a2}$ | 4.204 |
| Radial loads $F_{r1}$ on input shaft | 4.205 |

# 060A - Data and performance summary

| | $i_N$ | $i_{eff}$ | $L_h$ = 10 000 h<br>$n_1$ min$^{-1}$<br>$n_2$ min$^{-1}$<br>$M_{N2}$ N m<br>1 400 | 900 | 500 | $M_{N2max}$<br>$M_{2max}$<br>N m | $n_{1max}$<br>$n_{1peak}$<br>min$^{-1}$ | $n_1$ = 1 400 min$^{-1}$<br>Pt [kW] at 20°C 40°C<br>– | | |
|---|---|---|---|---|---|---|---|---|---|---|
| 2EL | 14 | **14,4** | 97,3<br>35 440 | 62,5<br>40 460 | 34,7<br>45 930 | 62 300<br>75 000 | 2 000<br>2 800 | 50<br>37,5 | – | – |
| | 16 | **17,1** | 82,0<br>36 660 | 52,7<br>41 860 | 29,3<br>46 420 | 63 000<br>90 000 | 2 000<br>2 800 | | | |
| | 18 | **18,5** | 75,8<br>34 920 | 48,7<br>35 880 | 27,1<br>37 200 | 56 000<br>90 000 | 2 000<br>2 800 | | | |
| | 22,4 | **21,7** | 64,6<br>38 290 | 41,6<br>43 720 | 23,1<br>46 490 | 63 000<br>90 000 | 2 000<br>2 800 | | | |
| | 25 | **24** | 58,3<br>35 790 | 37,5<br>36 770 | 20,8<br>38 120 | 57 470<br>85 000 | 2 000<br>2 800 | | | |
| | 28 | **27,8** | 50,4<br>35 810 | 32,4<br>36 790 | 18,0<br>38 150 | 56 000<br>90 000 | 2 000<br>2 800 | | | |
| | 31,5 | **30,8** | 45,5<br>36 040 | 29,2<br>37 030 | 16,2<br>38 390 | 56 000<br>90 000 | 2 000<br>2 800 | | | |
| | 35,5 | **32,6** | 42,9<br>36 160 | 27,6<br>37 160 | 15,3<br>38 520 | 56 000<br>77 500 | 2 000<br>2 800 | | | |
| | 40 | **40,1** | 34,9<br>27 060 | 22,4<br>27 800 | 12,5<br>28 820 | 44 410<br>63 000 | 2 000<br>2 800 | | | |
| 3EL | 50 | **50,6** | 27,7<br>34 610 | 17,8<br>39 520 | 9,88<br>47 140 | 62 300<br>75 000 | 2 500<br>2 800 | 33,5<br>25 | 50<br>37,5 | 67<br>50 |
| | 63 | **60,1** | 23,3<br>47 070 | 15,0<br>48 370 | 8,33<br>50 140 | 62 300<br>75 000 | 2 800<br>3 550 | | | |
| | 71 | **71,3** | 19,6<br>47 570 | 12,6<br>48 880 | 7,02<br>50 670 | 63 000<br>90 000 | 2 800<br>3 550 | | | |
| | 80 | **76,2** | 18,4<br>47 770 | 11,8<br>49 080 | 6,56<br>51 000 | 62 300<br>75 000 | 2 800<br>4 000 | | | |
| | 90 | **90,4** | 15,5<br>48 270 | 9,96<br>49 600 | 5,53<br>52 340 | 63 000<br>90 000 | 2 800<br>4 000 | | | |
| | 100 | **106** | 13,2<br>41 680 | 8,48<br>42 820 | 4,71<br>44 400 | 63 000<br>85 000 | 2 800<br>4 000 | | | |
| | 112 | **115** | 12,2<br>48 340 | 7,85<br>49 670 | 4,36<br>51 490 | 63 000<br>90 000 | 2 800<br>4 000 | | | |
| | 125 | **127** | 11,0<br>39 640 | 7,08<br>40 730 | 3,94<br>42 230 | 59 520<br>85 000 | 2 800<br>4 000 | | | |
| | 140 | **135** | 10,4<br>48 820 | 6,69<br>50 160 | 3,72<br>52 000 | 63 000<br>90 000 | 2 800<br>4 000 | | | |
| | 160 | **163** | 8,59<br>39 920 | 5,52<br>41 010 | 3,07<br>44 350 | 56 000<br>90 000 | 2 800<br>4 000 | | | |
| | 180 | **183** | 7,64<br>40 540 | 4,91<br>41 660 | 2,73<br>43 190 | 59 520<br>85 000 | 2 800<br>4 000 | | | |
| | 200 | **203** | 6,91<br>40 450 | 4,44<br>41 940 | 2,47<br>44 130 | 56 000<br>77 500 | 2 800<br>4 000 | | | |
| | 224 | **212** | 6,60<br>40 570 | 4,24<br>42 230 | 2,36<br>46 160 | 56 000<br>90 000 | 2 800<br>4 000 | | | |
| | 250 | **249** | 5,62<br>40 970 | 3,61<br>43 100 | 2,01<br>44 690 | 56 000<br>77 500 | 2 800<br>4 000 | | | |

| | $i_N$ | $i_{eff}$ | $L_h$ = 10 000 h<br>$n_1$ min$^{-1}$<br>$n_2$ min$^{-1}$<br>$M_{N2}$ N m<br>1 400 | 900 | 500 | $M_{N2max}$<br>$M_{2max}$<br>N m | $n_{1max}$<br>$n_{1peak}$<br>min$^{-1}$ | $n_1$ = 1 400 min$^{-1}$<br>Pt [kW] at 20°C 40°C<br>– | | |
|---|---|---|---|---|---|---|---|---|---|---|
| 4EL | 180 | **178** | 7,87<br>41 920 | 5,06<br>47 860 | 2,81<br>57 090 | 62 300<br>75 000 | 2 800<br>3 150 | 23,6<br>18 | 35,5<br>27,2 | 47,5<br>36,5 |
| | 200 | **211** | 6,63<br>49 750 | 4,26<br>54 450 | 2,37<br>59 510 | 63 000<br>90 000 | 2 800<br>3 150 | | | |
| | 250 | **251** | 5,58<br>52 260 | 3,59<br>55 880 | 1,99<br>61 070 | 63 000<br>90 000 | 2 800<br>3 150 | | | |
| | 280 | **297** | 4,71<br>53 630 | 3,03<br>57 340 | 1,68<br>62 670 | 63 000<br>90 000 | 3 150<br>4 000 | | | |
| | 315 | **318** | 4,40<br>54 180 | 2,83<br>57 840 | 1,57<br>59 960 | 62 300<br>75 000 | 3 150<br>4 000 | | | |
| | 355 | **344** | 4,07<br>42 490 | 2,62<br>45 430 | 1,45<br>49 650 | 56 000<br>90 000 | 3 150<br>4 000 | | | |
| | 400 | **377** | 3,71<br>55 600 | 2,39<br>59 440 | 1,33<br>63 000 | 63 000<br>90 000 | 3 150<br>4 000 | | | |
| | 450 | **443** | 3,16<br>56 960 | 2,03<br>60 900 | 1,13<br>63 000 | 63 000<br>90 000 | 3 150<br>4 000 | | | |
| | 500 | **479** | 2,93<br>57 630 | 1,88<br>61 620 | 1,04<br>63 000 | 63 000<br>90 000 | 3 150<br>4 000 | | | |
| | 560 | **562** | 2,49<br>59 050 | 1,60<br>63 000 | 0,890<br>63 000 | 63 000<br>90 000 | 3 150<br>4 000 | | | |
| | 630 | **607** | 2,31<br>53 540 | 1,48<br>55 010 | 0,824<br>58 930 | 63 000<br>90 000 | 3 150<br>4 000 | | | |
| | 710 | **713** | 1,96<br>54 070 | 1,26<br>55 560 | 0,702<br>60 380 | 63 000<br>90 000 | 3 150<br>4 000 | | | |
| | 800 | **836** | 1,67<br>54 600 | 1,08<br>56 600 | 0,598<br>61 860 | 63 000<br>90 000 | 3 150<br>4 000 | | | |
| | 900 | **876** | 1,60<br>54 760 | 1,03<br>56 990 | 0,571<br>62 290 | 63 000<br>90 000 | 3 150<br>4 000 | | | |
| | 1000 | **1028** | 1,36<br>55 300 | 0,876<br>58 390 | 0,486<br>63 000 | 63 000<br>90 000 | 3 150<br>4 000 | | | |
| | 1120 | **1124** | 1,25<br>50 830 | 0,801<br>54 340 | 0,445<br>56 000 | 56 000<br>90 000 | 3 150<br>4 000 | | | |
| | 1250 | **1245** | 1,12<br>51 620 | 0,723<br>55 190 | 0,402<br>56 000 | 56 000<br>90 000 | 3 150<br>4 000 | | | |
| | 1400 | **1462** | 0,958<br>52 890 | 0,616<br>56 000 | 0,342<br>56 000 | 56 000<br>90 000 | 3 150<br>4 000 | | | |
| | 1600 | **1621** | 0,864<br>53 720 | 0,555<br>56 000 | 0,308<br>56 000 | 56 000<br>90 000 | 3 150<br>4 000 | | | |
| | 1800 | **1796** | 0,779<br>54 560 | 0,501<br>56 000 | 0,278<br>56 000 | 56 000<br>90 000 | 3 150<br>4 000 | | | |

# 060A - Data and performance summary

| | | | $L_h$ = 10 000 h<br>$n_1$ min$^{-1}$<br>$n_2$ min$^{-1}$<br>$M_{N2}$ N m | | | $M_{N2max}$<br>$M_{2max}$<br>N m | $n_{1max}$<br>$n_{1peak}$<br>min$^{-1}$ | $n_1$ = 1 400 min$^{-1}$<br>**Pt** [kW] at 20°C 40°C | | |
|---|---|---|---|---|---|---|---|---|---|---|
| | $i_N$ | $i_{eff}$ | **1 400** | **900** | **500** | | | – | | |
| 2EB | 10 | **10,2** | 137<br>17 360 | 88,0<br>19 820 | 48,9<br>23 650 | 29 760<br>35 500 | 1 400<br>2 800 | 37,5<br>28 | – | – |
| | 12,5 | **13,1** | 107<br>22 280 | 68,6<br>25 440 | 38,1<br>30 350 | 38 190<br>46 200 | 1 400<br>2 800 | | | |
| | 16 | **16,6** | 84,6<br>22 490 | 54,4<br>25 680 | 30,2<br>30 630 | 36 160<br>43 700 | 1 600<br>2 800 | | | |
| | 20 | **21** | 66,7<br>23 080 | 42,9<br>26 350 | 23,8<br>28 330 | 31 320<br>38 700 | 2 000<br>2 800 | | | |
| | 25 | **26,2** | 53,3<br>16 810 | 34,3<br>19 200 | 19,0<br>22 900 | 24 800<br>30 700 | 2 000<br>2 800 | | | |
| 3EB | 35,5 | **36** | 38,9<br>30 440 | 25,0<br>34 750 | 13,9<br>41 460 | 50 770<br>61 500 | 1 800<br>3 550 | 28<br>21,2 | 42,5<br>31,5 | 56<br>42,5 |
| | 40 | **42,7** | 32,8<br>36 120 | 21,1<br>41 240 | 11,7<br>49 100 | 60 250<br>73 000 | 1 800<br>3 550 | | | |
| | 45 | **46,2** | 30,3<br>36 940 | 19,5<br>37 960 | 10,8<br>39 350 | 56 000<br>77 500 | 1 800<br>3 550 | | | |
| | 50 | **54,1** | 25,9<br>45 820 | 16,6<br>47 430 | 9,23<br>49 170 | 63 000<br>90 000 | 1 800<br>3 550 | | | |
| | 56 | **58,2** | 24,0<br>37 470 | 15,5<br>38 500 | 8,59<br>39 920 | 56 000<br>73 000 | 2 240<br>3 550 | | | |
| | 63 | **60** | 23,3<br>37 860 | 15,0<br>38 900 | 8,33<br>40 330 | 59 520<br>85 000 | 1 800<br>3 550 | | | |
| | 71 | **68,3** | 20,5<br>46 180 | 13,2<br>48 110 | 7,32<br>49 880 | 63 000<br>87 500 | 2 240<br>3 550 | | | |
| | 80 | **77** | 18,2<br>38 120 | 11,7<br>39 170 | 6,49<br>40 610 | 56 000<br>90 000 | 1 800<br>3 550 | | | |
| | 90 | **86,6** | 16,2<br>47 500 | 10,4<br>48 820 | 5,77<br>50 610 | 62 560<br>77 500 | 2 500<br>3 550 | | | |
| | 100 | **97,1** | 14,4<br>38 670 | 9,27<br>39 730 | 5,15<br>41 190 | 56 000<br>90 000 | 2 240<br>3 550 | | | |
| | 112 | **111** | 12,6<br>38 990 | 8,10<br>40 060 | 4,50<br>41 850 | 56 000<br>90 000 | 2 500<br>3 550 | | | |
| | 125 | **123** | 11,4<br>39 240 | 7,31<br>40 310 | 4,06<br>42 510 | 56 000<br>90 000 | 2 500<br>3 550 | | | |
| | 140 | **139** | 10,1<br>39 530 | 6,48<br>40 610 | 3,60<br>43 290 | 56 000<br>77 500 | 2 500<br>3 550 | | | |
| | 160 | **154** | 9,09<br>39 780 | 5,84<br>40 870 | 3,25<br>43 970 | 56 000<br>87 500 | 2 500<br>3 550 | | | |

| | | | $L_h$ = 10 000 h<br>$n_1$ min$^{-1}$<br>$n_2$ min$^{-1}$<br>$M_{N2}$ N m | | | $M_{N2max}$<br>$M_{2max}$<br>N m | $n_{1max}$<br>$n_{1peak}$<br>min$^{-1}$ | $n_1$ = 1 400 min$^{-1}$<br>**Pt** [kW] at 20°C 40°C | | |
|---|---|---|---|---|---|---|---|---|---|---|
| | $i_N$ | $i_{eff}$ | **1 400** | **900** | **500** | | | – | | |
| 4EB | 160 | **162** | 8,62<br>33 590 | 5,54<br>38 360 | 3,08<br>44 320 | 53 350<br>67 000 | 2 800<br>4 000 | 22,4<br>17 | 33,5<br>25,7 | 45<br>34,5 |
| | 180 | **178** | 7,86<br>36 860 | 5,05<br>42 090 | 2,81<br>50 210 | 58 540<br>73 000 | 2 800<br>4 000 | | | |
| | 200 | **190** | 7,35<br>39 400 | 4,73<br>44 990 | 2,63<br>53 120 | 62 570<br>77 500 | 2 800<br>4 000 | | | |
| | 224 | **226** | 6,19<br>46 760 | 3,98<br>53 390 | 2,21<br>55 640 | 63 000<br>90 000 | 2 800<br>4 000 | | | |
| | 250 | **240** | 5,83<br>39 910 | 3,75<br>45 560 | 2,08<br>53 880 | 62 570<br>77 500 | 3 150<br>4 000 | | | |
| | 280 | **287** | 4,88<br>51 130 | 3,14<br>52 540 | 1,74<br>54 470 | 63 000<br>90 000 | 2 800<br>4 000 | | | |
| | 315 | **321** | 4,36<br>42 060 | 2,80<br>44 960 | 1,56<br>49 150 | 56 000<br>90 000 | 2 800<br>4 000 | | | |
| | 355 | **362** | 3,87<br>51 870 | 2,49<br>53 290 | 1,38<br>55 250 | 63 000<br>90 000 | 3 150<br>4 000 | | | |
| | 400 | **424** | 3,30<br>52 380 | 2,12<br>53 820 | 1,18<br>55 830 | 63 000<br>90 000 | 3 150<br>4 000 | | | |
| | 450 | **459** | 3,05<br>52 630 | 1,96<br>54 070 | 1,09<br>56 490 | 63 000<br>90 000 | 3 150<br>4 000 | | | |
| | 500 | **514** | 2,72<br>45 160 | 1,75<br>48 280 | 0,972<br>52 770 | 56 000<br>90 000 | 3 150<br>4 000 | | | |
| | 560 | **538** | 2,60<br>53 150 | 1,67<br>54 610 | 0,929<br>57 870 | 63 000<br>90 000 | 3 150<br>4 000 | | | |
| | 630 | **652** | 2,15<br>46 810 | 1,38<br>50 050 | 0,767<br>54 700 | 56 000<br>90 000 | 3 150<br>4 000 | | | |
| | 710 | **673** | 2,08<br>51 170 | 1,34<br>55 360 | 0,743<br>59 860 | 63 000<br>90 000 | 3 150<br>4 000 | | | |
| | 800 | **815** | 1,72<br>48 420 | 1,10<br>51 760 | 0,613<br>56 000 | 56 000<br>90 000 | 3 150<br>4 000 | | | |
| | 900 | **864** | 1,62<br>48 840 | 1,04<br>52 220 | 0,579<br>56 000 | 56 000<br>90 000 | 3 150<br>4 000 | | | |
| | 1000 | **957** | 1,46<br>49 610 | 0,940<br>53 040 | 0,522<br>56 000 | 56 000<br>90 000 | 3 150<br>4 000 | | | |
| | 1120 | **1061** | 1,32<br>50 390 | 0,848<br>53 870 | 0,471<br>56 000 | 56 000<br>90 000 | 3 150<br>4 000 | | | |
| | 1250 | **1176** | 1,19<br>51 180 | 0,765<br>54 710 | 0,425<br>56 000 | 56 000<br>90 000 | 3 150<br>4 000 | | | |

# 060A - Main Dimensions

4.198

### C140M1 F10g

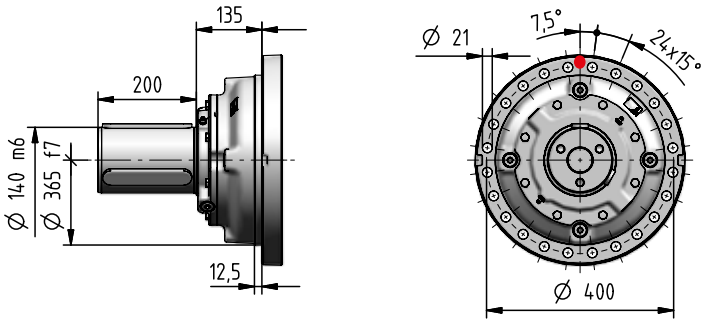


4.198

### S130M1 F10g

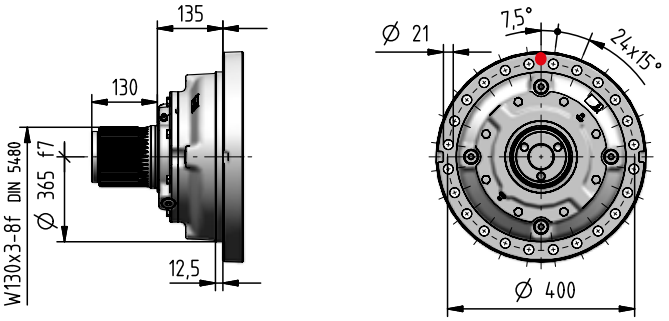


4.198

### H140M1 A10g

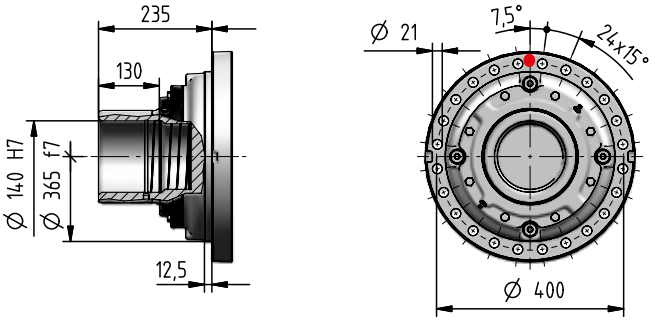


4.199

### T130M1 A05g

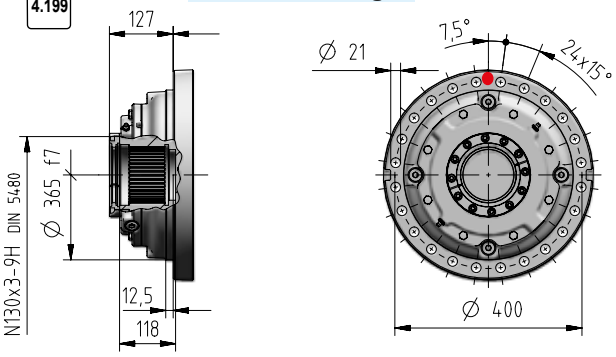


4.199

### Z130M1 F05g

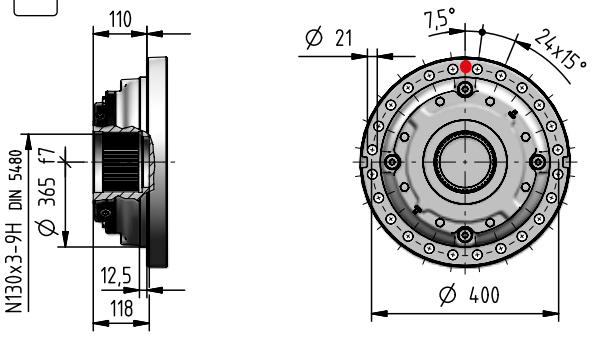


| kg | Input Options Code | | | | | | | | | | | | | Output options (Δ) Code | | | | |
|---|---|---|---|---|---|---|---|---|---|---|---|---|---|---|---|---|---|---|
| | I14×160 | I19×200 | I24×200 | I28×250 | I38×300 | I42×350 | I48×350 | I55×400 | I60×450 | I65×550 | I75×550 | C… | U… | J… | C… | S… | H… | Z… | T… |
| 1EL | - | - | - | - | - | - | - | - | - | - | - | - | - | | | | | | |
| 2EL | - | - | - | - | - | 300 | 300 | 300 | 310 | 320 | 320 | 310 | - | | | | | | |
| 3EL | - | - | - | 300 | 310 | 310 | 310 | 320 | 329 | - | - | 310 | 297 | | | | | | |
| 4EL | 310 | 310 | 310 | 310 | 310 | 320 | 320 | - | - | - | - | 310 | 309 | | +0 | -9 | -10,5 | -9 | -8 |
| 2EB | - | - | - | - | - | 390 | 390 | 400 | 410 | 410 | 410 | 404 | - | 370 | | | | | |
| 3EB | - | - | - | - | 380 | 380 | 380 | 390 | 390 | 400 | 400 | 386 | - | 360 | | | | | |
| 4EB | 320 | 330 | 330 | 330 | 330 | 340 | 340 | - | - | - | - | 328 | 329 | 320 | | | | | |

# 060A - Main Dimensions

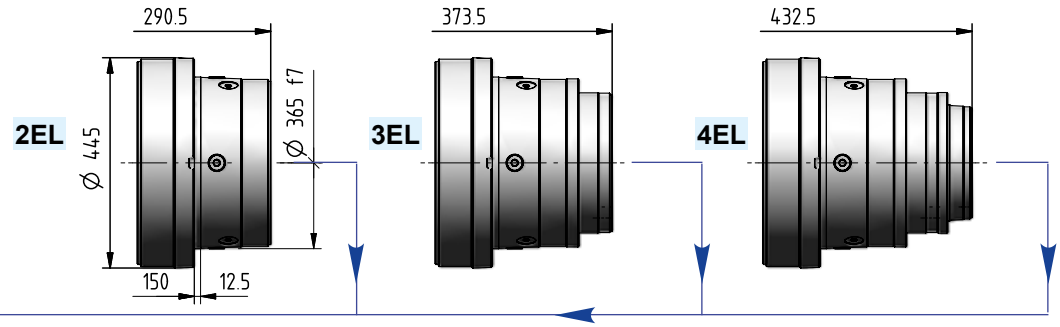


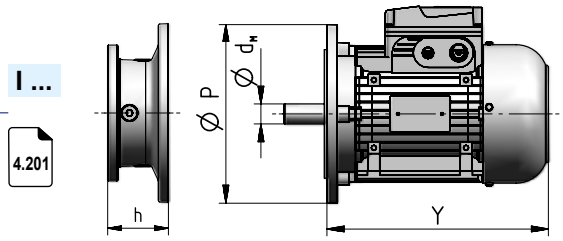


| Motor size IEC | $d_M$×P | Y | | Train of gears 2EL | 3EL | 4EL | 2EB | 3EB | 4EB | Code |
|---|---|---|---|---|---|---|---|---|---|---|
| | | | 1) | Dimension **h** | | | | | | |
| **71** | 14×160 | 216 | 278 | – | – | 52 | – | – | 52 | **I14×160** |
| **80** | 19×200 | 233 | 302 | – | – | 72 | – | – | 72 | **I19×200** |
| **90** | 24×200 | 287 | 366 | – | – | 72 | – | – | 72 | **I24×200** |
| **100** | 28×250 | 310 | 405 | – | 103 | 82 | – | – | 82 | **I28×250** |
| **112** | 28×250 | 336 | 435 | – | 103 | 82 | – | – | 82 | **I28×250** |
| **132** | 38×300 | 445 | 553 | – | 120 | 102 | – | 133,5 | 102 | **I38×300** |
| **160** | 42×350 | 573 | 640 | 159 | 153 | 135 | 159 | 159 | 135 | **I42×350** |
| **180** | 48×350 | 613 | 734 | 159 | 153 | 135 | 159 | 159 | 135 | **I48×350** |
| **200** | 55×400 | 654 | 734 | 159 | 153 | – | 159 | 159 | – | **I55×400** |
| **225** | 60×450 | 710 | – | 189 | 183 | – | 189 | 189 | – | **I60×450** |
| **250** | 65×550 | 735 | – | 189 | – | – | 189 | 189 | – | **I65×550** |
| **280** | 75×550 | 819 | – | 189 | – | – | 189 | 189 | – | **I75×550** |

1) Values valid for brake motor; for other dimensions see TX catalog.

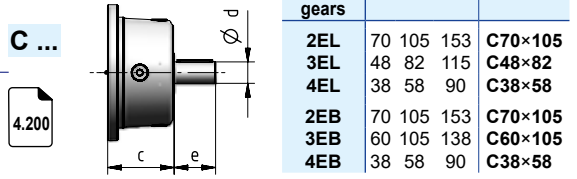


| Train of gears | d | e | c | Code |
|---|---|---|---|---|
| **2EL** | 70 | 105 | 153 | **C70×105** |
| **3EL** | 48 | 82 | 115 | **C48×82** |
| **4EL** | 38 | 58 | 90 | **C38×58** |
| **2EB** | 70 | 105 | 153 | **C70×105** |
| **3EB** | 60 | 105 | 138 | **C60×105** |
| **4EB** | 38 | 58 | 90 | **C38×58** |

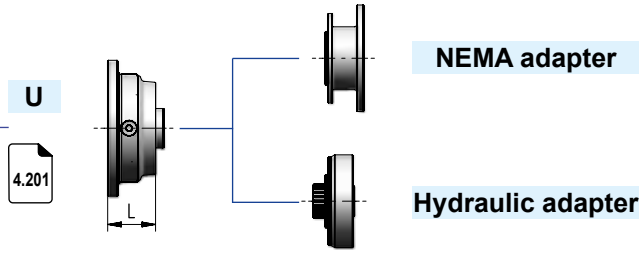


| Train of gears | L | Code |
|---|---|---|
| **3EL** | 62 | ch. 7 |
| **4EL** | 64 | |
| **4EB** | 64 | |

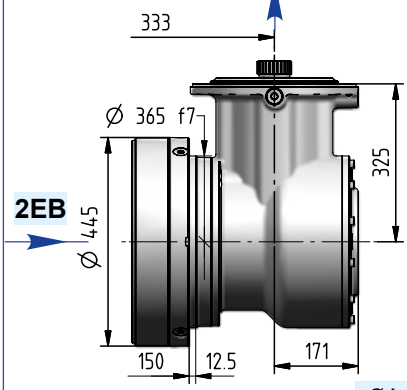


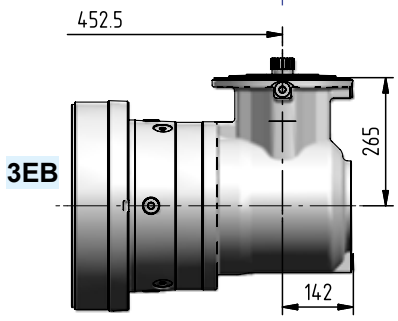


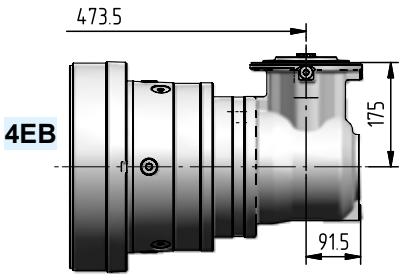


| Ødxe | $i_N$ | Code |
|---|---|---|
| 60×105 | ≤ 16 | **J60×105** |
| 48×82 | ≥ 20 | **J48×82** |

| Ødxe | $i_N$ | Code |
|---|---|---|
| 48×82 | ≤ 125 | **J48×82** |
| 38×58 | ≥ 140 | **J38×58** |

| Ødxe | $i_N$ | Code |
|---|---|---|
| 30×58 | ≤ 400 | **J30×58** |
| 24×50 | ≥ 450 | **J24×50** |

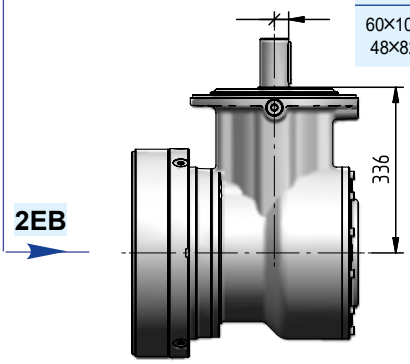


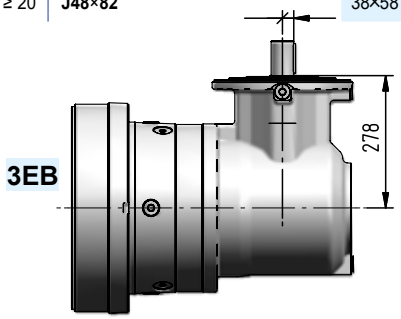


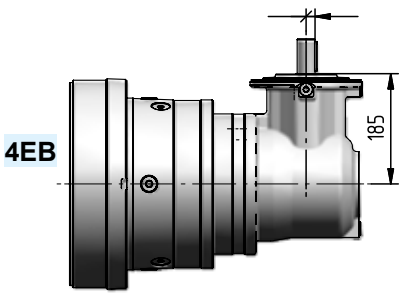


4.200

# 060A - Output side details



## Suggested mating dimensions

Output

| Gear reducer cylindrical shaft end | | | | Mounting | | |
|---|---|---|---|---|---|---|
| C | 140 | M | 1 | F | 10 | g |

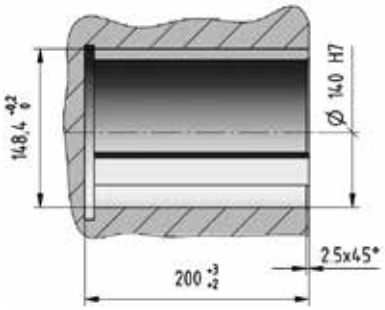


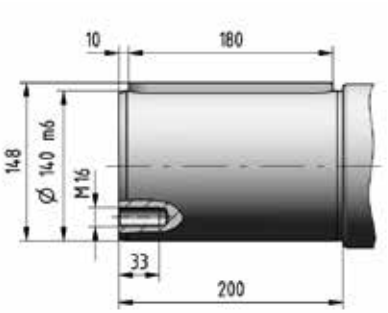


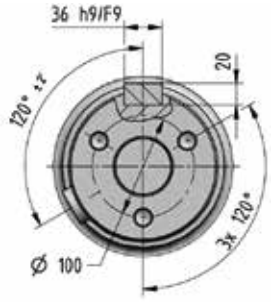


## Suggested mating dimensions

Output

| Gear reducer splined shaft end | | | | Mounting | | |
|---|---|---|---|---|---|---|
| S | 130 | M | 1 | F | 10 | g |

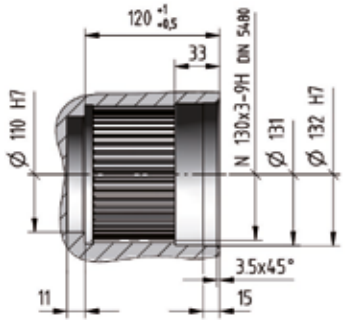


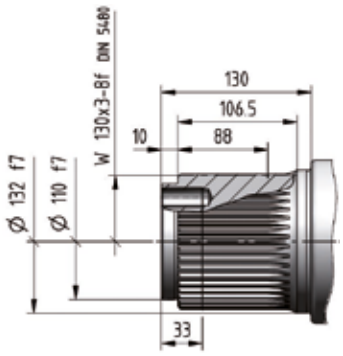


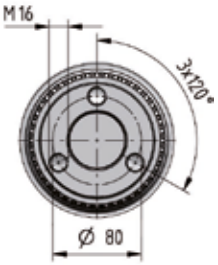


## Suggested mating dimensions

Output

| Gear reducer hollow shaft for shaft mounting | | | | Mounting | | |
|---|---|---|---|---|---|---|
| H | 140 | M | 1 | A | 10 | g |

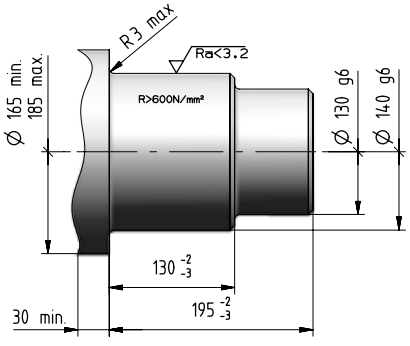


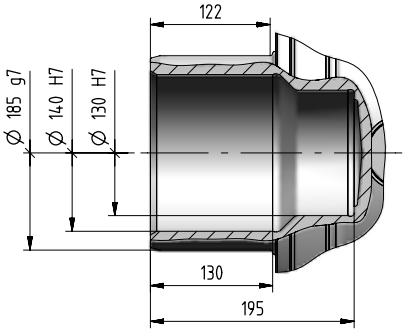

# 060A - Output side details

## Suggested mating dimensions

Output

| Gear reducer splined hollow shaft | | | | Mounting | | |
|---|---|---|---|---|---|---|
| Z | 130 | M | 1 | F | 05 | g |

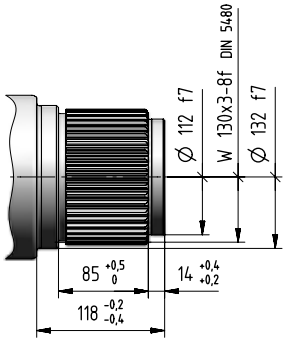


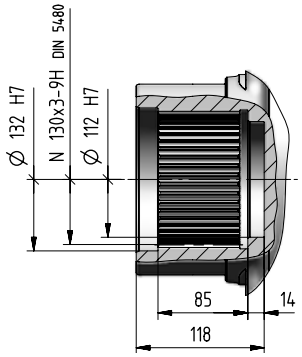


## Suggested mating dimensions

Output

| Gear reducer splined hollow shaft with axial locking | | | | Mounting | | |
|---|---|---|---|---|---|---|
| T | 130 | M | 1 | A | 05 | g |

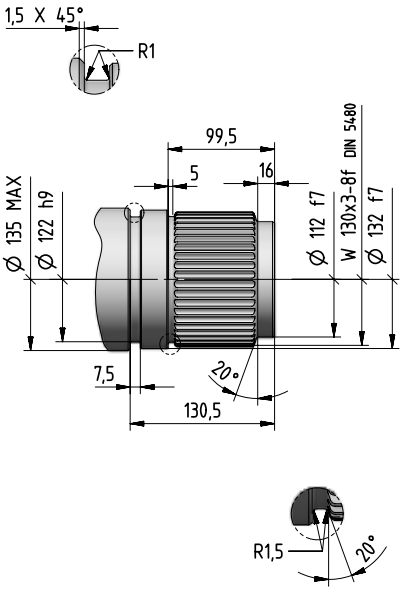


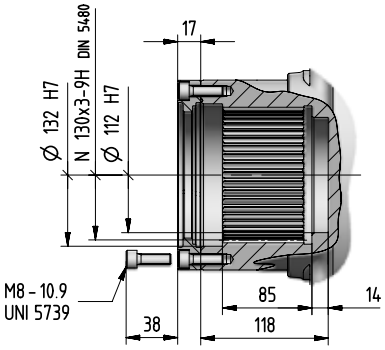


4

060A

# 060A - Input side details

**Input**

| Gear reducer cylindrical shaft end | Shaft length |
|---|---|
| C... | x ... |

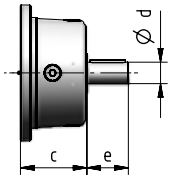


**Input**

| Bevel helical input flange | Shaft length |
|---|---|
| J... | x ... |

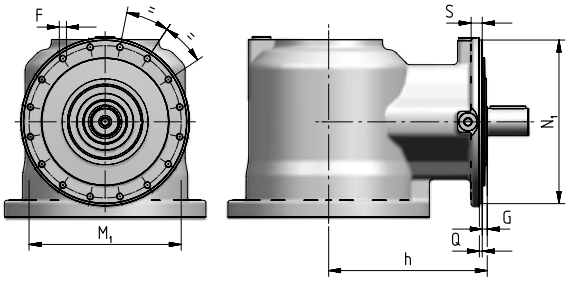


| Train of gears | $N_1$ Ø h6 | Q | G | h | S | $M_1$ Ø | F Ø |
|---|---|---|---|---|---|---|---|
| **2EB** | 321 | 5 | 11 | 336 | 20 | 300 | M14 (n. 16) |
| **3EB** | 274 | 4,5 | 13 | 278 | 18 | 255 | M12 (n. 16) |
| **4EB** | 184 | 3,5 | 10 | 185 | 12 | 171 | M8 (n. 12) |

## Cylindrical Shaft End Type - CODE

**Suggested mating dimensions**

**J24 x 50**

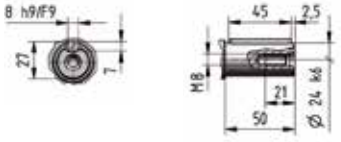


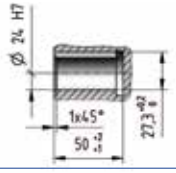


**J30 x 58**

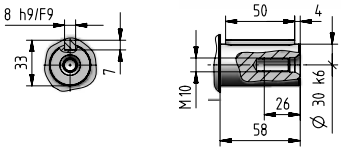


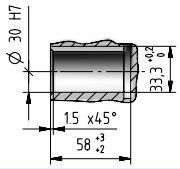


**C38 x 58**

**J38 x 58**

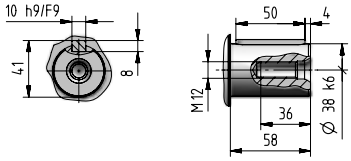


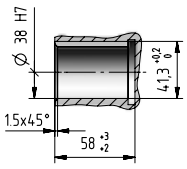


**C48 x 82**

**J48 x 82**

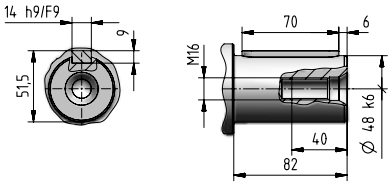


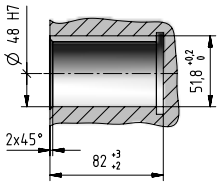


**C60 x 105**

**J60 x 105**

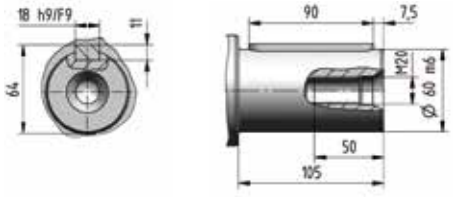


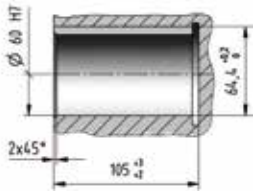


**C70 x 105**

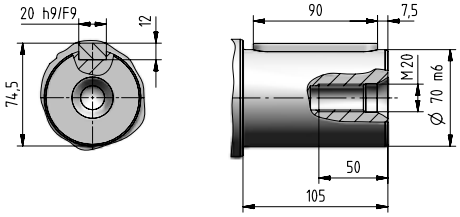


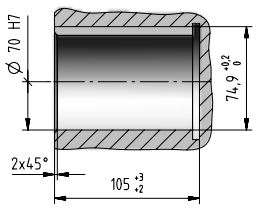

# 060A - Input side details

**Input**

**IEC electric motor adapter**

**I... x ...**

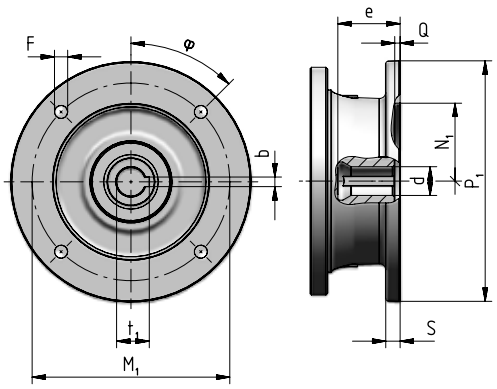


| Motor size IEC | Code | $P_1$ ∅ | S | d ∅ | e max | b F9 | $t_1$ | $M_1$ | F ∅ | | φ | $N_1$ ∅ G7 | Q |
|---|---|---|---|---|---|---|---|---|---|---|---|---|---|
| 71 | **I14×160** | 160 | – | 14 F6 | 32 | 5 | 16,3 | 130 | M8 × 16 | (n.4) | 45° | 110 | 4,5 |
| 80 | **I19×200** | 200 | 12 | 19 F6 | 41,5 | 6 | 21,8 | 165 | 11 | (n.4) | 45° | 130 | 4,5 |
| 90 | **I24×200** | 200 | 12 | 24 F6 | 52 | 8 | 27,3 | 165 | 11 | (n.4) | 45° | 130 | 4,5 |
| 100 | **I28×250** | 250 | 14 | 28 F6 | 62 | 8 | 31,3 | 215 | 14 | (n.4) | 45° | 180 | 5 |
| 112 | **I28×250** | 250 | 14 | 28 F6 | 62 | 8 | 31,3 | 215 | 14 | (n.4) | 45° | 180 | 5 |
| 132 | **I38×300** | 300 | 14 | 38 F6 | 82 | 10 | 41,3 | 265 | 14 | (n.4) | 45° | 230 | 5 |
| 160 | **I42×350** | 350 | 15 | 42 F6 | 113 | 12 | 45,3 | 300 | 18 | (n.4) | 45° | 250 | 6 |
| 180 | **I48×350** | 350 | 15 | 48 F6 | 113 | 14 | 51,8 | 300 | 18 | (n.4) | 45° | 250 | 6 |
| 200 | **I55×400** | 400 | 15 | 55 E6 | 113 | 16 | 59,3 | 350 | 18 | (n.4) | 45° | 300 | 6 |
| 225 | **I60×450** | 450 | 18 | 60 E6 | 143 | 18 | 64,4 | 400 | 18 | (n.8) | 22,5° | 350 | 6 |
| 250 | **I65×550** | 550 | 18 | 65 E6 | 142 | 18 | 69,4 | 500 | 18 | (n.8) | 22,5° | 450 | 6 |
| 280 | **I75×550** | 550 | 18 | 75 E6 | 142 | 20 | 79,9 | 500 | 18 | (n.8) | 22,5° | 450 | 6 |

**Input**

**Universal flange adapter**

**U**

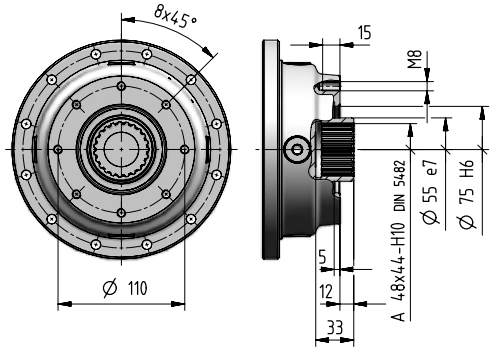


For more information see ch. 8.7

# 060A - Accessories

## Stop washer | Code: ,SW130

[ included ]

1,8

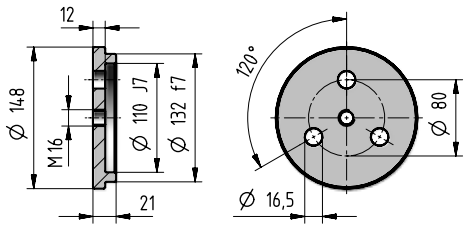


## Splined bush | Code: ,SB130

[ included ]

11,7

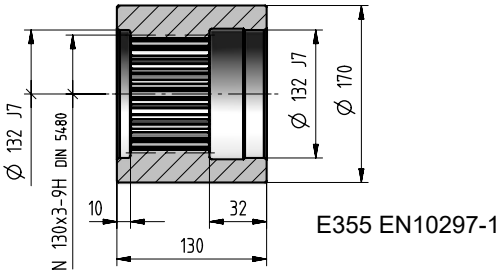


E355 EN10297-1

## Wheel flange | Code: ,WF130

[ included ]

37

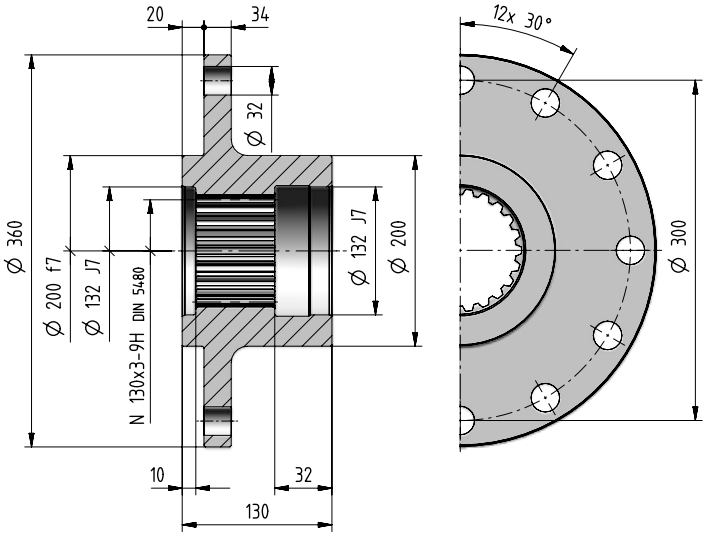


## Splined bar | Code: ,SC130

31,2

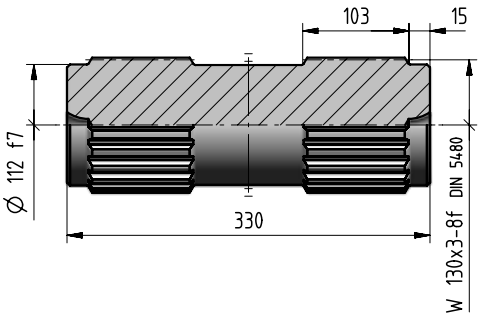


## Wheel flange | Code: ,WT130

43

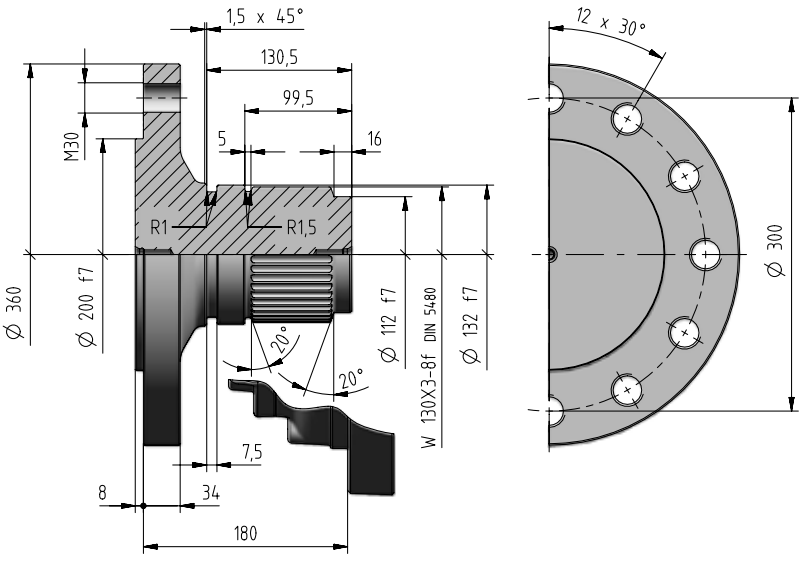

# 060A - Accessories

## Torque arm | Code: ,TA10g

[ included ]

kg 26

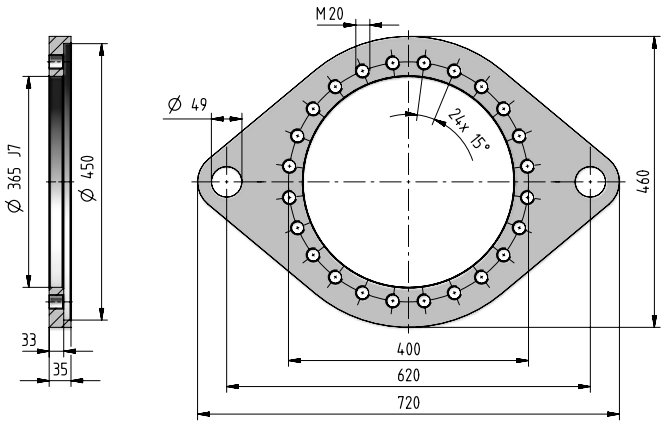


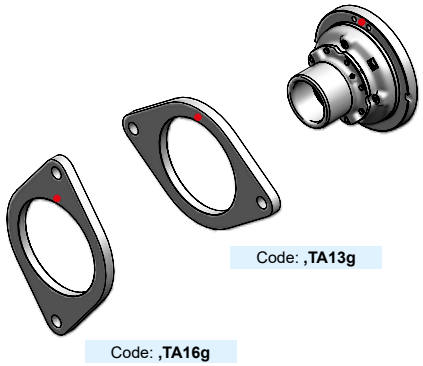


- Reference hole for the identification of the mounting position

## Shrink disc | Code: ,SD185

kg 46

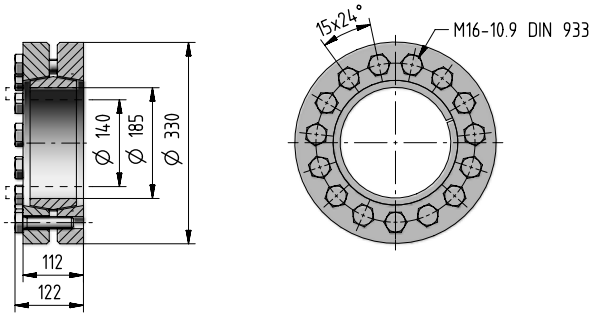


If an already mounted accessory is required, state the relevant position between accessory and gear reducer. This position is given by the flange upper fastening hole (stated in red in the figure).

## Foot bracket | Code: ,FB10g

[ included ]

kg 61,5

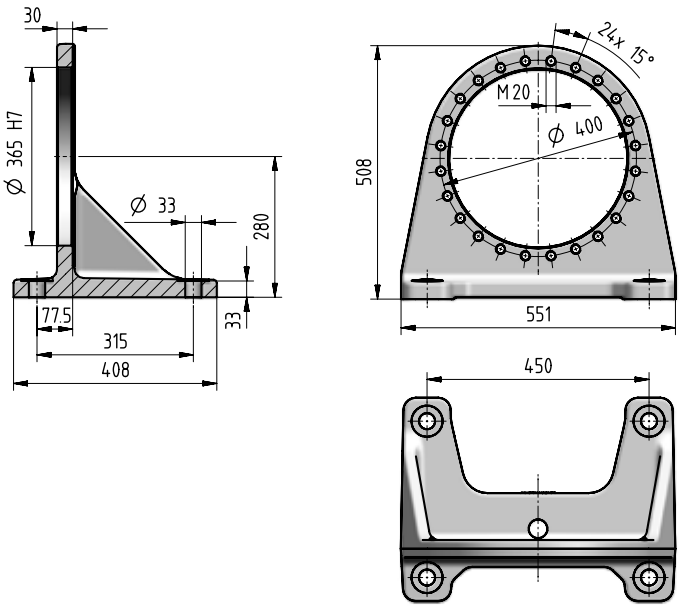


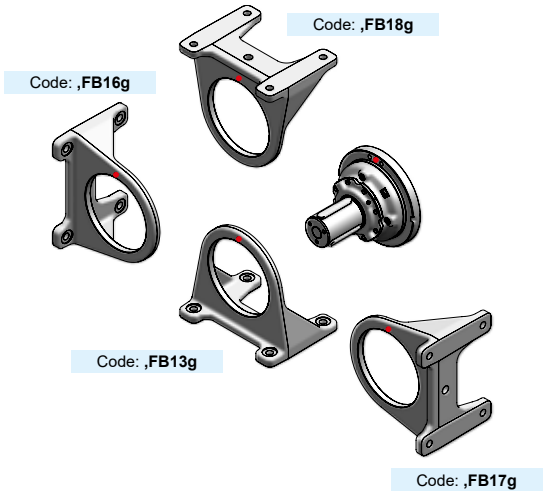


- Reference hole for the identification of the mounting position

In presence of a radial load $F_{r2} \geq 70\%$ of max value of $F_{r2adm}$, please foresee an additional foot. When having an axial load $F_{a2}$ beside the radial load, this limit is to be reduced to 60%.

# 060A - Radial loads $F_{r2}$ [N] and axial loads $F_{a2}$ [N]

Radial loads $\boldsymbol{F}_{r2\ adm}$ and axial loads $\boldsymbol{F}_{a2\ adm}$ admitted on low speed shaft end of gear reducer.
For more information see ch. 2.2.

**Output side:** **C140M1 F10g**
**S130M1 F10g**

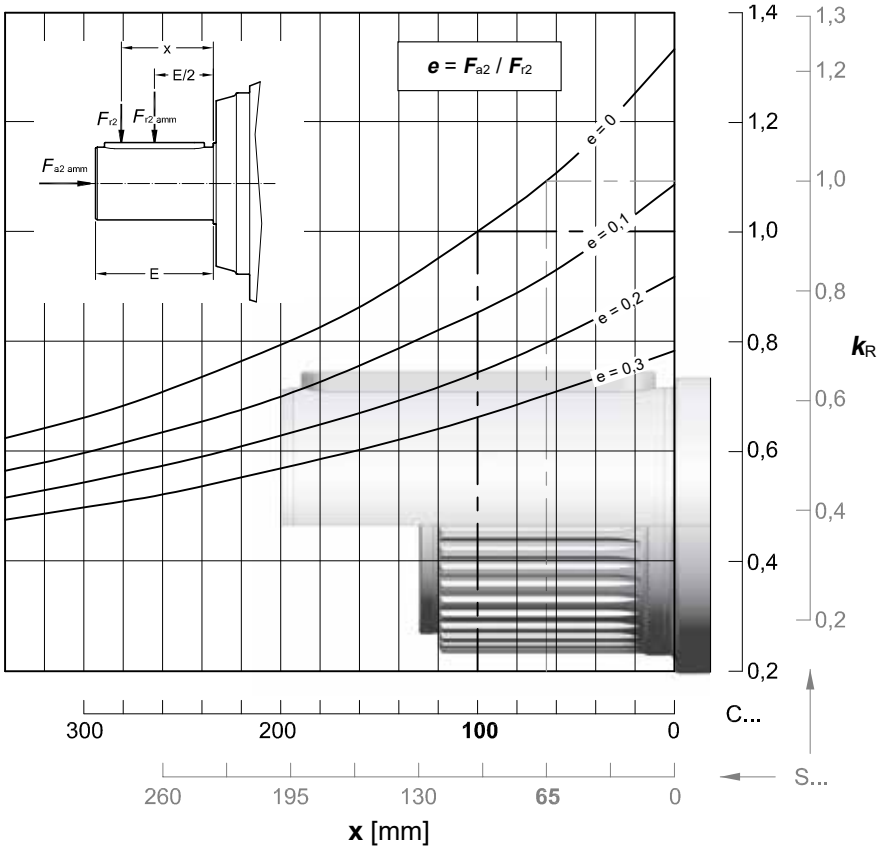


| $n_2 \times L_h$ | $F_{r2\ adm}$ | | $F_{a2\ adm}$ | $F_{a2\ adm}$ |
|---|---|---|---|---|
| $min^{-1} \cdot h$ | C ... | S ... | ← | → |
| **< 18 000** | 236 000 | 250 000 | 80 000 | To be evaluate |
| **22 400** | 224 000 | 250 000 | 80 000 | |
| **28 000** | 212 000 | 224 000 | 80 000 | |
| **35 500** | 190 000 | 212 000 | 75 000 | |
| **45 000** | 180 000 | 200 000 | 71 000 | |
| **56 000** | 170 000 | 190 000 | 67 000 | |
| **71 000** | 160 000 | 170 000 | 60 000 | |
| **90 000** | 150 000 | 160 000 | 56 000 | |
| **112 000** | 140 000 | 150 000 | 53 000 | |
| **140 000** | 132 000 | 140 000 | 50 000 | |
| **180 000** | 118 000 | 132 000 | 47 500 | |
| **224 000** | 112 000 | 125 000 | 42 500 | |
| **280 000** | 106 000 | 112 000 | 40 000 | |
| **355 000** | 95 000 | 106 000 | 37 500 | |
| **450 000** | 90 000 | 100 000 | 35 500 | |
| **560 000** | 85 000 | 95 000 | 33 500 | |
| **710 000** | 80 000 | 85 000 | 31 500 | |
| **900 000** | 75 000 | 80 000 | 28 000 | |
| **1 120 000** | 71 000 | 75 000 | 26 500 | |
| **1 400 000** | 63 000 | 71 000 | 25 000 | |
| **1 800 000** | 60 000 | 67 000 | 23 600 | |
| **2 240 000** | 56 000 | 60 000 | 22 400 | |
| **2 800 000** | 53 000 | 56 000 | 20 000 | |
| **max** | **236 000** | **250 000** | **80 000** | **45 000** |

# 060A - Radial loads $F_{r1}$ [N] on input shaft

Radial loads $F_{r1\ adm}$ admitted on high speed shaft end of **Inline** gear reducers.
For more information see ch. 2.2.

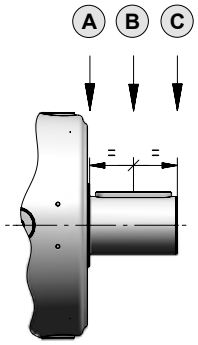


| $n_1 \times L_h$ | Train of gears | | | | | | | | |
|---|---|---|---|---|---|---|---|---|---|
| | 2EL | | | 3EL | | | 4EL | | |
| | A | B | C | A | B | C | A | B | C |
| **900 000** | 45 000 | 31 500 | 23 600 | 20 000 | 14 000 | 10 600 | 14 000 | 8 500 | 5 300 |
| **1 120 000** | 42 500 | 28 000 | 22 400 | 19 000 | 12 500 | 9 500 | 13 200 | 8 000 | 5 000 |
| **1 400 000** | 37 500 | 26 500 | 20 000 | 17 000 | 11 800 | 9 000 | 11 800 | 7 100 | 4 500 |
| **1 800 000** | 35 500 | 25 000 | 19 000 | 16 000 | 10 600 | 8 000 | 11 200 | 6 700 | 4 250 |
| **2 240 000** | 33 500 | 22 400 | 17 000 | 15 000 | 10 000 | 7 500 | 10 000 | 6 300 | 4 000 |
| **2 800 000** | 30 000 | 21 200 | 16 000 | 14 000 | 9 500 | 7 100 | 9 500 | 5 600 | 3 550 |
| **3 550 000** | 28 000 | 19 000 | 15 000 | 12 500 | 8 500 | 6 700 | 9 000 | 5 300 | 3 350 |
| **4 500 000** | 26 500 | 18 000 | 14 000 | 11 800 | 8 000 | 6 000 | 8 000 | 5 000 | 3 150 |
| **5 600 000** | 23 600 | 17 000 | 12 500 | 11 200 | 7 500 | 5 600 | 7 500 | 4 500 | 2 800 |
| **7 100 000** | 22 400 | 15 000 | 11 800 | 10 000 | 6 700 | 5 300 | 7 100 | 4 250 | 2 650 |
| **9 000 000** | 21 200 | 14 000 | 11 200 | 9 500 | 6 300 | 4 750 | 6 300 | 4 000 | 2 500 |
| **11 200 000** | 19 000 | 13 200 | 10 000 | 8 500 | 6 000 | 4 500 | 6 000 | 3 550 | 2 240 |
| **14 000 000** | 18 000 | 12 500 | 9 500 | 8 000 | 5 600 | 4 250 | 5 600 | 3 350 | 2 120 |
| **18 000 000** | 16 000 | 11 200 | 8 500 | 7 500 | 5 000 | 3 750 | 5 000 | 3 150 | 1 900 |
| **22 400 000** | 15 000 | 10 600 | 8 000 | 6 700 | 4 750 | 3 550 | 4 750 | 2 800 | 1 800 |
| **28 000 000** | 14 000 | 10 000 | 7 500 | 6 300 | 4 250 | 3 350 | 4 500 | 2 650 | 1 700 |
| **35 500 000** | 13 200 | 9 000 | 7 100 | 6 000 | 4 000 | 3 000 | 4 000 | 2 500 | 1 600 |
| **45 000 000** | 11 800 | 8 500 | 6 300 | 5 300 | 3 750 | 2 800 | 3 750 | 2 240 | 1 400 |

**Note:** In the case of the input with a fan, using the Fan Cooling accessory on page 7.10 multiply the values in the table by 0.63.

Radial loads $F_{r1adm}$ admitted on high speed shaft end of **Bevel helical** gear reducers.
For more information see ch. 2.2.

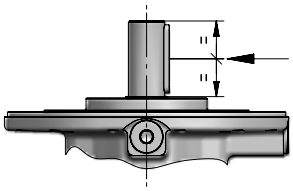

| $n_1 \times L_h$ | Train of gears | | | | | | |
|---|---|---|---|---|---|---|---|
| | 2EB | | | 3EB | | 4EB | |
| | $i_N \leq 16$ | $i_N = 20$ | $i_N = 25$ | $i_N \leq 125$ | $i_N \geq 140$ | $i_N \leq 630$ | $i_N \geq 710$ |
| **900 000** | 10 600 | 8 000 | 6 700 | 8 000 | 6 700 | 4 000 | 3 350 |
| **1 120 000** | 10 000 | 7 500 | 6 300 | 7 500 | 6 300 | 3 750 | 3 150 |
| **1 400 000** | 9 000 | 6 700 | 5 600 | 6 700 | 5 600 | 3 550 | 2 800 |
| **1 800 000** | 8 500 | 6 300 | 5 300 | 6 300 | 5 300 | 3 150 | 2 650 |
| **2 240 000** | 8 000 | 6 000 | 5 000 | 6 000 | 5 000 | 3 000 | 2 500 |
| **2 800 000** | 7 100 | 5 300 | 4 500 | 5 300 | 4 500 | 2 800 | 2 240 |
| **3 550 000** | 6 700 | 5 000 | 4 250 | 5 000 | 4 250 | 2 500 | 2 120 |
| **4 500 000** | 6 300 | 4 750 | 4 000 | 4 750 | 4 000 | 2 360 | 2 000 |
| **5 600 000** | 5 600 | 4 250 | 3 550 | 4 250 | 3 550 | 2 240 | 1 800 |
| **7 100 000** | 5 300 | 4 000 | 3 350 | 4 000 | 3 350 | 2 000 | 1 700 |
| **9 000 000** | 5 000 | 3 750 | 3 150 | 3 750 | 3 150 | 1 900 | 1 600 |
| **11 200 000** | 4 500 | 3 350 | 2 800 | 3 350 | 2 800 | 1 700 | 1 400 |
| **14 000 000** | 4 250 | 3 150 | 2 650 | 3 150 | 2 650 | 1 600 | 1 320 |
| **18 000 000** | 4 000 | 3 000 | 2 500 | 3 000 | 2 500 | 1 500 | 1 250 |
| **22 400 000** | 3 550 | 2 650 | 2 240 | 2 650 | 2 240 | 1 400 | 1 120 |
| **28 000 000** | 3 350 | 2 500 | 2 120 | 2 500 | 2 120 | 1 250 | 1 060 |
| **35 500 000** | 3 150 | 2 360 | 2 000 | 2 360 | 2 000 | 1 180 | 1 000 |
| **45 000 000** | 2 800 | 2 120 | 1 800 | 2 120 | 1 800 | 1 120 | 900 |

This page is intentionally left blank.

## Index


| | |
|---|---|
| Data and performance summary | 4.208 |
| Main Dimensions | 4.210 |
| Output side details | 4.212 |
| Input side details | 4.214 |
| Accessories | 4.216 |
| Radial loads $F_{r2}$ and axial loads $F_{a2}$ | 4.218 |
| Radial loads $F_{r1}$ on input shaft | 4.219 |

# 085A - Data and performance summary

| | $i_N$ | $i_{eff}$ | $L_h$ = 10 000 h<br>$n_1$ min$^{-1}$<br>$n_2$ min$^{-1}$<br>$M_{N2}$ N m<br>1 400 | 900 | 500 | $M_{N2max}$<br>$M_{2max}$<br>N m | $n_{1max}$<br>$n_{1peak}$<br>min$^{-1}$ | $n_1$ = 1 400 min$^{-1}$<br>Pt [kW] at 20°C 40°C<br>– | | |
|---|---|---|---|---|---|---|---|---|---|---|
| 2EL | 16 | **17,1** | 82,0<br>50 960 | 52,7<br>58 180 | 29,3<br>68 830 | 90 000<br>140 000 | 2 000<br>2 800 | 60<br>45 | – | – |
| | 22,4 | **21,9** | 63,9<br>53 370 | 41,1<br>60 930 | 22,8<br>69 890 | 90 000<br>140 000 | 2 000<br>2 800 | | | |
| | 25 | **24,4** | 57,3<br>54 510 | 36,8<br>56 460 | 20,5<br>58 530 | 88 250<br>136 000 | 2 000<br>2 800 | | | |
| | 28 | **27,8** | 50,4<br>56 920 | 32,4<br>58 490 | 18,0<br>60 630 | 80 000<br>140 000 | 2 000<br>2 800 | | | |
| | 31,5 | **31** | 45,1<br>57 300 | 29,0<br>58 880 | 16,1<br>61 040 | 80 000<br>140 000 | 2 000<br>2 800 | | | |
| 3EL | 63 | **60,1** | 23,3<br>69 800 | 15,0<br>71 720 | 8,33<br>74 350 | 90 000<br>140 000 | 2 240<br>2 800 | 42,5<br>31,5 | 63<br>47,5 | 82,5<br>63 |
| | 71 | **71,3** | 19,6<br>70 530 | 12,6<br>72 470 | 7,02<br>75 130 | 90 000<br>140 000 | 2 240<br>3 150 | | | |
| | 80 | **77,1** | 18,2<br>70 870 | 11,7<br>72 820 | 6,49<br>75 570 | 90 000<br>140 000 | 2 240<br>2 800 | | | |
| | 90 | **90,4** | 15,5<br>71 570 | 9,96<br>73 540 | 5,53<br>77 420 | 90 000<br>140 000 | 2 240<br>3 550 | | | |
| | 100 | **106** | 13,2<br>72 280 | 8,48<br>74 260 | 4,71<br>79 320 | 90 000<br>140 000 | 2 240<br>3 550 | | | |
| | 112 | **116** | 12,1<br>72 670 | 7,76<br>74 670 | 4,31<br>79 630 | 90 000<br>140 000 | 2 240<br>3 550 | | | |
| | 125 | **129** | 10,8<br>62 550 | 6,95<br>64 270 | 3,86<br>68 010 | 80 000<br>140 000 | 2 240<br>3 150 | | | |
| | 140 | **136** | 10,3<br>73 390 | 6,61<br>75 410 | 3,67<br>80 420 | 90 000<br>140 000 | 2 240<br>3 550 | | | |
| | 160 | **167** | 8,37<br>74 330 | 5,38<br>77 750 | 2,99<br>81 440 | 90 000<br>140 000 | 2 240<br>3 550 | | | |
| | 180 | **187** | 7,50<br>62 250 | 4,82<br>63 960 | 2,68<br>66 310 | 90 000<br>136 000 | 2 240<br>3 550 | | | |
| | 200 | **193** | 7,27<br>64 100 | 4,67<br>66 090 | 2,59<br>72 230 | 80 000<br>140 000 | 2 240<br>3 550 | | | |
| | 224 | **212** | 6,60<br>64 480 | 4,24<br>67 060 | 2,36<br>73 300 | 80 000<br>140 000 | 2 240<br>3 550 | | | |
| | 250 | **237** | 5,91<br>64 920 | 3,80<br>68 180 | 2,11<br>74 520 | 80 000<br>140 000 | 2 240<br>3 550 | | | |

| | $i_N$ | $i_{eff}$ | $L_h$ = 10 000 h<br>$n_1$ min$^{-1}$<br>$n_2$ min$^{-1}$<br>$M_{N2}$ N m<br>1 400 | 900 | 500 | $M_{N2max}$<br>$M_{2max}$<br>N m | $n_{1max}$<br>$n_{1peak}$<br>min$^{-1}$ | $n_1$ = 1 400 min$^{-1}$<br>Pt [kW] at 20°C 40°C<br>– | | |
|---|---|---|---|---|---|---|---|---|---|---|
| 4EL | 200 | **211** | 6,63<br>75 400 | 4,26<br>80 540 | 2,37<br>88 030 | 90 000<br>140 000 | 2 500<br>2 800 | 30<br>22,4 | 45<br>33,5 | 60<br>45 |
| | 250 | **251** | 5,58<br>77 310 | 3,59<br>82 650 | 1,99<br>90 000 | 90 000<br>140 000 | 2 800<br>3 550 | | | |
| | 280 | **297** | 4,71<br>79 330 | 3,03<br>84 820 | 1,68<br>90 000 | 90 000<br>140 000 | 2 800<br>3 550 | | | |
| | 315 | **318** | 4,40<br>80 140 | 2,83<br>85 680 | 1,57<br>90 000 | 90 000<br>140 000 | 2 800<br>4 000 | | | |
| | 355 | **344** | 4,07<br>67 470 | 2,62<br>72 140 | 1,45<br>78 850 | 80 000<br>140 000 | 2 500<br>2 800 | | | |
| | 400 | **382** | 3,67<br>80 420 | 2,36<br>82 630 | 1,31<br>85 670 | 90 000<br>140 000 | 2 800<br>3 550 | | | |
| | 450 | **443** | 3,16<br>84 260 | 2,03<br>90 000 | 1,13<br>90 000 | 90 000<br>140 000 | 2 800<br>4 000 | | | |
| | 500 | **479** | 2,93<br>85 250 | 1,88<br>90 000 | 1,04<br>90 000 | 90 000<br>140 000 | 2 800<br>4 000 | | | |
| | 560 | **562** | 2,49<br>87 340 | 1,60<br>90 000 | 0,890<br>90 000 | 90 000<br>140 000 | 2 800<br>4 000 | | | |
| | 630 | **659** | 2,12<br>89 490 | 1,36<br>90 000 | 0,758<br>90 000 | 90 000<br>140 000 | 2 800<br>4 000 | | | |
| | 710 | **721** | 1,94<br>83 620 | 1,25<br>85 920 | 0,694<br>90 000 | 90 000<br>140 000 | 2 800<br>4 000 | | | |
| | 800 | **846** | 1,65<br>84 450 | 1,06<br>87 550 | 0,591<br>90 000 | 90 000<br>140 000 | 2 800<br>4 000 | | | |
| | 900 | **886** | 1,58<br>84 690 | 1,02<br>88 160 | 0,564<br>90 000 | 90 000<br>140 000 | 2 800<br>4 000 | | | |
| | 1000 | **1040** | 1,35<br>85 520 | 0,865<br>90 000 | 0,481<br>90 000 | 90 000<br>140 000 | 2 800<br>4 000 | | | |
| | 1120 | **1124** | 1,25<br>80 000 | 0,801<br>80 000 | 0,445<br>80 000 | 80 000<br>140 000 | 2 800<br>4 000 | | | |
| | 1250 | **1278** | 1,10<br>87 150 | 0,704<br>90 000 | 0,391<br>90 000 | 90 000<br>140 000 | 2 800<br>4 000 | | | |
| | 1400 | **1471** | 0,951<br>80 000 | 0,612<br>80 000 | 0,340<br>80 000 | 80 000<br>140 000 | 2 800<br>4 000 | | | |
| | 1600 | **1621** | 0,864<br>80 000 | 0,555<br>80 000 | 0,308<br>80 000 | 80 000<br>140 000 | 2 800<br>4 000 | | | |
| | 1800 | **1808** | 0,774<br>80 000 | 0,498<br>80 000 | 0,277<br>80 000 | 80 000<br>140 000 | 2 800<br>4 000 | | | |

# 085A - Data and performance summary

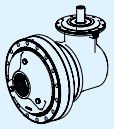

| | $i_N$ | $i_{eff}$ | $L_h$ = 10 000 h<br>$n_1$ min$^{-1}$<br>$n_2$ min$^{-1}$<br>$M_{N2}$ N m<br>1 400 | 900 | 500 | $M_{N2max}$<br>$M_{2max}$<br>N m | $n_{1max}$<br>$n_{1peak}$<br>min$^{-1}$ | $n_1$ = 1 400 min$^{-1}$<br>Pt [kW] at 20°C 40°C<br>– | | |
|---|---|---|---|---|---|---|---|---|---|---|
| 2EB | 10 | **10,4** | - | 86,3<br>35 280 | 47,9<br>42 080 | 60 730<br>73 000 | 1 120<br>2 500 | 50<br>37,5 | – | – |
| | 12,5 | **13,2** | - | 68,0<br>44 740 | 37,8<br>53 370 | 77 030<br>92 500 | 1 120<br>2 500 | | | |
| | 16 | **16,7** | 83,8<br>39 790 | 53,9<br>45 430 | 29,9<br>54 190 | 71 890<br>87 500 | 1 400<br>2 500 | | | |
| | 20 | **21,2** | 66,1<br>33 430 | 42,5<br>38 160 | 23,6<br>45 520 | 62 650<br>77 500 | 1 800<br>2 500 | | | |
| | 25 | **26,5** | 52,9<br>31 430 | 34,0<br>35 890 | 18,9<br>42 810 | 50 070<br>60 000 | 1 800<br>2 500 | | | |
| 3EB | 45 | **42,7** | 32,8<br>36 120 | 21,1<br>41 240 | 11,7<br>49 200 | 60 250<br>73 000 | 1 800<br>3 550 | 35,5<br>26,5 | 53<br>40 | 69<br>53 |
| | 56 | **54,8** | 25,6<br>46 360 | 16,4<br>52 930 | 9,13<br>63 140 | 77 320<br>92 500 | 1 800<br>3 550 | | | |
| | 63 | **61,1** | 22,9<br>51 720 | 14,7<br>59 050 | 8,18<br>61 920 | 86 260<br>103 000 | 1 800<br>3 550 | | | |
| | 71 | **69,5** | 20,1<br>58 800 | 13,0<br>61 870 | 7,20<br>64 140 | 80 000<br>118 000 | 1 800<br>3 550 | | | |
| | 80 | **77,5** | 18,1<br>60 620 | 11,6<br>62 280 | 6,45<br>64 570 | 80 000<br>132 000 | 1 800<br>3 550 | | | |
| | 90 | **87,7** | 16,0<br>59 270 | 10,3<br>62 760 | 5,70<br>65 060 | 80 000<br>112 000 | 2 240<br>3 550 | | | |
| | 100 | **97,8** | 14,3<br>61 490 | 9,20<br>63 180 | 5,11<br>65 500 | 80 000<br>125 000 | 2 240<br>3 550 | | | |
| | 112 | **111** | 12,6<br>60 960 | 8,10<br>63 680 | 4,50<br>66 470 | 80 000<br>97 500 | 2 500<br>3 550 | | | |
| | 125 | **124** | 11,3<br>62 390 | 7,26<br>64 110 | 4,03<br>67 580 | 80 000<br>109 000 | 2 500<br>3 550 | | | |
| | 140 | **139** | 10,1<br>48 020 | 6,48<br>53 280 | 3,60<br>56 870 | 63 550<br>77 500 | 2 500<br>3 550 | | | |
| | 160 | **155** | 9,03<br>53 580 | 5,80<br>59 440 | 3,22<br>63 450 | 70 900<br>87 500 | 2 500<br>3 550 | | | |

Values referred to $n_1 = n_{1\,max}$.

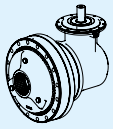

| | $i_N$ | $i_{eff}$ | $L_h$ = 10 000 h<br>$n_1$ min$^{-1}$<br>$n_2$ min$^{-1}$<br>$M_{N2}$ N m<br>1 400 | 900 | 500 | $M_{N2max}$<br>$M_{2max}$<br>N m | $n_{1max}$<br>$n_{1peak}$<br>min$^{-1}$ | $n_1$ = 1 400 min$^{-1}$<br>Pt [kW] at 20°C 40°C<br>– | | |
|---|---|---|---|---|---|---|---|---|---|---|
| 4EB | 160 | **150** | 9,32<br>59 790 | 5,99<br>68 260 | 3,33<br>81 420 | 90 000<br>122 000 | 2 240<br>4 000 | 28<br>21,2 | 42,5<br>31,5 | 56<br>42,5 |
| | 180 | **178** | 7,86<br>70 950 | 5,05<br>78 490 | 2,81<br>85 790 | 90 000<br>140 000 | 2 240<br>4 000 | | | |
| | 200 | **193** | 7,27<br>74 970 | 4,67<br>79 240 | 2,59<br>82 150 | 90 000<br>140 000 | 2 240<br>4 000 | | | |
| | 224 | **226** | 6,19<br>76 100 | 3,98<br>81 360 | 2,21<br>88 930 | 90 000<br>140 000 | 2 240<br>4 000 | | | |
| | 250 | **243** | 5,76<br>76 950 | 3,70<br>80 380 | 2,06<br>83 330 | 90 000<br>140 000 | 2 800<br>4 000 | | | |
| | 280 | **285** | 4,91<br>78 830 | 3,16<br>84 280 | 1,75<br>90 000 | 90 000<br>140 000 | 2 800<br>4 000 | | | |
| | 315 | **335** | 4,18<br>80 760 | 2,69<br>86 340 | 1,49<br>90 000 | 90 000<br>140 000 | 2 800<br>4 000 | | | |
| | 355 | **366** | 3,83<br>80 220 | 2,46<br>82 420 | 1,37<br>85 450 | 90 000<br>140 000 | 2 800<br>4 000 | | | |
| | 400 | **424** | 3,30<br>83 720 | 2,12<br>89 500 | 1,18<br>90 000 | 90 000<br>140 000 | 2 800<br>4 000 | | | |
| | 450 | **464** | 3,02<br>81 390 | 1,94<br>83 630 | 1,08<br>87 370 | 90 000<br>140 000 | 2 800<br>4 000 | | | |
| | 500 | **518** | 2,70<br>71 780 | 1,74<br>76 750 | 0,966<br>80 000 | 80 000<br>140 000 | 2 800<br>4 000 | | | |
| | 560 | **545** | 2,57<br>82 200 | 1,65<br>84 460 | 0,918<br>89 520 | 90 000<br>140 000 | 2 800<br>4 000 | | | |
| | 630 | **669** | 2,09<br>83 240 | 1,34<br>85 530 | 0,747<br>90 000 | 90 000<br>140 000 | 2 800<br>4 000 | | | |
| | 710 | **736** | 1,90<br>75 700 | 1,22<br>80 000 | 0,680<br>80 000 | 80 000<br>140 000 | 2 800<br>4 000 | | | |
| | 800 | **837** | 1,67<br>84 390 | 1,08<br>87 400 | 0,598<br>90 000 | 90 000<br>140 000 | 2 800<br>4 000 | | | |
| | 900 | **864** | 1,62<br>77 560 | 1,04<br>80 000 | 0,579<br>80 000 | 80 000<br>140 000 | 2 800<br>4 000 | | | |
| | 1000 | **963** | 1,45<br>78 860 | 0,934<br>80 000 | 0,519<br>80 000 | 80 000<br>140 000 | 2 800<br>4 000 | | | |
| | 1120 | **1061** | 1,32<br>80 000 | 0,848<br>80 000 | 0,471<br>80 000 | 80 000<br>140 000 | 2 800<br>4 000 | | | |
| | 1250 | **1184** | 1,18<br>80 000 | 0,760<br>80 000 | 0,422<br>80 000 | 80 000<br>140 000 | 2 800<br>4 000 | | | |

# 085A - Main Dimensions

4.212

### C160M1 F10h

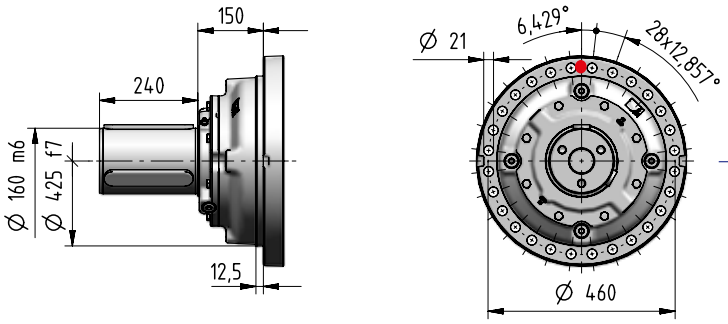


4.212

### S150M1 F10h

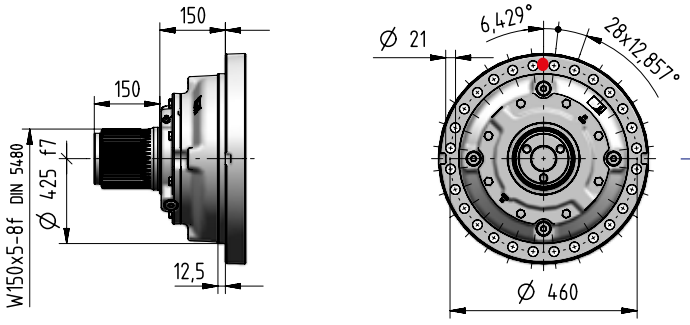


4.212

### H160M1 A10h

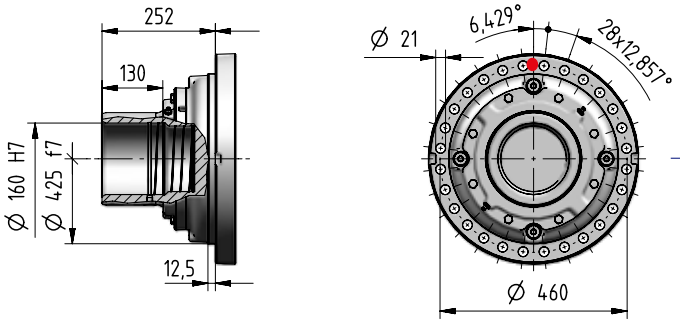


4.213

### T150M1 A05h

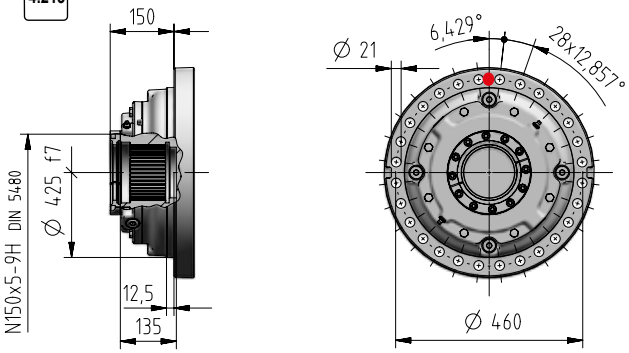


4.213

### Z150M1 F05h

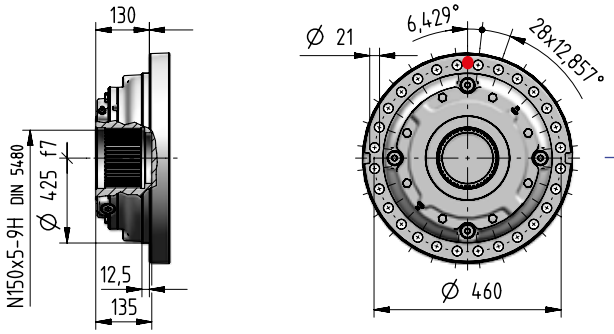


| kg | Input Options Code | | | | | | | | | | | | | | Output Options (Δ) Code | | | | |
|---|---|---|---|---|---|---|---|---|---|---|---|---|---|---|---|---|---|---|---|
| | I14×160 | I19×200 | I24×200 | I28×250 | I38×300 | I42×350 | I48×350 | I55×400 | I60×450 | I65×550 | I75×550 | C… | U… | J… | C… | S… | H… | Z… | T… |
| 1EL | - | - | - | - | - | - | - | - | - | - | - | - | - | - | | | | | |
| 2EL | - | - | - | - | - | 430 | 430 | 430 | 440 | 450 | 450 | 440 | - | - | | | | | |
| 3EL | - | - | - | - | 450 | 450 | 450 | 460 | 470 | 470 | 470 | 460 | - | - | | | | | |
| 4EL | - | - | - | 460 | 460 | 460 | 460 | 470 | 479 | - | - | 460 | 447 | - | +0 | -14 | -10,5 | -10,5 | -8,5 |
| 2EB | - | - | - | - | - | 360 | 360 | 360 | 380 | 380 | 380 | 658 | - | - | | | | | |
| 3EB | - | - | - | - | 500 | 500 | 500 | 500 | 510 | 520 | 520 | 506 | - | 480 | | | | | |
| 4EB | - | - | - | 490 | 490 | 500 | 500 | 500 | 509 | - | - | 495 | 487 | 480 | | | | | |

# 085A - Main Dimensions

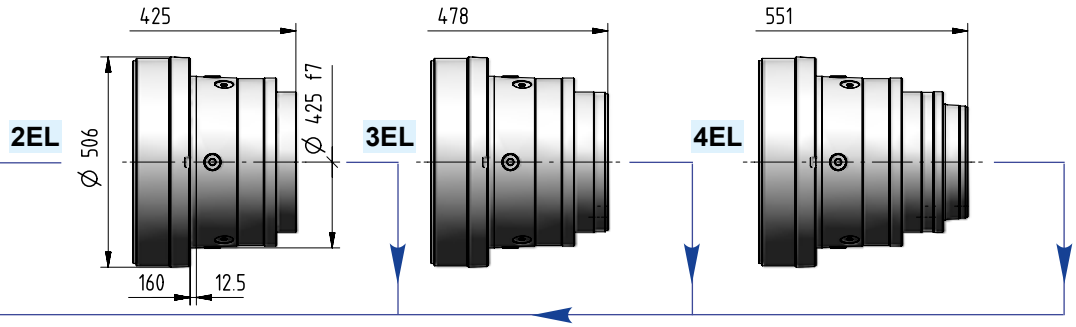


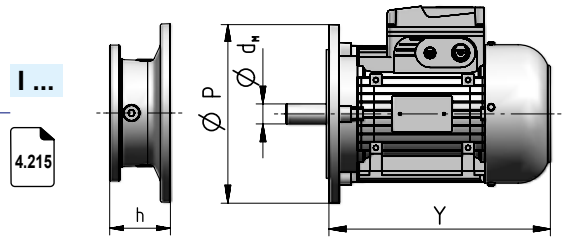


| Motor size IEC | dM×P | Y | | Train of gears 2EL | 3EL | 4EL | 2EB | 3EB | 4EB | Code |
|---|---|---|---|---|---|---|---|---|---|---|
| | | | 1) | Dimension h | | | | | | |
| 100 | I28×250 | 310 | 405 | – | – | 103 | – | – | 103 | I28×250 |
| 112 | I28×250 | 336 | 435 | – | – | 103 | – | – | 103 | I28×250 |
| 132 | I38×300 | 445 | 553 | – | 133,5 | 120 | – | 133,5 | 120 | I38×300 |
| 160 | I42×350 | 573 | 640 | 111 | 159 | 153 | 111 | 159 | 153 | I42×350 |
| 180 | I48×350 | 613 | 734 | 111 | 159 | 153 | 111 | 159 | 153 | I48×350 |
| 200 | I55×400 | 654 | 734 | 111 | 159 | 153 | 111 | 159 | 153 | I55×400 |
| 225 | I60×450 | 710 | – | 141 | 189 | 183 | 141 | 189 | 183 | I60×450 |
| 250 | I65×550 | 735 | – | 141 | 189 | – | 141 | 189 | – | I65×550 |
| 280 | I75×550 | 819 | – | 141 | 189 | – | 141 | 189 | – | I75×550 |

1) Values valid for brake motor; for other dimensions see TX catalog.

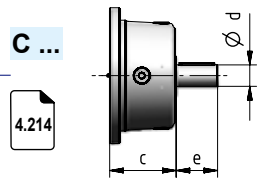


| Train of gears | d | e | c | Code |
|---|---|---|---|---|
| 2EL | 80 | 130 | 111 | C80×130 |
| 3EL | 60 | 105 | 138 | C60×105 |
| 4EL | 48 | 82 | 115 | C48×82 |
| 2EB | 80 | 130 | 111 | C80×130 |
| 3EB | 60 | 105 | 138 | C60×105 |
| 4EB | 48 | 82 | 115 | C48×82 |

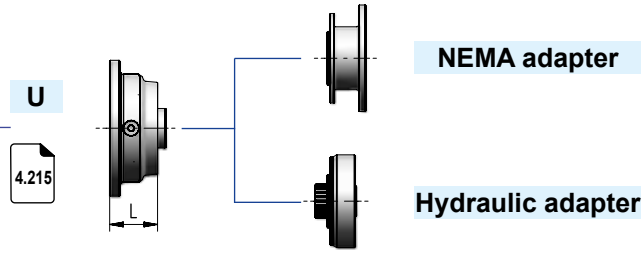


| Train of gears | L | Code |
|---|---|---|
| 4EL | 62 | ch. 7 |
| 4EB | 62 | |

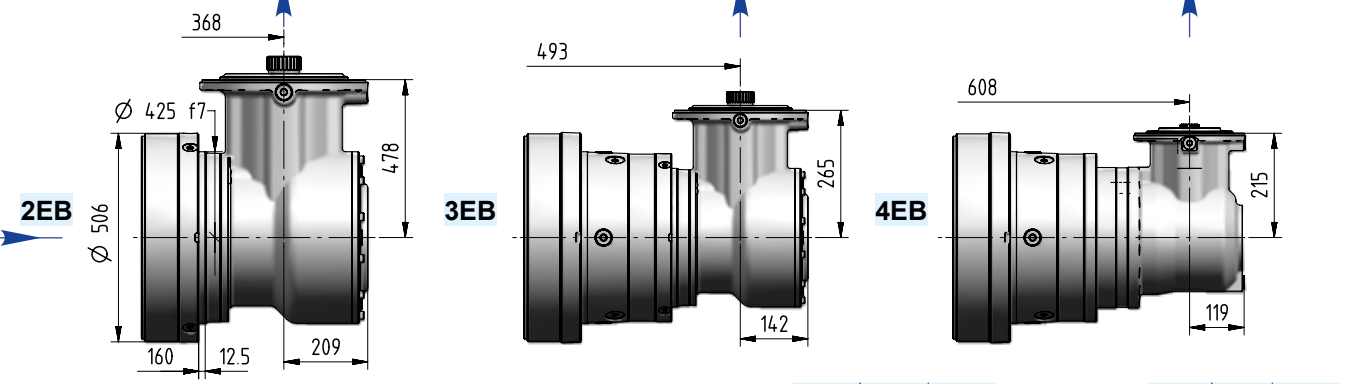


| Ødxe | $i_N$ | Code |
|---|---|---|
| 48×82 | ≤ 125 | J48×82 |
| 38×58 | ≥ 140 | J38×58 |

| Ødxe | $i_N$ | Code |
|---|---|---|
| 38×58 | ≤ 630 | J38×58 |
| 30×58 | ≥ 710 | J30×58 |

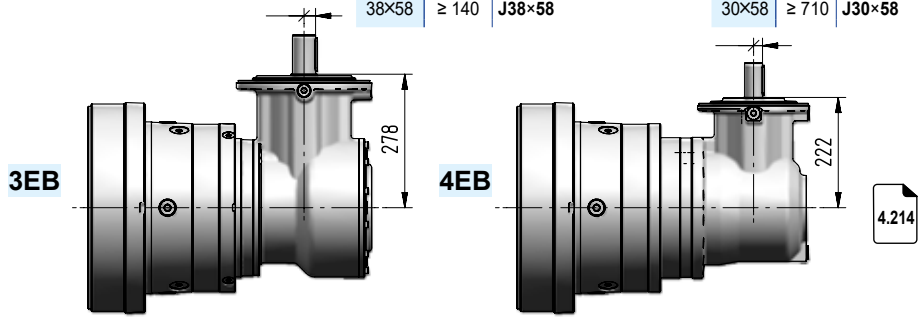

# 085A - Output side details



## Suggested mating dimensions

Output

| Gear reducer cylindrical shaft end | | | | Mounting | | |
|---|---|---|---|---|---|---|
| C | 160 | M | 1 | F | 10 | h |

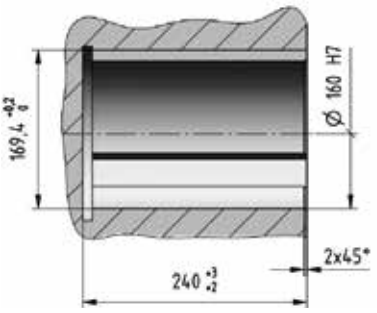


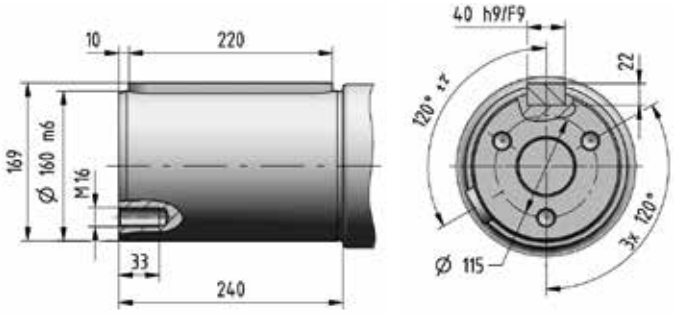


## Suggested mating dimensions

Output

| Gear reducer splined shaft end | | | | Mounting | | |
|---|---|---|---|---|---|---|
| S | 150 | M | 1 | F | 10 | h |

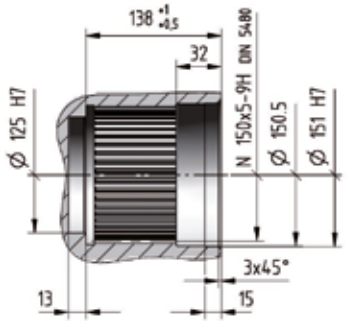


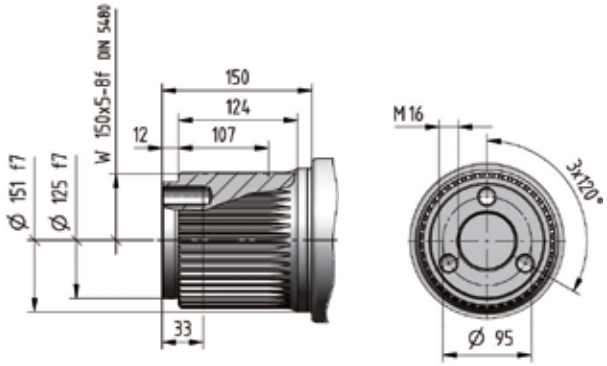


## Suggested mating dimensions

Output

| Gear reducer hollow shaft for shaft mounting | | | | Mounting | | |
|---|---|---|---|---|---|---|
| H | 160 | M | 1 | A | 10 | h |

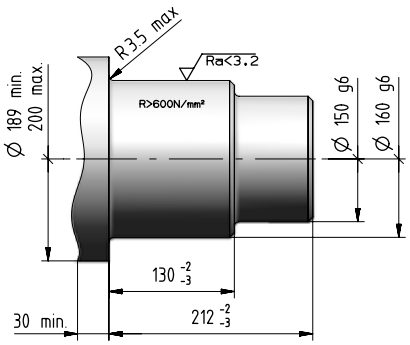


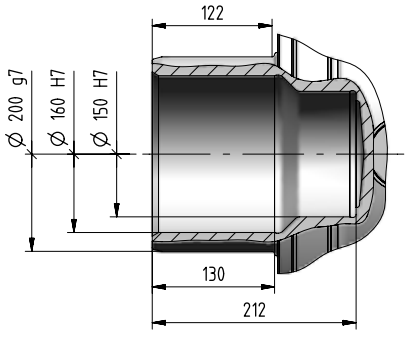

# 085A - Output side details

**Suggested mating dimensions**

**Output**

| Gear reducer splined hollow shaft | | | | Mounting | | |
|---|---|---|---|---|---|---|
| Z | 150 | M | 1 | F | 05 | h |

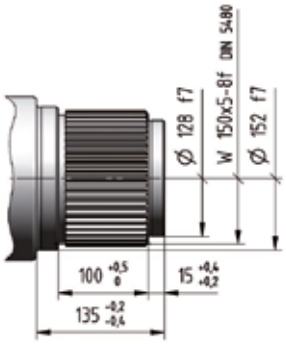


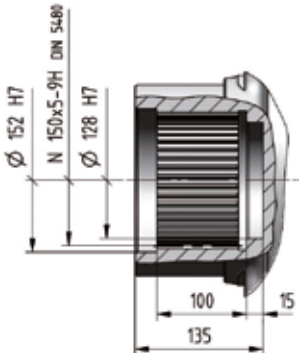


**Suggested mating dimensions**

**Output**

| Gear reducer splined hollow shaft with axial locking | | | | Mounting | | |
|---|---|---|---|---|---|---|
| T | 150 | M | 1 | A | 05 | h |

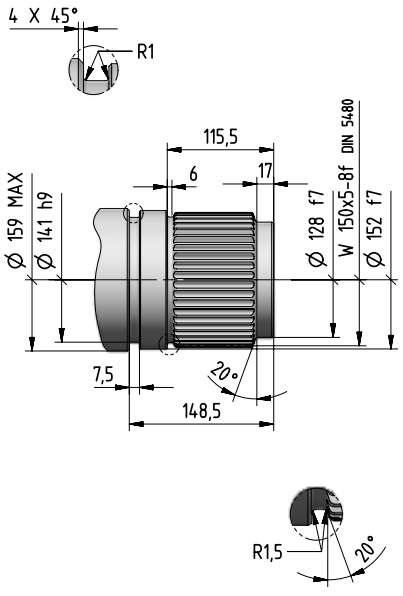


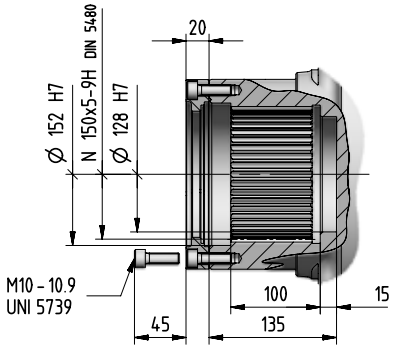


4

085A

# 085A- Input side details

**Input**

| Gear reducer cylindrical shaft end | | Shaft length |
|---|---|---|
| C... | x | ... |

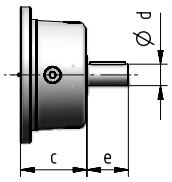


**Input**

| Bevel helical input flange | | Shaft length |
|---|---|---|
| J... | x | ... |

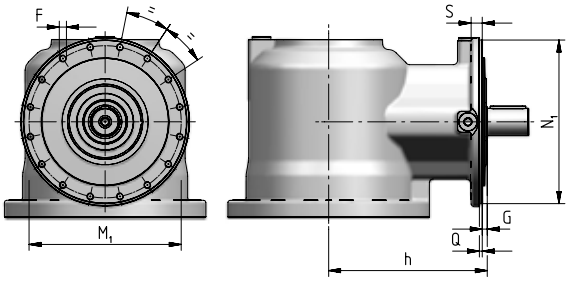


| Train of gears | $N_1$ Ø h6 | Q | G | h | S | $M_1$ Ø | F Ø |
|---|---|---|---|---|---|---|---|
| **3EB** | 274 | 4,5 | 13 | 278 | 18 | 255 | M12 (n. 16) |
| **4EB** | 229 | 4 | 7 | 222 | 15 | 213 | M10 (n. 16) |

4

085A

## Cylindrical Shaft End Type - CODE

## Suggested mating dimensions

**J30 x 58**

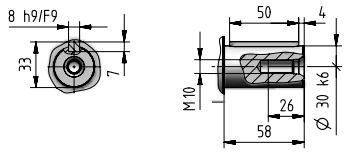


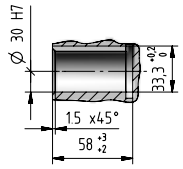


**J38 x 58**

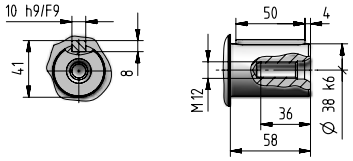


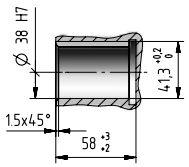


**C48 x 82**

**J48 x 82**

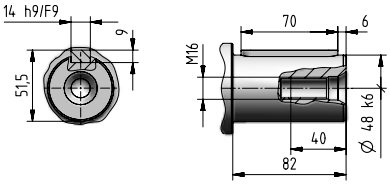


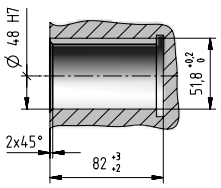


**C60 x 105**

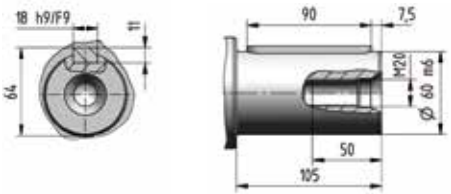


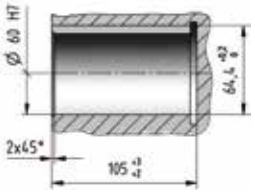


**C80 x 130**

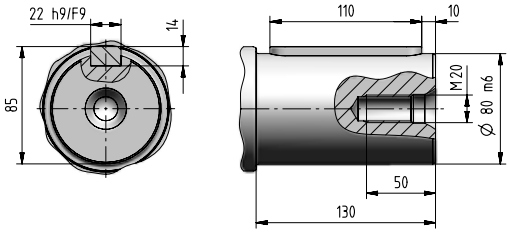


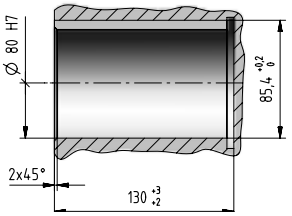

# 085A- Input side details

**Input**

**IEC electric motor adapter**

**I... x ...**

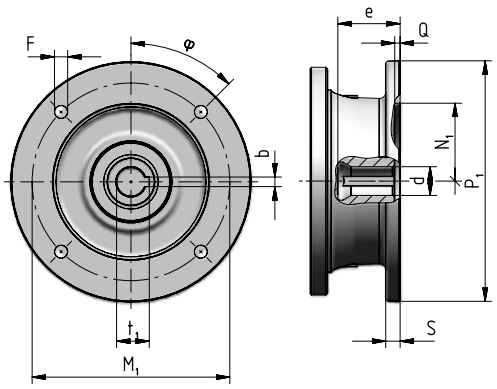


| Motor size IEC | Code | $P_1$ ∅ | S | d ∅ | e max | b F9 | $t_1$ | $M_1$ | F ∅ | | φ | $N_1$ ∅ G7 | Q |
|---|---|---|---|---|---|---|---|---|---|---|---|---|---|
| **100** | **I28×250** | 250 | 14 | 28 F6 | 62 | 8 | 31,3 | 215 | 14 | (n.4) | 45° | 180 | 5 |
| **112** | **I28×250** | 250 | 14 | 28 F6 | 62 | 8 | 31,3 | 215 | 14 | (n.4) | 45° | 180 | 5 |
| **132** | **I38×300** | 300 | 14 | 38 F6 | 82 | 10 | 41,3 | 265 | 14 | (n.4) | 45° | 230 | 5 |
| **160** | **I42×350** | 350 | 15 | 42 F6 | 113 | 12 | 45,3 | 300 | 18 | (n.4) | 45° | 250 | 6 |
| **180** | **I48×350** | 350 | 15 | 48 F6 | 113 | 14 | 51,8 | 300 | 18 | (n.4) | 45° | 250 | 6 |
| **200** | **I55×400** | 400 | 15 | 55 E6 | 113 | 16 | 59,3 | 350 | 18 | (n.4) | 45° | 300 | 6 |
| **225** | **I60×450** | 450 | 18 | 60 E6 | 143 | 18 | 64,4 | 400 | 18 | (n.8) | 22,5° | 350 | 6 |
| **250** | **I65×550** | 550 | 18 | 65 E6 | 142 | 18 | 69,4 | 500 | 18 | (n.8) | 22,5° | 450 | 6 |
| **280** | **I75×550** | 550 | 18 | 75 E6 | 142 | 20 | 79,9 | 500 | 18 | (n.8) | 22,5° | 450 | 6 |

**Input**

**Universal flange adapter**

**U**

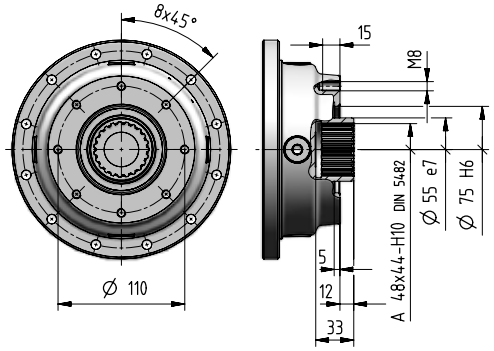


For more information see ch. 8.7

# 085A - Accessories

## Stop washer | Code: ,SW150

[ included ]

kg 2,5

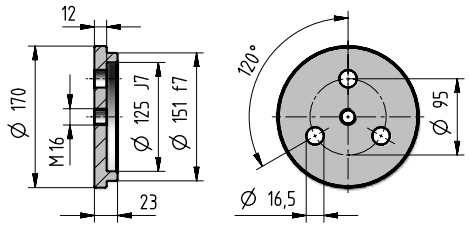


## Splined bush | Code: ,SB150

[ included ]

kg 19,5

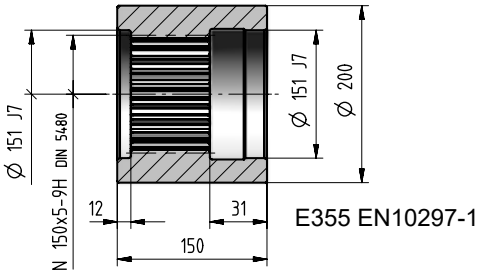


E355 EN10297-1

## Wheel flange | Code: ,WF150

[ included ]

kg 49,3

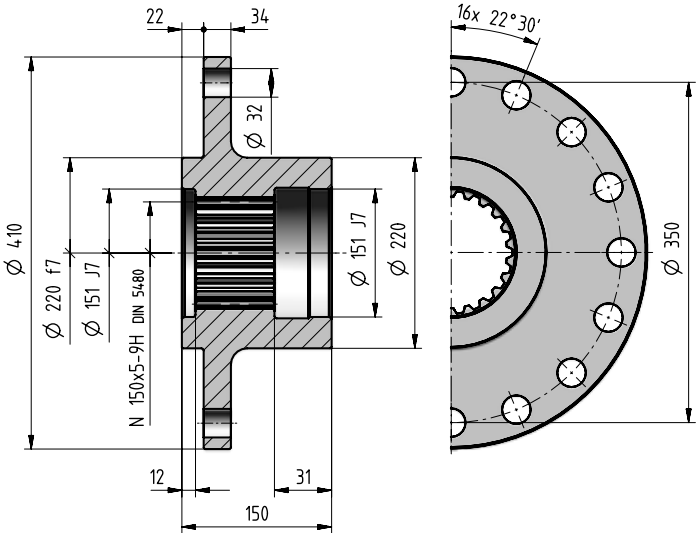


## Splined bar | Code: ,SC150

kg 46,3

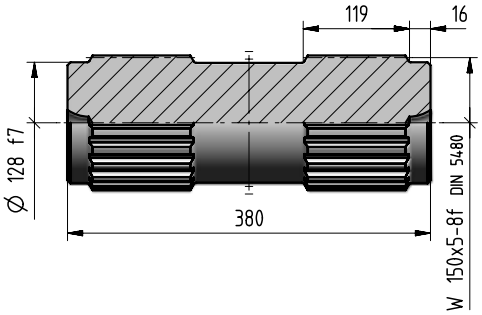


## Wheel flange | Code: ,WT150

kg 53

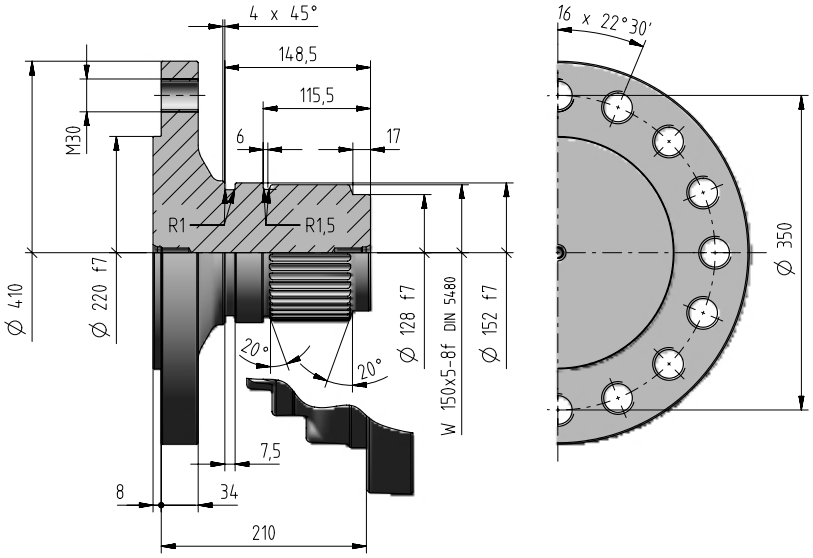

# 085A - Accessories

## Torque arm | Code: ,TA10h

[ included ]

kg 36,6

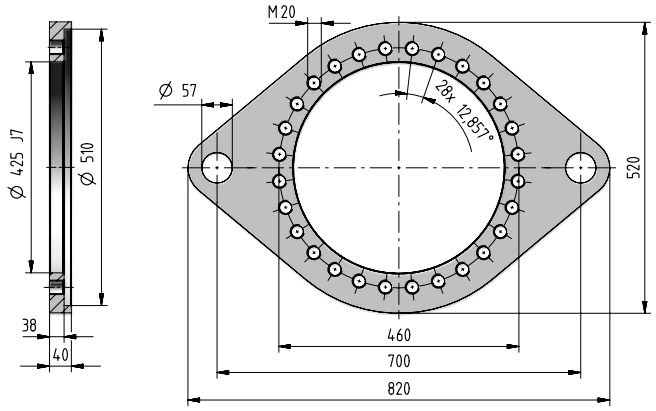


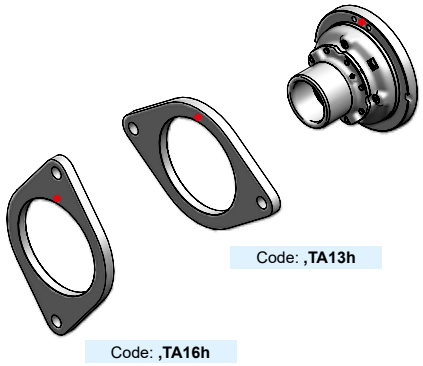


- Reference hole for the identification of the mounting position

## Shrink disc | Code: ,SD200

kg 51

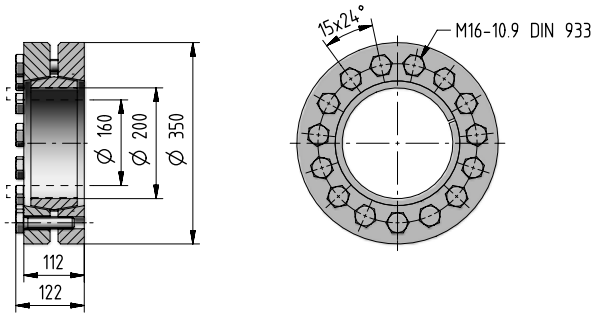


If an already mounted accessory is required, state the relevant position between accessory and gear reducer. This position is given by the flange upper reference hole (stated in red in the figure).

## Foot bracket | Code: ,FB10h

[ included ]

kg 75,2

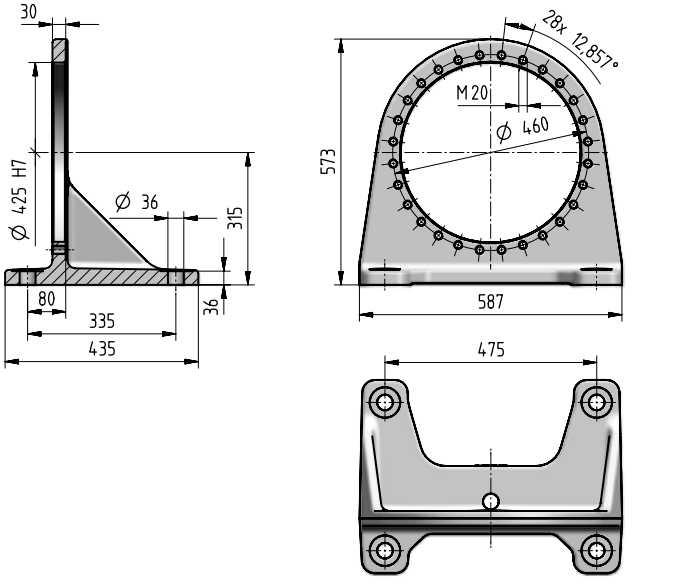


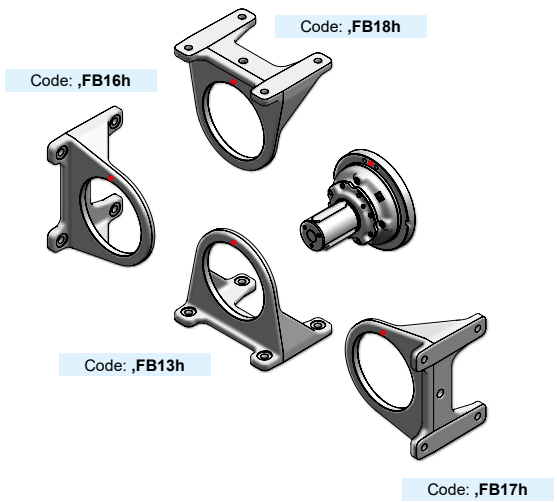


In presence of a radial load $F_{r2}$ >70% of max value of $F_{r2adm}$, please foresee an additional foot. When having an axial load $F_{a2}$ beside the radial load, this limit is to be reduced to 60%.

- Reference hole for the identification of the mounting position

# 085A - Radial loads $F_{r2}$ [N] and axial loads $F_{a2}$ [N]

Radial loads $\boldsymbol{F}_{r2\ adm}$ and axial loads $\boldsymbol{F}_{a2\ adm}$ admitted on low speed shaft end of gear reducer.
For more information see ch. 2.2.

**Output side:** **C160M1 F10h**
**S150M1 F10h**

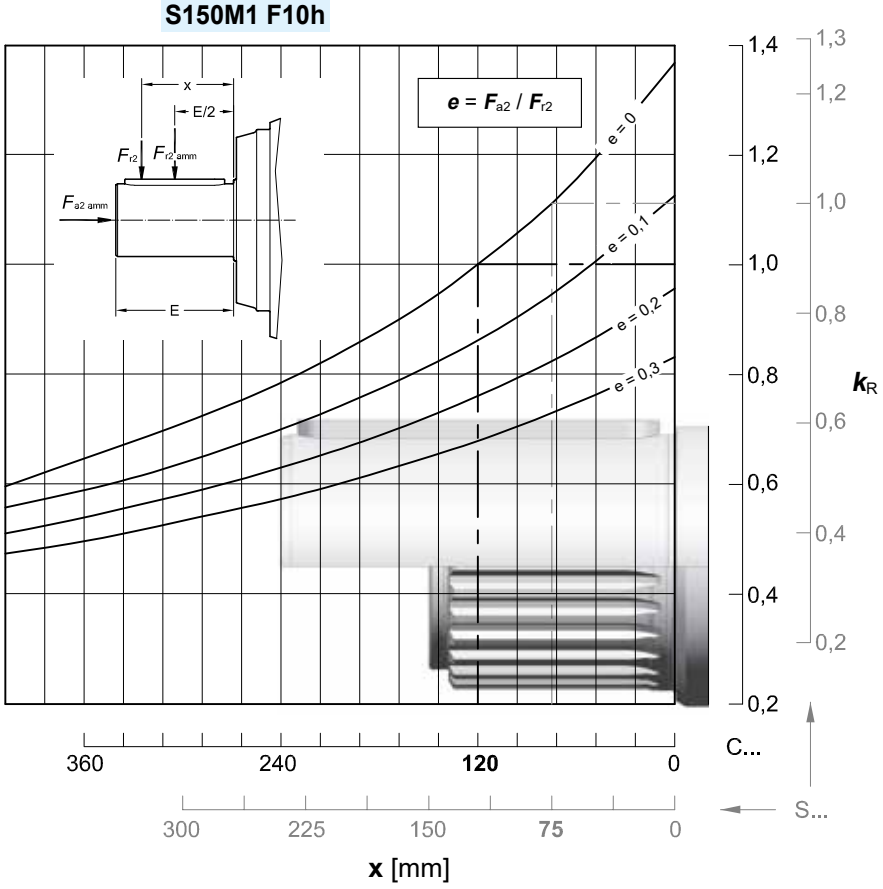


| $n_2 \times L_h$ | $F_{r2\ adm}$ | | $F_{a2\ adm}$ | $F_{a2\ adm}$ |
|---|---|---|---|---|
| $min^{-1} \cdot h$ | C ... | S ... | ← | → |
| < 18 000 | 315 000 | 355 000 | 106 000 | To be evaluated |
| 22 400 | 315 000 | 335 000 | 106 000 | |
| 28 000 | 280 000 | 315 000 | 106 000 | |
| 35 500 | 265 000 | 300 000 | 106 000 | |
| 45 000 | 250 000 | 280 000 | 106 000 | |
| 56 000 | 236 000 | 265 000 | 100 000 | |
| 71 000 | 212 000 | 236 000 | 90 000 | |
| 90 000 | 200 000 | 224 000 | 85 000 | |
| 112 000 | 190 000 | 212 000 | 80 000 | |
| 140 000 | 180 000 | 200 000 | 75 000 | |
| 180 000 | 160 000 | 180 000 | 71 500 | |
| 224 000 | 150 000 | 170 000 | 63 000 | |
| 280 000 | 140 000 | 160 000 | 60 000 | |
| 355 000 | 132 000 | 150 000 | 56 000 | |
| 450 000 | 125 000 | 140 000 | 53 000 | |
| 560 000 | 118 000 | 132 000 | 50 000 | |
| 710 000 | 106 000 | 118 000 | 45 000 | |
| 900 000 | 100 000 | 112 000 | 42 500 | |
| 1 120 000 | 95 000 | 106 000 | 40 000 | |
| 1 400 000 | 90 000 | 100 000 | 37 500 | |
| 1 800 000 | 80 000 | 90 000 | 35 500 | |
| 2 240 000 | 75 000 | 85 000 | 31 500 | |
| 2 800 000 | 71 000 | 80 000 | 30 000 | |
| **max** | **315 000** | **355 000** | **106 000** | **67 000** |

# 085A - Radial loads $F_{r1}$ [N] on input shaft

Radial loads $F_{r1\ adm}$ admitted on high speed shaft end of **Inline** gear reducers.
For more information see ch. 2.2.

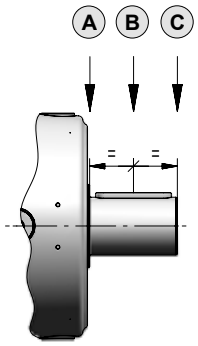


| $n_1 \times L_h$ | Train of gears | | | | | | | | |
|---|---|---|---|---|---|---|---|---|---|
| | 2EL | | | 3EL | | | 4EL | | |
| | A | B | C | A | B | C | A | B | C |
| **900 000** | 63 000 | 42 500 | 31 500 | 28 000 | 19 000 | 14 000 | 20 000 | 14 000 | 10 600 |
| **1 120 000** | 60 000 | 40 000 | 30 000 | 26 500 | 18 000 | 13 200 | 19 000 | 12 500 | 9 500 |
| **1 400 000** | 56 000 | 37 500 | 26 500 | 25 000 | 16 000 | 12 500 | 17 000 | 11 800 | 9 000 |
| **1 800 000** | 50 000 | 33 500 | 25 000 | 22 400 | 15 000 | 11 200 | 16 000 | 10 600 | 8 000 |
| **2 240 000** | 47 500 | 31 500 | 23 600 | 21 200 | 14 000 | 10 600 | 15 000 | 10 000 | 7 500 |
| **2 800 000** | 45 000 | 30 000 | 21 200 | 20 000 | 13 200 | 9 500 | 14 000 | 9 500 | 7 100 |
| **3 550 000** | 40 000 | 26 500 | 20 000 | 18 000 | 11 800 | 9 000 | 12 500 | 8 500 | 6 700 |
| **4 500 000** | 37 500 | 25 000 | 18 000 | 17 000 | 11 200 | 8 500 | 11 800 | 8 000 | 6 000 |
| **5 600 000** | 35 500 | 23 600 | 17 000 | 16 000 | 10 600 | 7 500 | 11 200 | 7 500 | 5 600 |
| **7 100 000** | 31 500 | 21 200 | 16 000 | 14 000 | 9 500 | 7 100 | 10 000 | 6 700 | 5 300 |
| **9 000 000** | 30 000 | 20 000 | 15 000 | 13 200 | 9 000 | 6 700 | 9 500 | 6 300 | 4 750 |
| **11 200 000** | 28 000 | 18 000 | 13 200 | 12 500 | 8 000 | 6 000 | 8 500 | 6 000 | 4 500 |
| **14 000 000** | 26 500 | 17 000 | 12 500 | 11 200 | 7 500 | 5 600 | 8 000 | 5 600 | 4 250 |
| **18 000 000** | 23 600 | 16 000 | 11 800 | 10 600 | 7 100 | 5 300 | 7 500 | 5 000 | 3 750 |
| **22 400 000** | 22 400 | 15 000 | 10 600 | 10 000 | 6 700 | 4 750 | 6 700 | 4 750 | 3 550 |
| **28 000 000** | 20 000 | 13 200 | 10 000 | 9 000 | 6 000 | 4 500 | 6 300 | 4 250 | 3 350 |
| **35 500 000** | 19 000 | 12 500 | 9 500 | 8 500 | 5 600 | 4 250 | 6 000 | 4 000 | 3 000 |
| **45 000 000** | 18 000 | 11 800 | 8 500 | 8 000 | 5 300 | 3 750 | 5 300 | 3 750 | 2 800 |

**Note:** In the case of the input with a fan, using the Fan Cooling accessory on page 7.10 multiply the values in the table by 0.63.

Radial loads $F_{r1adm}$ admitted on high speed shaft end of **Bevel helical** gear reducers.
For more information see ch. 2.2.

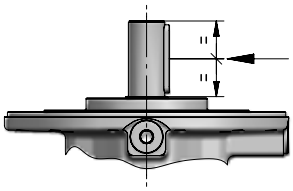

| $n_1 \times L_h$ | Train of gears | | | | |
|---|---|---|---|---|---|
| | 2EB | 3EB | | 4EB | |
| | | $i_N \leq 125$ | $i_N \geq 140$ | $i_N \leq 630$ | $i_N \geq 710$ |
| **900 000** | 42 500 | 8 000 | 6 700 | 5 600 | 4 750 |
| **1 120 000** | 40 000 | 7 500 | 6 300 | 5 300 | 4 500 |
| **1 400 000** | 37 500 | 6 700 | 5 600 | 4 750 | 4 000 |
| **1 800 000** | 33 500 | 6 300 | 5 300 | 4 500 | 3 750 |
| **2 240 000** | 31 500 | 6 000 | 5 000 | 4 000 | 3 550 |
| **2 800 000** | 30 000 | 5 300 | 4 500 | 3 750 | 3 150 |
| **3 550 000** | 26 500 | 5 000 | 4 250 | 3 550 | 3 000 |
| **4 500 000** | 25 000 | 4 750 | 4 000 | 3 350 | 2 800 |
| **5 600 000** | 23 600 | 4 250 | 3 550 | 3 000 | 2 650 |
| **7 100 000** | 21 200 | 4 000 | 3 350 | 2 800 | 2 360 |
| **9 000 000** | 20 000 | 3 750 | 3 150 | 2 650 | 2 240 |
| **11 200 000** | 18 000 | 3 350 | 2 800 | 2 360 | 2 000 |
| **14 000 000** | 17 000 | 3 150 | 2 650 | 2 240 | 1 900 |
| **18 000 000** | 16 000 | 3 000 | 2 500 | 2 000 | 1 700 |
| **22 400 000** | 15 000 | 2 650 | 2 240 | 1 900 | 1 600 |
| **28 000 000** | 13 200 | 2 500 | 2 120 | 1 800 | 1 500 |
| **35 500 000** | 12 500 | 2 360 | 2 000 | 1 600 | 1 400 |
| **45 000 000** | 11 800 | 2 120 | 1 800 | 1 500 | 1 320 |

This page is intentionally left blank.

## Index


| | |
|---|---|
| Data and performance summary | 4.222 |
| Main Dimensions | 4.224 |
| Output side details | 4.226 |
| Input side details | 4.228 |
| Accessories | 4.230 |
| Radial loads $F_{r2}$ and axial loads $F_{a2}$ | 4.232 |
| Radial loads $F_{r1}$ on input shaft | 4.233 |

# 125A - Data and performance summary

| | $i_N$ | $i_{eff}$ | $L_h$ = 10 000 h<br>$n_1$ min$^{-1}$<br>$n_2$ min$^{-1}$<br>$M_{N2}$ N m<br>1 400 | 900 | 500 | $M_{N2max}$<br>$M_{2max}$<br>N m | $n_{1max}$<br>$n_{1peak}$<br>min$^{-1}$ | $n_1$ = 1 400 min$^{-1}$<br>Pt [kW] at 20°C 40°C<br>– | | |
|---|---|---|---|---|---|---|---|---|---|---|
| 2EL | 18 | **17,5** | 80,2<br>70 230 | 51,6<br>80 190 | 28,6<br>95 650 | 125 000<br>200 000 | 2 000<br>2 800 | 71<br>53 | – | – |
| | 20 | **20,4** | 68,6<br>73 600 | 44,1<br>84 030 | 24,5<br>99 340 | 125 000<br>200 000 | 2 000<br>2 800 | | | |
| | 22,4 | **22,1** | 63,2<br>73 350 | 40,7<br>76 980 | 22,6<br>79 810 | 112 000<br>200 000 | 2 000<br>2 800 | | | |
| | 25 | **25** | 55,9<br>78 260 | 35,9<br>84 690 | 20,0<br>87 800 | 125 000<br>190 000 | 2 000<br>2 800 | | | |
| | 28 | **25,9** | 54,1<br>75 640 | 34,8<br>77 720 | 19,3<br>80 580 | 112 000<br>200 000 | 2 000<br>2 800 | | | |
| | 31,5 | **31,8** | 44,1<br>76 600 | 28,3<br>78 710 | 15,7<br>81 600 | 112 000<br>200 000 | 2 000<br>2 800 | | | |
| 3EL | 63 | **61,4** | 22,8<br>99 780 | 14,7<br>102 500 | 8,14<br>106 300 | 125 000<br>200 000 | 2 240<br>2 800 | 50<br>37,5 | 75<br>56 | 100<br>75 |
| | 71 | **72,9** | 19,2<br>100 800 | 12,4<br>103 600 | 6,86<br>107 400 | 125 000<br>200 000 | 2 240<br>3 150 | | | |
| | 80 | **85,2** | 16,4<br>101 800 | 10,6<br>104 600 | 5,87<br>109 500 | 125 000<br>200 000 | 2 240<br>3 150 | | | |
| | 90 | **92,4** | 15,2<br>102 300 | 9,74<br>105 100 | 5,41<br>110 900 | 125 000<br>200 000 | 2 240<br>3 550 | | | |
| | 100 | **102** | 13,7<br>103 000 | 8,79<br>105 800 | 4,88<br>111 900 | 125 000<br>200 000 | 2 240<br>3 550 | | | |
| | 112 | **108** | 13,0<br>103 300 | 8,33<br>106 100 | 4,63<br>113 500 | 125 000<br>200 000 | 2 240<br>3 550 | | | |
| | 125 | **120** | 11,7<br>104 000 | 7,52<br>106 800 | 4,18<br>115 300 | 125 000<br>200 000 | 2 240<br>3 550 | | | |
| | 140 | **133** | 10,6<br>91 300 | 6,79<br>93 800 | 3,77<br>97 250 | 125 000<br>190 000 | 2 240<br>3 550 | | | |
| | 160 | **168** | 8,33<br>84 850 | 5,35<br>87 180 | 2,97<br>94 450 | 112 000<br>200 000 | 2 240<br>3 550 | | | |
| | 180 | **186** | 7,51<br>85 380 | 4,83<br>87 770 | 2,68<br>95 930 | 112 000<br>200 000 | 2 240<br>3 550 | | | |
| | 200 | **198** | 7,08<br>85 690 | 4,55<br>88 550 | 2,53<br>96 790 | 112 000<br>200 000 | 2 240<br>3 550 | | | |
| | 250 | **243** | 5,77<br>86 780 | 3,71<br>91 340 | 2,06<br>99 830 | 112 000<br>200 000 | 2 240<br>3 550 | | | |

| | $i_N$ | $i_{eff}$ | $L_h$ = 10 000 h<br>$n_1$ min$^{-1}$<br>$n_2$ min$^{-1}$<br>$M_{N2}$ N m<br>1 400 | 900 | 500 | $M_{N2max}$<br>$M_{2max}$<br>N m | $n_{1max}$<br>$n_{1peak}$<br>min$^{-1}$ | $n_1$ = 1 400 min$^{-1}$<br>Pt [kW] at 20°C 40°C<br>– | | |
|---|---|---|---|---|---|---|---|---|---|---|
| 4EL | 200 | **216** | 6,48<br>107 900 | 4,17<br>115 400 | 2,32<br>125 000 | 125 000<br>200 000 | 2 500<br>2 800 | 35,5<br>26,5 | 53<br>40 | 69<br>53 |
| | 250 | **256** | 5,46<br>110 700 | 3,51<br>118 400 | 1,95<br>125 000 | 125 000<br>200 000 | 2 800<br>3 550 | | | |
| | 280 | **300** | 4,67<br>113 400 | 3,00<br>121 200 | 1,67<br>125 000 | 125 000<br>200 000 | 2 800<br>3 550 | | | |
| | 315 | **325** | 4,31<br>114 800 | 2,77<br>122 700 | 1,54<br>125 000 | 125 000<br>200 000 | 2 800<br>4 000 | | | |
| | 355 | **356** | 3,94<br>116 400 | 2,53<br>124 400 | 1,41<br>125 000 | 125 000<br>200 000 | 2 800<br>3 550 | | | |
| | 400 | **386** | 3,63<br>117 800 | 2,33<br>125 000 | 1,30<br>125 000 | 125 000<br>200 000 | 2 800<br>4 000 | | | |
| | 450 | **451** | 3,10<br>120 600 | 2,00<br>125 000 | 1,11<br>125 000 | 125 000<br>200 000 | 2 800<br>4 000 | | | |
| | 500 | **500** | 2,80<br>122 500 | 1,80<br>125 000 | 1,00<br>125 000 | 125 000<br>200 000 | 2 800<br>3 550 | | | |
| | 560 | **572** | 2,45<br>125 000 | 1,57<br>125 000 | 0,874<br>125 000 | 125 000<br>200 000 | 2 800<br>4 000 | | | |
| | 630 | **634** | 2,21<br>125 000 | 1,42<br>125 000 | 0,789<br>125 000 | 125 000<br>200 000 | 2 800<br>4 000 | | | |
| | 710 | **706** | 1,98<br>125 000 | 1,28<br>125 000 | 0,709<br>125 000 | 125 000<br>200 000 | 2 800<br>4 000 | | | |
| | 800 | **825** | 1,70<br>125 000 | 1,09<br>125 000 | 0,606<br>125 000 | 125 000<br>200 000 | 2 800<br>4 000 | | | |
| | 900 | **914** | 1,53<br>125 000 | 0,984<br>125 000 | 0,547<br>125 000 | 125 000<br>200 000 | 2 800<br>4 000 | | | |
| | 1000 | **1046** | 1,34<br>106 600 | 0,860<br>112 000 | 0,478<br>112 000 | 112 000<br>200 000 | 2 800<br>4 000 | | | |
| | 1120 | **1160** | 1,21<br>108 200 | 0,776<br>112 000 | 0,431<br>112 000 | 112 000<br>200 000 | 2 800<br>4 000 | | | |
| | 1250 | **1284** | 1,09<br>109 900 | 0,701<br>112 000 | 0,389<br>112 000 | 112 000<br>200 000 | 2 800<br>4 000 | | | |
| | 1400 | **1423** | 0,984<br>111 700 | 0,632<br>112 000 | 0,351<br>112 000 | 112 000<br>200 000 | 2 800<br>4 000 | | | |
| | 1600 | **1507** | 0,929<br>112 000 | 0,597<br>112 000 | 0,332<br>112 000 | 112 000<br>200 000 | 2 800<br>4 000 | | | |
| | 1800 | **1852** | 0,756<br>112 000 | 0,486<br>112 000 | 0,270<br>112 000 | 112 000<br>200 000 | 2 800<br>4 000 | | | |

# 125A - Data and performance summary

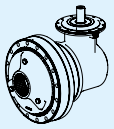

| | $i_N$ | $i_{eff}$ | $L_h$ = 10 000 h<br>$n_1$ min$^{-1}$<br>$n_2$ min$^{-1}$<br>$M_{N2}$ N m<br>1 400 | 900 | 500 | $M_{N2max}$<br>$M_{2max}$<br>N m | $n_{1max}$<br>$n_{1peak}$<br>min$^{-1}$ | $n_1$ = 1 400 min$^{-1}$<br>Pt [kW] at 20°C 40°C<br>– | | |
|---|---|---|---|---|---|---|---|---|---|---|
| 2EB | 10 | **10,4** | - | 86,3<br>35 280 | 47,9<br>42 080 | 60 730<br>73 000 | 1 120<br>2 500 | 56<br>42,5 | – | – |
| | 12,5 | **13,2** | - | 68,0<br>44 740 | 37,8<br>53 370 | 77 030<br>92 500 | 1 120<br>2 500 | | | |
| | 16 | **16,7** | 83,8<br>39 790 | 53,9<br>45 430 | 29,9<br>54 190 | 71 890<br>87 500 | 1 400<br>2 500 | | | |
| | 20 | **21,2** | 66,1<br>33 430 | 42,5<br>38 160 | 23,6<br>45 520 | 62 650<br>77 500 | 1 800<br>2 500 | | | |
| | 25 | **26,5** | 52,9<br>31 430 | 34,0<br>35 890 | 18,9<br>42 810 | 50 070<br>60 000 | 1 800<br>2 500 | | | |
| 3EB | 45 | **43,6** | 32,1<br>71 860 | 20,6<br>82 040 | 11,5<br>97 860 | 123 200<br>150 000 | 1 400<br>2 800 | 42,5<br>31,5 | – | – |
| | 50 | **51** | 27,4<br>84 010 | 17,6<br>95 910 | 9,80<br>105 100 | 125 000<br>175 000 | 1 400<br>2 800 | | | |
| | 56 | **55** | 25,4<br>72 540 | 16,3<br>82 820 | 9,08<br>98 800 | 116 600<br>140 000 | 1 600<br>2 800 | | | |
| | 63 | **64,4** | 21,8<br>84 810 | 14,0<br>96 830 | 7,77<br>106 600 | 125 000<br>165 000 | 1 600<br>2 800 | | | |
| | 71 | **69,8** | 20,1<br>80 390 | 12,9<br>82 600 | 7,16<br>85 630 | 112 000<br>175 000 | 1 600<br>2 800 | | | |
| | 80 | **79** | 17,7<br>88 440 | 11,4<br>90 870 | 6,33<br>94 210 | 125 000<br>190 000 | 1 600<br>2 800 | | | |
| | 90 | **88,6** | 15,8<br>81 570 | 10,2<br>83 820 | 5,65<br>86 890 | 112 000<br>155 000 | 2 000<br>2 800 | | | |
| | 100 | **100** | 14,0<br>89 740 | 8,98<br>92 200 | 4,99<br>95 590 | 125 000<br>175 000 | 2 000<br>2 800 | | | |
| | 112 | **111** | 12,6<br>68 770 | 8,13<br>78 520 | 4,52<br>88 660 | 101 400<br>125 000 | 2 000<br>2 800 | | | |
| | 125 | **125** | 11,2<br>77 800 | 7,19<br>88 820 | 3,99<br>96 910 | 114 800<br>140 000 | 2 000<br>2 800 | | | |
| | 140 | **129** | 10,8<br>80 400 | 6,95<br>85 790 | 3,86<br>90 780 | 112 000<br>145 000 | 2 000<br>2 800 | | | |
| | 160 | **159** | 8,81<br>84 550 | 5,67<br>86 870 | 3,15<br>93 640 | 112 000<br>180 000 | 2 000<br>2 800 | | | |

Values referred to $n_1 = n_{1\,max}$.

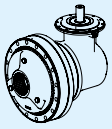

| | $i_N$ | $i_{eff}$ | $L_h$ = 10 000 h<br>$n_1$ min$^{-1}$<br>$n_2$ min$^{-1}$<br>$M_{N2}$ N m<br>1 400 | 900 | 500 | $M_{N2max}$<br>$M_{2max}$<br>N m | $n_{1max}$<br>$n_{1peak}$<br>min$^{-1}$ | $n_1$ = 1 400 min$^{-1}$<br>Pt [kW] at 20°C 40°C<br>– | | |
|---|---|---|---|---|---|---|---|---|---|---|
| 4EB | 160 | **153** | 9,12<br>61 110 | 5,86<br>69 780 | 3,26<br>83 230 | 100 900<br>125 000 | 2 240<br>4 000 | 33,5<br>25 | 50<br>37,5 | 67<br>50 |
| | 180 | **182** | 7,69<br>72 520 | 4,94<br>82 800 | 2,75<br>98 770 | 119 700<br>150 000 | 2 240<br>4 000 | | | |
| | 200 | **195** | 7,19<br>77 520 | 4,62<br>88 350 | 2,57<br>96 560 | 112 000<br>160 000 | 2 240<br>4 000 | | | |
| | 224 | **231** | 6,06<br>91 990 | 3,90<br>105 000 | 2,16<br>125 000 | 125 000<br>190 000 | 2 240<br>4 000 | | | |
| | 250 | **256** | 5,47<br>101 900 | 3,52<br>114 200 | 1,95<br>118 400 | 125 000<br>200 000 | 2 240<br>4 000 | | | |
| | 280 | **299** | 4,68<br>113 400 | 3,01<br>121 200 | 1,67<br>125 000 | 125 000<br>200 000 | 2 240<br>4 000 | | | |
| | 315 | **323** | 4,33<br>103 100 | 2,79<br>115 800 | 1,55<br>120 100 | 125 000<br>200 000 | 2 800<br>4 000 | | | |
| | 355 | **341** | 4,11<br>108 700 | 2,64<br>123 600 | 1,47<br>125 000 | 125 000<br>200 000 | 2 800<br>4 000 | | | |
| | 400 | **378** | 3,71<br>117 400 | 2,38<br>125 000 | 1,32<br>125 000 | 125 000<br>200 000 | 2 800<br>4 000 | | | |
| | 450 | **432** | 3,24<br>113 900 | 2,08<br>125 000 | 1,16<br>125 000 | 125 000<br>185 000 | 2 800<br>4 000 | | | |
| | 500 | **479** | 2,92<br>121 700 | 1,88<br>125 000 | 1,04<br>125 000 | 125 000<br>200 000 | 2 800<br>4 000 | | | |
| | 560 | **588** | 2,38<br>100 000 | 1,53<br>102 800 | 0,851<br>108 100 | 125 000<br>190 000 | 2 800<br>4 000 | | | |
| | 630 | **663** | 2,11<br>100 500 | 1,36<br>103 500 | 0,754<br>110 100 | 125 000<br>180 000 | 2 800<br>4 000 | | | |
| | 710 | **735** | 1,91<br>101 400 | 1,23<br>104 200 | 0,681<br>111 800 | 125 000<br>190 000 | 2 800<br>4 000 | | | |
| | 800 | **841** | 1,67<br>103 100 | 1,07<br>110 200 | 0,595<br>112 000 | 112 000<br>200 000 | 2 800<br>4 000 | | | |
| | 900 | **932** | 1,50<br>104 700 | 0,966<br>112 000 | 0,537<br>112 000 | 112 000<br>200 000 | 2 800<br>4 000 | | | |
| | 1000 | **970** | 1,44<br>105 400 | 0,928<br>112 000 | 0,515<br>112 000 | 112 000<br>200 000 | 2 800<br>4 000 | | | |
| | 1250 | **1213** | 1,15<br>109 000 | 0,742<br>112 000 | 0,412<br>112 000 | 112 000<br>200 000 | 2 800<br>4 000 | | | |

# 125A - Main Dimensions

4.226

**C180M1 F10i**

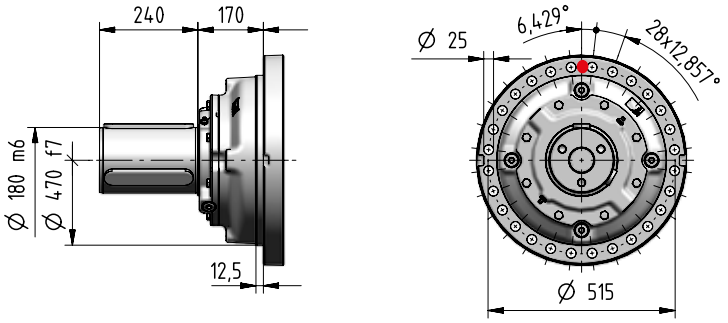


4.226

**S170M1 F10i**

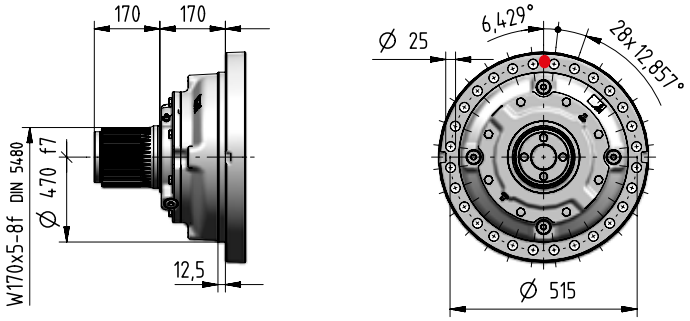


4.226

**H180M1 A10i**

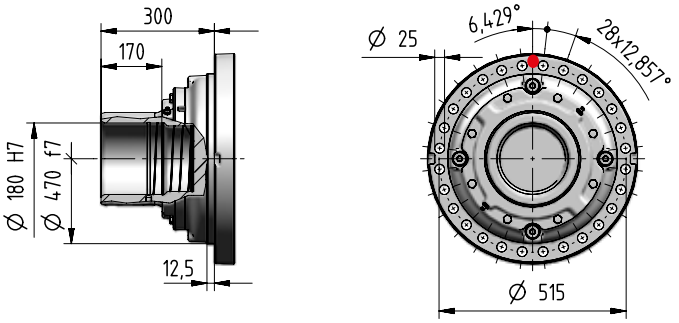


4.227

**T170M1 A05i**

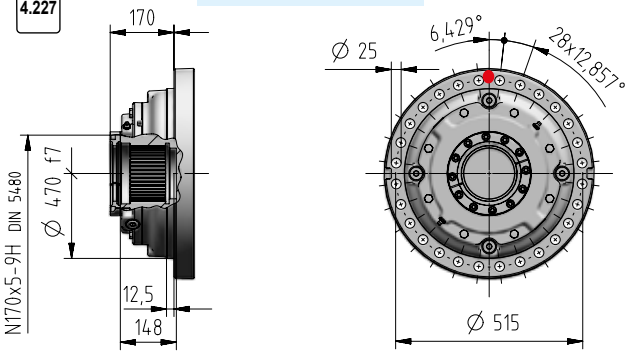


4.227

**Z170M1 F05i**

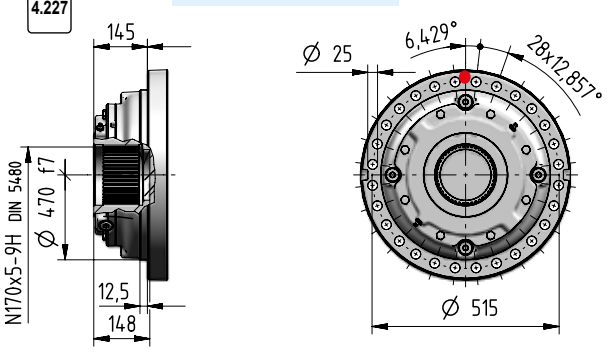


| kg | Input Options Code | | | | | | | | | | | Output Options (Δ) Code | | | | |
|---|---|---|---|---|---|---|---|---|---|---|---|---|---|---|---|---|
| | I28×250 | I38×300 | I42×350 | I48×350 | I55×400 | I60×450 | I65×550 | I75×550 | C… | U… | J… | C… | S… | H… | Z… | T… |
| 1EL | – | – | – | – | – | – | – | – | – | – | – | | | | | |
| 2EL | – | – | 597 | 597 | 599 | 609 | 616 | 616 | 615 | – | – | | | | | |
| 3EL | – | 621 | 627 | 627 | 630 | 638 | 645 | 645 | 630 | – | – | | | | | |
| 4EL | 631 | 635 | 641 | 641 | 643 | 652 | – | – | 635 | 630 | – | +0 | -20 | -55 | -80 | -76 |
| 2EB | – | – | 748 | 750 | 752 | 760 | 766 | 766 | 765 | – | – | | | | | |
| 3EB | – | – | 751 | 751 | 753 | 763 | 770 | 770 | 760 | – | 725 | | | | | |
| 4EB | 665 | 669 | 675 | 675 | 677 | 686 | – | – | 670 | 660 | 655 | | | | | |

# 125A - Main Dimensions

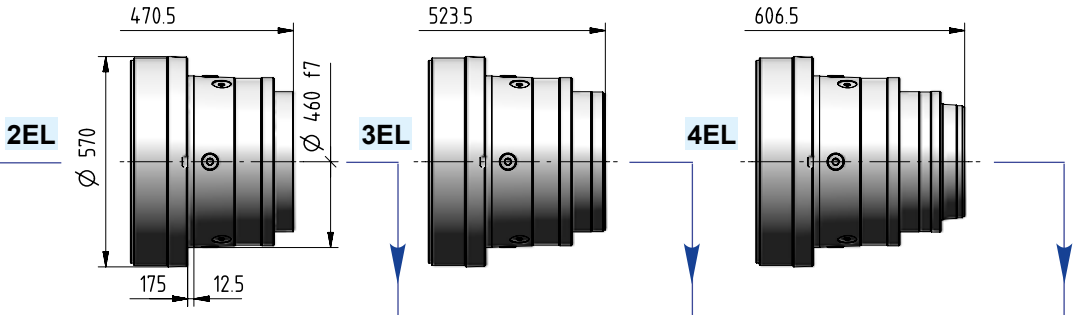


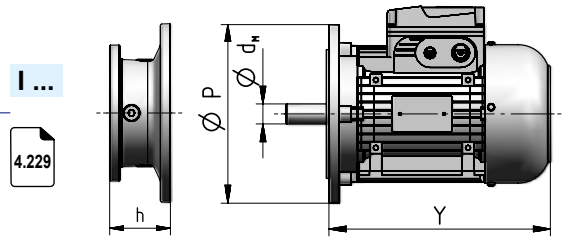


| Motor size IEC | $d_M$×P | Y | Y 1) | Train of gears 2EL | 3EL | 4EL | 2EB | 3EB | 4EB | Code |
|---|---|---|---|---|---|---|---|---|---|---|
| | | | | Dimension **h** | | | | | | |
| **100** | 28×250 | 310 | 405 | – | – | 103 | – | – | 103 | **I28×250** |
| **112** | 28×250 | 336 | 435 | – | – | 103 | – | – | 103 | **I28×250** |
| **132** | 38×300 | 445 | 553 | – | 133,5 | 120 | – | – | 120 | **I38×300** |
| **160** | 42×350 | 573 | 640 | 111 | 159 | 153 | 111 | 159 | 153 | **I42×350** |
| **180** | 48×350 | 613 | 734 | 111 | 159 | 153 | 111 | 159 | 153 | **I48×350** |
| **200** | 55×400 | 654 | 734 | 111 | 159 | 153 | 111 | 159 | 153 | **I55×400** |
| **225** | 60×450 | 710 | – | 141 | 189 | 183 | 141 | 189 | 183 | **I60×450** |
| **250** | 65×550 | 735 | – | 141 | 189 | – | 141 | 189 | – | **I65×550** |
| **280** | 75×550 | 819 | – | 141 | 189 | – | 141 | 189 | – | **I75×550** |

1) Values valid for brake motor; for other dimensions see TX catalog.

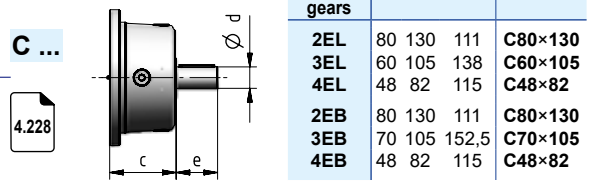


| Train of gears | d | e | c | Code |
|---|---|---|---|---|
| **2EL** | 80 | 130 | 111 | **C80×130** |
| **3EL** | 60 | 105 | 138 | **C60×105** |
| **4EL** | 48 | 82 | 115 | **C48×82** |
| **2EB** | 80 | 130 | 111 | **C80×130** |
| **3EB** | 70 | 105 | 152,5 | **C70×105** |
| **4EB** | 48 | 82 | 115 | **C48×82** |

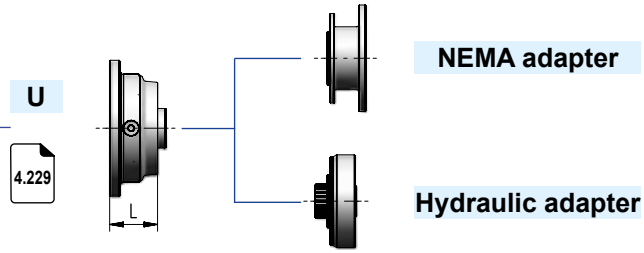


| Train of gears | L | Code |
|---|---|---|
| **4EL** | 62 | ch. 7 |
| **4EB** | 62 | |

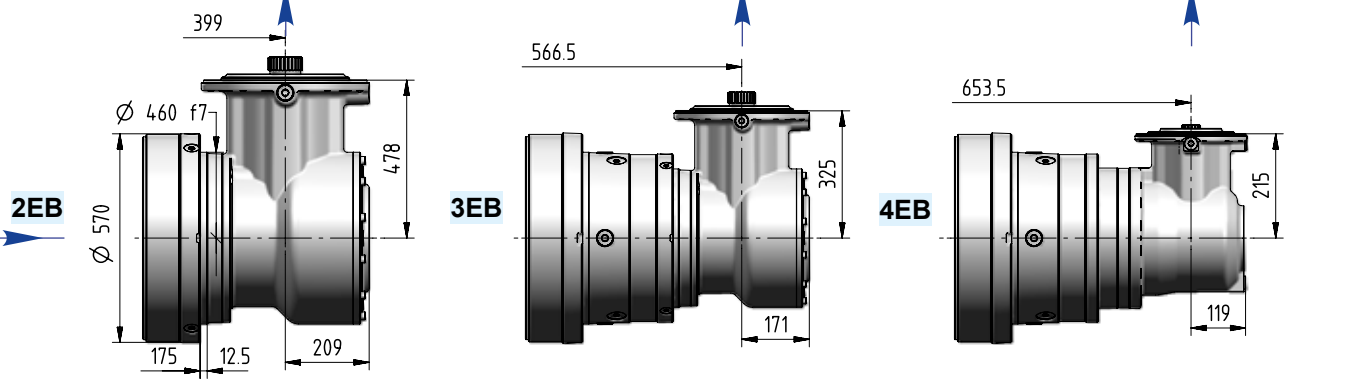


| Ødxe | $i_N$ | Code |
|---|---|---|
| 60×105 | ≤ 80 | **J60×105** |
| 48×82 | ≥ 90 | **J48×82** |

| Ødxe | $i_N$ | Code |
|---|---|---|
| 38×58 | ≤ 560, 1000 | **J38×58** |
| 30×58 | ≥ 630 (1000)[2)] | **J30×58** |

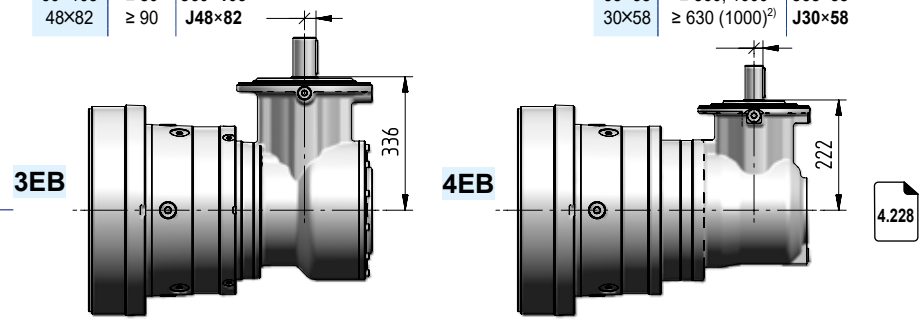


2) The value in brackets is not included in the range of transmission ratios. See the arrow on the top.

# 125A - Output side details



## Suggested mating dimensions

**Output**

| Gear reducer cylindrical shaft end | | | | Mounting | | |
|---|---|---|---|---|---|---|
| C | 180 | M | 1 | F | 10 | i |

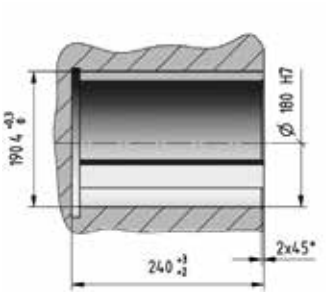


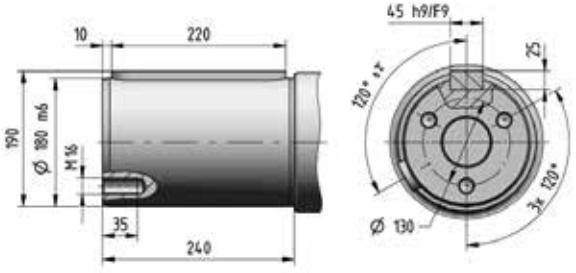


## Suggested mating dimensions

**Output**

| Gear reducer splined shaft end | | | | Mounting | | |
|---|---|---|---|---|---|---|
| S | 170 | M | 1 | F | 10 | i |

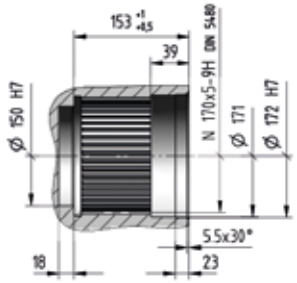


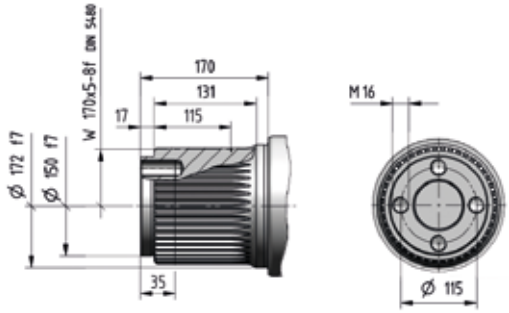


## Suggested mating dimensions

**Output**

| Gear reducer hollow shaft for shaft mounting | | | | Mounting | | |
|---|---|---|---|---|---|---|
| H | 180 | M | 1 | A | 10 | i |

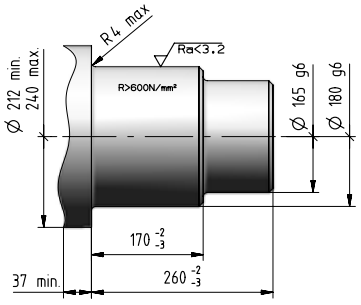


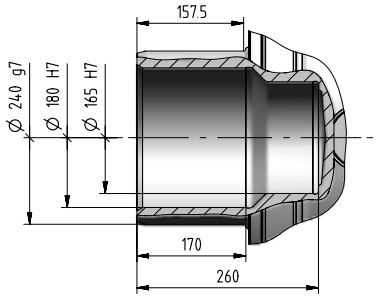

# 125A - Output side details

## Suggested mating dimensions

Output

| Gear reducer splined hollow shaft with axial locking | | | | Mounting | | |
|---|---|---|---|---|---|---|
| Z | 170 | M | 1 | F | 05 | i |

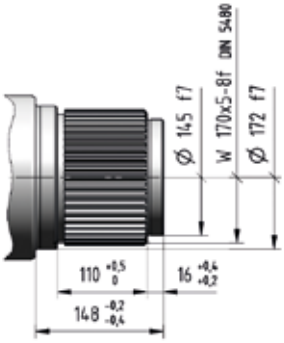


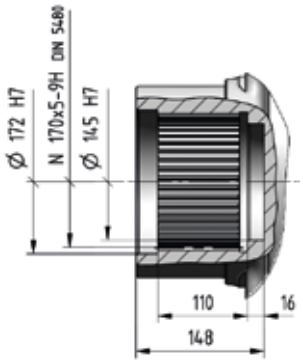


## Suggested mating dimensions

Output

| Gear reducer splined hollow shaft | | | | Mounting | | |
|---|---|---|---|---|---|---|
| T | 170 | M | 1 | A | 05 | i |

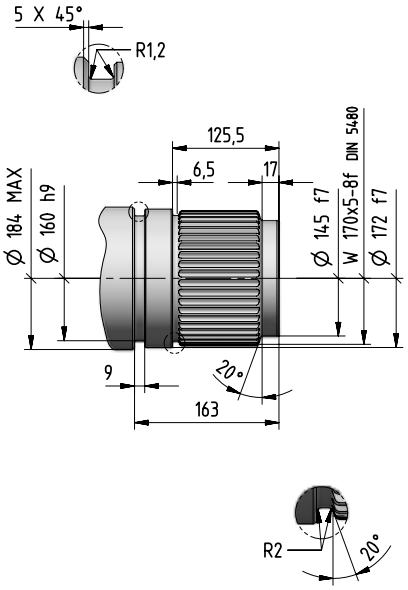


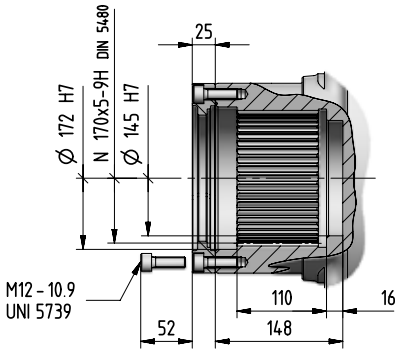

# 125A - Input side details

**Input**

| Gear reducer cylindrical shaft end | | Shaft length |
|---|---|---|
| C... | x | ... |

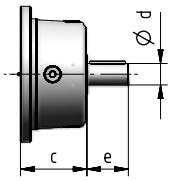


**Input**

| Bevel helical input flange | | Shaft length |
|---|---|---|
| J... | x | ... |

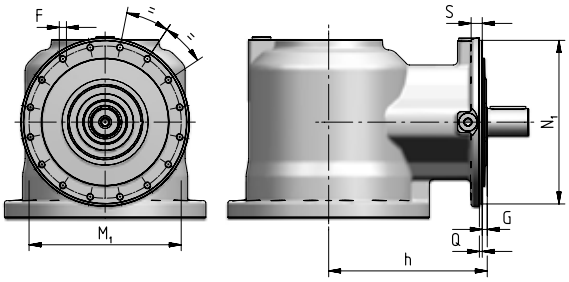


| Train of gears | $N_1$ Ø h6 | Q | G | h | S | $M_1$ Ø | F Ø |
|---|---|---|---|---|---|---|---|
| **3EB** | 321 | 5 | 11 | 336 | 20 | 300 | M14 (n. 16) |
| **4EB** | 229 | 4 | 7 | 222 | 15 | 213 | M10 (n. 16) |

| Cylindrical Shaft End Type - CODE | | | | Suggested mating dimensions |
|---|---|---|---|---|
| **J30 x 58** | 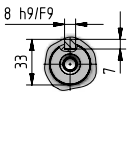 | 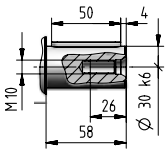 | | 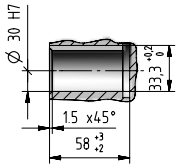 |
| **J38 x 58** | 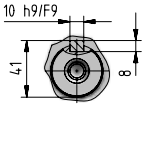 | 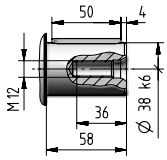 | | 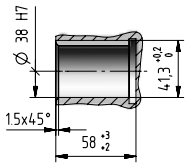 |
| **C48 x 82**<br>**J48 x 82** | 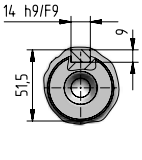 | 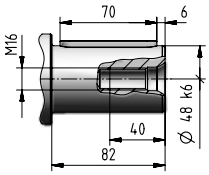 | | 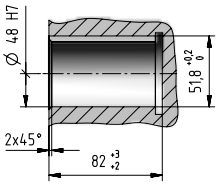 |
| **C60 x 105**<br>**J60 x 105** | 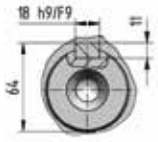 | 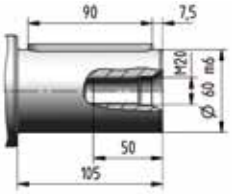 | | 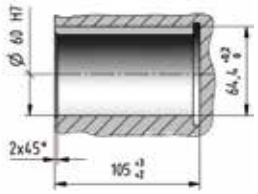 |
| **C70 x 105** | 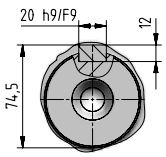 | 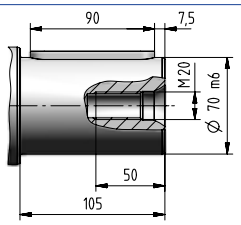 | | 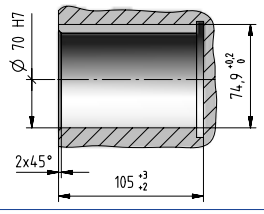 |
| **C80 x 130** | 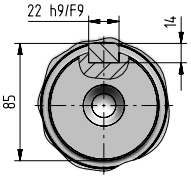 | 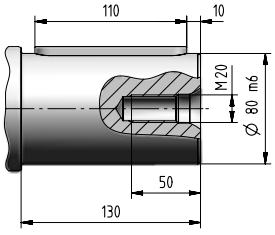 | | 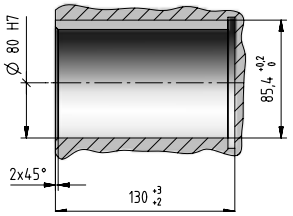 |

# 125A - Input side details

**Input**

**IEC electric motor adapter**

**I... x ...**

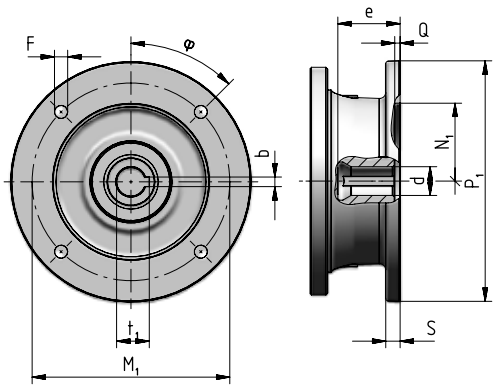


| Motor size IEC | Code | $P_1$ ∅ | S | d ∅ | e max | b F9 | $t_1$ | $M_1$ | F ∅ | | φ | $N_1$ ∅ G7 | Q |
|---|---|---|---|---|---|---|---|---|---|---|---|---|---|
| **100** | **I28×250** | 250 | 14 | 28 F6 | 62 | 8 | 31,3 | 215 | 14 | (n.4) | 45° | 180 | 5 |
| **112** | **I28×250** | 250 | 14 | 28 F6 | 62 | 8 | 31,3 | 215 | 14 | (n.4) | 45° | 180 | 5 |
| **132** | **I38×300** | 300 | 14 | 38 F6 | 82 | 10 | 41,3 | 265 | 14 | (n.4) | 45° | 230 | 5 |
| **160** | **I42×350** | 350 | 15 | 42 F6 | 113 | 12 | 45,3 | 300 | 18 | (n.4) | 45° | 250 | 6 |
| **180** | **I48×350** | 350 | 15 | 48 F6 | 113 | 14 | 51,8 | 300 | 18 | (n.4) | 45° | 250 | 6 |
| **200** | **I55×400** | 400 | 15 | 55 E6 | 113 | 16 | 59,3 | 350 | 18 | (n.4) | 45° | 300 | 6 |
| **225** | **I60×450** | 450 | 18 | 60 E6 | 143 | 18 | 64,4 | 400 | 18 | (n.8) | 22,5° | 350 | 6 |
| **250** | **I65×550** | 550 | 18 | 65 E6 | 142 | 18 | 69,4 | 500 | 18 | (n.8) | 22,5° | 450 | 6 |
| **280** | **I75×550** | 550 | 18 | 75 E6 | 142 | 20 | 79,9 | 500 | 18 | (n.8) | 22,5° | 450 | 6 |

**Input**

**Universal flange adapter**

**U**

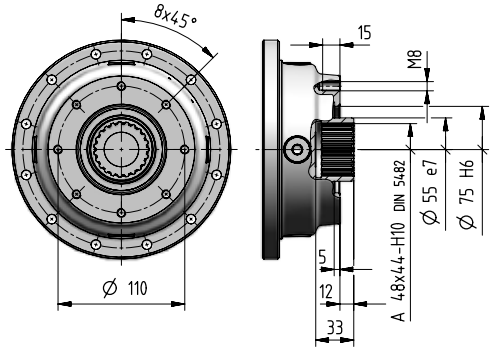


For more information see ch. 8.7

# 125A - Accessories

**Stop washer** | Code: **,SW170** [ included ]

kg 5

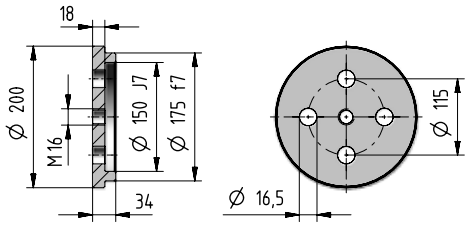


**Splined bush** | Code: **,SB170** [ included ]

kg 36

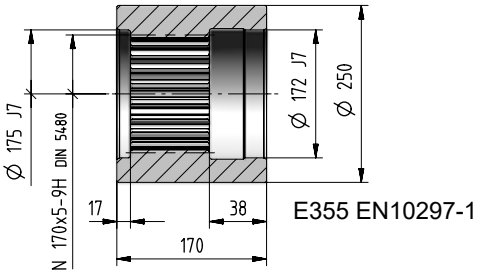


E355 EN10297-1

**Wheel flange** | Code: **,WF170** [ included ]

kg 70

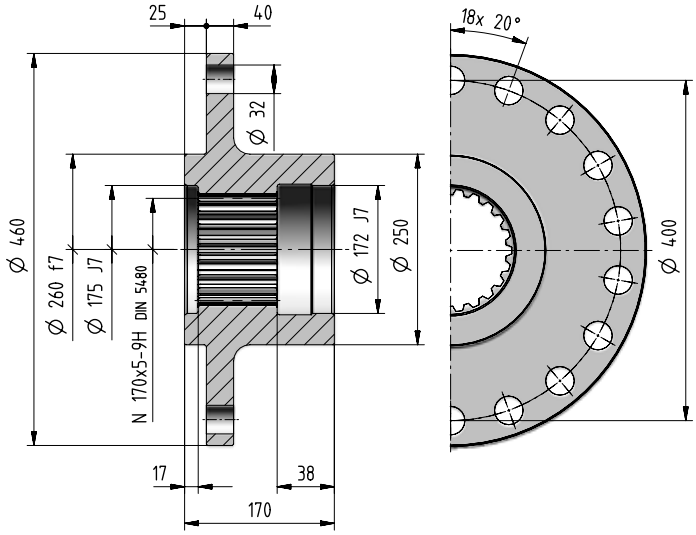


**Splined bar** | Code: **,SC170**

kg 66

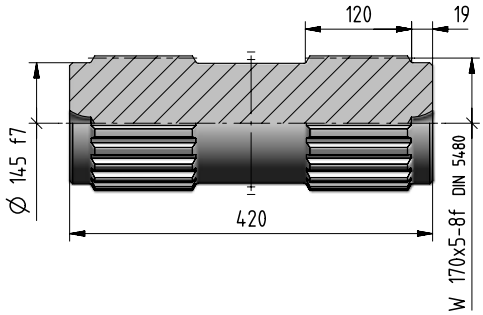


**Wheel flange** | Code: **,WT170**

kg 90

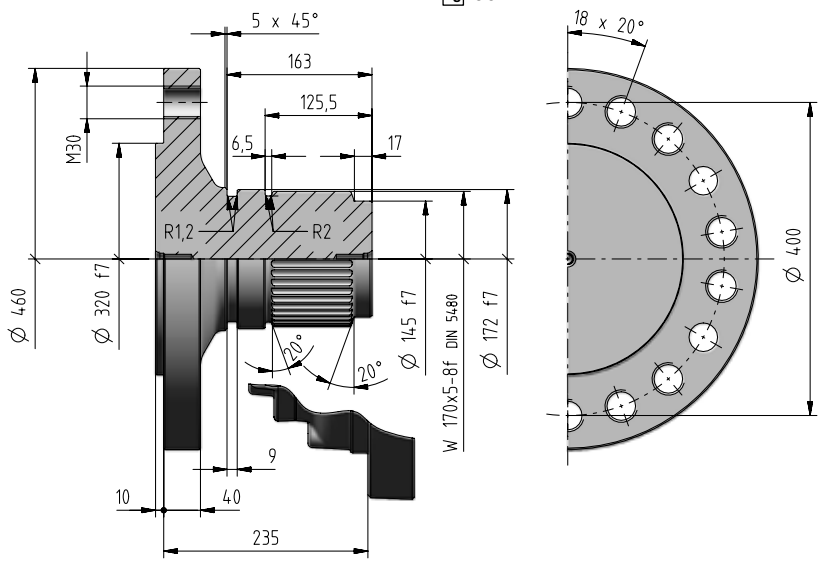

# 125A - Accessories

## Shrink disc | Code: ‚SD240

[ included ]

86

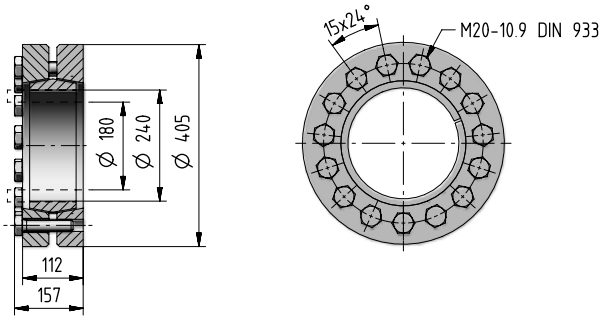


## Foot bracket | Code: ‚FB10i

[ included ]

118

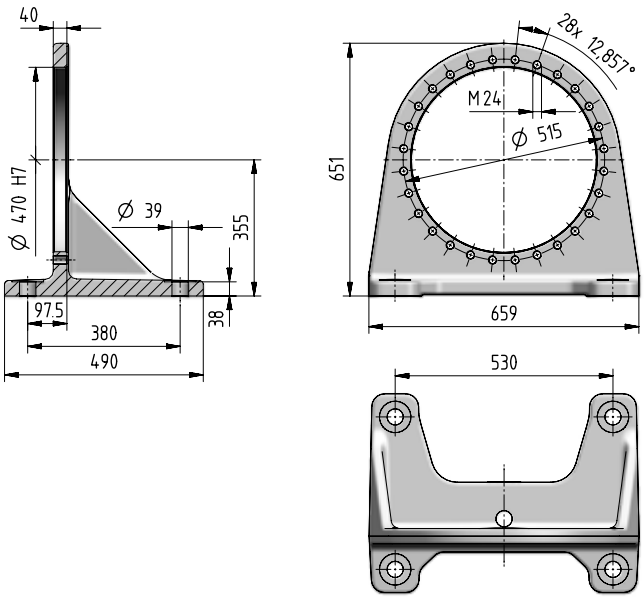


If an already mounted accessory is required, state the relevant position between accessory and gear reducer. This position is given by the flange upper reference hole (stated in red in the figure).

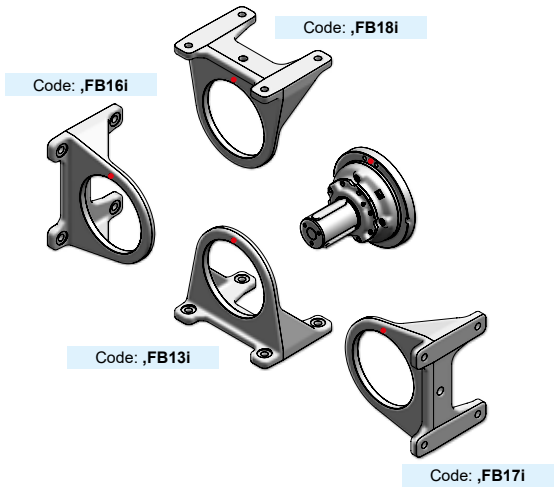


- Reference hole for the identification of the mounting position

In presence of a radial load $F_{r2}$ ≥ 70% of max value of $F_{r2adm}$, please foresee an additional foot. When having an axial load $F_{a2}$ beside the radial load, this limit is to be reduced to 60%.

# 125A - Radial loads $F_{r2}$ [N] and axial loads $F_{a2}$ [N]

Radial loads $\boldsymbol{F}_{r2\ adm}$ and axial loads $\boldsymbol{F}_{a2\ adm}$ admitted on low speed shaft end of gear reducer.
For more information see ch. 2.2.

**Output side:** **C180M1 F10i**
**S170M1 F10i**

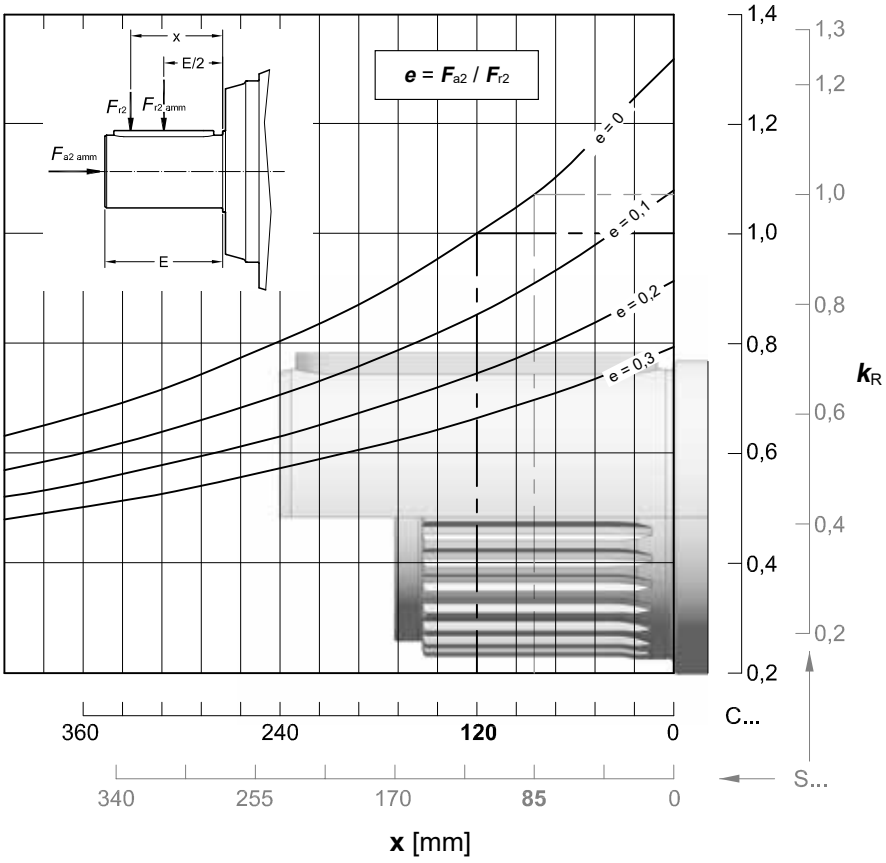


| $n_2 \times L_h$ | $F_{r2\ adm}$ | | $F_{a2\ adm}$ | $F_{a2\ adm}$ |
|---|---|---|---|---|
| $min^{-1} \cdot h$ | C ... | S ... | ← | → |
| **< 18 000** | 400 000 | 450 000 | 140 000 | To be evaluated |
| **22 400** | 400 000 | 425 000 | 140 000 | |
| **28 000** | 375 000 | 400 000 | 140 000 | |
| **35 500** | 355 000 | 375 000 | 132 000 | |
| **45 000** | 315 000 | 355 000 | 125 000 | |
| **56 000** | 300 000 | 315 000 | 118 000 | |
| **71 000** | 280 000 | 300 000 | 106 000 | |
| **90 000** | 265 000 | 280 000 | 100 000 | |
| **112 000** | 250 000 | 265 000 | 95 000 | |
| **140 000** | 224 000 | 250 000 | 90 000 | |
| **180 000** | 212 000 | 224 000 | 80 000 | |
| **224 000** | 200 000 | 212 000 | 75 000 | |
| **280 000** | 190 000 | 200 000 | 71 000 | |
| **355 000** | 170 000 | 190 000 | 67 000 | |
| **450 000** | 160 000 | 170 000 | 63 000 | |
| **560 000** | 150 000 | 160 000 | 56 000 | |
| **710 000** | 140 000 | 150 000 | 53 000 | |
| **900 000** | 132 000 | 140 000 | 50 000 | |
| **1 120 000** | 125 000 | 132 000 | 47 500 | |
| **1 400 000** | 112 000 | 125 000 | 45 000 | |
| **1 800 000** | 106 000 | 112 000 | 40 000 | |
| **2 240 000** | 100 000 | 106 000 | 37 500 | |
| **2 800 000** | 95 000 | 100 000 | 35 500 | |
| **max** | **400 000** | **450 000** | **140 000** | **80 000** |

# 125A - Radial loads $F_{r1}$ [N] on input shaft

Radial loads $F_{r1\ adm}$ admitted on high speed shaft end of **Inline** gear reducers.
For more information see ch. 2.2.

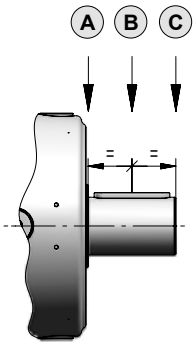


| $n_1 \times L_h$ | Train of gears 2EL | | | 3EL | | | 4EL | | |
|---|---|---|---|---|---|---|---|---|---|
| | A | B | C | A | B | C | A | B | C |
| **900 000** | 63 000 | 42 500 | 31 500 | 28 000 | 19 000 | 14 000 | 20 000 | 14 000 | 10 600 |
| **1 120 000** | 60 000 | 40 000 | 30 000 | 26 500 | 18 000 | 13 200 | 19 000 | 12 500 | 9 500 |
| **1 400 000** | 56 000 | 37 500 | 26 500 | 25 000 | 16 000 | 12 500 | 17 000 | 11 800 | 9 000 |
| **1 800 000** | 50 000 | 33 500 | 25 000 | 22 400 | 15 000 | 11 200 | 16 000 | 10 600 | 8 000 |
| **2 240 000** | 47 500 | 31 500 | 23 600 | 21 200 | 14 000 | 10 600 | 15 000 | 10 000 | 7 500 |
| **2 800 000** | 45 000 | 30 000 | 21 200 | 20 000 | 13 200 | 9 500 | 14 000 | 9 500 | 7 100 |
| **3 550 000** | 40 000 | 26 500 | 20 000 | 18 000 | 11 800 | 9 000 | 12 500 | 8 500 | 6 700 |
| **4 500 000** | 37 500 | 25 000 | 18 000 | 17 000 | 11 200 | 8 500 | 11 800 | 8 000 | 6 000 |
| **5 600 000** | 35 500 | 23 600 | 17 000 | 16 000 | 10 600 | 7 500 | 11 200 | 7 500 | 5 600 |
| **7 100 000** | 31 500 | 21 200 | 16 000 | 14 000 | 9 500 | 7 100 | 10 000 | 6 700 | 5 300 |
| **9 000 000** | 30 000 | 20 000 | 15 000 | 13 200 | 9 000 | 6 700 | 9 500 | 6 300 | 4 750 |
| **11 200 000** | 28 000 | 18 000 | 13 200 | 12 500 | 8 000 | 6 000 | 8 500 | 6 000 | 4 500 |
| **14 000 000** | 26 500 | 17 000 | 12 500 | 11 200 | 7 500 | 5 600 | 8 000 | 5 600 | 4 250 |
| **18 000 000** | 23 600 | 16 000 | 11 800 | 10 600 | 7 100 | 5 300 | 7 500 | 5 000 | 3 750 |
| **22 400 000** | 22 400 | 15 000 | 10 600 | 10 000 | 6 700 | 4 750 | 6 700 | 4 750 | 3 550 |
| **28 000 000** | 20 000 | 13 200 | 10 000 | 9 000 | 6 000 | 4 500 | 6 300 | 4 250 | 3 350 |
| **35 500 000** | 19 000 | 12 500 | 9 500 | 8 500 | 5 600 | 4 250 | 6 000 | 4 000 | 3 000 |
| **45 000 000** | 18 000 | 11 800 | 8 500 | 8 000 | 5 300 | 3 750 | 5 300 | 3 750 | 2 800 |

**Note:** In the case of the input with a fan, using the Fan Cooling accessory on page 7.10 multiply the values in the table by 0.63.

Radial loads $F_{r1adm}$ admitted on high speed shaft end of **Bevel helical** gear reducers.
For more information see ch. 2.2.

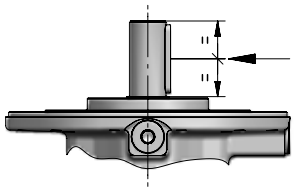

| $n_1 \times L_h$ | 2EB | Train of gears 3EB | | | 4EB | |
|---|---|---|---|---|---|---|
| | | $i_N \leq 80$ | $i_N$=90, 100 | $i_N \geq 112$ | $i_N \leq 560$ | $i_N \geq 630$ |
| **900 000** | 42 500 | 10 600 | 8 000 | 6 700 | 5 600 | 4 750 |
| **1 120 000** | 40 000 | 10 000 | 7 500 | 6 300 | 5 300 | 4 500 |
| **1 400 000** | 37 500 | 9 000 | 6 700 | 5 600 | 4 750 | 4 000 |
| **1 800 000** | 33 500 | 8 500 | 6 300 | 5 300 | 4 500 | 3 750 |
| **2 240 000** | 31 500 | 8 000 | 6 000 | 5 000 | 4 000 | 3 550 |
| **2 800 000** | 30 000 | 7 100 | 5 300 | 4 500 | 3 750 | 3 150 |
| **3 550 000** | 26 500 | 6 700 | 5 000 | 4 250 | 3 550 | 3 000 |
| **4 500 000** | 25 000 | 6 300 | 4 750 | 4 000 | 3 350 | 2 800 |
| **5 600 000** | 23 600 | 5 600 | 4 250 | 3 550 | 3 000 | 2 650 |
| **7 100 000** | 21 200 | 5 300 | 4 000 | 3 350 | 2 800 | 2 360 |
| **9 000 000** | 20 000 | 5 000 | 3 750 | 3 150 | 2 650 | 2 240 |
| **11 200 000** | 18 000 | 4 500 | 3 350 | 2 800 | 2 360 | 2 000 |
| **14 000 000** | 17 000 | 4 250 | 3 150 | 2 650 | 2 240 | 1 900 |
| **18 000 000** | 16 000 | 4 000 | 3 000 | 2 500 | 2 000 | 1 700 |
| **22 400 000** | 15 000 | 3 550 | 2 650 | 2 240 | 1 900 | 1 600 |
| **28 000 000** | 13 200 | 3 350 | 2 500 | 2 120 | 1 800 | 1 500 |
| **35 500 000** | 12 500 | 3 150 | 2 360 | 2 000 | 1 600 | 1 400 |
| **45 000 000** | 11 800 | 2 800 | 2 120 | 1 800 | 1 500 | 1 320 |

This page is intentionally left blank.

## Index


| | |
|---|---|
| Data and performance summary | 4.236 |
| Main Dimensions | 4.238 |
| Output side details | 4.240 |
| Input side details | 4.242 |
| Accessories | 4.244 |
| Radial loads $F_{r2}$ and axial loads $F_{a2}$ | 4.246 |
| Radial loads $F_{r1}$ on input shaft | 4.247 |

# 180A - Data and performance summary

| | $i_N$ | $i_{eff}$ | $L_h$ = 10 000 h<br>$n_1$ min$^{-1}$<br>$n_2$ min$^{-1}$<br>$M_{N2}$ N m<br>1 400 | 900 | 500 | $M_{N2max}$<br>$M_{2max}$<br>N m | $n_{1max}$<br>$n_{1peak}$<br>min$^{-1}$ | $n_1$ = 1 400 min$^{-1}$<br>Pt [kW] at 20°C 40°C<br>– | | |
|---|---|---|---|---|---|---|---|---|---|---|
| 2EL | 16 | **17,1** | 81,8<br>82 070 | 52,6<br>93 710 | 29,2<br>111 800 | 180 000<br>280 000 | 1 800<br>2 500 | 85<br>63 | – | – |
| | 20 | **20** | 70,0<br>84 440 | 45,0<br>96 410 | 25,0<br>115 000 | 160 000<br>280 000 | 1 800<br>2 500 | | | |
| | 22,4 | **22** | 63,8<br>88 450 | 41,0<br>101 000 | 22,8<br>120 500 | 180 000<br>280 000 | 1 800<br>2 500 | | | |
| | 25 | **24,5** | 57,2<br>91 400 | 36,7<br>104 400 | 20,4<br>115 300 | 173 900<br>272 000 | 1 800<br>2 500 | | | |
| | 28 | **28,6** | 48,9<br>94 040 | 31,4<br>107 400 | 17,5<br>120 800 | 160 000<br>280 000 | 1 800<br>2 500 | | | |
| 3EL | 63 | **60,2** | 23,3<br>119 700 | 15,0<br>136 700 | 8,31<br>151 400 | 180 000<br>280 000 | 2 000<br>2 800 | 60<br>45 | – | – |
| | 71 | **71,4** | 19,6<br>126 000 | 12,6<br>143 900 | 7,00<br>153 000 | 180 000<br>280 000 | 2 000<br>2 800 | | | |
| | 80 | **77,2** | 18,1<br>129 000 | 11,7<br>145 600 | 6,48<br>150 900 | 180 000<br>280 000 | 2 000<br>2 800 | | | |
| | 90 | **90,6** | 15,5<br>135 300 | 9,94<br>149 700 | 5,52<br>157 600 | 180 000<br>280 000 | 2 000<br>2 800 | | | |
| | 100 | **100** | 13,9<br>139 500 | 8,97<br>149 200 | 4,98<br>154 600 | 180 000<br>280 000 | 2 000<br>2 800 | | | |
| | 112 | **116** | 12,0<br>145 300 | 7,74<br>149 300 | 4,30<br>154 700 | 180 000<br>280 000 | 2 000<br>2 800 | | | |
| | 125 | **129** | 10,9<br>146 200 | 6,99<br>150 200 | 3,88<br>155 700 | 180 000<br>280 000 | 2 000<br>2 800 | | | |
| | 140 | **136** | 10,3<br>124 800 | 6,62<br>128 200 | 3,68<br>137 500 | 160 000<br>280 000 | 2 000<br>2 800 | | | |
| | 160 | **168** | 8,33<br>126 400 | 5,36<br>129 900 | 2,98<br>141 900 | 160 000<br>280 000 | 2 000<br>2 800 | | | |
| | 180 | **178** | 7,87<br>126 800 | 5,06<br>131 000 | 2,81<br>143 200 | 160 000<br>280 000 | 2 000<br>2 800 | | | |
| | 224 | **219** | 6,40<br>128 500 | 4,12<br>135 200 | 2,29<br>147 700 | 160 000<br>280 000 | 2 000<br>2 800 | | | |

| | $i_N$ | $i_{eff}$ | $L_h$ = 10 000 h<br>$n_1$ min$^{-1}$<br>$n_2$ min$^{-1}$<br>$M_{N2}$ N m<br>1 400 | 900 | 500 | $M_{N2max}$<br>$M_{2max}$<br>N m | $n_{1max}$<br>$n_{1peak}$<br>min$^{-1}$ | $n_1$ = 1 400 min$^{-1}$<br>Pt [kW] at 20°C 40°C<br>– | | |
|---|---|---|---|---|---|---|---|---|---|---|
| 4EL | 200 | **212** | 6,62<br>140 400 | 4,25<br>160 300 | 2,36<br>179 200 | 180 000<br>280 000 | 2 500<br>2 800 | 42,5<br>31,5 | 63<br>47,5 | 82,5<br>63 |
| | 250 | **251** | 5,57<br>157 400 | 3,58<br>168 300 | 1,99<br>180 000 | 180 000<br>280 000 | 2 800<br>3 550 | | | |
| | 280 | **298** | 4,70<br>161 500 | 3,02<br>172 700 | 1,68<br>180 000 | 180 000<br>280 000 | 2 800<br>3 550 | | | |
| | 315 | **319** | 4,39<br>163 100 | 2,83<br>174 400 | 1,57<br>180 000 | 180 000<br>280 000 | 2 800<br>4 000 | | | |
| | 355 | **353** | 3,97<br>156 800 | 2,55<br>161 100 | 1,42<br>167 000 | 180 000<br>280 000 | 2 500<br>2 800 | | | |
| | 400 | **378** | 3,70<br>167 400 | 2,38<br>179 000 | 1,32<br>180 000 | 180 000<br>280 000 | 2 800<br>4 000 | | | |
| | 450 | **444** | 3,16<br>169 100 | 2,03<br>173 700 | 1,13<br>180 000 | 180 000<br>280 000 | 2 800<br>4 000 | | | |
| | 500 | **479** | 2,92<br>173 600 | 1,88<br>180 000 | 1,04<br>180 000 | 180 000<br>280 000 | 2 800<br>4 000 | | | |
| | 560 | **563** | 2,49<br>177 800 | 1,60<br>180 000 | 0,888<br>180 000 | 180 000<br>280 000 | 2 800<br>4 000 | | | |
| | 630 | **624** | 2,24<br>162 400 | 1,44<br>166 800 | 0,802<br>173 000 | 180 000<br>280 000 | 2 800<br>4 000 | | | |
| | 710 | **722** | 1,94<br>162 500 | 1,25<br>167 000 | 0,692<br>180 000 | 180 000<br>280 000 | 2 800<br>4 000 | | | |
| | 800 | **800** | 1,75<br>163 500 | 1,12<br>168 600 | 0,625<br>180 000 | 180 000<br>280 000 | 2 800<br>4 000 | | | |
| | 900 | **888** | 1,58<br>164 600 | 1,01<br>171 300 | 0,563<br>180 000 | 180 000<br>280 000 | 2 800<br>4 000 | | | |
| | 1000 | **984** | 1,42<br>165 600 | 0,915<br>174 000 | 0,508<br>180 000 | 180 000<br>280 000 | 2 800<br>4 000 | | | |
| | 1120 | **1150** | 1,22<br>160 000 | 0,783<br>160 000 | 0,435<br>160 000 | 160 000<br>280 000 | 2 800<br>4 000 | | | |
| | 1250 | **1283** | 1,09<br>159 800 | 0,702<br>160 000 | 0,390<br>160 000 | 160 000<br>280 000 | 2 800<br>4 000 | | | |
| | 1600 | **1670** | 0,838<br>160 000 | 0,539<br>160 000 | 0,299<br>160 000 | 160 000<br>280 000 | 2 800<br>4 000 | | | |

# 180A - Data and performance summary

| | | | $L_h$ = 10 000 h | | | $M_{N2max}$ | $n_{1max}$ | $n_1$ = 1 400 min$^{-1}$ | | |
|---|---|---|---|---|---|---|---|---|---|---|
| 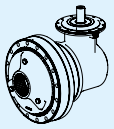 | | | $n_1$ min$^{-1}$ | | | $M_{2max}$ | $n_{1peak}$ | **Pt** [kW] at | 20°C | |
| | | | $n_2$ min$^{-1}$ | | | | | | 40°C | |
| | | | $M_{N2}$ N m | | | N m | min$^{-1}$ | – | | |
| | $i_N$ | $i_{eff}$ | **1 400** | **900** | **500** | | | | | |
| 3EB | 45 | **42,8** | 32,7<br>70 430 | 21,0<br>80 410 | 11,7<br>95 920 | 120 700<br>145 000 | 1 400<br>2 800 | 50<br>37,5 | – | – |
| | 50 | **50** | 28,0<br>82 340 | 18,0<br>94 010 | 10,0<br>112 100 | 141 100<br>170 000 | 1 400<br>2 800 | | | |
| | 56 | **54,9** | 25,5<br>90 380 | 16,4<br>103 200 | 9,11<br>123 100 | 154 900<br>185 000 | 1 400<br>2 800 | | | |
| | 63 | **64,2** | 21,8<br>105 700 | 14,0<br>120 600 | 7,79<br>126 900 | 160 000<br>218 000 | 1 400<br>2 800 | | | |
| | 71 | **71,6** | 19,6<br>117 900 | 12,6<br>123 300 | 6,98<br>127 800 | 160 000<br>243 000 | 1 400<br>2 800 | | | |
| | 80 | **80,9** | 17,3<br>106 700 | 11,1<br>121 800 | 6,18<br>128 700 | 160 000<br>206 000 | 1 600<br>2 800 | | | |
| | 90 | **90,3** | 15,5<br>119 000 | 9,97<br>125 000 | 5,54<br>129 600 | 160 000<br>230 000 | 1 600<br>2 800 | | | |
| | 100 | **103** | 13,6<br>109 500 | 8,77<br>125 000 | 4,87<br>131 800 | 148 500<br>180 000 | 2 000<br>2 800 | | | |
| | 112 | **115** | 12,2<br>122 100 | 7,86<br>126 900 | 4,37<br>134 000 | 160 000<br>200 000 | 2 000<br>2 800 | | | |
| | 125 | **128** | 10,9<br>79 730 | 7,01<br>91 030 | 3,90<br>108 600 | 117 600<br>145 000 | 2 000<br>2 800 | | | |
| | 140 | **143** | 9,78<br>88 950 | 6,29<br>101 600 | 3,49<br>121 100 | 131 200<br>160 000 | 2 000<br>2 800 | | | |

| | | | $L_h$ = 10 000 h | | | $M_{N2max}$ | $n_{1max}$ | $n_1$ = 1 400 min$^{-1}$ | | |
|---|---|---|---|---|---|---|---|---|---|---|
| 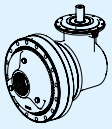 | | | $n_1$ min$^{-1}$ | | | $M_{2max}$ | $n_{1peak}$ | **Pt** [kW] at | 20°C | |
| | | | $n_2$ min$^{-1}$ | | | | | | 40°C | |
| | | | $M_{N2}$ N m | | | N m | min$^{-1}$ | – | | |
| | $i_N$ | $i_{eff}$ | **1 400** | **900** | **500** | | | | | |
| 4EB | 160 | **150** | 9,31<br>123 500 | 5,98<br>141 000 | 3,32<br>168 200 | 180 000<br>250 000 | 1 800<br>3 550 | 40<br>30 | 60<br>45 | 80<br>60 |
| | 180 | **179** | 7,84<br>146 500 | 5,04<br>159 800 | 2,80<br>174 700 | 180 000<br>280 000 | 1 800<br>3 550 | | | |
| | 200 | **193** | 7,25<br>149 900 | 4,66<br>154 000 | 2,59<br>159 600 | 180 000<br>280 000 | 1 800<br>3 550 | | | |
| | 224 | **226** | 6,18<br>154 900 | 3,97<br>165 600 | 2,21<br>180 000 | 180 000<br>280 000 | 1 800<br>3 550 | | | |
| | 250 | **251** | 5,58<br>153 600 | 3,59<br>157 800 | 1,99<br>163 600 | 180 000<br>280 000 | 1 800<br>3 550 | | | |
| | 280 | **286** | 4,90<br>160 500 | 3,15<br>171 600 | 1,75<br>180 000 | 180 000<br>280 000 | 2 240<br>3 550 | | | |
| | 315 | **317** | 4,42<br>155 800 | 2,84<br>160 000 | 1,58<br>165 900 | 180 000<br>280 000 | 2 240<br>3 550 | | | |
| | 355 | **362** | 3,86<br>166 300 | 2,48<br>177 800 | 1,38<br>180 000 | 180 000<br>280 000 | 2 500<br>3 550 | | | |
| | 400 | **401** | 3,49<br>158 100 | 2,24<br>162 400 | 1,25<br>168 400 | 180 000<br>280 000 | 2 500<br>3 550 | | | |
| | 450 | **465** | 3,01<br>158 200 | 1,94<br>162 500 | 1,08<br>169 800 | 180 000<br>280 000 | 2 500<br>3 550 | | | |
| | 500 | **515** | 2,72<br>159 200 | 1,75<br>163 500 | 0,970<br>172 400 | 180 000<br>280 000 | 2 500<br>3 550 | | | |
| | 560 | **581** | 2,41<br>160 300 | 1,55<br>164 700 | 0,860<br>175 600 | 180 000<br>280 000 | 2 500<br>3 550 | | | |
| | 630 | **644** | 2,17<br>161 300 | 1,40<br>165 800 | 0,776<br>178 400 | 180 000<br>280 000 | 2 500<br>3 550 | | | |
| | 710 | **679** | 2,06<br>150 100 | 1,32<br>160 000 | 0,736<br>160 000 | 160 000<br>280 000 | 2 500<br>3 550 | | | |
| | 800 | **798** | 1,76<br>153 800 | 1,13<br>160 000 | 0,627<br>160 000 | 160 000<br>280 000 | 2 500<br>3 550 | | | |
| | 900 | **890** | 1,57<br>156 300 | 1,01<br>160 000 | 0,562<br>160 000 | 160 000<br>280 000 | 2 500<br>3 550 | | | |
| | 1000 | **980** | 1,43<br>141 600 | 0,918<br>145 500 | 0,510<br>150 900 | 160 000<br>280 000 | 2 500<br>3 550 | | | |
| | 1120 | **1093** | 1,28<br>158 000 | 0,823<br>160 000 | 0,457<br>160 000 | 160 000<br>280 000 | 2 500<br>3 550 | | | |

# 180A - Main Dimensions

4.240

**C200M1 F10j**

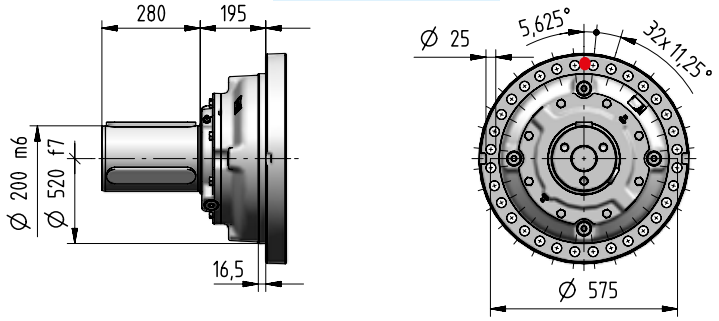


4.240

**S200M1 F10j**

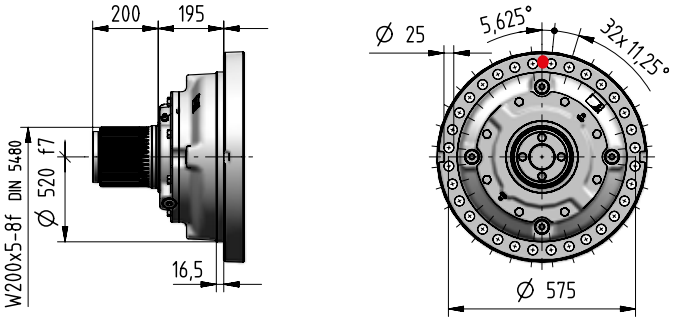


4.240

**H200M1 A10j**

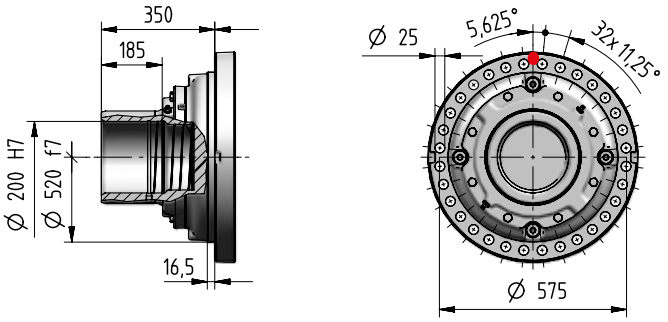


4.241

**T200M1 A05j**

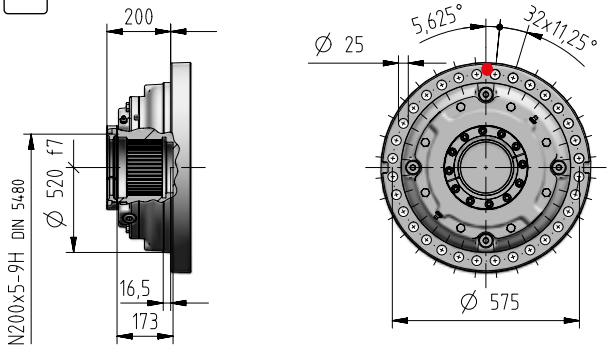


4.241

**Z200M1 F05j**

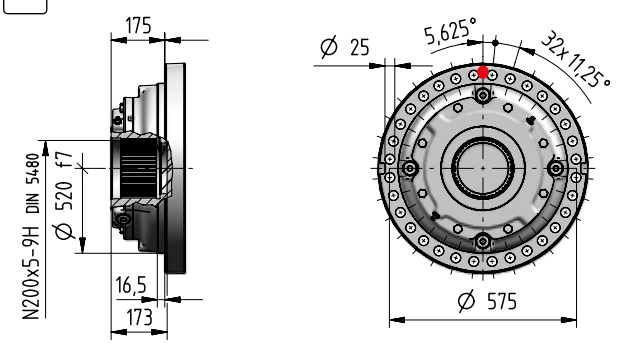


| kg | Input options Code | | | | | | | | | | | Output options (Δ) Code | | | | |
|---|---|---|---|---|---|---|---|---|---|---|---|---|---|---|---|---|
| | I28×250 | I38×300 | I42×350 | I48×350 | I55×400 | I60×450 | I65×550 | I75×550 | C… | U… | J… | C… | S… | H… | Z… | T… |
| 2EL | - | - | - | - | - | - | - | - | 885 | - | - | | | | | |
| 3EL | - | - | 867 | 867 | 869 | 879 | 886 | 886 | 875 | - | - | | | | | |
| 4EL | 881 | 885 | 891 | 891 | 894 | 903 | - | - | 885 | 878 | - | +0 | -25 | -90 | -130 | -127 |
| 3EB | - | - | 966 | 966 | 968 | 978 | 985 | 985 | 974 | - | 940 | | | | | |
| 4EB | - | 956 | 962 | 962 | 965 | 974 | 981 | 981 | 966 | - | 940 | | | | | |

# 180A - Main Dimensions

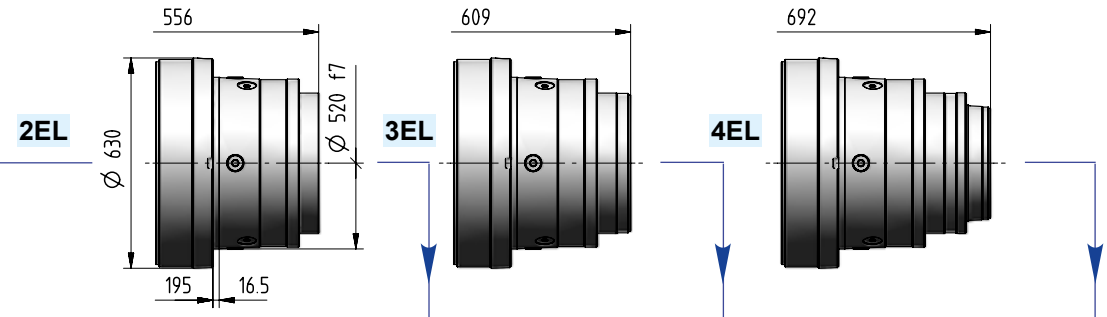


**I ...**

4.243

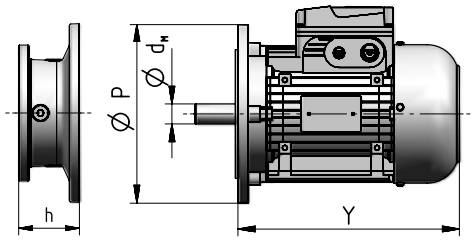


| Motor size IEC | $d_M$×P | Y | | Train of gears 3EL | 4EL | 3EB | 4EB | Code |
|---|---|---|---|---|---|---|---|---|
| | | | 1) | Dimension **h** | | | | |
| **100** | 28×250 | 310 | 405 | – | 103 | – | – | **I28×250** |
| **112** | 28×250 | 336 | 435 | – | 103 | – | – | **I28×250** |
| **132** | 38×300 | 445 | 553 | – | 120 | – | 133,5 | **I38×300** |
| **160** | 42×350 | 573 | 640 | 159 | 153 | 159 | 159 | **I42×350** |
| **180** | 48×350 | 613 | 734 | 159 | 153 | 159 | 159 | **I48×350** |
| **200** | 55×400 | 654 | 734 | 159 | 153 | 159 | 159 | **I55×400** |
| **225** | 60×450 | 710 | – | 189 | 183 | 189 | 189 | **I60×450** |
| **250** | 65×550 | 735 | – | 189 | – | 189 | 189 | **I65×550** |
| **280** | 75×550 | 819 | – | 189 | – | 189 | 189 | **I75×550** |

1) Values valid for brake motor; for other dimensions see TX catalog.

**C ...**

4.242

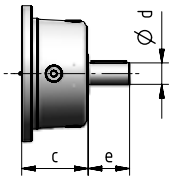


| Train of gears | d | e | c | Code |
|---|---|---|---|---|
| **2EL** | 100 | 165 | 200 | **C100×165** |
| **3EL** | 70 | 105 | 153 | **C70×105** |
| **4EL** | 48 | 82 | 115 | **C48×82** |
| **3EB** | 70 | 105 | 153 | **C70×105** |
| **4EB** | 60 | 105 | 138 | **C60×105** |

**U**

4.243

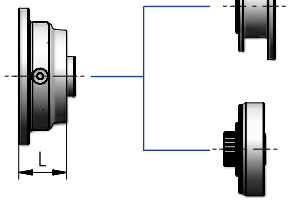


**NEMA adapter**

**Hydraulic adapter**

| Train of gears | L | Code |
|---|---|---|
| **4EL** | 62 | ch. 7 |

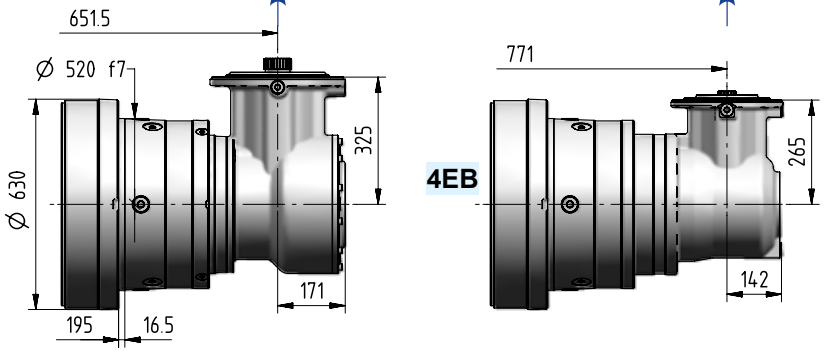


| Ødxe | $i_N$ | Code |
|---|---|---|
| 60×105 | ≤ 90 | **J60×105** |
| 48×82 | ≥ 100 | **J48×82** |

| Ødxe | $i_N$ | Code |
|---|---|---|
| 48×82 | ≤ 500 | **J48×82** |
| 38×58 | ≤ 560 | **J38×58** |

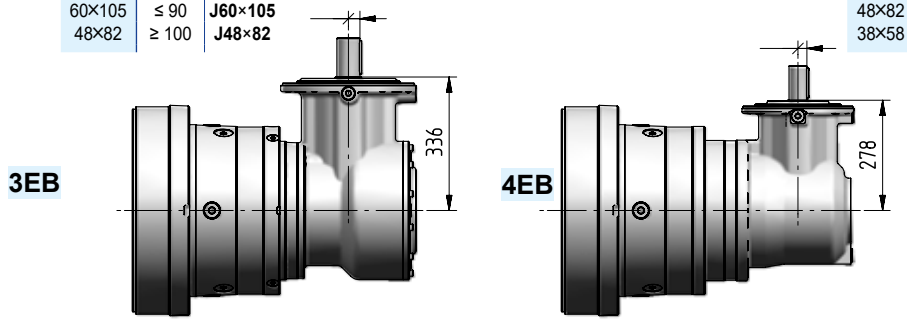


4.242

# 180A - Output side details



## Suggested mating dimensions

Output

| Gear reducer cylindrical shaft end | | | | Mounting | | |
|---|---|---|---|---|---|---|
| C | 200 | M | 1 | F | 10 | j |

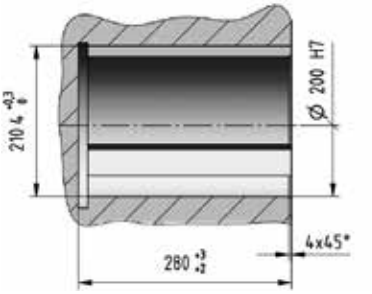


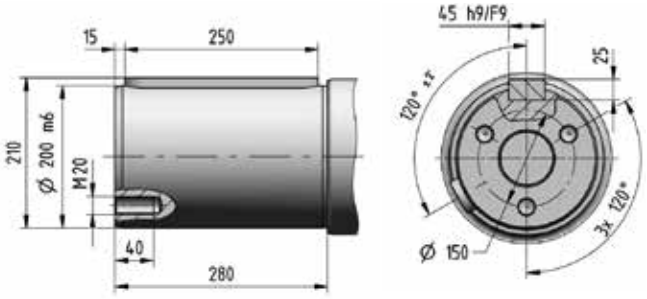


## Suggested mating dimensions

Output

| Gear reducer splined shaft end | | | | Mounting | | |
|---|---|---|---|---|---|---|
| S | 200 | M | 1 | F | 10 | j |

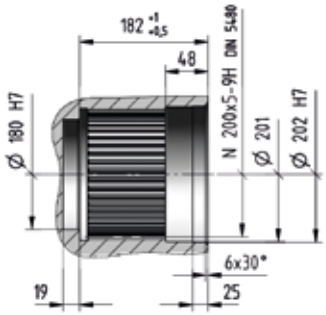


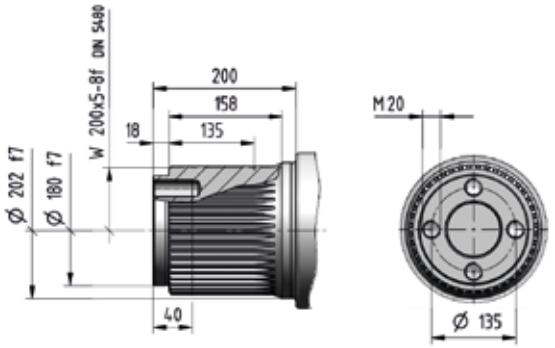


## Suggested mating dimensions

Output

| Gear reducer hollow shaft for shaft mounting | | | | Mounting | | |
|---|---|---|---|---|---|---|
| H | 200 | M | 1 | A | 10 | j |

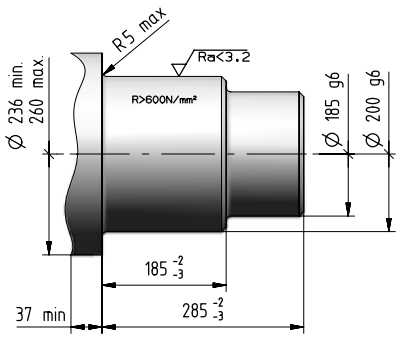


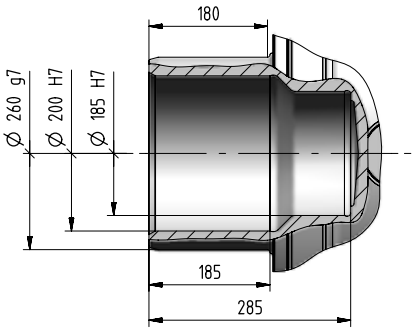

# 180A - Output side details

## Suggested mating dimensions

**Output**

| Gear reducer splined hollow shaft with axial locking | | | | Mounting | | |
|---|---|---|---|---|---|---|
| Z | 200 | M | 1 | F | 05 | j |

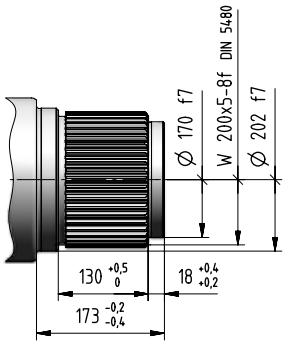


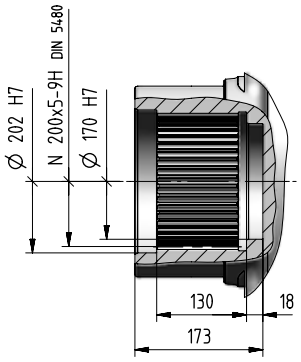


## Suggested mating dimensions

**Output**

| Gear reducer splined hollow shaft | | | | Mounting | | |
|---|---|---|---|---|---|---|
| T | 200 | M | 1 | A | 05 | j |

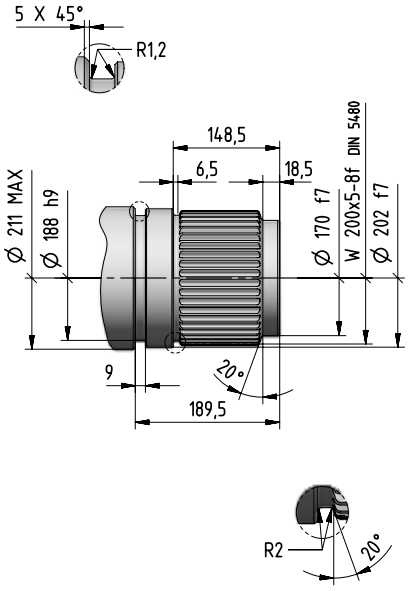


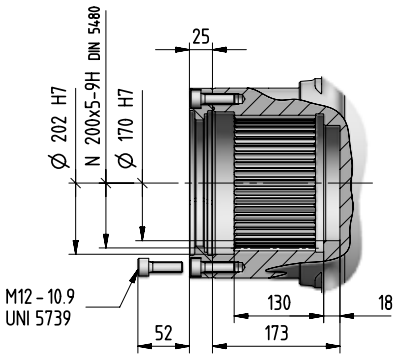

# 180A- Input side details

**Input**

| Gear reducer cylindrical shaft end | | Shaft length |
|---|---|---|
| C... | x | ... |

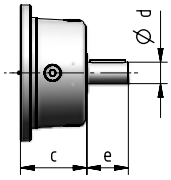


**Input**

| Bevel helical input flange | | Shaft length |
|---|---|---|
| J... | x | ... |

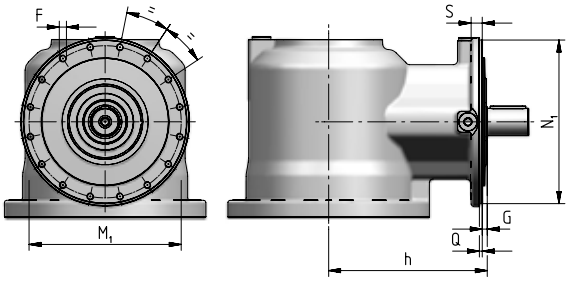


| Train of gears | $N_1$ Ø h6 | Q | G | h | S | $M_1$ Ø | F Ø |
|---|---|---|---|---|---|---|---|
| **3EB** | 321 | 5 | 11 | 336 | 20 | 300 | M14 (n. 16) |
| **4EB** | 274 | 4,5 | 13 | 278 | 18 | 255 | M12 (n. 16) |

| Cylindrical Shaft End Type - CODE | | | | Suggested mating dimensions |
|---|---|---|---|---|
| **J38** | x | **58** | 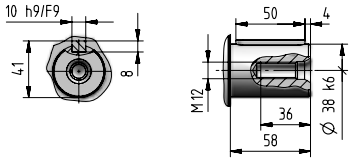 | 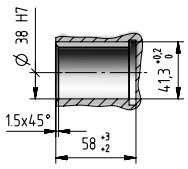 |
| **C48** | x | **82** | 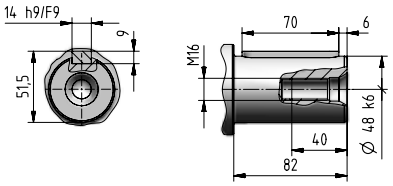 | 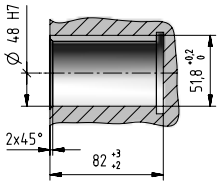 |
| **J48** | x | **82** | | |
| **C60** | x | **105** | 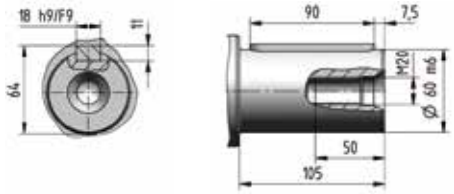 | 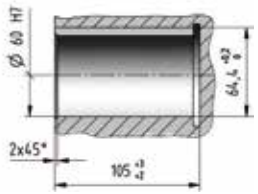 |
| **J60** | x | **105** | | |
| **C70** | x | **105** | 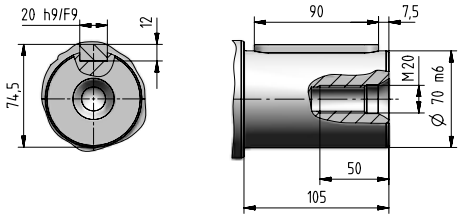 | 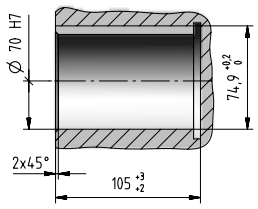 |
| **C100** | x | **165** | 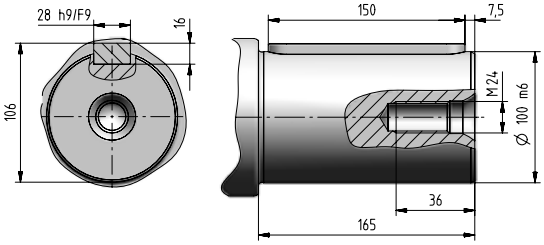 | 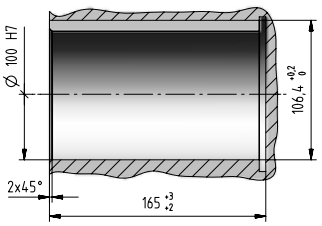 |

# 180A- Input side details

**Input**

**IEC electric motor adapter**

**I... x ...**

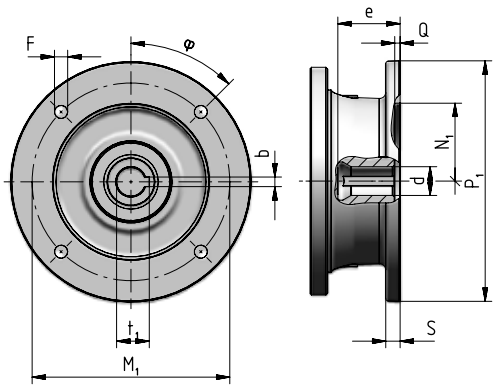


| Motor size IEC | Code | $P_1$ ∅ | S | d ∅ | e max | b F9 | $t_1$ | $M_1$ | F ∅ | | φ | $N_1$ ∅ G7 | Q |
|---|---|---|---|---|---|---|---|---|---|---|---|---|---|
| **100** | **I28×250** | 250 | 14 | 28 F6 | 62 | 8 | 31,3 | 215 | 14 | (n.4) | 45° | 180 | 5 |
| **112** | **I28×250** | 250 | 14 | 28 F6 | 62 | 8 | 31,3 | 215 | 14 | (n.4) | 45° | 180 | 5 |
| **132** | **I38×300** | 300 | 14 | 38 F6 | 82 | 10 | 41,3 | 265 | 14 | (n.4) | 45° | 230 | 5 |
| **160** | **I42×350** | 350 | 15 | 42 F6 | 113 | 12 | 45,3 | 300 | 18 | (n.4) | 45° | 250 | 6 |
| **180** | **I48×350** | 350 | 15 | 48 F6 | 113 | 14 | 51,8 | 300 | 18 | (n.4) | 45° | 250 | 6 |
| **200** | **I55×400** | 400 | 15 | 55 E6 | 113 | 16 | 59,3 | 350 | 18 | (n.4) | 45° | 300 | 6 |
| **225** | **I60×450** | 450 | 18 | 60 E6 | 143 | 18 | 64,4 | 400 | 18 | (n.8) | 22,5° | 350 | 6 |
| **250** | **I65×550** | 550 | 18 | 65 E6 | 142 | 18 | 69,4 | 500 | 18 | (n.8) | 22,5° | 450 | 6 |
| **280** | **I75×550** | 550 | 18 | 75 E6 | 142 | 20 | 79,9 | 500 | 18 | (n.8) | 22,5° | 450 | 6 |

**Input**

**Universal flange adapter**

**U**

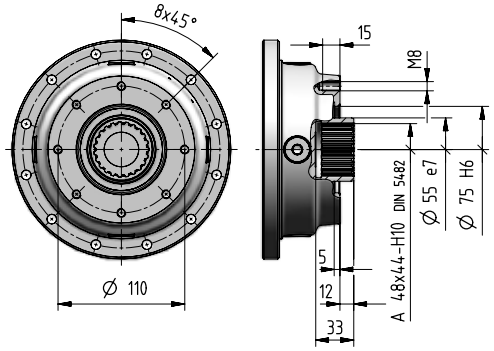


For more information see ch. 8.7

# 180A - Accessories

## Stop washer | Code: ‚SW200

[ included ]

kg 8

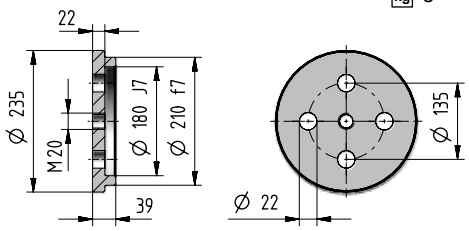


## Splined bush | Code: ‚SB200

[ included ]

kg 55

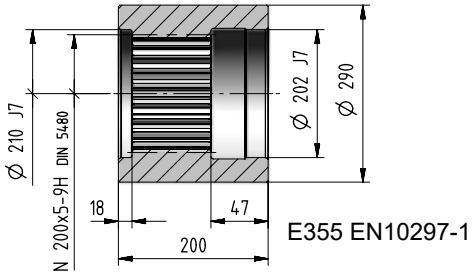


E355 EN10297-1

## Wheel flange | Code: ‚WF200

[ included ]

kg 93

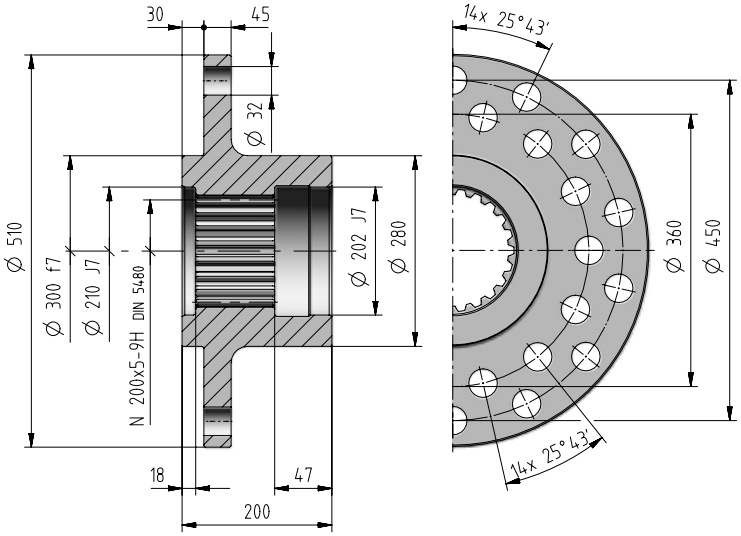


## Splined bar | Code: ‚SC200

kg 111

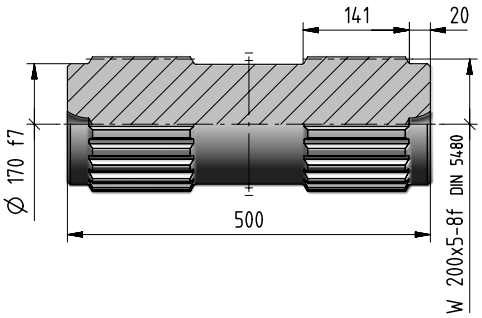


## Wheel flange | Code: ‚WT200

kg 125

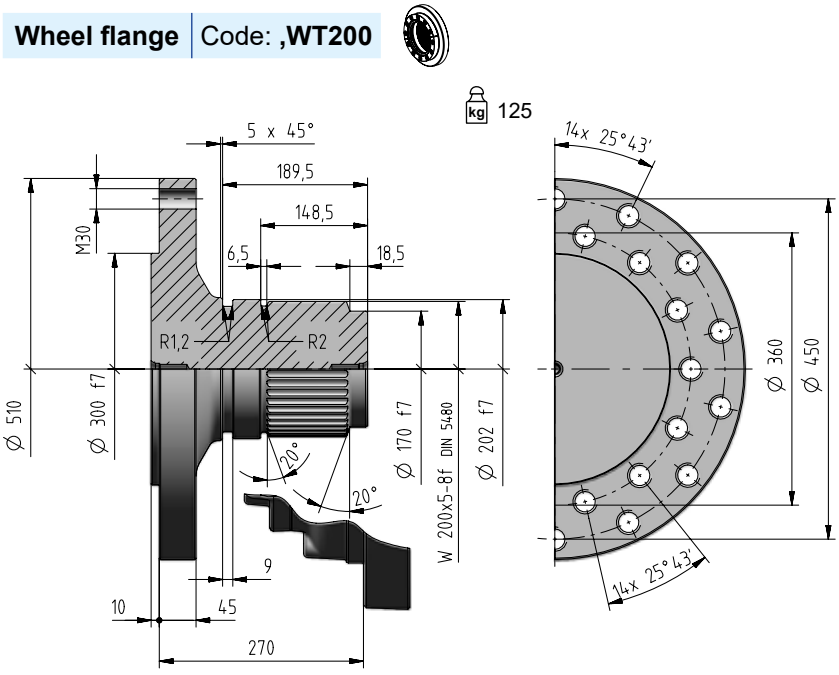

# 180A - Accessories

## Shrink disc | Code: ‚SD260

105 kg

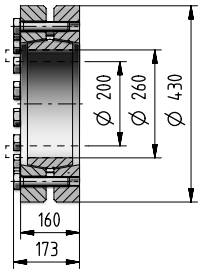


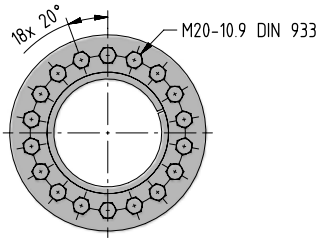


## Foot bracket | Code: ‚FB10j

[ included ]

162 kg

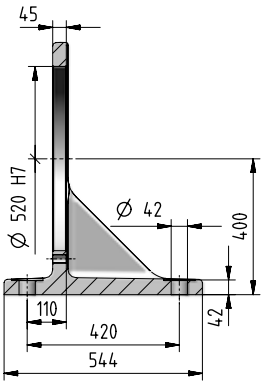


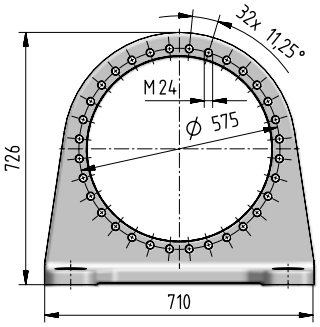


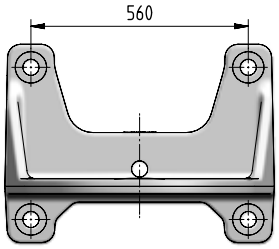


If an already mounted accessory is required, state the relevant position between accessory and gear reducer. This position is given by the flange upper reference hole (stated in red in the figure).

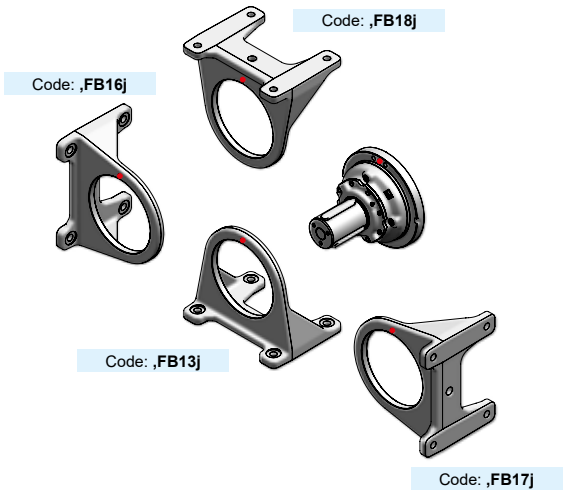


- Reference hole for the identification of the mounting position

In presence of a radial load $F_{r2}$ ≥ 70% of max value of $F_{r2adm}$, please foresee an additional foot. When having an axial load $F_{a2}$ beside the radial load, this limit is to be reduced to 60%.

# 180A - Radial loads $F_{r2}$ [N] and axial loads $F_{a2}$ [N]

Radial loads $\boldsymbol{F}_{r2\ adm}$ and axial loads $\boldsymbol{F}_{a2\ adm}$ admitted on low speed shaft end of gear reducer.
For more information see ch. 2.2.

**Output side:** **C200M1 F10j**
**S200M1 F10j**

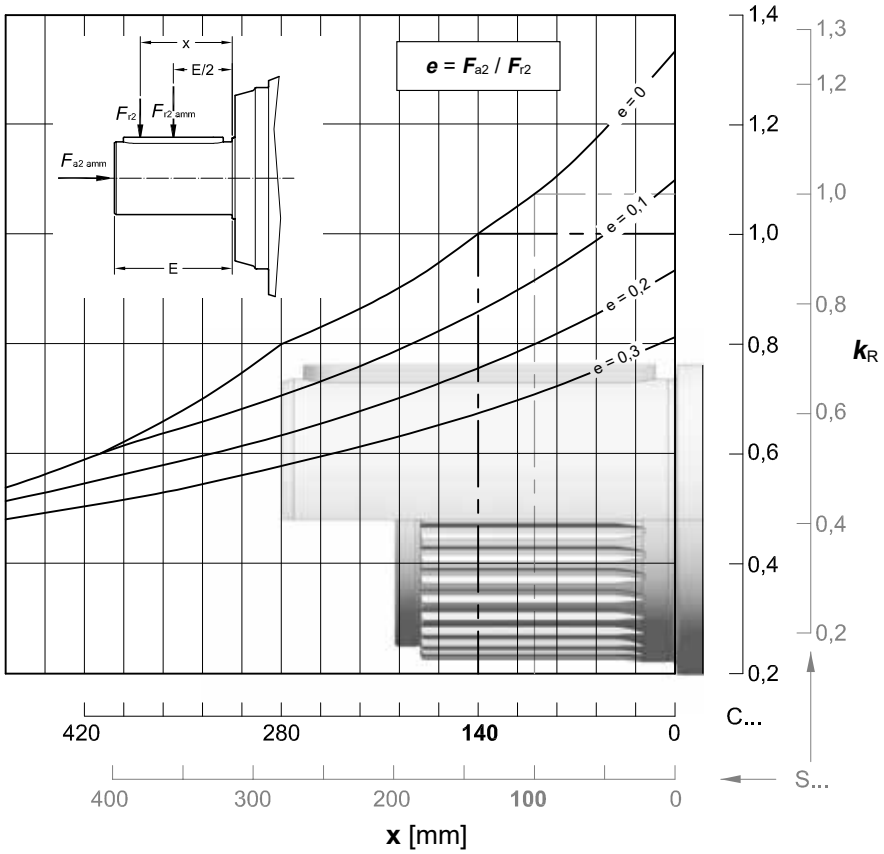


| $n_2 \times L_h$ | $F_{r2\ adm}$ | | $F_{a2\ adm}$ | $F_{a2\ adm}$ |
|---|---|---|---|---|
| $min^{-1} \cdot h$ | C ... | S ... | ← | → |
| < 18 000 | 560 000 | 600 000 | 180 000 | To be evaluated |
| 22 400 | 560 000 | 600 000 | 180 000 | |
| 28 000 | 500 000 | 560 000 | 180 000 | |
| 35 500 | 475 000 | 500 000 | 180 000 | |
| 45 000 | 450 000 | 475 000 | 180 000 | |
| 56 000 | 425 000 | 450 000 | 170 000 | |
| 71 000 | 375 000 | 425 000 | 160 000 | |
| 90 000 | 355 000 | 400 000 | 150 000 | |
| 112 000 | 335 000 | 355 000 | 140 000 | |
| 140 000 | 315 000 | 335 000 | 132 000 | |
| 180 000 | 300 000 | 315 000 | 125 000 | |
| 224 000 | 280 000 | 300 000 | 112 000 | |
| 280 000 | 250 000 | 280 000 | 106 000 | |
| 355 000 | 236 000 | 250 000 | 100 000 | |
| 450 000 | 224 000 | 236 000 | 95 000 | |
| 560 000 | 212 000 | 224 000 | 85 000 | |
| 710 000 | 190 000 | 212 000 | 80 000 | |
| 900 000 | 180 000 | 190 000 | 75 000 | |
| 1 120 000 | 170 000 | 180 000 | 71 000 | |
| 1 400 000 | 160 000 | 170 000 | 67 000 | |
| 1 800 000 | 150 000 | 160 000 | 60 000 | |
| 2 240 000 | 140 000 | 150 000 | 56 000 | |
| 2 800 000 | 132 000 | 140 000 | 53 000 | |
| max | 560 000 | 600 000 | 180 000 | 95 000 |

# 180A - Radial loads $F_{r1}$ [N] on input shaft

Radial loads $F_{r1\ adm}$ admitted on high speed shaft end of **Inline** gear reducers.
For more information see ch. 2.2.

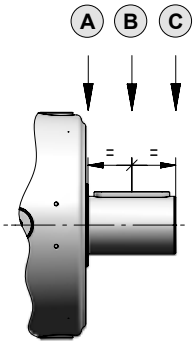


| $n_1 \times L_h$ | Train of gears | | | | | | | | |
|---|---|---|---|---|---|---|---|---|---|
| | 2EL | | | 3EL | | | 4EL | | |
| | A | B | C | A | B | C | A | B | C |
| **900 000** | 118 000 | 85 000 | 63 000 | 45 000 | 31 500 | 23 600 | 20 000 | 14 000 | 10 600 |
| **1 120 000** | 112 000 | 75 000 | 60 000 | 42 500 | 28 000 | 22 400 | 19 000 | 12 500 | 9 500 |
| **1 400 000** | 100 000 | 71 000 | 56 000 | 37 500 | 26 500 | 20 000 | 17 000 | 11 800 | 9 000 |
| **1 800 000** | 95 000 | 67 000 | 50 000 | 35 500 | 25 000 | 19 000 | 16 000 | 10 600 | 8 000 |
| **2 240 000** | 85 000 | 60 000 | 47 500 | 33 500 | 22 400 | 17 000 | 15 000 | 10 000 | 7 500 |
| **2 800 000** | 80 000 | 56 000 | 45 000 | 30 000 | 21 200 | 16 000 | 14 000 | 9 500 | 7 100 |
| **3 550 000** | 75 000 | 53 000 | 40 000 | 28 000 | 19 000 | 15 000 | 12 500 | 8 500 | 6 700 |
| **4 500 000** | 67 000 | 47 500 | 37 500 | 26 500 | 18 000 | 14 000 | 11 800 | 8 000 | 6 000 |
| **5 600 000** | 63 000 | 45 000 | 35 500 | 23 600 | 17 000 | 12 500 | 11 200 | 7 500 | 5 600 |
| **7 100 000** | 60 000 | 42 500 | 31 500 | 22 400 | 15 000 | 11 800 | 10 000 | 6 700 | 5 300 |
| **9 000 000** | 56 000 | 37 500 | 30 000 | 21 200 | 14 000 | 11 200 | 9 500 | 6 300 | 4 750 |
| **11 200 000** | 50 000 | 35 500 | 28 000 | 19 000 | 13 200 | 10 000 | 8 500 | 6 000 | 4 500 |
| **14 000 000** | 47 500 | 33 500 | 25 000 | 18 000 | 12 500 | 9 500 | 8 000 | 5 600 | 4 250 |
| **18 000 000** | 42 500 | 30 000 | 23 600 | 16 000 | 11 200 | 8 500 | 7 500 | 5 000 | 3 750 |
| **22 400 000** | 40 000 | 28 000 | 22 400 | 15 000 | 10 600 | 8 000 | 6 700 | 4 750 | 3 550 |
| **28 000 000** | 37 500 | 26 500 | 20 000 | 14 000 | 10 000 | 7 500 | 6 300 | 4 250 | 3 350 |
| **35 500 000** | 35 500 | 25 000 | 19 000 | 13 200 | 9 000 | 7 100 | 6 000 | 4 000 | 3 000 |
| **45 000 000** | 31 500 | 22 400 | 17 000 | 11 800 | 8 500 | 6 300 | 5 300 | 3 750 | 2 800 |

**Note:** In the case of the input with a fan, using the Fan Cooling accessory on page 7.10 multiply the values in the table by 0.63.

Radial loads $F_{r1adm}$ admitted on high speed shaft end of **Bevel helical** gear reducers.
For more information see ch. 2.2.

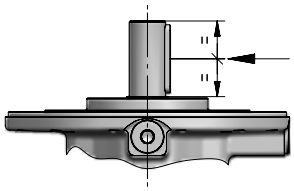

| $n_1 \times L_h$ | 3EB | | | 4EB | |
|---|---|---|---|---|---|
| | $i_N \leq 90$ | $i_N$=100, 112 | $i_N \geq 125$ | $i_N \leq 500$ | $i_N \geq 560$ |
| **900 000** | 10 600 | 8 000 | 6 700 | 8 000 | 6 700 |
| **1 120 000** | 10 000 | 7 500 | 6 300 | 7 500 | 6 300 |
| **1 400 000** | 9 000 | 6 700 | 5 600 | 6 700 | 5 600 |
| **1 800 000** | 8 500 | 6 300 | 5 300 | 6 300 | 5 300 |
| **2 240 000** | 8 000 | 6 000 | 5 000 | 6 000 | 5 000 |
| **2 800 000** | 7 100 | 5 300 | 4 500 | 5 300 | 4 500 |
| **3 550 000** | 6 700 | 5 000 | 4 250 | 5 000 | 4 250 |
| **4 500 000** | 6 300 | 4 750 | 4 000 | 4 750 | 4 000 |
| **5 600 000** | 5 600 | 4 250 | 3 550 | 4 250 | 3 550 |
| **7 100 000** | 5 300 | 4 000 | 3 350 | 4 000 | 3 350 |
| **9 000 000** | 5 000 | 3 750 | 3 150 | 3 750 | 3 150 |
| **11 200 000** | 4 500 | 3 350 | 2 800 | 3 350 | 2 800 |
| **14 000 000** | 4 250 | 3 150 | 2 650 | 3 150 | 2 650 |
| **18 000 000** | 4 000 | 3 000 | 2 500 | 3 000 | 2 500 |
| **22 400 000** | 3 550 | 2 650 | 2 240 | 2 650 | 2 240 |
| **28 000 000** | 3 350 | 2 500 | 2 120 | 2 500 | 2 120 |
| **35 500 000** | 3 150 | 2 360 | 2 000 | 2 360 | 2 000 |
| **45 000 000** | 2 800 | 2 120 | 1 800 | 2 120 | 1 800 |

This page is intentionally left blank.

## Index


| | |
|---|---|
| Data and performance summary | 4.250 |
| Main Dimensions | 4.252 |
| Output side details | 4.254 |
| Input side details | 4.256 |
| Accessories | 4.258 |
| Radial loads $F_{r2}$ and axial loads $F_{a2}$ | 4.260 |
| Radial loads $F_{r1}$ on input shaft | 4.261 |

# 250A - Data and performance summary

| | | | $L_h$ = 10 000 h<br>$n_1$ min$^{-1}$<br>$n_2$ min$^{-1}$<br>$M_{N2}$ N m | | | $M_{N2max}$<br>$M_{2max}$<br>N m | $n_{1max}$<br>$n_{1peak}$<br>min$^{-1}$ | $n_1$ = 1 400 min$^{-1}$<br>**Pt** [kW] at 20°C 40°C | | |
|---|---|---|---|---|---|---|---|---|---|---|
| | $i_N$ | $i_{eff}$ | **1 400** | **900** | **500** | | | – | | |
| 2EL | 18 | **17,5** | 80,2<br>114 100 | 51,6<br>130 200 | 28,6<br>155 400 | 265 000<br>400 000 | 1 400<br>2 500 | 100<br>75 | – | – |
| | 20 | **20,4** | 68,6<br>117 400 | 44,1<br>134 000 | 24,5<br>159 800 | 236 000<br>400 000 | 1 400<br>2 500 | | | |
| | 22,4 | **22,1** | 63,2<br>122 500 | 40,7<br>139 900 | 22,6<br>166 800 | 265 000<br>400 000 | 1 400<br>2 500 | | | |
| | 25 | **24,5** | 57,1<br>126 300 | 36,7<br>144 200 | 20,4<br>172 100 | 262 200<br>387 000 | 1 400<br>2 500 | | | |
| | 28 | **28,7** | 48,8<br>130 000 | 31,4<br>148 400 | 17,4<br>172 700 | 236 000<br>400 000 | 1 400<br>2 500 | | | |
| 3EL | 71 | **71,4** | 19,6<br>174 100 | 12,6<br>198 700 | 7,00<br>218 800 | 265 000<br>400 000 | 2 000<br>2 800 | 75<br>56 | – | – |
| | 80 | **83,5** | 16,8<br>173 100 | 10,8<br>177 900 | 5,99<br>184 400 | 236 000<br>400 000 | 2 000<br>2 800 | | | |
| | 90 | **91,6** | 15,3<br>187 600 | 9,82<br>214 200 | 5,46<br>225 800 | 265 000<br>400 000 | 2 000<br>2 800 | | | |
| | 100 | **102** | 13,7<br>193 900 | 8,80<br>215 700 | 4,89<br>229 600 | 265 000<br>400 000 | 2 000<br>2 800 | | | |
| | 112 | **116** | 12,0<br>201 500 | 7,74<br>217 400 | 4,30<br>234 100 | 265 000<br>400 000 | 2 000<br>2 800 | | | |
| | 125 | **130** | 10,8<br>208 200 | 6,94<br>218 900 | 3,86<br>238 000 | 265 000<br>400 000 | 2 000<br>2 800 | | | |
| | 140 | **144** | 9,74<br>182 000 | 6,26<br>187 000 | 3,48<br>193 900 | 265 000<br>387 000 | 2 000<br>2 800 | | | |
| | 160 | **168** | 8,33<br>180 700 | 5,36<br>185 600 | 2,98<br>202 900 | 236 000<br>400 000 | 2 000<br>2 800 | | | |

| | | | $L_h$ = 10 000 h<br>$n_1$ min$^{-1}$<br>$n_2$ min$^{-1}$<br>$M_{N2}$ N m | | | $M_{N2max}$<br>$M_{2max}$<br>N m | $n_{1max}$<br>$n_{1peak}$<br>min$^{-1}$ | $n_1$ = 1 400 min$^{-1}$<br>**Pt** [kW] at 20°C 40°C | | |
|---|---|---|---|---|---|---|---|---|---|---|
| | $i_N$ | $i_{eff}$ | **1 400** | **900** | **500** | | | – | | |
| 4EL | 250 | **251** | 5,57<br>225 100 | 3,58<br>240 600 | 1,99<br>263 000 | 265 000<br>400 000 | 2 240<br>2 800 | 50<br>37,5 | 75<br>56 | 100<br>75 |
| | 280 | **298** | 4,70<br>231 000 | 3,02<br>247 000 | 1,68<br>265 000 | 265 000<br>400 000 | 2 240<br>3 150 | | | |
| | 315 | **322** | 4,34<br>233 700 | 2,79<br>249 900 | 1,55<br>265 000 | 265 000<br>400 000 | 2 240<br>2 800 | | | |
| | 355 | **360** | 3,89<br>237 600 | 2,50<br>247 400 | 1,39<br>256 500 | 265 000<br>400 000 | 2 240<br>2 800 | | | |
| | 400 | **382** | 3,66<br>239 900 | 2,35<br>256 500 | 1,31<br>265 000 | 265 000<br>400 000 | 2 240<br>3 150 | | | |
| | 450 | **444** | 3,16<br>245 300 | 2,03<br>262 300 | 1,13<br>265 000 | 265 000<br>400 000 | 2 240<br>3 550 | | | |
| | 500 | **485** | 2,89<br>248 700 | 1,86<br>265 000 | 1,03<br>265 000 | 265 000<br>400 000 | 2 240<br>3 550 | | | |
| | 560 | **563** | 2,49<br>254 300 | 1,60<br>261 300 | 0,888<br>265 000 | 265 000<br>400 000 | 2 240<br>3 550 | | | |
| | 630 | **635** | 2,20<br>249 300 | 1,42<br>256 200 | 0,787<br>265 000 | 265 000<br>400 000 | 2 240<br>3 550 | | | |
| | 710 | **722** | 1,94<br>258 300 | 1,25<br>265 000 | 0,692<br>265 000 | 265 000<br>400 000 | 2 240<br>3 550 | | | |
| | 800 | **806** | 1,74<br>260 000 | 1,12<br>265 000 | 0,620<br>265 000 | 265 000<br>400 000 | 2 240<br>3 550 | | | |
| | 900 | **888** | 1,58<br>261 600 | 1,01<br>265 000 | 0,563<br>265 000 | 265 000<br>400 000 | 2 240<br>3 550 | | | |
| | 1000 | **990** | 1,41<br>263 300 | 0,909<br>265 000 | 0,505<br>265 000 | 265 000<br>400 000 | 2 240<br>3 550 | | | |
| | 1120 | **1150** | 1,22<br>232 300 | 0,783<br>236 000 | 0,435<br>236 000 | 236 000<br>400 000 | 2 240<br>3 550 | | | |
| | 1250 | **1283** | 1,09<br>236 000 | 0,702<br>236 000 | 0,390<br>236 000 | 236 000<br>400 000 | 2 240<br>3 550 | | | |

# 250A - Data and performance summary

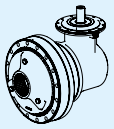

| | $i_N$ | $i_{eff}$ | $L_h$ = 10 000 h<br>$n_1$ min$^{-1}$<br>$n_2$ min$^{-1}$<br>$M_{N2}$ N m<br>1 400 | 900 | 500 | $M_{N2max}$<br>$M_{2max}$<br>N m | $n_{1max}$<br>$n_{1peak}$<br>min$^{-1}$ | $n_1$ = 1 400 min$^{-1}$<br>Pt [kW] at 20°C 40°C<br>– | | |
|---|---|---|---|---|---|---|---|---|---|---|
| 3EB | 45 | **43,6** | - | 20,6<br>143 100 | 11,5<br>170 700 | 246 300<br>300 000 | 1 120<br>2 500 | 67<br>50 | – | – |
| | 50 | **51** | - | 17,6<br>167 300 | 9,80<br>178 900 | 236 000<br>345 000 | 1 120<br>2 500 | | | |
| | 56 | **55,3** | - | 16,3<br>181 500 | 9,03<br>215 400 | 265 000<br>375 000 | 1 120<br>2 500 | | | |
| | 63 | **64,7** | - | 13,9<br>175 100 | 7,73<br>181 500 | 236 000<br>400 000 | 1 120<br>2 500 | | | |
| | 71 | **69,8** | 20,1<br>161 400 | 12,9<br>184 300 | 7,16<br>218 500 | 265 000<br>355 000 | 1 400<br>2 500 | | | |
| | 80 | **81,6** | 17,2<br>172 900 | 11,0<br>177 600 | 6,13<br>184 100 | 236 000<br>400 000 | 1 400<br>2 500 | | | |
| | 90 | **90,5** | 15,5<br>174 000 | 9,95<br>178 700 | 5,53<br>185 300 | 236 000<br>400 000 | 1 400<br>2 500 | | | |
| | 100 | **104** | 13,5<br>158 500 | 8,69<br>180 200 | 4,83<br>188 600 | 236 000<br>365 000 | 1 800<br>2 500 | | | |
| | 112 | **115** | 12,2<br>175 700 | 7,84<br>181 400 | 4,36<br>191 500 | 236 000<br>400 000 | 1 800<br>2 500 | | | |
| | 125 | **129** | 10,8<br>149 100 | 6,95<br>170 200 | 3,86<br>195 100 | 236 000<br>290 000 | 1 800<br>2 500 | | | |
| | 140 | **143** | 9,76<br>165 200 | 6,28<br>183 900 | 3,49<br>198 100 | 236 000<br>315 000 | 1 800<br>2 500 | | | |

Values referred to $n_1 = n_{1\,max}$.

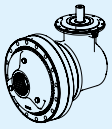

| | $i_N$ | $i_{eff}$ | $L_h$ = 10 000 h<br>$n_1$ min$^{-1}$<br>$n_2$ min$^{-1}$<br>$M_{N2}$ N m<br>1 400 | 900 | 500 | $M_{N2max}$<br>$M_{2max}$<br>N m | $n_{1max}$<br>$n_{1peak}$<br>min$^{-1}$ | $n_1$ = 1 400 min$^{-1}$<br>Pt [kW] at 20°C 40°C<br>– | | |
|---|---|---|---|---|---|---|---|---|---|---|
| 4EB | 180 | **179** | 7,84<br>146 500 | 5,04<br>167 300 | 2,80<br>199 600 | 244 400<br>290 000 | 1 800<br>3 550 | 50<br>37,5 | 75<br>56 | 100<br>75 |
| | 200 | **209** | 6,71<br>171 300 | 4,31<br>191 800 | 2,40<br>209 700 | 236 000<br>345 000 | 1 800<br>3 550 | | | |
| | 224 | **229** | 6,11<br>188 000 | 3,93<br>214 700 | 2,18<br>256 100 | 265 000<br>375 000 | 1 800<br>3 550 | | | |
| | 250 | **256** | 5,48<br>209 800 | 3,52<br>239 500 | 1,96<br>251 200 | 265 000<br>400 000 | 1 800<br>3 550 | | | |
| | 280 | **291** | 4,82<br>230 100 | 3,10<br>246 000 | 1,72<br>260 200 | 265 000<br>400 000 | 1 800<br>3 550 | | | |
| | 315 | **324** | 4,32<br>233 900 | 2,78<br>250 100 | 1,54<br>261 900 | 265 000<br>400 000 | 1 800<br>3 550 | | | |
| | 355 | **367** | 3,82<br>238 300 | 2,46<br>254 600 | 1,36<br>263 900 | 265 000<br>400 000 | 2 240<br>3 550 | | | |
| | 400 | **409** | 3,42<br>242 300 | 2,20<br>256 300 | 1,22<br>265 000 | 265 000<br>400 000 | 2 240<br>3 550 | | | |
| | 450 | **465** | 3,01<br>247 100 | 1,94<br>258 300 | 1,08<br>265 000 | 265 000<br>400 000 | 2 500<br>3 550 | | | |
| | 500 | **519** | 2,70<br>251 200 | 1,74<br>260 000 | 0,964<br>265 000 | 265 000<br>400 000 | 2 500<br>3 550 | | | |
| | 560 | **544** | 2,58<br>207 400 | 1,66<br>221 700 | 0,920<br>236 000 | 236 000<br>400 000 | 2 500<br>3 550 | | | |
| | 630 | **648** | 2,16<br>217 300 | 1,39<br>241 100 | 0,771<br>257 400 | 265 000<br>355 000 | 2 500<br>3 550 | | | |
| | 710 | **672** | 2,08<br>214 200 | 1,34<br>229 000 | 0,744<br>236 000 | 236 000<br>400 000 | 2 500<br>3 550 | | | |
| | 800 | **753** | 1,86<br>217 900 | 1,20<br>232 900 | 0,664<br>236 000 | 236 000<br>400 000 | 2 500<br>3 550 | | | |
| | 900 | **840** | 1,67<br>221 500 | 1,07<br>236 000 | 0,595<br>236 000 | 236 000<br>400 000 | 2 500<br>3 550 | | | |

# 250A - Main Dimensions

4.254

## C220M1 F10k

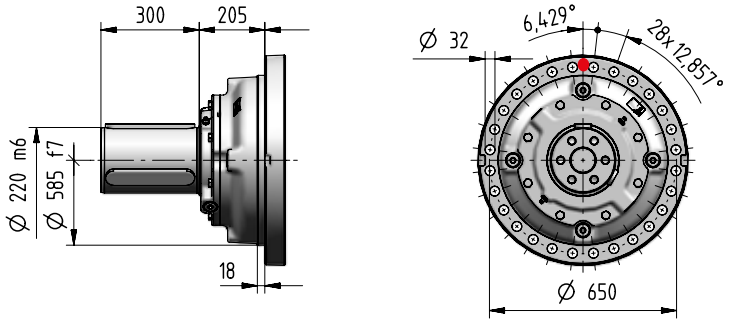


4.254

## S220M1 F10k

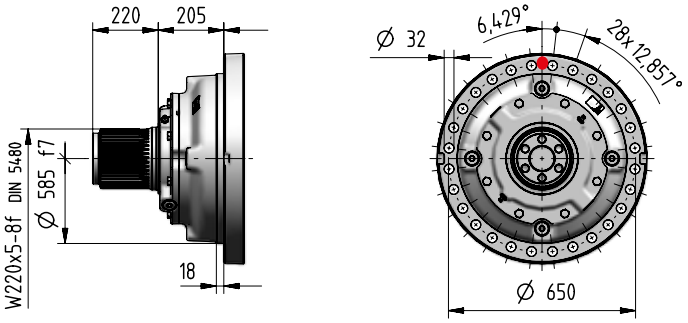


4.254

## H230M1 A10k

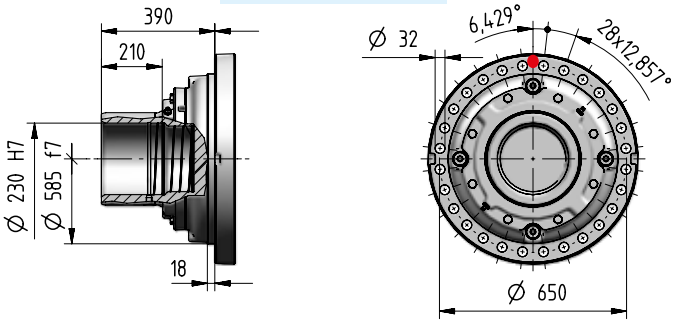


4.255

## T220M1 A05k

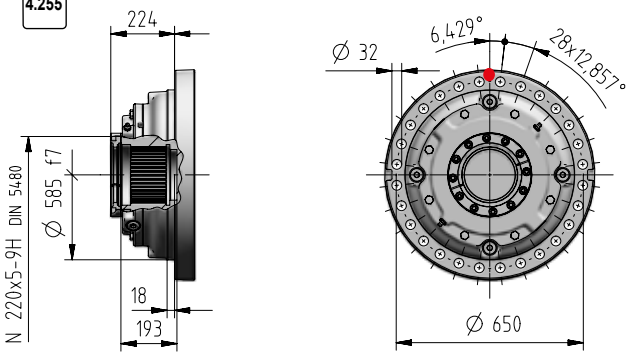


4.255

## Z220M1 F05k

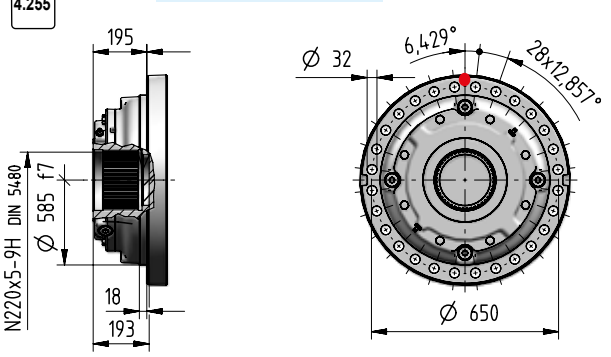


| kg | Input options Code | | | | | | | | | Output options (Δ) Code | | | | |
|---|---|---|---|---|---|---|---|---|---|---|---|---|---|---|
| | I38×300 | I42×350 | I48×350 | I55×400 | I60×450 | I65×550 | I75×550 | C… | J… | C… | S… | H… | Z… | T… |
| 2EL | - | - | - | - | - | - | - | 1215 | - | | | | | |
| 3EL | - | 1228 | 1228 | 1230 | 1240 | 1247 | 1247 | 1245 | - | | | | | |
| 4EL | 1250 | 1256 | 1256 | 1259 | 1268 | 1275 | 1275 | 1260 | - | +0 | -30 | -80 | -130 | -123 |
| 3EB | - | 1418 | 1418 | 1420 | 1430 | 1437 | 1437 | 1315 | - | | | | | |
| 4EB | 1280 | 1286 | 1286 | 1289 | 1298 | 1305 | 1305 | - | 1290 | | | | | |

# 250A - Main Dimensions

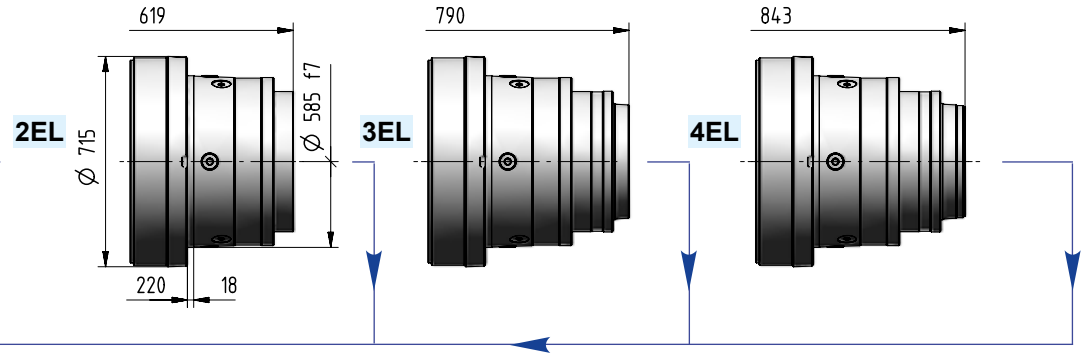


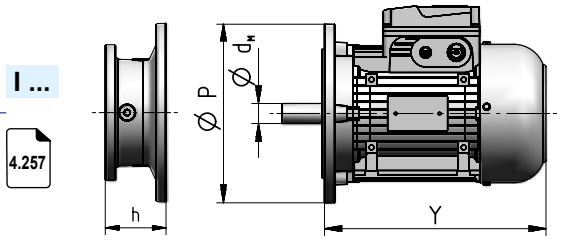


| Motor size IEC | $d_M$XP | Y | Y 1) | 3EL | 4EL | 3EB | 4EB | Code |
|---|---|---|---|---|---|---|---|---|
| **132** | 38×300 | 445 | 553 | – | 133,5 | – | 133,5 | **I38×300** |
| **160** | 42×350 | 573 | 640 | 111 | 159 | 111 | 159 | **I42×350** |
| **180** | 48×350 | 613 | 734 | 111 | 159 | 111 | 159 | **I48×350** |
| **200** | 55×400 | 654 | 734 | 111 | 159 | 111 | 159 | **I55×400** |
| **225** | 60×450 | 710 | – | 141 | 189 | 141 | 189 | **I60×450** |
| **250** | 65×550 | 735 | – | 141 | 189 | 141 | 189 | **I65×550** |
| **280** | 75×550 | 819 | – | 141 | 189 | 141 | 189 | **I75×550** |

1) Values valid for brake motor; for other dimensions see TX catalog.

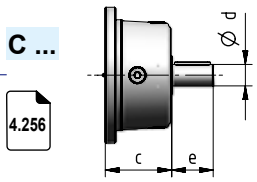


| Train of gears | d | e | c | Code |
|---|---|---|---|---|
| **2EL** | 110 | 165 | 200 | **C110×165** |
| **3EL** | 80 | 130 | 111 | **C80×130** |
| **4EL** | 60 | 105 | 138 | **C60×105** |
| **3EB** | 80 | 130 | 111 | **C80×130** |
| **4EB** | 60 | 105 | 138 | **C60×105** |

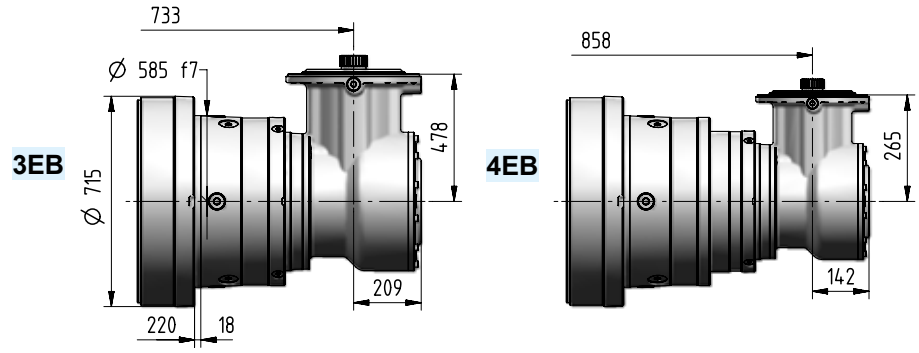


| Ødxe | $i_N$ | Code |
|---|---|---|
| 48×82 | ≤ 560, 710 | **J48×82** |
| 38×58 | ≥ 630 (710)[2)] | **J38×58** |

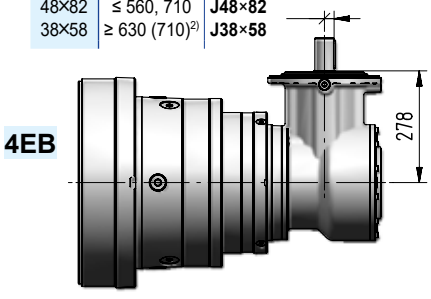


4.256

2) The value in braket is not included in the range of transmission ratio. See the row above.

# 250A - Output side details



## Suggested mating dimensions

Output

| Gear reducer cylindrical shaft end | | | | Mounting | | |
|---|---|---|---|---|---|---|
| C | 220 | M | 1 | F | 10 | k |

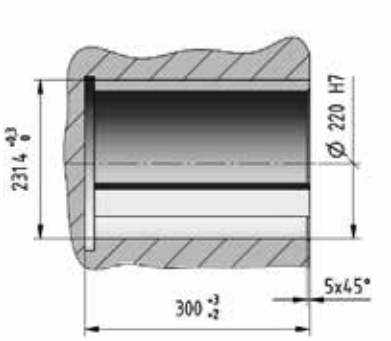


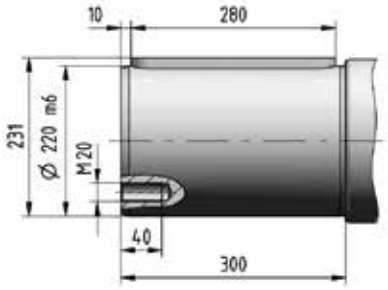


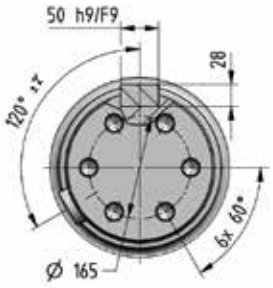


## Suggested mating dimensions

Output

| Gear reducer splined shaft end | | | | Mounting | | |
|---|---|---|---|---|---|---|
| S | 220 | M | 1 | F | 10 | k |

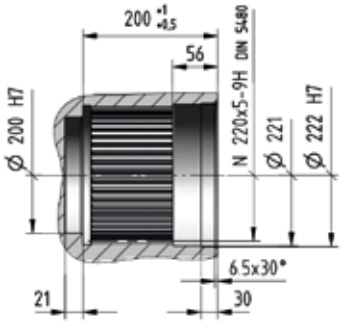


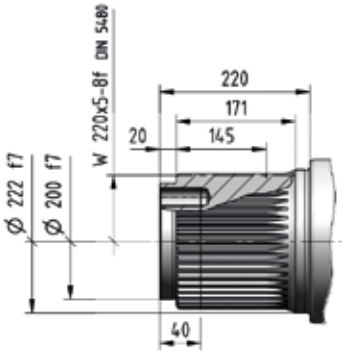


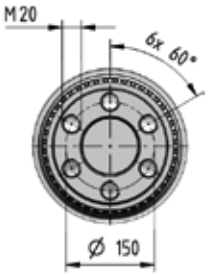


## Suggested mating dimensions

Output

| Gear reducer hollow shaft for shaft mounting | | | | Mounting | | |
|---|---|---|---|---|---|---|
| H | 230 | M | 1 | A | 10 | k |

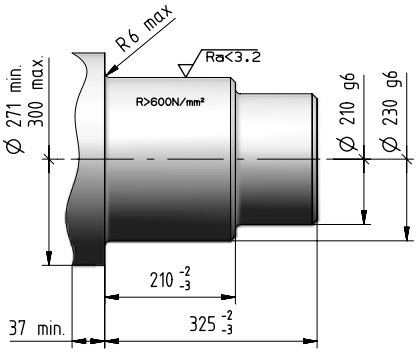


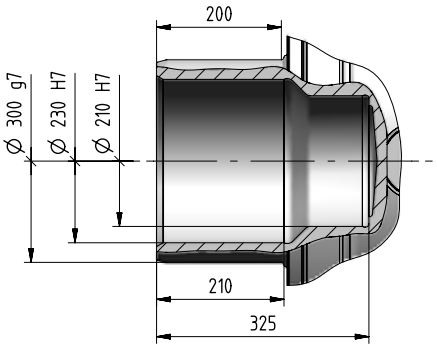

# 250A - Output side details

## Suggested mating dimensions

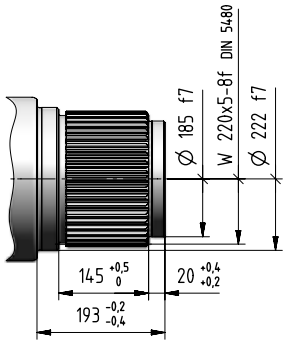


**Output**

| Gear reducer splined hollow shaft with axial locking | | | | Mounting | | |
|---|---|---|---|---|---|---|
| Z | 220 | M | 1 | F | 05 | k |

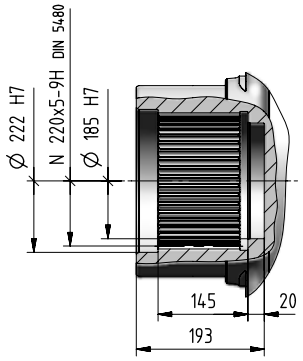


## Suggested mating dimensions

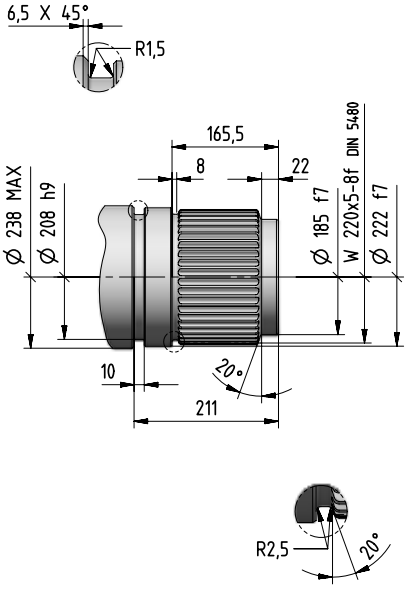


**Output**

| Gear reducer splined hollow shaft | | | | Mounting | | |
|---|---|---|---|---|---|---|
| T | 220 | M | 1 | A | 05 | k |

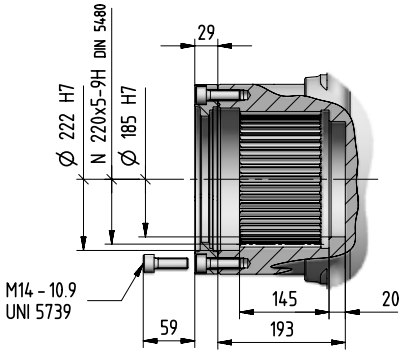

# 250A - Input side details

**Input**

| Gear reducer cylindrical shaft end | | Shaft length |
|---|---|---|
| C... | x | ... |

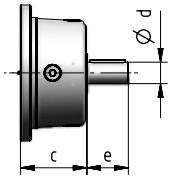


**Input**

| Bevel helical input flange | | Shaft length |
|---|---|---|
| J... | x | ... |

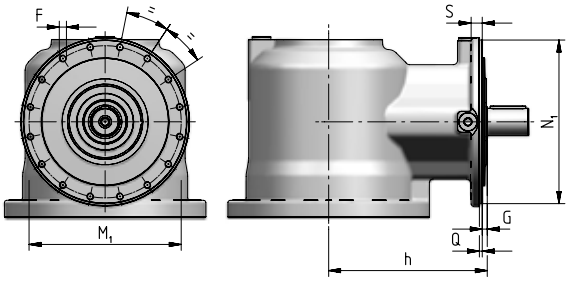


| Train of gears | $N_1$ Ø h6 | Q | G | h | S | $M_1$ Ø | F Ø |
|---|---|---|---|---|---|---|---|
| **3EB** | 274 | 4,5 | 13 | 278 | 18 | 255 | M12 (n. 16) |
| **4EB** | 229 | 4 | 7 | 222 | 15 | 213 | M10 (n. 16) |

## Cylindrical Shaft End Type - CODE

## Suggested mating dimensions

**J38 x 58**

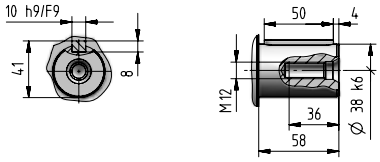


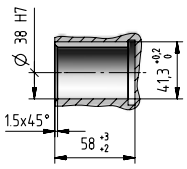


**J48 x 82**

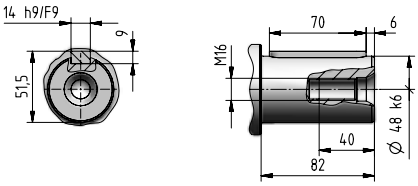


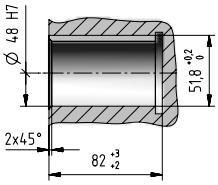


**C60 x 105**

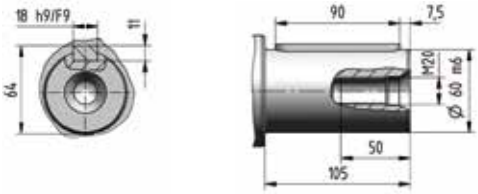


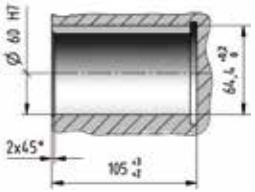


**C80 x 130**

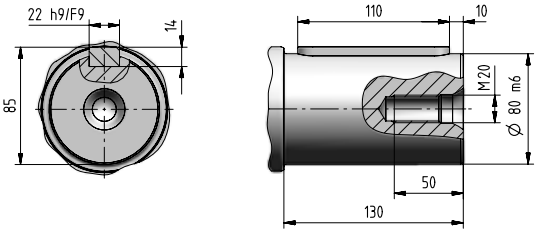


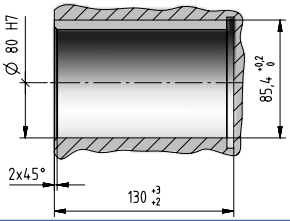


**C110 x 165**

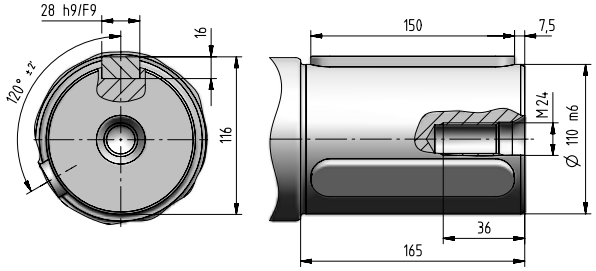


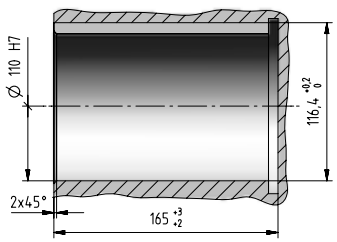

# 250A - Input side details

**Input**

**IEC electric motor adapter**

**I...** **x** **...**

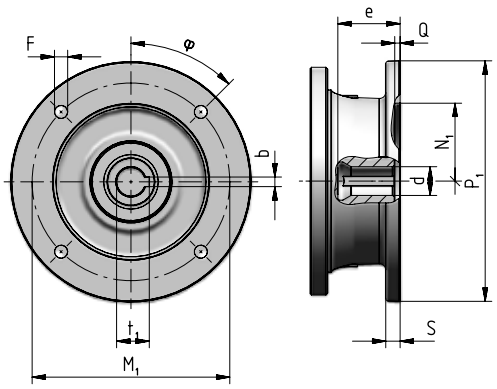


| Motor size IEC | Code | $P_1$ ∅ | S | d ∅ | e max | b F9 | $t_1$ | $M_1$ | F ∅ | | φ | $N_1$ ∅ G7 | Q |
|---|---|---|---|---|---|---|---|---|---|---|---|---|---|
| **132** | **I38×300** | 300 | 14 | 38 F6 | 82 | 10 | 41,3 | 265 | 14 | (n.4) | 45° | 230 | 5 |
| **160** | **I42×350** | 350 | 15 | 42 F6 | 113 | 12 | 45,3 | 300 | 18 | (n.4) | 45° | 250 | 6 |
| **180** | **I48×350** | 350 | 15 | 48 F6 | 113 | 14 | 51,8 | 300 | 18 | (n.4) | 45° | 250 | 6 |
| **200** | **I55×400** | 400 | 15 | 55 E6 | 113 | 16 | 59,3 | 350 | 18 | (n.4) | 45° | 300 | 6 |
| **225** | **I60×450** | 450 | 18 | 60 E6 | 143 | 18 | 64,4 | 400 | 18 | (n.8) | 22,5° | 350 | 6 |
| **250** | **I65×550** | 550 | 18 | 65 E6 | 142 | 18 | 69,4 | 500 | 18 | (n.8) | 22,5° | 450 | 6 |
| **280** | **I75×550** | 550 | 18 | 75 E6 | 142 | 20 | 79,9 | 500 | 18 | (n.8) | 22,5° | 450 | 6 |

# 250A - Accessories

## Stop washer | Code: ‚SW220

[ included ]

kg 11

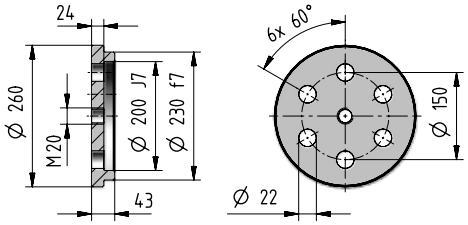


## Splined bush | Code: ‚SB220

[ included ]

kg 74

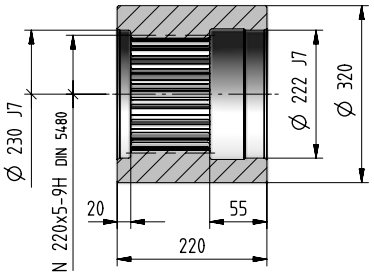


E355 EN10297-1

## Wheel flange | Code: ‚WF220

[ included ]

kg 135

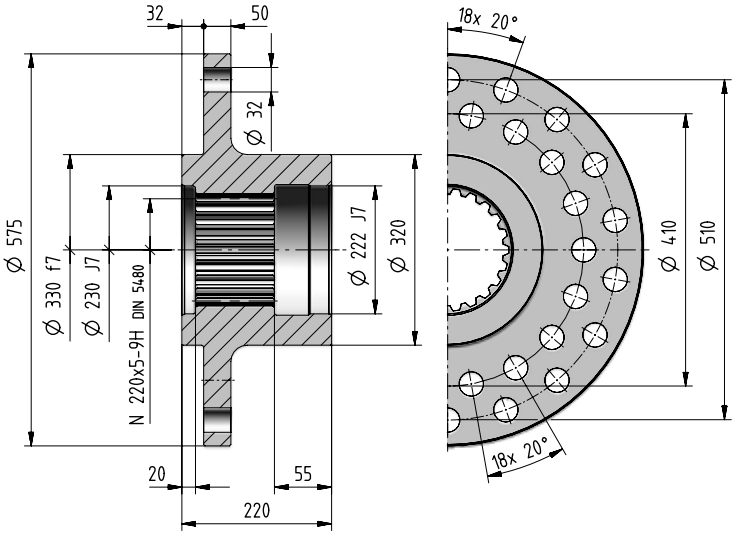


## Splined bar | Code: ‚SC220

kg 148

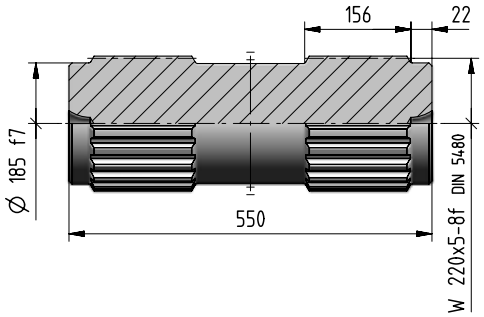


## Wheel flange | Code: ‚WT220

kg 174

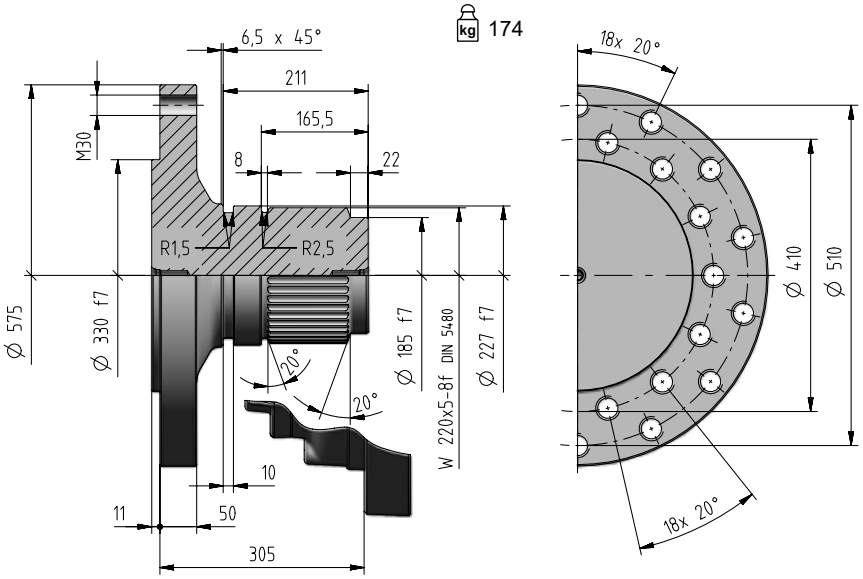

# 250A - Accessories

## Shrink disc | Code: ,SD300

kg 144

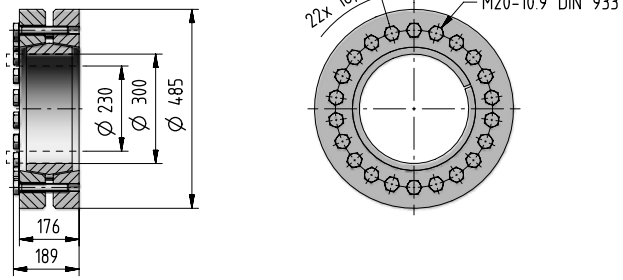


If an already mounted accessory is required, state the relevant position between accessory and gear reducer. This position is given by the flange upper reference hole (stated in red in the figure).

## Foot bracket | Code: ,FB10k

[ included ]

kg 246

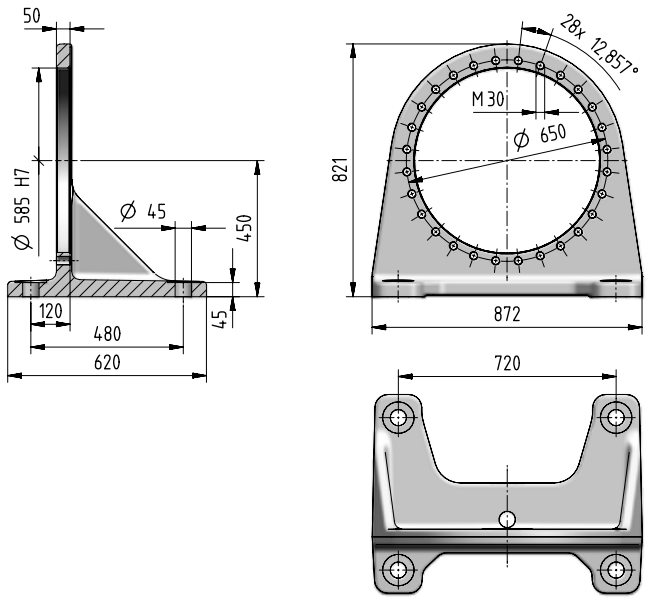


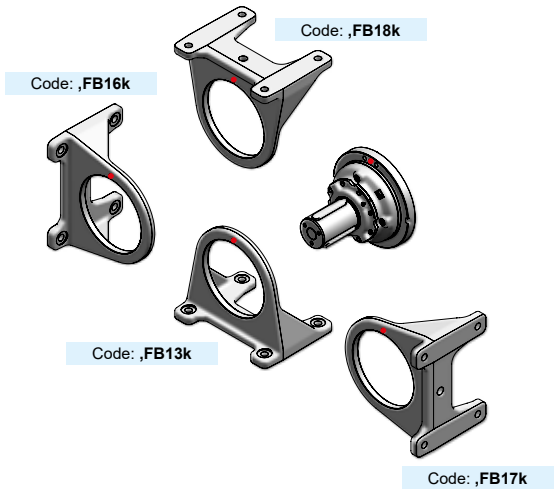


- Reference hole for the identification of the mounting position

In presence of a radial load $F_{r2} \geq 70\%$ of max value of $F_{r2adm}$, please foresee an additional foot. When having an axial load $F_{a2}$ beside the radial load, this limit is to be reduced to 60%.

# 250A - Radial loads $F_{r2}$ [N] and axial loads $F_{a2}$ [N]

Radial loads $\boldsymbol{F}_{r2\ adm}$ and axial loads $\boldsymbol{F}_{a2\ adm}$ admitted on low speed shaft end of gear reducer.
For more information see ch. 2.2.

**Output side:** **C220M1 F10k**
**S220M1 F10k**

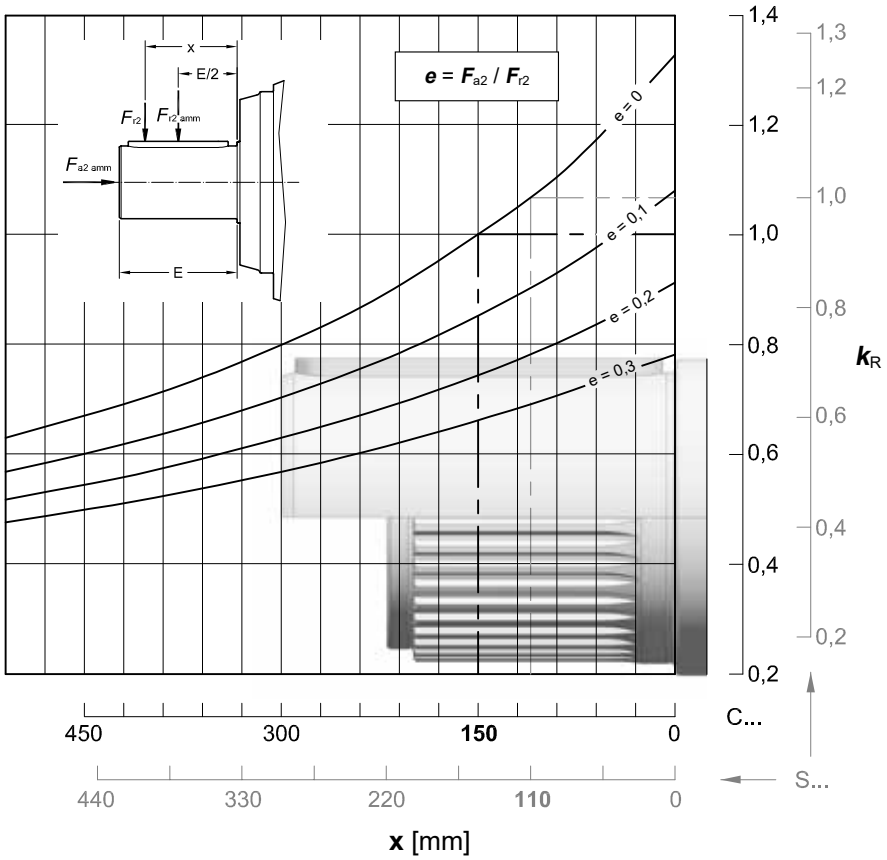


| $n_2 \times L_h$ | $F_{r2\ adm}$ | | $F_{a2\ adm}$ | $F_{a2\ adm}$ |
|---|---|---|---|---|
| $min^{-1} \cdot h$ | C ... | S ... | ← | → |
| **< 18 000** | 630 000 | 670 000 | 224 000 | To be evaluated |
| **22 400** | 600 000 | 630 000 | 224 000 | |
| **28 000** | 560 000 | 600 000 | 224 000 | |
| **35 500** | 530 000 | 560 000 | 200 000 | |
| **45 000** | 500 000 | 530 000 | 190 000 | |
| **56 000** | 450 000 | 500 000 | 180 000 | |
| **71 000** | 425 000 | 450 000 | 170 000 | |
| **90 000** | 400 000 | 425 000 | 150 000 | |
| **112 000** | 375 000 | 400 000 | 140 000 | |
| **140 000** | 355 000 | 375 000 | 132 000 | |
| **180 000** | 315 000 | 355 000 | 125 000 | |
| **224 000** | 300 000 | 315 000 | 118 000 | |
| **280 000** | 280 000 | 300 000 | 112 000 | |
| **355 000** | 265 000 | 280 000 | 100 000 | |
| **450 000** | 250 000 | 265 000 | 95 000 | |
| **560 000** | 236 000 | 250 000 | 90 000 | |
| **710 000** | 212 000 | 224 000 | 85 000 | |
| **900 000** | 200 000 | 212 000 | 80 000 | |
| **1 120 000** | 190 000 | 200 000 | 71 000 | |
| **1 400 000** | 170 000 | 190 000 | 67 000 | |
| **1 800 000** | 160 000 | 170 000 | 63 000 | |
| **2 240 000** | 150 000 | 160 000 | 60 000 | |
| **2 800 000** | 140 000 | 150 000 | 56 000 | |
| **max** | **630 000** | **670 000** | **224 000** | **140 000** |

# 250A - Radial loads $F_{r1}$ [N] on input shaft

Radial loads $F_{r1\ adm}$ admitted on high speed shaft end of **Inline** gear reducers.
For more information see ch. 2.2.

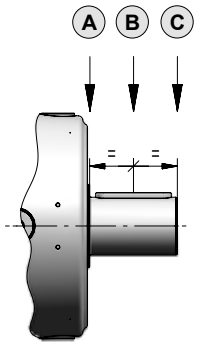


| $n_1 \times L_h$ | Train of gears 2EL | | | 3EL | | | 4EL | | |
|---|---|---|---|---|---|---|---|---|---|
| | A | B | C | A | B | C | A | B | C |
| **900 000** | 118 000 | 85 000 | 63 000 | 63 000 | 42 500 | 31 500 | 28 000 | 19 000 | 14 000 |
| **1 120 000** | 112 000 | 75 000 | 60 000 | 60 000 | 40 000 | 30 000 | 26 500 | 18 000 | 13 200 |
| **1 400 000** | 100 000 | 71 000 | 56 000 | 56 000 | 37 500 | 26 500 | 25 000 | 16 000 | 12 500 |
| **1 800 000** | 95 000 | 67 000 | 50 000 | 50 000 | 33 500 | 25 000 | 22 400 | 15 000 | 11 200 |
| **2 240 000** | 85 000 | 60 000 | 47 500 | 47 500 | 31 500 | 23 600 | 21 200 | 14 000 | 10 600 |
| **2 800 000** | 80 000 | 56 000 | 45 000 | 45 000 | 30 000 | 21 200 | 20 000 | 13 200 | 9 500 |
| **3 550 000** | 75 000 | 53 000 | 40 000 | 40 000 | 26 500 | 20 000 | 18 000 | 11 800 | 9 000 |
| **4 500 000** | 67 000 | 47 500 | 37 500 | 37 500 | 25 000 | 18 000 | 17 000 | 11 200 | 8 500 |
| **5 600 000** | 63 000 | 45 000 | 35 500 | 35 500 | 23 600 | 17 000 | 16 000 | 10 600 | 7 500 |
| **7 100 000** | 60 000 | 42 500 | 31 500 | 31 500 | 21 200 | 16 000 | 14 000 | 9 500 | 7 100 |
| **9 000 000** | 56 000 | 37 500 | 30 000 | 30 000 | 20 000 | 15 000 | 13 200 | 9 000 | 6 700 |
| **11 200 000** | 50 000 | 35 500 | 28 000 | 28 000 | 18 000 | 13 200 | 12 500 | 8 000 | 6 000 |
| **14 000 000** | 47 500 | 33 500 | 25 000 | 26 500 | 17 000 | 12 500 | 11 200 | 7 500 | 5 600 |
| **18 000 000** | 42 500 | 30 000 | 23 600 | 23 600 | 16 000 | 11 800 | 10 600 | 7 100 | 5 300 |
| **22 400 000** | 40 000 | 28 000 | 22 400 | 22 400 | 15 000 | 10 600 | 10 000 | 6 700 | 4 750 |
| **28 000 000** | 37 500 | 26 500 | 20 000 | 20 000 | 13 200 | 10 000 | 9 000 | 6 000 | 4 500 |
| **35 500 000** | 35 500 | 25 000 | 19 000 | 19 000 | 12 500 | 9 500 | 8 500 | 5 600 | 4 250 |
| **45 000 000** | 31 500 | 22 400 | 17 000 | 18 000 | 11 800 | 8 500 | 8 000 | 5 300 | 3 750 |

**Note:** In the case of the input with a fan, using the Fan Cooling accessory on page 7.10 multiply the values in the table by 0.63.

Radial loads $F_{r1adm}$ admitted on high speed shaft end of **Bevel helical** gear reducers.
For more information see ch. 2.2.

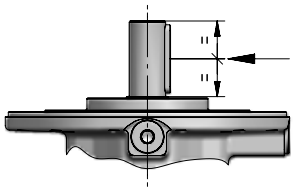

| $n_1 \times L_h$ | 3EB | 4EB | |
|---|---|---|---|
| | | $i_N \leq 560$ | $i_N \geq 630$ |
| **900 000** | 42 500 | 8 000 | 6 700 |
| **1 120 000** | 40 000 | 7 500 | 6 300 |
| **1 400 000** | 37 500 | 6 700 | 5 600 |
| **1 800 000** | 33 500 | 6 300 | 5 300 |
| **2 240 000** | 31 500 | 6 000 | 5 000 |
| **2 800 000** | 30 000 | 5 300 | 4 500 |
| **3 550 000** | 26 500 | 5 000 | 4 250 |
| **4 500 000** | 25 000 | 4 750 | 4 000 |
| **5 600 000** | 23 600 | 4 250 | 3 550 |
| **7 100 000** | 21 200 | 4 000 | 3 350 |
| **9 000 000** | 20 000 | 3 750 | 3 150 |
| **11 200 000** | 18 000 | 3 350 | 2 800 |
| **14 000 000** | 17 000 | 3 150 | 2 650 |
| **18 000 000** | 16 000 | 3 000 | 2 500 |
| **22 400 000** | 15 000 | 2 650 | 2 240 |
| **28 000 000** | 13 200 | 2 500 | 2 120 |
| **35 500 000** | 12 500 | 2 360 | 2 000 |
| **45 000 000** | 11 800 | 2 120 | 1 800 |

This page is intentionally left blank.

## Index


| | |
|---|---|
| Data and performance summary | 4.264 |
| Main Dimensions | 4.266 |
| Output side details | 4.268 |
| Input side details | 4.270 |
| Accessories | 4.272 |
| Radial loads $F_{r2}$ and axial loads $F_{a2}$ | 4.274 |
| Radial loads $F_{r1}$ on input shaft | 4.275 |

# 355A - Data and performance summary

| | $i_N$ | $i_{eff}$ | $L_h$ = 10 000 h<br>$n_1$ min$^{-1}$<br>$n_2$ min$^{-1}$<br>$M_{N2}$ N m<br>1 400 | 900 | 500 | $M_{N2max}$<br>$M_{2max}$<br>N m | $n_{1max}$<br>$n_{1peak}$<br>min$^{-1}$ | $n_1$ = 1 400 min$^{-1}$<br>Pt [kW] at 20°C 40°C<br>– |
|---|---|---|---|---|---|---|---|---|
| 2EL | 18 | **17,5** | - | 51,6<br>194 500 | 28,6<br>232 000 | 375 000<br>560 000 | 1 250<br>2 000 | 125<br>95 |
| | 20 | **20,4** | - | 44,1<br>200 100 | 24,5<br>238 600 | 335 000<br>560 000 | 1 250<br>2 000 | |
| | 22,4 | **22,1** | - | 40,7<br>208 800 | 22,6<br>249 100 | 375 000<br>560 000 | 1 250<br>2 000 | |
| | 25 | **24,5** | - | 36,7<br>215 400 | 20,4<br>246 800 | 372 100<br>530 000 | 1 250<br>2 000 | |
| | 28 | **28,7** | - | 31,4<br>221 600 | 17,4<br>243 700 | 335 000<br>560 000 | 1 250<br>2 000 | |
| 3EL | 71 | **73** | 19,2<br>261 600 | 12,3<br>298 600 | 6,85<br>309 600 | 375 000<br>560 000 | 2 000<br>2 800 | 90<br>67 |
| | 80 | **85,3** | 16,4<br>244 600 | 10,5<br>251 400 | 5,86<br>260 600 | 335 000<br>560 000 | 2 000<br>2 800 | |
| | 90 | **92,6** | 15,1<br>281 000 | 9,72<br>303 000 | 5,40<br>319 600 | 375 000<br>560 000 | 2 000<br>2 800 | |
| | 100 | **105** | 13,4<br>291 600 | 8,59<br>305 300 | 4,77<br>325 600 | 375 000<br>560 000 | 2 000<br>2 800 | |
| | 112 | **108** | 12,9<br>294 500 | 8,32<br>305 900 | 4,62<br>326 800 | 375 000<br>560 000 | 2 000<br>2 800 | |
| | 125 | **120** | 11,7<br>255 400 | 7,50<br>262 400 | 4,17<br>272 100 | 375 000<br>530 000 | 2 000<br>2 800 | |
| | 140 | **133** | 10,5<br>301 500 | 6,78<br>309 800 | 3,76<br>331 000 | 375 000<br>560 000 | 2 000<br>2 800 | |
| | 160 | **155** | 9,02<br>253 800 | 5,80<br>260 800 | 3,22<br>283 000 | 335 000<br>560 000 | 2 000<br>2 800 | |
| | 180 | **172** | 8,14<br>255 400 | 5,23<br>263 000 | 2,91<br>287 400 | 335 000<br>560 000 | 2 000<br>2 800 | |

Values referred to $n_1 = n_{1\ max}$.

| | $i_N$ | $i_{eff}$ | $L_h$ = 10 000 h<br>$n_1$ min$^{-1}$<br>$n_2$ min$^{-1}$<br>$M_{N2}$ N m<br>1 400 | 900 | 500 | $M_{N2max}$<br>$M_{2max}$<br>N m | $n_{1max}$<br>$n_{1peak}$<br>min$^{-1}$ | $n_1$ = 1 400 min$^{-1}$<br>Pt [kW] at 20°C 40°C<br>– |
|---|---|---|---|---|---|---|---|---|
| 4EL | 250 | **257** | 5,45<br>319 100 | 3,51<br>341 200 | 1,95<br>372 900 | 375 000<br>560 000 | 2 240<br>2 800 | 60<br>45 |
| | 280 | **300** | 4,66<br>326 800 | 3,00<br>349 400 | 1,67<br>375 000 | 375 000<br>560 000 | 2 240<br>2 800 | |
| | 315 | **326** | 4,30<br>328 300 | 2,76<br>337 300 | 1,54<br>349 700 | 375 000<br>560 000 | 2 240<br>2 800 | |
| | 355 | **356** | 3,93<br>335 400 | 2,53<br>358 500 | 1,40<br>375 000 | 375 000<br>560 000 | 2 240<br>3 150 | |
| | 400 | **386** | 3,62<br>339 500 | 2,33<br>363 000 | 1,29<br>375 000 | 375 000<br>560 000 | 2 240<br>3 550 | |
| | 450 | **452** | 3,10<br>347 600 | 1,99<br>371 700 | 1,11<br>375 000 | 375 000<br>560 000 | 2 240<br>3 550 | |
| | 500 | **501** | 2,80<br>353 100 | 1,80<br>375 000 | 0,999<br>375 000 | 375 000<br>560 000 | 2 240<br>3 550 | |
| | 560 | **554** | 2,53<br>358 600 | 1,62<br>375 000 | 0,902<br>375 000 | 375 000<br>560 000 | 2 240<br>3 550 | |
| | 630 | **614** | 2,28<br>364 200 | 1,46<br>375 000 | 0,814<br>375 000 | 375 000<br>560 000 | 2 240<br>3 550 | |
| | 710 | **703** | 1,99<br>344 200 | 1,28<br>353 600 | 0,711<br>375 000 | 375 000<br>560 000 | 2 240<br>3 550 | |
| | 800 | **800** | 1,75<br>360 200 | 1,13<br>370 100 | 0,625<br>375 000 | 375 000<br>560 000 | 2 240<br>3 550 | |
| | 900 | **911** | 1,54<br>316 500 | 0,988<br>335 000 | 0,549<br>335 000 | 335 000<br>560 000 | 2 240<br>3 550 | |
| | 1000 | **1014** | 1,38<br>352 000 | 0,887<br>370 500 | 0,493<br>375 000 | 375 000<br>560 000 | 2 240<br>3 550 | |
| | 1120 | **1071** | 1,31<br>324 300 | 0,841<br>335 000 | 0,467<br>335 000 | 335 000<br>560 000 | 2 240<br>3 550 | |
| | 1250 | **1186** | 1,18<br>329 400 | 0,759<br>335 000 | 0,422<br>335 000 | 335 000<br>560 000 | 2 240<br>3 550 | |
| | 1400 | **1314** | 1,07<br>334 600 | 0,685<br>335 000 | 0,380<br>335 000 | 335 000<br>560 000 | 2 240<br>3 550 | |

# 355A - Data and performance summary

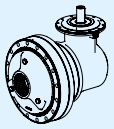

| | $i_N$ | $i_{eff}$ | $L_h$ = 10 000 h<br>$n_1$ min$^{-1}$<br>$n_2$ min$^{-1}$<br>$M_{N2}$ N m<br>1 400 | 900 | 500 | $M_{N2max}$<br>$M_{2max}$<br>N m | $n_{1max}$<br>$n_{1peak}$<br>min$^{-1}$ | $n_1$ = 1 400 min$^{-1}$<br>Pt [kW] at 20°C 40°C<br>– | – | – |
|---|---|---|---|---|---|---|---|---|---|---|
| 3EB | 45 | **43,6** | - | 20,6<br>143 100 | 11,5<br>170 700 | 246 300<br>300 000 | 1 120<br>2 500 | 80<br>60 | – | – |
| | 50 | **51** | - | 17,6<br>167 300 | 9,80<br>199 500 | 288 000<br>345 000 | 1 120<br>2 500 | | | |
| | 56 | **55,3** | - | 16,3<br>181 500 | 9,03<br>216 500 | 312 500<br>375 000 | 1 120<br>2 500 | | | |
| | 63 | **64,7** | - | 13,9<br>212 200 | 7,73<br>253 100 | 335 000<br>437 000 | 1 120<br>2 500 | | | |
| | 71 | **71,7** | - | 12,6<br>235 100 | 6,97<br>257 800 | 335 000<br>487 000 | 1 120<br>2 500 | | | |
| | 80 | **81,6** | 17,2<br>188 700 | 11,0<br>215 400 | 6,13<br>257 000 | 335 000<br>412 000 | 1 400<br>2 500 | | | |
| | 90 | **90,5** | 15,5<br>209 100 | 9,95<br>238 700 | 5,53<br>261 500 | 335 000<br>462 000 | 1 400<br>2 500 | | | |
| | 100 | **104** | 13,5<br>158 500 | 8,69<br>181 000 | 4,83<br>215 900 | 297 100<br>365 000 | 1 800<br>2 500 | | | |
| | 112 | **115** | 12,2<br>175 700 | 7,84<br>200 600 | 4,36<br>239 200 | 329 200<br>400 000 | 1 800<br>2 500 | | | |
| | 125 | **129** | 10,8<br>149 100 | 6,95<br>170 200 | 3,86<br>203 000 | 237 400<br>290 000 | 1 800<br>2 500 | | | |
| | 140 | **143** | 9,76<br>165 200 | 6,28<br>188 600 | 3,49<br>225 000 | 263 100<br>315 000 | 1 800<br>2 500 | | | |

Values referred to $n_1 = n_{1\,max}$.

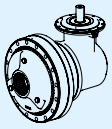

| | $i_N$ | $i_{eff}$ | $L_h$ = 10 000 h<br>$n_1$ min$^{-1}$<br>$n_2$ min$^{-1}$<br>$M_{N2}$ N m<br>1 400 | 900 | 500 | $M_{N2max}$<br>$M_{2max}$<br>N m | $n_{1max}$<br>$n_{1peak}$<br>min$^{-1}$ | $n_1$ = 1 400 min$^{-1}$<br>Pt [kW] at 20°C 40°C<br>– | – | – |
|---|---|---|---|---|---|---|---|---|---|---|
| 4EB | 180 | **182** | 7,67<br>291 500 | 4,93<br>324 000 | 2,74<br>354 200 | 375 000<br>560 000 | 1 400<br>2 800 | 60<br>45 | – | – |
| | 200 | **213** | 6,56<br>310 400 | 4,22<br>331 800 | 2,34<br>362 600 | 375 000<br>560 000 | 1 400<br>2 800 | | | |
| | 224 | **231** | 6,05<br>314 200 | 3,89<br>330 300 | 2,16<br>342 500 | 375 000<br>560 000 | 1 400<br>2 800 | | | |
| | 250 | **262** | 5,35<br>320 100 | 3,44<br>342 200 | 1,91<br>374 000 | 375 000<br>560 000 | 1 400<br>2 800 | | | |
| | 280 | **269** | 5,20<br>321 400 | 3,34<br>343 700 | 1,86<br>375 000 | 375 000<br>560 000 | 1 600<br>2 800 | | | |
| | 315 | **330** | 4,24<br>331 500 | 2,72<br>354 500 | 1,51<br>375 000 | 375 000<br>560 000 | 1 600<br>2 800 | | | |
| | 355 | **370** | 3,78<br>330 900 | 2,43<br>340 000 | 1,35<br>352 500 | 375 000<br>560 000 | 2 000<br>2 800 | | | |
| | 400 | **419** | 3,34<br>343 700 | 2,15<br>367 400 | 1,19<br>375 000 | 375 000<br>560 000 | 2 000<br>2 800 | | | |
| | 450 | **433** | 3,23<br>334 100 | 2,08<br>343 300 | 1,15<br>356 000 | 375 000<br>560 000 | 2 000<br>2 800 | | | |
| | 500 | **524** | 2,67<br>315 600 | 1,72<br>360 300 | 0,955<br>375 000 | 375 000<br>560 000 | 2 000<br>2 800 | | | |
| | 560 | **561** | 2,50<br>294 100 | 1,60<br>314 500 | 0,891<br>335 000 | 335 000<br>560 000 | 2 000<br>2 800 | | | |
| | 630 | **664** | 2,11<br>343 000 | 1,36<br>352 400 | 0,753<br>375 000 | 375 000<br>560 000 | 2 000<br>2 800 | | | |
| | 710 | **701** | 2,00<br>304 200 | 1,28<br>325 200 | 0,713<br>335 000 | 335 000<br>560 000 | 2 000<br>2 800 | | | |
| | 800 | **776** | 1,80<br>309 000 | 1,16<br>330 300 | 0,644<br>335 000 | 335 000<br>560 000 | 2 000<br>2 800 | | | |
| | 900 | **860** | 1,63<br>313 800 | 1,05<br>335 000 | 0,581<br>335 000 | 335 000<br>560 000 | 2 000<br>2 800 | | | |

# 355A - Main Dimensions

4.268

**C250M1 F10I**

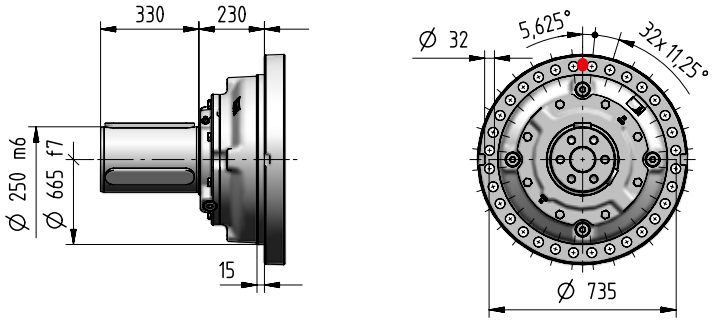


4.268

**S240M1 F10I**

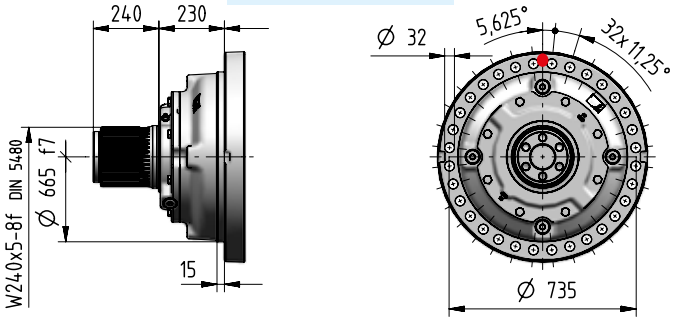


4.268

**H260M1 A10I**

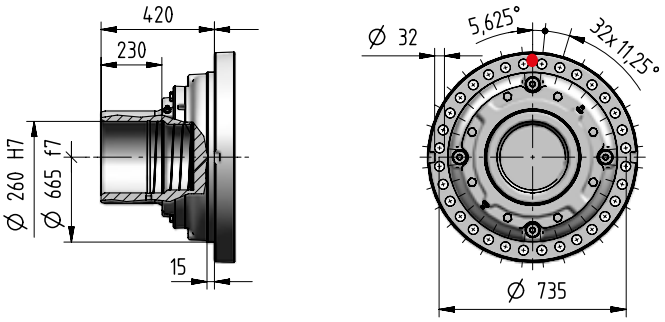


4.269

**T240M1 A05I**

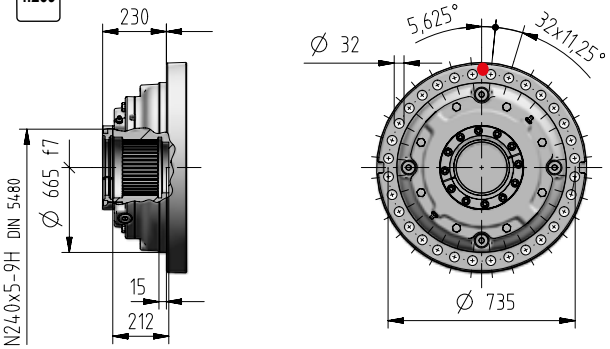


4.269

**Z240M1 F05I**

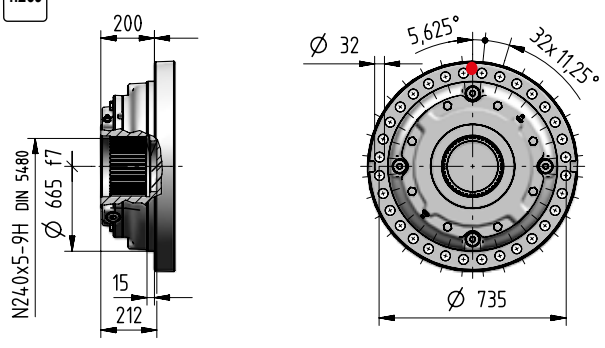


| kg | Input Options Code | | | | | | | | | Output Options (Δ) Code | | | | |
|---|---|---|---|---|---|---|---|---|---|---|---|---|---|---|
| | I38×300 | I42×350 | I48×350 | I55×400 | I60×450 | I65×550 | I75×550 | C… | J… | C… | S… | H… | Z… | T… |
| 2EL | - | - | - | - | - | - | - | 1785 | - | | | | | |
| 3EL | - | 1783 | 1783 | 1785 | 1795 | 1802 | 1802 | 1800 | - | | | | | |
| 4EL | 1805 | 1811 | 1811 | 1814 | 1823 | 1830 | 1830 | 1815 | - | +0 | -65 | -170 | -235 | -228 |
| 3EB | - | 1938 | 1938 | 1940 | 1950 | 1957 | 1957 | 1955 | - | | | | | |
| 4EB | - | 1946 | 1946 | 1948 | 1958 | 1965 | 1965 | 1955 | 1920 | | | | | |

# 355A - Main Dimensions

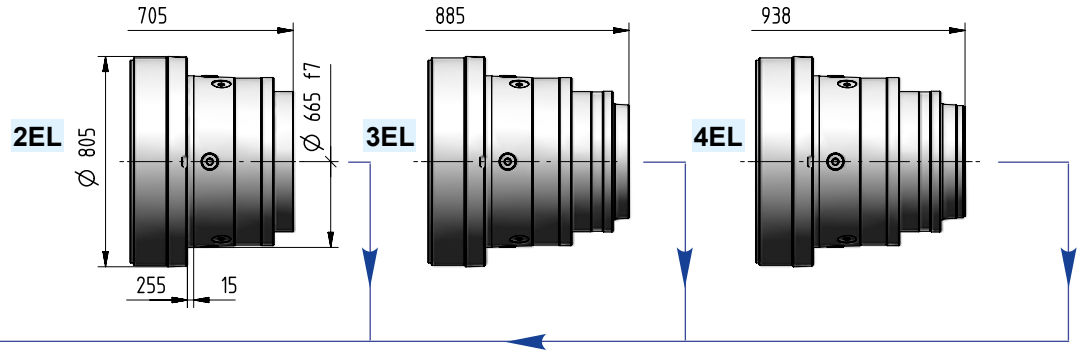


I ...

4.271

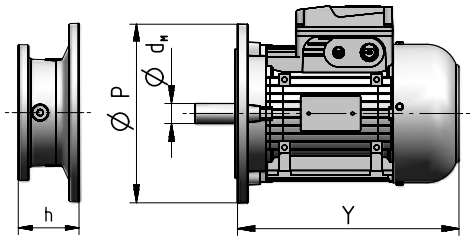


| Motor size IEC | $d_M$XP | Y | Y 1) | 3EL | 4EL | 3EB | 4EB | Code |
|---|---|---|---|---|---|---|---|---|
| **132** | 38×300 | 445 | 553 | – | 133,5 | – | – | **I38×300** |
| **160** | 42×350 | 573 | 640 | 111 | 159 | 111 | 159 | **I42×350** |
| **180** | 48×350 | 613 | 734 | 111 | 159 | 111 | 159 | **I48×350** |
| **200** | 55×400 | 654 | 734 | 111 | 159 | 111 | 159 | **I55×400** |
| **225** | 60×450 | 710 | – | 141 | 189 | 141 | 189 | **I60×450** |
| **250** | 65×550 | 735 | – | 141 | 189 | 141 | 189 | **I65×550** |
| **280** | 75×550 | 819 | – | 141 | 189 | 141 | 189 | **I75×550** |

1) Values valid for brake motor; for other dimensions see TX catalog.

C ...

4.270

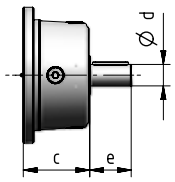


| Train of gears | d | e | c | Code |
|---|---|---|---|---|
| **2EL** | 120 | 165 | 277,5 | **C120×165** |
| **3EL** | 80 | 130 | 111 | **C80×130** |
| **4EL** | 60 | 105 | 138 | **C60×105** |
| **3EB** | 80 | 130 | 111 | **C80×130** |
| **4EB** | 70 | 105 | 152,5 | **C70×105** |

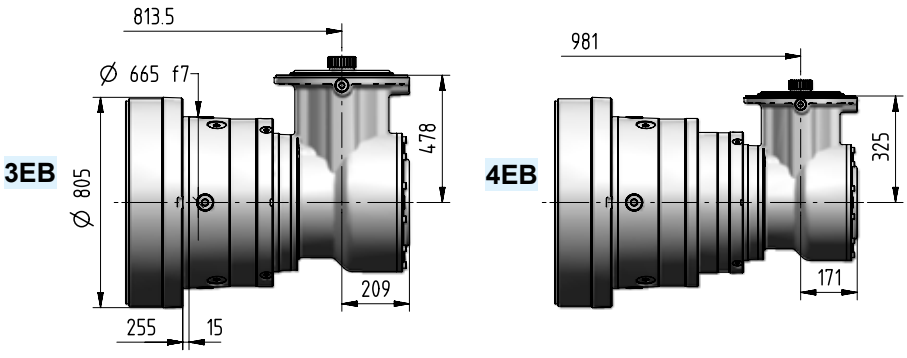


| Ødxe | $i_N$ | Code |
|---|---|---|
| 60×105 | ≤ 315 | **J60×105** |
| 48×82 | ≥ 355 | **J48×82** |

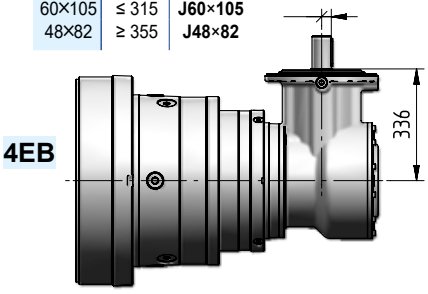


4.270

# 355A - Output side details



## Suggested mating dimensions

Output

| Gear reducer cylindrical shaft end | | | | Mounting | | |
|---|---|---|---|---|---|---|
| C | 250 | M | 1 | F | 10 | I |

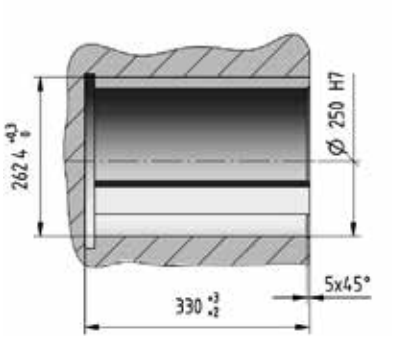


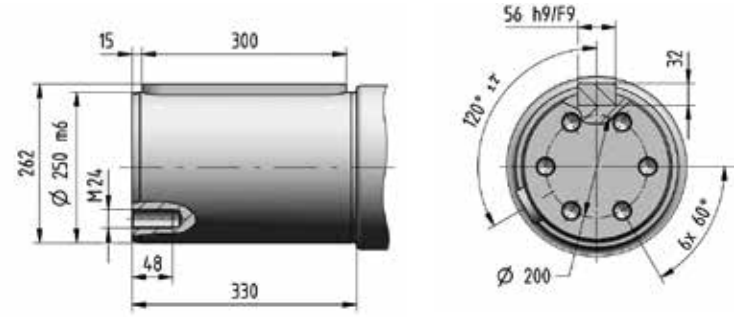


## Suggested mating dimensions

Output

| Gear reducer splined shaft end | | | | Mounting | | |
|---|---|---|---|---|---|---|
| S | 240 | M | 1 | F | 10 | I |

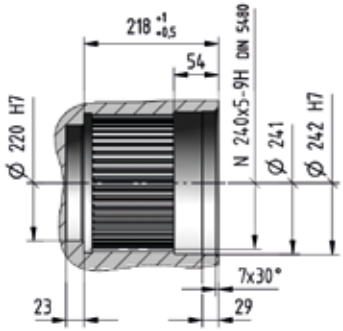


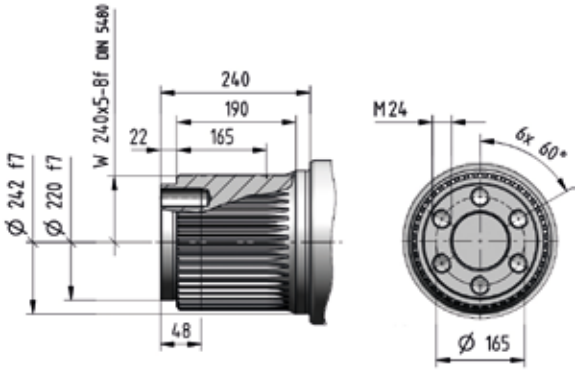


## Suggested mating dimensions

Output

| Gear reducer hollow shaft for shaft mounting | | | | Mounting | | |
|---|---|---|---|---|---|---|
| H | 260 | M | 1 | A | 10 | I |

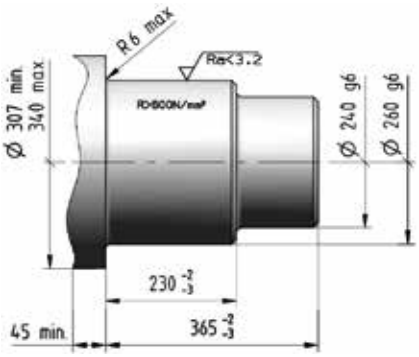


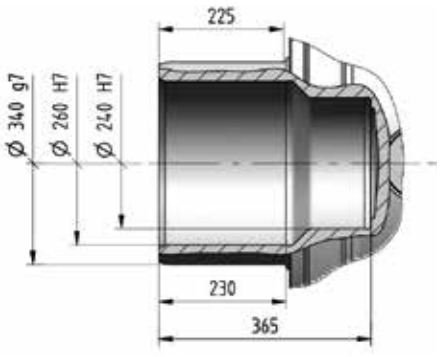

# 355A - Output side details

## Suggested mating dimensions

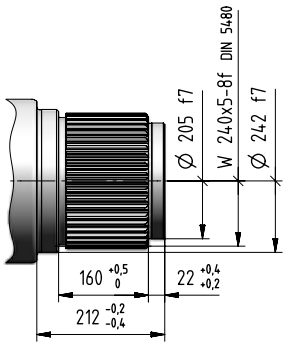


**Output**

| Gear reducer splined hollow shaft with axial locking | | | | Mounting | | |
|---|---|---|---|---|---|---|
| Z | 240 | M | 1 | F | 05 | I |

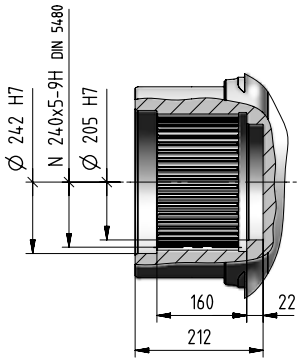


## Suggested mating dimensions

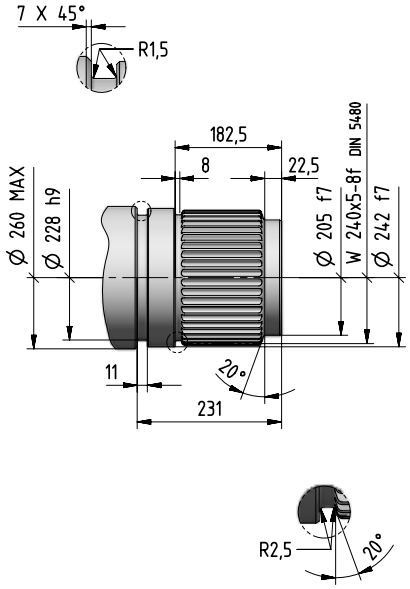


**Output**

| Gear reducer splined hollow shaft | | | | Mounting | | |
|---|---|---|---|---|---|---|
| T | 240 | M | 1 | A | 05 | I |

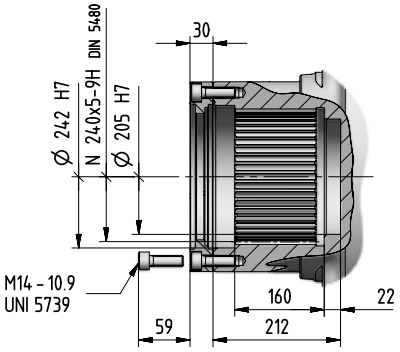

# 355A - Input side details

**Input**

| Gear reducer cylindrical shaft end | | Shaft length |
|---|---|---|
| C... | x | ... |

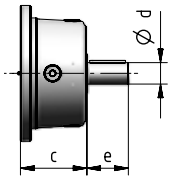


**Input**

| Bevel helical input flange | | Shaft length |
|---|---|---|
| J... | x | ... |

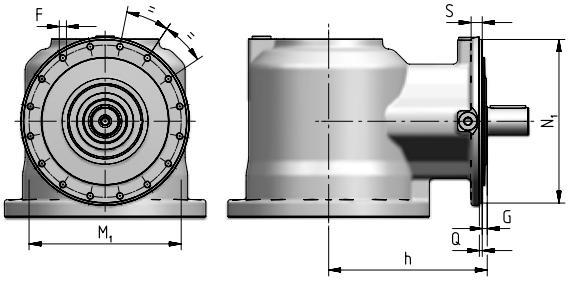


| Train of gears | $N_1$ ∅ h6 | Q | G | h | S | $M_1$ ∅ | F ∅ |
|---|---|---|---|---|---|---|---|
| **3EB** | 274 | 4,5 | 13 | 278 | 18 | 255 | M12 (n. 16) |
| **4EB** | 229 | 4 | 7 | 222 | 15 | 213 | M10 (n. 16) |

## Cylindrical Shaft End Type - CODE

## Suggested mating dimensions

**J48 x 82**

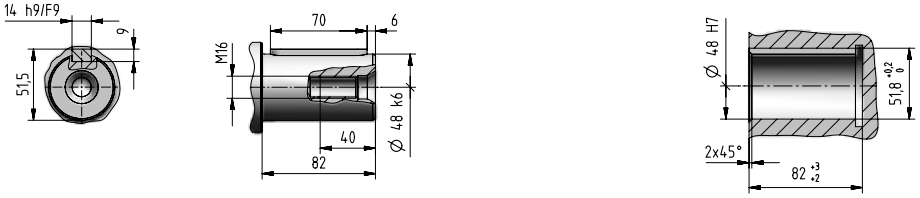


**C60 x 105**

**J60 x 105**

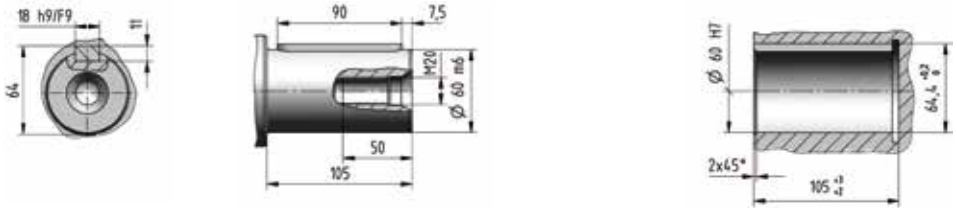


**C70 x 105**

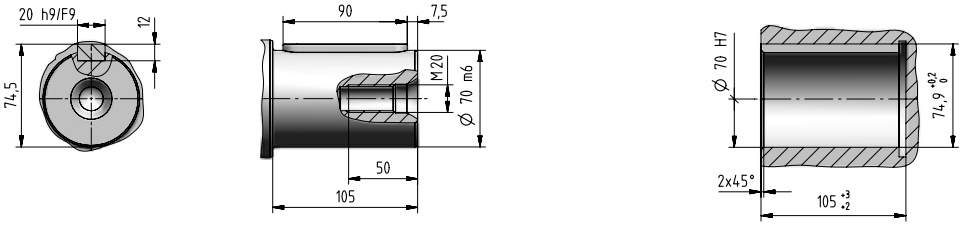


**C80 x 130**

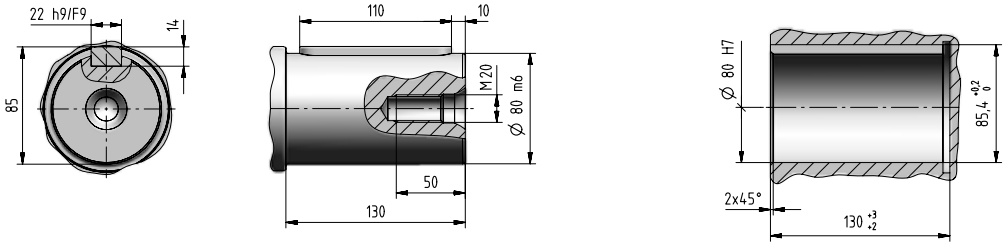


**C120 x 165**

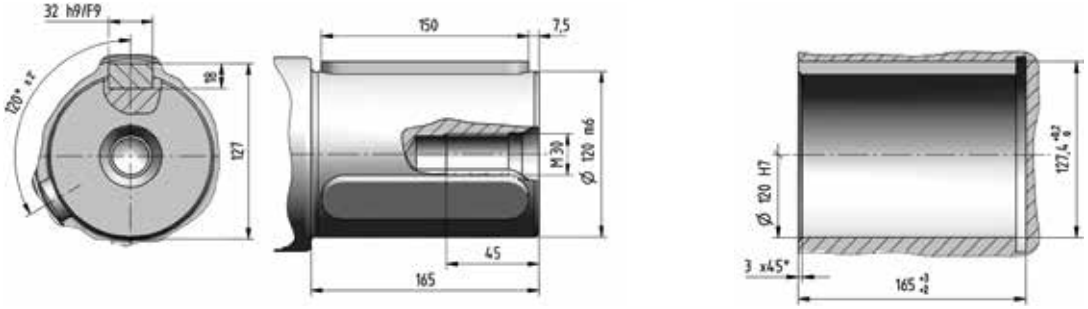

# 355A - Input side details

**Input**

**IEC electric motor adapter**

**I...** **x** **...**

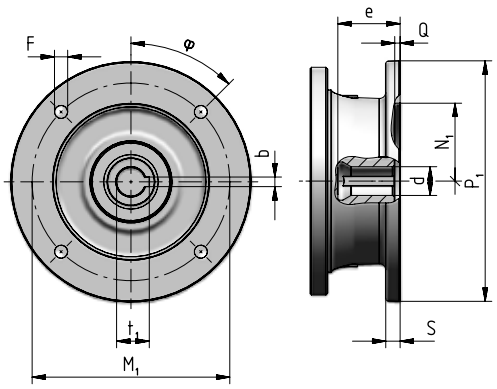


| Motor size IEC | Code | $P_1$ ∅ | S | d ∅ | e max | b F9 | $t_1$ | $M_1$ | F ∅ | | φ | $N_1$ ∅ G7 | Q |
|---|---|---|---|---|---|---|---|---|---|---|---|---|---|
| **132** | **I38×300** | 300 | 14 | 38 F6 | 82 | 10 | 41,3 | 265 | 14 | (n.4) | 45° | 230 | 5 |
| **160** | **I42×350** | 350 | 15 | 42 F6 | 113 | 12 | 45,3 | 300 | 18 | (n.4) | 45° | 250 | 6 |
| **180** | **I48×350** | 350 | 15 | 48 F6 | 113 | 14 | 51,8 | 300 | 18 | (n.4) | 45° | 250 | 6 |
| **200** | **I55×400** | 400 | 15 | 55 E6 | 113 | 16 | 59,3 | 350 | 18 | (n.4) | 45° | 300 | 6 |
| **225** | **I60×450** | 450 | 18 | 60 E6 | 143 | 18 | 64,4 | 400 | 18 | (n.8) | 22,5° | 350 | 6 |
| **250** | **I65×550** | 550 | 18 | 65 E6 | 142 | 18 | 69,4 | 500 | 18 | (n.8) | 22,5° | 450 | 6 |
| **280** | **I75×550** | 550 | 18 | 75 E6 | 142 | 20 | 79,9 | 500 | 18 | (n.8) | 22,5° | 450 | 6 |

# 355A - Accessories

## Stop washer | Code: ,SW240

[ included ]

15

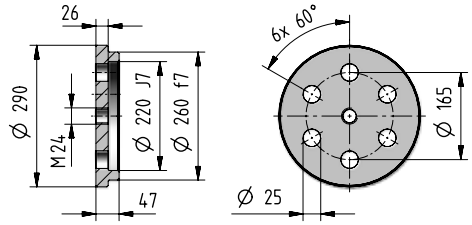


## Splined bush | Code: ,SB240

[ included ]

97

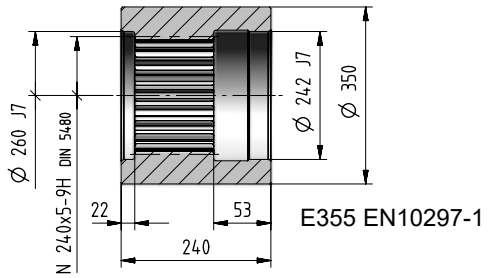


E355 EN10297-1

## Wheel flange | Code: ,WF240

[ included ]

186

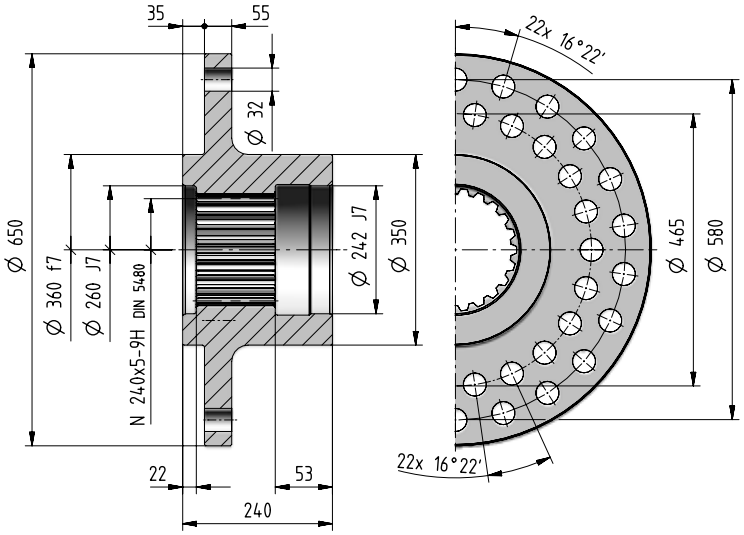


## Splined bar | Code: ,SC240

194

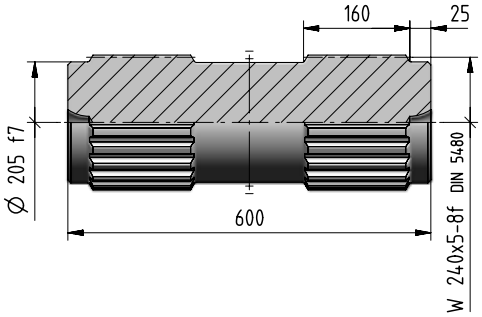


## Wheel flange | Code: ,WT240

244

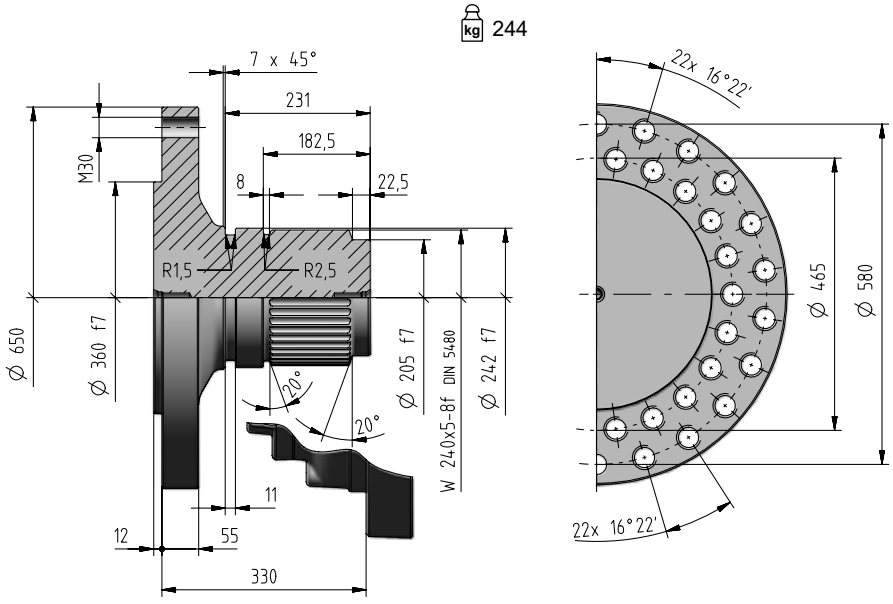

# 355A - Accessories

## Shrink disc | Code: ‚SD340

237

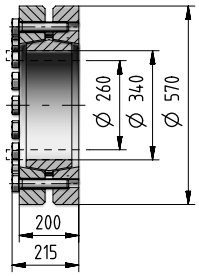


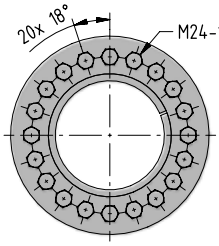


If an already mounted accessory is required, state the relevant position between accessory and gear reducer. This position is given by the flange upper reference hole (stated in red in the figure).

## Foot bracket | Code: ‚FB10I

[ included ]

345

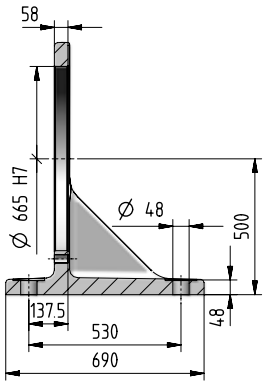


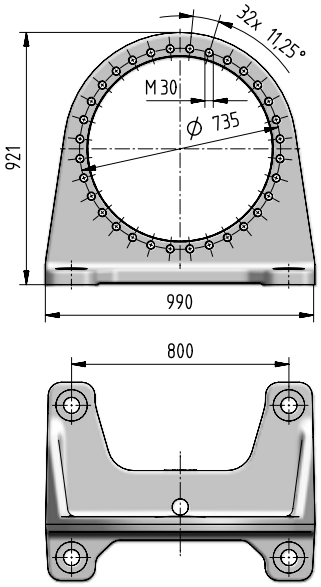


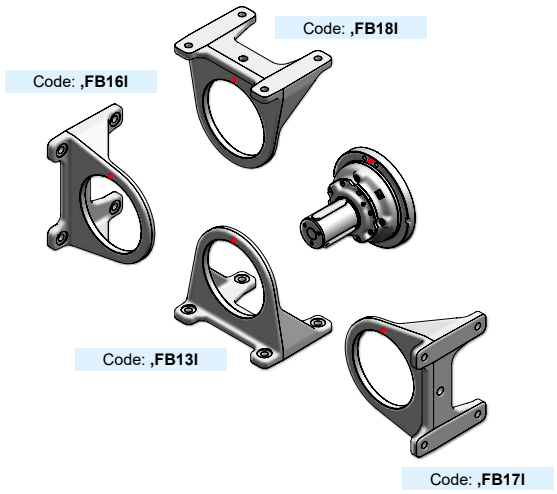


- Reference hole for the identification of the mounting position

In presence of a radial load $F_{r2} \geq 70\%$ of max value of $F_{r2adm}$, please foresee an additional foot. When having an axial load $F_{a2}$ beside the radial load, this limit is to be reduced to 60%.

# 355A - Radial loads $F_{r2}$ [N] and axial loads $F_{a2}$ [N]

Radial loads $F_{r2\ adm}$ and axial loads $F_{a2\ adm}$ admitted on low speed shaft end of gear reducer.
For more information see ch. 2.2.

**Output side:** **C250M1 F10I**
**S240M1 F10I**

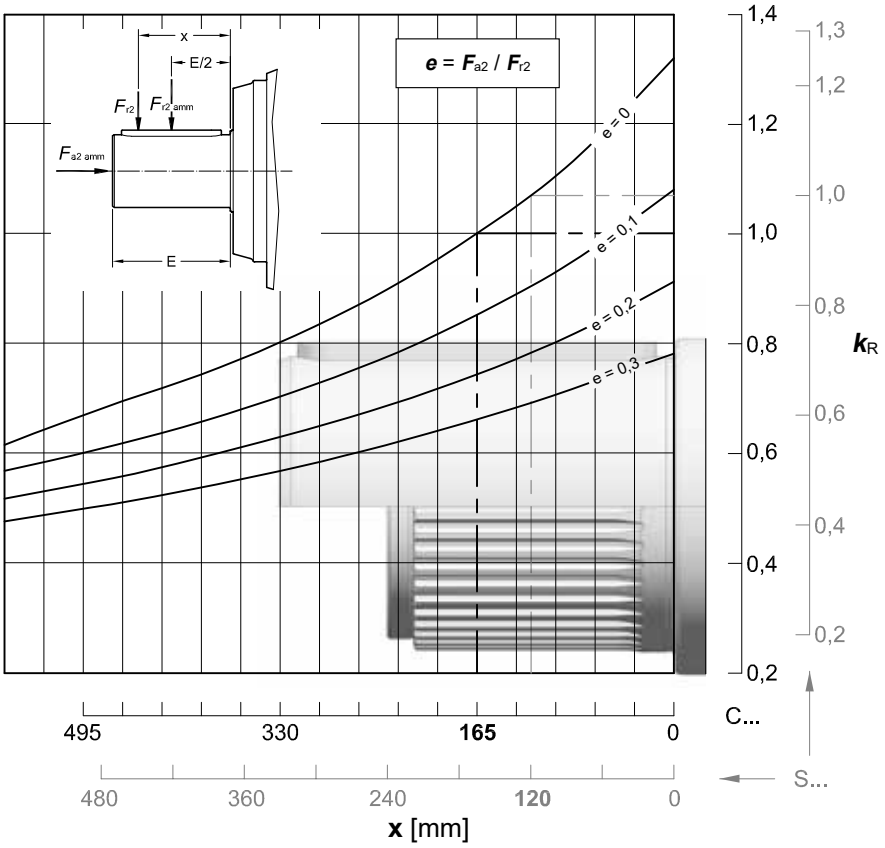


| $n_2 \times L_h$ | $F_{r2\ adm}$ | | $F_{a2\ adm}$ | $F_{a2\ adm}$ |
|---|---|---|---|---|
| $min^{-1} \cdot h$ | C ... | S ... | ← | → |
| **< 18 000** | 850 000 | 900 000 | 280 000 | To be evaluated |
| **22 400** | 800 000 | 850 000 | 280 000 | |
| **28 000** | 750 000 | 800 000 | 280 000 | |
| **35 500** | 710 000 | 750 000 | 280 000 | |
| **45 000** | 670 000 | 710 000 | 250 000 | |
| **56 000** | 600 000 | 670 000 | 236 000 | |
| **71 000** | 560 000 | 600 000 | 224 000 | |
| **90 000** | 530 000 | 560 000 | 212 000 | |
| **112 000** | 500 000 | 530 000 | 190 000 | |
| **140 000** | 475 000 | 500 000 | 180 000 | |
| **180 000** | 425 000 | 475 000 | 170 000 | |
| **224 000** | 400 000 | 425 000 | 160 000 | |
| **280 000** | 375 000 | 400 000 | 150 000 | |
| **355 000** | 355 000 | 375 000 | 140 000 | |
| **450 000** | 335 000 | 355 000 | 132 000 | |
| **560 000** | 315 000 | 335 000 | 118 000 | |
| **710 000** | 280 000 | 300 000 | 112 000 | |
| **900 000** | 265 000 | 280 000 | 106 000 | |
| **1 120 000** | 250 000 | 265 000 | 100 000 | |
| **1 400 000** | 236 000 | 250 000 | 90 000 | |
| **1 800 000** | 212 000 | 236 000 | 85 000 | |
| **2 240 000** | 200 000 | 212 000 | 80 000 | |
| **2 800 000** | 190 000 | 200 000 | 75 000 | |
| **max** | **850 000** | **900 000** | **280 000** | **160 000** |

# 355A - Radial loads $F_{r1}$ [N] on input shaft

Radial loads $F_{r1\ adm}$ admitted on high speed shaft end of **Inline** gear reducers.
For more information see ch. 2.2.

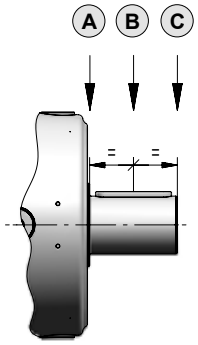


| $n_1 \times L_h$ | Train of gears | | | | | | | | |
|---|---|---|---|---|---|---|---|---|---|
| | 2EL | | | 3EL | | | 4EL | | |
| | A | B | C | A | B | C | A | B | C |
| **900 000** | 140 000 | 112 000 | 90 000 | 63 000 | 42 500 | 31 500 | 28 000 | 19 000 | 14 000 |
| **1 120 000** | 132 000 | 106 000 | 85 000 | 60 000 | 40 000 | 30 000 | 26 500 | 18 000 | 13 200 |
| **1 400 000** | 125 000 | 95 000 | 80 000 | 56 000 | 37 500 | 26 500 | 25 000 | 16 000 | 12 500 |
| **1 800 000** | 112 000 | 90 000 | 71 000 | 50 000 | 33 500 | 25 000 | 22 400 | 15 000 | 11 200 |
| **2 240 000** | 106 000 | 80 000 | 67 000 | 47 500 | 31 500 | 23 600 | 21 200 | 14 000 | 10 600 |
| **2 800 000** | 100 000 | 75 000 | 63 000 | 45 000 | 30 000 | 21 200 | 20 000 | 13 200 | 9 500 |
| **3 550 000** | 90 000 | 71 000 | 56 000 | 40 000 | 26 500 | 20 000 | 18 000 | 11 800 | 9 000 |
| **4 500 000** | 85 000 | 67 000 | 53 000 | 37 500 | 25 000 | 18 000 | 17 000 | 11 200 | 8 500 |
| **5 600 000** | 80 000 | 60 000 | 50 000 | 35 500 | 23 600 | 17 000 | 16 000 | 10 600 | 7 500 |
| **7 100 000** | 71 000 | 56 000 | 45 000 | 31 500 | 21 200 | 16 000 | 14 000 | 9 500 | 7 100 |
| **9 000 000** | 67 000 | 53 000 | 42 500 | 30 000 | 20 000 | 15 000 | 13 200 | 9 000 | 6 700 |
| **11 200 000** | 63 000 | 47 500 | 40 000 | 28 000 | 18 000 | 13 200 | 12 500 | 8 000 | 6 000 |
| **14 000 000** | 56 000 | 45 000 | 35 500 | 26 500 | 17 000 | 12 500 | 11 200 | 7 500 | 5 600 |
| **18 000 000** | 53 000 | 40 000 | 33 500 | 23 600 | 16 000 | 11 800 | 10 600 | 7 100 | 5 300 |
| **22 400 000** | 50 000 | 37 500 | 31 500 | 22 400 | 15 000 | 10 600 | 10 000 | 6 700 | 4 750 |
| **28 000 000** | 45 000 | 35 500 | 28 000 | 20 000 | 13 200 | 10 000 | 9 000 | 6 000 | 4 500 |
| **35 500 000** | 42 500 | 33 500 | 26 500 | 19 000 | 12 500 | 9 500 | 8 500 | 5 600 | 4 250 |
| **45 000 000** | 40 000 | 30 000 | 25 000 | 18 000 | 11 800 | 8 500 | 8 000 | 5 300 | 3 750 |

**Note:** In the case of the input with a fan, using the Fan Cooling accessory on page 7.10 multiply the values in the table by 0.63.

Radial loads $F_{r1adm}$ admitted on high speed shaft end of **Bevel helical** gear reducers.
For more information see ch. 2.2.

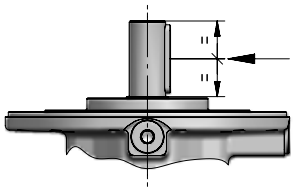

| $n_1 \times L_h$ | 3EB | 4EB | | |
|---|---|---|---|---|
| | | $i_N \leq 315$ | $355 \leq i_N \leq 450$ | $i_N \geq 500$ |
| **900 000** | 42 500 | 10 600 | 8 000 | 6 700 |
| **1 120 000** | 40 000 | 10 000 | 7 500 | 6 300 |
| **1 400 000** | 37 500 | 9 000 | 6 700 | 5 600 |
| **1 800 000** | 33 500 | 8 500 | 6 300 | 5 300 |
| **2 240 000** | 31 500 | 8 000 | 6 000 | 5 000 |
| **2 800 000** | 30 000 | 7 100 | 5 300 | 4 500 |
| **3 550 000** | 26 500 | 6 700 | 5 000 | 4 250 |
| **4 500 000** | 25 000 | 6 300 | 4 750 | 4 000 |
| **5 600 000** | 23 600 | 5 600 | 4 250 | 3 550 |
| **7 100 000** | 21 200 | 5 300 | 4 000 | 3 350 |
| **9 000 000** | 20 000 | 5 000 | 3 750 | 3 150 |
| **11 200 000** | 18 000 | 4 500 | 3 350 | 2 800 |
| **14 000 000** | 17 000 | 4 250 | 3 150 | 2 650 |
| **18 000 000** | 16 000 | 4 000 | 3 000 | 2 500 |
| **22 400 000** | 15 000 | 3 550 | 2 650 | 2 240 |
| **28 000 000** | 13 200 | 3 350 | 2 500 | 2 120 |
| **35 500 000** | 12 500 | 3 150 | 2 360 | 2 000 |
| **45 000 000** | 11 800 | 2 800 | 2 120 | 1 800 |

This page is intentionally left blank.

## Index


| | |
|---|---|
| Data and performance summary | 4.278 |
| Main Dimensions | 4.280 |
| Output side details | 4.282 |
| Input side details | 4.284 |
| Accessories | 4.286 |
| Radial loads $F_{r2}$ and axial loads $F_{a2}$ | 4.288 |
| Radial loads $F_{r1}$ on input shaft | 4.289 |

# 500A - Data and performance summary

| | $i_N$ | $i_{eff}$ | $L_h$ = 10 000 h<br>$n_1$ min$^{-1}$<br>$n_2$ min$^{-1}$<br>$M_{N2}$ N m<br>1 400 | 900 | 500 | $M_{N2max}$<br>$M_{2max}$<br>N m | $n_{1max}$<br>$n_{1peak}$<br>min$^{-1}$ | $n_1$ = 1 400 min$^{-1}$<br>Pt [kW] at 20°C 40°C<br>– | | |
|---|---|---|---|---|---|---|---|---|---|---|
| 2EL | 18 | **17,5** | - | 51,5<br>249 100 | 28,6<br>297 100 | 530 000<br>800 000 | 1 120<br>1 400 | 160<br>118 | – | – |
| | 20 | **20,4** | - | 44,0<br>256 300 | 24,5<br>305 700 | 530 000<br>800 000 | 1 120<br>1 800 | | | |
| | 22,4 | **23,9** | - | 37,7<br>274 600 | 20,9<br>327 600 | 475 000<br>800 000 | 1 120<br>1 800 | | | |
| | 25 | **25,1** | - | 35,9<br>266 500 | 19,9<br>317 900 | 528 100<br>730 000 | 1 120<br>1 800 | | | |
| | 28 | **29,3** | - | 30,7<br>292 000 | 17,0<br>341 400 | 475 000<br>800 000 | 1 120<br>1 800 | | | |
| 3EL | 71 | **71,5** | 19,6<br>332 900 | 12,6<br>380 100 | 6,99<br>434 300 | 530 000<br>800 000 | 1 800<br>2 500 | 106<br>80 | – | – |
| | 80 | **83,6** | 16,7<br>342 500 | 10,8<br>391 100 | 5,98<br>442 100 | 530 000<br>800 000 | 1 800<br>2 500 | | | |
| | 90 | **91,8** | 15,2<br>358 800 | 9,80<br>409 600 | 5,45<br>448 400 | 530 000<br>800 000 | 1 800<br>2 500 | | | |
| | 100 | **102** | 13,7<br>370 800 | 8,79<br>423 300 | 4,88<br>455 900 | 530 000<br>800 000 | 1 800<br>2 500 | | | |
| | 112 | **107** | 13,0<br>369 100 | 8,39<br>421 400 | 4,66<br>459 100 | 530 000<br>800 000 | 1 800<br>2 500 | | | |
| | 125 | **120** | 11,7<br>381 400 | 7,52<br>432 400 | 4,18<br>466 800 | 530 000<br>800 000 | 1 800<br>2 500 | | | |
| | 140 | **147** | 9,53<br>366 600 | 6,12<br>376 700 | 3,40<br>390 500 | 530 000<br>730 000 | 1 800<br>2 500 | | | |
| | 160 | **154** | 9,09<br>354 800 | 5,84<br>364 600 | 3,25<br>395 400 | 475 000<br>800 000 | 1 800<br>2 500 | | | |
| | 180 | **172** | 8,15<br>357 200 | 5,24<br>367 800 | 2,91<br>402 000 | 475 000<br>800 000 | 1 800<br>2 500 | | | |

| | $i_N$ | $i_{eff}$ | $L_h$ = 10 000 h<br>$n_1$ min$^{-1}$<br>$n_2$ min$^{-1}$<br>$M_{N2}$ N m<br>1 400 | 900 | 500 | $M_{N2max}$<br>$M_{2max}$<br>N m | $n_{1max}$<br>$n_{1peak}$<br>min$^{-1}$ | $n_1$ = 1 400 min$^{-1}$<br>Pt [kW] at 20°C 40°C<br>– | | |
|---|---|---|---|---|---|---|---|---|---|---|
| 4EL | 250 | **252** | 5,56<br>447 000 | 3,58<br>477 900 | 1,99<br>522 300 | 530 000<br>800 000 | 2 000<br>2 800 | 71<br>53 | – | – |
| | 280 | **299** | 4,69<br>458 700 | 3,01<br>490 400 | 1,67<br>530 000 | 530 000<br>800 000 | 2 000<br>2 800 | | | |
| | 315 | **323** | 4,34<br>464 200 | 2,79<br>496 200 | 1,55<br>530 000 | 530 000<br>800 000 | 2 000<br>2 800 | | | |
| | 355 | **349** | 4,01<br>469 700 | 2,58<br>502 100 | 1,43<br>523 200 | 530 000<br>800 000 | 2 000<br>2 800 | | | |
| | 400 | **420** | 3,34<br>482 900 | 2,14<br>516 300 | 1,19<br>530 000 | 530 000<br>800 000 | 2 000<br>2 800 | | | |
| | 450 | **443** | 3,16<br>486 900 | 2,03<br>512 100 | 1,13<br>530 000 | 530 000<br>800 000 | 2 000<br>2 800 | | | |
| | 500 | **491** | 2,85<br>494 500 | 1,83<br>515 300 | 1,02<br>530 000 | 530 000<br>800 000 | 2 000<br>2 800 | | | |
| | 560 | **568** | 2,46<br>505 600 | 1,58<br>520 000 | 0,880<br>530 000 | 530 000<br>800 000 | 2 000<br>2 800 | | | |
| | 630 | **630** | 2,22<br>509 300 | 1,43<br>523 300 | 0,794<br>530 000 | 530 000<br>800 000 | 2 000<br>2 800 | | | |
| | 710 | **703** | 1,99<br>512 700 | 1,28<br>526 800 | 0,712<br>530 000 | 530 000<br>800 000 | 2 000<br>2 800 | | | |
| | 800 | **782** | 1,79<br>496 700 | 1,15<br>510 400 | 0,639<br>529 100 | 530 000<br>800 000 | 2 000<br>2 800 | | | |
| | 900 | **914** | 1,53<br>521 100 | 0,984<br>530 000 | 0,547<br>530 000 | 530 000<br>800 000 | 2 000<br>2 800 | | | |
| | 1000 | **1008** | 1,39<br>449 500 | 0,893<br>475 000 | 0,496<br>475 000 | 475 000<br>800 000 | 2 000<br>2 800 | | | |
| | 1120 | **1122** | 1,25<br>415 300 | 0,802<br>435 200 | 0,446<br>475 600 | 530 000<br>730 000 | 2 000<br>2 800 | | | |
| | 1250 | **1312** | 1,07<br>467 800 | 0,686<br>475 000 | 0,381<br>475 000 | 475 000<br>800 000 | 2 000<br>2 800 | | | |

Values referred to $n_1 = n_{1\ max}$.

# 500A - Data and performance summary

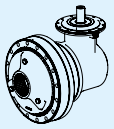

| | $i_N$ | $i_{eff}$ | $L_h$ = 10 000 h<br>$n_1$ min$^{-1}$<br>$n_2$ min$^{-1}$<br>$M_{N2}$ N m<br>**1 400** | **900** | **500** | $M_{N2max}$<br>$M_{2max}$<br>N m | $n_{1max}$<br>$n_{1peak}$<br>min$^{-1}$ | $n_1$ = 1 400 min$^{-1}$<br>**Pt** [kW] at 20°C<br>40°C<br>– | | |
|---|---|---|---|---|---|---|---|---|---|---|
| **4EB** | 180 | **179** | 7,83<br>285 700 | 5,03<br>326 200 | 2,80<br>389 100 | 489 700<br>580 000 | 1 400<br>2 800 | 71<br>53 | – | – |
| | 200 | **209** | 6,70<br>334 000 | 4,30<br>381 300 | 2,39<br>454 900 | 530 000<br>690 000 | 1 400<br>2 800 | | | |
| | 224 | **230** | 6,10<br>366 600 | 3,92<br>418 600 | 2,18<br>499 300 | 530 000<br>750 000 | 1 400<br>2 800 | | | |
| | 250 | **256** | 5,47<br>409 000 | 3,51<br>467 000 | 1,95<br>494 900 | 530 000<br>800 000 | 1 400<br>2 800 | | | |
| | 280 | **299** | 4,68<br>458 900 | 3,01<br>490 600 | 1,67<br>518 300 | 530 000<br>800 000 | 1 400<br>2 800 | | | |
| | 315 | **323** | 4,33<br>412 900 | 2,79<br>471 500 | 1,55<br>502 000 | 530 000<br>800 000 | 1 600<br>2 800 | | | |
| | 355 | **339** | 4,14<br>432 700 | 2,66<br>494 000 | 1,48<br>522 200 | 530 000<br>800 000 | 1 600<br>2 800 | | | |
| | 400 | **378** | 3,71<br>475 300 | 2,38<br>507 100 | 1,32<br>525 700 | 530 000<br>800 000 | 1 600<br>2 800 | | | |
| | 450 | **463** | 3,02<br>393 400 | 1,94<br>404 200 | 1,08<br>419 100 | 530 000<br>730 000 | 1 600<br>2 800 | | | |
| | 500 | **479** | 2,92<br>492 700 | 1,88<br>514 600 | 1,04<br>530 000 | 530 000<br>800 000 | 2 000<br>2 800 | | | |
| | 560 | **588** | 2,38<br>399 200 | 1,53<br>410 200 | 0,851<br>431 300 | 530 000<br>730 000 | 2 000<br>2 800 | | | |
| | 630 | **659** | 2,13<br>396 900 | 1,37<br>413 000 | 0,759<br>438 800 | 530 000<br>730 000 | 2 000<br>2 800 | | | |
| | 710 | **735** | 1,91<br>404 700 | 1,22<br>415 800 | 0,680<br>446 100 | 530 000<br>730 000 | 2 000<br>2 800 | | | |
| | 800 | **770** | 1,82<br>431 600 | 1,17<br>461 400 | 0,649<br>475 000 | 475 000<br>800 000 | 2 000<br>2 800 | | | |
| | 900 | **859** | 1,63<br>438 800 | 1,05<br>469 100 | 0,582<br>475 000 | 475 000<br>800 000 | 2 000<br>2 800 | | | |

# 500A - Main Dimensions

4.282

**C280M1 F10m**

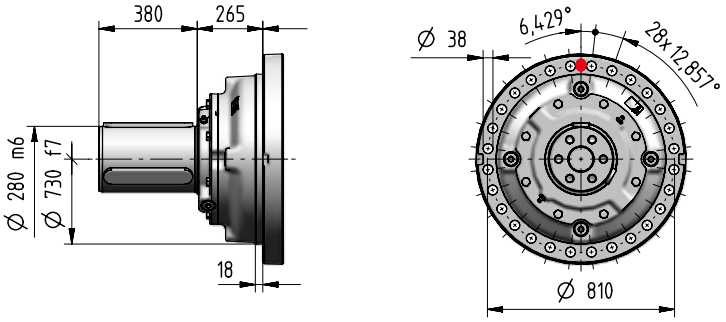


4.282

**S280M1 F10m**

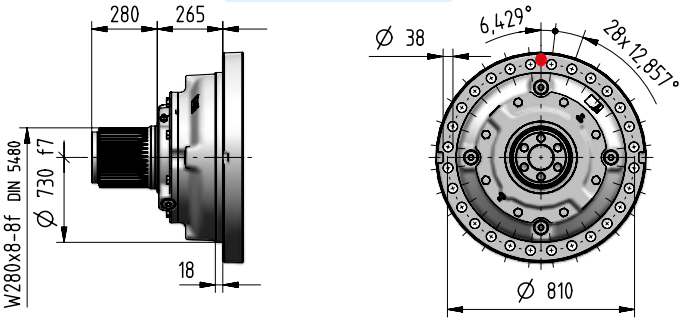


4.282

**H280M1 A10m**

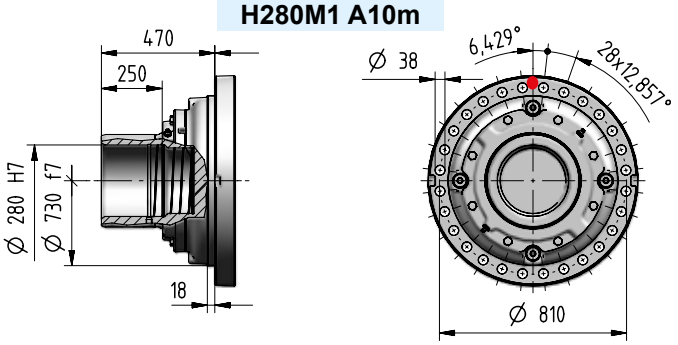


4.283

**T280M1 A05m**

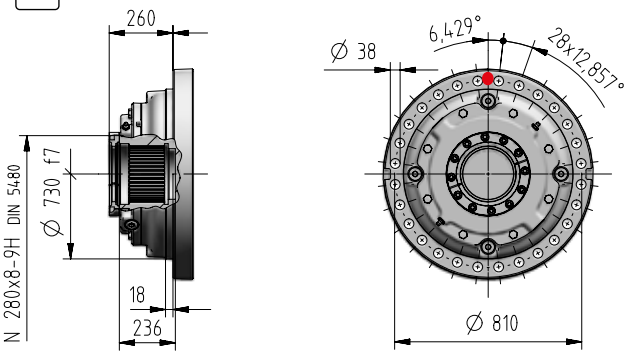


4.283

**Z280M1 F05m**

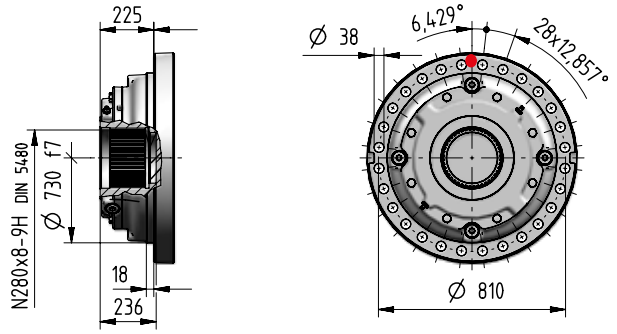


| kg | Input options Code | | | | | | | | Output options (Δ) Code | | | | |
|---|---|---|---|---|---|---|---|---|---|---|---|---|---|
| | I42×350 | I48×350 | I55×400 | I60×450 | I65×550 | I75×550 | C… | J… | C… | S… | H… | Z… | T… |
| 2EL | - | - | - | - | - | - | 2515 | - | -0 | -55 | -225 | -315 | -302 |
| 3EL | - | - | - | - | - | - | 2580 | - | | | | | |
| 4EL | 2562 | 2562 | 2564 | 2574 | 2581 | 2581 | 2570 | - | | | | | |
| 4EB | 2681 | 2681 | 2683 | 2693 | 2700 | 2700 | 2690 | 2655 | | | | | |

# 500A - Main Dimensions

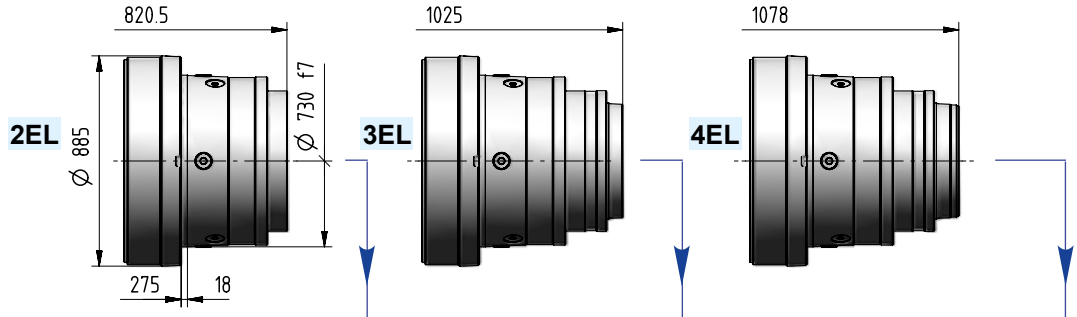


I ...

4.285

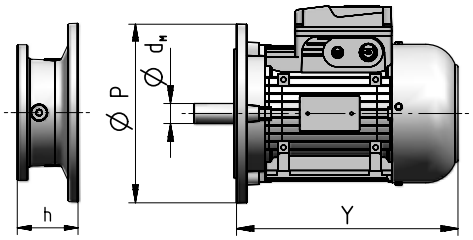


| Motor size IEC | $d_M$×P | Y | Y 1) | Train of gears 4EL Dimension h | Train of gears 4EB Dimension h | Code |
|---|---|---|---|---|---|---|
| **160** | 42×350 | 573 | 640 | 159 | 159 | **I42×350** |
| **180** | 48×350 | 613 | 734 | 159 | 159 | **I48×350** |
| **200** | 55×400 | 654 | 734 | 159 | 159 | **I55×400** |
| **225** | 60×450 | 710 | – | 189 | 189 | **I60×450** |
| **250** | 65×550 | 735 | – | 189 | 189 | **I65×550** |
| **280** | 75×550 | 819 | – | 189 | 189 | **I75×550** |

1) Values valid for brake motor; for other dimensions see TX catalog.

C ...

4.284

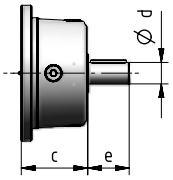


| Train of gears | d | e | c | Code |
|---|---|---|---|---|
| **2EL** | 140 | 200 | 178 | **C140×200** |
| **3EL** | 100 | 165 | 200 | **C100×165** |
| **4EL** | 70 | 105 | 153 | **C70×105** |
| **4EB** | 70 | 105 | 153 | **C70×105** |

4EB

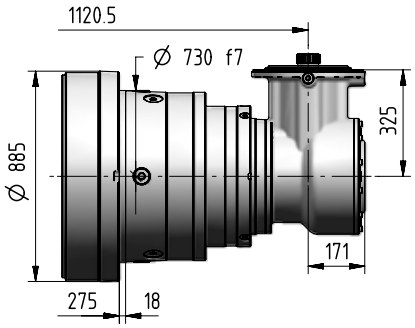


| Ødxe | $i_N$ | Code |
|---|---|---|
| 60×105 | ≤ 450 | **J60×105** |
| 48×82 | ≥ 500 | **J48×82** |

4EB

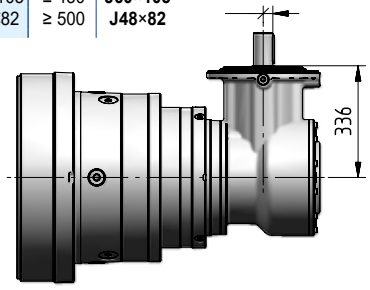


4.284

# 500A - Output side details

**Suggested mating dimensions**

Output

| Gear reducer cylindrical shaft end | | | | Mounting | | |
|---|---|---|---|---|---|---|
| C | 280 | M | 1 | F | 10 | m |

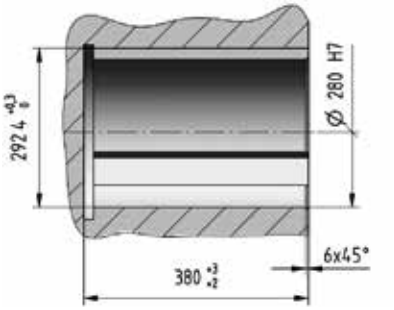


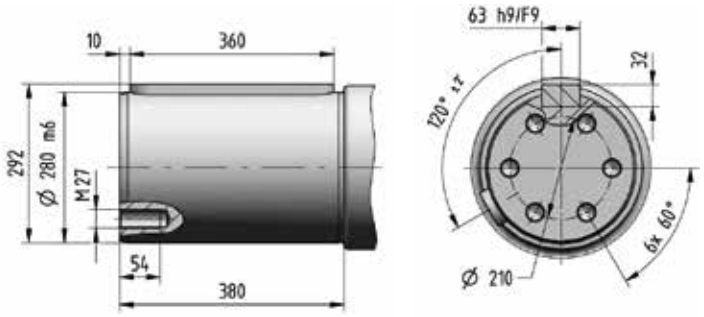


**Suggested mating dimensions**

Output

| Gear reducer splined shaft end | | | | Mounting | | |
|---|---|---|---|---|---|---|
| S | 280 | M | 1 | F | 10 | m |

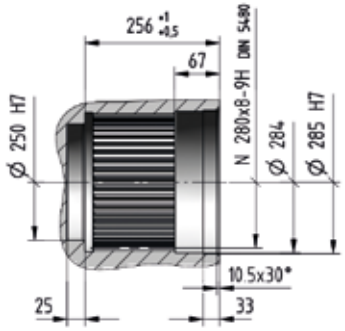


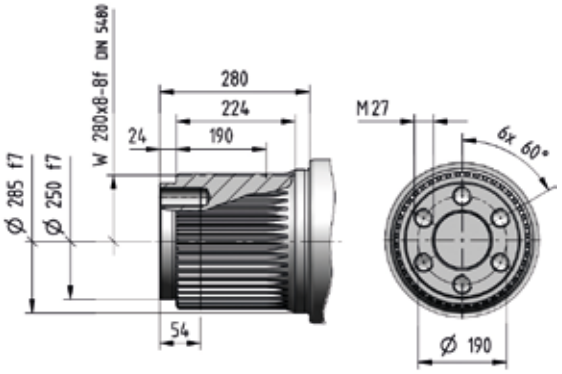


**Suggested mating dimensions**

Output

| Gear reducer hollow shaft for shaft mounting | | | | Mounting | | |
|---|---|---|---|---|---|---|
| H | 280 | M | 1 | A | 10 | m |

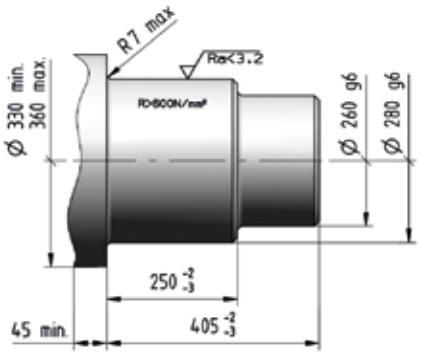


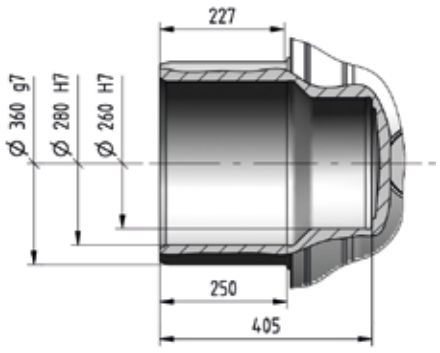

# 500A - Output side details

## Suggested mating dimensions

Output

| Gear reducer splined hollow shaft with axial locking | | | | Mounting | | |
|---|---|---|---|---|---|---|
| Z | 280 | M | 1 | F | 05 | m |

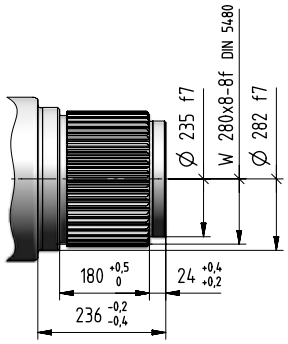


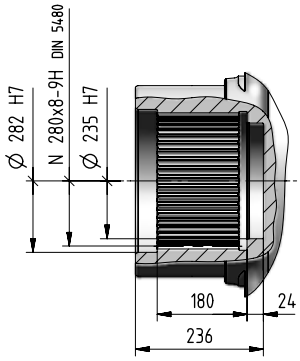


## Suggested mating dimensions

Output

| Gear reducer splined hollow shaft | | | | Mounting | | |
|---|---|---|---|---|---|---|
| T | 280 | M | 1 | A | 05 | m |

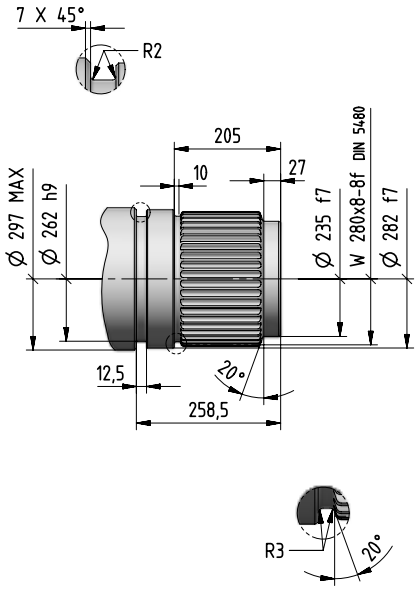


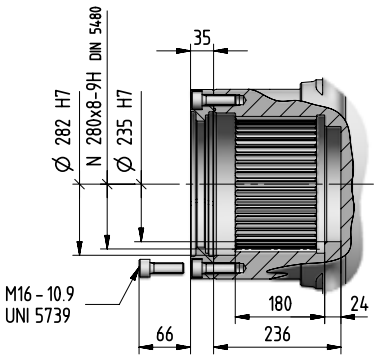

# 500A - Input side details

**Input**

| Gear reducer cylindrical shaft end | | Shaft length |
|---|---|---|
| C... | x | ... |

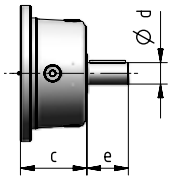


**Input**

| Bevel helical input flange | | Shaft length |
|---|---|---|
| J... | x | ... |

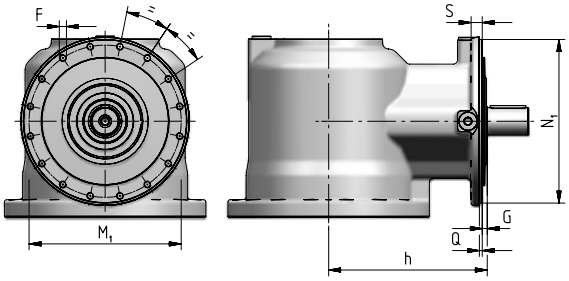


| Train of gears | $N_1$ Ø h6 | Q | G | h | S | $M_1$ Ø | F Ø |
|---|---|---|---|---|---|---|---|
| **3EB** | 274 | 4,5 | 13 | 278 | 18 | 255 | M12 (n. 16) |
| **4EB** | 229 | 4 | 7 | 222 | 15 | 213 | M10 (n. 16) |

## Cylindrical Shaft End Type - CODE

## Suggested mating dimensions

**J48 x 82**

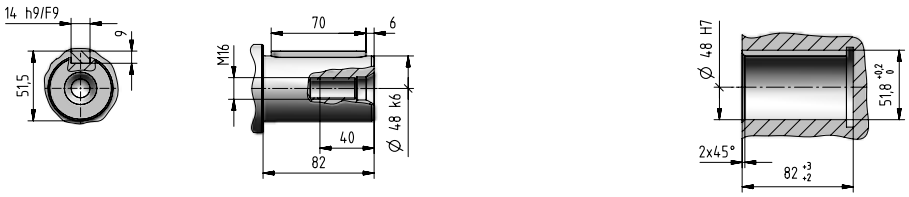


**J60 x 105**

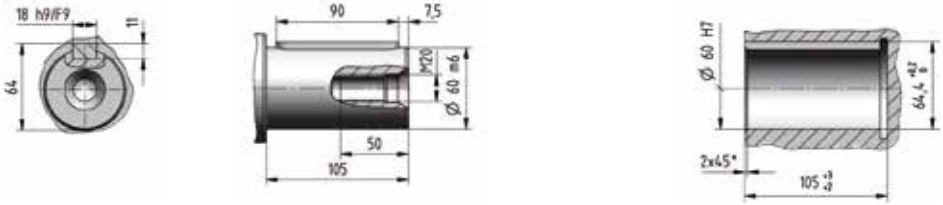


**C70 x 105**

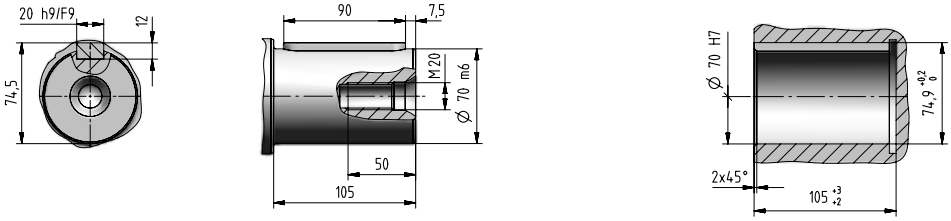


**C100 x 165**

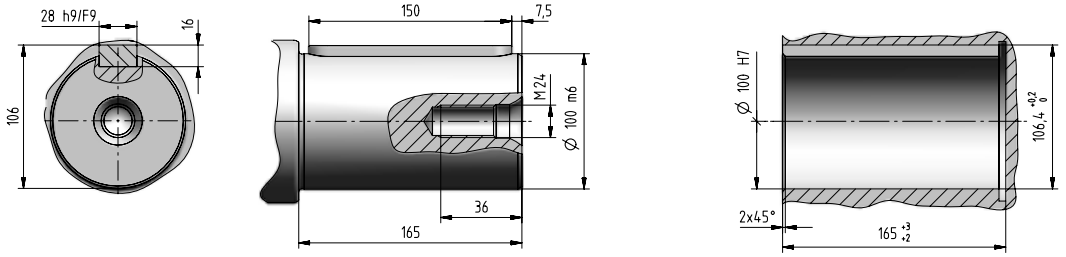


**C140 x 200**

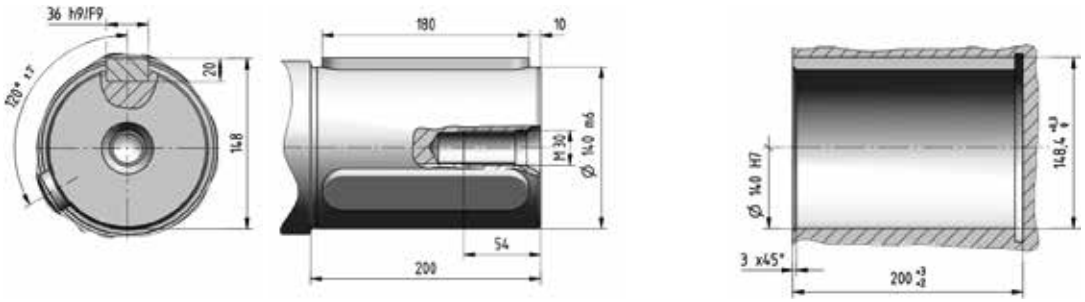


4

500A

# 500A - Input side details

**Input**

**IEC electric motor adapter**

**I... x ...**

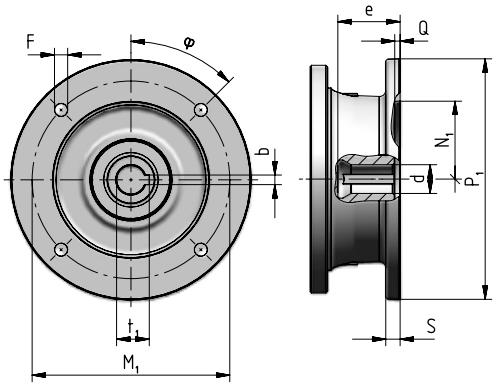


| Motor size IEC | Code | $P_1$ ∅ | S | d ∅ | e max | b F9 | $t_1$ | $M_1$ | F ∅ | | φ | $N_1$ ∅ G7 | Q |
|---|---|---|---|---|---|---|---|---|---|---|---|---|---|
| **160** | **I42×350** | 350 | 15 | 42 F6 | 113 | 12 | 45,3 | 300 | 18 | (n.4) | 45° | 250 | 6 |
| **180** | **I48×350** | 350 | 15 | 48 F6 | 113 | 14 | 51,8 | 300 | 18 | (n.4) | 45° | 250 | 6 |
| **200** | **I55×400** | 400 | 15 | 55 E6 | 113 | 16 | 59,3 | 350 | 18 | (n.4) | 45° | 300 | 6 |
| **225** | **I60×450** | 450 | 18 | 60 E6 | 143 | 18 | 64,4 | 400 | 18 | (n.8) | 22,5° | 350 | 6 |
| **250** | **I65×550** | 550 | 18 | 65 E6 | 142 | 18 | 69,4 | 500 | 18 | (n.8) | 22,5° | 450 | 6 |
| **280** | **I75×550** | 550 | 18 | 75 E6 | 142 | 20 | 79,9 | 500 | 18 | (n.8) | 22,5° | 450 | 6 |

# 500A - Accessories

## Stop washer | Code: ‚SW280

[ included ]

kg 22

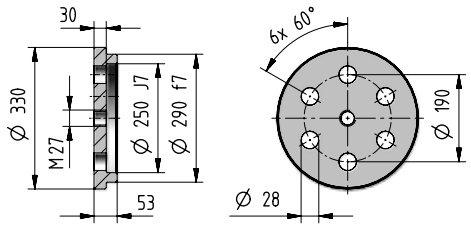


## Splined bush | Code: ‚SB280

[ included ]

kg 158

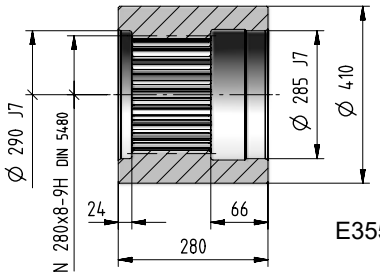


E355 EN10297-1

## Wheel flange | Code: ‚WF280

[ included ]

kg 276

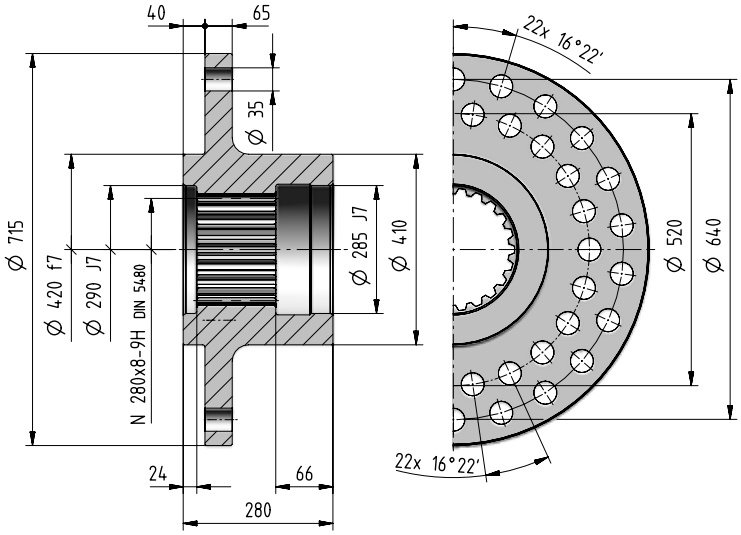


## Splined bar | Code: ‚SC280

kg 288

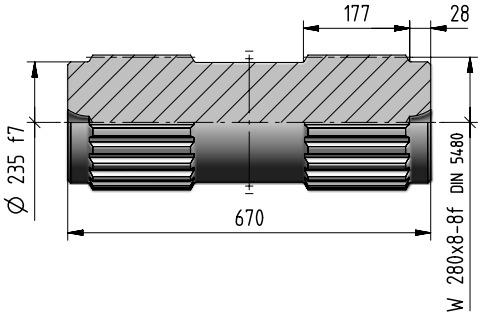


## Wheel flange | Code: ‚WT280

kg 330

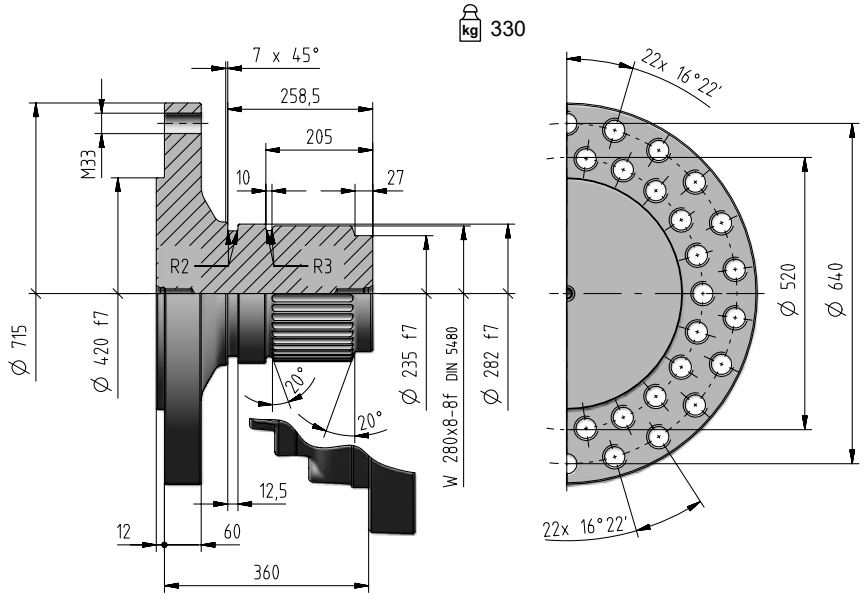

# 500A - Accessories

## Shrink disc | Code: ,SD360

kg 248

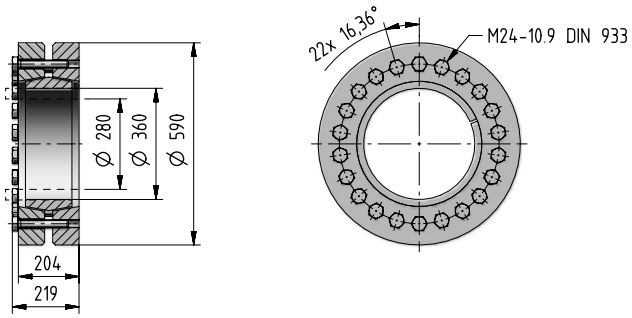


## Foot bracket | Code: ,FB10m

included

kg 490

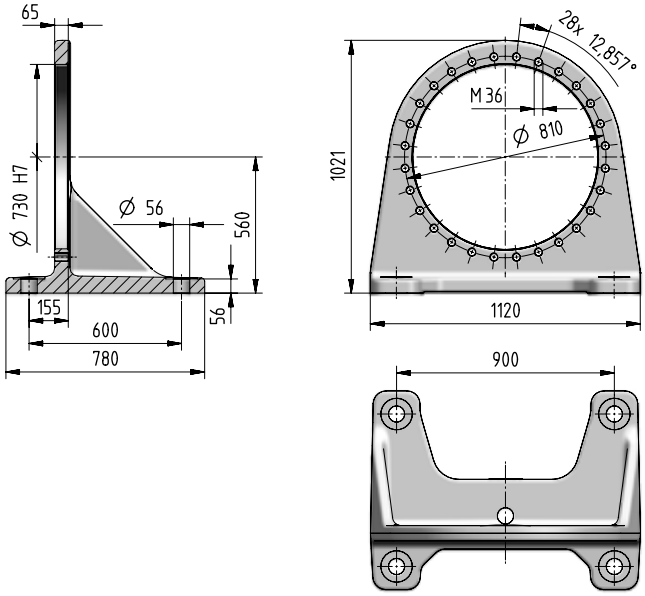


If an already mounted accessory is required, state the relevant position between accessory and gear reducer.
This position is given by the flange upper reference hole (stated in red in the figure).

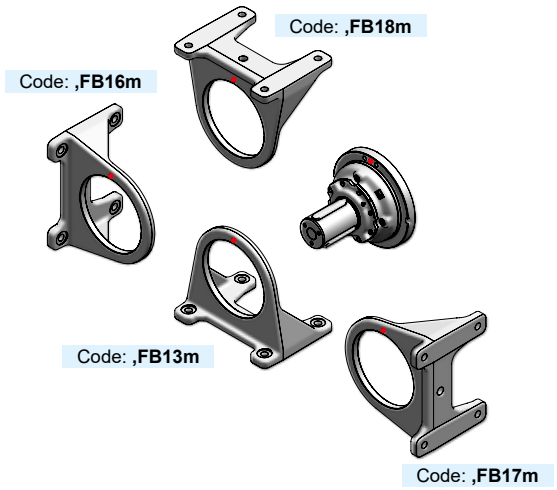


- Reference hole for the identification of the mounting position

In presence of a radial load $F_{r2} \geq 70\%$ of max value of $F_{r2adm}$, please foresee an additional foot. When having an axial load $F_{a2}$ beside the radial load, this limit is to be reduced to 60%.

# 500A - Radial loads $F_{r2}$ [N] and axial loads $F_{a2}$ [N]

Radial loads $F_{r2\ adm}$ and axial loads $F_{a2\ adm}$ admitted on low speed shaft end of gear reducer.
For more information see ch. 2.2.

**Output side:** **C280M1 F10m**
**S280M1 F10m**

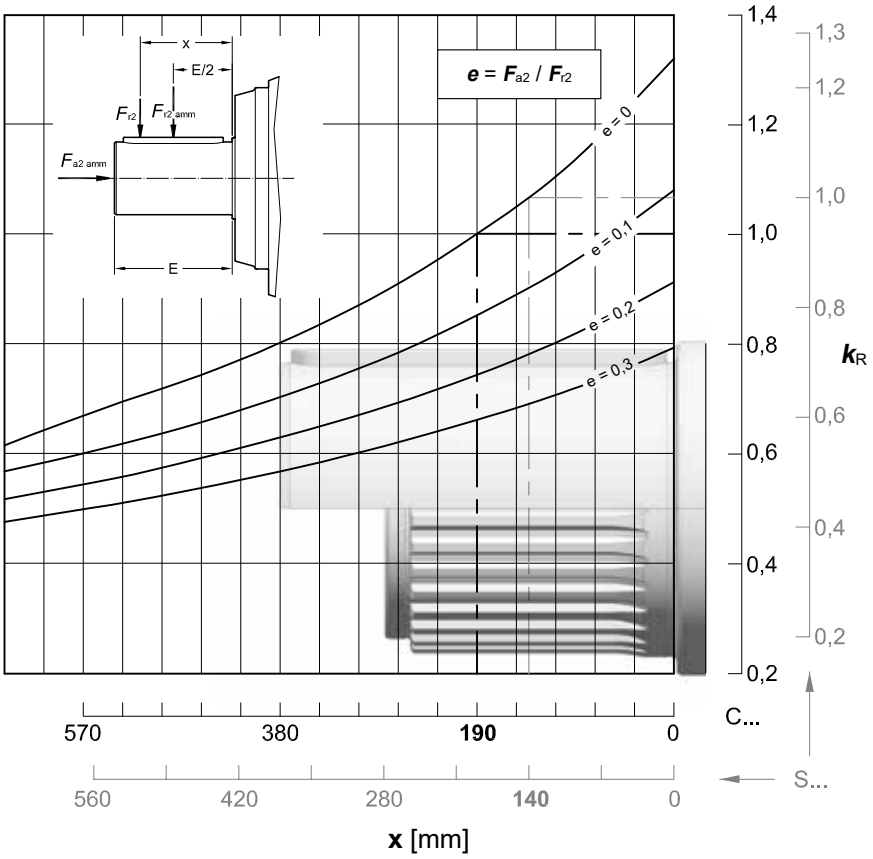


| $n_2 \times L_h$ | $F_{r2\ adm}$ | | $F_{a2\ adm}$ | $F_{a2\ adm}$ |
|---|---|---|---|---|
| $min^{-1} \cdot h$ | C ... | S ... | ← | → |
| < 18 000 | 1 060 000 | 1 120 000 | 355 000 | To be evaluated |
| 22 400 | 1 060 000 | 1 120 000 | 355 000 | |
| 28 000 | 950 000 | 1 060 000 | 355 000 | |
| 35 500 | 900 000 | 950 000 | 355 000 | |
| 45 000 | 850 000 | 900 000 | 335 000 | |
| 56 000 | 800 000 | 850 000 | 315 000 | |
| 71 000 | 750 000 | 800 000 | 280 000 | |
| 90 000 | 670 000 | 710 000 | 265 000 | |
| 112 000 | 630 000 | 670 000 | 250 000 | |
| 140 000 | 600 000 | 630 000 | 236 000 | |
| 180 000 | 560 000 | 600 000 | 224 000 | |
| 224 000 | 530 000 | 560 000 | 200 000 | |
| 280 000 | 475 000 | 530 000 | 190 000 | |
| 355 000 | 450 000 | 475 000 | 180 000 | |
| 450 000 | 425 000 | 450 000 | 170 000 | |
| 560 000 | 400 000 | 425 000 | 160 000 | |
| 710 000 | 375 000 | 400 000 | 140 000 | |
| 900 000 | 335 000 | 375 000 | 132 000 | |
| 1 120 000 | 315 000 | 335 000 | 125 000 | |
| 1 400 000 | 300 000 | 315 000 | 118 000 | |
| 1 800 000 | 280 000 | 300 000 | 112 000 | |
| 2 240 000 | 265 000 | 280 000 | 100 000 | |
| 2 800 000 | 250 000 | 365 000 | 95 000 | |
| max | 1 060 000 | 1 120 000 | 355 000 | 212 000 |

# 500A - Radial loads $F_{r1}$ [N] on input shaft

Radial loads $F_{r1\ adm}$ admitted on high speed shaft end of **Inline** gear reducers.
For more information see ch. 2.2.

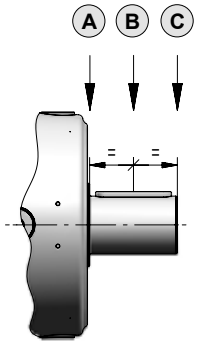


| $n_1 \times L_h$ | Train of gears 2EL | | | 3EL | | | 4EL | | |
|---|---|---|---|---|---|---|---|---|---|
| | A | B | C | A | B | C | A | B | C |
| **900 000** | 112 000 | 80 000 | 63 000 | 118 000 | 85 000 | 63 000 | 45 000 | 31 500 | 23 600 |
| **1 120 000** | 100 000 | 75 000 | 60 000 | 112 000 | 75 000 | 60 000 | 42 500 | 28 000 | 22 400 |
| **1 400 000** | 95 000 | 71 000 | 56 000 | 100 000 | 71 000 | 56 000 | 37 500 | 26 500 | 20 000 |
| **1 800 000** | 85 000 | 63 000 | 50 000 | 95 000 | 67 000 | 50 000 | 35 500 | 25 000 | 19 000 |
| **2 240 000** | 80 000 | 60 000 | 47 500 | 85 000 | 60 000 | 47 500 | 33 500 | 22 400 | 17 000 |
| **2 800 000** | 75 000 | 56 000 | 45 000 | 80 000 | 56 000 | 45 000 | 30 000 | 21 200 | 16 000 |
| **3 550 000** | 71 000 | 50 000 | 40 000 | 75 000 | 53 000 | 40 000 | 28 000 | 19 000 | 15 000 |
| **4 500 000** | 63 000 | 47 500 | 37 500 | 67 000 | 47 500 | 37 500 | 26 500 | 18 000 | 14 000 |
| **5 600 000** | 60 000 | 45 000 | 35 500 | 63 000 | 45 000 | 35 500 | 23 600 | 17 000 | 12 500 |
| **7 100 000** | 56 000 | 40 000 | 31 500 | 60 000 | 42 500 | 31 500 | 22 400 | 15 000 | 11 800 |
| **9 000 000** | 50 000 | 37 500 | 30 000 | 56 000 | 37 500 | 30 000 | 21 200 | 14 000 | 11 200 |
| **11 200 000** | 47 500 | 35 500 | 28 000 | 50 000 | 35 500 | 28 000 | 19 000 | 13 200 | 10 000 |
| **14 000 000** | 45 000 | 31 500 | 26 500 | 47 500 | 33 500 | 25 000 | 18 000 | 12 500 | 9 500 |
| **18 000 000** | 40 000 | 30 000 | 23 600 | 42 500 | 30 000 | 23 600 | 16 000 | 11 200 | 8 500 |
| **22 400 000** | 37 500 | 28 000 | 22 400 | 40 000 | 28 000 | 22 400 | 15 000 | 10 600 | 8 000 |
| **28 000 000** | 35 500 | 26 500 | 20 000 | 37 500 | 26 500 | 20 000 | 14 000 | 10 000 | 7 500 |
| **35 500 000** | 31 500 | 23 600 | 19 000 | 35 500 | 25 000 | 19 000 | 13 200 | 9 000 | 7 100 |
| **45 000 000** | 30 000 | 22 400 | 17 000 | 31 500 | 22 400 | 17 000 | 11 800 | 8 500 | 6 300 |

Radial loads $F_{r1adm}$ admitted on high speed shaft end of **Bevel helical** gear reducers.
For more information see ch. 2.2.

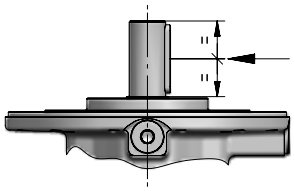

| $n_1 \times L_h$ | Train of gears 4EB | | |
|---|---|---|---|
| | $i_N \leq 450$ | $i_N$=500, 560 | $i_N \geq 500$ |
| **900 000** | 10 600 | 8 000 | 6 700 |
| **1 120 000** | 10 000 | 7 500 | 6 300 |
| **1 400 000** | 9 000 | 6 700 | 5 600 |
| **1 800 000** | 8 500 | 6 300 | 5 300 |
| **2 240 000** | 8 000 | 6 000 | 5 000 |
| **2 800 000** | 7 100 | 5 300 | 4 500 |
| **3 550 000** | 6 700 | 5 000 | 4 250 |
| **4 500 000** | 6 300 | 4 750 | 4 000 |
| **5 600 000** | 5 600 | 4 250 | 3 550 |
| **7 100 000** | 5 300 | 4 000 | 3 350 |
| **9 000 000** | 5 000 | 3 750 | 3 150 |
| **11 200 000** | 4 500 | 3 350 | 2 800 |
| **14 000 000** | 4 250 | 3 150 | 2 650 |
| **18 000 000** | 4 000 | 3 000 | 2 500 |
| **22 400 000** | 3 550 | 2 650 | 2 240 |
| **28 000 000** | 3 350 | 2 500 | 2 120 |
| **35 500 000** | 3 150 | 2 360 | 2 000 |
| **45 000 000** | 2 800 | 2 120 | 1 800 |

This page is intentionally left blank.

## Index


| | |
|---|---|
| Data and performance summary | 4.292 |
| Main Dimensions | 4.294 |
| Output side details | 4.296 |
| Input side details | 4.298 |
| Accessories | 4.300 |
| Radial loads $F_{r2}$ and axial loads $F_{a2}$ | 4.302 |
| Radial loads $F_{r1}$ on input shaft | 4.303 |

# 710A - Data and performance summary

| | | | $L_h$ = 10 000 h<br>$n_1$ min$^{-1}$<br>$n_2$ min$^{-1}$<br>$M_{N2}$ N m | | | $M_{N2max}$<br>$M_{2max}$<br>N m | $n_{1max}$<br>$n_{1peak}$<br>min$^{-1}$ | $n_1$ = 1400 min$^{-1}$<br>Pt [kW] at 20°C 40°C<br>– | | |
|---|---|---|---|---|---|---|---|---|---|---|
| | | | | | | | | | | |
| | $i_N$ | $i_{eff}$ | **1 400** | **900** | **500** | | | | | |
| 2EL | 18 | **17,5** | - | 51,5<br>344 100 | 28,6<br>410 500 | 710 000<br>1 120 000 | 1 000<br>1 400 | 200<br>150 | – | – |
| | 20 | **20,4** | - | 44,0<br>354 000 | 24,5<br>422 300 | 710 000<br>1 120 000 | 1 000<br>1 800 | | | |
| | 22,4 | **23,9** | - | 37,7<br>413 900 | 20,9<br>455 000 | 630 000<br>1 120 000 | 1 000<br>1 800 | | | |
| | 25 | **25,1** | - | 35,9<br>368 100 | 19,9<br>439 100 | 710 000<br>1 120 000 | 1 000<br>1 800 | | | |
| | 28 | **29,3** | - | 30,7<br>430 400 | 17,0<br>460 700 | 630 000<br>1 120 000 | 1 000<br>1 800 | | | |
| 3EL | 71 | **73** | 19,2<br>462 700 | 12,3<br>528 300 | 6,85<br>588 200 | 710 000<br>1 120 000 | 1 400<br>2 500 | 125<br>95 | – | – |
| | 80 | **85,3** | 16,4<br>476 000 | 10,5<br>543 500 | 5,86<br>599 900 | 710 000<br>1 120 000 | 1 400<br>2 500 | | | |
| | 90 | **92,6** | 15,1<br>496 900 | 9,72<br>567 300 | 5,40<br>607 300 | 710 000<br>1 120 000 | 1 400<br>2 500 | | | |
| | 100 | **103** | 13,6<br>512 500 | 8,77<br>579 400 | 4,87<br>616 800 | 710 000<br>1 120 000 | 1 400<br>2 500 | | | |
| | 112 | **108** | 12,9<br>511 200 | 8,32<br>581 300 | 4,62<br>621 800 | 710 000<br>1 120 000 | 1 400<br>2 500 | | | |
| | 125 | **120** | 11,7<br>527 200 | 7,50<br>585 000 | 4,17<br>631 600 | 710 000<br>1 120 000 | 1 400<br>2 500 | | | |
| | 140 | **147** | 9,51<br>539 400 | 6,11<br>554 200 | 3,40<br>574 500 | 710 000<br>1 120 000 | 1 400<br>2 500 | | | |
| | 160 | **155** | 9,02<br>479 100 | 5,80<br>492 300 | 3,22<br>534 200 | 630 000<br>1 120 000 | 1 400<br>2 500 | | | |
| | 180 | **172** | 8,14<br>482 100 | 5,23<br>496 400 | 2,91<br>542 600 | 630 000<br>1 120 000 | 1 400<br>2 500 | | | |

| | | | $L_h$ = 10 000 h<br>$n_1$ min$^{-1}$<br>$n_2$ min$^{-1}$<br>$M_{N2}$ N m | | | $M_{N2max}$<br>$M_{2max}$<br>N m | $n_{1max}$<br>$n_{1peak}$<br>min$^{-1}$ | $n_1$ = 1 400 min$^{-1}$<br>Pt [kW] at 20°C 40°C<br>– | | |
|---|---|---|---|---|---|---|---|---|---|---|
| | | | | | | | | | | |
| | $i_N$ | $i_{eff}$ | **1 400** | **900** | **500** | | | | | |
| 4EL | 280 | **299** | 4,69<br>620 400 | 3,01<br>663 300 | 1,67<br>710 000 | 710 000<br>1 120 000 | 2 000<br>2 800 | 80<br>60 | – | – |
| | 315 | **349** | 4,01<br>635 300 | 2,58<br>679 200 | 1,43<br>710 000 | 710 000<br>1 120 000 | 2 000<br>2 800 | | | |
| | 355 | **379** | 3,70<br>643 200 | 2,38<br>687 600 | 1,32<br>710 000 | 710 000<br>1 120 000 | 2 000<br>2 800 | | | |
| | 400 | **420** | 3,34<br>653 200 | 2,14<br>698 400 | 1,19<br>710 000 | 710 000<br>1 120 000 | 2 000<br>2 800 | | | |
| | 450 | **448** | 3,13<br>659 700 | 2,01<br>705 300 | 1,12<br>710 000 | 710 000<br>1 120 000 | 2 000<br>2 800 | | | |
| | 500 | **500** | 2,80<br>670 700 | 1,80<br>710 000 | 1,00<br>710 000 | 710 000<br>1 120 000 | 2 000<br>2 800 | | | |
| | 560 | **568** | 2,46<br>683 900 | 1,58<br>710 000 | 0,880<br>710 000 | 710 000<br>1 120 000 | 2 000<br>2 800 | | | |
| | 630 | **630** | 2,22<br>694 600 | 1,43<br>710 000 | 0,794<br>710 000 | 710 000<br>1 120 000 | 2 000<br>2 800 | | | |
| | 710 | **703** | 1,99<br>706 200 | 1,28<br>710 000 | 0,712<br>710 000 | 710 000<br>1 120 000 | 2 000<br>2 800 | | | |
| | 800 | **778** | 1,80<br>597 400 | 1,16<br>613 800 | 0,643<br>661 900 | 710 000<br>1 120 000 | 2 000<br>2 800 | | | |
| | 900 | **862** | 1,62<br>601 200 | 1,04<br>617 700 | 0,580<br>672 300 | 710 000<br>1 120 000 | 2 000<br>2 800 | | | |
| | 1000 | **1008** | 1,39<br>606 700 | 0,893<br>630 000 | 0,496<br>630 000 | 630 000<br>1 120 000 | 2 000<br>2 800 | | | |

Values referred to $n_1 = n_{1\ max}$.

# 710A - Data and performance summary

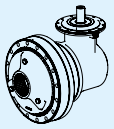

| | $i_N$ | $i_{eff}$ | $L_h$ = 10 000 h<br>$n_1$ min$^{-1}$<br>$n_2$ min$^{-1}$<br>$M_{N2}$ N m<br>1 400 | 900 | 500 | $M_{N2max}$<br>$M_{2max}$<br>N m | $n_{1max}$<br>$n_{1peak}$<br>min$^{-1}$ | $n_1$ = 1 400 min$^{-1}$<br>Pt [kW] at 20°C<br>40°C<br>– | | |
|---|---|---|---|---|---|---|---|---|---|---|
| 4EB | 180 | **182** | - | 4,93<br>580 400 | 2,74<br>673 000 | 710 000<br>1 120 000 | 1 120<br>2 500 | 90<br>67 | – | – |
| | 200 | **213** | - | 4,22<br>630 400 | 2,34<br>689 100 | 710 000<br>1 120 000 | 1 120<br>2 500 | | | |
| | 224 | **231** | - | 3,89<br>638 300 | 2,16<br>697 600 | 710 000<br>1 120 000 | 1 120<br>2 500 | | | |
| | 250 | **256** | - | 3,51<br>648 300 | 1,95<br>708 500 | 710 000<br>1 120 000 | 1 120<br>2 500 | | | |
| | 280 | **271** | - | 3,33<br>653 500 | 1,85<br>710 000 | 710 000<br>1 120 000 | 1 120<br>2 500 | | | |
| | 315 | **324** | 4,33<br>628 000 | 2,78<br>671 400 | 1,55<br>710 000 | 710 000<br>1 120 000 | 1 400<br>2 500 | | | |
| | 355 | **341** | 4,10<br>633 100 | 2,64<br>676 900 | 1,46<br>710 000 | 710 000<br>1 120 000 | 1 400<br>2 500 | | | |
| | 400 | **410** | 3,41<br>609 500 | 2,19<br>695 900 | 1,22<br>710 000 | 710 000<br>1 120 000 | 1 800<br>2 500 | | | |
| | 450 | **433** | 3,23<br>643 000 | 2,08<br>701 700 | 1,15<br>710 000 | 710 000<br>1 120 000 | 1 800<br>2 500 | | | |
| | 500 | **480** | 2,92<br>666 600 | 1,88<br>710 000 | 1,04<br>710 000 | 710 000<br>1 120 000 | 1 800<br>2 500 | | | |
| | 560 | **600** | 2,33<br>670 100 | 1,50<br>710 000 | 0,834<br>710 000 | 710 000<br>1 120 000 | 1 800<br>2 500 | | | |
| | 630 | **664** | 2,11<br>591 600 | 1,36<br>607 900 | 0,753<br>646 300 | 710 000<br>1 120 000 | 1 800<br>2 500 | | | |
| | 710 | **736** | 1,90<br>595 400 | 1,22<br>611 700 | 0,679<br>656 400 | 710 000<br>1 120 000 | 1 800<br>2 500 | | | |
| | 800 | **776** | 1,80<br>583 200 | 1,16<br>623 500 | 0,644<br>630 000 | 630 000<br>1 120 000 | 1 800<br>2 500 | | | |
| | 900 | **860** | 1,63<br>592 400 | 1,05<br>630 000 | 0,581<br>630 000 | 630 000<br>1 120 000 | 1 800<br>2 500 | | | |

Values referred to $n_1 = n_{1\,max}$.

# 710A - Main Dimensions

4.296

## C320M1 F10n

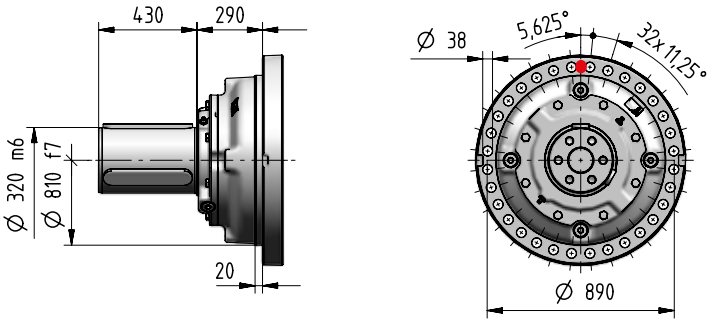


4.296

## S300M1 F10n

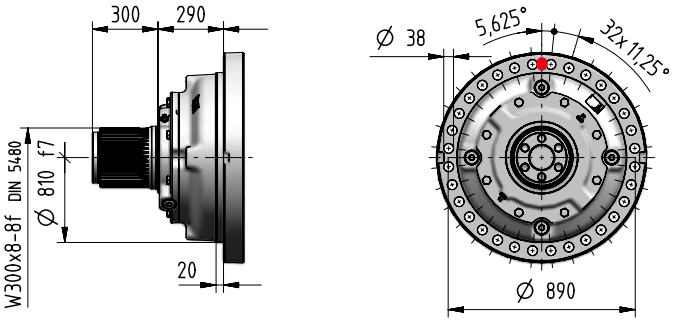


4.296

## H340M1 A10n

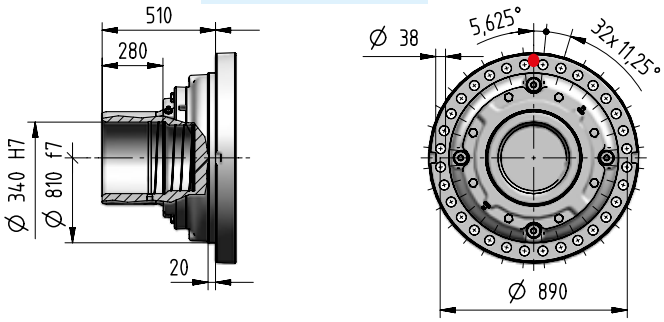


4.297

## T300M1 A05n

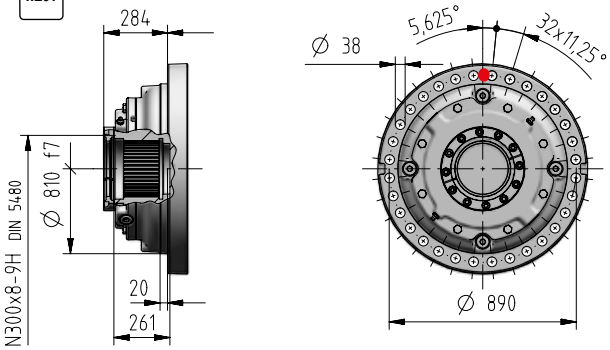


4.297

## Z300M1 F05n

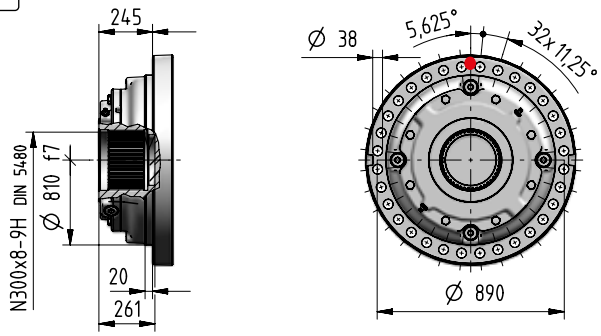


| kg | Input Options Code | | | | | | | Output Options (Δ) Code | | | | |
|---|---|---|---|---|---|---|---|---|---|---|---|---|
| | I42×350 | I48×350 | I55×400 | I60×450 | I65×550 | I75×550 | C… | C… | S… | H… | Z… | T… |
| 2EL | - | - | - | - | - | - | 3325 | | | | | |
| 3EL | - | - | - | - | - | - | 3375 | | | | | |
| 4EL | 3383 | 3383 | 3385 | 3395 | 3402 | 3402 | 3400 | +0 | -110 | -320 | -410 | -393 |
| 4EB | 3573 | 3573 | 3575 | 3585 | 3592 | 3592 | 3590 | | | | | |

# 710A - Main Dimensions

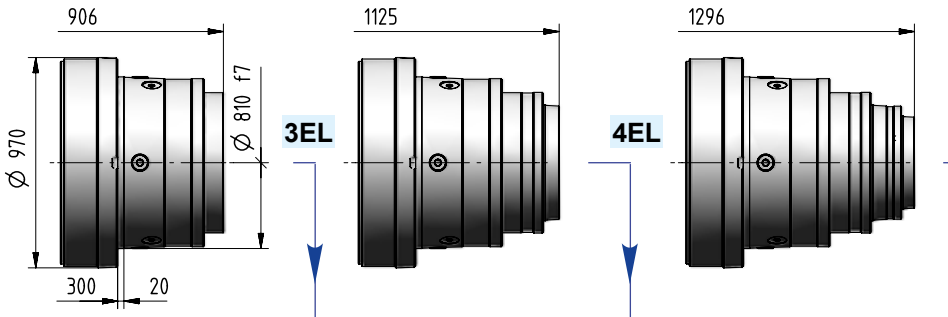


I ...

4.299

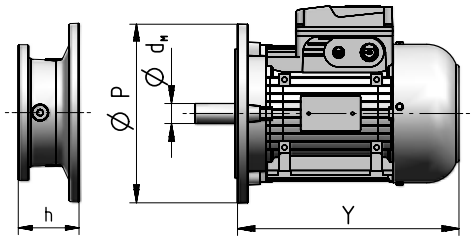


| Motor size | $d_M$×P | Y | | Train of gears 4EL | Train of gears 4EB | Code |
|---|---|---|---|---|---|---|
| | | | 1) | Dimension **h** | | |
| **160** | 42×350 | 573 | 640 | 111 | 111 | **I42×350** |
| **180** | 48×350 | 613 | 734 | 111 | 111 | **I48×350** |
| **200** | 55×400 | 654 | 734 | 111 | 111 | **I55×400** |
| **225** | 60×450 | 710 | – | 141 | 141 | **I60×450** |
| **250** | 65×550 | 735 | – | 141 | 141 | **I65×550** |
| **280** | 75×550 | 819 | – | 141 | 141 | **I75×550** |

1) Values valid for brake motor; for other dimensions see TX catalog.

C ...

4.298

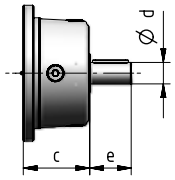


| Train of gears | d | e | c | Code |
|---|---|---|---|---|
| **2EL** | 160 | 240 | 317,5 | **C160×240** |
| **3EL** | 110 | 165 | 200 | **C110×165** |
| **4EL** | 80 | 130 | 111 | **C80×130** |
| **4EB** | 80 | 130 | 111 | **C80×130** |

4EB

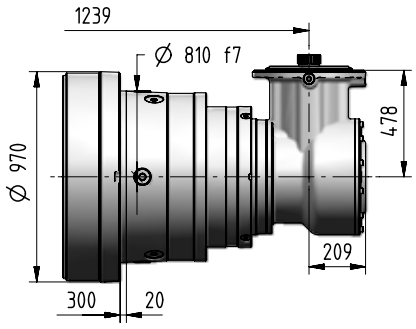


4.298

# 710A - Output side details

**Suggested mating dimensions**

Output

| Gear reducer cylindrical shaft end | | | | Mounting | | |
|---|---|---|---|---|---|---|
| C | 320 | M | 1 | F | 10 | n |

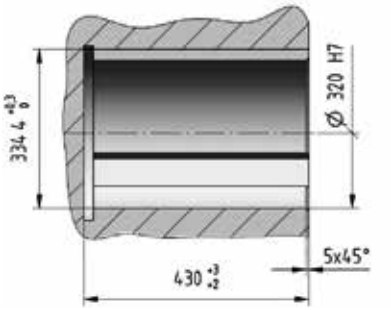


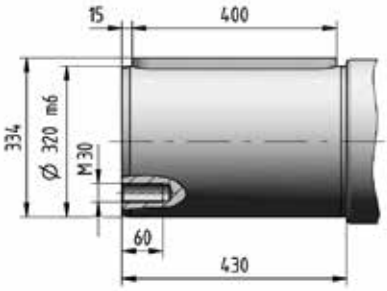


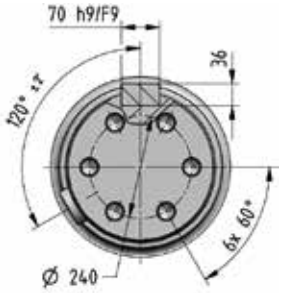


**Suggested mating dimensions**

Output

| Gear reducer splined shaft end | | | | Mounting | | |
|---|---|---|---|---|---|---|
| S | 300 | M | 1 | F | 10 | n |

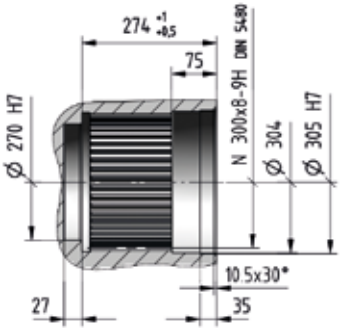


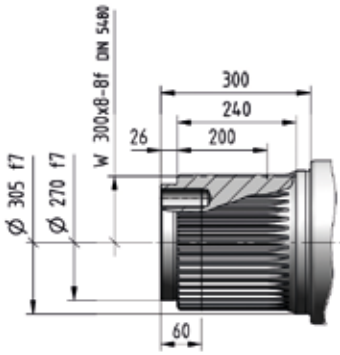


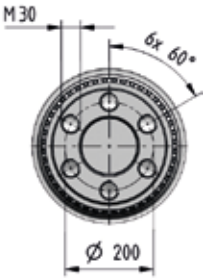


**Suggested mating dimensions**

Output

| Gear reducer hollow shaft for shaft mounting | | | | Mounting | | |
|---|---|---|---|---|---|---|
| H | 340 | M | 1 | A | 10 | n |

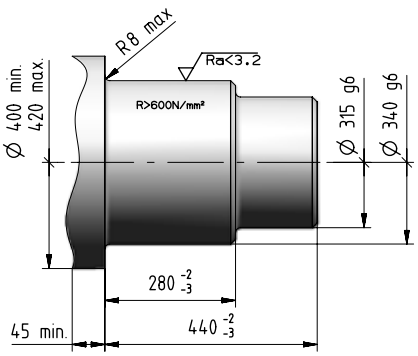


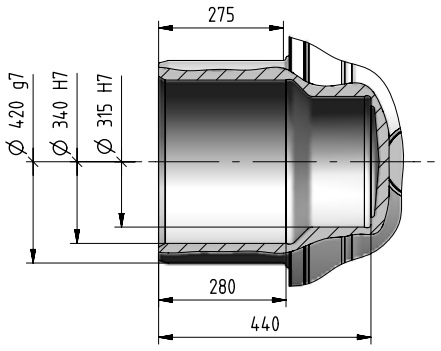

# 710A - Output side details

## Suggested mating dimensions

Output

| Gear reducer splined hollow shaft with axial locking | | | | Mounting | | |
|---|---|---|---|---|---|---|
| Z | 300 | M | 1 | F | 05 | n |

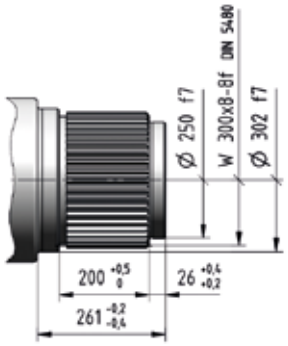


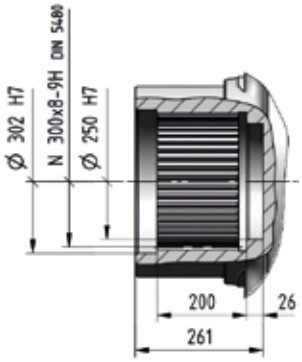


## Suggested mating dimensions

Output

| Gear reducer splined hollow shaft | | | | Mounting | | |
|---|---|---|---|---|---|---|
| T | 300 | M | 1 | A | 05 | n |

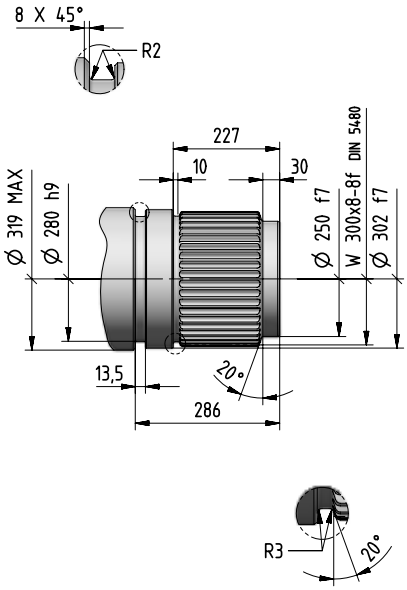


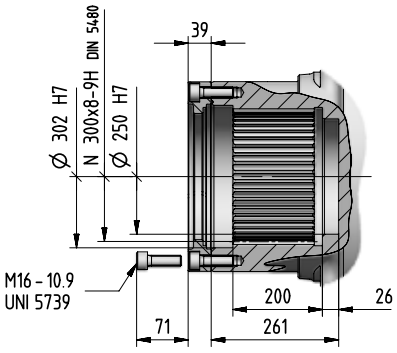


4

710A

# 710A - Input side details

Input

| Gear reducer cylindrical shaft end | | Shaft length |
|---|---|---|
| C... | x | ... |

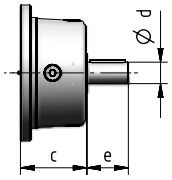




| Cylindrical Shaft End Type - CODE | Suggested mating dimensions |
|---|---|

**C80 x 130**

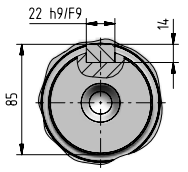


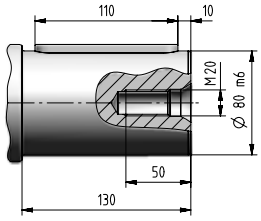


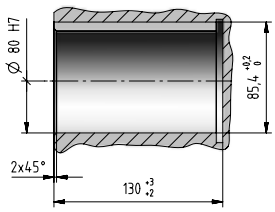


**C110 x 165**

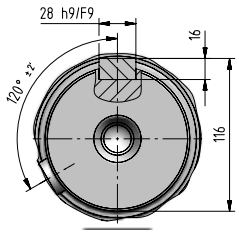


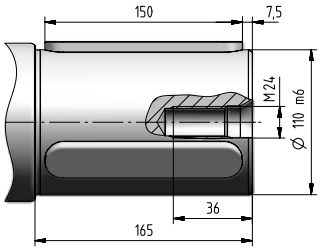


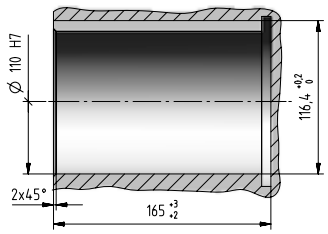


**C160 x 240**

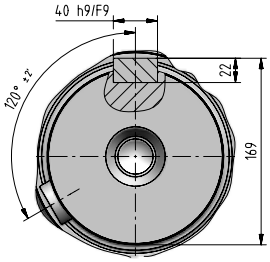


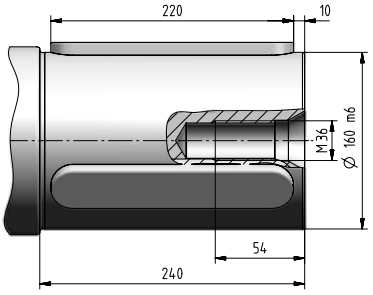


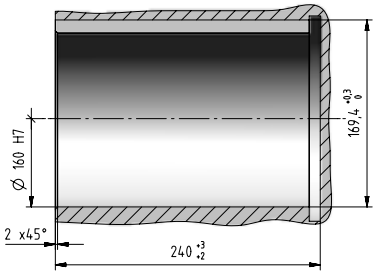

# 710A - Input side details

**Input**

**IEC electric motor adapter**

**I...** **x** **...**

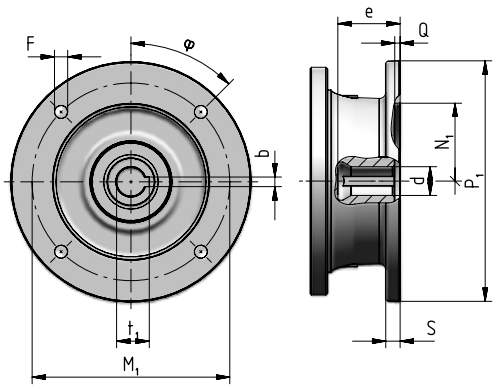


| Motor size IEC | Code | $P_1$ ∅ | S | d ∅ | e max | b F9 | $t_1$ | $M_1$ | F ∅ | | φ | $N_1$ ∅ G7 | Q |
|---|---|---|---|---|---|---|---|---|---|---|---|---|---|
| **160** | **I42×350** | 350 | 15 | 42 F6 | 113 | 12 | 45,3 | 300 | 18 | (n.4) | 45° | 250 | 6 |
| **180** | **I48×350** | 350 | 15 | 48 F6 | 113 | 14 | 51,8 | 300 | 18 | (n.4) | 45° | 250 | 6 |
| **200** | **I55×400** | 400 | 15 | 55 E6 | 113 | 16 | 59,3 | 350 | 18 | (n.4) | 45° | 300 | 6 |
| **225** | **I60×450** | 450 | 18 | 60 E6 | 143 | 18 | 64,4 | 400 | 18 | (n.8) | 22,5° | 350 | 6 |
| **250** | **I65×550** | 550 | 18 | 65 E6 | 142 | 18 | 69,4 | 500 | 18 | (n.8) | 22,5° | 450 | 6 |
| **280** | **I75×550** | 550 | 18 | 75 E6 | 142 | 20 | 79,9 | 500 | 18 | (n.8) | 22,5° | 450 | 6 |

# 710A - Accessories

## Stop washer | Code: ,SW300

[ included ]

kg 30

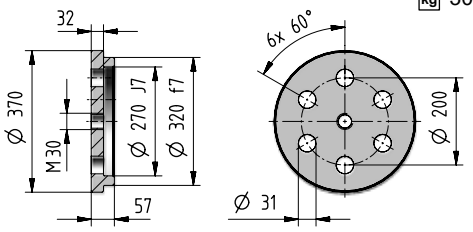


## Splined bush | Code: ,SB300

[ included ]

kg 194

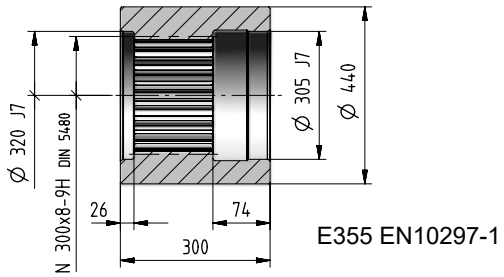


E355 EN10297-1

## Wheel flange | Code: ,WF300

[ included ]

kg 356

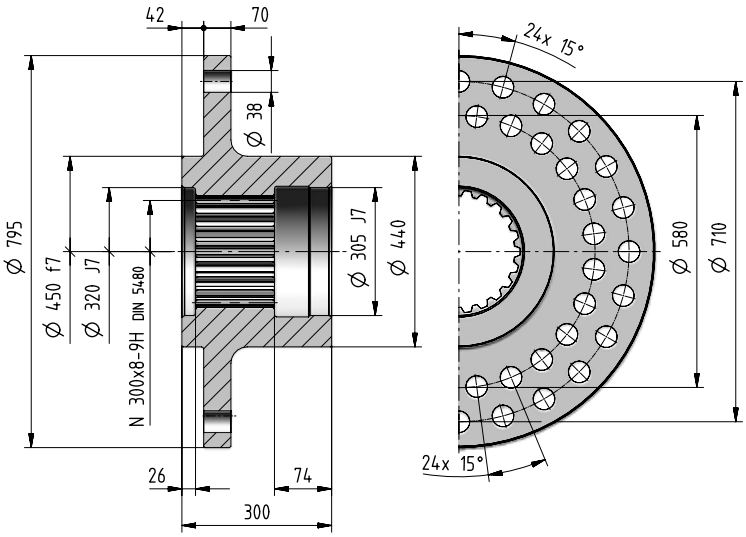


## Splined bar | Code: ,SC300

kg 367

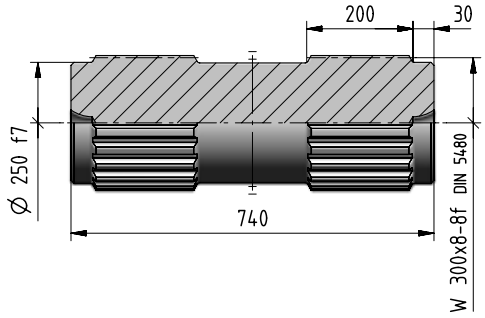


## Wheel flange | Code: ,WT300

kg 457

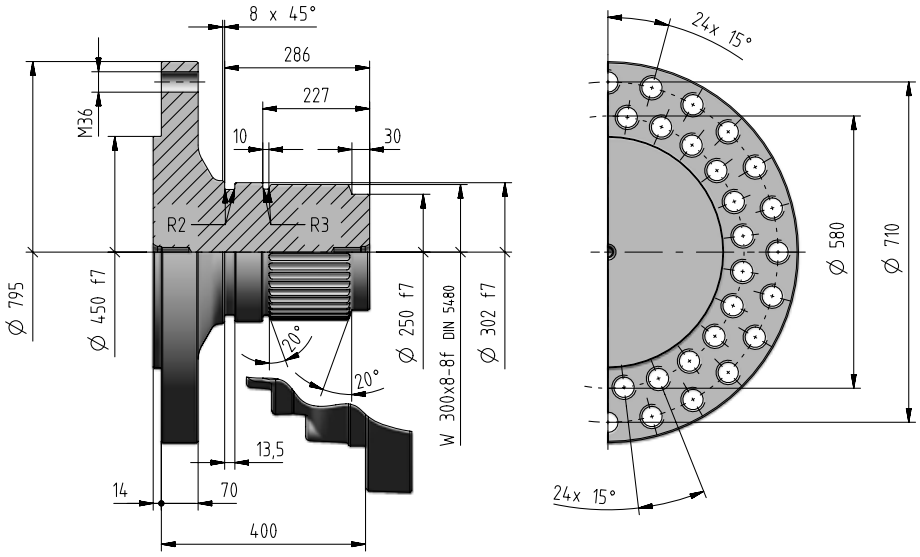

# 710A - Accessories

**Shrink disc** | Code: **,SD420**

400 kg

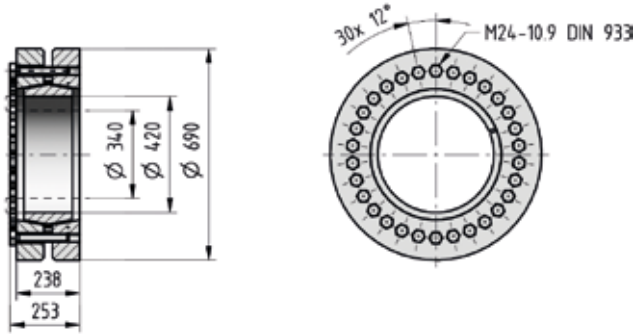


If an already mounted accessory is required, state the relevant position between accessory and gear reducer. This position is given by the flange upper reference hole (stated in red in the figure).

**Foot bracket** | Code: **,FB10n** [ included ]

703 kg

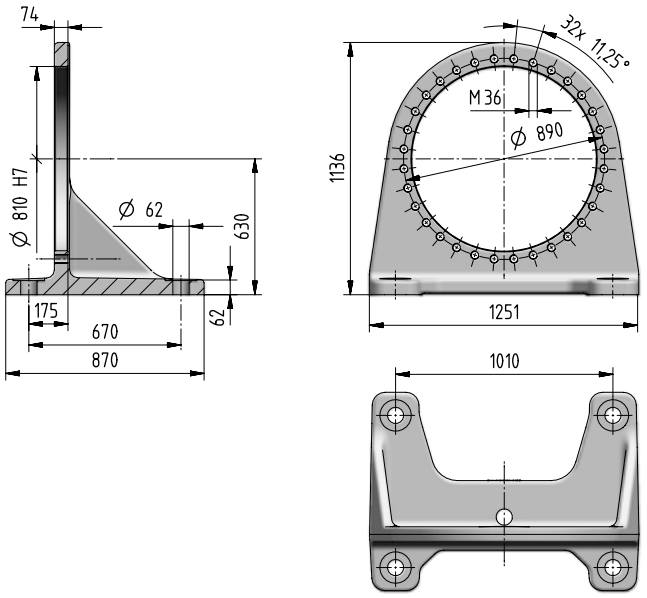


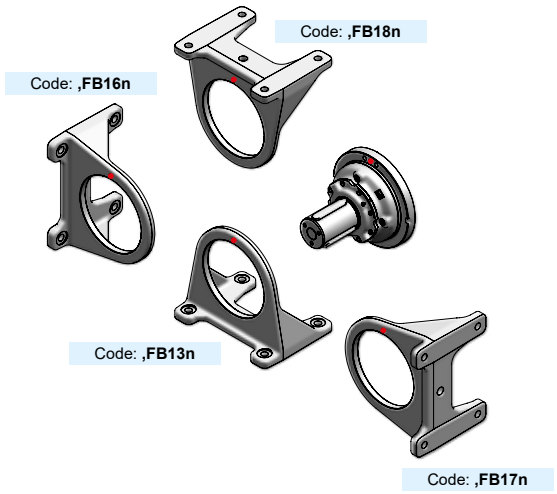


- Reference hole for the identification of the mounting position

In presence of a radial load $F_{r2} \geq 70\%$ of max value of $Fr_{2adm}$, please foresee an additional foot. When having an axial load $F_{a2}$ beside the radial load, this limit is to be reduced to 60%.

# 710A - Radial loads $F_{r2}$ [N] and axial loads $F_{a2}$ [N]

Radial loads $\boldsymbol{F}_{r2\ adm}$ and axial loads $\boldsymbol{F}_{a2\ adm}$ admitted on low speed shaft end of gear reducer.
For more information see ch. 2.2.

**Output side:** **C320M1 F10n**
**S300M1 F10n**

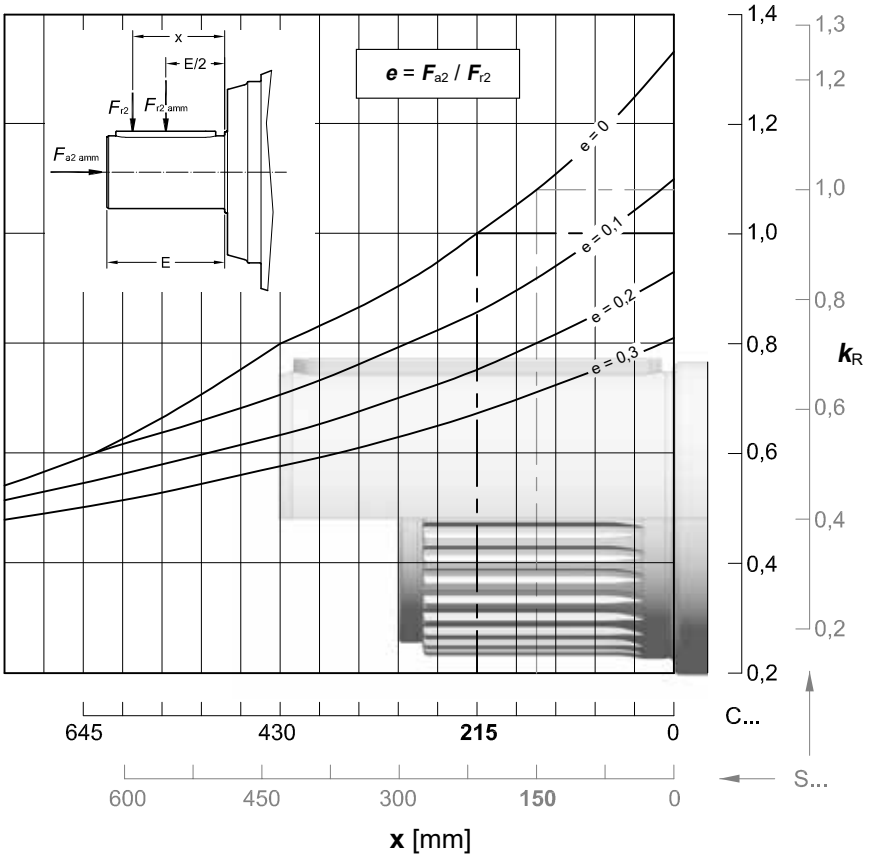


| $n_2 \times L_h$ | $F_{r2\ adm}$ | | $F_{a2\ adm}$ | $F_{a2\ adm}$ |
|---|---|---|---|---|
| $min^{-1} \cdot h$ | C ... | S ... | ← | → |
| **< 18 000** | 1 320 000 | 1 400 000 | 425 000 | To be evaluated |
| **22 400** | 1 250 000 | 1 320 000 | 425 000 | |
| **28 000** | 1 180 000 | 1 250 000 | 425 000 | |
| **35 500** | 1 060 000 | 1 180 000 | 425 000 | |
| **45 000** | 1 000 000 | 1 120 000 | 425 000 | |
| **56 000** | 950 000 | 1 000 000 | 400 000 | |
| **71 000** | 900 000 | 950 000 | 355 000 | |
| **90 000** | 800 000 | 900 000 | 335 000 | |
| **112 000** | 750 000 | 850 000 | 315 000 | |
| **140 000** | 710 000 | 800 000 | 300 000 | |
| **180 000** | 670 000 | 710 000 | 280 000 | |
| **224 000** | 630 000 | 670 000 | 250 000 | |
| **280 000** | 600 000 | 630 000 | 236 000 | |
| **355 000** | 530 000 | 600 000 | 224 000 | |
| **450 000** | 500 000 | 560 000 | 212 000 | |
| **560 000** | 475 000 | 500 000 | 190 000 | |
| **710 000** | 450 000 | 475 000 | 180 000 | |
| **900 000** | 400 000 | 450 000 | 170 000 | |
| **1 120 000** | 375 000 | 425 000 | 160 000 | |
| **1 400 000** | 355 000 | 400 000 | 150 000 | |
| **1 800 000** | 335 000 | 355 000 | 140 000 | |
| **2 240 000** | 315 000 | 335 000 | 132 000 | |
| **2 800 000** | 300 000 | 315 000 | 118 000 | |
| **max** | **1 320 000** | **1 400 000** | **425 000** | **265 000** |

# 710A - Radial loads $F_{r1}$ [N] on input shaft

Radial loads $F_{r1\ adm}$ admitted on high speed shaft end of **Inline** gear reducers.
For more information see ch. 2.2.

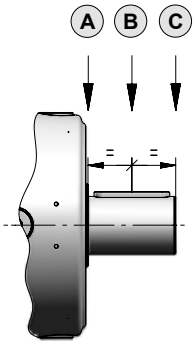


| $n_1 \times L_h$ | Train of gears 2EL | | | 3EL | | | 4EL | | |
|---|---|---|---|---|---|---|---|---|---|
| | A | B | C | A | B | C | A | B | C |
| **900 000** | 150 000 | 112 000 | 90 000 | 118 000 | 85 000 | 63 000 | 63 000 | 42 500 | 31 500 |
| **1 120 000** | 140 000 | 106 000 | 80 000 | 112 000 | 75 000 | 60 000 | 60 000 | 40 000 | 30 000 |
| **1 400 000** | 132 000 | 95 000 | 75 000 | 100 000 | 71 000 | 56 000 | 56 000 | 37 500 | 26 500 |
| **1 800 000** | 118 000 | 90 000 | 71 000 | 95 000 | 67 000 | 50 000 | 50 000 | 33 500 | 25 000 |
| **2 240 000** | 112 000 | 85 000 | 67 000 | 85 000 | 60 000 | 47 500 | 47 500 | 31 500 | 23 600 |
| **2 800 000** | 106 000 | 75 000 | 60 000 | 80 000 | 56 000 | 45 000 | 45 000 | 30 000 | 21 200 |
| **3 550 000** | 95 000 | 71 000 | 56 000 | 75 000 | 53 000 | 40 000 | 40 000 | 26 500 | 20 000 |
| **4 500 000** | 90 000 | 67 000 | 53 000 | 67 000 | 47 500 | 37 500 | 37 500 | 25 000 | 18 000 |
| **5 600 000** | 85 000 | 60 000 | 47 500 | 63 000 | 45 000 | 35 500 | 35 500 | 23 600 | 17 000 |
| **7 100 000** | 75 000 | 56 000 | 45 000 | 60 000 | 42 500 | 31 500 | 31 500 | 21 200 | 16 000 |
| **9 000 000** | 71 000 | 53 000 | 40 000 | 56 000 | 37 500 | 30 000 | 30 000 | 20 000 | 15 000 |
| **11 200 000** | 67 000 | 47 500 | 37 500 | 50 000 | 35 500 | 28 000 | 28 000 | 18 000 | 13 200 |
| **14 000 000** | 60 000 | 45 000 | 35 500 | 47 500 | 33 500 | 25 000 | 26 500 | 17 000 | 12 500 |
| **18 000 000** | 56 000 | 42 500 | 33 500 | 42 500 | 30 000 | 23 600 | 23 600 | 16 000 | 11 800 |
| **22 400 000** | 53 000 | 37 500 | 30 000 | 40 000 | 28 000 | 22 400 | 22 400 | 15 000 | 10 600 |
| **28 000 000** | 50 000 | 35 500 | 28 000 | 37 500 | 26 500 | 20 000 | 20 000 | 13 200 | 10 000 |
| **35 500 000** | 45 000 | 33 500 | 26 500 | 35 500 | 25 000 | 19 000 | 19 000 | 12 500 | 9 500 |
| **45 000 000** | 42 500 | 30 000 | 23 600 | 31 500 | 22 400 | 17 000 | 18 000 | 11 800 | 8 500 |

Radial loads $F_{r1adm}$ admitted on high speed shaft end of **Bevel helical** gear reducers.
For more information see ch. 2.2.

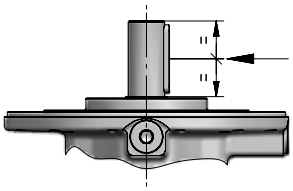

| $n_1 \times L_h$ | Train of gears 4EB |
|---|---|
| **900 000** | 42 500 |
| **1 120 000** | 40 000 |
| **1 400 000** | 37 500 |
| **1 800 000** | 33 500 |
| **2 240 000** | 31 500 |
| **2 800 000** | 30 000 |
| **3 550 000** | 26 500 |
| **4 500 000** | 25 000 |
| **5 600 000** | 23 600 |
| **7 100 000** | 21 200 |
| **9 000 000** | 20 000 |
| **11 200 000** | 18 000 |
| **14 000 000** | 17 000 |
| **18 000 000** | 16 000 |
| **22 400 000** | 15 000 |
| **28 000 000** | 13 200 |
| **35 500 000** | 12 500 |
| **45 000 000** | 11 800 |

5

# Further options

## Index


| | |
|---|---|
| **022A** | **5.1** |
| **031A** | **5.13** |
| **043A** | **5.25** |
| **061A** | **5.37** |
| **001A ... 021A - Imperial shaft options** | **5.46** |


**Important note.**

In the following pages, the motor dimensions Y are referred to the aluminum light alloy frame IEC electric motor of cat TX, up to motor size 132 included. For higher motor sizes these values are approximate and may vary according to the specific motor adopted; consult us, if need be.

**All dimensions are expressed in mm, excepting some specific cases expressly highlighted.**

This page is intentionally left blank.

5

# 022A

## 031A
## 043A
## 061A

## Index


| | |
|---|---|
| Data and performance summary | 5.2 |
| Main Dimensions | 5.4 |
| Output side details | 5.6 |
| Input side details | 5.7 |
| Accessories | 5.9 |
| Radial loads $F_{r2}$ and axial loads $F_{a2}$ | 5.10 |
| Radial loads $F_{r1}$ on input shaft | 5.11 |

# 022A - Data and performance summary

| | $i_N$ | $i_{eff}$ | $L_h$ = 10 000 h<br>$n_1$ min$^{-1}$<br>$n_2$ min$^{-1}$<br>$M_{N2}$ N m<br>1 400 | 900 | 500 | $M_{N2max}$<br>$M_{2max}$<br>N m | $n_{1max}$<br>$n_{1peak}$<br>min$^{-1}$ | $n_1$ = 1 400 min$^{-1}$<br>Pt [kW] at 20°C 40°C<br>– | | |
|---|---|---|---|---|---|---|---|---|---|---|
| 2EL | 12,5 | **12,4** | 113<br>8 720 | 72,8<br>9 960 | 40,4<br>11 880 | 15 700<br>19 000 | 2 500<br>2 800 | 26,5<br>20 | 40<br>30 | 53<br>40 |
| | 14 | **14,7** | 95,4<br>10 350 | 61,3<br>11 820 | 34,1<br>14 100 | 19 230<br>22 400 | 2 500<br>2 800 | | | |
| | 16 | **17,4** | 80,4<br>14 180 | 51,7<br>15 990 | 28,7<br>16 580 | 21 200<br>28 000 | 2 800<br>3 550 | | | |
| | 18 | **18,6** | 75,2<br>11 880 | 48,3<br>12 210 | 26,9<br>12 650 | 18 000<br>28 000 | 2 500<br>2 800 | | | |
| | 22,4 | **22,1** | 63,4<br>14 880 | 40,7<br>15 840 | 22,6<br>16 430 | 21 200<br>28 000 | 2 800<br>4 000 | | | |
| | 25 | **25,9** | 54,0<br>10 500 | 34,7<br>10 790 | 19,3<br>11 190 | 17 290<br>21 200 | 2 800<br>4 000 | | | |
| | 28 | **28** | 50,0<br>12 180 | 32,1<br>12 520 | 17,8<br>12 980 | 18 000<br>28 000 | 2 800<br>4 000 | | | |
| | 35,5 | **32,9** | 42,6<br>12 300 | 27,4<br>12 640 | 15,2<br>13 100 | 18 000<br>27 200 | 2 800<br>4 000 | | | |
| | 40 | **40,4** | 34,6<br>9 730 | 22,3<br>10 000 | 12,4<br>10 370 | 15 970<br>23 000 | 2 800<br>4 000 | | | |
| | 45 | **44,8** | 31,3<br>10 220 | 20,1<br>10 500 | 11,2<br>10 880 | 15 000<br>21 200 | 2 800<br>4 000 | | | |
| 3EL | 50 | **51,6** | 27,1<br>12 540 | 17,4<br>14 310 | 9,68<br>17 070 | 19 230<br>22 400 | 2 800<br>3 150 | 18<br>14 | 27,2<br>21,2 | 36,5<br>28 |
| | 63 | **61,3** | 22,8<br>14 880 | 14,7<br>16 990 | 8,16<br>17 910 | 21 200<br>28 000 | 2 800<br>3 150 | | | |
| | 71 | **72,7** | 19,3<br>15 360 | 12,4<br>17 450 | 6,88<br>18 090 | 21 200<br>28 000 | 3 150<br>4 000 | | | |
| | 80 | **77,7** | 18,0<br>16 660 | 11,6<br>17 120 | 6,43<br>17 740 | 21 200<br>28 000 | 2 800<br>3 150 | | | |
| | 90 | **92,2** | 15,2<br>16 830 | 9,76<br>17 300 | 5,42<br>17 930 | 21 200<br>28 000 | 3 150<br>4 000 | | | |
| | 100 | **98,6** | 14,2<br>13 160 | 9,13<br>13 520 | 5,07<br>14 020 | 18 000<br>28 000 | 3 150<br>4 000 | | | |
| | 112 | **108** | 12,9<br>15 170 | 8,31<br>15 590 | 4,62<br>16 160 | 21 200<br>28 000 | 3 150<br>4 000 | | | |
| | 125 | **117** | 12,0<br>17 080 | 7,69<br>17 550 | 4,27<br>18 190 | 21 200<br>28 000 | 3 150<br>4 000 | | | |
| | 140 | **137** | 10,2<br>17 250 | 6,55<br>17 720 | 3,64<br>18 370 | 21 200<br>28 000 | 3 150<br>4 000 | | | |
| | 160 | **169** | 8,30<br>14 060 | 5,33<br>14 440 | 2,96<br>14 980 | 21 200<br>28 000 | 3 150<br>4 000 | | | |
| | 180 | **174** | 8,04<br>13 630 | 5,17<br>14 000 | 2,87<br>15 220 | 18 000<br>28 000 | 3 150<br>4 000 | | | |
| | 200 | **204** | 6,85<br>13 760 | 4,40<br>14 260 | 2,45<br>15 590 | 18 000<br>27 200 | 3 150<br>4 000 | | | |
| | 224 | **214** | 6,54<br>13 800 | 4,21<br>14 360 | 2,34<br>15 700 | 18 000<br>28 000 | 3 150<br>4 000 | | | |
| | 250 | **251** | 5,57<br>13 940 | 3,58<br>14 710 | 1,99<br>16 080 | 18 000<br>27 200 | 3 150<br>4 000 | | | |

| | $i_N$ | $i_{eff}$ | $L_h$ = 10 000 h<br>$n_1$ min$^{-1}$<br>$n_2$ min$^{-1}$<br>$M_{N2}$ N m<br>1 400 | 900 | 500 | $M_{N2max}$<br>$M_{2max}$<br>N m | $n_{1max}$<br>$n_{1peak}$<br>min$^{-1}$ | $n_1$ = 1 400 min$^{-1}$<br>Pt [kW] at 20°C 40°C<br>– | | |
|---|---|---|---|---|---|---|---|---|---|---|
| 4EL | 180 | **178** | 7,86<br>17 950 | 5,05<br>18 480 | 2,81<br>19 160 | 19 230<br>22 400 | 2 800<br>3 150 | 16<br>11,8 | 24,3<br>17,5 | 32,5<br>23,6 |
| | 200 | **211** | 6,62<br>18 140 | 4,26<br>19 370 | 2,37<br>21 180 | 21 200<br>28 000 | 2 800<br>3 150 | | | |
| | 250 | **255** | 5,49<br>18 640 | 3,53<br>19 930 | 1,96<br>21 200 | 21 200<br>28 000 | 3 150<br>4 000 | | | |
| | 280 | **303** | 4,63<br>19 130 | 2,97<br>20 450 | 1,65<br>21 200 | 21 200<br>28 000 | 3 150<br>4 000 | | | |
| | 315 | **318** | 4,40<br>19 280 | 2,83<br>20 610 | 1,57<br>21 200 | 21 200<br>28 000 | 2 800<br>3 150 | | | |
| | 355 | **358** | 3,91<br>19 620 | 2,52<br>20 980 | 1,40<br>21 200 | 21 200<br>28 000 | 3 150<br>4 000 | | | |
| | 400 | **404** | 3,47<br>18 430 | 2,23<br>18 940 | 1,24<br>19 630 | 21 200<br>28 000 | 2 800<br>3 150 | | | |
| | 450 | **448** | 3,13<br>20 300 | 2,01<br>21 200 | 1,12<br>21 200 | 21 200<br>28 000 | 3 150<br>4 000 | | | |
| | 500 | **518** | 2,70<br>19 750 | 1,74<br>20 290 | 0,965<br>21 040 | 21 200<br>28 000 | 3 150<br>4 000 | | | |
| | 560 | **568** | 2,46<br>21 040 | 1,58<br>21 200 | 0,880<br>21 200 | 21 200<br>28 000 | 3 150<br>4 000 | | | |
| | 630 | **657** | 2,13<br>21 200 | 1,37<br>21 200 | 0,761<br>21 200 | 21 200<br>28 000 | 3 150<br>4 000 | | | |
| | 710 | **720** | 1,94<br>19 100 | 1,25<br>19 620 | 0,694<br>21 200 | 21 200<br>28 000 | 3 150<br>4 000 | | | |
| | 800 | **788** | 1,78<br>18 670 | 1,14<br>19 190 | 0,635<br>19 890 | 21 200<br>28 000 | 3 150<br>4 000 | | | |
| | 900 | **846** | 1,66<br>19 280 | 1,06<br>19 970 | 0,591<br>21 200 | 21 200<br>28 000 | 3 150<br>4 000 | | | |
| | 1000 | **999** | 1,40<br>19 480 | 0,901<br>20 480 | 0,501<br>21 200 | 21 200<br>28 000 | 3 150<br>4 000 | | | |
| | 1120 | **1172** | 1,19<br>19 680 | 0,768<br>20 980 | 0,426<br>21 200 | 21 200<br>28 000 | 3 150<br>4 000 | | | |
| | 1250 | **1267** | 1,11<br>17 580 | 0,710<br>18 000 | 0,395<br>18 000 | 18 000<br>28 000 | 3 150<br>4 000 | | | |
| | 1400 | **1318** | 1,06<br>17 690 | 0,683<br>18 000 | 0,379<br>18 000 | 18 000<br>28 000 | 3 150<br>4 000 | | | |
| | 1600 | **1525** | 0,918<br>18 000 | 0,590<br>18 000 | 0,328<br>18 000 | 18 000<br>28 000 | 3 150<br>4 000 | | | |
| | 1800 | **1827** | 0,766<br>18 000 | 0,492<br>18 000 | 0,274<br>18 000 | 18 000<br>28 000 | 3 150<br>4 000 | | | |
| | 2240 | **2145** | 0,653<br>17 900 | 0,420<br>18 000 | 0,233<br>18 000 | 18 000<br>27 200 | 3 150<br>4 000 | | | |
| | 2500 | **2377** | 0,589<br>15 000 | 0,379<br>15 000 | 0,210<br>15 000 | 15 000<br>21 200 | 3 150<br>4 000 | | | |

**Transmission ratios not available with output Z080M2 F05z.**

# 022A - Data and performance summary

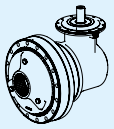

| | $i_N$ | $i_{eff}$ | $L_h$ = 10 000 h<br>$n_1$ min$^{-1}$<br>$n_2$ min$^{-1}$<br>$M_{N2}$ N m<br>1 400 | 900 | 500 | $M_{N2max}$<br>$M_{2max}$<br>N m | $n_{1max}$<br>$n_{1peak}$<br>min$^{-1}$ | $n_1$ = 1 400 min$^{-1}$<br>Pt [kW] at 20°C 40°C<br>– | | |
|---|---|---|---|---|---|---|---|---|---|---|
| 2EB | 10 | **10,4** | 134<br>4 420 | 86,3<br>5 040 | 47,9<br>6 010 | 7 300<br>9 000 | 1 800<br>3 550 | 26,5<br>20 | 38,7<br>30 | 53<br>40 |
| | 11,2 | **11,1** | 126<br>3 760 | 81,1<br>4 300 | 45,1<br>5 130 | 6 150<br>7 500 | 2 240<br>3 550 | | | |
| | 12,5 | **13,2** | 106<br>5 600 | 68,0<br>6 400 | 37,8<br>7 630 | 9 250<br>11 800 | 1 800<br>3 550 | | | |
| | 14 | **14,7** | 95,5<br>6 210 | 61,4<br>7 090 | 34,1<br>8 450 | 10 300<br>12 500 | 1 800<br>3 550 | | | |
| | 16 | **16,7** | 83,8<br>5 660 | 53,9<br>6 470 | 29,9<br>7 710 | 9 250<br>11 800 | 2 240<br>3 550 | | | |
| | 20 | **18,5** | 75,7<br>6 280 | 48,6<br>7 170 | 27,0<br>8 550 | 10 300<br>12 500 | 2 240<br>3 550 | | | |
| | 22,4 | **21,2** | 66,1<br>5 930 | 42,5<br>6 590 | 23,6<br>7 040 | 8 000<br>10 000 | 2 500<br>3 550 | | | |
| | 25 | **23,5** | 59,7<br>6 570 | 38,4<br>7 300 | 21,3<br>7 800 | 8 750<br>10 600 | 2 500<br>3 550 | | | |
| | 28 | **26,5** | 52,9<br>4 260 | 34,0<br>4 870 | 18,9<br>5 750 | 6 300<br>7 500 | 2 500<br>3 550 | | | |
| | 31,5 | **29,3** | 47,7<br>4 720 | 30,7<br>5 400 | 17,0<br>6 370 | 6 900<br>8 500 | 2 500<br>3 550 | | | |
| 3EB | 35,5 | **36,7** | 38,1<br>7 830 | 24,5<br>8 940 | 13,6<br>10 660 | 12 430<br>15 500 | 2 800<br>4 000 | 17<br>13,2 | 25,7<br>19,5 | 34,5<br>26,5 |
| | 40 | **39** | 35,9<br>6 680 | 23,1<br>7 630 | 12,8<br>9 100 | 10 480<br>13 200 | 3 150<br>4 000 | | | |
| | 45 | **43,6** | 32,1<br>9 290 | 20,7<br>10 610 | 11,5<br>12 650 | 14 750<br>18 500 | 2 800<br>4 000 | | | |
| | 50 | **46,6** | 30,1<br>9 930 | 19,3<br>11 340 | 10,7<br>13 390 | 15 770<br>19 500 | 2 800<br>4 000 | | | |
| | 56 | **55,2** | 25,3<br>11 780 | 16,3<br>13 450 | 9,05<br>16 050 | 18 710<br>23 000 | 2 800<br>4 000 | | | |
| | 63 | **64,8** | 21,6<br>11 110 | 13,9<br>11 420 | 7,71<br>11 830 | 18 220<br>21 200 | 2 800<br>4 000 | | | |
| | 71 | **69,7** | 20,1<br>11 930 | 12,9<br>13 630 | 7,17<br>16 250 | 18 710<br>23 000 | 3 150<br>4 000 | | | |
| | 80 | **82,2** | 17,0<br>13 010 | 10,9<br>13 370 | 6,08<br>13 860 | 18 000<br>27 200 | 2 800<br>4 000 | | | |
| | 90 | **88,4** | 15,8<br>13 070 | 10,2<br>13 430 | 5,66<br>13 920 | 18 000<br>28 000 | 3 150<br>4 000 | | | |
| | 100 | **104** | 13,5<br>13 200 | 8,67<br>13 560 | 4,82<br>14 070 | 18 000<br>27 200 | 3 150<br>4 000 | | | |
| | 112 | **112** | 12,5<br>13 260 | 8,03<br>13 630 | 4,46<br>14 230 | 18 000<br>25 000 | 3 150<br>4 000 | | | |
| | 125 | **132** | 10,6<br>13 390 | 6,84<br>13 760 | 3,80<br>14 580 | 18 000<br>27 200 | 3 150<br>4 000 | | | |
| | 140 | **140** | 9,99<br>10 990 | 6,42<br>12 540 | 3,57<br>14 720 | 16 220<br>20 000 | 3 150<br>4 000 | | | |
| | 160 | **164** | 8,51<br>12 900 | 5,47<br>13 950 | 3,04<br>15 080 | 18 000<br>23 000 | 3 150<br>4 000 | | | |
| | 200 | **202** | 6,93<br>10 740 | 4,45<br>11 040 | 2,47<br>11 440 | 18 000<br>23 000 | 3 150<br>4 000 | | | |

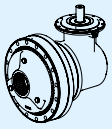

| | $i_N$ | $i_{eff}$ | $L_h$ = 10 000 h<br>$n_1$ min$^{-1}$<br>$n_2$ min$^{-1}$<br>$M_{N2}$ N m<br>1 400 | 900 | 500 | $M_{N2max}$<br>$M_{2max}$<br>N m | $n_{1max}$<br>$n_{1peak}$<br>min$^{-1}$ | $n_1$ = 1 400 min$^{-1}$<br>Pt [kW] at 20°C 40°C<br>– | | |
|---|---|---|---|---|---|---|---|---|---|---|
| 4EB | 160 | **153** | 9,14<br>15 250 | 5,88<br>17 420 | 3,26<br>19 850 | 19 850<br>28 000 | 3 550<br>4 000 | 14<br>10,6 | 21,2<br>16 | 28<br>21,2 |
| | 180 | **182** | 7,70<br>17 970 | 4,95<br>18 940 | 2,75<br>20 700 | 21 200<br>28 000 | 3 550<br>4 000 | | | |
| | 200 | **194** | 7,21<br>17 620 | 4,63<br>18 110 | 2,57<br>18 770 | 21 200<br>28 000 | 3 550<br>4 000 | | | |
| | 224 | **229** | 6,10<br>18 300 | 3,92<br>19 610 | 2,18<br>21 200 | 21 200<br>28 000 | 3 550<br>4 000 | | | |
| | 250 | **245** | 5,71<br>17 870 | 3,67<br>18 370 | 2,04<br>19 040 | 21 200<br>28 000 | 3 550<br>4 000 | | | |
| | 280 | **291** | 4,81<br>19 020 | 3,09<br>20 330 | 1,72<br>21 200 | 21 200<br>28 000 | 3 550<br>4 000 | | | |
| | 315 | **311** | 4,50<br>16 710 | 2,89<br>18 630 | 1,61<br>19 320 | 21 200<br>28 000 | 3 550<br>4 000 | | | |
| | 355 | **369** | 3,79<br>19 710 | 2,44<br>21 080 | 1,36<br>21 200 | 21 200<br>28 000 | 3 550<br>4 000 | | | |
| | 400 | **433** | 3,23<br>16 520 | 2,08<br>16 970 | 1,15<br>17 590 | 21 200<br>28 000 | 3 550<br>4 000 | | | |
| | 450 | **468** | 2,99<br>18 600 | 1,92<br>19 110 | 1,07<br>19 960 | 21 200<br>28 000 | 3 550<br>4 000 | | | |
| | 500 | **493** | 2,84<br>15 240 | 1,83<br>16 290 | 1,01<br>17 810 | 18 000<br>28 000 | 3 550<br>4 000 | | | |
| | 560 | **549** | 2,55<br>18 780 | 1,64<br>19 300 | 0,910<br>20 450 | 21 200<br>28 000 | 3 550<br>4 000 | | | |
| | 630 | **585** | 2,39<br>18 850 | 1,54<br>19 370 | 0,855<br>20 650 | 21 200<br>28 000 | 3 550<br>4 000 | | | |
| | 710 | **687** | 2,04<br>19 040 | 1,31<br>19 560 | 0,728<br>21 150 | 21 200<br>28 000 | 3 550<br>4 000 | | | |
| | 800 | **818** | 1,71<br>16 220 | 1,10<br>16 670 | 0,611<br>18 000 | 18 000<br>27 200 | 3 550<br>4 000 | | | |
| | 900 | **871** | 1,61<br>16 610 | 1,03<br>17 760 | 0,574<br>18 000 | 18 000<br>28 000 | 3 550<br>4 000 | | | |
| | 1000 | **1005** | 1,39<br>16 430 | 0,896<br>17 060 | 0,498<br>18 000 | 18 000<br>27 200 | 3 550<br>4 000 | | | |
| | 1120 | **1070** | 1,31<br>17 140 | 0,841<br>18 000 | 0,467<br>18 000 | 18 000<br>28 000 | 3 550<br>4 000 | | | |
| | 1250 | **1256** | 1,11<br>16 660 | 0,716<br>17 650 | 0,398<br>18 000 | 18 000<br>27 200 | 3 550<br>4 000 | | | |
| | 1400 | **1392** | 1,01<br>14 370 | 0,647<br>15 000 | 0,359<br>15 000 | 15 000<br>21 200 | 3 550<br>4 000 | | | |
| | 1600 | **1544** | 0,907<br>12 170 | 0,583<br>12 850 | 0,324<br>14 050 | 18 000<br>23 000 | 3 550<br>4 000 | | | |
| | 1800 | **1711** | 0,818<br>13 490 | 0,526<br>14 240 | 0,292<br>15 000 | 15 000<br>21 200 | 3 550<br>4 000 | | | |

**Transmission ratios not available with output Z080M2 F05z.**

# 022A - Main Dimensions



**C100M1 F10z**

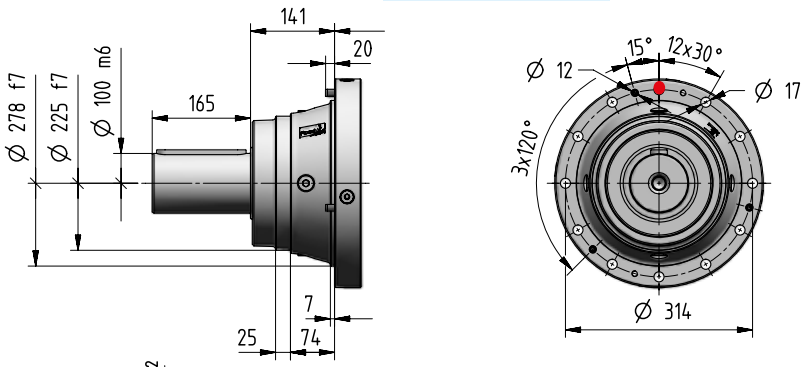


5.6

**S080M1 F10z**

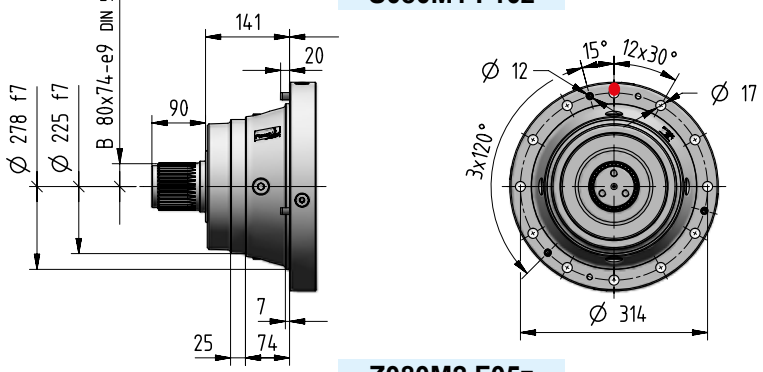


5.6

**Z080M2 F05z**

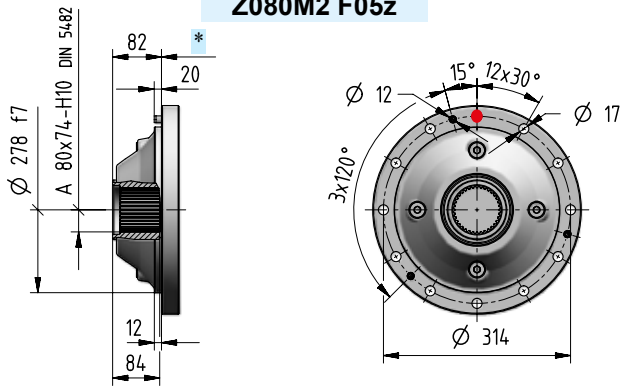


5.6

| kg | Input Options Code | | | | | | | | | | | Output Options (Δ) Code | | | | |
|---|---|---|---|---|---|---|---|---|---|---|---|---|---|---|---|---|
| | I14×160 | I19×200 | I24×200 | I28×250 | I38×300 | I42×350 | I48×350 | I55×400 | I60×450 | I65×550 | I75×550 | C… | U… | J… | C… S… | Z… |
| 2EL | - | - | - | 129 | 133 | 139 | 139 | 142 | 151 | - | - | 134 | 126 | - | +0 | -38 |
| 3EL | 130 | 132 | 132 | 134 | 137 | 142 | 142 | - | - | - | - | 135 | 131 | - | | |
| 4EL | 134 | 137 | 137 | 138 | 142 | 147 | 146 | - | - | - | - | 139 | 136 | - | | |
| 2EB | - | - | - | 166 | 170 | 176 | 175 | 178 | 187 | - | - | 171 | 163 | 157 | | |
| 3EB | 149 | 151 | 151 | 153 | 156 | 161 | 161 | - | - | - | - | 154 | 150 | 146 | | |
| 4EB | 145 | 147 | 147 | 149 | 152 | 157 | 157 | - | - | - | - | 150 | 146 | 142 | | |

# 022A - Main Dimensions

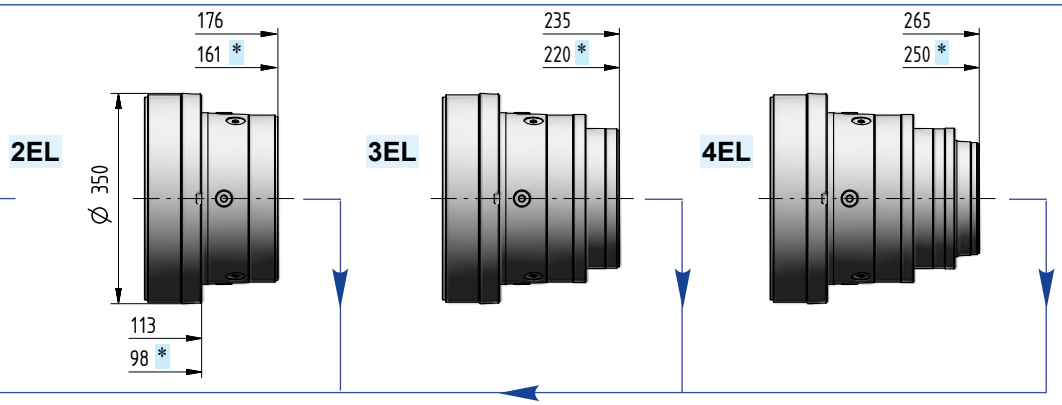


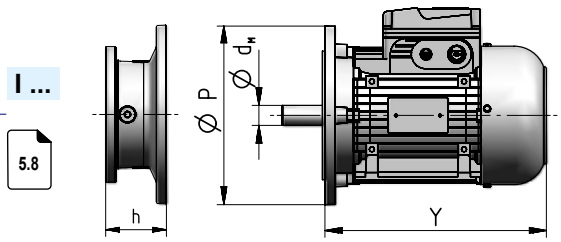


| Motor size | $d_M$×P | Y | Y[1)] | Train of gears 2EL | 3EL | 4EL | 2EB | 3EB | 4EB | Code |
|---|---|---|---|---|---|---|---|---|---|---|
| | | | | Dimension h | | | | | | |
| **71** | I14×160 | 216 | 278 | – | 52 | 52 | – | 52 | 52 | **I14×160** |
| **80** | I19×200 | 233 | 302 | – | 72 | 72 | – | 72 | 72 | **I19×200** |
| **90** | I24×200 | 287 | 366 | – | 72 | 72 | – | 72 | 72 | **I24×200** |
| **100** | I28×250 | 310 | 405 | 103 | 82 | 82 | 103 | 82 | 82 | **I28×250** |
| **112** | I28×250 | 336 | 435 | 103 | 82 | 82 | 103 | 82 | 82 | **I28×250** |
| **132** | I38×300 | 445 | 553 | 120 | 102 | 102 | 120 | 102 | 102 | **I38×300** |
| **160** | I42×350 | 573 | 640 | 153 | 135 | 135 | 153 | 135 | 135 | **I42×350** |
| **180** | I48×350 | 613 | 734 | 153 | 135 | 135 | 153 | 135 | 135 | **I48×350** |
| **200** | I55×400 | 654 | 734 | 153 | – | – | 153 | – | – | **I55×400** |
| **225** | I60×450 | 710 | – | 183 | – | – | 183 | – | – | **I60×450** |
| **250** | I65×550 | 735 | – | – | – | – | – | – | – | **I65×550** |
| **280** | I75×550 | 819 | – | – | – | – | – | – | – | **I75×550** |

1) Values valid for brake motor; for other dimensions see TX catalog.

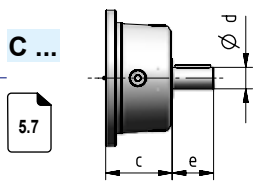


| Train of gears | d | e | c | Code |
|---|---|---|---|---|
| **2EL** | 48 | 82 | 115 | **C48×82** |
| **3EL** | 38 | 58 | 90 | **C38×58** |
| **4EL** | 30 | 58 | 90 | **C30×58** |
| **2EB** | 48 | 82 | 115 | **C48×82** |
| **3EB, 4EB** | 38 | 58 | 90 | **C38×58** |

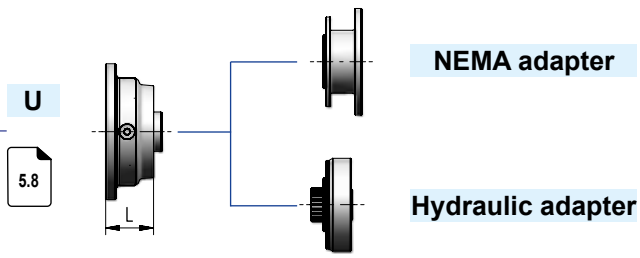


| Train of gear | L | Code |
|---|---|---|
| **2EL** | 62 | ch. 7 |
| **3EL, 4EL** | 64 | |
| **2EB** | 62 | |
| **3EB, 4EB** | 64 | |

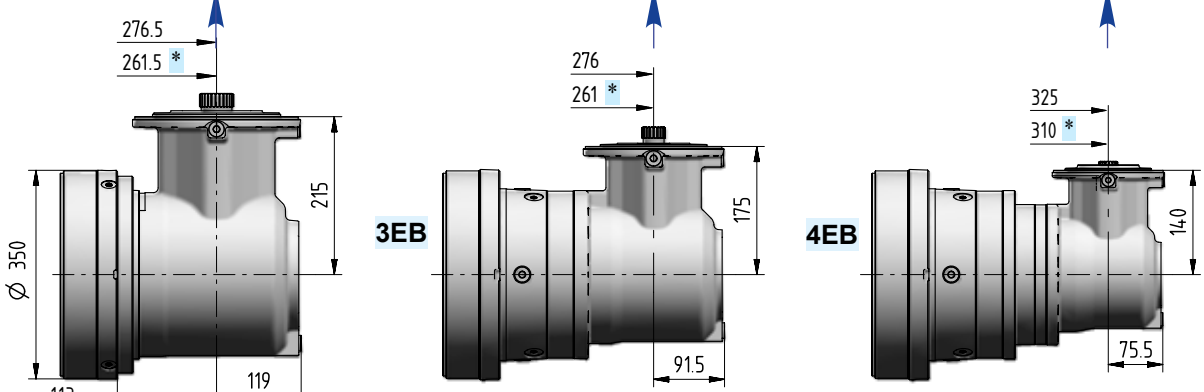


| Ødxe | $i_N$ | Code |
|---|---|---|
| 38×58 | ≤ 25 | **J38×58** |
| 30×58 | ≥ 28 | **J30×58** |

| Ødxe | $i_N$ | Code |
|---|---|---|
| 30×58 | ≤ 100 | **J30×58** |
| 24×50 | ≥ 112 | **J24×50** |

| Ødxe | $i_N$ | Code |
|---|---|---|
| 24×50 | ≤ 280 | **J24×50** |
| 19×40 | ≥ 315 | **J19×40** |

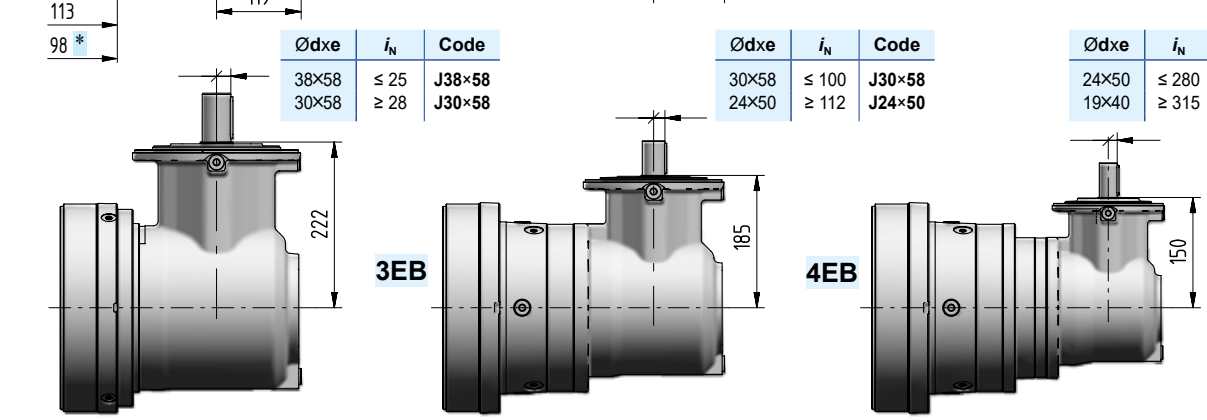


5.7

# 022A - Output side details

**Suggested mating dimensions**

Output

| Gear reducer cylindrical shaft end | | | | Mounting | | |
|---|---|---|---|---|---|---|
| C | 100 | M | 1 | F | 10 | z |

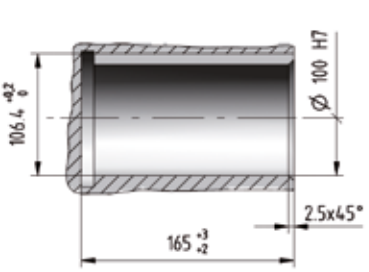


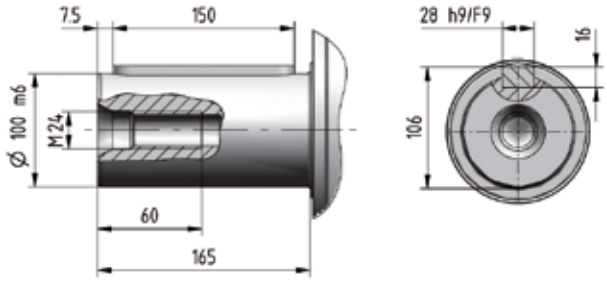


**Suggested mating dimensions**

Output

| Gear reducer splined shaft end | | | | Mounting | | |
|---|---|---|---|---|---|---|
| S | 080 | M | 1 | F | 10 | z |

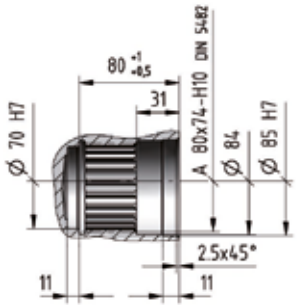


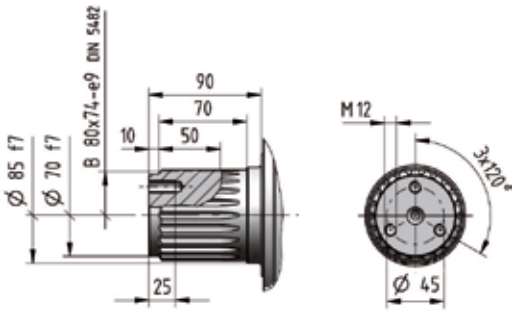


**Suggested mating dimensions**

Output

| Gear reducer splined hollow shaft | | | | Mounting | | |
|---|---|---|---|---|---|---|
| Z | 080 | M | 2 | F | 05 | z |

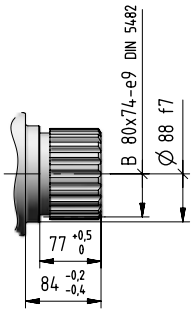


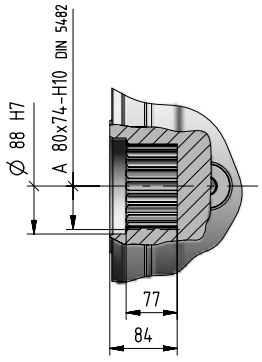


5

022A

# 022A - Input side details

**Input**

| Gear reducer cylindrical shaft end | | Shaft length |
|---|---|---|
| C... | x | ... |

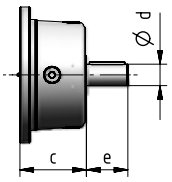


**Input**

| Bevel helical input flange | | Shaft length |
|---|---|---|
| J... | x | ... |

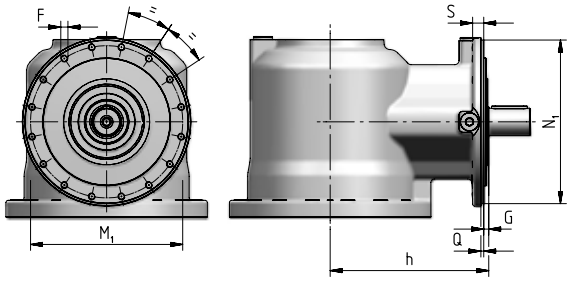


| Train of gear | $N_1$ Ø h6 | Q | G | h | S | $M_1$ Ø | F Ø |
|---|---|---|---|---|---|---|---|
| **2EB** | 229 | 4 | 7 | 222 | 15 | 213 | M10 (n. 16) |
| **3EB** | 184 | 3,5 | 10 | 185 | 12 | 171 | M8 (n. 12) |
| **4EB** | 184 | 3,5 | 10 | 185 | 12 | 171 | M8 (n. 12) |

## Cylindrical Shaft End Type - CODE

## Suggested mating dimensions

**J19 x 40**

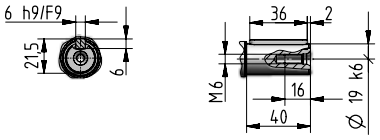


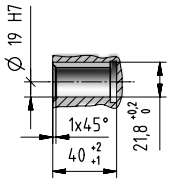


**J24 x 50**

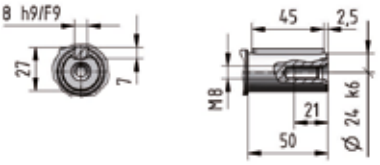


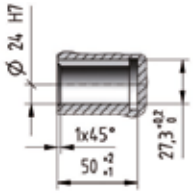


**C30 x 58**
**J30 x 58**

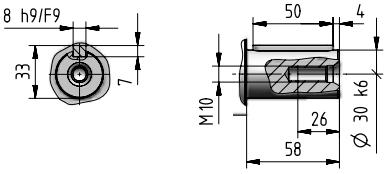


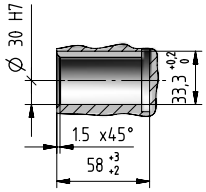


**C38 x 58**
**J38 x 58**

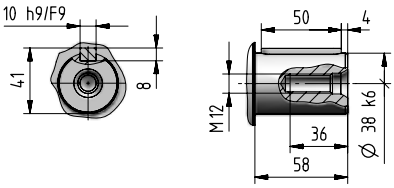


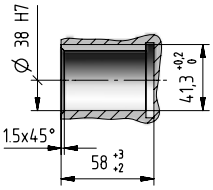


**C48 x 82**

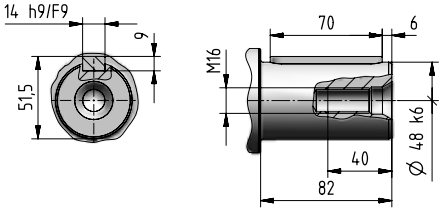


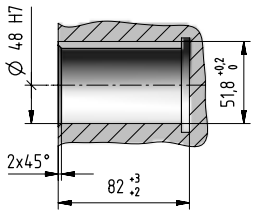


5

022A

# 022A - Input side details

## Input

### IEC electric motor adapter

**I... x ...**

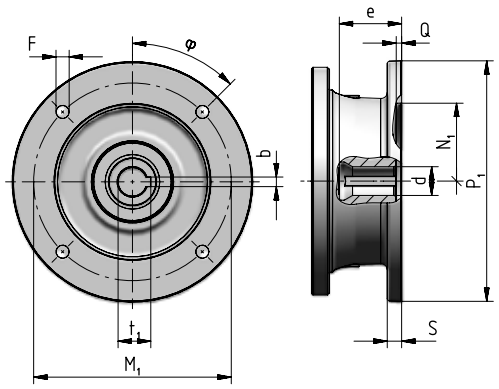


| Motor size B5 | Code | $P_1$ ∅ | S | d ∅ | e max | b F9 | $t_1$ | $M_1$ | F ∅ | φ | $N_1$ ∅ G7 | Q |
|---|---|---|---|---|---|---|---|---|---|---|---|---|
| **71** | **I14×160** | 160 | – | 14 F6 | 32 | 5 | 16,3 | 130 | M8 × 16 (n.4) | 45° | 110 | 4,5 |
| **80** | **I19×200** | 200 | 12 | 19 F6 | 41,5 | 6 | 21,8 | 165 | 11 (n.4) | 45° | 130 | 4,5 |
| **90** | **I24×200** | 200 | 12 | 24 F6 | 52 | 8 | 27,3 | 165 | 11 (n.4) | 45° | 130 | 4,5 |
| **100** | **I28×250** | 250 | 14 | 28 F6 | 62 | 8 | 31,3 | 215 | 14 (n.4) | 45° | 180 | 5 |
| **112** | **I28×250** | 250 | 14 | 28 F6 | 62 | 8 | 31,3 | 215 | 14 (n.4) | 45° | 180 | 5 |
| **132** | **I38×300** | 300 | 14 | 38 F6 | 82 | 10 | 41,3 | 265 | 14 (n.4) | 45° | 230 | 5 |
| **160** | **I42×350** | 350 | 15 | 42 F6 | 113 | 12 | 45,3 | 300 | 18 (n.4) | 45° | 250 | 6 |
| **180** | **I48×350** | 350 | 15 | 48 F6 | 113 | 14 | 51,8 | 300 | 18 (n.4) | 45° | 250 | 6 |
| **200** | **I55×400** | 400 | 15 | 55 E6 | 113 | 16 | 59,3 | 350 | 18 (n.4) | 45° | 300 | 6 |
| **225** | **I60×450** | 450 | 18 | 60 E6 | 143 | 18 | 64,4 | 400 | 18 (n.8) | 22,5° | 350 | 6 |
| **250** | **I65×550** | 550 | 18 | 65 E6 | 142 | 18 | 69,4 | 500 | 18 (n.8) | 22,5° | 450 | 6 |
| **280** | **I75×550** | 550 | 18 | 75 E6 | 142 | 20 | 79,9 | 500 | 18 (n.8) | 22,5° | 450 | 6 |

## Input

### Universal flange adapter

**U**

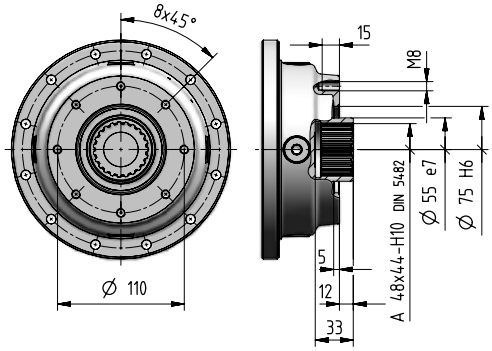


For more information see ch. 8.7

# 022A - Accessories

## Stop washer | Code: ‚SW080

[ included ]

0,6

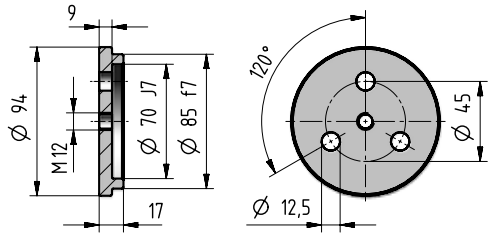


## Splined bush | Code: ‚SB080

[ included ]

3,4

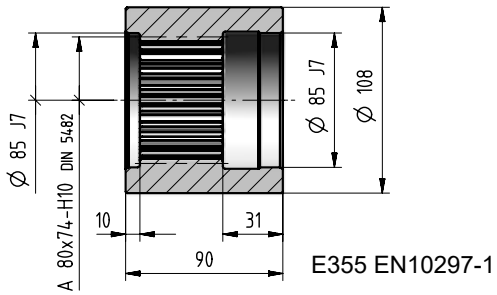


E355 EN10297-1

## Wheel flange | Code: ‚WF080

[ included ]

8,2

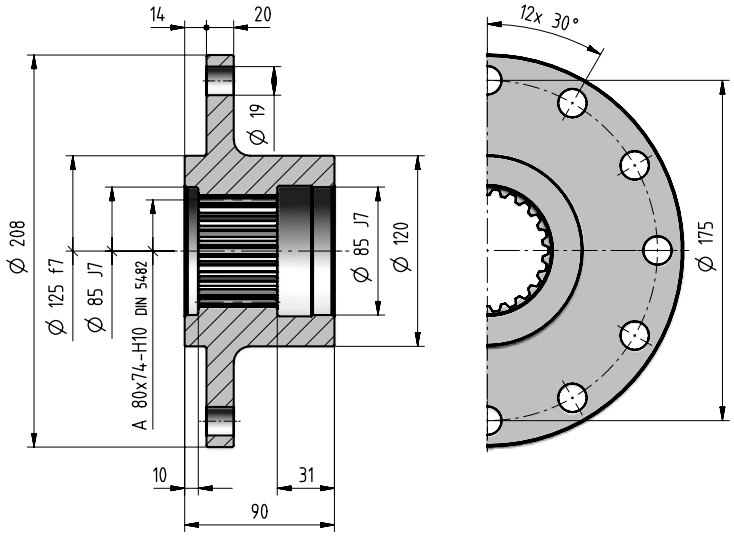


## Pinion gear

[ included ]

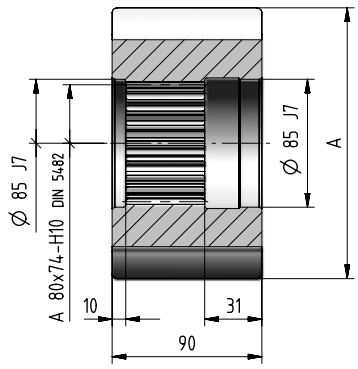


| $m_P$ | $z_P$ | x | A ∅ h9 | Code | kg |
|---|---|---|---|---|---|
| 14 | 11 | 0,5 | 194,5 | ‚R012FA | 12 |
| 12 | 12 | 0,5 | 179 | ‚R012EB | 10 |
| 12 | 13 | 0,5 | 191 | ‚R012EC | 12 |
| 10 | 14 | 0,5 | 169 | ‚R012DD | 9 |
| 10 | 15 | 0,5 | 179 | ‚R012DE | 10,8 |
| 10 | 16 | 0,5 | 189 | ‚R012DF | 12,6 |

# 022A - Radial loads $F_{r2}$ [N] and axial loads $F_{a2}$ [N]

Radial loads $\boldsymbol{F}_{r2\ adm}$ and axial loads $\boldsymbol{F}_{a2\ adm}$ admitted on low speed shaft end of gear reducer.
For more information see ch. 2.2.

**Output side: C100M1 F10z**
**S080M1 F10z**

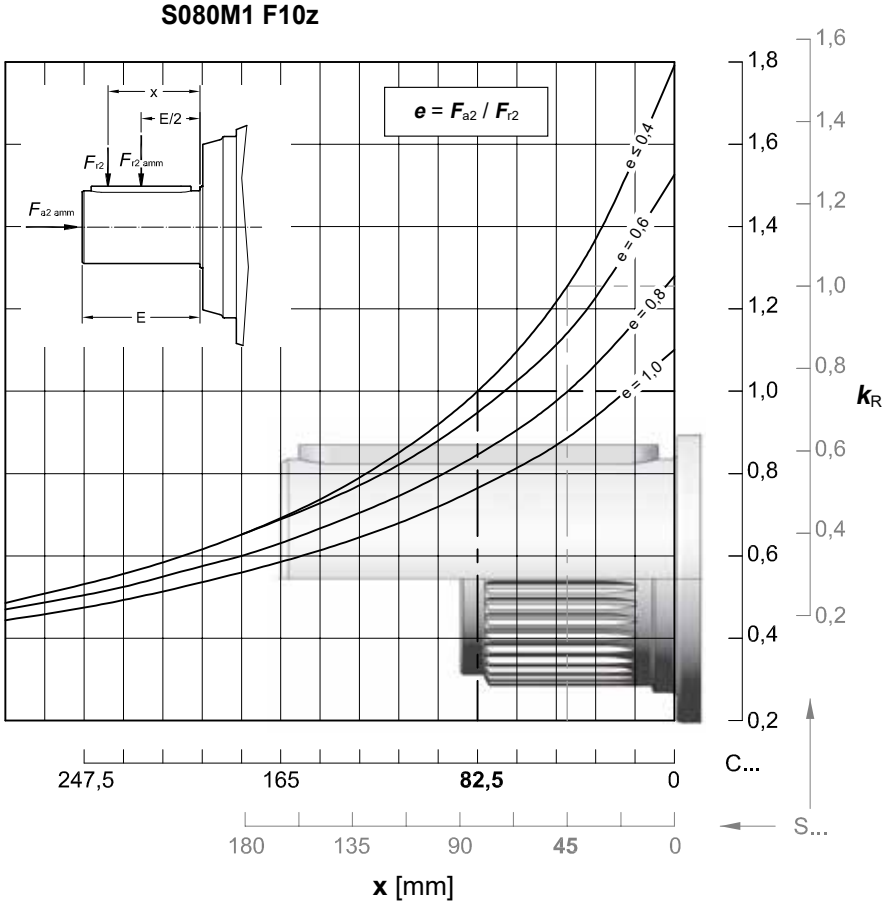


| $n_2 \times L_h$ | $F_{r2\ adm}$ | | $F_{a2\ adm}$ ← | $F_{a2\ adm}$ → |
|---|---|---|---|---|
| $min^{-1} \cdot h$ | **C ...** | **S ...** | | |
| **< 18 000** | 106 000 | 132 000 | 118 000 | 170 000 |
| **22 400** | 100 000 | 125 000 | 118 000 | 160 000 |
| **28 000** | 95 000 | 118 000 | 112 000 | 150 000 |
| **35 500** | 90 000 | 112 000 | 100 000 | 140 000 |
| **45 000** | 80 000 | 100 000 | 95 000 | 132 000 |
| **56 000** | 75 000 | 95 000 | 90 000 | 125 000 |
| **71 000** | 71 000 | 90 000 | 85 000 | 112 000 |
| **90 000** | 67 000 | 85 000 | 75 000 | 106 000 |
| **112 000** | 63 000 | 80 000 | 71 000 | 100 000 |
| **140 000** | 60 000 | 75 000 | 67 000 | 95 000 |
| **180 000** | 53 000 | 67 000 | 63 000 | 85 000 |
| **224 000** | 50 000 | 63 000 | 60 000 | 80 000 |
| **280 000** | 47 500 | 60 000 | 56 000 | 75 000 |
| **355 000** | 45 000 | 56 000 | 50 000 | 71 000 |
| **450 000** | 42 500 | 53 000 | 47 500 | 67 000 |
| **560 000** | 37 500 | 47 500 | 45 000 | 60 000 |
| **710 000** | 35 500 | 45 000 | 42 500 | 56 000 |
| **900 000** | 33 500 | 42 500 | 37 500 | 53 000 |
| **1 120 000** | 31 500 | 40 000 | 35 500 | 50 000 |
| **1 400 000** | 30 000 | 37 500 | 33 500 | 47 500 |
| **1 800 000** | 26 500 | 33 500 | 31 500 | 42 500 |
| **2 240 000** | 25 000 | 31 500 | 30 000 | 40 000 |
| **2 800 000** | 23 600 | 30 000 | 28 000 | 37 500 |
| **max** | **106 000** | **132 000** | **118 000** | **170 000** |

# 022A - Radial loads $F_{r1}$ [N] on input shaft

Radial loads $F_{r1\ adm}$ admitted on high speed shaft end of **Inline** gear reducers.
For more information see ch. 2.2.

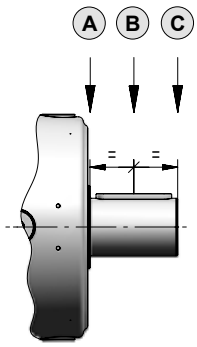


| $n_1 \times L_h$ | Train of gears | | | | | | | | | | | |
|---|---|---|---|---|---|---|---|---|---|---|---|---|
| | 1EL | | | 2EL | | | 3EL | | | 4EL | | |
| | A | B | C | A | B | C | A | B | C | A | B | C |
| **900 000** | 45 000 | 31 500 | 23 600 | 20 000 | 14 000 | 10 600 | 14 000 | 8 500 | 5 300 | 6 300 | 4 250 | 3 350 |
| **1 120 000** | 42 500 | 28 000 | 22 400 | 19 000 | 12 500 | 9 500 | 13 200 | 8 000 | 5 000 | 5 600 | 4 000 | 3 150 |
| **1 400 000** | 37 500 | 26 500 | 20 000 | 17 000 | 11 800 | 9 000 | 11 800 | 7 100 | 4 500 | 5 300 | 3 750 | 2 800 |
| **1 800 000** | 35 500 | 25 000 | 19 000 | 16 000 | 10 600 | 8 000 | 11 200 | 6 700 | 4 250 | 5 000 | 3 350 | 2 650 |
| **2 240 000** | 33 500 | 22 400 | 17 000 | 15 000 | 10 000 | 7 500 | 10 000 | 6 300 | 4 000 | 4 500 | 3 150 | 2 500 |
| **2 800 000** | 30 000 | 21 200 | 16 000 | 14 000 | 9 500 | 7 100 | 9 500 | 5 600 | 3 550 | 4 250 | 3 000 | 2 240 |
| **3 550 000** | 28 000 | 19 000 | 15 000 | 12 500 | 8 500 | 6 700 | 9 000 | 5 300 | 3 350 | 4 000 | 2 800 | 2 120 |
| **4 500 000** | 26 500 | 18 000 | 14 000 | 11 800 | 8 000 | 6 000 | 8 000 | 5 000 | 3 150 | 3 550 | 2 500 | 1 900 |
| **5 600 000** | 23 600 | 17 000 | 12 500 | 11 200 | 7 500 | 5 600 | 7 500 | 4 500 | 2 800 | 3 350 | 2 360 | 1 800 |
| **7 100 000** | 22 400 | 15 000 | 11 800 | 10 000 | 6 700 | 5 300 | 7 100 | 4 250 | 2 650 | 3 150 | 2 120 | 1 700 |
| **9 000 000** | 21 200 | 14 000 | 11 200 | 9 500 | 6 300 | 4 750 | 6 300 | 4 000 | 2 500 | 2 800 | 2 000 | 1 500 |
| **11 200 000** | 19 000 | 13 200 | 10 000 | 8 500 | 6 000 | 4 500 | 6 000 | 3 550 | 2 240 | 2 650 | 1 900 | 1 400 |
| **14 000 000** | 18 000 | 12 500 | 9 500 | 8 000 | 5 600 | 4 250 | 5 600 | 3 350 | 2 120 | 2 500 | 1 700 | 1 320 |
| **18 000 000** | 16 000 | 11 200 | 8 500 | 7 500 | 5 000 | 3 750 | 5 000 | 3 150 | 1 900 | 2 240 | 1 600 | 1 180 |
| **22 400 000** | 15 000 | 10 600 | 8 000 | 6 700 | 4 750 | 3 550 | 4 750 | 2 800 | 1 800 | 2 120 | 1 500 | 1 120 |
| **28 000 000** | 14 000 | 10 000 | 7 500 | 6 300 | 4 250 | 3 350 | 4 500 | 2 650 | 1 700 | 2 000 | 1 400 | 1 060 |
| **35 500 000** | 13 200 | 9 000 | 7 100 | 6 000 | 4 000 | 3 000 | 4 000 | 2 500 | 1 600 | 1 800 | 1 250 | 950 |
| **45 000 000** | 11 800 | 8 500 | 6 300 | 5 300 | 3 750 | 2 800 | 3 750 | 2 240 | 1 400 | 1 700 | 1 180 | 900 |

**Note:** In the case of the input with a fan, using the Fan Cooling accessory on page 7.10 multiply the values in the table by 0.63.

Radial loads $F_{r1adm}$ admitted on high speed shaft end of **Bevel helical** gear reducers.
For more information see ch. 2.2.

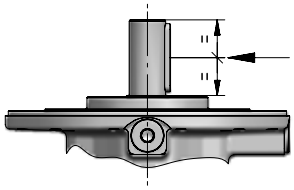

| $n_1 \times L_h$ | Train of gears | | | | | |
|---|---|---|---|---|---|---|
| | 2EB | | 3EB | | 4EB | |
| | $i_N \leq 25$ | $i_N \geq 28$ | $i_N \leq 100$ | $i_N \geq 112$ | $i_N \leq 315$ | $i_N \geq 355$ |
| **900 000** | 5 600 | 4 750 | 4 000 | 3 350 | 2 800 | 2 360 |
| **1 120 000** | 5 300 | 4 500 | 3 750 | 3 150 | 2 650 | 2 240 |
| **1 400 000** | 4 750 | 4 000 | 3 550 | 2 800 | 2 360 | 2 000 |
| **1 800 000** | 4 500 | 3 750 | 3 150 | 2 650 | 2 240 | 1 900 |
| **2 240 000** | 4 000 | 3 550 | 3 000 | 2 500 | 2 000 | 1 700 |
| **2 800 000** | 3 750 | 3 150 | 2 800 | 2 240 | 1 900 | 1 600 |
| **3 550 000** | 3 550 | 3 000 | 2 500 | 2 120 | 1 800 | 1 500 |
| **4 500 000** | 3 350 | 2 800 | 2 360 | 2 000 | 1 600 | 1 400 |
| **5 600 000** | 3 000 | 2 650 | 2 240 | 1 800 | 1 500 | 1 320 |
| **7 100 000** | 2 800 | 2 360 | 2 000 | 1 700 | 1 400 | 1 180 |
| **9 000 000** | 2 650 | 2 240 | 1 900 | 1 600 | 1 320 | 1 120 |
| **11 200 000** | 2 360 | 2 000 | 1 700 | 1 400 | 1 180 | 1 000 |
| **14 000 000** | 2 240 | 1 900 | 1 600 | 1 320 | 1 120 | 950 |
| **18 000 000** | 2 000 | 1 700 | 1 500 | 1 250 | 1 000 | 850 |
| **22 400 000** | 1 900 | 1 600 | 1 400 | 1 120 | 950 | 800 |
| **28 000 000** | 1 800 | 1 500 | 1 250 | 1 060 | 900 | 750 |
| **35 500 000** | 1 600 | 1 400 | 1 180 | 1 000 | 800 | 710 |
| **45 000 000** | 1 500 | 1 320 | 1 120 | 900 | 750 | 630 |

This page is intentionally left blank.

5

022A
031A
043A
061A

## Index


| | |
|---|---|
| Data and performance summary | 5.14 |
| Main Dimensions | 5.16 |
| Output side details | 5.18 |
| Input side details | 5.19 |
| Accessories | 5.21 |
| Radial loads $F_{r2}$ and axial loads $F_{a2}$ | 5.22 |
| Radial loads $F_{r1}$ on input shaft | 5.23 |

# 031A - Data and performance summary

| | $i_N$ | $i_{eff}$ | $L_h$ = 10 000 h<br>$n_1$ min$^{-1}$<br>$n_2$ min$^{-1}$<br>$M_{N2}$ N m<br>1 400 | 900 | 500 | $M_{N2max}$<br>$M_{2max}$<br>N m | $n_{1max}$<br>$n_{1peak}$<br>min$^{-1}$ | $n_1$ = 1 400 min$^{-1}$<br>Pt [kW] at 20°C 40°C<br>– | | |
|---|---|---|---|---|---|---|---|---|---|---|
| 1EL | 4,25 | **4,09** | 342<br>12 590 | 220<br>14 370 | 122<br>17 140 | 31 500<br>37 500 | 2 000<br>2 800 | 45<br>33,5 | – | – |
| | 5 | **5,25** | 267<br>13 180 | 171<br>15 050 | 95,2<br>17 760 | 26 830<br>37 500 | 2 000<br>2 800 | | | |
| 2EL | 14 | **14,4** | 97,3<br>18 350 | 62,5<br>20 960 | 34,7<br>23 090 | 31 500<br>37 500 | 2 240<br>2 800 | 35,5<br>26,5 | 53<br>40 | 71<br>53 |
| | 16 | **17,1** | 82,0<br>19 320 | 52,7<br>22 060 | 29,3<br>23 330 | 31 500<br>37 500 | 2 240<br>3 150 | | | |
| | 18 | **18,5** | 75,8<br>18 010 | 48,7<br>18 500 | 27,1<br>19 180 | 28 000<br>37 500 | 2 240<br>2 800 | | | |
| | 22,4 | **21,7** | 64,6<br>20 750 | 41,6<br>22 840 | 23,1<br>23 680 | 31 500<br>37 500 | 2 240<br>3 550 | | | |
| | 25 | **25,4** | 55,1<br>20 470 | 35,4<br>21 030 | 19,7<br>21 800 | 31 500<br>37 500 | 2 240<br>3 550 | | | |
| | 28 | **27,8** | 50,4<br>18 460 | 32,4<br>18 970 | 18,0<br>19 670 | 28 000<br>37 500 | 2 240<br>3 550 | | | |
| | 31,5 | **31,2** | 44,8<br>14 950 | 28,8<br>15 360 | 16,0<br>15 930 | 24 540<br>35 500 | 2 240<br>3 550 | | | |
| | 35,5 | **32,6** | 42,9<br>18 650 | 27,6<br>19 160 | 15,3<br>19 860 | 28 000<br>37 500 | 2 240<br>3 550 | | | |
| | 40 | **40,1** | 34,9<br>18 880 | 22,4<br>19 400 | 12,5<br>20 120 | 28 000<br>37 500 | 2 240<br>3 550 | | | |
| 3EL | 50 | **50,6** | 27,7<br>23 410 | 17,8<br>24 060 | 9,88<br>24 940 | 31 500<br>37 500 | 2 500<br>2 800 | 25<br>19 | 37,5<br>29 | 50<br>37,5 |
| | 63 | **60,1** | 23,3<br>23 660 | 15,0<br>24 310 | 8,33<br>25 200 | 31 500<br>37 500 | 2 500<br>2 800 | | | |
| | 71 | **71,3** | 19,6<br>23 910 | 12,6<br>24 570 | 7,02<br>25 470 | 31 500<br>37 500 | 2 800<br>3 550 | | | |
| | 80 | **76,2** | 18,4<br>24 010 | 11,8<br>24 670 | 6,56<br>25 640 | 31 500<br>37 500 | 2 800<br>4 000 | | | |
| | 90 | **90,4** | 15,5<br>24 260 | 9,96<br>24 930 | 5,53<br>26 310 | 31 500<br>37 500 | 2 800<br>4 000 | | | |
| | 100 | **106** | 13,2<br>24 500 | 8,48<br>25 180 | 4,71<br>26 950 | 31 500<br>37 500 | 2 800<br>4 000 | | | |
| | 112 | **115** | 12,2<br>24 620 | 7,85<br>25 300 | 4,36<br>27 270 | 31 500<br>37 500 | 2 800<br>4 000 | | | |
| | 125 | **130** | 10,7<br>21 600 | 6,90<br>22 190 | 3,83<br>23 010 | 31 500<br>37 500 | 2 800<br>4 000 | | | |
| | 140 | **135** | 10,4<br>24 860 | 6,69<br>25 560 | 3,72<br>27 940 | 31 500<br>37 500 | 2 800<br>4 000 | | | |
| | 160 | **165** | 8,47<br>25 180 | 5,44<br>26 370 | 3,02<br>28 830 | 31 500<br>37 500 | 2 800<br>4 000 | | | |
| | 180 | **173** | 8,11<br>20 650 | 5,21<br>21 220 | 2,89<br>23 070 | 28 000<br>37 500 | 2 800<br>4 000 | | | |
| | 200 | **203** | 6,91<br>20 860 | 4,44<br>21 620 | 2,47<br>23 630 | 28 000<br>37 500 | 2 800<br>4 000 | | | |
| | 224 | **212** | 6,60<br>20 920 | 4,24<br>21 770 | 2,36<br>23 800 | 28 000<br>37 500 | 2 800<br>4 000 | | | |
| | 250 | **249** | 5,62<br>21 120 | 3,61<br>22 310 | 2,01<br>24 380 | 28 000<br>37 500 | 2 800<br>4 000 | | | |

| | $i_N$ | $i_{eff}$ | $L_h$ = 10 000 h<br>$n_1$ min$^{-1}$<br>$n_2$ min$^{-1}$<br>$M_{N2}$ N m<br>1 400 | 900 | 500 | $M_{N2max}$<br>$M_{2max}$<br>N m | $n_{1max}$<br>$n_{1peak}$<br>min$^{-1}$ | $n_1$ = 1 400 min$^{-1}$<br>Pt [kW] at 20°C 40°C<br>– | | |
|---|---|---|---|---|---|---|---|---|---|---|
| 4EL | 180 | **178** | 7,87<br>25 290 | 5,06<br>26 670 | 2,81<br>29 150 | 31 500<br>37 500 | 2 800<br>3 150 | 20<br>15 | 30<br>22,4 | 40<br>30 |
| | 200 | **211** | 6,63<br>25 600 | 4,26<br>27 370 | 2,37<br>29 910 | 31 500<br>37 500 | 2 800<br>3 150 | | | |
| | 250 | **251** | 5,58<br>26 270 | 3,59<br>28 090 | 1,99<br>30 700 | 31 500<br>37 500 | 3 150<br>4 000 | | | |
| | 280 | **297** | 4,71<br>26 960 | 3,03<br>28 820 | 1,68<br>31 500 | 31 500<br>37 500 | 3 150<br>4 000 | | | |
| | 315 | **318** | 4,40<br>27 230 | 2,83<br>29 110 | 1,57<br>31 500 | 31 500<br>37 500 | 3 150<br>4 000 | | | |
| | 355 | **344** | 4,07<br>21 910 | 2,62<br>23 420 | 1,45<br>25 600 | 28 000<br>37 500 | 3 150<br>4 000 | | | |
| | 400 | **377** | 3,71<br>27 950 | 2,39<br>29 880 | 1,33<br>31 500 | 31 500<br>37 500 | 3 150<br>4 000 | | | |
| | 450 | **443** | 3,16<br>28 630 | 2,03<br>30 610 | 1,13<br>31 500 | 31 500<br>37 500 | 3 150<br>4 000 | | | |
| | 500 | **479** | 2,93<br>28 970 | 1,88<br>30 970 | 1,04<br>31 500 | 31 500<br>37 500 | 3 150<br>4 000 | | | |
| | 560 | **562** | 2,49<br>29 680 | 1,60<br>31 500 | 0,890<br>31 500 | 31 500<br>37 500 | 3 150<br>4 000 | | | |
| | 630 | **659** | 2,12<br>30 410 | 1,36<br>31 500 | 0,758<br>31 500 | 31 500<br>37 500 | 3 150<br>4 000 | | | |
| | 710 | **713** | 1,96<br>30 040 | 1,26<br>31 500 | 0,702<br>31 500 | 31 500<br>37 500 | 3 150<br>4 000 | | | |
| | 800 | **836** | 1,67<br>30 340 | 1,08<br>31 500 | 0,598<br>31 500 | 31 500<br>37 500 | 3 150<br>4 000 | | | |
| | 900 | **876** | 1,60<br>30 420 | 1,03<br>31 500 | 0,571<br>31 500 | 31 500<br>37 500 | 3 150<br>4 000 | | | |
| | 1000 | **1028** | 1,36<br>31 140 | 0,876<br>31 500 | 0,486<br>31 500 | 31 500<br>37 500 | 3 150<br>4 000 | | | |
| | 1120 | **1206** | 1,16<br>26 200 | 0,746<br>28 020 | 0,414<br>30 620 | 31 500<br>37 500 | 3 150<br>4 000 | | | |
| | 1250 | **1263** | 1,11<br>31 030 | 0,713<br>31 500 | 0,396<br>31 500 | 31 500<br>37 500 | 3 150<br>4 000 | | | |
| | 1400 | **1482** | 0,944<br>27 030 | 0,607<br>28 900 | 0,337<br>31 500 | 31 500<br>37 500 | 3 150<br>4 000 | | | |
| | 1600 | **1621** | 0,864<br>27 700 | 0,555<br>28 000 | 0,308<br>28 000 | 28 000<br>37 500 | 3 150<br>4 000 | | | |
| | 2000 | **1902** | 0,736<br>28 000 | 0,473<br>28 000 | 0,263<br>28 000 | 28 000<br>37 500 | 3 150<br>4 000 | | | |
| | 2240 | **2338** | 0,599<br>25 270 | 0,385<br>27 020 | 0,214<br>28 000 | 28 000<br>37 500 | 3 150<br>4 000 | | | |

# 031A - Data and performance summary

| | | | $L_h$ = 10 000 h<br>$n_1$ min$^{-1}$<br>$n_2$ min$^{-1}$<br>$M_{N2}$ N m | | | $M_{N2max}$<br>$M_{2max}$<br>N m | $n_{1max}$<br>$n_{1peak}$<br>min$^{-1}$ | $n_1$ = 1 400 min$^{-1}$<br>Pt [kW] at 20°C 40°C<br>– | | |
|---|---|---|---|---|---|---|---|---|---|---|
| | $i_N$ | $i_{eff}$ | 1 400 | 900 | 500 | | | | | |
| 2EB | 10 | **10,2** | 137<br>16 570 | 88,0<br>18 920 | 48,9<br>22 560 | 30 000<br>35 500 | 1 800<br>3 550 | 33,5<br>25 | – | – |
| | 12,5 | **13,1** | 107<br>17 350 | 68,6<br>18 120 | 38,1<br>18 780 | 28 000<br>35 500 | 1 800<br>3 550 | | | |
| | 16 | **16,6** | 84,6<br>17 890 | 54,4<br>18 380 | 30,2<br>19 050 | 28 000<br>35 500 | 2 240<br>3 550 | | | |
| | 20 | **21** | 66,7<br>18 150 | 42,9<br>18 650 | 23,8<br>19 330 | 28 000<br>35 500 | 2 500<br>3 550 | | | |
| | 25 | **26,2** | 53,3<br>16 810 | 34,3<br>18 900 | 19,0<br>19 600 | 25 000<br>30 000 | 2 500<br>3 550 | | | |
| 3EB | 35,5 | **36** | 38,9<br>14 770 | 25,0<br>16 860 | 13,9<br>20 110 | 24 370<br>30 000 | 2 240<br>4 000 | 22,4<br>17 | 33,5<br>25,7 | 45<br>34,5 |
| | 40 | **42,7** | 32,8<br>17 520 | 21,1<br>20 010 | 11,7<br>23 870 | 28 920<br>35 500 | 2 240<br>4 000 | | | |
| | 45 | **46,2** | 30,3<br>18 950 | 19,5<br>19 570 | 10,8<br>20 290 | 28 000<br>38 700 | 2 240<br>4 000 | | | |
| | 50 | **54,1** | 25,9<br>22 230 | 16,6<br>24 160 | 9,23<br>25 040 | 31 500<br>45 000 | 2 240<br>4 000 | | | |
| | 56 | **58,2** | 24,0<br>19 160 | 15,5<br>19 850 | 8,59<br>20 580 | 28 000<br>38 700 | 2 800<br>4 000 | | | |
| | 63 | **63,6** | 22,0<br>21 650 | 14,2<br>22 240 | 7,87<br>23 060 | 31 500<br>37 500 | 2 240<br>4 000 | | | |
| | 71 | **68,3** | 20,5<br>22 480 | 13,2<br>24 500 | 7,32<br>25 400 | 31 500<br>45 000 | 2 800<br>4 000 | | | |
| | 80 | **80,2** | 17,5<br>21 960 | 11,2<br>22 560 | 6,24<br>23 390 | 31 500<br>37 500 | 2 800<br>4 000 | | | |
| | 90 | **86,6** | 16,2<br>23 540 | 10,4<br>24 860 | 5,77<br>26 140 | 31 500<br>38 700 | 2 800<br>4 000 | | | |
| | 100 | **102** | 13,8<br>22 280 | 8,85<br>22 890 | 4,92<br>23 740 | 31 500<br>37 500 | 2 800<br>4 000 | | | |
| | 112 | **111** | 12,6<br>20 100 | 8,10<br>20 660 | 4,50<br>21 580 | 28 000<br>45 000 | 2 800<br>4 000 | | | |
| | 125 | **127** | 11,0<br>19 860 | 7,08<br>22 680 | 3,93<br>24 060 | 29 180<br>35 500 | 2 800<br>4 000 | | | |
| | 140 | **139** | 10,1<br>20 380 | 6,48<br>20 940 | 3,60<br>22 320 | 28 000<br>38 700 | 2 800<br>4 000 | | | |
| | 160 | **163** | 8,58<br>20 580 | 5,52<br>21 150 | 3,07<br>22 870 | 28 000<br>45 000 | 2 800<br>4 000 | | | |
| | 200 | **200** | 6,98<br>20 840 | 4,49<br>21 590 | 2,49<br>22 560 | 28 000<br>45 000 | 2 800<br>4 000 | | | |

| | | | $L_h$ = 10 000 h<br>$n_1$ min$^{-1}$<br>$n_2$ min$^{-1}$<br>$M_{N2}$ N m | | | $M_{N2max}$<br>$M_{2max}$<br>N m | $n_{1max}$<br>$n_{1peak}$<br>min$^{-1}$ | $n_1$ = 1 400 min$^{-1}$<br>Pt [kW] at 20°C 40°C<br>– | | |
|---|---|---|---|---|---|---|---|---|---|---|
| | $i_N$ | $i_{eff}$ | 1 400 | 900 | 500 | | | | | |
| 4EB | 160 | **150** | 9,32<br>25 030 | 5,99<br>25 990 | 3,33<br>28 410 | 31 500<br>37 500 | 2 800<br>4 000 | 18<br>14 | 27,2<br>21,2 | 36,5<br>28 |
| | 180 | **178** | 7,86<br>25 290 | 5,05<br>26 670 | 2,81<br>29 150 | 31 500<br>37 500 | 2 800<br>4 000 | | | |
| | 200 | **190** | 7,35<br>25 400 | 4,73<br>26 940 | 2,63<br>29 450 | 31 500<br>37 500 | 2 800<br>4 000 | | | |
| | 224 | **226** | 6,19<br>25 860 | 3,98<br>27 650 | 2,21<br>30 220 | 31 500<br>37 500 | 2 800<br>4 000 | | | |
| | 250 | **240** | 5,83<br>26 100 | 3,75<br>27 910 | 2,08<br>30 500 | 31 500<br>37 500 | 3 150<br>4 000 | | | |
| | 280 | **285** | 4,91<br>26 790 | 3,16<br>28 640 | 1,75<br>31 300 | 31 500<br>37 500 | 3 150<br>4 000 | | | |
| | 315 | **305** | 4,59<br>27 060 | 2,95<br>28 930 | 1,64<br>31 500 | 31 500<br>37 500 | 3 150<br>4 000 | | | |
| | 355 | **362** | 3,87<br>27 770 | 2,49<br>29 690 | 1,38<br>31 500 | 31 500<br>37 500 | 3 150<br>4 000 | | | |
| | 400 | **424** | 3,30<br>28 450 | 2,12<br>30 410 | 1,18<br>31 500 | 31 500<br>37 500 | 3 150<br>4 000 | | | |
| | 450 | **459** | 3,05<br>28 780 | 1,96<br>30 040 | 1,09<br>31 500 | 31 500<br>37 500 | 3 150<br>4 000 | | | |
| | 500 | **531** | 2,64<br>29 420 | 1,70<br>31 460 | 0,942<br>31 500 | 31 500<br>37 500 | 3 150<br>4 000 | | | |
| | 560 | **573** | 2,44<br>29 640 | 1,57<br>30 480 | 0,872<br>31 500 | 31 500<br>37 500 | 3 150<br>4 000 | | | |
| | 630 | **632** | 2,22<br>24 920 | 1,42<br>25 610 | 0,791<br>27 770 | 31 500<br>37 500 | 3 150<br>4 000 | | | |
| | 710 | **673** | 2,08<br>29 940 | 1,34<br>31 230 | 0,743<br>31 500 | 31 500<br>37 500 | 3 150<br>4 000 | | | |
| | 800 | **827** | 1,69<br>30 240 | 1,09<br>31 070 | 0,605<br>31 500 | 31 500<br>37 500 | 3 150<br>4 000 | | | |
| | 900 | **864** | 1,62<br>25 180 | 1,04<br>26 920 | 0,579<br>28 000 | 28 000<br>37 500 | 3 150<br>4 000 | | | |
| | 1000 | **971** | 1,44<br>25 590 | 0,927<br>27 110 | 0,515<br>29 630 | 31 500<br>37 500 | 3 150<br>4 000 | | | |
| | 1120 | **1061** | 1,32<br>25 980 | 0,848<br>27 780 | 0,471<br>28 000 | 28 000<br>37 500 | 3 150<br>4 000 | | | |
| | 1250 | **1246** | 1,12<br>26 620 | 0,722<br>28 000 | 0,401<br>28 000 | 28 000<br>37 500 | 3 150<br>4 000 | | | |
| | 1600 | **1531** | 0,915<br>24 000 | 0,588<br>25 340 | 0,327<br>27 700 | 28 000<br>37 500 | 3 150<br>4 000 | | | |

# 031A - Main Dimensions



5.18

**C110M2 F10y**

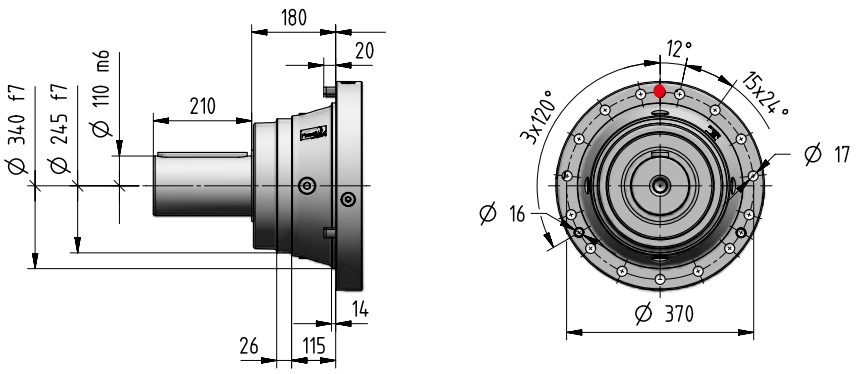


5.18

**S100M1 F10y**

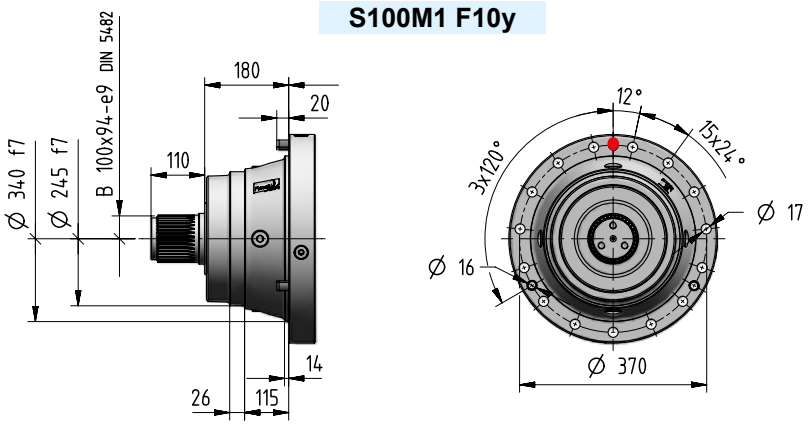


5.18

**Z100M2 F05y**

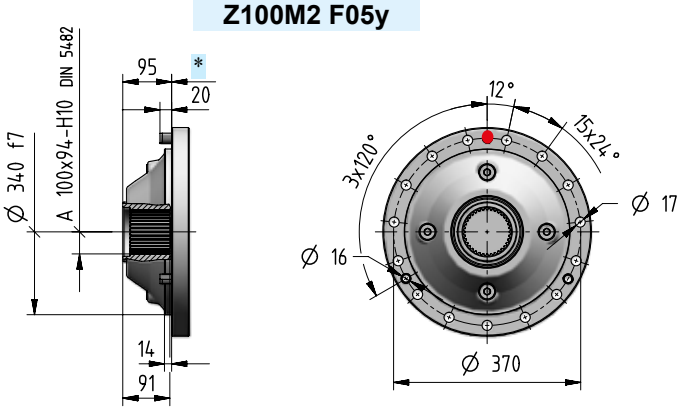


| kg | Input options Code | | | | | | | | | | | | | | Output options (Δ) Code | |
|---|---|---|---|---|---|---|---|---|---|---|---|---|---|---|---|---|
| | I14×160 | I19×200 | I24×200 | I28×250 | I38×300 | I42×350 | I48×350 | I55×400 | I60×450 | I65×550 | I75×550 | C… | U… | J… | C… S… | Z… |
| 1EL | - | - | - | - | - | 200 | 200 | 200 | 210 | 220 | 220 | 220 | - | - | | |
| 2EL | - | - | - | - | 230 | 230 | 230 | 240 | 250 | 250 | 250 | 240 | - | - | +0 | -57 |
| 3EL | - | - | - | 240 | 240 | 250 | 250 | 250 | 259 | - | - | 240 | 237 | - | | |
| 4EL | 240 | 240 | 240 | 240 | 240 | 250 | 250 | - | - | - | - | 240 | 239 | - | | |
| 2EB | - | - | - | - | 340 | 360 | 360 | 360 | 370 | 380 | 380 | 374 | - | 340 | | |
| 3EB | - | - | - | 270 | 280 | 280 | 280 | 280 | 289 | - | - | 274 | 267 | 260 | | |
| 4EB | 260 | 260 | 260 | 260 | 260 | 270 | 270 | - | - | - | - | 258 | 259 | 250 | | |

# 031A - Main Dimensions

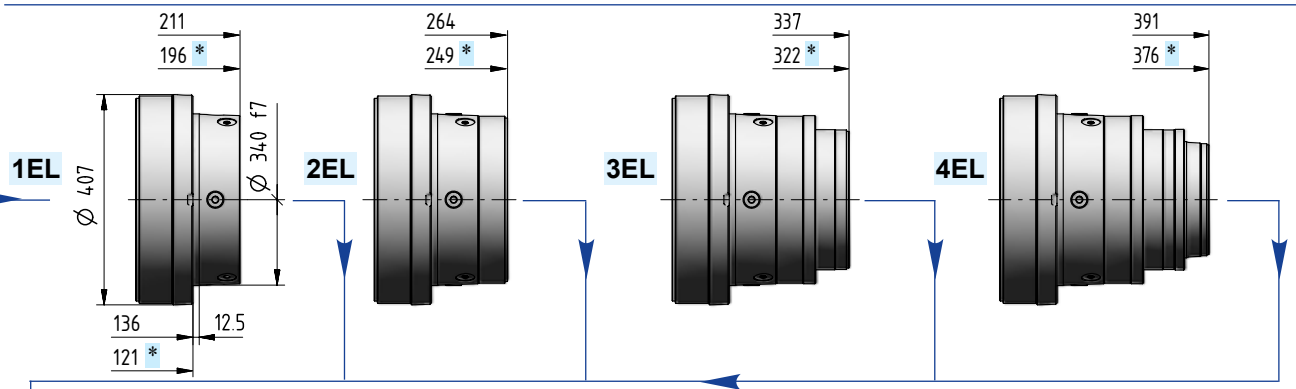


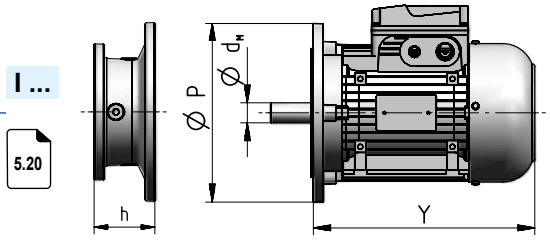


| Motor size | $d_M$×P | Y | | Train of gears | | | | | | | Code |
|---|---|---|---|---|---|---|---|---|---|---|---|
| | | | 1) | 1EL | 2EL | 3EL | 4EL | 2EB | 3EB | 4EB | |
| | | | | Dimension **h** | | | | | | | |
| **71** | I14×160 | 216 | 278 | – | – | – | 52 | – | – | 52 | **I14×160** |
| **80** | I19×200 | 233 | 302 | – | – | – | 72 | – | – | 72 | **I19×200** |
| **90** | I24×200 | 287 | 366 | – | – | – | 72 | – | – | 72 | **I24×200** |
| **100** | I28×250 | 310 | 405 | – | – | 103 | 82 | – | 103 | 82 | **I28×250** |
| **112** | I28×250 | 336 | 435 | – | – | 103 | 82 | – | 103 | 82 | **I28×250** |
| **132** | I38×300 | 445 | 553 | – | 133,5 | 120 | 102 | 133,5 | 120 | 102 | **I38×300** |
| **160** | I42×350 | 573 | 640 | 111 | 159 | 153 | 135 | 159 | 153 | 135 | **I42×350** |
| **180** | I48×350 | 613 | 734 | 111 | 159 | 153 | 135 | 159 | 153 | 135 | **I48×350** |
| **200** | I55×400 | 654 | 734 | 111 | 159 | 153 | – | 159 | 153 | – | **I55×400** |
| **225** | I60×450 | 710 | – | 141 | 189 | 183 | – | 189 | 183 | – | **I60×450** |
| **250** | I65×550 | 735 | – | 141 | 189 | – | – | 189 | – | – | **I65×550** |
| **280** | I75×550 | 819 | – | 141 | 189 | – | – | 189 | – | – | **I75×550** |

1) Values valid for brake motor; for other dimensions see TX catalog.

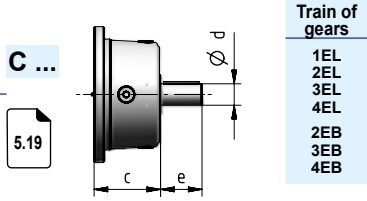


| Train of gears | d | e | c | Code |
|---|---|---|---|---|
| **1EL** | 80 | 130 | 111 | **C80×130** |
| **2EL** | 60 | 105 | 138 | **C60×105** |
| **3EL** | 48 | 82 | 115 | **C48×82** |
| **4EL** | 38 | 58 | 90 | **C38×58** |
| **2EB** | 70 | 105 | 152,5 | **C70×105** |
| **3EB** | 48 | 82 | 115 | **C48×82** |
| **4EB** | 38 | 58 | 90 | **C38×58** |

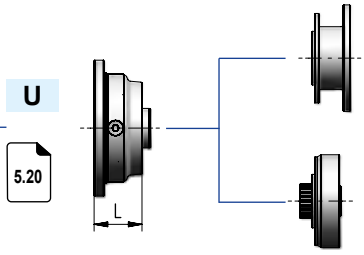


| Train of gears | L | Code |
|---|---|---|
| **3EL** | 62 | ch. 7 |
| **4EL** | 64 | |
| **3EB** | 62 | |
| **4EB** | 64 | |

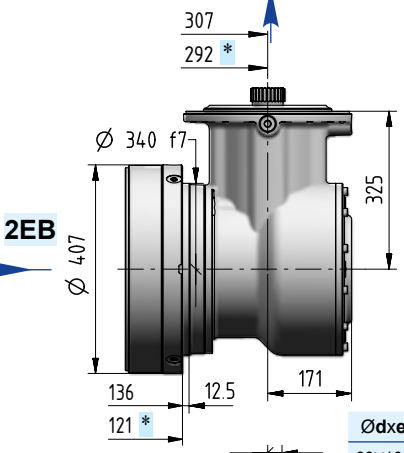


| Ødxe | $i_N$ | Code |
|---|---|---|
| 60×105 | ≤ 16 | **J60×105** |
| 48×82 | ≥ 20 | **J48×82** |

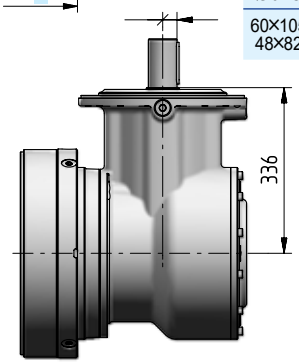


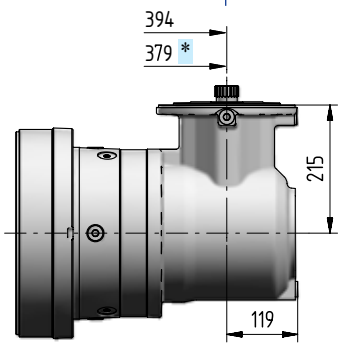


| Ødxe | $i_N$ | Code |
|---|---|---|
| 38×58 | ≤ 112 | **J38×58** |
| 30×58 | ≥ 125 | **J30×58** |

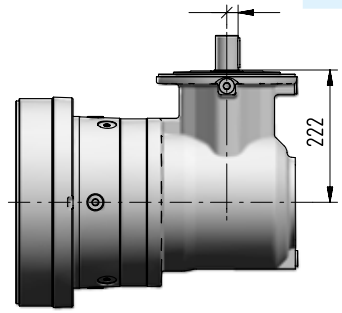


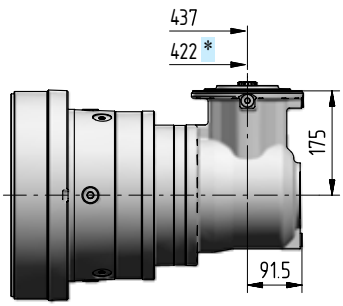


| Ødxe | $i_N$ | Code |
|---|---|---|
| 30×58 | ≤ 280 | **J30×58** |
| 24×50 | ≥ 315 | **J24×50** |

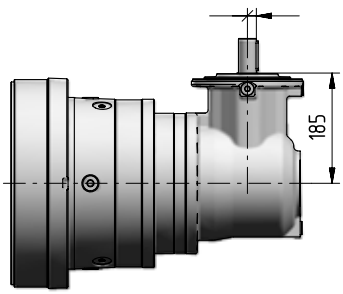


5.19

5

031A

# 031A - Output side details



**Suggested mating dimensions**

Output

| Gear reducer cylindrical shaft end | | | | Mounting | | |
|---|---|---|---|---|---|---|
| C | 110 | M | 2 | F | 10 | y |

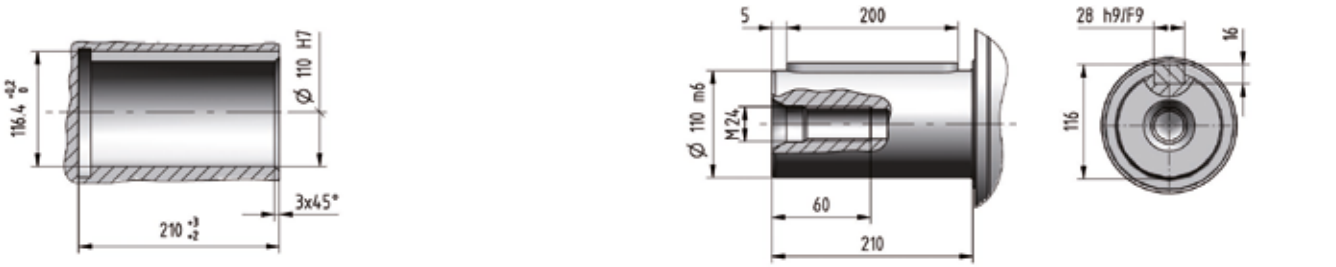


**Suggested mating dimensions**

Output

| Gear reducer splined shaft end | | | | Mounting | | |
|---|---|---|---|---|---|---|
| S | 100 | M | 1 | F | 10 | y |

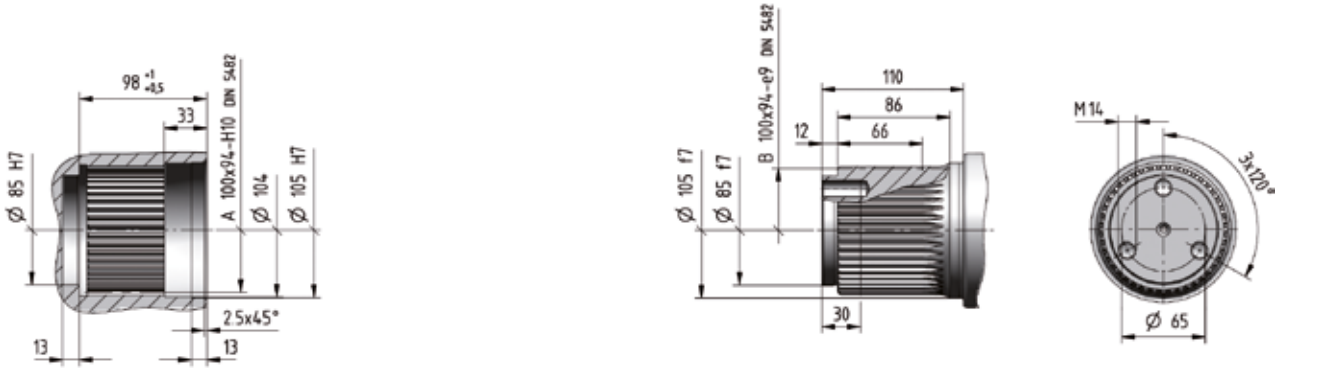


**Suggested mating dimensions**

Output

| Gear reducer splined hollow shaft | | | | Mounting | | |
|---|---|---|---|---|---|---|
| Z | 100 | M | 2 | F | 05 | y |

# 031A - Input side details

**Input**

| Gear reducer cylindrical shaft end | | Shaft length |
|---|---|---|
| C... | x | ... |

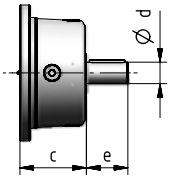


**Input**

| Bevel helical input flange | | Shaft length |
|---|---|---|
| J... | x | ... |

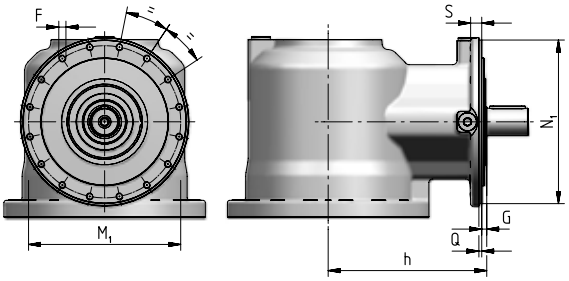


| Train of gears | $N_1$ Ø h6 | Q | G | h | S | $M_1$ Ø | F Ø |
|---|---|---|---|---|---|---|---|
| **2EB** | 321 | 5 | 11 | 336 | 20 | 300 | M14 (n. 16) |
| **3EB** | 229 | 4 | 7 | 222 | 15 | 213 | M10 (n. 16) |
| **4EB** | 184 | 3,5 | 10 | 185 | 12 | 171 | M8 (n. 12) |

## Cylindrical Shaft End Type - CODE

## Suggested mating dimensions

**J24 x 50**

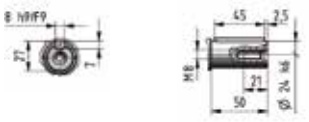

**J30 x 58**

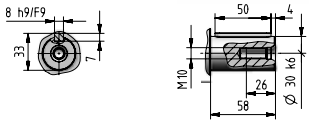


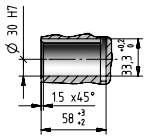


**C38 x 58**

**J38 x 58**

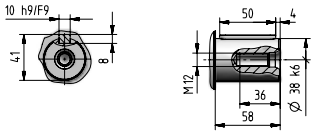


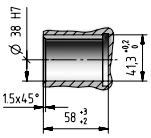


**C48 x 82**

**J48 x 82**

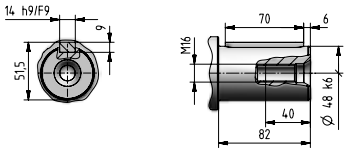


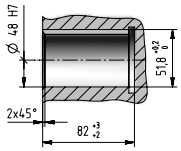


**C60 x 105**

**J60 x 105**

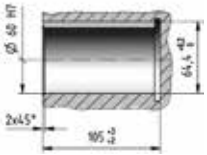


**C70 x 105**

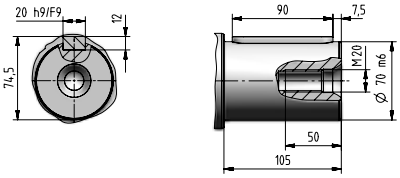


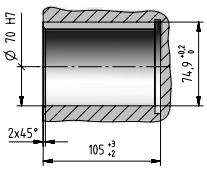


**C80 x 130**

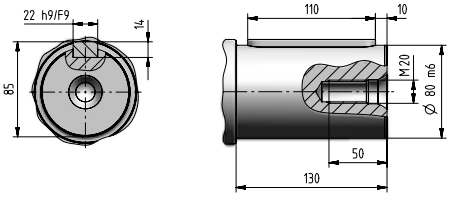


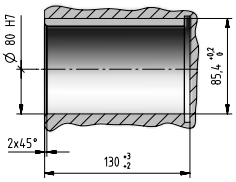

# 031A - Input side details

## Input

### IEC electric motor adapter

**I... x ...**

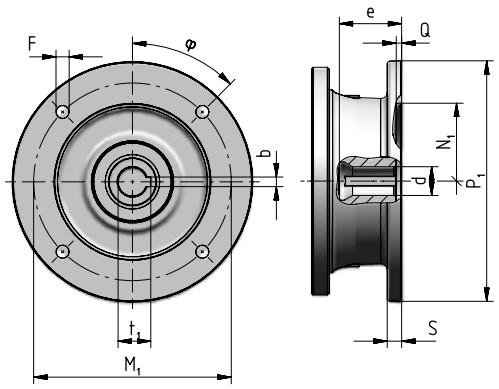


| Motor size IEC | Code | $P_1$ ∅ | S | d ∅ F6 | e max | b F9 | $t_1$ | $M_1$ | F ∅ | φ | $N_1$ ∅ G7 | Q |
|---|---|---|---|---|---|---|---|---|---|---|---|---|
| **71** | **I14×160** | 160 | – | 14 | 32 | 5 | 16,3 | 130 | M8 × 16 (n.4) | 45° | 110 | 4,5 |
| **80** | **I19×200** | 200 | 12 | 19 | 41,5 | 6 | 21,8 | 165 | 11 (n.4) | 45° | 130 | 4,5 |
| **90** | **I24×200** | 200 | 12 | 24 | 52 | 8 | 27,3 | 165 | 11 (n.4) | 45° | 130 | 4,5 |
| **100** | **I28×250** | 250 | 14 | 28 | 62 | 8 | 31,3 | 215 | 14 (n.4) | 45° | 180 | 5 |
| **112** | **I28×250** | 250 | 14 | 28 | 62 | 8 | 31,3 | 215 | 14 (n.4) | 45° | 180 | 5 |
| **132** | **I38×300** | 300 | 14 | 38 | 82 | 10 | 41,3 | 265 | 14 (n.4) | 45° | 230 | 5 |
| **160** | **I42×350** | 350 | 15 | 42 | 113 | 12 | 45,3 | 300 | 18 (n.4) | 45° | 250 | 6 |
| **180** | **I48×350** | 350 | 15 | 48 | 113 | 14 | 51,8 | 300 | 18 (n.4) | 45° | 250 | 6 |
| **200** | **I55×400** | 400 | 15 | 55 | 113 | 16 | 59,3 | 350 | 18 (n.4) | 45° | 300 | 6 |
| **225** | **I60×450** | 450 | 18 | 60 | 143 | 18 | 64,4 | 400 | 18 (n.8) | 22,5° | 350 | 6 |
| **250** | **I65×550** | 550 | 18 | 65 | 142 | 18 | 69,4 | 500 | 18 (n.8) | 22,5° | 450 | 6 |
| **280** | **I75×550** | 550 | 18 | 75 | 142 | 20 | 79,9 | 500 | 18 (n.8) | 22,5° | 450 | 6 |

## Input

### Universal flange adapter

**U**

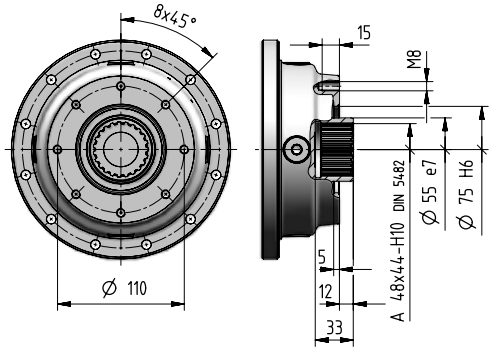


For more information see ch. 8.7

# 031A - Accessories

**Stop washer** | Code: **,SW100** [ included ]

1,2

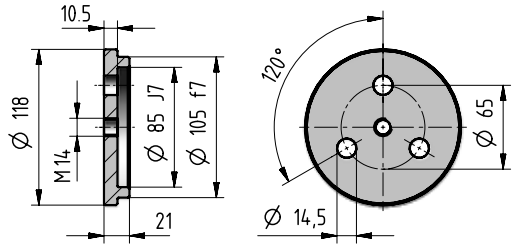


**Splined bush** | Code: **,SB100** [ included ]

7

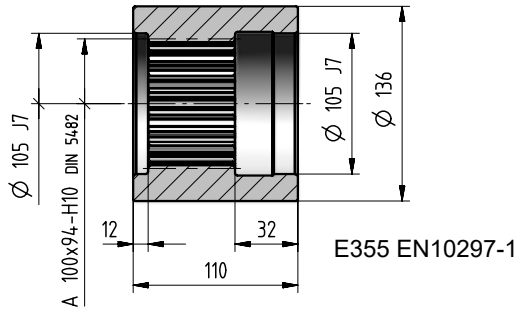


E355 EN10297-1

**Wheel flange** | Code: **,WF100** [ included ]

18,4

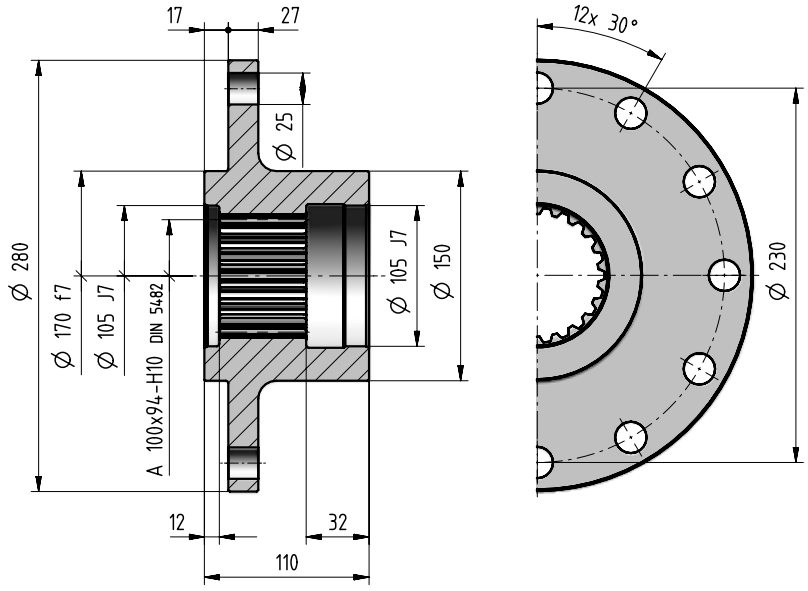


5

031A

# 031A - Radial loads $F_{r2}$ [N] and axial loads $F_{a2}$ [N]

Radial loads $\boldsymbol{F}_{r2\ adm}$ and axial loads $\boldsymbol{F}_{a2\ adm}$ admitted on low speed shaft end of gear reducer.
For more information see ch. 2.2.

**Output side:** **C110M2 F10y**
**S100M1 F10y**

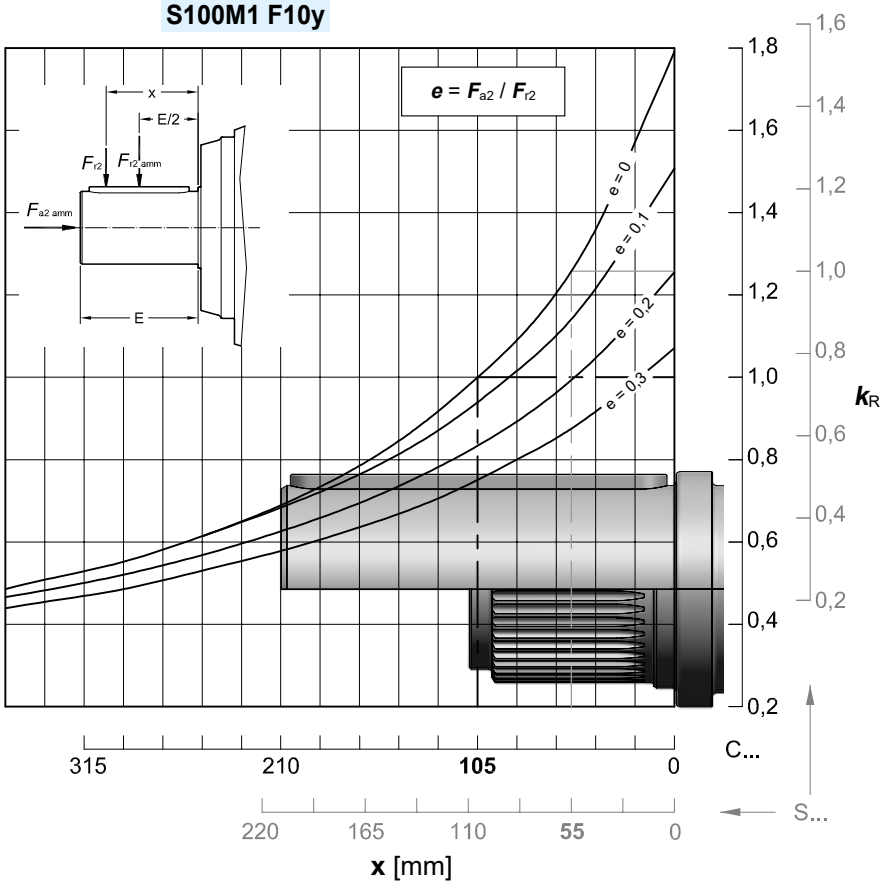


| $n_2 \times L_h$ | $F_{r2\ adm}$ | | $F_{a2\ adm}$ | $F_{a2\ adm}$ |
|---|---|---|---|---|
| $min^{-1} \cdot h$ | C ... | S ... | ← | → |
| **< 18 000** | 140 000 | 180 000 | 160 000 | 212 000 |
| **22 400** | 132 000 | 170 000 | 160 000 | 200 000 |
| **28 000** | 125 000 | 160 000 | 150 000 | 190 000 |
| **35 500** | 118 000 | 150 000 | 140 000 | 180 000 |
| **45 000** | 112 000 | 140 000 | 132 000 | 160 000 |
| **56 000** | 100 000 | 132 000 | 118 000 | 150 000 |
| **71 000** | 95 000 | 118 000 | 112 000 | 140 000 |
| **90 000** | 90 000 | 112 000 | 106 000 | 132 000 |
| **112 000** | 85 000 | 106 000 | 100 000 | 125 000 |
| **140 000** | 80 000 | 100 000 | 90 000 | 118 000 |
| **180 000** | 71 000 | 90 000 | 85 000 | 106 000 |
| **224 000** | 67 000 | 85 000 | 80 000 | 100 000 |
| **280 000** | 63 000 | 80 000 | 75 000 | 95 000 |
| **355 000** | 60 000 | 75 000 | 71 000 | 90 000 |
| **450 000** | 56 000 | 71 000 | 63 000 | 80 000 |
| **560 000** | 50 000 | 63 000 | 60 000 | 75 000 |
| **710 000** | 47 500 | 60 000 | 56 000 | 71 000 |
| **900 000** | 45 000 | 56 000 | 53 000 | 67 000 |
| **1 120 000** | 42 500 | 53 000 | 50 000 | 63 000 |
| **1 400 000** | 40 000 | 50 000 | 45 000 | 60 000 |
| **1 800 000** | 35 500 | 45 000 | 42 500 | 53 000 |
| **2 240 000** | 33 500 | 42 500 | 40 000 | 50 000 |
| **2 800 000** | 31 500 | 40 000 | 37 500 | 47 500 |
| **max** | **140 000** | **180 000** | **160 000** | **212 000** |

# 031A - Radial loads $F_{r1}$ [N] on input shaft

Radial loads $F_{r1\ adm}$ admitted on high speed shaft end of **Inline** gear reducers.
For more information see ch. 2.2.

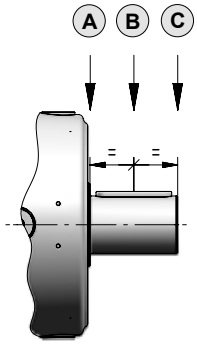


| $n_1 \times L_h$ | Train of gears | | | | | | | | | | | |
|---|---|---|---|---|---|---|---|---|---|---|---|---|
| | 1EL | | | 2EL | | | 3EL | | | 4EL | | |
| | A | B | C | A | B | C | A | B | C | A | B | C |
| **900 000** | 63 000 | 42 500 | 31 500 | 28 000 | 19 000 | 14 000 | 20 000 | 14 000 | 10 600 | 14 000 | 8 500 | 5 300 |
| **1 120 000** | 60 000 | 40 000 | 30 000 | 26 500 | 18 000 | 13 200 | 19 000 | 12 500 | 9 500 | 13 200 | 8 000 | 5 000 |
| **1 400 000** | 56 000 | 37 500 | 26 500 | 25 000 | 16 000 | 12 500 | 17 000 | 11 800 | 9 000 | 11 800 | 7 100 | 4 500 |
| **1 800 000** | 50 000 | 33 500 | 25 000 | 22 400 | 15 000 | 11 200 | 16 000 | 10 600 | 8 000 | 11 200 | 6 700 | 4 250 |
| **2 240 000** | 47 500 | 31 500 | 23 600 | 21 200 | 14 000 | 10 600 | 15 000 | 10 000 | 7 500 | 10 000 | 6 300 | 4 000 |
| **2 800 000** | 45 000 | 30 000 | 21 200 | 20 000 | 13 200 | 9 500 | 14 000 | 9 500 | 7 100 | 9 500 | 5 600 | 3 550 |
| **3 550 000** | 40 000 | 26 500 | 20 000 | 18 000 | 11 800 | 9 000 | 12 500 | 8 500 | 6 700 | 9 000 | 5 300 | 3 350 |
| **4 500 000** | 37 500 | 25 000 | 18 000 | 17 000 | 11 200 | 8 500 | 11 800 | 8 000 | 6 000 | 8 000 | 5 000 | 3 150 |
| **5 600 000** | 35 500 | 23 600 | 17 000 | 16 000 | 10 600 | 7 500 | 11 200 | 7 500 | 5 600 | 7 500 | 4 500 | 2 800 |
| **7 100 000** | 31 500 | 21 200 | 16 000 | 14 000 | 9 500 | 7 100 | 10 000 | 6 700 | 5 300 | 7 100 | 4 250 | 2 650 |
| **9 000 000** | 30 000 | 20 000 | 15 000 | 13 200 | 9 000 | 6 700 | 9 500 | 6 300 | 4 750 | 6 300 | 4 000 | 2 500 |
| **11 200 000** | 28 000 | 18 000 | 13 200 | 12 500 | 8 000 | 6 000 | 8 500 | 6 000 | 4 500 | 6 000 | 3 550 | 2 240 |
| **14 000 000** | 26 500 | 17 000 | 12 500 | 11 200 | 7 500 | 5 600 | 8 000 | 5 600 | 4 250 | 5 600 | 3 350 | 2 120 |
| **18 000 000** | 23 600 | 16 000 | 11 800 | 10 600 | 7 100 | 5 300 | 7 500 | 5 000 | 3 750 | 5 000 | 3 150 | 1 900 |
| **22 400 000** | 22 400 | 15 000 | 10 600 | 10 000 | 6 700 | 4 750 | 6 700 | 4 750 | 3 550 | 4 750 | 2 800 | 1 800 |
| **28 000 000** | 20 000 | 13 200 | 10 000 | 9 000 | 6 000 | 4 500 | 6 300 | 4 250 | 3 350 | 4 500 | 2 650 | 1 700 |
| **35 500 000** | 19 000 | 12 500 | 9 500 | 8 500 | 5 600 | 4 250 | 6 000 | 4 000 | 3 000 | 4 000 | 2 500 | 1 600 |
| **45 000 000** | 18 000 | 11 800 | 8 500 | 8 000 | 5 300 | 3 750 | 5 300 | 3 750 | 2 800 | 3 750 | 2 240 | 1 400 |

**Note:** In the case of the input with a fan, using the Fan Cooling accessory on page 7.10 multiply the values in the table by 0.63.

Radial loads $F_{r1adm}$ admitted on high speed shaft end of **Bevel helical** gear reducers.
For more information see ch. 2.2.

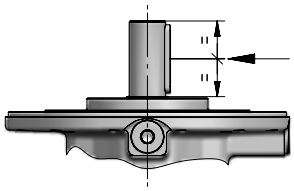

| $n_1 \times L_h$ | Train of gears | | | | | | |
|---|---|---|---|---|---|---|---|
| | 2EB | | | 3EB | | 4EB | |
| | $i_N \leq 22,4$ | $i_N = 20$ | $i_N = 25$ | $i_N \leq 112$ | $i_N \geq 125$ | $i_N \leq 500$ | $i_N \geq 560$ |
| **900 000** | 10 600 | 8 000 | 6 700 | 5 600 | 4 750 | 4 000 | 3 350 |
| **1 120 000** | 10 000 | 7 500 | 6 300 | 5 300 | 4 500 | 3 750 | 3 150 |
| **1 400 000** | 9 000 | 6 700 | 5 600 | 4 750 | 4 000 | 3 550 | 2 800 |
| **1 800 000** | 8 500 | 6 300 | 5 300 | 4 500 | 3 750 | 3 150 | 2 650 |
| **2 240 000** | 8 000 | 6 000 | 5 000 | 4 000 | 3 550 | 3 000 | 2 500 |
| **2 800 000** | 7 100 | 5 300 | 4 500 | 3 750 | 3 150 | 2 800 | 2 240 |
| **3 550 000** | 6 700 | 5 000 | 4 250 | 3 550 | 3 000 | 2 500 | 2 120 |
| **4 500 000** | 6 300 | 4 750 | 4 000 | 3 350 | 2 800 | 2 360 | 2 000 |
| **5 600 000** | 5 600 | 4 250 | 3 550 | 3 000 | 2 650 | 2 240 | 1 800 |
| **7 100 000** | 5 300 | 4 000 | 3 350 | 2 800 | 2 360 | 2 000 | 1 700 |
| **9 000 000** | 5 000 | 3 750 | 3 150 | 2 650 | 2 240 | 1 900 | 1 600 |
| **11 200 000** | 4 500 | 3 350 | 2 800 | 2 360 | 2 000 | 1 700 | 1 400 |
| **14 000 000** | 4 250 | 3 150 | 2 650 | 2 240 | 1 900 | 1 600 | 1 320 |
| **18 000 000** | 4 000 | 3 000 | 2 500 | 2 000 | 1 700 | 1 500 | 1 250 |
| **22 400 000** | 3 550 | 2 650 | 2 240 | 1 900 | 1 600 | 1 400 | 1 120 |
| **28 000 000** | 3 350 | 2 500 | 2 120 | 1 800 | 1 500 | 1 250 | 1 060 |
| **35 500 000** | 3 150 | 2 360 | 2 000 | 1 600 | 1 400 | 1 180 | 1 000 |
| **45 000 000** | 2 800 | 2 120 | 1 800 | 1 500 | 1 320 | 1 120 | 900 |

This page is intentionally left blank.

# 5

# 022A
# 031A
# 043A
# 061A

## Index


| | |
|---|---|
| Data and performance summary | 5.26 |
| Main Dimensions | 5.28 |
| Output side details | 5.30 |
| Input side details | 5.32 |
| Accessories | 5.34 |
| Radial loads $F_{r2}$ and axial loads $F_{a2}$ | 5.35 |
| Radial loads $F_{r1}$ on input shaft | 5.36 |

# 043A - Data and performance summary

| | $i_N$ | $i_{eff}$ | $L_h$ = 10 000 h<br>$n_1$ min$^{-1}$<br>$n_2$ min$^{-1}$<br>$M_{N2}$ N m<br>1 400 | 900 | 500 | $M_{N2max}$<br>$M_{2max}$<br>N m | $n_{1max}$<br>$n_{1peak}$<br>min$^{-1}$ | $n_1$ = 1 400 min$^{-1}$<br>Pt [kW] at 20°C 40°C<br>– | | |
|---|---|---|---|---|---|---|---|---|---|---|
| 1EL | 4,25 | **4,18** | 335<br>18 590 | 215<br>21 230 | 120<br>25 320 | 45 000<br>53 000 | 2 000<br>2 800 | 56<br>42,5 | – | – |
| | 5 | **4,89** | 286<br>19 110 | 184<br>21 820 | 102<br>26 030 | 40 000<br>53 000 | 2 000<br>2 800 | | | |
| 2EL | 14 | **14,7** | 95,2<br>27 120 | 61,2<br>30 960 | 34,0<br>35 090 | 45 000<br>53 000 | 2 240<br>2 800 | 42,5<br>31,5 | 63<br>47,5 | 85<br>63 |
| | 18 | **17,5** | 80,2<br>28 270 | 51,6<br>32 280 | 28,6<br>35 470 | 45 000<br>53 000 | 2 240<br>3 150 | | | |
| | 20 | **20,4** | 68,6<br>27 980 | 44,1<br>28 750 | 24,5<br>29 810 | 40 000<br>53 000 | 2 240<br>3 150 | | | |
| | 22,4 | **22,1** | 63,2<br>29 530 | 40,7<br>31 560 | 22,6<br>32 720 | 45 000<br>53 000 | 2 240<br>3 550 | | | |
| | 25 | **25,9** | 54,1<br>28 400 | 34,8<br>29 180 | 19,3<br>30 250 | 40 000<br>53 000 | 2 240<br>3 550 | | | |
| | 28 | **28,7** | 48,8<br>28 580 | 31,4<br>29 360 | 17,4<br>30 440 | 40 000<br>53 000 | 2 240<br>3 550 | | | |
| | 31,5 | **30,4** | 46,1<br>24 460 | 29,6<br>25 130 | 16,5<br>26 050 | 40 000<br>50 000 | 2 240<br>3 550 | | | |
| | 35,5 | **37,3** | 37,5<br>17 870 | 24,1<br>18 360 | 13,4<br>19 040 | 29 330<br>42 500 | 2 240<br>3 550 | | | |
| 3EL | 50 | **51,7** | 27,1<br>35 380 | 17,4<br>36 570 | 9,66<br>37 910 | 45 000<br>53 000 | 2 500<br>2 800 | 30<br>22,4 | 45<br>33,5 | 60<br>45 |
| | 63 | **61,4** | 22,8<br>35 960 | 14,7<br>36 950 | 8,14<br>38 310 | 45 000<br>53 000 | 2 800<br>3 550 | | | |
| | 71 | **72,9** | 19,2<br>36 340 | 12,4<br>37 340 | 6,86<br>38 710 | 45 000<br>53 000 | 2 800<br>3 550 | | | |
| | 80 | **77,9** | 18,0<br>36 490 | 11,6<br>37 500 | 6,42<br>38 940 | 45 000<br>53 000 | 2 800<br>4 000 | | | |
| | 90 | **92,4** | 15,2<br>36 880 | 9,74<br>37 890 | 5,41<br>39 960 | 45 000<br>53 000 | 2 800<br>4 000 | | | |
| | 100 | **108** | 12,9<br>37 240 | 8,30<br>38 270 | 4,61<br>40 940 | 45 000<br>53 000 | 2 800<br>4 000 | | | |
| | 112 | **117** | 11,9<br>34 020 | 7,68<br>34 960 | 4,27<br>36 240 | 45 000<br>53 000 | 2 800<br>4 000 | | | |
| | 125 | **127** | 11,0<br>31 300 | 7,10<br>32 160 | 3,94<br>34 280 | 40 000<br>53 000 | 2 800<br>4 000 | | | |
| | 140 | **138** | 10,2<br>34 360 | 6,54<br>35 300 | 3,63<br>36 600 | 45 000<br>53 000 | 2 800<br>4 000 | | | |
| | 160 | **169** | 8,28<br>34 800 | 5,32<br>35 750 | 2,96<br>37 070 | 45 000<br>53 000 | 2 800<br>4 000 | | | |
| | 180 | **178** | 7,85<br>31 960 | 5,05<br>33 020 | 2,81<br>36 090 | 40 000<br>53 000 | 2 800<br>4 000 | | | |
| | 200 | **198** | 7,08<br>32 170 | 4,55<br>33 540 | 2,53<br>36 660 | 40 000<br>53 000 | 2 800<br>4 000 | | | |
| | 224 | **219** | 6,39<br>32 370 | 4,11<br>34 060 | 2,28<br>36 600 | 40 000<br>53 000 | 2 800<br>4 000 | | | |
| | 250 | **232** | 6,03<br>27 710 | 3,88<br>28 470 | 2,16<br>29 510 | 40 000<br>50 000 | 2 800<br>4 000 | | | |

| | $i_N$ | $i_{eff}$ | $L_h$ = 10 000 h<br>$n_1$ min$^{-1}$<br>$n_2$ min$^{-1}$<br>$M_{N2}$ N m<br>1 400 | 900 | 500 | $M_{N2max}$<br>$M_{2max}$<br>N m | $n_{1max}$<br>$n_{1peak}$<br>min$^{-1}$ | $n_1$ = 1 400 min$^{-1}$<br>Pt [kW] at 20°C 40°C<br>– | | |
|---|---|---|---|---|---|---|---|---|---|---|
| 4EL | 180 | **182** | 7,69<br>38 440 | 4,95<br>40 510 | 2,75<br>44 280 | 45 000<br>53 000 | 2 800<br>3 150 | 22,4<br>17 | 33,5<br>25,7 | 45<br>34,5 |
| | 200 | **216** | 6,48<br>38 880 | 4,17<br>41 570 | 2,32<br>45 000 | 45 000<br>53 000 | 3 150<br>4 000 | | | |
| | 250 | **256** | 5,46<br>39 900 | 3,51<br>42 660 | 1,95<br>45 000 | 45 000<br>53 000 | 3 150<br>4 000 | | | |
| | 280 | **274** | 5,11<br>40 310 | 3,29<br>43 090 | 1,83<br>45 000 | 45 000<br>53 000 | 3 150<br>4 000 | | | |
| | 315 | **304** | 4,60<br>40 950 | 2,96<br>43 780 | 1,64<br>45 000 | 45 000<br>53 000 | 3 150<br>4 000 | | | |
| | 355 | **325** | 4,31<br>41 370 | 2,77<br>44 230 | 1,54<br>45 000 | 45 000<br>53 000 | 3 150<br>4 000 | | | |
| | 400 | **386** | 3,63<br>42 450 | 2,33<br>45 000 | 1,30<br>45 000 | 45 000<br>53 000 | 3 150<br>4 000 | | | |
| | 450 | **453** | 3,09<br>43 490 | 1,99<br>45 000 | 1,10<br>45 000 | 45 000<br>53 000 | 3 150<br>4 000 | | | |
| | 500 | **489** | 2,86<br>44 010 | 1,84<br>45 000 | 1,02<br>45 000 | 45 000<br>53 000 | 3 150<br>4 000 | | | |
| | 560 | **556** | 2,52<br>44 870 | 1,62<br>45 000 | 0,899<br>45 000 | 45 000<br>53 000 | 3 150<br>4 000 | | | |
| | 630 | **595** | 2,35<br>44 950 | 1,51<br>45 000 | 0,841<br>45 000 | 45 000<br>53 000 | 3 150<br>4 000 | | | |
| | 710 | **706** | 1,98<br>45 000 | 1,28<br>45 000 | 0,709<br>45 000 | 45 000<br>53 000 | 3 150<br>4 000 | | | |
| | 800 | **828** | 1,69<br>45 000 | 1,09<br>45 000 | 0,604<br>45 000 | 45 000<br>53 000 | 3 150<br>4 000 | | | |
| | 900 | **895** | 1,56<br>38 540 | 1,01<br>40 110 | 0,559<br>43 840 | 45 000<br>53 000 | 3 150<br>4 000 | | | |
| | 1000 | **1051** | 1,33<br>38 920 | 0,857<br>41 100 | 0,476<br>44 920 | 45 000<br>53 000 | 3 150<br>4 000 | | | |
| | 1120 | **1160** | 1,21<br>38 060 | 0,776<br>39 530 | 0,431<br>40 000 | 40 000<br>53 000 | 3 150<br>4 000 | | | |
| | 1250 | **1291** | 1,08<br>39 660 | 0,697<br>42 400 | 0,387<br>45 000 | 45 000<br>53 000 | 3 150<br>4 000 | | | |
| | 1400 | **1361** | 1,03<br>38 440 | 0,661<br>40 000 | 0,367<br>40 000 | 40 000<br>53 000 | 3 150<br>4 000 | | | |
| | 1600 | **1509** | 0,928<br>40 000 | 0,596<br>40 000 | 0,331<br>40 000 | 40 000<br>53 000 | 3 150<br>4 000 | | | |
| | 1800 | **1673** | 0,837<br>39 080 | 0,538<br>40 000 | 0,299<br>40 000 | 40 000<br>53 000 | 3 150<br>4 000 | | | |

# 043A - Data and performance summary

| | | | $L_h$ = 10 000 h<br>$n_1$ min$^{-1}$<br>$n_2$ min$^{-1}$<br>$M_{N2}$ N m | | | $M_{N2max}$<br>$M_{2max}$<br>N m | $n_{1max}$<br>$n_{1peak}$<br>min$^{-1}$ | $n_1$ = 1 400 min$^{-1}$<br>Pt [kW] at 20°C 40°C<br>– | | |
|---|---|---|---|---|---|---|---|---|---|---|
| | $i_N$ | $i_{eff}$ | 1 400 | 900 | 500 | | | | | |
| 2EB | 10 | **10,5** | 134<br>17 750 | 86,1<br>20 260 | 47,8<br>24 170 | 30 420<br>36 500 | 1 400<br>2 800 | 33,5<br>25 | – | – |
| | 12,5 | **12,2** | 115<br>20 750 | 73,6<br>23 690 | 40,9<br>28 260 | 35 570<br>42 500 | 1 400<br>2 800 | | | |
| | 16 | **15,4** | 90,8<br>20 950 | 58,4<br>23 920 | 32,4<br>28 530 | 33 670<br>40 000 | 1 600<br>2 800 | | | |
| | 20 | **19,6** | 71,6<br>21 490 | 46,0<br>24 540 | 25,6<br>26 380 | 29 160<br>35 500 | 2 000<br>2 800 | | | |
| | 25 | **24,4** | 57,3<br>15 660 | 36,8<br>17 880 | 20,5<br>21 320 | 23 090<br>28 000 | 2 000<br>2 800 | | | |
| 3EB | 35,5 | **36,8** | 38,1<br>15 090 | 24,5<br>17 230 | 13,6<br>20 560 | 24 910<br>30 700 | 2 240<br>4 000 | 25<br>19 | 37,5<br>29 | 50<br>37,5 |
| | 40 | **43** | 32,6<br>17 650 | 20,9<br>20 150 | 11,6<br>24 030 | 29 120<br>36 500 | 2 240<br>4 000 | | | |
| | 50 | **51** | 27,4<br>20 940 | 17,6<br>23 910 | 9,80<br>28 520 | 34 560<br>42 500 | 2 240<br>4 000 | | | |
| | 56 | **55,3** | 25,3<br>22 720 | 16,3<br>25 940 | 9,03<br>30 940 | 37 500<br>46 200 | 2 240<br>4 000 | | | |
| | 63 | **64,7** | 21,6<br>26 560 | 13,9<br>30 330 | 7,73<br>32 000 | 40 000<br>54 500 | 2 240<br>4 000 | | | |
| | 71 | **71,7** | 19,5<br>29 430 | 12,6<br>31 060 | 6,97<br>32 200 | 40 000<br>60 000 | 2 240<br>4 000 | | | |
| | 80 | **81,6** | 17,2<br>26 860 | 11,0<br>30 670 | 6,13<br>32 460 | 40 000<br>54 500 | 2 800<br>4 000 | | | |
| | 90 | **90,5** | 15,5<br>29 760 | 9,95<br>31 500 | 5,53<br>32 660 | 40 000<br>60 000 | 2 800<br>4 000 | | | |
| | 100 | **104** | 13,5<br>28 130 | 8,69<br>31 260 | 4,83<br>33 240 | 37 750<br>46 200 | 2 800<br>4 000 | | | |
| | 112 | **115** | 12,2<br>31 110 | 7,84<br>31 970 | 4,36<br>33 760 | 40 000<br>51 500 | 2 800<br>4 000 | | | |
| | 125 | **122** | 11,5<br>26 630 | 7,41<br>27 360 | 4,11<br>28 370 | 40 000<br>50 000 | 2 800<br>4 000 | | | |
| | 140 | **143** | 9,76<br>22 410 | 6,28<br>25 580 | 3,49<br>30 190 | 32 920<br>40 000 | 2 800<br>4 000 | | | |
| | 160 | **152** | 9,22<br>23 730 | 5,92<br>27 100 | 3,29<br>28 760 | 34 870<br>42 500 | 2 800<br>4 000 | | | |

| | | | $L_h$ = 10 000 h<br>$n_1$ min$^{-1}$<br>$n_2$ min$^{-1}$<br>$M_{N2}$ N m | | | $M_{N2max}$<br>$M_{2max}$<br>N m | $n_{1max}$<br>$n_{1peak}$<br>min$^{-1}$ | $n_1$ = 1 400 min$^{-1}$<br>Pt [kW] at 20°C 40°C<br>– | | |
|---|---|---|---|---|---|---|---|---|---|---|
| | $i_N$ | $i_{eff}$ | 1 400 | 900 | 500 | | | | | |
| 4EB | 160 | **153** | 9,12<br>31 750 | 5,86<br>36 260 | 3,26<br>43 150 | 45 000<br>63 000 | 2 800<br>4 000 | 20<br>15 | 30<br>22,4 | 40<br>30 |
| | 180 | **182** | 7,69<br>37 680 | 4,94<br>40 520 | 2,75<br>44 280 | 45 000<br>67 000 | 2 800<br>4 000 | | | |
| | 200 | **195** | 7,19<br>38 600 | 4,62<br>40 930 | 2,57<br>44 710 | 45 000<br>53 000 | 2 800<br>4 000 | | | |
| | 224 | **231** | 6,06<br>39 280 | 3,90<br>42 000 | 2,16<br>45 000 | 45 000<br>67 000 | 2 800<br>4 000 | | | |
| | 250 | **246** | 5,70<br>39 650 | 3,66<br>42 390 | 2,04<br>45 000 | 45 000<br>53 000 | 3 150<br>4 000 | | | |
| | 280 | **271** | 5,16<br>40 250 | 3,32<br>43 030 | 1,84<br>45 000 | 45 000<br>67 000 | 2 800<br>4 000 | | | |
| | 315 | **311** | 4,49<br>41 100 | 2,89<br>43 940 | 1,61<br>45 000 | 45 000<br>53 000 | 3 150<br>4 000 | | | |
| | 355 | **370** | 3,79<br>42 180 | 2,43<br>45 000 | 1,35<br>45 000 | 45 000<br>67 000 | 3 150<br>4 000 | | | |
| | 400 | **404** | 3,47<br>34 950 | 2,23<br>36 650 | 1,24<br>38 000 | 40 000<br>60 000 | 3 150<br>4 000 | | | |
| | 450 | **434** | 3,23<br>43 210 | 2,07<br>45 000 | 1,15<br>45 000 | 45 000<br>67 000 | 3 150<br>4 000 | | | |
| | 500 | **507** | 2,76<br>36 180 | 1,77<br>38 680 | 0,986<br>40 000 | 40 000<br>67 000 | 3 150<br>4 000 | | | |
| | 560 | **542** | 2,58<br>41 240 | 1,66<br>45 000 | 0,922<br>45 000 | 45 000<br>67 000 | 3 150<br>4 000 | | | |
| | 630 | **634** | 2,21<br>37 420 | 1,42<br>40 000 | 0,789<br>40 000 | 40 000<br>67 000 | 3 150<br>4 000 | | | |
| | 710 | **688** | 2,04<br>37 920 | 1,31<br>38 970 | 0,727<br>42 130 | 45 000<br>61 500 | 3 150<br>4 000 | | | |
| | 800 | **845** | 1,66<br>38 410 | 1,06<br>39 770 | 0,591<br>43 470 | 45 000<br>61 500 | 3 150<br>4 000 | | | |
| | 900 | **891** | 1,57<br>37 450 | 1,01<br>38 480 | 0,561<br>40 000 | 40 000<br>60 000 | 3 150<br>4 000 | | | |
| | 1000 | **988** | 1,42<br>40 000 | 0,911<br>40 000 | 0,506<br>40 000 | 40 000<br>67 000 | 3 150<br>4 000 | | | |
| | 1120 | **1095** | 1,28<br>37 930 | 0,822<br>39 190 | 0,457<br>40 000 | 40 000<br>60 000 | 3 150<br>4 000 | | | |

# 043A - Main Dimensions



5.30

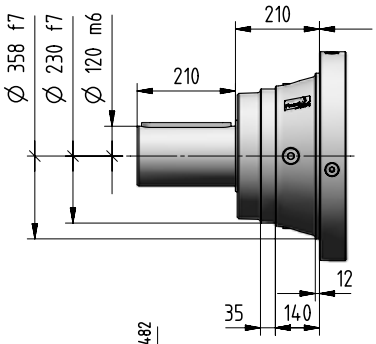


**C120M2 F10x**

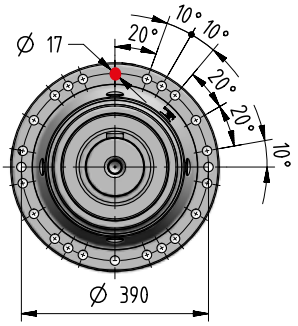


5.30

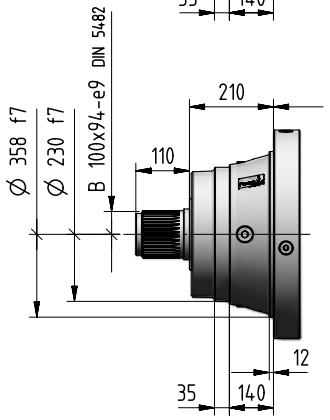


**S100M1 F10x**

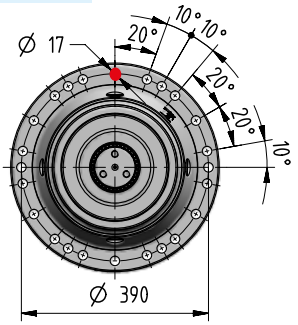


5.31

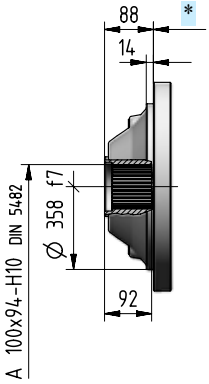


**Z100M2 F05x**

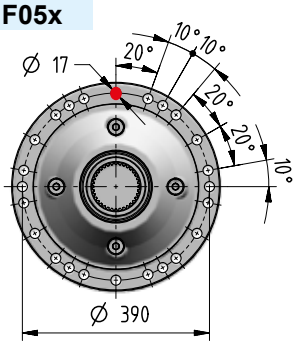


5.31

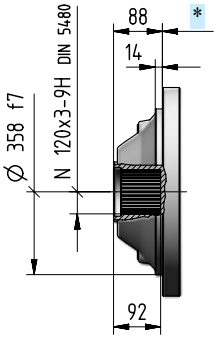


**Z120M2 F05x**

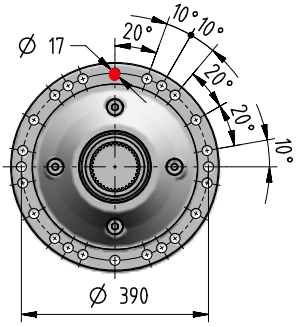


| kg | Input Option Code | | | | | | | | | | | | | Output options (Δ) Code | |
|---|---|---|---|---|---|---|---|---|---|---|---|---|---|---|---|
| | I14×160 | I19×200 | I24×200 | I28×250 | I38×300 | I42×350 | I48×350 | I55×400 | I60×450 | I65×550 | I75×550 | C… | U… | J… | C… S… | Z… |
| 1EL | - | - | - | - | - | 220 | 220 | 230 | 240 | 240 | 240 | 240 | - | - | | |
| 2EL | - | - | - | - | 260 | 260 | 260 | 260 | 270 | 280 | 280 | 270 | - | - | | |
| 3EL | - | - | - | 270 | 270 | 280 | 280 | 280 | 289 | - | - | 270 | 267 | - | | |
| 4EL | 270 | 270 | 270 | 270 | 280 | 280 | 280 | - | - | - | - | 270 | 269 | - | +0 | -45 |
| 2EB | - | - | - | - | - | 390 | 390 | 390 | 400 | 410 | 410 | 394 | - | 360 | | |
| 3EB | - | - | - | 300 | 300 | 310 | 310 | 310 | 319 | - | - | 304 | 297 | 290 | | |
| 4EB | 290 | 290 | 290 | 290 | 290 | 300 | 300 | - | - | - | - | 288 | 289 | 280 | | |

# 043A - Main Dimensions

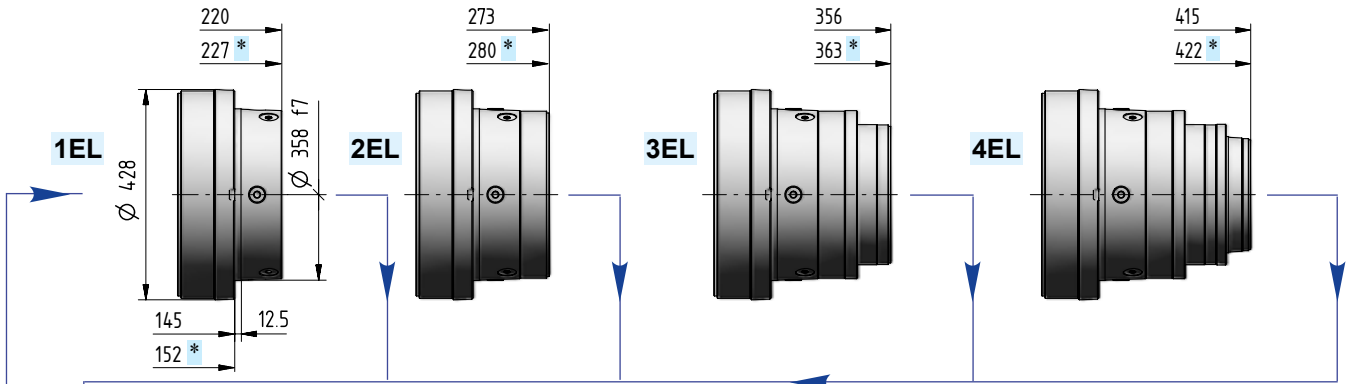


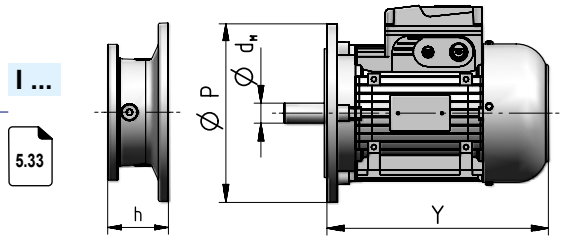


| Motor size | $d_M$×P | Y | Y 1) | Train of gears 1EL | 2EL | 3EL | 4EL | 2EB | 3EB | 4EB | Code |
|---|---|---|---|---|---|---|---|---|---|---|---|
| | | | | Dimension h | | | | | | | |
| **71** | I14×160 | 216 | 278 | – | – | – | 52 | – | – | 52 | **I14×160** |
| **80** | I19×200 | 233 | 302 | – | – | – | 72 | – | – | 72 | **I19×200** |
| **90** | I24×200 | 287 | 366 | – | – | – | 72 | – | – | 72 | **I24×200** |
| **100** | I28×250 | 310 | 405 | – | – | 103 | 82 | – | 103 | 82 | **I28×250** |
| **112** | I28×250 | 336 | 435 | – | – | 103 | 82 | – | 103 | 82 | **I28×250** |
| **132** | I38×300 | 445 | 553 | – | 133,5 | 120 | 102 | – | 120 | 102 | **I38×300** |
| **160** | I42×350 | 573 | 640 | 111 | 159 | 153 | 135 | 159 | 153 | 135 | **I42×350** |
| **180** | I48×350 | 613 | 734 | 111 | 159 | 153 | 135 | 159 | 153 | 135 | **I48×350** |
| **200** | I55×400 | 654 | 734 | 111 | 159 | 153 | – | 159 | 153 | – | **I55×400** |
| **225** | I60×450 | 710 | – | 141 | 189 | 183 | – | 189 | 183 | – | **I60×450** |
| **250** | I65×550 | 735 | – | 141 | 189 | – | – | 189 | – | – | **I65×550** |
| **280** | I75×550 | 819 | – | 141 | 189 | – | – | 189 | – | – | **I75×550** |

1) Values valid for brake motor; for other dimensions see TX catalog.

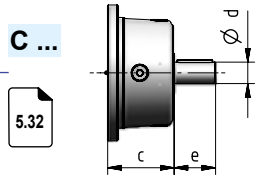


| Train of gears | d | e | c | Code |
|---|---|---|---|---|
| **1EL** | 80 | 130 | 111 | **C80×130** |
| **2EL** | 60 | 105 | 138 | **C60×105** |
| **3EL** | 48 | 82 | 115 | **C48×82** |
| **4EL** | 38 | 58 | 90 | **C38×58** |
| **2EB** | 70 | 105 | 152,5 | **C70×105** |
| **3EB** | 48 | 82 | 115 | **C48×82** |
| **4EB** | 38 | 58 | 90 | **C38×58** |

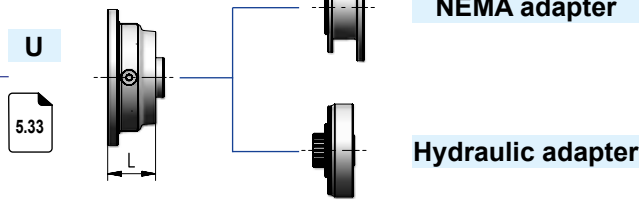


| Train of gears | L | Code |
|---|---|---|
| **3EL** | 62 | ch. 7 |
| **4EL** | 64 | |
| **3EB** | 62 | |
| **4EB** | 64 | |

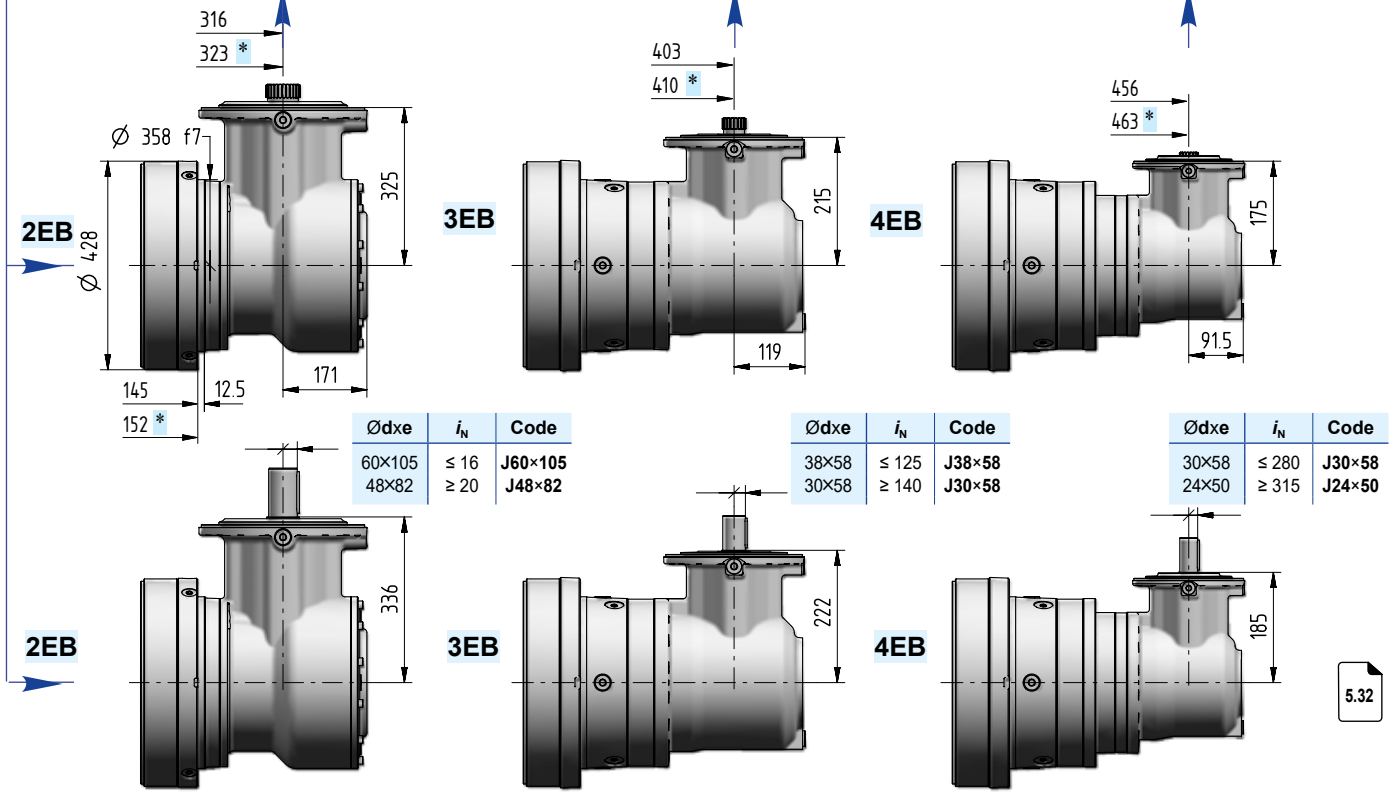


| Ødxe | $i_N$ | Code |
|---|---|---|
| 60×105 | ≤ 16 | **J60×105** |
| 48×82 | ≥ 20 | **J48×82** |

| Ødxe | $i_N$ | Code |
|---|---|---|
| 38×58 | ≤ 125 | **J38×58** |
| 30×58 | ≥ 140 | **J30×58** |

| Ødxe | $i_N$ | Code |
|---|---|---|
| 30×58 | ≤ 280 | **J30×58** |
| 24×50 | ≥ 315 | **J24×50** |

# 043A - Output side details

**Suggested mating dimensions**

Output

| Gear reducer cylindrical shaft end | | | | Mounting | | |
|---|---|---|---|---|---|---|
| C | 120 | M | 2 | F | 10 | x |

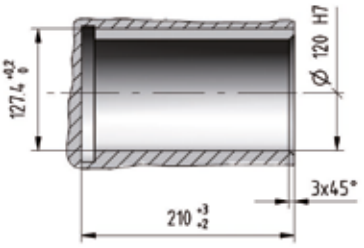


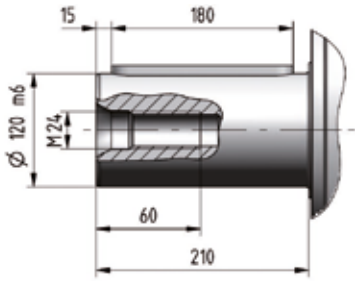


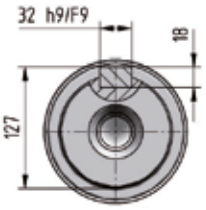


**Suggested mating dimensions**

Output

| Gear reducer splined shaft end | | | | Mounting | | |
|---|---|---|---|---|---|---|
| S | 100 | M | 1 | F | 10 | x |

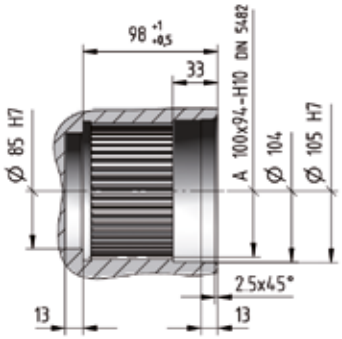


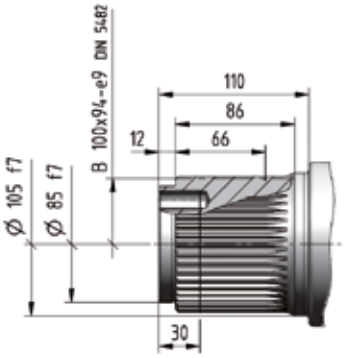


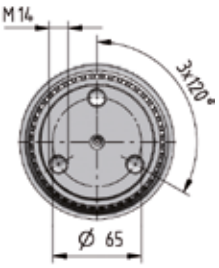


5

043A

# 043A - Output side details

**Suggested mating dimensions**

Output

| Gear reducer cylindrical shaft end | | | | Mounting | | |
|---|---|---|---|---|---|---|
| Z | 100 | M | 2 | F | 05 | x |

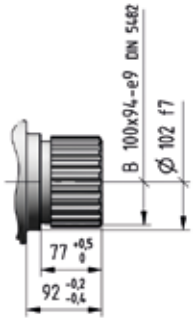


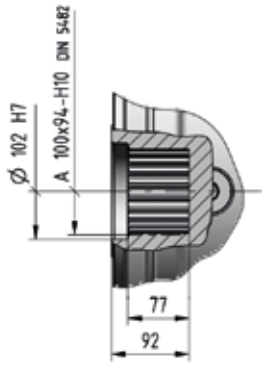


**Suggested mating dimensions**

Output

| Gear reducer splined shaft end | | | | Mounting | | |
|---|---|---|---|---|---|---|
| Z | 120 | M | 2 | F | 05 | x |

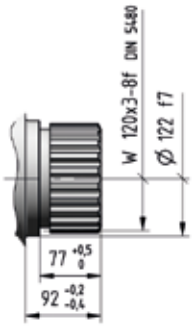


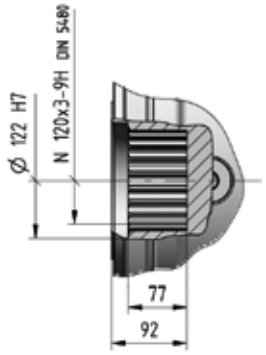

# 043A - Input side details

**Input**

| Gear reducer cylindrical shaft end | | Shaft length |
|---|---|---|
| C... | x | ... |

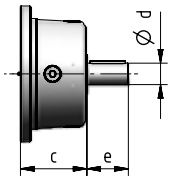


**Input**

| Bevel helical input flange | | Shaft length |
|---|---|---|
| J... | x | ... |

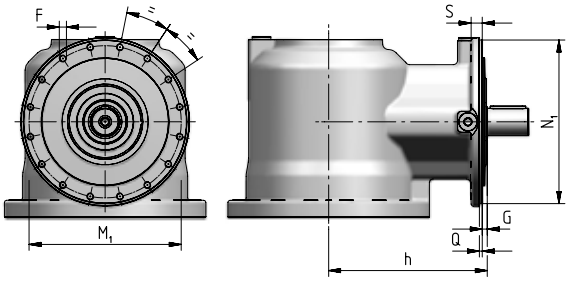


| Train of gear | $N_1$ Ø h6 | Q | G | h | S | $M_1$ Ø | F Ø |
|---|---|---|---|---|---|---|---|
| **2EB** | 321 | 5 | 11 | 336 | 20 | 300 | M14 (n. 16) |
| **3EB** | 229 | 4 | 7 | 222 | 15 | 213 | M10 (n. 16) |
| **4EB** | 184 | 3,5 | 10 | 185 | 12 | 121 | M8 (n. 12) |

| Cylindrical Shaft End Type - CODE | | | | Suggested mating dimensions |
|---|---|---|---|---|
| **J24 x 50** | | | | 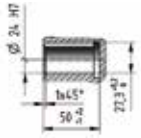 |
| **J30 x 58** | 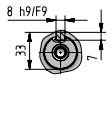 | 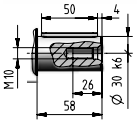 | | 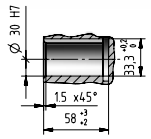 |
| **C38 x 58**<br>**J38 x 58** | 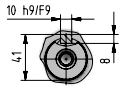 | 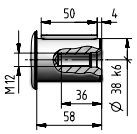 | | 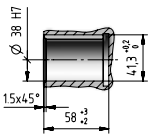 |
| **C48 x 82**<br>**J48 x 82** | 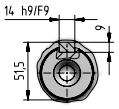 | 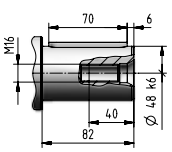 | | 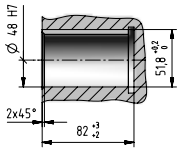 |
| **C60 x 105**<br>**J60 x 105** | 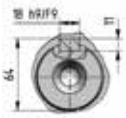 | 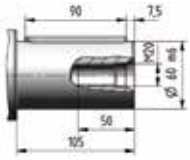 | | 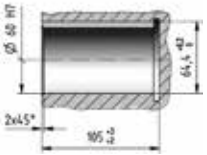 |
| **C70 x 105** | 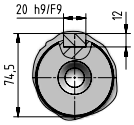 | 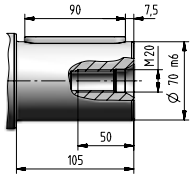 | | 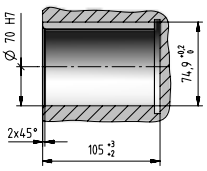 |
| **C80 x 130** | 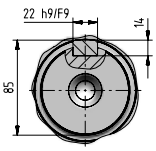 | 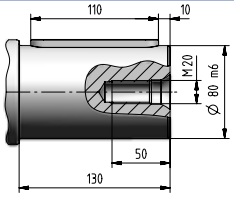 | | 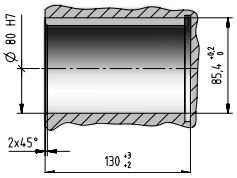 |

# 043A - Input side details

## Input

### IEC electric motor adapter

**I... x ...**

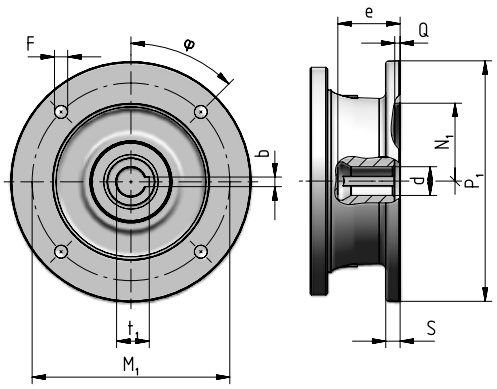


| Motor size B5 | Code | $P_1$ ∅ | S | d ∅ | e max | b F9 | $t_1$ | $M_1$ | F ∅ | | φ | $N_1$ ∅ G7 | Q |
|---|---|---|---|---|---|---|---|---|---|---|---|---|---|
| **71** | **I14×160** | 160 | – | 14 F6 | 32 | 5 | 16,3 | 130 | M8 × 16 | (n.4) | 45° | 110 | 4,5 |
| **80** | **I19×200** | 200 | 12 | 19 F6 | 41,5 | 6 | 21,8 | 165 | 11 | (n.4) | 45° | 130 | 4,5 |
| **90** | **I24×200** | 200 | 12 | 24 F6 | 52 | 8 | 27,3 | 165 | 11 | (n.4) | 45° | 130 | 4,5 |
| **100** | **I28×250** | 250 | 14 | 28 F6 | 62 | 8 | 31,3 | 215 | 14 | (n.4) | 45° | 180 | 5 |
| **112** | **I28×250** | 250 | 14 | 28 F6 | 62 | 8 | 31,3 | 215 | 14 | (n.4) | 45° | 180 | 5 |
| **132** | **I38×300** | 300 | 14 | 38 F6 | 82 | 10 | 41,3 | 265 | 14 | (n.4) | 45° | 230 | 5 |
| **160** | **I42×350** | 350 | 15 | 42 F6 | 113 | 12 | 45,3 | 300 | 18 | (n.4) | 45° | 250 | 6 |
| **180** | **I48×350** | 350 | 15 | 48 F6 | 113 | 14 | 51,8 | 300 | 18 | (n.4) | 45° | 250 | 6 |
| **200** | **I55×400** | 400 | 15 | 55 E6 | 113 | 16 | 59,3 | 350 | 18 | (n.4) | 45° | 300 | 6 |
| **225** | **I60×450** | 450 | 18 | 60 E6 | 143 | 18 | 64,4 | 400 | 18 | (n.8) | 22,5° | 350 | 6 |
| **250** | **I65×550** | 550 | 18 | 65 E6 | 142 | 18 | 69,4 | 500 | 18 | (n.8) | 22,5° | 450 | 6 |
| **280** | **I75×550** | 550 | 18 | 75 E6 | 142 | 20 | 79,9 | 500 | 18 | (n.8) | 22,5° | 450 | 6 |

## Input

### Universal flange adapter

**U**

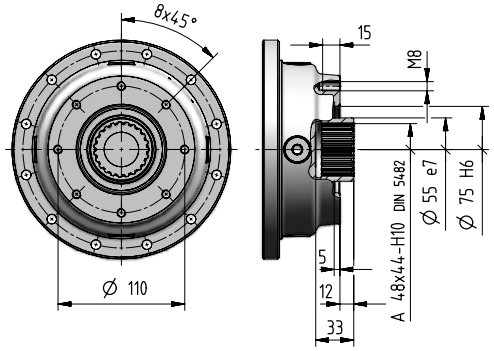


For more information see ch. 8.5

# 043A - Accessories

**Stop washer** | Code: **,SW100** [ included ]

1,2

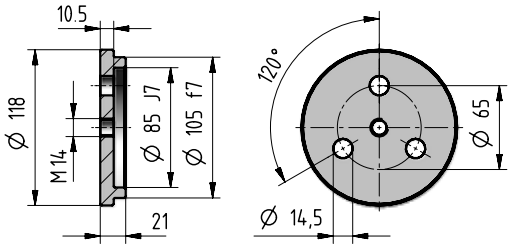


**Splined bush** | Code: **,SB100** [ included ]

7

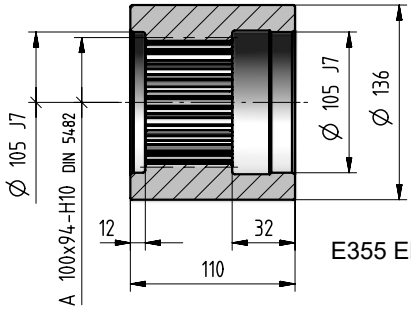


E355 EN10297-1

**Wheel flange** | Code: **,WF100** [ included ]

18,4

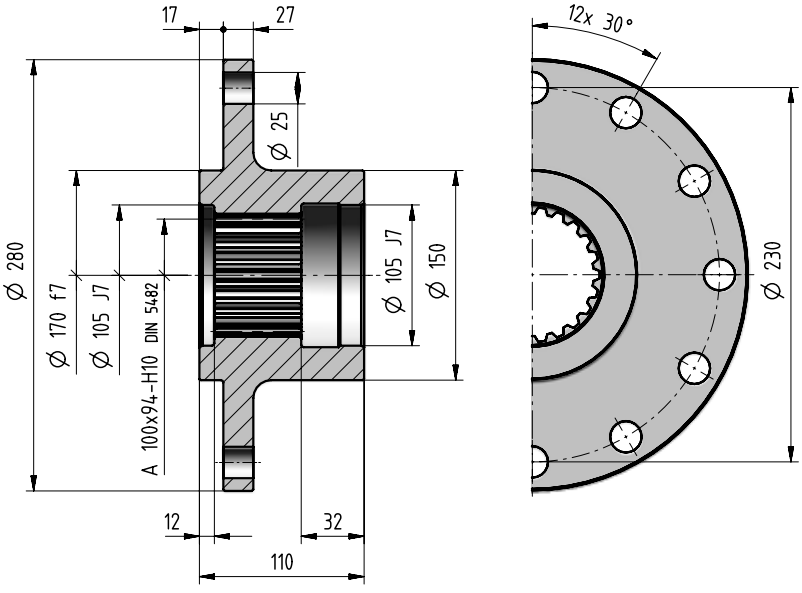


5

043A

# 043A - Radial loads $F_{r2}$ [N] and axial loads $F_{a2}$ [N]

Radial loads $\boldsymbol{F}_{r2\ adm}$ and axial loads $\boldsymbol{F}_{a2\ adm}$ admitted on low speed shaft end of gear reducer.
For more information see ch. 2.2.

**Output side:** **C120M2 F10x**
**S100M1 F10x**

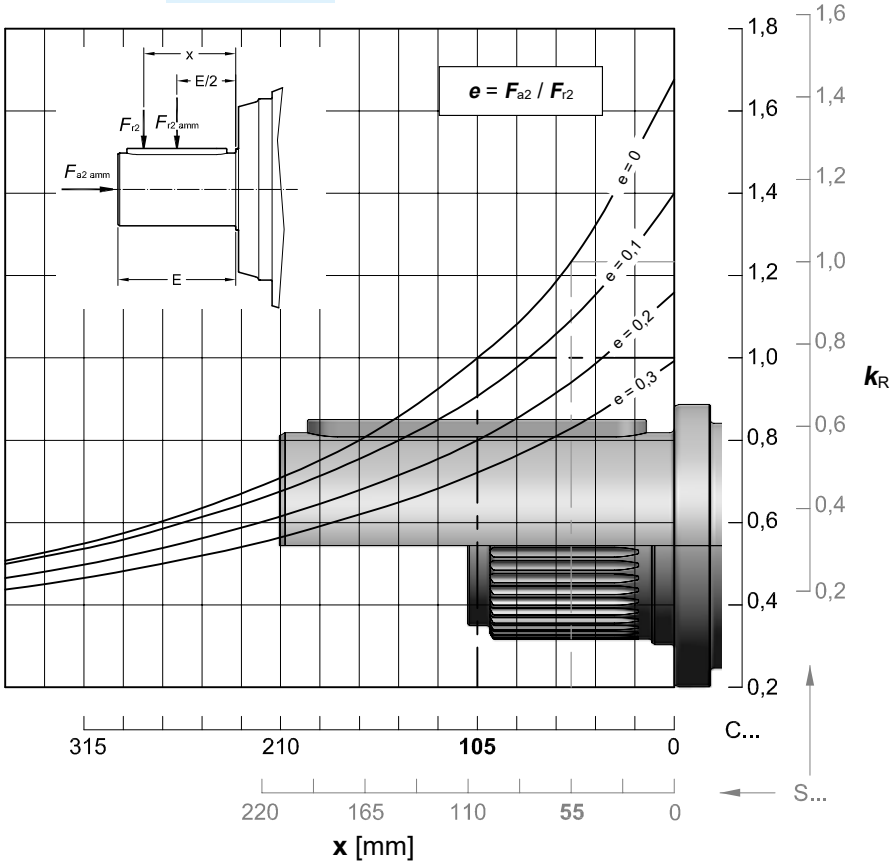


| $n_2 \times L_h$ | $F_{r2\ adm}$ | | $F_{a2\ adm}$ | $F_{a2\ adm}$ |
|---|---|---|---|---|
| $min^{-1} \cdot h$ | C ... | S ... | ← | → |
| **< 18 000** | 150 000 | 190 000 | 100 000 | 212 000 |
| **22 400** | 150 000 | 190 000 | 100 000 | 200 000 |
| **28 000** | 140 000 | 170 000 | 95 000 | 190 000 |
| **35 500** | 132 000 | 160 000 | 85 000 | 180 000 |
| **45 000** | 118 000 | 150 000 | 80 000 | 170 000 |
| **56 000** | 112 000 | 140 000 | 75 000 | 160 000 |
| **71 000** | 106 000 | 132 000 | 71 000 | 150 000 |
| **90 000** | 100 000 | 125 000 | 67 000 | 132 000 |
| **112 000** | 90 000 | 112 000 | 60 000 | 125 000 |
| **140 000** | 85 000 | 106 000 | 56 000 | 118 000 |
| **180 000** | 80 000 | 100 000 | 53 000 | 112 000 |
| **224 000** | 75 000 | 95 000 | 50 000 | 100 000 |
| **280 000** | 71 000 | 85 000 | 47 500 | 95 000 |
| **355 000** | 67 000 | 80 000 | 42 500 | 90 000 |
| **450 000** | 60 000 | 75 000 | 40 000 | 85 000 |
| **560 000** | 56 000 | 71 000 | 37 500 | 80 000 |
| **710 000** | 53 000 | 67 000 | 35 500 | 71 000 |
| **900 000** | 50 000 | 60 000 | 33 500 | 67 000 |
| **1 120 000** | 47 500 | 56 000 | 30 000 | 63 000 |
| **1 400 000** | 42 500 | 53 000 | 28 000 | 60 000 |
| **1 800 000** | 40 000 | 50 000 | 26 500 | 56 000 |
| **2 240 000** | 37 500 | 47 500 | 25 000 | 53 000 |
| **2 800 000** | 35 500 | 42 500 | 23 500 | 47 500 |
| **max** | **150 000** | **190 000** | **100 000** | **212 000** |

# 043A - Radial loads $F_{r1}$ [N] on input shaft

Radial loads $F_{r1\,adm}$ admitted on high speed shaft end of **Inline** gear reducers.
For more information see ch. 2.2.

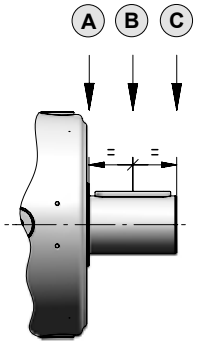


| $n_1 \times L_h$ | Train of gears | | | | | | | | | | | |
|---|---|---|---|---|---|---|---|---|---|---|---|---|
| | 1EL | | | 2EL | | | 3EL | | | 4EL | | |
| | A | B | C | A | B | C | A | B | C | A | B | C |
| **900 000** | 63 000 | 42 500 | 31 500 | 28 000 | 19 000 | 14 000 | 20 000 | 14 000 | 10 600 | 14 000 | 8 500 | 5 300 |
| **1 120 000** | 60 000 | 40 000 | 30 000 | 26 500 | 18 000 | 13 200 | 19 000 | 12 500 | 9 500 | 13 200 | 8 000 | 5 000 |
| **1 400 000** | 56 000 | 37 500 | 26 500 | 25 000 | 16 000 | 12 500 | 17 000 | 11 800 | 9 000 | 11 800 | 7 100 | 4 500 |
| **1 800 000** | 50 000 | 33 500 | 25 000 | 22 400 | 15 000 | 11 200 | 16 000 | 10 600 | 8 000 | 11 200 | 6 700 | 4 250 |
| **2 240 000** | 47 500 | 31 500 | 23 600 | 21 200 | 14 000 | 10 600 | 15 000 | 10 000 | 7 500 | 10 000 | 6 300 | 4 000 |
| **2 800 000** | 45 000 | 30 000 | 21 200 | 20 000 | 13 200 | 9 500 | 14 000 | 9 500 | 7 100 | 9 500 | 5 600 | 3 550 |
| **3 550 000** | 40 000 | 26 500 | 20 000 | 18 000 | 11 800 | 9 000 | 12 500 | 8 500 | 6 700 | 9 000 | 5 300 | 3 350 |
| **4 500 000** | 37 500 | 25 000 | 18 000 | 17 000 | 11 200 | 8 500 | 11 800 | 8 000 | 6 000 | 8 000 | 5 000 | 3 150 |
| **5 600 000** | 35 500 | 23 600 | 17 000 | 16 000 | 10 600 | 7 500 | 11 200 | 7 500 | 5 600 | 7 500 | 4 500 | 2 800 |
| **7 100 000** | 31 500 | 21 200 | 16 000 | 14 000 | 9 500 | 7 100 | 10 000 | 6 700 | 5 300 | 7 100 | 4 250 | 2 650 |
| **9 000 000** | 30 000 | 20 000 | 15 000 | 13 200 | 9 000 | 6 700 | 9 500 | 6 300 | 4 750 | 6 300 | 4 000 | 2 500 |
| **11 200 000** | 28 000 | 18 000 | 13 200 | 12 500 | 8 000 | 6 000 | 8 500 | 6 000 | 4 500 | 6 000 | 3 550 | 2 240 |
| **14 000 000** | 26 500 | 17 000 | 12 500 | 11 200 | 7 500 | 5 600 | 8 000 | 5 600 | 4 250 | 5 600 | 3 350 | 2 120 |
| **18 000 000** | 23 600 | 16 000 | 11 800 | 10 600 | 7 100 | 5 300 | 7 500 | 5 000 | 3 750 | 5 000 | 3 150 | 1 900 |
| **22 400 000** | 22 400 | 15 000 | 10 600 | 10 000 | 6 700 | 4 750 | 6 700 | 4 750 | 3 550 | 4 750 | 2 800 | 1 800 |
| **28 000 000** | 20 000 | 13 200 | 10 000 | 9 000 | 6 000 | 4 500 | 6 300 | 4 250 | 3 350 | 4 500 | 2 650 | 1 700 |
| **35 500 000** | 19 000 | 12 500 | 9 500 | 8 500 | 5 600 | 4 250 | 6 000 | 4 000 | 3 000 | 4 000 | 2 500 | 1 600 |
| **45 000 000** | 18 000 | 11 800 | 8 500 | 8 000 | 5 300 | 3 750 | 5 300 | 3 750 | 2 800 | 3 750 | 2 240 | 1 400 |

**Note:** In the case of the input with a fan, using the Fan Cooling accessory on page 7.10 multiply the values in the table by 0.63.

Radial loads $F_{r1adm}$ admitted on high speed shaft end of **Bevel helical** gear reducers.
For more information see ch. 2.2.

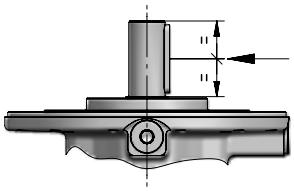

| $n_1 \times L_h$ | Train of gears | | | | | | |
|---|---|---|---|---|---|---|---|
| | 2EB | | | 3EB | | 4EB | |
| | $i_N \leq 22,4$ | $i_N = 20$ | $i_N = 25$ | $i_N \leq 112$ | $i_N \geq 125$ | $i_N \leq 500$ | $i_N \geq 560$ |
| **900 000** | 10 600 | 8 000 | 6 700 | 5 600 | 4 750 | 4 000 | 3 350 |
| **1 120 000** | 10 000 | 7 500 | 6 300 | 5 300 | 4 500 | 3 750 | 3 150 |
| **1 400 000** | 9 000 | 6 700 | 5 600 | 4 750 | 4 000 | 3 550 | 2 800 |
| **1 800 000** | 8 500 | 6 300 | 5 300 | 4 500 | 3 750 | 3 150 | 2 650 |
| **2 240 000** | 8 000 | 6 000 | 5 000 | 4 000 | 3 550 | 3 000 | 2 500 |
| **2 800 000** | 7 100 | 5 300 | 4 500 | 3 750 | 3 150 | 2 800 | 2 240 |
| **3 550 000** | 6 700 | 5 000 | 4 250 | 3 550 | 3 000 | 2 500 | 2 120 |
| **4 500 000** | 6 300 | 4 750 | 4 000 | 3 350 | 2 800 | 2 360 | 2 000 |
| **5 600 000** | 5 600 | 4 250 | 3 550 | 3 000 | 2 650 | 2 240 | 1 800 |
| **7 100 000** | 5 300 | 4 000 | 3 350 | 2 800 | 2 360 | 2 000 | 1 700 |
| **9 000 000** | 5 000 | 3 750 | 3 150 | 2 650 | 2 240 | 1 900 | 1 600 |
| **11 200 000** | 4 500 | 3 350 | 2 800 | 2 360 | 2 000 | 1 700 | 1 400 |
| **14 000 000** | 4 250 | 3 150 | 2 650 | 2 240 | 1 900 | 1 600 | 1 320 |
| **18 000 000** | 4 000 | 3 000 | 2 500 | 2 000 | 1 700 | 1 500 | 1 250 |
| **22 400 000** | 3 550 | 2 650 | 2 240 | 1 900 | 1 600 | 1 400 | 1 120 |
| **28 000 000** | 3 350 | 2 500 | 2 120 | 1 800 | 1 500 | 1 250 | 1 060 |
| **35 500 000** | 3 150 | 2 360 | 2 000 | 1 600 | 1 400 | 1 180 | 1 000 |
| **45 000 000** | 2 800 | 2 120 | 1 800 | 1 500 | 1 320 | 1 120 | 900 |

5

022A
031A
043A
# 061A

## Index


| | |
|---|---|
| Data and performance summary | 5.38 |
| Main Dimensions | 5.40 |
| Output side details | 5.42 |
| Input side details | 5.43 |
| Radial loads $F_{r1}$ on input shaft | 5.45 |

# 061A - Data and performance summary

| | | | $L_h$ = 10 000 h<br>$n_1$ min$^{-1}$<br>$n_2$ min$^{-1}$<br>$M_{N2}$ N m | | | $M_{N2max}$<br>$M_{2max}$<br>N m | $n_{1max}$<br>$n_{1peak}$<br>min$^{-1}$ | $n_1$ = 1 400 min$^{-1}$<br>Pt [kW] at 20°C 40°C<br>– | | |
|---|---|---|---|---|---|---|---|---|---|---|
| | $i_N$ | $i_{eff}$ | 1 400 | 900 | 500 | | | | | |
| 2EL | 14 | **14,4** | 97,3<br>35 440 | 62,5<br>40 460 | 34,7<br>45 930 | 62 300<br>75 000 | 2 000<br>2 800 | 50<br>37,5 | – | – |
| | 16 | **17,1** | 82,0<br>36 660 | 52,7<br>41 860 | 29,3<br>46 420 | 63 000<br>90 000 | 2 000<br>2 800 | | | |
| | 18 | **18,5** | 75,8<br>34 920 | 48,7<br>35 880 | 27,1<br>37 200 | 56 000<br>90 000 | 2 000<br>2 800 | | | |
| | 22,4 | **21,7** | 64,6<br>38 290 | 41,6<br>43 720 | 23,1<br>46 490 | 63 000<br>90 000 | 2 000<br>2 800 | | | |
| | 25 | **24** | 58,3<br>35 790 | 37,5<br>36 770 | 20,8<br>38 120 | 57 470<br>85 000 | 2 000<br>2 800 | | | |
| | 28 | **27,8** | 50,4<br>35 810 | 32,4<br>36 790 | 18,0<br>38 150 | 56 000<br>90 000 | 2 000<br>2 800 | | | |
| | 31,5 | **30,8** | 45,5<br>36 040 | 29,2<br>37 030 | 16,2<br>38 390 | 56 000<br>90 000 | 2 000<br>2 800 | | | |
| | 35,5 | **32,6** | 42,9<br>36 160 | 27,6<br>37 160 | 15,3<br>38 520 | 56 000<br>77 500 | 2 000<br>2 800 | | | |
| | 40 | **40,1** | 34,9<br>27 060 | 22,4<br>27 800 | 12,5<br>28 820 | 44 410<br>63 000 | 2 000<br>2 800 | | | |
| 3EL | 50 | **50,6** | 27,7<br>34 610 | 17,8<br>39 520 | 9,88<br>47 140 | 62 300<br>75 000 | 2 500<br>2 800 | 33,5<br>25 | 50<br>37,5 | 67<br>50 |
| | 63 | **60,1** | 23,3<br>47 070 | 15,0<br>48 370 | 8,33<br>50 140 | 62 300<br>75 000 | 2 800<br>3 550 | | | |
| | 71 | **71,3** | 19,6<br>47 570 | 12,6<br>48 880 | 7,02<br>50 670 | 63 000<br>90 000 | 2 800<br>3 550 | | | |
| | 80 | **76,2** | 18,4<br>47 770 | 11,8<br>49 080 | 6,56<br>51 000 | 62 300<br>75 000 | 2 800<br>4 000 | | | |
| | 90 | **90,4** | 15,5<br>48 270 | 9,96<br>49 600 | 5,53<br>52 340 | 63 000<br>90 000 | 2 800<br>4 000 | | | |
| | 100 | **106** | 13,2<br>41 680 | 8,48<br>42 820 | 4,71<br>44 400 | 63 000<br>85 000 | 2 800<br>4 000 | | | |
| | 112 | **115** | 12,2<br>48 340 | 7,85<br>49 670 | 4,36<br>51 490 | 63 000<br>90 000 | 2 800<br>4 000 | | | |
| | 125 | **127** | 11,0<br>39 640 | 7,08<br>40 730 | 3,94<br>42 230 | 59 520<br>85 000 | 2 800<br>4 000 | | | |
| | 140 | **135** | 10,4<br>48 820 | 6,69<br>50 160 | 3,72<br>52 000 | 63 000<br>90 000 | 2 800<br>4 000 | | | |
| | 160 | **163** | 8,59<br>39 920 | 5,52<br>41 010 | 3,07<br>44 350 | 56 000<br>90 000 | 2 800<br>4 000 | | | |
| | 180 | **183** | 7,64<br>40 540 | 4,91<br>41 660 | 2,73<br>43 190 | 59 520<br>85 000 | 2 800<br>4 000 | | | |
| | 200 | **203** | 6,91<br>40 450 | 4,44<br>41 940 | 2,47<br>44 130 | 56 000<br>77 500 | 2 800<br>4 000 | | | |
| | 224 | **212** | 6,60<br>40 570 | 4,24<br>42 230 | 2,36<br>46 160 | 56 000<br>90 000 | 2 800<br>4 000 | | | |
| | 250 | **249** | 5,62<br>40 970 | 3,61<br>43 100 | 2,01<br>44 690 | 56 000<br>77 500 | 2 800<br>4 000 | | | |

| | | | $L_h$ = 10 000 h<br>$n_1$ min$^{-1}$<br>$n_2$ min$^{-1}$<br>$M_{N2}$ N m | | | $M_{N2max}$<br>$M_{2max}$<br>N m | $n_{1max}$<br>$n_{1peak}$<br>min$^{-1}$ | $n_1$ = 1 400 min$^{-1}$<br>Pt [kW] at 20°C 40°C<br>– | | |
|---|---|---|---|---|---|---|---|---|---|---|
| | $i_N$ | $i_{eff}$ | 1 400 | 900 | 500 | | | | | |
| 4EL | 180 | **178** | 7,87<br>41 920 | 5,06<br>47 860 | 2,81<br>57 090 | 62 300<br>75 000 | 2 800<br>3 150 | 23,6<br>18 | 35,5<br>27,2 | 47,5<br>36,5 |
| | 200 | **211** | 6,63<br>49 750 | 4,26<br>54 450 | 2,37<br>59 510 | 63 000<br>90 000 | 2 800<br>3 150 | | | |
| | 250 | **251** | 5,58<br>52 260 | 3,59<br>55 880 | 1,99<br>61 070 | 63 000<br>90 000 | 2 800<br>3 150 | | | |
| | 280 | **297** | 4,71<br>53 630 | 3,03<br>57 340 | 1,68<br>62 670 | 63 000<br>90 000 | 3 150<br>4 000 | | | |
| | 315 | **318** | 4,40<br>54 180 | 2,83<br>57 840 | 1,57<br>59 960 | 62 300<br>75 000 | 3 150<br>4 000 | | | |
| | 355 | **344** | 4,07<br>42 490 | 2,62<br>45 430 | 1,45<br>49 650 | 56 000<br>90 000 | 3 150<br>4 000 | | | |
| | 400 | **377** | 3,71<br>55 600 | 2,39<br>59 440 | 1,33<br>63 000 | 63 000<br>90 000 | 3 150<br>4 000 | | | |
| | 450 | **443** | 3,16<br>56 960 | 2,03<br>60 900 | 1,13<br>63 000 | 63 000<br>90 000 | 3 150<br>4 000 | | | |
| | 500 | **479** | 2,93<br>57 630 | 1,88<br>61 620 | 1,04<br>63 000 | 63 000<br>90 000 | 3 150<br>4 000 | | | |
| | 560 | **562** | 2,49<br>59 050 | 1,60<br>63 000 | 0,890<br>63 000 | 63 000<br>90 000 | 3 150<br>4 000 | | | |
| | 630 | **607** | 2,31<br>53 540 | 1,48<br>55 010 | 0,824<br>58 930 | 63 000<br>90 000 | 3 150<br>4 000 | | | |
| | 710 | **713** | 1,96<br>54 070 | 1,26<br>55 560 | 0,702<br>60 380 | 63 000<br>90 000 | 3 150<br>4 000 | | | |
| | 800 | **836** | 1,67<br>54 600 | 1,08<br>56 600 | 0,598<br>61 860 | 63 000<br>90 000 | 3 150<br>4 000 | | | |
| | 900 | **876** | 1,60<br>54 760 | 1,03<br>56 990 | 0,571<br>62 290 | 63 000<br>90 000 | 3 150<br>4 000 | | | |
| | 1000 | **1028** | 1,36<br>55 300 | 0,876<br>58 390 | 0,486<br>63 000 | 63 000<br>90 000 | 3 150<br>4 000 | | | |
| | 1120 | **1124** | 1,25<br>50 830 | 0,801<br>54 340 | 0,445<br>56 000 | 56 000<br>90 000 | 3 150<br>4 000 | | | |
| | 1250 | **1245** | 1,12<br>51 620 | 0,723<br>55 190 | 0,402<br>56 000 | 56 000<br>90 000 | 3 150<br>4 000 | | | |
| | 1400 | **1462** | 0,958<br>52 890 | 0,616<br>56 000 | 0,342<br>56 000 | 56 000<br>90 000 | 3 150<br>4 000 | | | |
| | 1600 | **1621** | 0,864<br>53 720 | 0,555<br>56 000 | 0,308<br>56 000 | 56 000<br>90 000 | 3 150<br>4 000 | | | |
| | 1800 | **1796** | 0,779<br>54 560 | 0,501<br>56 000 | 0,278<br>56 000 | 56 000<br>90 000 | 3 150<br>4 000 | | | |

# 061A - Data and performance summary

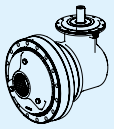

| | $i_N$ | $i_{eff}$ | $L_h$ = 10 000 h<br>$n_1$ min$^{-1}$<br>$n_2$ min$^{-1}$<br>$M_{N2}$ N m<br>1 400 | 900 | 500 | $M_{N2max}$<br>$M_{2max}$<br>N m | $n_{1max}$<br>$n_{1peak}$<br>min$^{-1}$ | $n_1$ = 1 400 min$^{-1}$<br>Pt [kW] at 20°C 40°C<br>– | | |
|---|---|---|---|---|---|---|---|---|---|---|
| 2EB | 10 | **10.2** | 137<br>17 360 | 88,0<br>19 820 | 48,9<br>23 650 | 29 760<br>35 500 | 1 400<br>2 800 | 37.5<br>28 | – | – |
| | 12.5 | **13.1** | 107<br>22 280 | 68,6<br>25 440 | 38,1<br>30 350 | 38 190<br>46 200 | 1 400<br>2 800 | | | |
| | 16 | **16.6** | 84,6<br>22 490 | 54,4<br>25 680 | 30,2<br>30 630 | 36 160<br>43 700 | 1 600<br>2 800 | | | |
| | 20 | **21** | 66,7<br>23 080 | 42,9<br>26 350 | 23,8<br>28 330 | 31 320<br>38 700 | 2 000<br>2 800 | | | |
| | 25 | **26.2** | 53,3<br>16 810 | 34,3<br>19 200 | 19,0<br>22 900 | 24 800<br>30 700 | 2 000<br>2 800 | | | |
| 3EB | 35.5 | **36** | 38,9<br>30 440 | 25,0<br>34 750 | 13,9<br>41 460 | 50 770<br>61 500 | 1 800<br>3 550 | 28<br>21.2 | 42.5<br>31.5 | 56<br>42.5 |
| | 40 | **42.7** | 32,8<br>36 120 | 21,1<br>41 240 | 11,7<br>49 100 | 60 250<br>73 000 | 1 800<br>3 550 | | | |
| | 45 | **46.2** | 30,3<br>36 940 | 19,5<br>37 960 | 10,8<br>39 350 | 56 000<br>77 500 | 1 800<br>3 550 | | | |
| | 50 | **54.1** | 25,9<br>45 820 | 16,6<br>47 430 | 9,23<br>49 170 | 63 000<br>90 000 | 1 800<br>3 550 | | | |
| | 56 | **58.2** | 24,0<br>37 470 | 15,5<br>38 500 | 8,59<br>39 920 | 56 000<br>73 000 | 2 240<br>3 550 | | | |
| | 63 | **60** | 23,3<br>37 860 | 15,0<br>38 900 | 8,33<br>40 330 | 59 520<br>85 000 | 1 800<br>3 550 | | | |
| | 71 | **68.3** | 20,5<br>46 180 | 13,2<br>48 110 | 7,32<br>49 880 | 63 000<br>87 500 | 2 240<br>3 550 | | | |
| | 80 | **77** | 18,2<br>38 120 | 11,7<br>39 170 | 6,49<br>40 610 | 56 000<br>90 000 | 1 800<br>3 550 | | | |
| | 90 | **86.6** | 16,2<br>47 500 | 10,4<br>48 820 | 5,77<br>50 610 | 62 560<br>77 500 | 2 500<br>3 550 | | | |
| | 100 | **97.1** | 14,4<br>38 670 | 9,27<br>39 730 | 5,15<br>41 190 | 56 000<br>90 000 | 2 240<br>3 550 | | | |
| | 112 | **111** | 12,6<br>38 990 | 8,10<br>40 060 | 4,50<br>41 850 | 56 000<br>90 000 | 2 500<br>3 550 | | | |
| | 125 | **123** | 11,4<br>39 240 | 7,31<br>40 310 | 4,06<br>42 510 | 56 000<br>90 000 | 2 500<br>3 550 | | | |
| | 140 | **139** | 10,1<br>39 530 | 6,48<br>40 610 | 3,60<br>43 290 | 56 000<br>77 500 | 2 500<br>3 550 | | | |
| | 160 | **154** | 9,09<br>39 780 | 5,84<br>40 870 | 3,25<br>43 970 | 56 000<br>87 500 | 2 500<br>3 550 | | | |

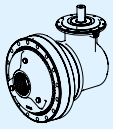

| | $i_N$ | $i_{eff}$ | $L_h$ = 10 000 h<br>$n_1$ min$^{-1}$<br>$n_2$ min$^{-1}$<br>$M_{N2}$ N m<br>1 400 | 900 | 500 | $M_{N2max}$<br>$M_{2max}$<br>N m | $n_{1max}$<br>$n_{1peak}$<br>min$^{-1}$ | $n_1$ = 1 400 min$^{-1}$<br>Pt [kW] at 20°C 40°C<br>– | | |
|---|---|---|---|---|---|---|---|---|---|---|
| 4EB | 160 | **162** | 8,62<br>33 590 | 5,54<br>38 360 | 3,08<br>44 320 | 53 350<br>67 000 | 2 800<br>4 000 | 22.4<br>17 | 33.5<br>25.7 | 45<br>34.5 |
| | 180 | **178** | 7,86<br>36 860 | 5,05<br>42 090 | 2,81<br>50 210 | 58 540<br>73 000 | 2 800<br>4 000 | | | |
| | 200 | **190** | 7,35<br>39 400 | 4,73<br>44 990 | 2,63<br>53 120 | 62 570<br>77 500 | 2 800<br>4 000 | | | |
| | 224 | **226** | 6,19<br>46 760 | 3,98<br>53 390 | 2,21<br>55 640 | 63 000<br>90 000 | 2 800<br>4 000 | | | |
| | 250 | **240** | 5,83<br>39 910 | 3,75<br>45 560 | 2,08<br>53 880 | 62 570<br>77 500 | 3 150<br>4 000 | | | |
| | 280 | **287** | 4,88<br>51 130 | 3,14<br>52 540 | 1,74<br>54 470 | 63 000<br>90 000 | 2 800<br>4 000 | | | |
| | 315 | **321** | 4,36<br>42 060 | 2,80<br>44 960 | 1,56<br>49 150 | 56 000<br>90 000 | 2 800<br>4 000 | | | |
| | 355 | **362** | 3,87<br>51 870 | 2,49<br>53 290 | 1,38<br>55 250 | 63 000<br>90 000 | 3 150<br>4 000 | | | |
| | 400 | **424** | 3,30<br>52 380 | 2,12<br>53 820 | 1,18<br>55 830 | 63 000<br>90 000 | 3 150<br>4 000 | | | |
| | 450 | **459** | 3,05<br>52 630 | 1,96<br>54 070 | 1,09<br>56 490 | 63 000<br>90 000 | 3 150<br>4 000 | | | |
| | 500 | **514** | 2,72<br>45 160 | 1,75<br>48 280 | 0,972<br>52 770 | 56 000<br>90 000 | 3 150<br>4 000 | | | |
| | 560 | **538** | 2,60<br>53 150 | 1,67<br>54 610 | 0,929<br>57 870 | 63 000<br>90 000 | 3 150<br>4 000 | | | |
| | 630 | **652** | 2,15<br>46 810 | 1,38<br>50 050 | 0,767<br>54 700 | 56 000<br>90 000 | 3 150<br>4 000 | | | |
| | 710 | **673** | 2,08<br>51 170 | 1,34<br>55 360 | 0,743<br>59 860 | 63 000<br>90 000 | 3 150<br>4 000 | | | |
| | 800 | **815** | 1,72<br>48 420 | 1,10<br>51 760 | 0,613<br>56 000 | 56 000<br>90 000 | 3 150<br>4 000 | | | |
| | 900 | **864** | 1,62<br>48 840 | 1,04<br>52 220 | 0,579<br>56 000 | 56 000<br>90 000 | 3 150<br>4 000 | | | |
| | 1000 | **957** | 1,46<br>49 610 | 0,940<br>53 040 | 0,522<br>56 000 | 56 000<br>90 000 | 3 150<br>4 000 | | | |
| | 1120 | **1061** | 1,32<br>50 390 | 0,848<br>53 870 | 0,471<br>56 000 | 56 000<br>90 000 | 3 150<br>4 000 | | | |
| | 1250 | **1176** | 1,19<br>51 180 | 0,765<br>54 710 | 0,425<br>56 000 | 56 000<br>90 000 | 3 150<br>4 000 | | | |

# 061A - Main Dimensions



5.42

**Z120M2 F05w**

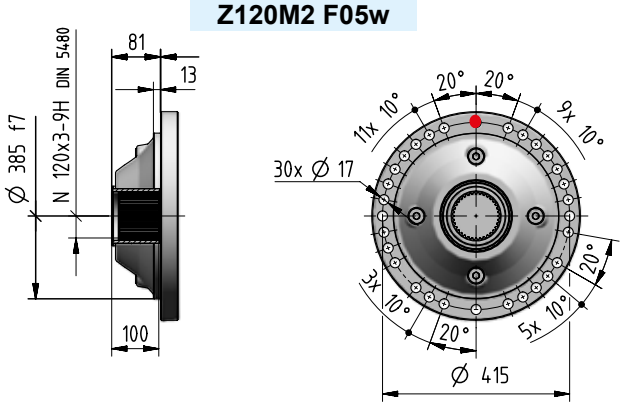


5.42

**Z140M1 F05w**

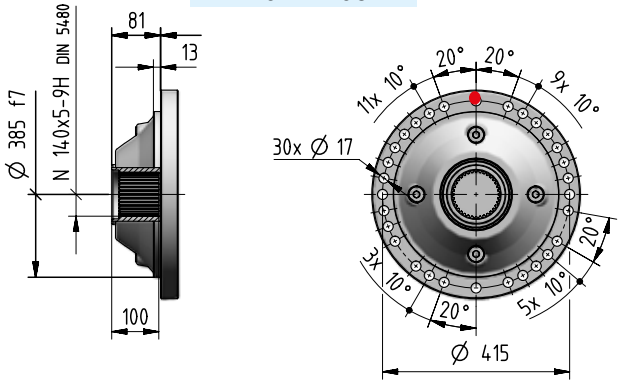


| kg | Input Options Code | | | | | | | | | | | | | |
|---|---|---|---|---|---|---|---|---|---|---|---|---|---|---|
| | I14×160 | I19×200 | I24×200 | I28×250 | I38×300 | I42×350 | I48×350 | I55×400 | I60×450 | I65×550 | I75×550 | C… | U… | J… |
| 1EL | - | - | - | - | - | - | - | - | - | - | - | - | - | - |
| 2EL | - | - | - | - | - | 274 | 274 | 274 | 284 | 294 | 294 | 284 | - | - |
| 3EL | - | - | - | 274 | 284 | 284 | 284 | 294 | 303 | - | - | 284 | 271 | - |
| 4EL | 284 | 284 | 284 | 284 | 284 | 294 | 294 | - | - | - | - | 284 | 283 | - |
| 2EB | - | - | - | - | - | 364 | 364 | 374 | 384 | 384 | 384 | 378 | - | 344 |
| 3EB | - | - | - | - | 354 | 354 | 354 | 364 | 364 | 374 | 374 | 360 | - | 334 |
| 4EB | 294 | 304 | 304 | 304 | 304 | 314 | 314 | - | - | - | - | 302 | 303 | 294 |

# 061A - Main Dimensions

2EL

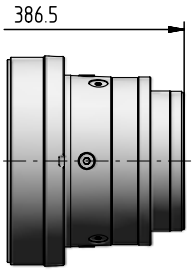


3EL

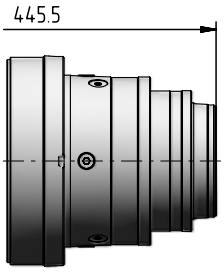


4EL

**I ...**

5.44

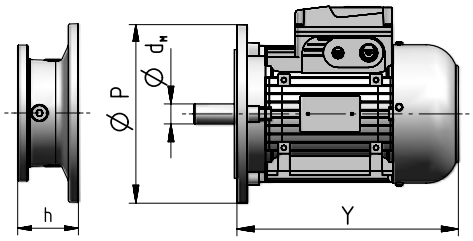


| Motor size IEC | $d_M$×P | Y | | Train of gears 2EL | 3EL | 4EL | 2EB | 3EB | 4EB | Code |
|---|---|---|---|---|---|---|---|---|---|---|
| | | | 1) | Dimension **h** | | | | | | |
| **71** | 14×160 | 216 | 278 | – | – | 52 | – | – | 52 | **I14×160** |
| **80** | 19×200 | 233 | 302 | – | – | 72 | – | – | 72 | **I19×200** |
| **90** | 24×200 | 287 | 366 | – | – | 72 | – | – | 72 | **I24×200** |
| **100** | 28×250 | 310 | 405 | – | 103 | 82 | – | – | 82 | **I28×250** |
| **112** | 28×250 | 336 | 435 | – | 103 | 82 | – | – | 82 | **I28×250** |
| **132** | 38×300 | 445 | 553 | – | 120 | 102 | – | 133,5 | 102 | **I38×300** |
| **160** | 42×350 | 573 | 640 | 159 | 153 | 135 | 159 | 159 | 135 | **I42×350** |
| **180** | 48×350 | 613 | 734 | 159 | 153 | 135 | 159 | 159 | 135 | **I48×350** |
| **200** | 55×400 | 654 | 734 | 159 | 153 | – | 159 | 159 | – | **I55×400** |
| **225** | 60×450 | 710 | – | 189 | 183 | – | 189 | 189 | – | **I60×450** |
| **250** | 65×550 | 735 | – | 189 | – | – | 189 | 189 | – | **I65×550** |
| **280** | 75×550 | 819 | – | 189 | – | – | 189 | 189 | – | **I75×550** |

1) Values valid for brake motor; for other dimensions see TX catalog.

**C ...**

5.43

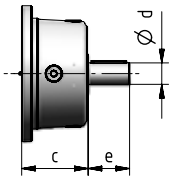


| Train of gears | d | e | c | Code |
|---|---|---|---|---|
| **2EL** | 70 | 105 | 153 | **C70×105** |
| **3EL** | 48 | 82 | 115 | **C48×82** |
| **4EL** | 38 | 58 | 90 | **C38×58** |
| **2EB** | 70 | 105 | 153 | **C70×105** |
| **3EB** | 60 | 105 | 138 | **C60×105** |
| **4EB** | 38 | 58 | 90 | **C38×58** |

**U**

5.44

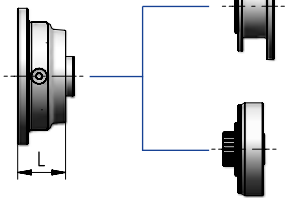


**NEMA adapter**

**Hydraulic adapter**

| Train of gears | L | Code |
|---|---|---|
| **3EL** | 62 | ch. 7 |
| **4EL** | 64 | |
| **4EB** | 64 | |

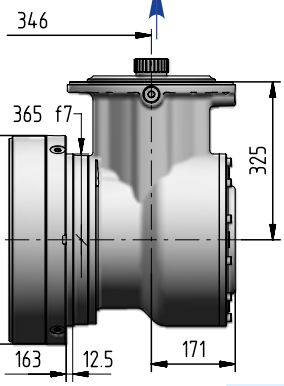


**2EB**

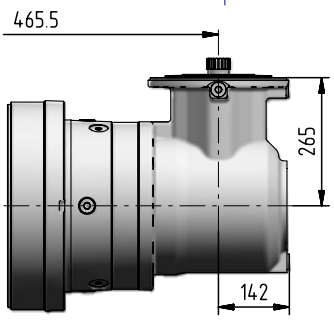


**3EB**

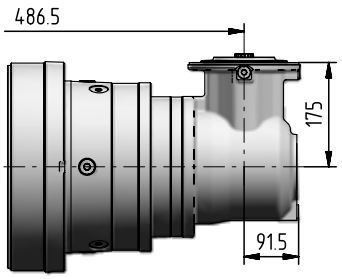


**4EB**

| Ødxe | $i_N$ | Code |
|---|---|---|
| 60×105 | ≤ 16 | **J60×105** |
| 48×82 | ≥ 20 | **J48×82** |

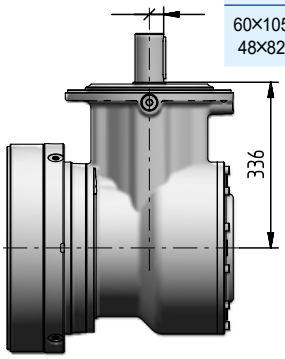


**2EB**

| Ødxe | $i_N$ | Code |
|---|---|---|
| 48×82 | ≤ 125 | **J48×82** |
| 38×58 | ≥ 140 | **J38×58** |

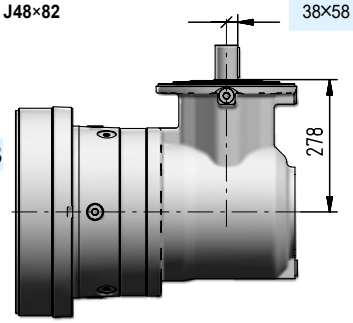


**3EB**

| Ødxe | $i_N$ | Code |
|---|---|---|
| 30×58 | ≤ 400 | **J30×58** |
| 24×50 | ≥ 450 | **J24×50** |

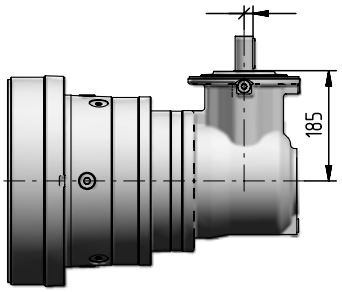


**4EB**

5.43

5

061A

# 061A - Output side details

## Suggested mating dimensions

Output

| Gear reducer cylindrical shaft end | | | | Mounting | | |
|---|---|---|---|---|---|---|
| Z | 120 | M | 2 | F | 05 | w |

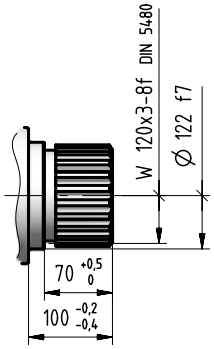


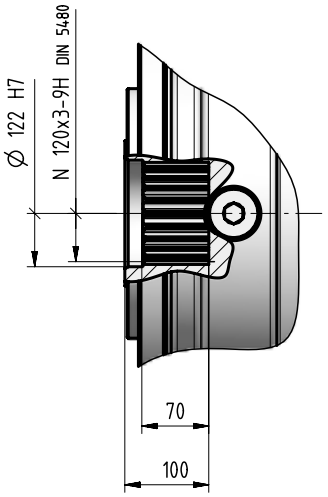


## Suggested mating dimensions

Output

| Gear reducer splined shaft end | | | | Mounting | | |
|---|---|---|---|---|---|---|
| Z | 140 | M | 1 | F | 05 | w |

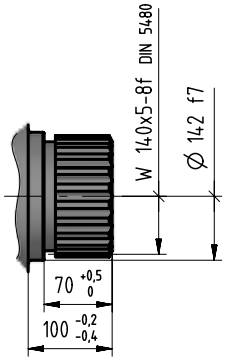


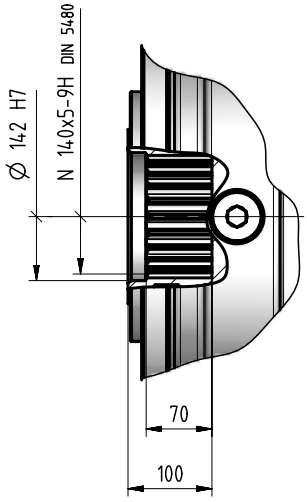

# 061A - Input side details

**Input**

| Gear reducer cylindrical shaft end | | Shaft length |
|---|---|---|
| C... | x | ... |

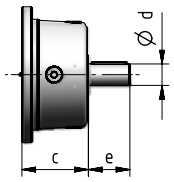


**Input**

| Bevel helical input flange | | Shaft length |
|---|---|---|
| J... | x | ... |

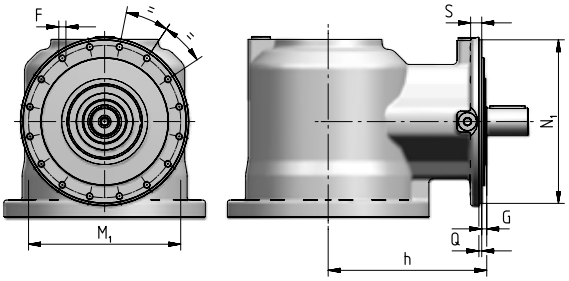


| Train of gears | $N_1$ ∅ h6 | Q | G | h | S | $M_1$ ∅ | F ∅ |
|---|---|---|---|---|---|---|---|
| **2EB** | 321 | 5 | 11 | 336 | 20 | 300 | M14 (n. 16) |
| **3EB** | 274 | 4,5 | 13 | 278 | 18 | 255 | M12 (n. 16) |
| **4EB** | 184 | 3,5 | 10 | 185 | 12 | 171 | M8 (n. 12) |

| Cylindrical Shaft End Type - CODE | | | Suggested mating dimensions |
|---|---|---|---|
| **J24 x 50** | | | 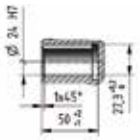 |
| **J30 x 58** | 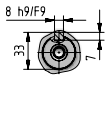 | 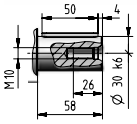 | 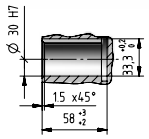 |
| **C38 x 58**<br>**J38 x 58** | 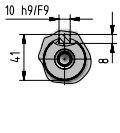 | 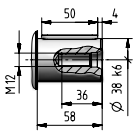 | 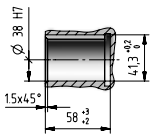 |
| **C48 x 82**<br>**J48 x 82** | 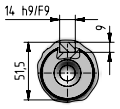 | 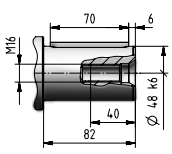 | 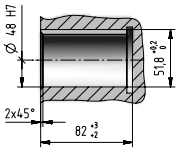 |
| **C60 x 105**<br>**J60 x 105** | 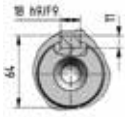 | 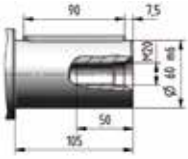 | 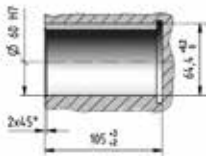 |
| **C70 x 105** | 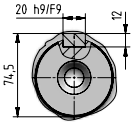 | 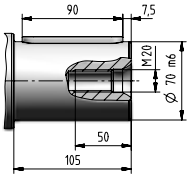 | 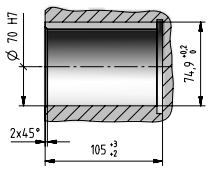 |

5

061A

# 061A - Input side details

Input

**IEC electric motor adapter**

**I... x ...**

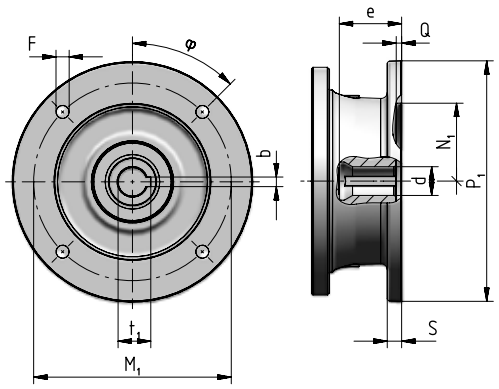


| Motor size IEC | Code | $P_1$ ∅ | S | d ∅ | e max | b F9 | $t_1$ | $M_1$ | F ∅ | | φ | $N_1$ ∅ G7 | Q |
|---|---|---|---|---|---|---|---|---|---|---|---|---|---|
| **71** | **I14×160** | 160 | – | 14 F6 | 32 | 5 | 16,3 | 130 | M8 × 16 | (n.4) | 45° | 110 | 4,5 |
| **80** | **I19×200** | 200 | 12 | 19 F6 | 41,5 | 6 | 21,8 | 165 | 11 | (n.4) | 45° | 130 | 4,5 |
| **90** | **I24×200** | 200 | 12 | 24 F6 | 52 | 8 | 27,3 | 165 | 11 | (n.4) | 45° | 130 | 4,5 |
| **100** | **I28×250** | 250 | 14 | 28 F6 | 62 | 8 | 31,3 | 215 | 14 | (n.4) | 45° | 180 | 5 |
| **112** | **I28×250** | 250 | 14 | 28 F6 | 62 | 8 | 31,3 | 215 | 14 | (n.4) | 45° | 180 | 5 |
| **132** | **I38×300** | 300 | 14 | 38 F6 | 82 | 10 | 41,3 | 265 | 14 | (n.4) | 45° | 230 | 5 |
| **160** | **I42×350** | 350 | 15 | 42 F6 | 113 | 12 | 45,3 | 300 | 18 | (n.4) | 45° | 250 | 6 |
| **180** | **I48×350** | 350 | 15 | 48 F6 | 113 | 14 | 51,8 | 300 | 18 | (n.4) | 45° | 250 | 6 |
| **200** | **I55×400** | 400 | 15 | 55 E6 | 113 | 16 | 59,3 | 350 | 18 | (n.4) | 45° | 300 | 6 |
| **225** | **I60×450** | 450 | 18 | 60 E6 | 143 | 18 | 64,4 | 400 | 18 | (n.8) | 22,5° | 350 | 6 |
| **250** | **I65×550** | 550 | 18 | 65 E6 | 142 | 18 | 69,4 | 500 | 18 | (n.8) | 22,5° | 450 | 6 |
| **280** | **I75×550** | 550 | 18 | 75 E6 | 142 | 20 | 79,9 | 500 | 18 | (n.8) | 22,5° | 450 | 6 |

Input

**Universal flange adapter**

**U**

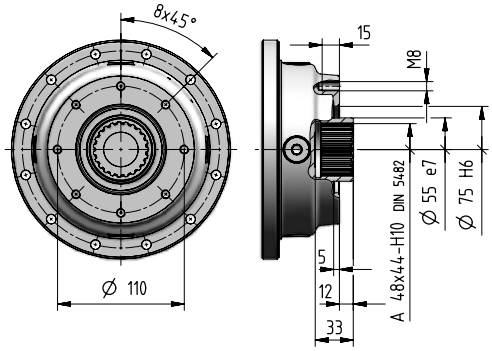


For more information see ch. 8.7

# 061A - Radial loads $F_{r1}$ [N] on input shaft

Radial loads $F_{r1\ adm}$ admitted on high speed shaft end of **Inline** gear reducers.
For more information see ch. 2.2.

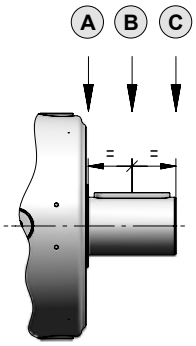


| $n_1 \times L_h$ | Train of gears | | | | | | | | |
|---|---|---|---|---|---|---|---|---|---|
| | 2EL | | | 3EL | | | 4EL | | |
| | A | B | C | A | B | C | A | B | C |
| **900 000** | 45 000 | 31 500 | 23 600 | 20 000 | 14 000 | 10 600 | 14 000 | 8 500 | 5 300 |
| **1 120 000** | 42 500 | 28 000 | 22 400 | 19 000 | 12 500 | 9 500 | 13 200 | 8 000 | 5 000 |
| **1 400 000** | 37 500 | 26 500 | 20 000 | 17 000 | 11 800 | 9 000 | 11 800 | 7 100 | 4 500 |
| **1 800 000** | 35 500 | 25 000 | 19 000 | 16 000 | 10 600 | 8 000 | 11 200 | 6 700 | 4 250 |
| **2 240 000** | 33 500 | 22 400 | 17 000 | 15 000 | 10 000 | 7 500 | 10 000 | 6 300 | 4 000 |
| **2 800 000** | 30 000 | 21 200 | 16 000 | 14 000 | 9 500 | 7 100 | 9 500 | 5 600 | 3 550 |
| **3 550 000** | 28 000 | 19 000 | 15 000 | 12 500 | 8 500 | 6 700 | 9 000 | 5 300 | 3 350 |
| **4 500 000** | 26 500 | 18 000 | 14 000 | 11 800 | 8 000 | 6 000 | 8 000 | 5 000 | 3 150 |
| **5 600 000** | 23 600 | 17 000 | 12 500 | 11 200 | 7 500 | 5 600 | 7 500 | 4 500 | 2 800 |
| **7 100 000** | 22 400 | 15 000 | 11 800 | 10 000 | 6 700 | 5 300 | 7 100 | 4 250 | 2 650 |
| **9 000 000** | 21 200 | 14 000 | 11 200 | 9 500 | 6 300 | 4 750 | 6 300 | 4 000 | 2 500 |
| **11 200 000** | 19 000 | 13 200 | 10 000 | 8 500 | 6 000 | 4 500 | 6 000 | 3 550 | 2 240 |
| **14 000 000** | 18 000 | 12 500 | 9 500 | 8 000 | 5 600 | 4 250 | 5 600 | 3 350 | 2 120 |
| **18 000 000** | 16 000 | 11 200 | 8 500 | 7 500 | 5 000 | 3 750 | 5 000 | 3 150 | 1 900 |
| **22 400 000** | 15 000 | 10 600 | 8 000 | 6 700 | 4 750 | 3 550 | 4 750 | 2 800 | 1 800 |
| **28 000 000** | 14 000 | 10 000 | 7 500 | 6 300 | 4 250 | 3 350 | 4 500 | 2 650 | 1 700 |
| **35 500 000** | 13 200 | 9 000 | 7 100 | 6 000 | 4 000 | 3 000 | 4 000 | 2 500 | 1 600 |
| **45 000 000** | 11 800 | 8 500 | 6 300 | 5 300 | 3 750 | 2 800 | 3 750 | 2 240 | 1 400 |

**Note:** In the case of the input with a fan, using the Fan Cooling accessory on page 7.10 multiply the values in the table by 0.63.

Radial loads $F_{r1adm}$ admitted on high speed shaft end of **Bevel helical** gear reducers.
For more information see ch. 2.2.

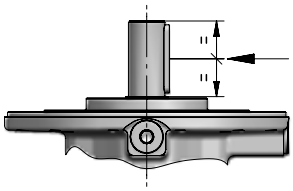

| $n_1 \times L_h$ | Train of gears | | | | | | |
|---|---|---|---|---|---|---|---|
| | 2EB | | | 3EB | | 4EB | |
| | $i_N \leq 16$ | $i_N = 20$ | $i_N = 25$ | $i_N \leq 125$ | $i_N \geq 140$ | $i_N \leq 630$ | $i_N \geq 710$ |
| **900 000** | 10 600 | 8 000 | 6 700 | 8 000 | 6 700 | 4 000 | 3 350 |
| **1 120 000** | 10 000 | 7 500 | 6 300 | 7 500 | 6 300 | 3 750 | 3 150 |
| **1 400 000** | 9 000 | 6 700 | 5 600 | 6 700 | 5 600 | 3 550 | 2 800 |
| **1 800 000** | 8 500 | 6 300 | 5 300 | 6 300 | 5 300 | 3 150 | 2 650 |
| **2 240 000** | 8 000 | 6 000 | 5 000 | 6 000 | 5 000 | 3 000 | 2 500 |
| **2 800 000** | 7 100 | 5 300 | 4 500 | 5 300 | 4 500 | 2 800 | 2 240 |
| **3 550 000** | 6 700 | 5 000 | 4 250 | 5 000 | 4 250 | 2 500 | 2 120 |
| **4 500 000** | 6 300 | 4 750 | 4 000 | 4 750 | 4 000 | 2 360 | 2 000 |
| **5 600 000** | 5 600 | 4 250 | 3 550 | 4 250 | 3 550 | 2 240 | 1 800 |
| **7 100 000** | 5 300 | 4 000 | 3 350 | 4 000 | 3 350 | 2 000 | 1 700 |
| **9 000 000** | 5 000 | 3 750 | 3 150 | 3 750 | 3 150 | 1 900 | 1 600 |
| **11 200 000** | 4 500 | 3 350 | 2 800 | 3 350 | 2 800 | 1 700 | 1 400 |
| **14 000 000** | 4 250 | 3 150 | 2 650 | 3 150 | 2 650 | 1 600 | 1 320 |
| **18 000 000** | 4 000 | 3 000 | 2 500 | 3 000 | 2 500 | 1 500 | 1 250 |
| **22 400 000** | 3 550 | 2 650 | 2 240 | 2 650 | 2 240 | 1 400 | 1 120 |
| **28 000 000** | 3 350 | 2 500 | 2 120 | 2 500 | 2 120 | 1 250 | 1 060 |
| **35 500 000** | 3 150 | 2 360 | 2 000 | 2 360 | 2 000 | 1 180 | 1 000 |
| **45 000 000** | 2 800 | 2 120 | 1 800 | 2 120 | 1 800 | 1 120 | 900 |

# 001A ... 021A - Imperial shaft options



## 001A, 002A

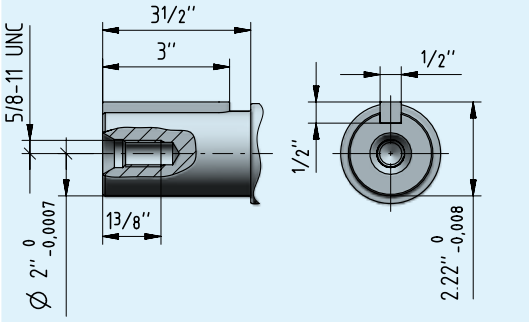


### C050I1 F20a

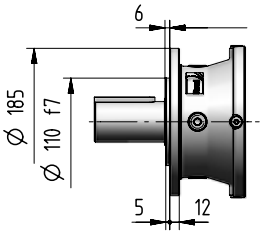


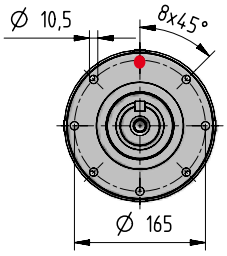


### C050I1 P20a

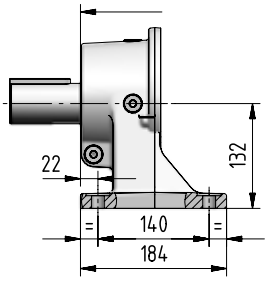


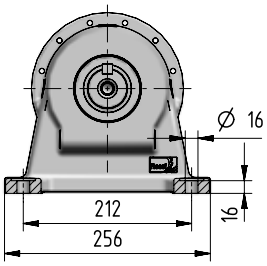


## 003A

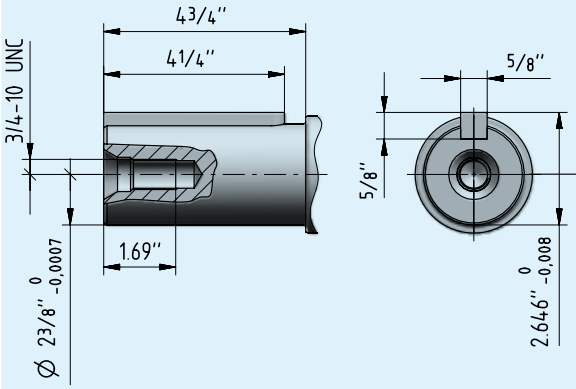


### C060I1 F10b

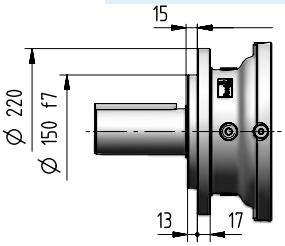


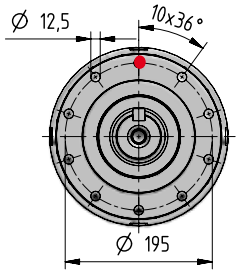


### C060I1 P20b

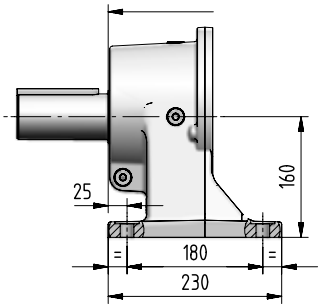


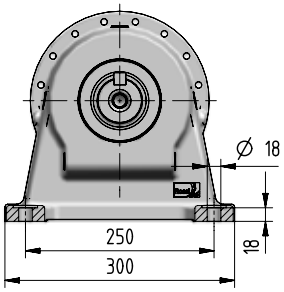


## 004A, 006A

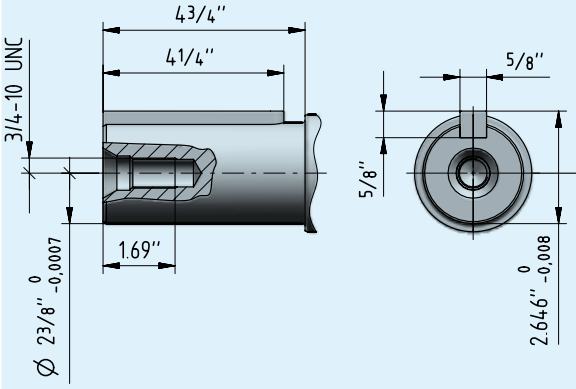


### C060I1 F20b

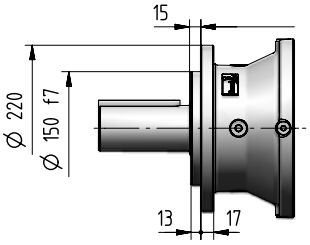


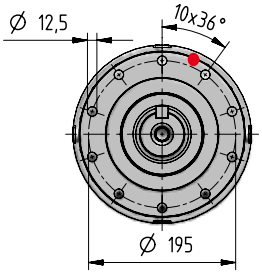


### C060I1 P20b

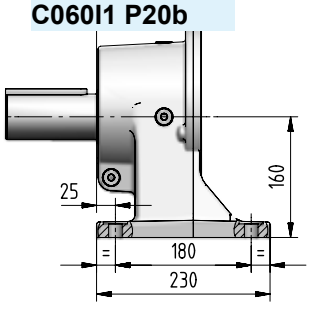


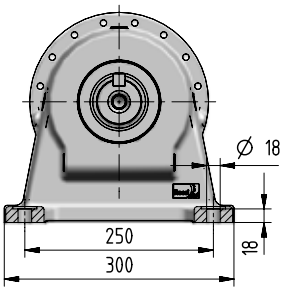

# 001A ... 021A - Imperial shaft options

## 009A ... 012A

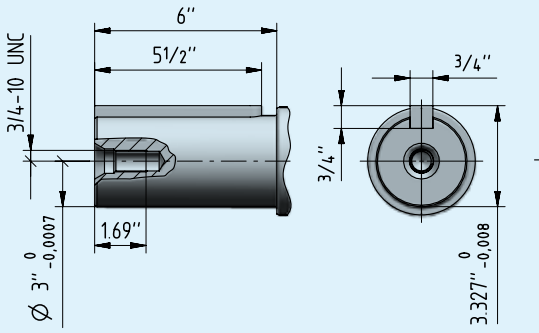


### C076I1 F10c

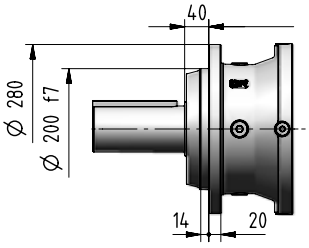


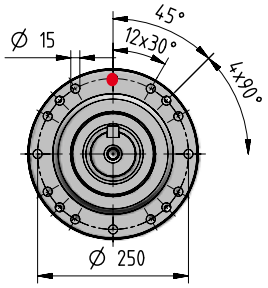


### C076I1 P10c

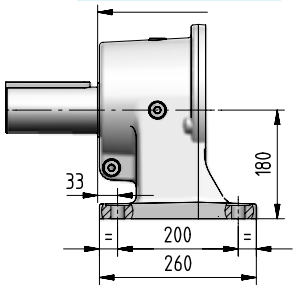


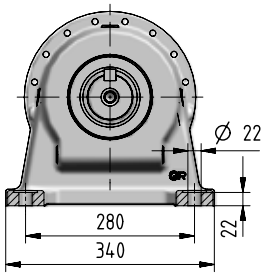


## 018A ... 021A

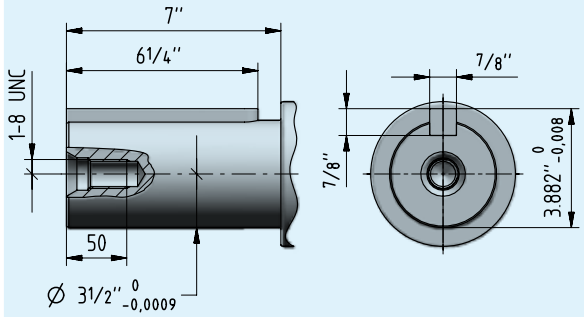


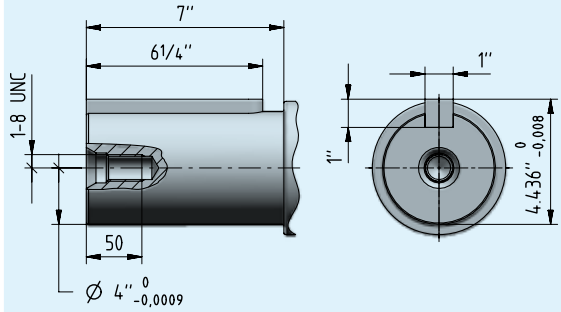


### C088I1 F10d
### C101I1 F10d

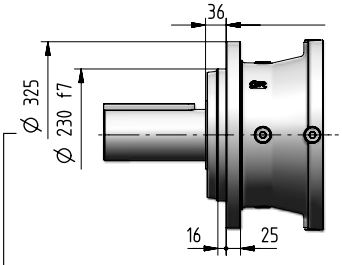


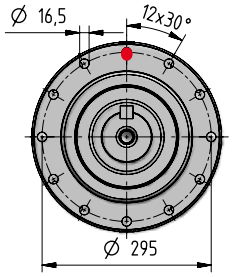


### C088I1 P10d
### C101I1 P10d

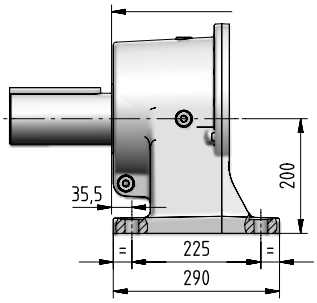


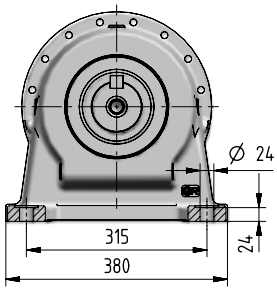


5

6

# Mounting positions, oil quantities and tanks

## Index

**Mounting positions, oil quantities and tanks** **6.2**

# Mounting positions, oil quantities and tanks

## 001A ... 021A

### Mounting positions[1] (Output mounting ... F..., ... A...)

* Based on the motor size, the expansion tank is required (see page 6.24).
** Based on the output design, the expansion tank is required (see page 6.28).
● Reference hole for the identification of the mounting position.
1) The drawings show the terminal box in position **0**. For different positions of terminal box see page 6.7.

### Mounting positions[1] (Output mounting ... P...)

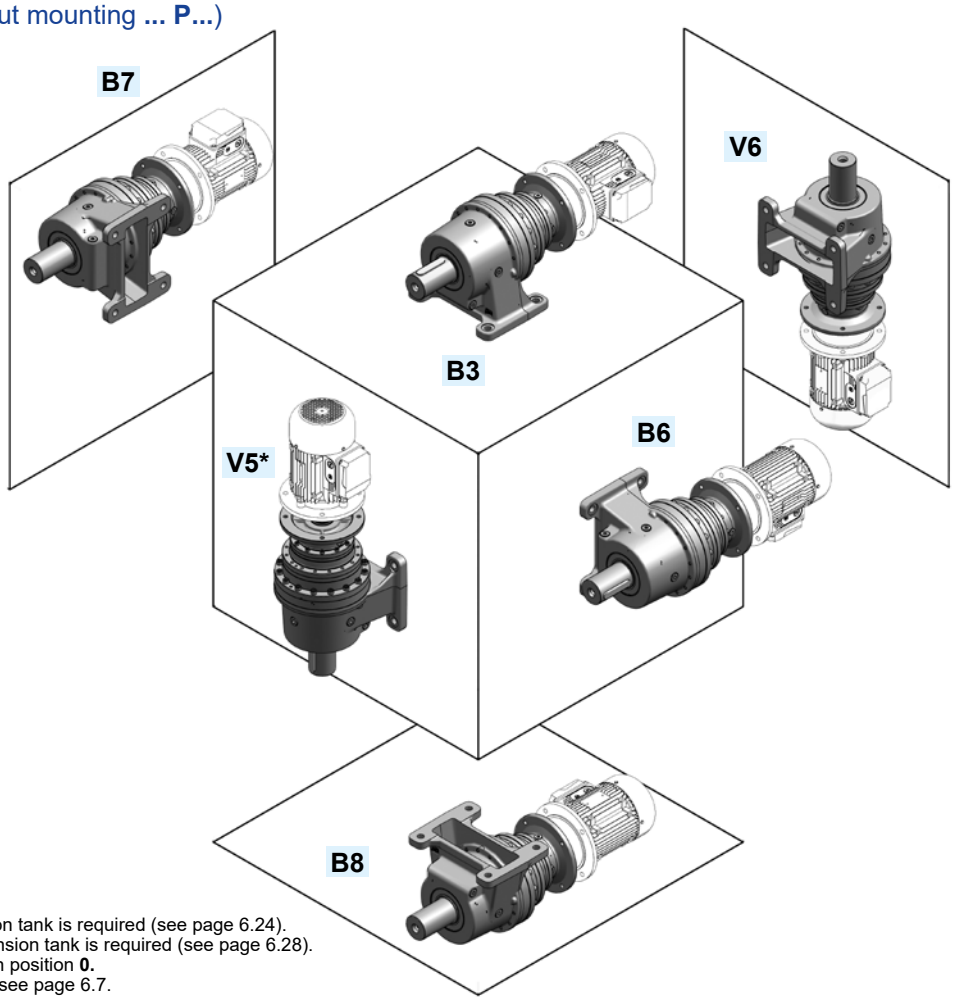


* Based on the motor size, the expansion tank is required (see page 6.24).
** Based on the output design, the expansion tank is required (see page 6.28).
1) The drawings show the terminal box in position **0.**
For different positions of terminal box see page 6.7.

### Oil quantities[2] [l]

| $Q_R$ | 1EL | | | | | | | | | | 2EL | | | | | | | | | | 3EL | | | | | | | | | | 4EL | | | | | | | | | |
|---|---|---|---|---|---|---|---|---|---|---|---|---|---|---|---|---|---|---|---|---|---|---|---|---|---|---|---|---|---|---|---|---|---|---|---|---|---|---|---|---|
| | 001A | 002A | 003A | 004A | 006A | 009A | 012A | 015A | 018A | 021A | 001A | 002A | 003A | 004A | 006A | 009A | 012A | 015A | 018A | 021A | 001A | 002A | 003A | 004A | 006A | 009A | 012A | 015A | 018A | 021A | 001A | 002A | 003A | 004A | 006A | 009A | 012A | 015A | 018A | 021A |
| **B3 ... B8** | 0,7 | 0,7 | 1,2 | 1,3 | 1,3 | 2 | 1,9 | 1,9 | 3 | 3,4 | 0,8 | 0,8 | 1,3 | 1,4 | 1,4 | 2,7 | 2,6 | 2,6 | 3,2 | 3,2 | 1 | 1 | 1,4 | 1,5 | 1,4 | 2,5 | 2,6 | 2,6 | 3,3 | 3,3 | 1,1 | 1,1 | 1,5 | 1,6 | 1,5 | 2,6 | 2,6 | 2,6 | 3,2 | 3,2 |
| **V1, V5** | 0,8 | 0,8 | 1,5 | 1,6 | 1,4 | 2,5 | 2 | 2,1 | 3,9 | 4 | 1,1 | 1,2 | 2 | 2,2 | 2,1 | 3,9 | 3,9 | 3,9 | 5,1 | 5 | 1,5 | 1,5 | 2,3 | 2,5 | 2,3 | 4,5 | 4,4 | 4,4 | 5,8 | 5,8 | 1,8 | 1,8 | 2,6 | 2,8 | 2,6 | 4,8 | 4,8 | 4,8 | 6 | 6 |
| **V3, V6** | 1 | 1 | 1,9 | 2,1 | 2 | 2,9 | 2,8 | 2,9 | 4,3 | 5,2 | 1,3 | 1,3 | 2,1 | 2,3 | 2,3 | 4,1 | 4,3 | 4,3 | 4,8 | 4,7 | 1,6 | 1,7 | 2,2 | 2,4 | 2,2 | 3,9 | 4,1 | 4,1 | 4,8 | 4,8 | 1,8 | 1,9 | 2,5 | 2,7 | 2,5 | 4 | 4,3 | 4,3 | 4,8 | 4,8 |

2) Stated oil quantities are approximate for provisioning. The exact quantity gear reducer is to be filled with is definitely given by the level.

# Mounting positions, oil quantities and tanks

## 022A ... 710A

### Mounting positions[1] (Output mounting ... F..., ... A...)

**B5**

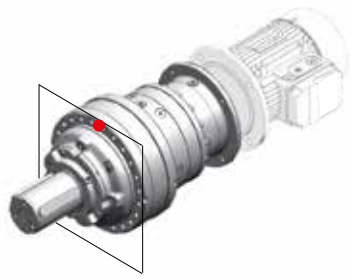

**V1***

**V3****

* Based on the motor size, the expansion tank is required (see page 6.24).
** Based on the output design, the expansion tank is required (see page 6.28).
● Reference hole for the identification of the mounting position.
1) The drawings show the terminal box in position **0**. For different positions of terminal box see page 6.7.

### Oil quantities[2] [l]

| $Q_R$ | 1EL | | | | | 2EL | | | | | | | |
|---|---|---|---|---|---|---|---|---|---|---|---|---|---|
| | 022A | 030A | 031A | 042A | 043A | 022A | 030A | 031A | 042A | 043A | 060A 061A | 085A | 125A |
| **B5** | 2,9 | 3,2 | 4,5 | 4,4 | 5,6 | 2,7 | 4,4 | 5,9 | 5,3 | 6,7 | 6,7 | 7,7 | 14 |
| **V1** | 3,6 | 5,2 | 8,1 | 7,5 | 10,2 | 3,9 | 6,2 | 9,2 | 8 | 10,8 | 10,6 | 14,1 | 24 |
| **V3** | 3,3 | 6,5 | 5 | 8,8 | 6 | 2,9 | 8,9 | 7,8 | 10,7 | 8,3 | 13,5 | 15,4 | 27 |

| $Q_R$ | 3EL | | | | | | | | | | | 4EL | | | | | | | | | | | | |
|---|---|---|---|---|---|---|---|---|---|---|---|---|---|---|---|---|---|---|---|---|---|---|---|---|
| | 022A | 030A | 031A | 042A | 043A | 060A 061A | 085A | 125A | 180A | 250A | 355A | 022A | 030A | 031A | 042A | 043A | 060A 061A | 085A | 125A | 180A | 250A | 355A | 500A | 710A |
| **B5** | 3,1 | 3,6 | 5,1 | 4,9 | 6,3 | 6,3 | 7,9 | 15 | 22 | 32 | 45 | 3,1 | 3,6 | 5,1 | 5 | 6,4 | 6,2 | 8,1 | 15 | 22 | 33 | 46 | 59 | 89 |
| **V1** | 5,5 | 6 | 9 | 8,7 | 11,5 | 11,4 | 14,5 | 27 | 40 | 60 | 86 | 5,7 | 6,8 | 9,8 | 9,5 | 12,3 | 11,9 | 15,5 | 29 | 43 | 63 | 89 | 114 | 174 |
| **V3** | 3,8 | 7,1 | 6,1 | 9,8 | 7,5 | 12,5 | 15,8 | 29 | 43 | 63 | 89 | 3,8 | 7,3 | 6,2 | 10 | 7,6 | 12,4 | 16,2 | 30 | 44 | 65 | 91 | 117 | 177 |

2) Stated oil quantities are approximate for provisioning. The exact quantity gear reducer is to be filled with is definitely given by the level.

# Mounting positions, oil quantities and tanks

## 001A ... 021A

### Mounting positions[1] (Output mounting ... F..., ... A...)

V3**

V31**

V32**

V33**

B5

B51*

B52

B53

V1

V11

V12

V13

6

* Based on the motor size, the expansion tank is required (see page 6.23).
** Based on the output design, the expansion tank is required (see page 6.28).
● Reference hole for the identification of the mounting position.
1) The drawings show the terminal box in position **0.** For different positions of terminal box see page 6.7.

### Oil quantities[2] [l]

| $Q_R$ | 2EB | | | | | | | | | | 3EB | | | | | | | | | | 4EB | | | | | | | | | |
|---|---|---|---|---|---|---|---|---|---|---|---|---|---|---|---|---|---|---|---|---|---|---|---|---|---|---|---|---|---|---|
| | 001A | 002A | 003A | 004A | 006A | 009A | 012A | 015A | 018A | 021A | 001A | 002A | 003A | 004A | 006A | 009A | 012A | 015A | 018A | 021A | 001A | 002A | 003A | 004A | 006A | 009A | 012A | 015A | 018A | 021A |
| **V3 ... V33** | 2,7 | 2,8 | 4,4 | 4,5 | 4,4 | 8,2 | 8,3 | 8,3 | 14,3 | 14,3 | 3 | 3,1 | 3,7 | 3,8 | 3,6 | 6,1 | 6,3 | 6,3 | 6,8 | 6,8 | 3,3 | 3,3 | 3,9 | 4,1 | 3,9 | 5,4 | 5,6 | 5,6 | 6,2 | 6,2 |
| **B5, B53** | 1,5 | 1,5 | 2,5 | 2,5 | 2,5 | 4,7 | 4,6 | 4,6 | 8 | 8 | 1,7 | 1,7 | 2,1 | 2,2 | 2,1 | 3,7 | 3,6 | 3,6 | 4,2 | 4,3 | 1,8 | 1,8 | 2,2 | 2,3 | 2,2 | 3,3 | 3,3 | 3,3 | 4 | 4 |
| **B51** | 2,6 | 2,6 | 4,2 | 4,3 | 4,2 | 8 | 7,8 | 7,8 | 13,3 | 13,3 | 2,9 | 2,9 | 3,7 | 3,9 | 3,7 | 6,6 | 6,5 | 6,5 | 7,7 | 7,7 | 3,2 | 3,2 | 4 | 4,2 | 4 | 6,2 | 6,1 | 6,1 | 7,4 | 7,4 |
| **B52** | 1,8 | 1,9 | 3 | 3 | 3 | 5,6 | 5,6 | 5,6 | 9,8 | 9,8 | 2 | 2 | 2,4 | 2,5 | 2,4 | 4,2 | 4,1 | 4,1 | 4,7 | 4,8 | 2,1 | 2,1 | 2,5 | 2,6 | 2,5 | 3,6 | 3,6 | 3,6 | 4,3 | 4,3 |
| **V1 ... V13** | 1,9 | 1,9 | 3 | 3,1 | 3 | 5,7 | 5,5 | 5,5 | 9,4 | 9,4 | 2,2 | 2,2 | 3 | 3,2 | 3 | 5,4 | 5,4 | 5,4 | 6,5 | 6,6 | 2,5 | 2,5 | 3,3 | 3,5 | 3,3 | 5,5 | 5,4 | 5,4 | 6,7 | 6,7 |

2) Stated oil quantities are approximate for provisioning. The exact quantity gear reducer is to be filled with is definitely given by the level.

# Mounting positions, oil quantities and tanks

## 022A ... 710A

### Mounting positions[1] (Output mounting ... F..., ... A...)

V3**

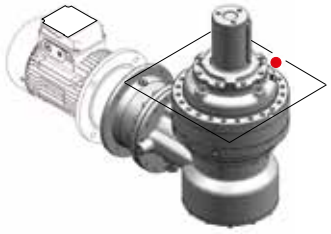

V31**

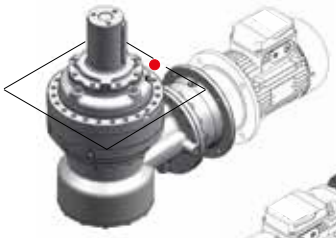

V32**

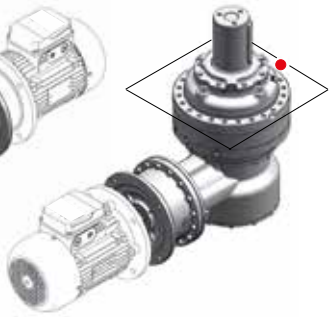

V33**

B5

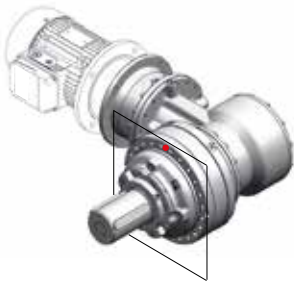

B51*

B52

B53

V1

V11

V12

V13

* Based on the output design, the expansion tank is required (see page 6.28).
● Reference hole for the identification of the mounting position.
1) The drawings show the terminal box in position **0.** For different positions of terminal box see page 6.7.

### Oil quantities[2] [l]

| $Q_R$ | 2EB | | | | | | | | 3EB | | | | | | | | | | 4EB | | | | | | | | | | | |
|---|---|---|---|---|---|---|---|---|---|---|---|---|---|---|---|---|---|---|---|---|---|---|---|---|---|---|---|---|---|---|
| | 022A | 030A | 031A | 042A | 043A | 060A 061A | 085A | 125A | 022A | 030A | 031A | 042A | 043A | 060A 061A | 085A | 125A | 180A | 250A | 355A | 022A | 030A | 031A | 042A | 043A | 060A 061A | 085A | 125A | 180A | 250A | 355A | 500A | 710A |
| **V3 ... V33** | 11,2 | 12,5 | 12,4 | 18,8 | 15,7 | 20 | 33,5 | 45 | 6,5 | 11 | 10 | 14,5 | 11,9 | 20,5 | 20,6 | 42 | 56 | 84 | 106 | 4,9 | 10,3 | 8,1 | 11,9 | 9,6 | 14,6 | 23,6 | 36 | 52 | 68 | 101 | 125 | 196 |
| **B5, B53** | 6,8 | 6,3 | 8,2 | 9,4 | 10,4 | 10 | 16,8 | 23 | 4,4 | 5,5 | 7 | 7,3 | 8,5 | 10,2 | 10,3 | 21 | 28 | 42 | 53 | 3,6 | 5,1 | 6,1 | 6 | 7,4 | 7,3 | 11,8 | 18 | 26 | 34 | 51 | 63 | 98 |
| **B51** | 12,5 | 9,9 | 16,5 | 18,8 | 20,8 | 20 | 33,5 | 44 | 8,1 | 9,9 | 12,9 | 13,2 | 15,9 | 19,1 | 19,2 | 38 | 52 | 82 | 104 | 6,8 | 9,8 | 11,7 | 11,5 | 14,3 | 14,2 | 22,9 | 32 | 50 | 66 | 98 | 122 | 194 |
| **B52** | 7,6 | 8 | 8,2 | 9,4 | 10,4 | 10 | 16,8 | 27 | 4,9 | 6,3 | 7,8 | 8,2 | 9,3 | 11,1 | 11,2 | 21 | 44 | 46 | 57 | 4 | 5,4 | 6,4 | 6,3 | 7,7 | 7,6 | 12,2 | 18 | 26 | 34 | 51 | 63 | 102 |
| **V1 ... V13** | 10,1 | 7,8 | 10,6 | 13 | 15 | 14,2 | 20,5 | 31 | 6,9 | 7,5 | 10,5 | 10,8 | 13,5 | 14,8 | 16,7 | 34 | 52 | 70 | 92 | 6,1 | 8,5 | 10,4 | 10,2 | 13 | 12,9 | 20,3 | 32 | 46 | 64 | 93 | 118 | 182 |

2) Stated oil quantities are approximate for provisioning. The exact quantity gear reducer is to be filled with is definitely given by the level.

# Mounting positions, oil quantities and tanks

## 001A ... 021A

### Mounting positions[1] (Output mounting ... P...)

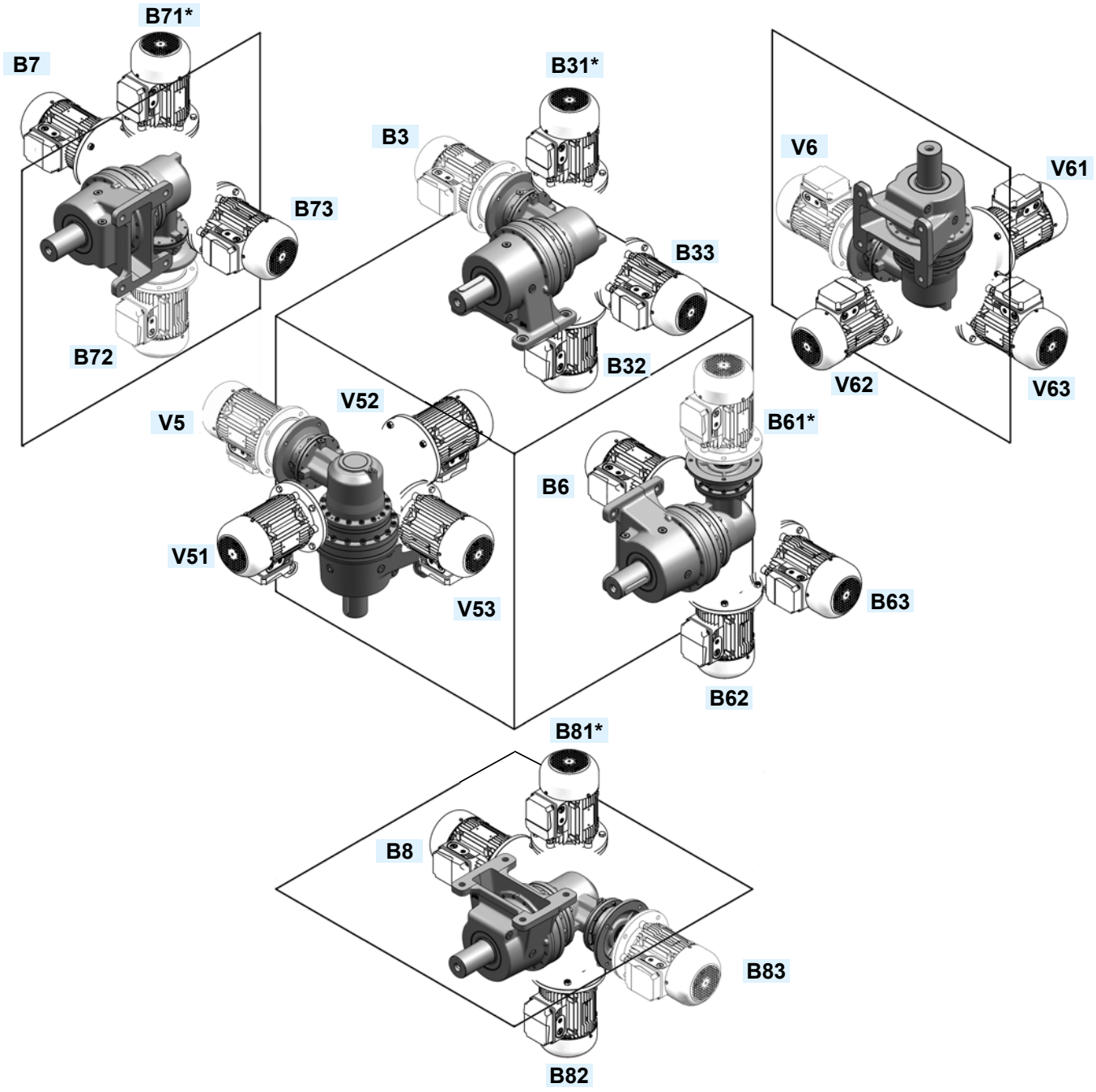


* Based on the motor size, the expansion tank is required (see page 6.24).
1) The drawings show the terminal box in position **0.** For different positions of terminal box see page 6.7.

### Oil quantities[2] [l]

| $Q_R$ | 2EB | | | | | | | | | | 3EB | | | | | | | | | | 4EB | | | | | | | | | |
|---|---|---|---|---|---|---|---|---|---|---|---|---|---|---|---|---|---|---|---|---|---|---|---|---|---|---|---|---|---|---|
| | 001A | 002A | 003A | 004A | 006A | 009A | 012A | 015A | 018A | 021A | 001A | 002A | 003A | 004A | 006A | 009A | 012A | 015A | 018A | 021A | 001A | 002A | 003A | 004A | 006A | 009A | 012A | 015A | 018A | 021A |
| B3 ... B8 | 1,5 | 1,5 | 2,5 | 2,5 | 2,5 | 4,7 | 4,6 | 4,6 | 8 | 8 | 1,7 | 1,7 | 2,1 | 2,2 | 2,1 | 3,7 | 3,6 | 3,6 | 4,2 | 4,3 | 1,8 | 1,8 | 2,2 | 2,3 | 2,2 | 3,3 | 3,3 | 3,3 | 4 | 4 |
| B33 ... B83 | 1,5 | 1,5 | 2,5 | 2,5 | 2,5 | 4,7 | 4,6 | 4,6 | 8 | 8 | 1,7 | 1,7 | 2,1 | 2,2 | 2,1 | 3,7 | 3,6 | 3,6 | 4,2 | 4,3 | 1,8 | 1,8 | 2,2 | 2,3 | 2,2 | 3,3 | 3,3 | 3,3 | 4 | 4 |
| B31 ... B81 | 2,6 | 2,6 | 4,2 | 4,3 | 4,2 | 8 | 7,8 | 7,8 | 13,3 | 13,3 | 2,9 | 2,9 | 3,7 | 3,9 | 3,7 | 6,6 | 6,5 | 6,5 | 7,7 | 7,7 | 3,2 | 3,2 | 4 | 4,2 | 4 | 6,2 | 6,1 | 6,1 | 7,4 | 7,4 |
| B32 ... B82 | 1,8 | 1,9 | 3 | 3 | 3 | 5,6 | 5,6 | 5,6 | 9,8 | 9,8 | 2 | 2 | 2,4 | 2,5 | 2,4 | 4,2 | 4,1 | 4,1 | 4,7 | 4,8 | 2,1 | 2,1 | 2,5 | 2,6 | 2,5 | 3,6 | 3,6 | 3,6 | 4,3 | 4,3 |
| V5 ... V53 | 1,9 | 1,9 | 3 | 3,1 | 3 | 5,7 | 5,5 | 5,5 | 9,4 | 9,4 | 2,2 | 2,2 | 3 | 3,2 | 3 | 5,4 | 5,4 | 5,4 | 6,5 | 6,6 | 2,5 | 2,5 | 3,3 | 3,5 | 3,3 | 5,5 | 5,4 | 5,4 | 6,7 | 6,7 |
| V6 ... V63 | 2,7 | 2,8 | 4,4 | 4,5 | 4,4 | 8,2 | 8,3 | 8,3 | 14,3 | 14,3 | 3 | 3,1 | 3,7 | 3,8 | 3,6 | 6,1 | 6,3 | 6,3 | 6,8 | 6,8 | 3,3 | 3,3 | 3,9 | 4,1 | 3,9 | 5,4 | 5,6 | 5,6 | 6,2 | 6,2 |

2) Stated oil quantities are approximate for provisioning. The exact quantity gear reducer is to be filled with is definitely given by the level.

# Mounting positions, oil quantities and tanks

## 001A ... 710A - Terminal box positions

Unless otherwise stated, the gearmotors are supplied with motor terminal box mounted in position **0** motor fan side (see figure).
On request, positions 1, 2 and 3 are available.
Code for the **designation**: **,TB0 (standard) ,TB1 ,TB2 ,TB3**.
The cable input is at Buyer's care.
In position 1 for inline and 2 for bevel helical, the terminal box may overhang from feet base plane.
The following figures refer to mounting positions B3 - B5.

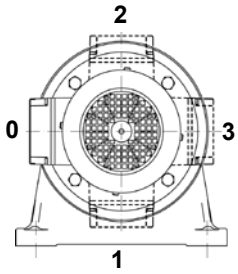


R 1EL ... 4EL

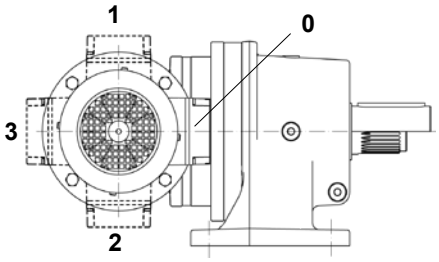


R 2EB ... 4EB

6

# Mounting positions, oil quantities and tanks

## 001A ... 021A

### Mounting positions (Output mounting ... F..., ... A...)

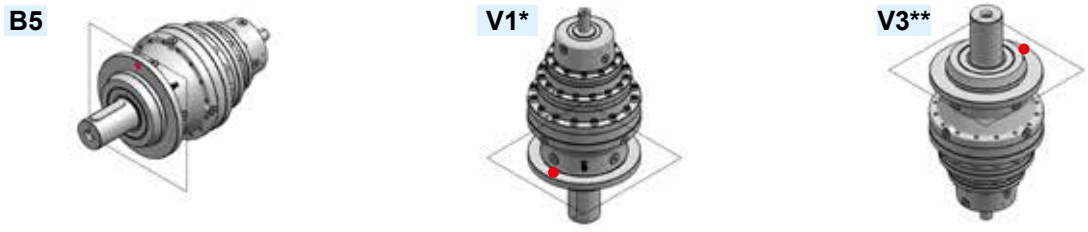


* Based on the gear reducer size and input type, the expansion tank is required (see page 6.24).
** Based on the output type, the expansion tank is required (see page 6.28).
● Reference hole for the identification of the mounting position.

### Mounting positions (Des

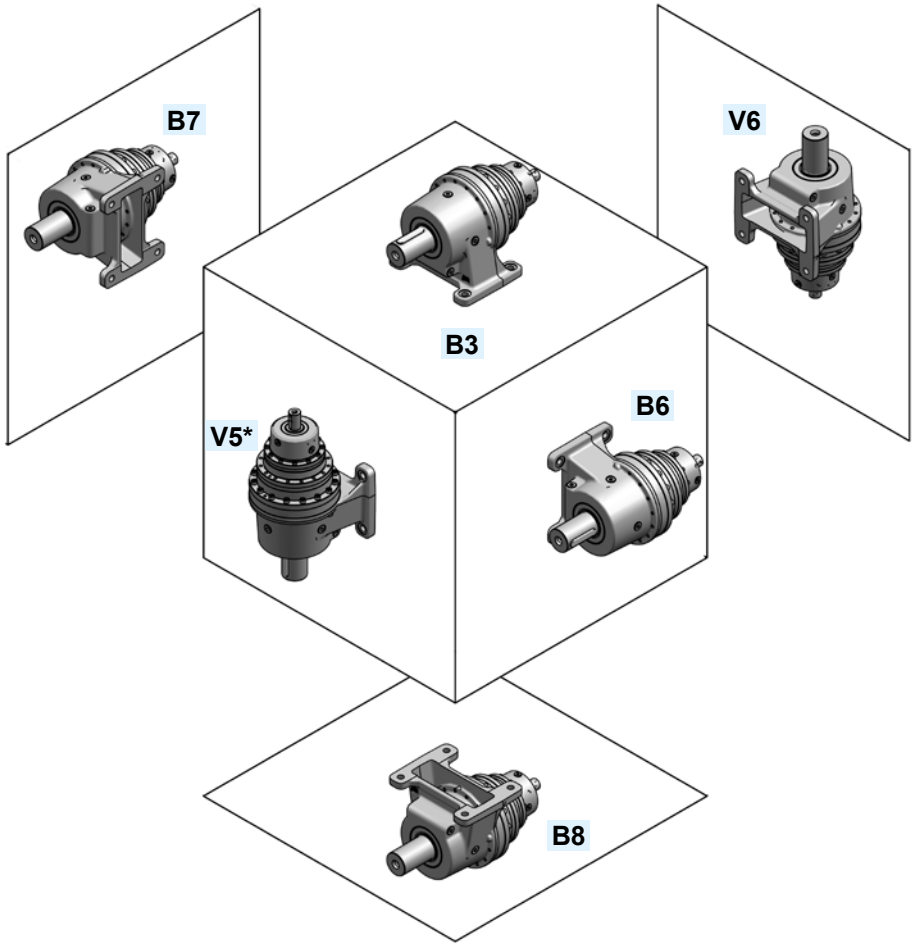


* Based on the gear reducer size and input type, the expansion tank is required (see page 6.24).

### Oil quantities[1] [l]

| $Q_R$ | 1EL | | | | | | | | | | 2EL | | | | | | | | | | 3EL | | | | | | | | | | 4EL | | | | | | | | | |
|---|---|---|---|---|---|---|---|---|---|---|---|---|---|---|---|---|---|---|---|---|---|---|---|---|---|---|---|---|---|---|---|---|---|---|---|---|---|---|---|---|
| | 001A | 002A | 003A | 004A | 006A | 009A | 012A | 015A | 018A | 021A | 001A | 002A | 003A | 004A | 006A | 009A | 012A | 015A | 018A | 021A | 001A | 002A | 003A | 004A | 006A | 009A | 012A | 015A | 018A | 021A | 001A | 002A | 003A | 004A | 006A | 009A | 012A | 015A | 018A | 021A |
| B3 ... B8 | 0,7 | 0,7 | 1,4 | 1,4 | 1,2 | 2,2 | 2 | 2 | 3,1 | 3 | 0,8 | 0,8 | 1,3 | 1,3 | 1,2 | 2,5 | 2,5 | 2,5 | 3 | 3 | 1 | 1 | 1,4 | 1,5 | 1,4 | 2,5 | 2,5 | 2,5 | 3,1 | 3,1 | 1,2 | 1,2 | 1,6 | 1,7 | 1,6 | 2,6 | 2,6 | 2,6 | 3,3 | 3,3 |
| V1, V5 | 1,4 | 1,4 | 2,7 | 2,7 | 2,5 | 4,4 | 3,9 | 4 | 6,2 | 6,1 | 1,7 | 1,7 | 2,5 | 2,7 | 2,5 | 5 | 4,9 | 4,9 | 6,1 | 6 | 2 | 2 | 2,8 | 3 | 2,8 | 5 | 4,9 | 4,9 | 6,2 | 6,2 | 2,3 | 2,3 | 3,2 | 3,3 | 3,2 | 5,3 | 5,3 | 5,3 | 6,5 | 6,5 |
| V3, V6 | 1 | 1,1 | 2,2 | 2,1 | 1,9 | 3,2 | 2,9 | 3 | 4,5 | 4,4 | 1,3 | 1,4 | 2 | 2,1 | 1,9 | 3,8 | 3,9 | 3,9 | 4,4 | 4,3 | 1,6 | 1,7 | 2,3 | 2,4 | 2,3 | 3,8 | 3,9 | 3,9 | 4,5 | 4,5 | 2 | 2 | 2,6 | 2,8 | 2,6 | 4,1 | 4,3 | 4,3 | 4,8 | 4,8 |

1) Stated oil quantities are approximate for provisioning. The exact quantity the gear reducer is to be filled with is definitely given by the level.

# Mounting positions, oil quantities and tanks

## 022A ... 710A

### Mounting positions (Output mounting ... F..., ... A...)

**B5**

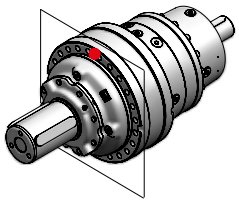

**V1***

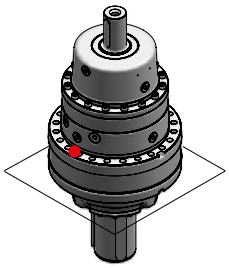

**V3****

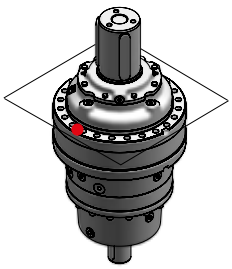

** Based on the output design, the expansion tank is required (see page 6.28)
* Based on the gear reducer size and input type, the expansion tank is required (see page 6.24).
● Reference hole for the identification of the mounting position.

### Oil quantities[1] [l]

| $Q_R$ | 1EL | | | | 2EL | | | | | | | | | | | | |
|---|---|---|---|---|---|---|---|---|---|---|---|---|---|---|---|---|---|
| | 030A | 031A | 042A | 043A | 022A | 030A | 031A | 042A | 043A | 060A 061A | 085A | 125A | 180A | 250A | 355A | 500A | 710A |
| B5 | 2,8 | 4,3 | 4 | 5,4 | 2,5 | 3,9 | 5,4 | 4,8 | 6,2 | 6,4 | 7,2 | 13 | 21 | 30 | 43 | 56 | 81 |
| V1 | 5,6 | 8,6 | 7,9 | 10,7 | 4,9 | 7,8 | 10,8 | 9,6 | 12,4 | 12,7 | 14,5 | 26 | 42 | 60 | 86 | 112 | 162 |
| V3 | 5,6 | 4,6 | 7,9 | 5,6 | 2,5 | 7,8 | 6,8 | 9,6 | 7,3 | 12,7 | 14,5 | 26 | 42 | 60 | 86 | 112 | 162 |

| $Q_R$ | 3EL | | | | | | | | | | | | | 4EL | | | | | | | | | | | |
|---|---|---|---|---|---|---|---|---|---|---|---|---|---|---|---|---|---|---|---|---|---|---|---|---|---|
| | 022A | 030A | 031A | 042A | 043A | 060A 061A | 085A | 125A | 180A | 250A | 355A | 500A | 710A | 022A | 030A | 031A | 042A | 043A | 060A 061A | 085A | 125A | 180A | 250A | 355A | 500A | 710A |
| B5 | 3 | 3,6 | 5 | 4,9 | 6,3 | 6,2 | 8,2 | 14 | 21 | 31 | 44 | 58 | 83 | 3,1 | 3,6 | 5,2 | 5 | 6,4 | 6,2 | 8,4 | 15 | 22 | 32 | 45 | 58 | 88 |
| V1 | 5,9 | 7,1 | 10,1 | 9,8 | 12,6 | 12,5 | 16,5 | 28 | 42 | 62 | 88 | 116 | 166 | 6,2 | 7,3 | 10,3 | 10 | 12,8 | 12,4 | 16,8 | 30 | 44 | 64 | 90 | 116 | 176 |
| V3 | 3,5 | 7,1 | 6 | 9,8 | 7,5 | 12,5 | 16,5 | 28 | 42 | 62 | 88 | 116 | 166 | 3,8 | 7,3 | 6,3 | 10 | 7,7 | 12,4 | 16,8 | 30 | 44 | 64 | 90 | 116 | 176 |

1) Stated oil quantities are approximate for provisioning. The exact quantity the gear reducer is to be filled with is definitely given by the level.

# Mounting positions, oil quantities and tanks

## 001A ... 021A

### Mounting positions (Output mounting ... F..., ... A...)

V3**

V31**

V32**

V33**

B5

B51*

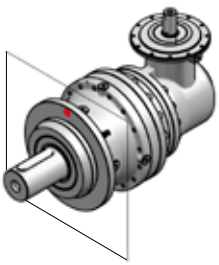

B52

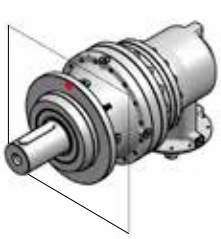

B53

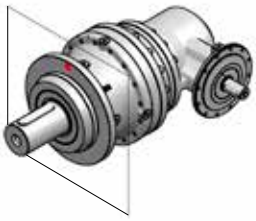

V1

V11

V12

V13

6

* Based on the gear reducer size and input type, the expansion tank is required (see page 6.24).
** Based on the output design, the expansion tank is required (see page 6.28).
● Reference hole for the identification of the mounting position.

### Oil quantities[1] [l]

| $Q_R$ | 2EB | | | | | | | | | | 3EB | | | | | | | | | | 4EB | | | | | | | | | |
|---|---|---|---|---|---|---|---|---|---|---|---|---|---|---|---|---|---|---|---|---|---|---|---|---|---|---|---|---|---|---|
| | 001A | 002A | 003A | 004A | 006A | 009A | 012A | 015A | 018A | 021A | 001A | 002A | 003A | 004A | 006A | 009A | 012A | 015A | 018A | 021A | 001A | 002A | 003A | 004A | 006A | 009A | 012A | 015A | 018A | 021A |
| V3 ... V33 | 2 | 2,1 | 3,4 | 3,5 | 3,3 | 6,4 | 6,4 | 6,4 | 10,7 | 10,7 | 2,4 | 2,4 | 3 | 3,2 | 3 | 5,1 | 5,3 | 5,3 | 5,8 | 5,8 | 2,7 | 2,8 | 3,4 | 3,5 | 3,3 | 4,8 | 5 | 5 | 5,6 | 5,6 |
| B5, B53 | 1,2 | 1,2 | 2 | 2 | 2 | 3,8 | 3,7 | 3,7 | 6,2 | 6,2 | 1,4 | 1,4 | 1,8 | 1,9 | 1,8 | 3,2 | 3,1 | 3,1 | 3,7 | 3,7 | 1,5 | 1,5 | 2 | 2 | 1,9 | 3 | 3 | 3 | 3,6 | 3,6 |
| B51 | 2,4 | 2,4 | 3,9 | 4,1 | 3,9 | 7,6 | 7,4 | 7,4 | 12,4 | 12,4 | 2,7 | 2,7 | 3,6 | 3,7 | 3,6 | 6,3 | 6,3 | 6,3 | 7,4 | 7,4 | 3,1 | 3,1 | 3,9 | 4,1 | 3,9 | 6 | 6 | 6 | 7,3 | 7,3 |
| B52 | 1,2 | 1,2 | 2 | 2 | 2 | 3,8 | 3,7 | 3,7 | 6,2 | 6,2 | 1,4 | 1,4 | 1,8 | 1,9 | 1,8 | 3,2 | 3,1 | 3,1 | 3,7 | 3,7 | 1,5 | 1,5 | 2 | 2 | 1,9 | 3 | 3 | 3 | 3,6 | 3,6 |
| V1 ... V13 | 1,5 | 1,5 | 2,5 | 2,6 | 2,5 | 4,8 | 4,6 | 4,6 | 7,6 | 7,6 | 1,9 | 1,9 | 2,7 | 2,9 | 2,7 | 4,9 | 4,9 | 4,9 | 6 | 6 | 2,2 | 2,2 | 3 | 3,2 | 3 | 5,1 | 5,1 | 5,1 | 6,4 | 6,4 |

1) Stated oil quantities are approximate for provisioning. The exact quantity gear reducer is to be filled with is definitely given by the level.

# Mounting positions, oil quantities and tanks

## 022A ... 710A

### Mounting positions (Output mounting ... F..., ... A...)

V3**

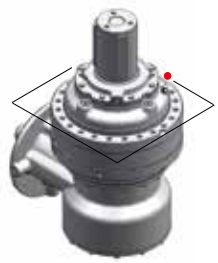

V31**

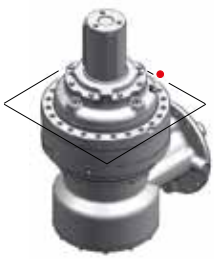

V32**

V33**

B5

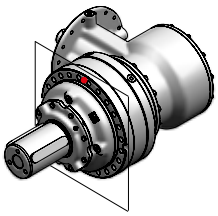

B51*

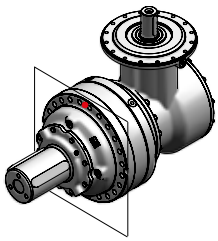

B52

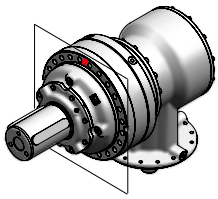

B53

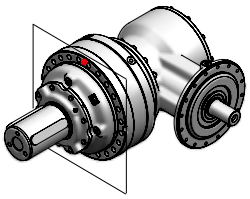

V1

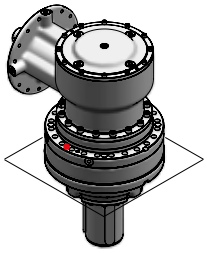

V11

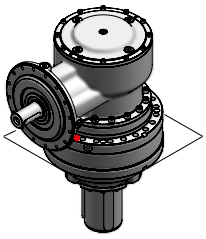

V12

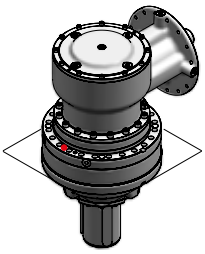

V13

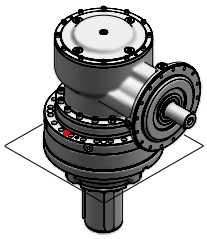

* Based on the gear reducer size and input type, the expansion tank is required (see page 6.24).
** Based on the output design, the expansion tank is required (see page 6.28).
● Reference hole for the identification of the mounting position.

### Oil quantities[1] [l]

| $Q_R$ | 2EB | | | | | | | | 3EB | | | | | | | | | | | 4EB | | | | | | | | | | | | | |
|---|---|---|---|---|---|---|---|---|---|---|---|---|---|---|---|---|---|---|---|---|---|---|---|---|---|---|---|---|---|---|---|---|
| | 022A | 030A | 031A | 042A | 043A | 060A 061A | 085A | 125A | 022A | 030A | 031A | 042A | 043A | 060A 061A | 085A | 125A | 180A | 250A | 355A | 022A | 030A | 031A | 042A | 043A | 060A 061A | 085A | 125A | 180A | 250A | 355A | 500A | 710A |
| **V3 ... V33** | 9,7 | 9 | 12,4 | 18,8 | 15,7 | 20 | 33,5 | 44 | 5,4 | 9,5 | 8,4 | 12,7 | 10,4 | 18,7 | 18,8 | 38 | 52 | 82 | 104 | 4,2 | 9,6 | 7,4 | 11,3 | 9 | 14 | 22,7 | 32 | 50 | 66 | 98 | 122 | 194 |
| **B5, B53** | 6 | 4,5 | 8,2 | 9,4 | 10,4 | 10 | 16,8 | 22 | 3,9 | 4,8 | 6,2 | 6,4 | 7,8 | 9,4 | 9,4 | 19 | 26 | 41 | 52 | 3,3 | 4,8 | 5,8 | 5,6 | 7 | 7 | 11,4 | 16 | 25 | 33 | 49 | 61 | 97 |
| **B51** | 12,1 | 9 | 16,5 | 18,8 | 20,8 | 20 | 33,5 | 44 | 7,9 | 9,5 | 12,5 | 12,7 | 15,5 | 18,7 | 18,8 | 38 | 52 | 82 | 104 | 6,6 | 9,6 | 11,5 | 11,3 | 14,1 | 14 | 22,7 | 32 | 50 | 66 | 98 | 122 | 194 |
| **B52** | 6 | 4,5 | 8,2 | 9,4 | 10,4 | 10 | 16,8 | 26 | 3,9 | 4,8 | 6,2 | 6,4 | 7,8 | 9,4 | 9,4 | 19 | 26 | 45 | 56 | 3,3 | 4,8 | 5,8 | 5,6 | 7 | 7 | 11,4 | 16 | 25 | 33 | 49 | 61 | 101 |
| **V1 ... V13** | 9,7 | 9 | 12,4 | 18,8 | 15,7 | 20 | 33,5 | 31 | 6,4 | 6,7 | 9,7 | 9,9 | 12,7 | 14 | 15,8 | 32 | 46 | 69 | 91 | 5,8 | 8,2 | 10,1 | 9,9 | 12,7 | 12,6 | 19,9 | 29 | 45 | 63 | 92 | 116 | 181 |

1) Stated oil quantities are approximate for provisioning. The exact quantity gear reducer is to be filled with is definitely given by the level.

6

# Mounting positions, oil quantities and tanks

## 001A ... 021A

### **Mounting positions** (Output mounting **... P...**)

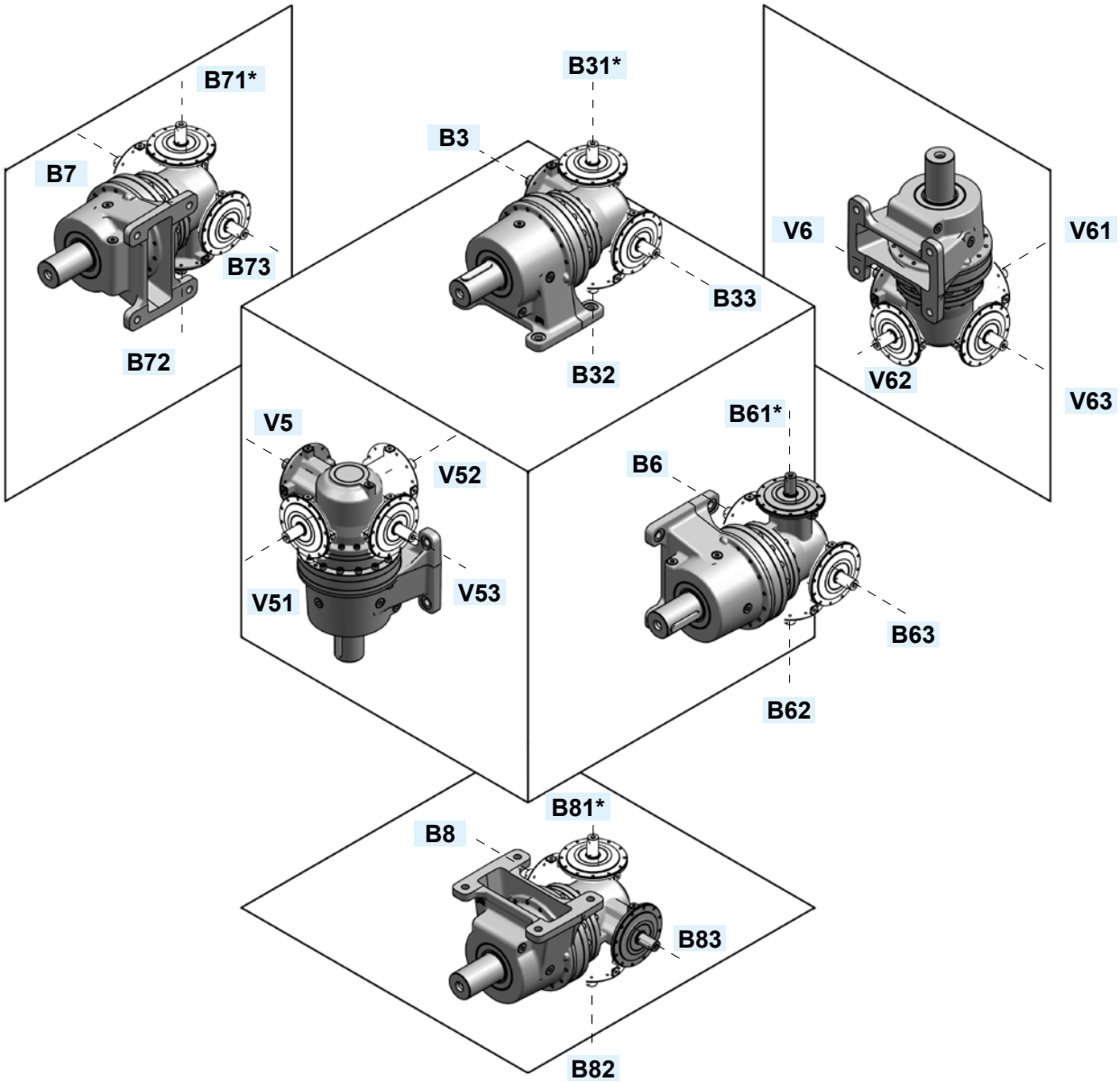


⋆ Based on the gear reducer size and input type, the expansion tank is required (see page 6.24).

### Oil quantities[1] [l]

| $Q_R$ | 2EB | | | | | | | | | | 3EB | | | | | | | | | | 4EB | | | | | | | | | |
|---|---|---|---|---|---|---|---|---|---|---|---|---|---|---|---|---|---|---|---|---|---|---|---|---|---|---|---|---|---|---|
| | 001A | 002A | 003A | 004A | 006A | 009A | 012A | 015A | 018A | 021A | 001A | 002A | 003A | 004A | 006A | 009A | 012A | 015A | 018A | 021A | 001A | 002A | 003A | 004A | 006A | 009A | 012A | 015A | 018A | 021A |
| **B3 ... B8** | 1,2 | 1,2 | 2 | 2 | 2 | 3,8 | 3,7 | 3,7 | 6,2 | 6,2 | 1,4 | 1,4 | 1,8 | 1,9 | 1,8 | 3,2 | 3,1 | 3,1 | 3,7 | 3,7 | 1,5 | 1,5 | 2 | 2 | 1,9 | 3 | 3 | 3 | 3,6 | 3,6 |
| **B33 ... B83** | 1,2 | 1,2 | 2 | 2 | 2 | 3,8 | 3,7 | 3,7 | 6,2 | 6,2 | 1,4 | 1,4 | 1,8 | 1,9 | 1,8 | 3,2 | 3,1 | 3,1 | 3,7 | 3,7 | 1,5 | 1,5 | 2 | 2 | 1,9 | 3 | 3 | 3 | 3,6 | 3,6 |
| **B31 ... B81** | 2,4 | 2,4 | 3,9 | 4,1 | 3,9 | 7,6 | 7,4 | 7,4 | 12,4 | 12,4 | 2,7 | 2,7 | 3,6 | 3,7 | 3,6 | 6,3 | 6,3 | 6,3 | 7,4 | 7,4 | 3,1 | 3,1 | 3,9 | 4,1 | 3,9 | 6 | 6 | 6 | 7,3 | 7,3 |
| **B32 ... B82** | 1,2 | 1,2 | 2 | 2 | 2 | 3,8 | 3,7 | 3,7 | 6,2 | 6,2 | 1,4 | 1,4 | 1,8 | 1,9 | 1,8 | 3,2 | 3,1 | 3,1 | 3,7 | 3,7 | 1,5 | 1,5 | 2 | 2 | 1,9 | 3 | 3 | 3 | 3,6 | 3,6 |
| **V5 ... V53** | 1,5 | 1,5 | 2,5 | 2,6 | 2,5 | 4,8 | 4,6 | 4,6 | 7,6 | 7,6 | 1,9 | 1,9 | 2,7 | 2,9 | 2,7 | 4,9 | 4,9 | 4,9 | 6 | 6 | 2,2 | 2,2 | 3 | 3,2 | 3 | 5,1 | 5,1 | 5,1 | 6,4 | 6,4 |
| **V6 ... V63** | 2 | 2 | 3,4 | 3,5 | 3,3 | 6,4 | 6,4 | 6,4 | 10,7 | 10,7 | 2,4 | 2,4 | 3 | 3,2 | 3 | 5,1 | 5,3 | 5,3 | 5,8 | 5,8 | 2,7 | 2,8 | 3,4 | 3,5 | 3,3 | 4,8 | 5 | 5 | 5,6 | 5,6 |

1) Stated oil quantities are approximate for provisioning. The exact quantity gear reducer is to be filled with is definitely given by the level.

This page is intentionally left blank.

## 001A ... 021A
### Plug positions and types

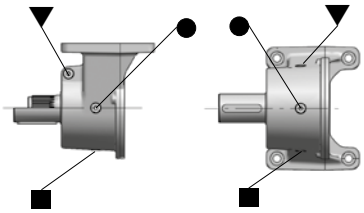

Mounting positions
**B3, B5, B6, B7, B8**
**B32, B52, B62, B72, B82**
**B33, B53, B63, B73, B83**

## 022A ... 710A
### Plug positions and types

Mounting positions
**B5, B52, B53**

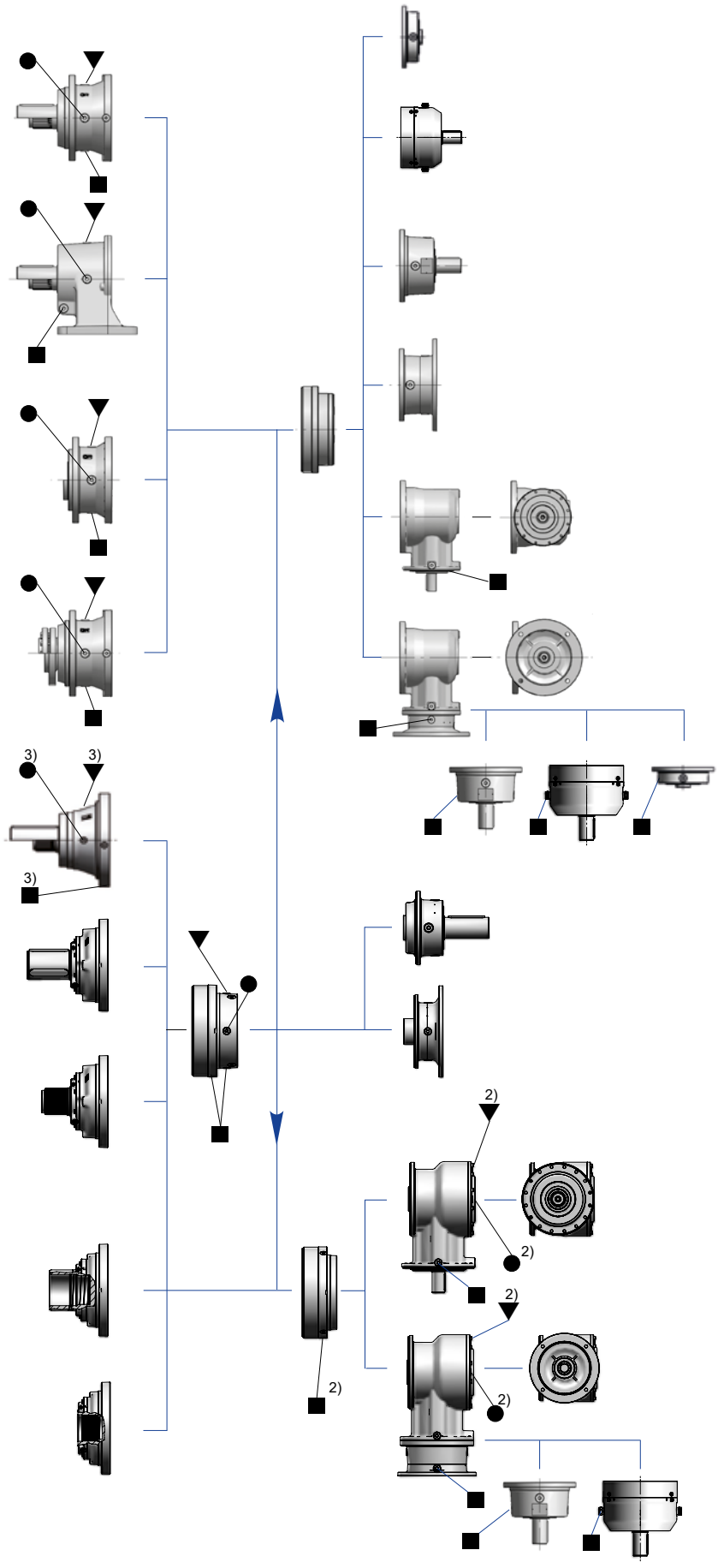


- Filler plug with breather
- Transparent level plug
- Spillway plug
- Drain plug
- Expansion tank[1)]
- Elbow

1) See page 6.24.
2) Only for 2EB train of gears.
3) Only for size 022A.

## 001A ... 021A
### Plug positions and types

Mounting positions
**B31, B51, B61, B71, B81**

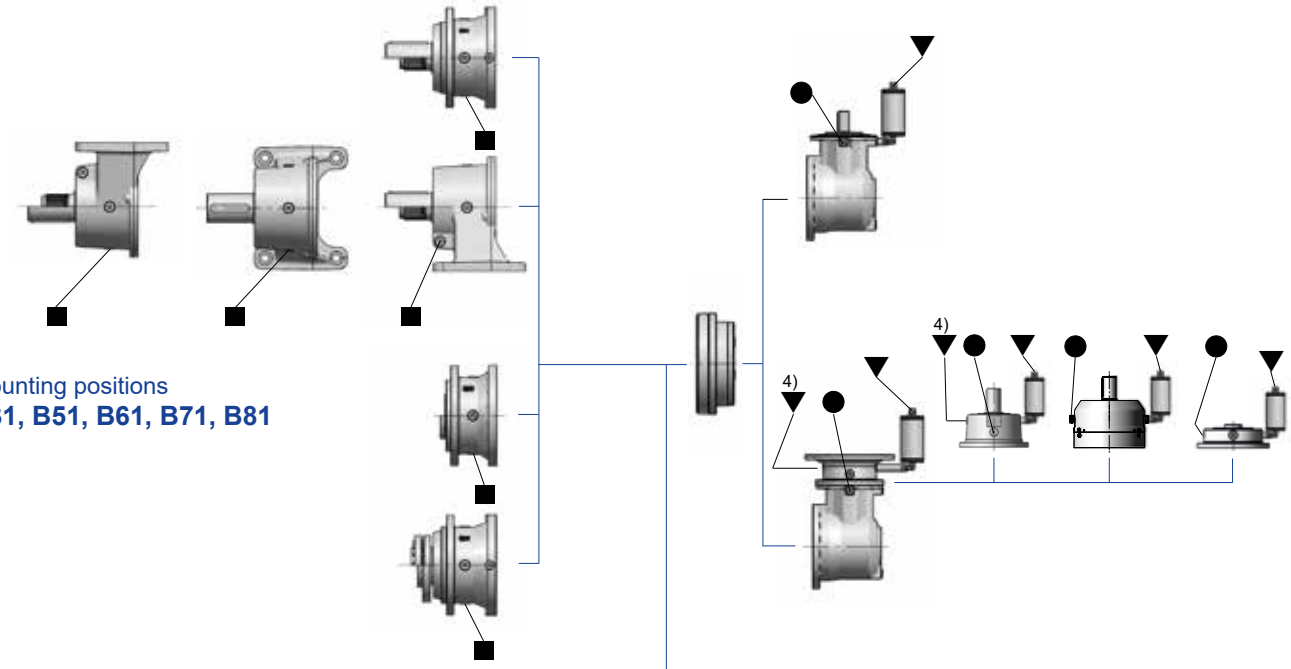


## 022A ... 710A
### Plug positions and types

Mounting positions
**B51**

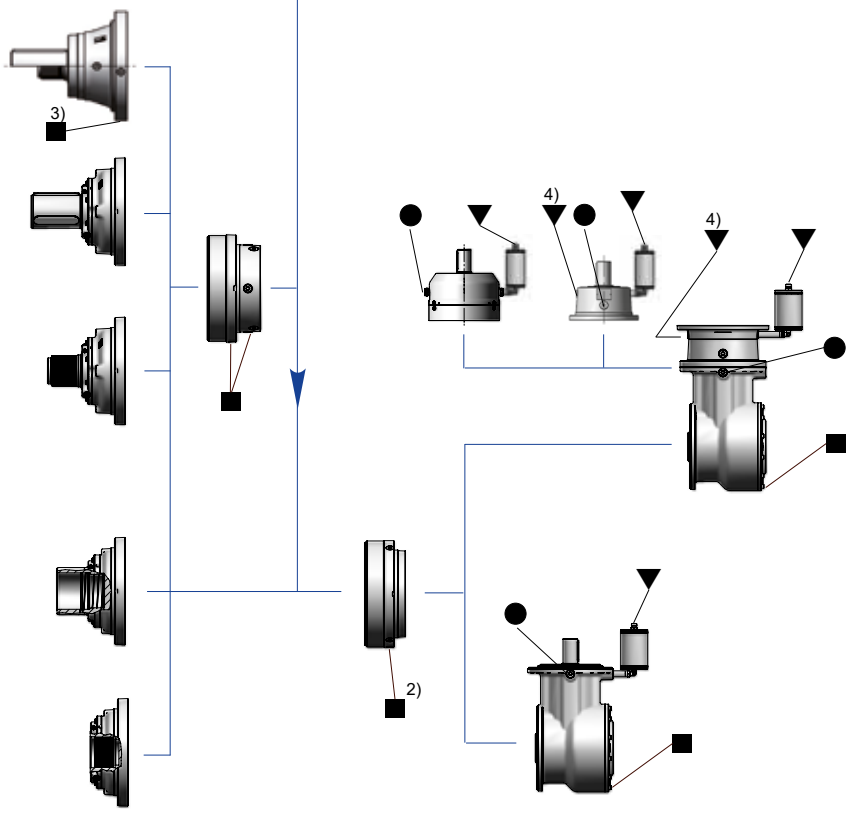


1) See page 6.24.
2) Only for 2EB train of gears.
3) Only for size 022A.
4) When expansion tank is not necessary.

# Mounting positions, oil quantities and tanks

## 001A ... 021A
### Plug positions and types

Mounting positions
**V1, V11, V12, V13**
**V5, V51, V52, V53**

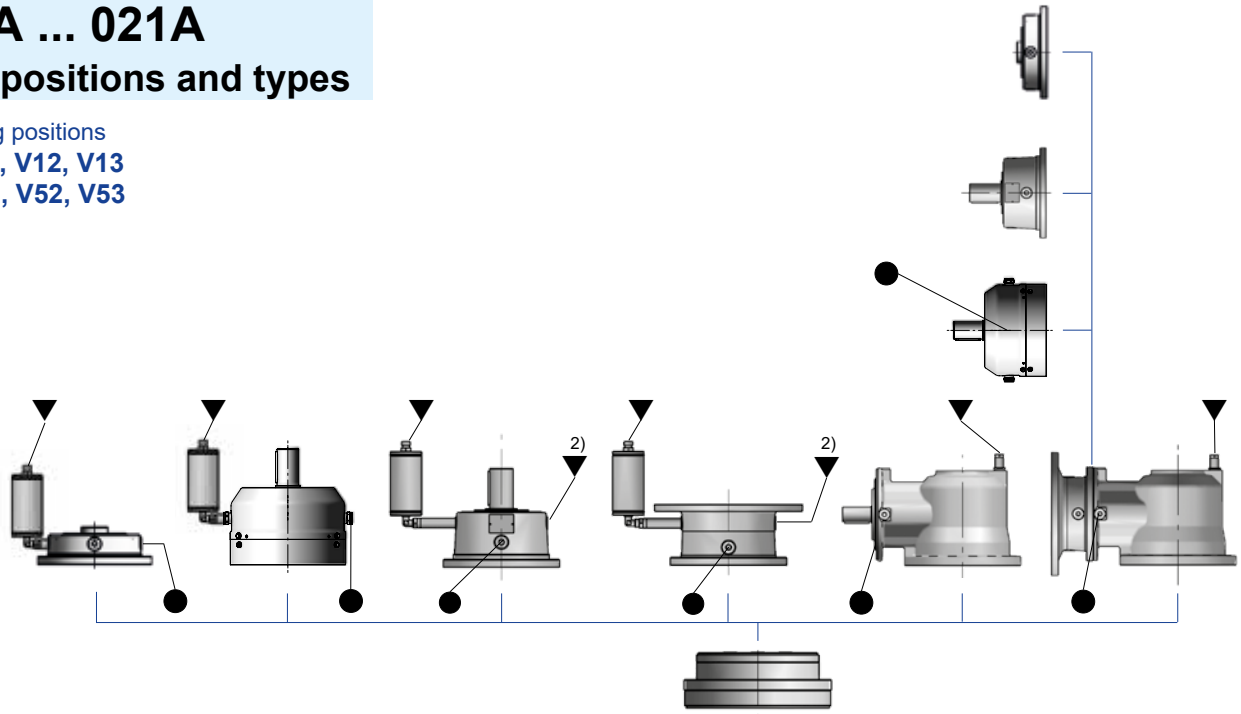


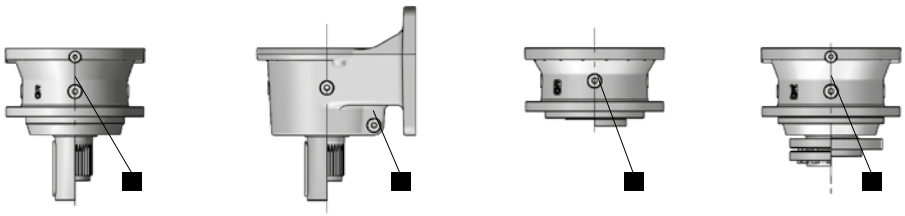



Mounting positions
**V3, V31, V32, V33**
**V6, V61, V62, V63**

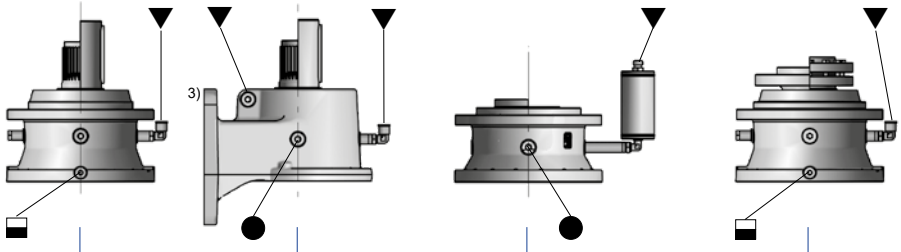


- Filler plug with breather
- Transparent level plug
- Spillway plug
- Drain plug
- Expansion tank[1)]
- Elbow

1) See page 6.24.
2) When expansion tank is not necessary.
3) Level plug only.

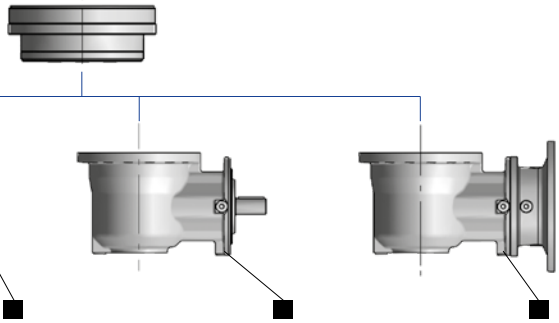

## 022A ... 710A
### Plug positions and types

Mounting positions
**V1, V11, V12, V13**

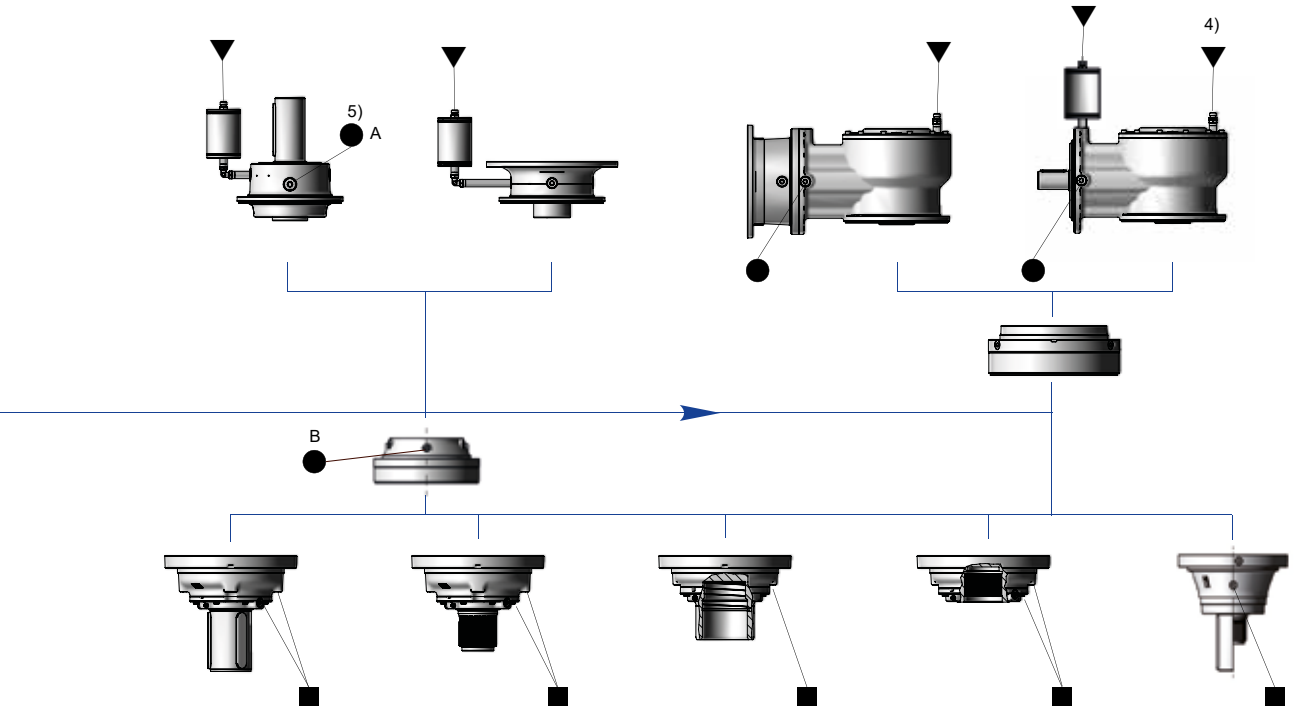


Mounting positions
**V3, V31, V32, V33**

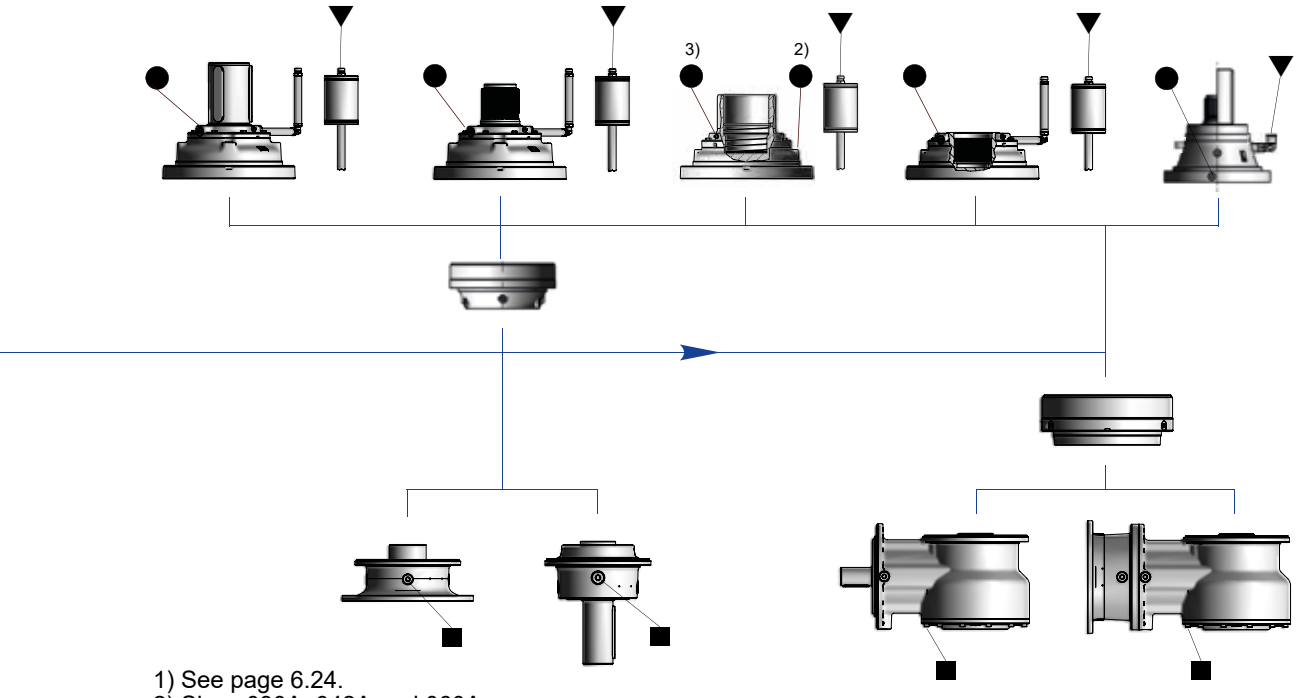


1) See page 6.24.
2) Sizes 030A, 042A and 060A.
3) Size ≥ 085A.
4) When expansion tank is not necessary.
5) In presence of level plug marked with A, B not present.

# 001A ... 021A - Output side details

## Plug positions and types

The positions of the several plugs present on the gear reducer are shown in the following figures. The number and dimensions of plugs (in inches) as well as the distances from a useful reference point (gear reducer axis, flange plane, low speed shaft shoulder, etc.) are shown in the tables, according to gear reducer size.

In the following pages the function of each plug (filler, drain, level, etc.) is also given when changing the design and the mounting position.

Usually the filler plug with breather overhangs from the gear reducer; the maximum overall dimensions are shown in the tables.

In the mounting positions with vertical low speed shaft towards upper side (V3 … V33; V6 … V63), the gear reducer may be equipped with an elbow for the oil expansion. The relevant overall dimensions are also stated in the tables.

| Sizes | C..., S..., H..., M... | | | | |
|---|---|---|---|---|---|
| | A | $A_1$ | B | $P_A$ (n. 4) | $P_B$ (n. 4) |
| **001A** | 35 | 104 | 84 | G3/8" | G1/8" |
| **002A** | 35 | 104 | 84 | G3/8" | G1/8" |
| **003A** | 41,5 | 117 | 84,5 | G3/8" | G1/4" |
| **004A** | 50 | 117 | 109,5 | G3/8" | G1/4" |
| **006A** | 50 | 117 | 109,5 | G3/8" | G1/4" |
| **009A** | 51 | 145 | 122 | G1/2" | G3/8" |
| **012A** | 51 | 145 | 122 | G1/2" | G3/8" |
| **015A** | 55 | 149 | 122 | G1/2" | G3/8" |
| **018A, 021A** | 64 | 163 | 150,5 | G1/2" | G1/2" |

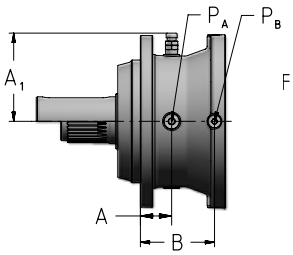


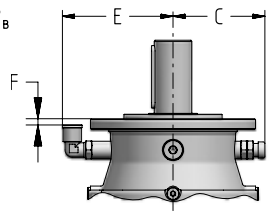


| Sizes | C | E | F |
|---|---|---|---|
| **001A ... 002A** | 106 | 127 | 2 |
| **003A** | 119 | 140 | 8,5 |
| **004A ... 006A** | 119 | 140 | 0,5 |
| **009A ... 015A** | 145 | 188 | 14 |
| **018A ... 021A** | 163 | 206 | 27 |

| Sizes | Z..., K... | | |
|---|---|---|---|
| | I | $I_1$ | $P_I$ (n. 4) |
| **001A** | 42 | 113 | G3/8" |
| **002A** | 42 | 113 | G3/8" |
| **003A** | 41,5 | 117 | G3/8" |
| **004A** | 41,5 | 117 | G3/8" |
| **006A** | 41,5 | 117 | G3/8" |
| **009A** | 62 | 145 | G1/2" |
| **012A, 015A** | 62 | 145 | G1/2" |
| **018A, 021A** | 68,5 | 163 | G1/2" |

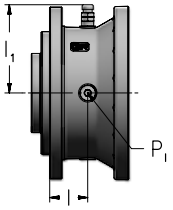


| Sizes | C..., S... | | | | | |
|---|---|---|---|---|---|---|
| | L | $L_1$ | M | $M_1$ | $P_L$ (n. 2) | $P_M$ (n. 3) |
| **001A** | 16,5 | 64 | 66 | 113 | G3/8" | G3/8" |
| **002A** | 16,5 | 64 | 66 | 113 | G3/8" | G3/8" |
| **003A** | 19,5 | 80,5 | 89,5 | 132 | G3/8" | G3/8" |
| **004A** | 19,5 | 80,5 | 89,5 | 132 | G3/8" | G3/8" |
| **006A** | 19,5 | 80,5 | 89,5 | 132 | G3/8" | G3/8" |
| **009A** | 23 | 95,5 | 99 | 155 | G1/2" | G1/2" |
| **012A, 015A** | 23 | 95,5 | 99 | 155 | G1/2" | G1/2" |
| **018A, 021A** | 25 | 113 | 126 | 178 | G1/2" | G1/2" |

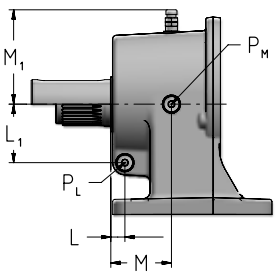


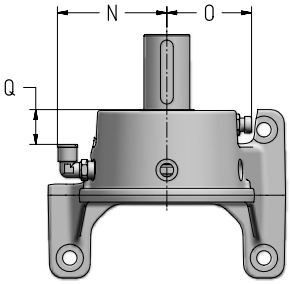


| Sizes | N | O | Q |
|---|---|---|---|
| **001A ... 002A** | 120 | 95 | 36,5 |
| **003A ... 006A** | 139 | 109 | 60 |
| **009A ... 015A** | 164 | 124 | 62 |
| **018A ... 021A** | 187 | 134 | 89 |

# Mounting positions, oil quantities and tanks

## 022A, 031A, 043A - Output side details

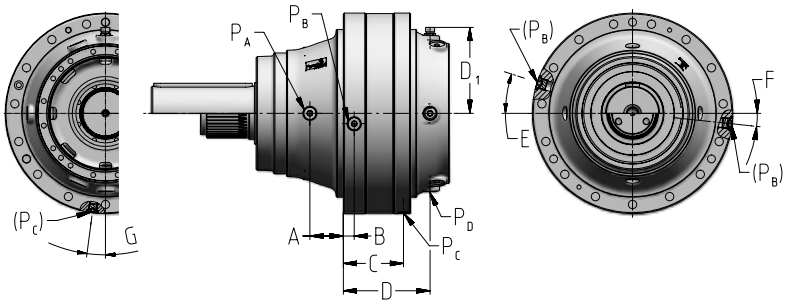


| Sizes | A | B | C | D[1] | $D_1$[1] | E | F | G | $P_A$ | $P_B$ | $P_C$ | $P_D$[1] |
|---|---|---|---|---|---|---|---|---|---|---|---|---|
| **022A** | 48 | 21 | – | – | – | 7,5° | 7,5° | – | n° 4 - G1/2" | n° 4 - G3/8" | – | – |
| **031A** | 68 | 22 | 123 | 177 | 176 | 18° | 6° | 7,5° | n° 4 - G1/2" | n° 2 - G1/2" | n° 1 - G3/8" | n°4 - G1/2" |
| **043A** | 83 | 22 | 130 | 185 | 176 | 20° | 20° | 7,5° | n° 4 - G1/2" | n° 2 - G1/2" | n° 1 - G3/8" | n°4 - G1/2" |

1) Not present with bevel helical stage composition.

## 030A, 042A, 060A, 085A, 125A ... 710A - Output side details

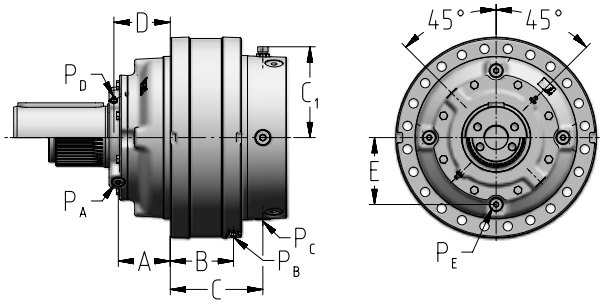


| Sizes | | A | B | C[1] | $C_1$[1] | D | E | $P_A$ n° 2 | $P_B$ n° 1 | $P_C$[1] n° 4 | $P_D$ n° 2 | $P_E$ n° 4 |
|---|---|---|---|---|---|---|---|---|---|---|---|---|
| **030A** | C, S | 91 | 111 | 162,5 | 161 | 99 | 117,5 | G3/8" | G3/8" | G1/2" | M10x1 | G3/8" |
| | H | – | 111 | 162,5 | 161 | 79 | 122,5 | – | G3/8" | G1/2" | M10x1 | G3/8" |
| | Z | 69 | 111 | 162,5 | 161 | 79 | 122,5 | G3/8" | G3/8" | G1/2" | M10x1 | G3/8" |
| | T | 67 | 111 | 162,5 | 161 | 80,5 | 122,5 | G3/8" | G3/8" | G1/2" | M10x1 | G3/8" |
| **042A** | C, S | 106 | 120 | 175 | 176 | 116,5 | 140 | G3/8" | G3/8" | G1/2" | M10x1 | G1/2" |
| | H | – | 120 | 175 | 176 | 85,5 | 142,5 | – | G3/8" | G1/2" | M10x1 | G1/2" |
| | Z | 81 | 120 | 175 | 176 | 91,5 | 142,5 | G3/8" | G3/8" | G1/2" | M10x1 | G1/2" |
| | T | 75,5 | 120 | 175 | 176 | 95,5 | 142,5 | G3/8" | G3/8" | G1/2" | M10x1 | G1/2" |
| **060A** | C, S | 111 | 133,5 | 197,5 | 189 | 122 | 152,5 | G3/8" | G3/8" | G1/2" | M10x1 | G1/2" |
| | H | – | 133,5 | 197,5 | 189 | 90 | 155 | – | G3/8" | G1/2" | M10x1 | G1/2" |
| | Z | 83 | 133,5 | 197,5 | 189 | 94 | 155 | G3/8" | G3/8" | G1/2" | M10x1 | G1/2" |
| | T | 78 | 133,5 | 197,5 | 189 | 100 | 155 | G3/8" | G3/8" | G1/2" | M10x1 | G1/2" |
| **061A** | Z | 94 | 163 | 222,5 | 189 | 94 | 155 | G3/8" | G3/8" | G1/2" | M10x1 | G1/2" |
| **085A** | C, S | 120 | 143 | 200 | 220 | 133 | 177,5 | G3/8" | G1/2" | G3/4" | M10x1 | G3/4" |
| | H, Z, T | 101 | 143 | 200 | 220 | 114 | 180 | G3/8" | G1/2" | G3/4" | M10x1 | G3/4" |
| **125A** | C, S | 175 | 157 | 226,5 | 239 | 188 | 197,5 | G3/8" | G1/2" | G3/4" | M10x1 | G3/4" |
| | H, Z, T | 148 | 157 | 226,5 | 239 | 161 | 195 | G3/8" | G1/2" | G3/4" | M10x1 | G3/4" |
| **180A** | C, S | 201,5 | 174,5 | 268,5 | 264 | 214,5 | 217,5 | G3/8" | G1/2" | G1" | M10x1 | G1" |
| | H, Z, T | 174 | 174,5 | 268,5 | 264 | 194,5 | 220 | G3/8" | G1/2" | G1" | M10x1 | G1" |
| **250A** | C, S | 217 | 198 | 296 | 297 | 230 | 245 | G1/2" | G1/2" | G1" | M10x1 | G1" |
| | H, Z, T | 202 | 198 | 296 | 297 | 220 | 250 | G1/2" | G1/2" | G1" | M10x1 | G1" |
| **355A** | C, S | 246,5 | 228,5 | 339,5 | 332 | 263 | 285 | G3/4" | G3/4" | G1 - 1/4" | M10x1 | G1 - 1/4" |
| | H, Z, T | 212,5 | 228,5 | 339,5 | 332 | 229 | 285 | G3/4" | G3/4" | G1 - 1/4" | M10x1 | G1 - 1/4" |
| **500A** | C, S | 274,5 | 248,5 | 367 | 367 | 293,5 | 315 | G3/4" | G3/4" | G1 - 1/2" | G1/4" | G1 - 1/2" |
| | H, Z, T | 235,5 | 248,5 | 367 | 367 | 254,5 | 315 | G3/4" | G3/4" | G1 - 1/2" | G1/4" | G1 - 1/2" |
| **710A** | C, S | 304,5 | 272,5 | 410 | 404 | 322,5 | 350 | G1" | G1" | G1 - 1/2" | G1/4" | G1 - 1/2" |
| | H, Z | 253,5 | 272,5 | 410 | 404 | 271,5 | 350 | G1" | G1" | G1 - 1/2" | G1/4" | G1 - 1/2" |

1) Not present with bevel helical stage composition.

# 001A ... 710A - Input side details

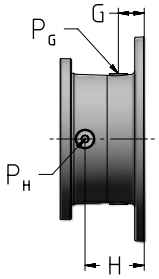


**I...**

| 1EL | 2EL | 3EL | 4EL | 2EB | 3EB | 4EB | IEC | G | H | $P_G$ n° 2 | $P_H$ n° 2 |
|---|---|---|---|---|---|---|---|---|---|---|---|
| 001A ... 002A | 001A ... 006A | 001A ... 022A | 001A ... 061A | 001A ... 006A | 001A ... 022A | 001A ... 061A | 71<br>80<br>90<br>100<br>112<br>132<br>160<br>180 | 20<br>27<br>27<br>36<br>36<br>37<br>63<br>63 | 20<br>46,5<br>46,5<br>54,5<br>54,5<br>74,5<br>107,5<br>107,5 | G3/8” | G3/8” |
| 003A ... 006A | 009A ... 022A | 030A ... 061A | 085A ... 180A | 009A ... 015A, 022A | 030A ... 043A | 085A ... 125A | 100<br>112<br>132<br>160<br>180<br>200 | 40<br>40<br>38<br>65,5<br>65,5<br>69,5 | 70<br>70<br>87<br>120<br>120<br>120 | G1/2” | G1/2” |
| 009A ... 015A | 030A ... 043A | 085A ...125A | 250A ... 355A | 018A ... 021A, 030A | 060A ... 085A | 180A ... 250A | 132<br>160<br>180<br>200<br>225<br>250<br>280 | 29,5<br>50<br>50<br>50<br>76<br>76<br>76 | 92,5<br>118<br>118<br>118<br>148<br>148<br>148 | G1/2” | G1/2” |
| 018A ... 021A | 060A ... 061A | 180A | 500A | 031A ... 061A | 125A ... 180A | 355A ... 500A | 160<br>180<br>200<br>225<br>250<br>280 | 50<br>50<br>50<br>76<br>76<br>76 | 118<br>118<br>118<br>148<br>148<br>148 | G1/2” | G1/2” |
| 030A ... 043A | 085A ... 125A | 250A ... 355A | 710A | 085A, 125A | 250A ... 355A | 710A | 160<br>180<br>200<br>225<br>250<br>280 | 58<br>58<br>58<br>88<br>88<br>88 | –<br>–<br>–<br>–<br>–<br>– | G1/2” n° 4 | – |

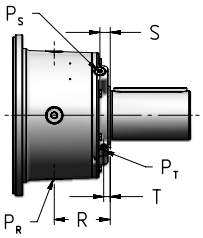


**C...**

| 1EL | 2EL | 3EL | 4EL | 2EB | 3EB | 4EB | R | S | T | $P_R$ n° 2 | $P_S$ n° 2 | $P_T$ n° 2 |
|---|---|---|---|---|---|---|---|---|---|---|---|---|
| 001A ... 002A | 001A ... 006A | 001A ... 022A | 001A ... 061A | 001A ... 006A | 001A ... 022A | 001A ... 061A | 48,5 | 21,5 | – | G3/8” | G3/8” | – |
| 003A ... 006A | 009A ... 022A | 030A ... 061A | 085A ... 180A | 009A ... 015A, 022A | 030A ... 043A | 085A ... 125A | 67 | 28,5 | – | G1/2” | G1/2” | – |
| 009A ... 015A | 030A ... 043A | 085A ... 125A | 250A ... 355A | 018A ... 021A, 030A | 060A ... 085A | 180A ... 250A | 81 | 29,5 | – | G1/2” | G1/2” | – |
| 018A ... 021A | 060A ... 061A | 180A | 500A | 031A ... 061A | 125A ... 180A | 355A ... 500A | 84 | 29,5 | – | G1/2” | G1/2” | – |
| 030A ... 043A | 085A ... 125A | 250A ... 355A | 710A | 085A, 125A | 250A ... 355A | 710A | 61 | 36 | – | G3/4” | G3/4” | – |
| – | 180A | 500A | – | – | – | – | 115 | 21 | 13,5 | n° 4 – G3/4” | G3/8” | M10x1 |
| – | 250A | 710A | – | – | – | – | 115 | 21 | 13,5 | n° 4 – G3/4” | G3/8” | M10x1 |
| – | 355A | – | – | – | – | – | 137 | 24 | 13,5 | n° 4 – G1” | G3/8” | M10x1 |
| – | 500A | – | – | – | – | – | 128 | 24 | 13 | n° 4 – G1” | G3/8” | M10x1 |
| – | 710A | – | – | – | – | – | 137 | 30 | 17 | n° 4 – G1” | G3/8” | M10x1 |

**U...**

| 1EL | 2EL | 3EL | 4EL | 2EB | 3EB | 4EB | T | $P_T$ n° 4 |
|---|---|---|---|---|---|---|---|---|
| 001A ... 002A | 001A ... 006A | 001A ... 022A | 001A ... 061A | 001A ... 006A | 001A ... 022A | 001A ... 061A | 37 | G3/8” |
| 003A ... 006A | 009A ... 022A | 030A ... 061A | 085A ... 180A | 009A ... 015A, 022A | 030A ... 043A | 085A ... 125A | 23 | G1/2” |

## 001A ... 710A - Input side details

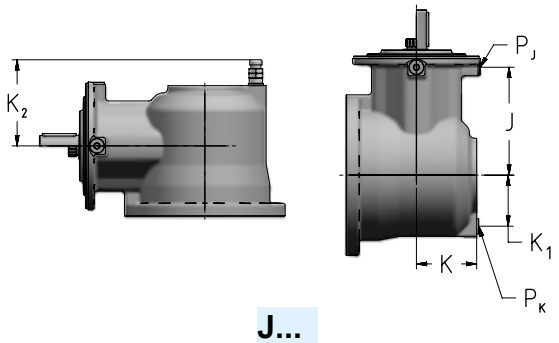


J...

| 2EB | 3EB | 4EB | J | K | $K_1$ | $K_2$ | $P_J$ (n.3) | $P_K$ |
|---|---|---|---|---|---|---|---|---|
| 001A ... 002A | 001A ... 006A | 001A ... 022A | 123,5 | 72,5 | 58 | 108 | G3/8" | G3/8" |
| 003A ... 006A | 009A ... 022A | 030A ... 061A | 158,5 | 88,5 | 75 | 124 | G3/8" | G3/8" |
| 009A ... 015A, 022A | 030A ... 043A | 085A ... 125A | 195 | 115 | 94 | 155 | G1/2" | G1/2" |
| 018A ... 021A | 060A ... 061A | 180A | 244 | 138 | 115 | 178 | G1/2" | G1/2" |
| 030A | 085A | 250A | 244 | 129 | 107,5 | 148 | G1/2" | n° 4 - G1/2" |
| 031A ... 061A | 125A ... 180A | 355A ... 500A | 303 | 163 | 136 | 180 | G1/2" | n° 4 - G1/2" |
| 085A ... 125A | 250A ... 355A | 710A | 407 | 142 | 170 | 212 | n° 4 - G1/2" | n° 4 - G1/2" |

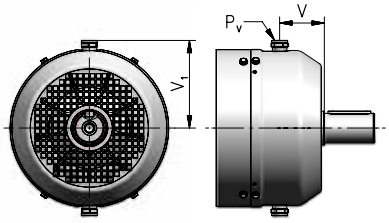


V...

| 1EL | 2EL | 3EL | 4EL | 2EB | 3EB | 4EB | V | $V_1$ | $P_V$ n° 2 |
|---|---|---|---|---|---|---|---|---|---|
| 001A ... 002A | 001A ... 006A | 001A ... 022A | 001A ... 061A | 001A ... 006A | 001A ... 022A | 001A ... 061A | 64 | 137 | G3/8" |
| 003A ... 006A | 009A ... 022A | 030A ... 061A | 085A ... 180A | 009A ... 015A, 022A | 030A ... 043A | 085A ... 125A | 73 | 144,5 | G1/2" |
| 009A ... 015A | 030A ... 043A | 085A ... 125A | 250A ... 355A | 018A ... 021A, 030A | 060A ... 085A | 180A ... 250A | 82,5 | 163 | G1/2" |

# Mounting positions, oil quantities and tanks

## PB10 (001/002/C125/C160)

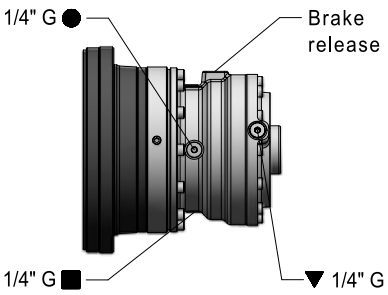


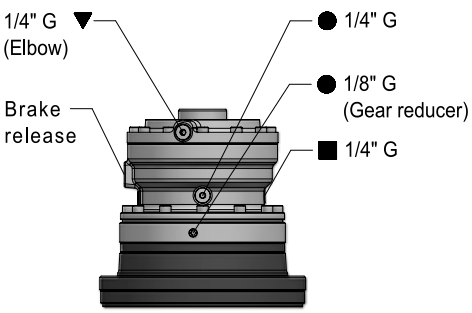


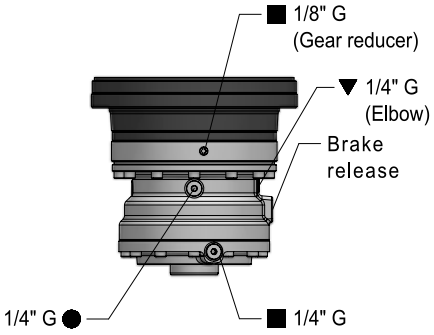


Oil quantities [l]

| 1EL | 2EL | 3EL | 4EL | 2EB | 3EB | 4EB | $Q_R$ B5 | $Q_R$ V1 | $Q_R$ V3 |
|---|---|---|---|---|---|---|---|---|---|
| 001A, 002A | 001A…006A | 001A…022A | 001A…061A | 001A…006A | 001A…022A | 001A…061A | 0,09 | 0,06 | 0,16 |

## PB10 (003/004/006/C200)

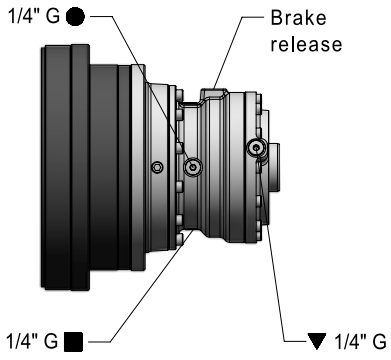


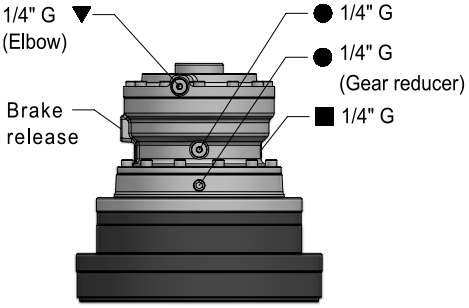


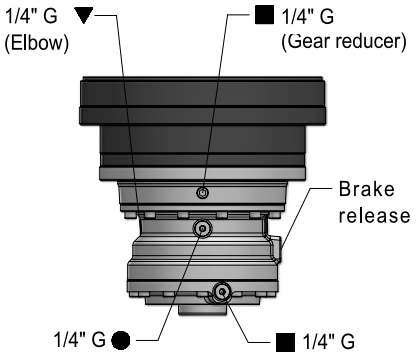


Oil quantities [l]

| 1EL | 2EL | 3EL | 4EL | 2EB | 3EB | 4EB | $Q_R$ B5 | $Q_R$ V1 | $Q_R$ V3 |
|---|---|---|---|---|---|---|---|---|---|
| 003A…006A | 009A…022A | 030A…061A | 085A…180A | 009A…015A, 022A | 030A…043A | 085A…125A | 0,09 | 0,06 | 0,16 |

# Mounting positions, oil quantities and tanks

## PB30 (003/004/006/C200)

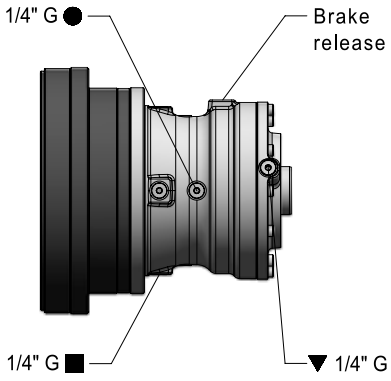


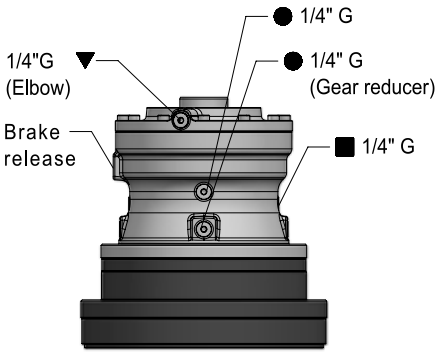


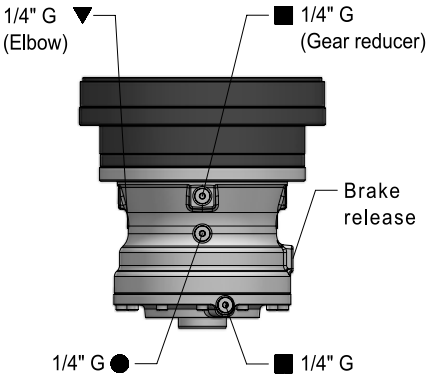


Oil quantities [l]

| 1EL | 2EL | 3EL | 4EL | 2EB | 3EB | 4EB | $Q_R$ B5 | $Q_R$ V1 | $Q_R$ V3 |
|---|---|---|---|---|---|---|---|---|---|
| 003A…006A | 009A…022A | 030A…061A | 085A…180A | 009A…015A, 022A | 030A…043A | 085A…125A | 0,36 | 0,18 | 0,67 |

## PB90 (009/012/015/C250)

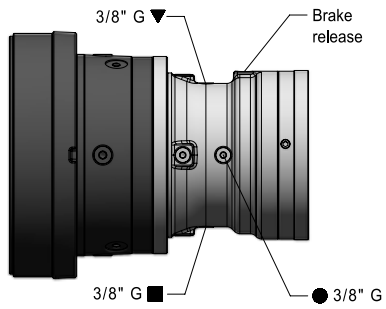


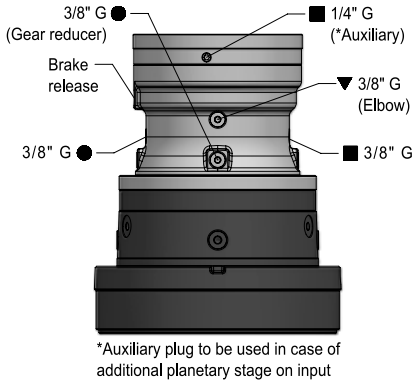


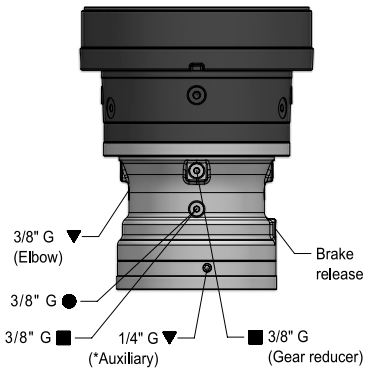


Oil quantities [l]

| 1EL | 2EL | 3EL | 4EL | 2EB | 3EB | 4EB | $Q_R$ B5 | $Q_R$ V1 | $Q_R$ V3 |
|---|---|---|---|---|---|---|---|---|---|
| 009A…015A | 030A…043A | 085A…125A | 250A, 355A | 018A, 021A, 030A | 060A…085A | 180A, 250A | 0,48 | 0,24 | 0,90 |

### Oil quantity [l]

For mounting position B5 the exact oil quantity to be filled in the brake is given by the level.

For mounting positions V1, V3 apply the oil quantity stated in the tables.

# 001A ... 710A - Input side details

## Expansion tanks

Expansion tanks may be used in order to allow the natural thermal expansion of lubricant, especially for some mounting positions.

In the following tables we have stated the cases where the expansion tank is required as well as the maximum overall dimension changes due to the mounting of the tank to the gear reducer.

Unless otherwise stated, the tank is not supplied. To order it, add to the designation the non-standard design code stated in the table.

In presence of integrated cooling units, backstop device, please consult us.

Mounting positions

**V1, V5**

**C...**

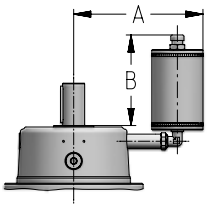


**V1, V5 inline (C..x..)**

| 1EL | 2EL | 3EL | 4EL | A | B | Code |
|---|---|---|---|---|---|---|
| – | 001A ... 006A | 001A ... 006A | 001A ... 006A | 184 | 125 | **ET03L** |
| – | 009A ... 022A | – | – | 228 | 118 | **ET03L** |
| – | – | 009A ... 022A | 009A ... 030A | 193 | 152 | **ET06L** |
| – | 030A | – | – | 246 | 146 | **ET03L** |
| – | – | 030A | – | 231 | 138 | **ET06L** |
| 030A ...043A | – | – | – | 283 | 171 | **ET12L** |
| – | 031A ... 042A | – | – | 250 | 137 | **ET06L** |
| – | 043A | – | – | 281 | 177 | **ET12L** |
| – | – | 031A ... 061A | – | 241 | 178 | **ET12L** |
| – | – | – | 031A ... 061A | 234 | 192 | **ET12L** |
| – | 060A - 061A | – | – | 281 | 177 | **ET12L** |
| – | 085A | – | – | 347 | 323 | **ET24L** |
| | | 085A | | 281 | 177 | **ET12L** |
| – | – | – | 085A | 292 | 330 | **ET24L** |
| – | 125A ... 710A | 125A ... 710A | 125A ... 710A | | customer | |

**U...**

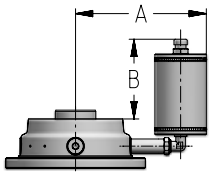


**V1, V5 inline (U)**

| 1EL | 2EL | 3EL | 4EL | A | B | Code |
|---|---|---|---|---|---|---|
| 001A ... 002A | 001A ... 006A | 001A ... 006A | 001A ... 006A | 246 | 109 | **ET03L** |
| 003A ... 006A | – | – | – | 253 | 123 | **ET03L** |
| – | – | 009A ... 022A | 009A ... 022A | 256 | 136 | **ET06L** |
| – | 009A ... 022A | 030A | – | 257 | 144 | **ET06L** |
| – | – | – | 030A ... 061A | 297 | 176 | **ET12L** |
| – | – | 031A ... 061A | – | 266 | 184 | **ET12L** |
| – | – | – | 085A | 296 | 336 | **ET24L** |
| – | – | – | 125A ... 180A | | customer | |

**J...**

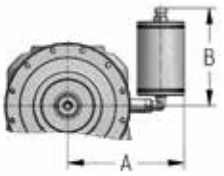

**V1 - V1... , V5 - V5... bevel helical (J.. x..)**

| 2EB | 3EB | 4EB | A | B | Code |
|---|---|---|---|---|---|
| – | – | 031A ... 042A | 173 | 146 | **ET03L** |
| – | – | 043A ... 061A | 212 | 173 | **ET06L** |
| – | – | 085A | 222 | 146 | **ET03L** |
| – | – | 125A | 265 | 207 | **ET12L** |
| – | 180A | – | 302 | 167 | **ET06L** |
| – | – | 180A | 288 | 207 | **ET12L** |
| – | – | 250A ... 500A | | customer | |

**C...**

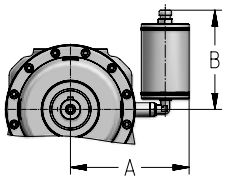


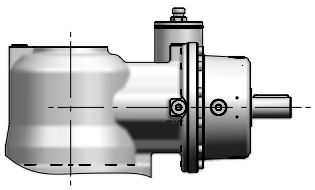

**V1 - V1... , V5 - V5... bevel helical (C.. x..)**

| 2EB | 3EB | 4EB | A | B | Code |
|---|---|---|---|---|---|
| – | – | 043A ... 061A | 173 | 146 | **ET03L** |
| – | – | 125A | 256 | 167 | **ET06L** |
| – | – | 180A | 278 | 167 | **ET06L** |
| – | – | 250A ... 710A | | customer | |

**U...**

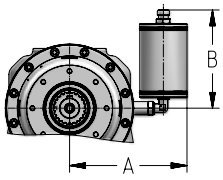


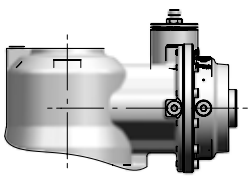

**V1 - V1... , V5 - V5... bevel helical (U)**

| 2EB | 3EB | 4EB | A | B | Code |
|---|---|---|---|---|---|
| – | – | 043A ... 061A | 173 | 146 | **ET03L** |
| – | – | 125A | 265 | 207 | **ET12L** |

# Mounting positions, oil quantities and tanks

Mounting positions

**B31, B51, B61, B71, B81**

**J...**

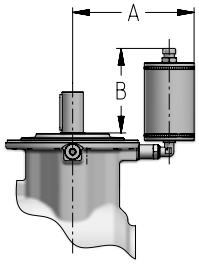


**B31, B51, B61, B71, B81 bevel helical (J..x..)**

| 2EB | 3EB | 4EB | A | B | CODE |
|---|---|---|---|---|---|
| 001A ... 006A | 001A ... 006A | 001A ... 006A | 212 | 146 | **ET06L** |
| 009A ... 015A | – | – | 265 | 180 | **ET12L** |
| – | 009A ... 022A | 009A ... 030A | 222 | 186 | **ET12L** |
| 018A ... 030A | – | – | 288 | 173 | **ET12L** |
| – | 030A | – | 265 | 180 | **ET12L** |
| – | 031A ... 043A | – | 265 | 332 | **ET24L** |
| 031A ... 042A | – | – | 312 | 326 | **ET24L** |
| – | – | 031A ... 061A | 222 | 338 | **ET24L** |
| 043A ... 061A | 060A ... 180A | 085A ... 500A | | customer | |

**C...**

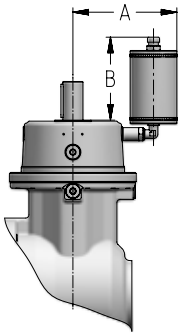


**B31, B51, B61, B71, B81 bevel helical (C..x..)**

| 2EB | 3EB | 4EB | A | B | CODE |
|---|---|---|---|---|---|
| 001A ... 002A | 001A ... 002A | 001A ... 002A | 184 | 125 | **ET03L** |
| 003A ... 006A | 003A ... 015A | 003A ... 015A | 193 | 152 | **ET06L** |
| 009A ... 015A | – | – | 241 | 178 | **ET12L** |
| 018A ... 021A | – | – | 281 | 177 | **ET12L** |
| – | 018A ... 022A | 018A ... 042A | 234 | 192 | **ET12L** |
| 022A | 030A ... 042A | – | 241 | 178 | **ET12L** |
| 030A | – | – | 250 | 137 | **ET06L** |
| 031A ... 061A | – | – | 341 | 329 | **ET24L** |
| – | 043A | – | 292 | 330 | **ET24L** |
| – | 060A ... 085A | – | 311 | 329 | **ET24L** |
| – | – | 043A ... 061A | 234 | 344 | **ET24L** |
| 085A ... 125A | 125A ... 355A | 085A ... 710A | | customer | |

**U...**

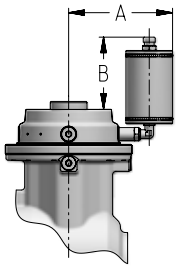


**B31, B51, B61, B71, B81 bevel helical (U)**

| 2EB | 3EB | 4EB | A | B | CODE |
|---|---|---|---|---|---|
| 001A ... 006A | 001A ... 006A | 001A ... 006A | 212 | 146 | **ET06L** |
| 009A ... 015A | – | – | 265 | 180 | **ET12L** |
| – | 009A ... 022A | 009A ... 030A | 222 | 186 | **ET12L** |
| – | 030A | – | 265 | 180 | **ET12L** |
| – | 031A ... 043A | – | 265 | 332 | **ET24L** |
| – | – | 031A ... 061A | 222 | 338 | **ET24L** |
| – | – | 085A ... 125A | | customer | |

6

| Expansion tank capacity [l] | V1, V5 | | | | | | B31, B51, B61, B71 | | | | | | |
|---|---|---|---|---|---|---|---|---|---|---|---|---|---|
| | inline | | | | bevel helical | | bevel helical | | | | | | |
| | (C..x..) | | | (U) | (J..x..) | (C..x..) | (J..x..) | | | (C..x..) | | | (U) |
| | 2EL | 3EL | 4EL | 4EL | 4EB | 4EB | 2EB | 3EB | 4EB | 2EB | 3EB | 4EB | 4EB |
| 043 | – | – | – | – | – | – | 3,1 | – | – | – | – | – | – |
| 060 | – | – | – | – | – | – | 3,0 | 2,8 | – | – | – | – | – |
| 061 | – | – | – | – | – | – | 3,2 | 3,0 | – | – | – | – | – |
| 085 | – | – | – | – | – | – | – | 2,8 | 3,4 | 5,0 | – | 3,1 | 3,4 |
| 125 | 4,0 | 3,4 | 4,0 | 4,3 | – | – | – | 5,7 | 4,8 | 6,6 | 5,2 | 4,5 | 4,8 |
| 180 | 6,3 | 5,5 | 6,0 | 6,2 | – | – | – | 7,7 | 7,4 | – | 7,1 | 6,9 | – |
| 250 | 8,9 | 9,2 | 9,5 | – | 6,0 | 5,0 | – | – | 9,8 | – | 12,1 | 9,3 | – |
| 355 | 12,9 | 13,0 | 13,4 | – | 7,7 | 6,4 | – | – | 14,6 | – | 15,6 | 14,0 | – |
| 500 | 16,7 | 17,3 | 17,4 | – | 11,3 | 10,0 | – | – | 18,2 | – | – | 17,6 | – |
| 710 | 24,3 | 24,8 | 26,3 | – | 13,6 | – | – | – | – | – | – | 29,0 | – |

# Mounting positions, oil quantities and tanks

Mounting positions
**V1, V5**

**I...**

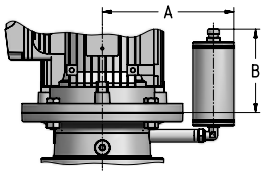


| V1 , V5 inline (I..x..) | | | | | | | |
|---|---|---|---|---|---|---|---|
| 1EL | 2EL | 3EL | 4EL | Motor | A | B | Code |
| 001A … 002A | 001A … 006A | 001A … 006A | 001A … 006A | 71 | 158 | 126 | **ET03L** |
| | | | | 80, 90 | 180 | 119 | **ET03L** |
| – | 003A … 006A | | | 100, 112 | 216 | 110 | **ET03L** |
| | | 003A … 006A | 003A … 006A | 132 | 246 | 109 | **ET03L** |
| – | – | 009A … 022A | 009A … 022A | 71 | 198 | 153 | **ET06L** |
| | | | | 80, 90 | 221 | 146 | **ET06L** |
| | | | | 100, 112 | 225 | 137 | **ET06L** |
| | | | | 132 | 256 | 136 | **ET06L** |
| – | 009A … 022A | – | – | 100, 112 | 201 | 106 | **ET03L** |
| | | | | 132 | 231 | 108 | **ET03L** |
| – | – | 030A | – | 100, 112 | 234 | 127 | **ET06L** |
| | | | | 132 | 256 | 129 | **ET06L** |
| – | 031A … 043A | – | – | 132 | 254 | 137 | **ET06L** |
| – | – | 031A … 061A | – | 100, 112 | 244 | 167 | **ET12L** |
| | | | | 132 | 265 | 169 | **ET12L** |
| | | | | 160, 180 | 315 | 101 | **ET06L** |
| | | | | 200 | 315 | 97 | **ET06L** |
| | | – | 030A … 042A | 71 | 207 | 193 | **ET12L** |
| | | | | 80, 90 | 230 | 186 | **ET12L** |
| | | | | 100, 112 | 265 | 177 | **ET12L** |
| | | | | 132 | 265 | 176 | **ET12L** |
| | | | | 160, 180 | 287 | 110 | **ET06L** |
| | | – | 043A … 061A | 71 | 207 | 345 | **ET24L** |
| | | | | 80, 90 | 230 | 338 | **ET24L** |
| | | | | 100, 112 | 265 | 177 | **ET12L** |
| | | | | 132 | 265 | 176 | **ET12L** |
| | | | | 160, 180 | 296 | 150 | **ET12L** |
| | | 085A | – | 160, 180 | 275 | 117 | **ET06L** |
| | | | | 200 | 335 | 117 | **ET06L** |
| | | | | 225 | 335 | 91 | **ET06L** |
| | | | | 250, 280 | 387 | 91 | **ET06L** |
| | | – | 085A | 100, 112 | 244 | 319 | **ET24L** |
| | | | | 132 | 295 | 321 | **ET24L** |
| | | | | 160, 180 | 325 | 141 | **ET12L** |
| | | | | 200 | 325 | 137 | **ET12L** |
| – | 125A | – | – | 160, 180 | 340 | 149 | **ET12L** |
| | | | | 200 | 340 | 149 | **ET12L** |
| | | | | 225 | 340 | 119 | **ET12L** |
| | | | | 250, 280 | 391 | 119 | **ET12L** |
| – | – | 125A | – | 132 | customer | | |
| | | | | 160, 180 | 315 | 309 | **ET24L** |
| | | | | 200 | 315 | 309 | **ET24L** |
| | | | | 225 | 345 | 283 | **ET24L** |
| | | | | 250, 280 | 397 | 283 | **ET24L** |
| | | – | 125A … 180A | 100, 112 | customer | | |
| | | | | 132 | | | |
| | | | | 160, 180 | | | |
| | | | | 200 | | | |
| | | 180A … 355A | – | 160, 180 | customer | | |
| | | | | 200 | | | |
| | | | | 225 | | | |
| | | | | 250, 280 | | | |
| | | – | 250A … 355A | 132 | customer | | |
| | | | | 160, 180 | | | |
| | | | | 200 | | | |
| | | | | 225 | | | |
| | | | | 250, 280 | | | |
| | | | 500A ... 710A | 160, 180 | customer | | |
| | | | | 200 | | | |
| | | | | 225 | | | |
| | | | | 250, 280 | | | |

6

# Mounting positions, oil quantities and tanks

Mounting positions
**B31, B51, B61, B71, B81**

**I...**

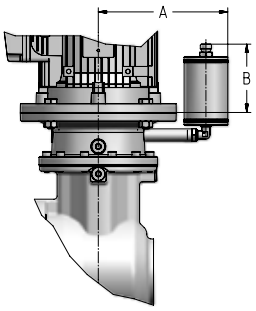


| B31, B51, B61, B71, B81 bevel helical (I..x..) | | | | | | |
|---|---|---|---|---|---|---|
| 2EB | 3EB | 4EB | MOTORE | A | B | Code |
| 001A … 006A | 001A … 006A | 001A … 006A | 71 | 198 | 153 | **ET06L** |
| | | | 80, 90 | 221 | 146 | **ET06L** |
| | | | 100, 112 | 216 | 110 | **ET03L** |
| | | | 132 | 246 | 109 | **ET03L** |
| – | 009A … 022A | 009A … 022A | 71 | 207 | 193 | **ET12L** |
| | | | 80, 90 | 230 | 186 | **ET12L** |
| | | | 100, 112 | 265 | 177 | **ET12L** |
| | | | 132 | 256 | 136 | **ET06L** |
| | | | 160, 180 | 277 | 83 | **ET03L** |
| 009A ... 015A | – | – | 100, 112 | 234 | 127 | **ET06L** |
| | | | 132 | 256 | 129 | **ET06L** |
| 018A, 021A | | | 132 | 285 | 177 | **ET12L** |
| 022A | | | 132 | 265 | 169 | **ET12L** |
| 030A | | | 132 | 250 | 117 | **ET03L** |
| – | 030A … 042A | – | 100, 112 | 244 | 167 | **ET12L** |
| | | | 132 | 265 | 169 | **ET12L** |
| | | | 160, 180 | 315 | 101 | **ET06L** |
| | | | 200 | 315 | 97 | **ET06L** |
| – | – | 030A … 042A | 100, 112 | 265 | 177 | **ET12L** |
| | | | 132 | 265 | 176 | **ET12L** |
| | | | 160, 180 | 287 | 110 | **ET06L** |
| 042A … 061A | – | – | 160, 180 | 345 | 157 | **ET12L** |
| | | | 200 | 345 | 157 | **ET12L** |
| | | | 225 | 345 | 131 | **ET12L** |
| | | | 250, 280 | 397 | 131 | **ET12L** |
| – | 043A | – | 100, 112 | 244 | 319 | **ET24L** |
| | | | 132 | 295 | 321 | **ET24L** |
| | | | 160, 180 | 325 | 141 | **ET12L** |
| | | | 200 | 325 | 137 | **ET12L** |
| – | – | 043A … 061A | 71 | 207 | 345 | **ET24L** |
| | | | 80, 90 | 230 | 338 | **ET24L** |
| | | | 100, 112 | 265 | 329 | **ET24L** |
| | | | 132 | 297 | 328 | **ET24L** |
| | | | 160, 180 | 296 | 150 | **ET12L** |
| 085A … 125A | – | – | 160, 180 | customer | | |
| | | | 200 | | | |
| | | | 225 | | | |
| | | | 250, 280 | | | |
| – | 060A … 085A | – | 132 | 315 | 329 | **ET24L** |
| | | | 160, 180 | 345 | 157 | **ET12L** |
| | | | 200 | 345 | 157 | **ET12L** |
| | | | 225 | 345 | 131 | **ET12L** |
| | | | 250, 280 | 397 | 131 | **ET12L** |
| – | – | 085A | 100, 112 | 244 | 319 | **ET24L** |
| | | | 132 | 295 | 321 | **ET24L** |
| | | | 160, 180 | 295 | 293 | **ET24L** |
| | | | 200 | 325 | 289 | **ET24L** |
| – | 125A … 355A | – | 160, 180 | customer | | |
| | | | 200 | | | |
| | | | 225 | | | |
| | | | 250, 280 | | | |
| – | – | 125A | 100, 112 | customer | | |
| | | | 132 | | | |
| | | | 160, 180 | | | |
| | | | 200 | | | |
| – | – | 180A … 250A | 132 | customer | | |
| | | | 160, 180 | | | |
| | | | 200 | | | |
| | | | 225 | | | |
| | | | 250, 280 | | | |
| – | – | 355A … 710A | 160, 180 | customer | | |
| | | | 200 | | | |
| | | | 225 | | | |
| | | | 250, 280 | | | |

6

# Mounting positions, oil quantities and tanks

| Expansion tank capacity [l] | Motore | V1, V5 inline (l..x..) 3EL | V1, V5 inline (l..x..) 4EL | B31, B51, B61, B71 bevel helical (l..x..) 2EB | B31, B51, B61, B71 bevel helical (l..x..) 3EB | B31, B51, B61, B71 bevel helical (l..x..) 4EB |
|---|---|---|---|---|---|---|
| 085 | 160, 180 | – | – | 4,2 | – | – |
| | 200 | | | 4,2 | | |
| | 225 | | | 4,1 | | |
| | 250, 280 | | | 4,2 | | |
| 125 | 100, 112 | – | 3,9 | – | – | 4,4 |
| | 132 | 3,1 | 3,9 | – | – | 4,3 |
| | 160, 180 | – | 3,4 | 5,8 | 3,8 | 3,8 |
| | 200 | – | 3,4 | 5,8 | 3,8 | 3,9 |
| | 225 | – | – | 5,7 | 3,8 | – |
| | 250, 280 | – | – | 5,8 | 3,8 | – |
| 180 | 100, 112 | – | 5,9 | – | – | – |
| | 132 | – | 5,8 | | – | 6,5 |
| | 160, 180 | 4,2 | 5,3 | – | 5,8 | 5,9 |
| | 200 | 4,2 | 5,4 | | 5,8 | 5,6 |
| | 225 | 4,1 | – | | 5,7 | 5,5 |
| | 250, 280 | 4,1 | – | | 5,7 | 5,6 |
| 250 | 132 | – | 8,7 | – | – | 8,9 |
| | 160, 180 | 6,7 | 7,8 | | 11,3 | 8,0 |
| | 200 | 6,7 | 7,8 | | 11,4 | 8,0 |
| | 225 | 6,7 | 7,7 | | 11,3 | 7,9 |
| | 250, 280 | 6,7 | 7,8 | | 11,4 | 8,0 |
| 355 | 132 | – | 12,6 | – | – | – |
| | 160, 180 | 10,6 | 11,7 | | 14,8 | 12,7 |
| | 200 | 10,6 | 11,7 | | 14,8 | 12,7 |
| | 225 | 10,6 | 11,6 | | 14,7 | 12,6 |
| | 250, 280 | 10,6 | 11,7 | | 14,8 | 12,6 |
| 500 | 160, 180 | – | 15,7 | – | – | 16,3 |
| | 200 | | 15,7 | | | 16,3 |
| | 225 | | 15,6 | | | 16,2 |
| | 250, 280 | | 15,6 | | | 16,2 |
| 710 | 160, 180 | – | 24,2 | – | – | 28,1 |
| | 200 | | 24,2 | | | 28,1 |
| | 225 | | 24,2 | | | 28,0 |
| | 250, 280 | | 24,2 | | | 28,1 |



## Mounting positions

### V3, V31, V32, V33

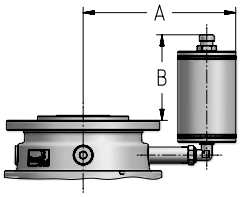


| Size | A | B | Code |
|---|---|---|---|
| 001A ... 002A | 184 | 105 | ET03L |
| 003A ... 006A | 229 | 132 | ET06L |
| 009A ... 015A | 242 | 105 | ET06L |
| 018A ... 021A | 296 | 139 | ET12L |

### Outpt options Z..., K...

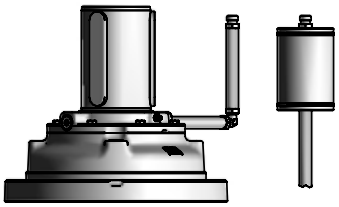

| Size | Code 1EL | 2EL | 3EL | 4EL | 2EB | 3EB | 4EB |
|---|---|---|---|---|---|---|---|
| 030A | ET06L | ET06L | ET06L | ET06L | ET06L | ET12L | ET12L |
| 042A | ET06L | ET12L | ET12L | ET12L | ET24L | ET12L | ET12L |
| 060A | – | ET12L | ET12L | ET12L | ET24L | ET24L | ET12L |
| 085A | – | ET12L | ET12L | ET12L | customer | ET24L | ET24L |
| 125A | – | ET24L | ET24L | customer | customer | | |
| 180A | – | | | | – | | |
| 250A | – | | | | – | customer | |
| 355A | – | | customer | | – | | |
| 500A | – | | | | – | | |
| 710A | – | | | | – | | |

### Outpt options C..., S..., H..., Z..., T...

Note: The pipings are not included.

### Tanks

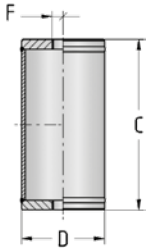


| Litres | D | C | F | Code |
|---|---|---|---|---|
| 0,3 | 70 | 110 | G3/8" | ET03L |
| 0,6 | 89 | 130 | G1/2" | ET06L |
| 1,2 | 108 | 170 | G1/2" | ET12L |
| 2,4 | 108 | 322 | G1/2" | ET24L |
| 9,6 | 203 | 420 | G1" | ET96L * |

*: The threaded hole made on the bottom is off-center respect to the expansion tank axis. Further details on request.

This page is intentionally left blank.

7

# Input, options and cooling systems

## Index


| | | |
|---|---|---|
| 7.1 | Hydraulic motor input flanges | 7.2 |
| 7.2 | Hydraulic motor input flange dimensions | 7.3 |
| 7.3 | NEMA | 7.6 |
| 7.3.1 | NEMA motor input flanges | 7.6 |
| 7.3.2 | NEMA C-Face adapter | 7.7 |
| 7.4 | Backstop device | 7.8 |
| 7.5 | Input side options | 7.9 |
| 7.6 | Cooling systems | 7.10 |
| 7.7 | Independent cooling units | 7.11 |
| 7.8 | PB series - Parking brakes | 7.13 |
| 7.9 | Oil drain tap | 7.18 |
| 7.10 | Oil temperature probe Pt100 | 7.19 |
| 7.11 | Oil temperature probe with terminal box and amperometric transducer 4 ÷ 20 mA | 7.19 |
| 7.12 | Desiccant breather | 7.20 |
| 7.13 | MLA unit, mechanical torque limiter on input shaft | 7.20 |
| 7.14 | Gear reducer design ATEX II 2 GD and 3 GD | 7.22 |
| 7.15 | Optional painting | 7.23 |
| 7.16 | Torque arm [Options available on demand] | 7.24 |
| 7.16.1 | Asymmetrical torque arm without spherical plain bearing (size 001-021) | 7.24 |
| 7.16.2 | Asymmetrical torque arm with spherical plain bearing (size 030-710) | 7.25 |
| 7.16.3 | Asymmetrical torque arm foot | 7.26 |
| 7.16.4 | Dynamic torque arm assembly for system flexibility | 7.27 |
| 7.17 | Combined gear reducers EP+G [Options available on demand] | 7.28 |

# Input, options and cooling systems

## 7.1

### Hydraulic motor input flange dimensions

The available hydraulic motor adaptors are shown in the tables below.
It's important to always check the coupling dimensions shown in the following pages.
Lots of alternative solutions are available on request.

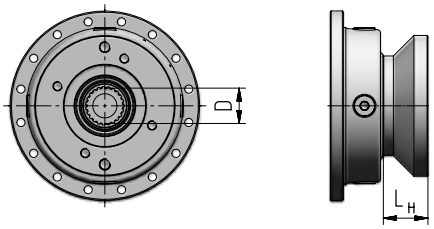


| Brand | PARKER dimension $L_H$ | | | | | | | | | | | | | | | | | | | | |
|---|---|---|---|---|---|---|---|---|---|---|---|---|---|---|---|---|---|---|---|---|---|
| Model | F11 | | F12 | | | | | | | | | | | TE-TJ-TF | | | | | | TF-TG | | | |
| Size | 10 - 19 | 14 - 19 | 30 | 30 | 30 | 40 - 60 | 40 - 60 | 60 | 90 | 90 | 90 | 125 | - | - | - | - | - | - | - | - | - |
| D | 16/32-13T | 25,4 | 25,4 | 16/32-13T | 30x2x14 | 31,75 | 12/24-14T | 35x2x16 | 40 | 12/24-17T | 40x2x18 | 45x2x21 | 25 | 25,4 | 25,4 | 1" 6B | 1" 6B | 31,75 | 31,75 | 32 | 12/24-14T |
| Code | UH SB3 | UH SB13 | UH SB13 | UH SB3 | UH IB1 | UH SC6 | UH SC4 | UH IC2 | UH ID4 | UH SC5 | UH ID2 | UH IE1 | UH SA1 | UH SA11 | UH SA13 | UH SA10 | UH SA2 | UH SA12 | UH SA6 | UH SA5 | UH SA4 |
| 001A ... 006A 1EL ... 4EL 2EB ... 4EB | 56 | 48 | 48 | 56 | 42 | 39,5 | 39,5 | 53 | 128 | 39,5 | 98 | 111 | 35 | 47 | 47 | 35 | 35 | 47 | 47 | 47 | 47 |
| 009A ... 015A 2EL ... 4EL 2EB ... 4EB | 56 | 48 | 48 | 56 | 42 | 39,5 | 39,5 | 53 | 128 | 39,5 | 98 | 111 | 35 | 47 | 47 | 35 | 35 | 47 | 47 | 47 | 47 |
| 018A ... 021A 2EL ... 4EL 3EB, 4EB | 56 | 48 | 48 | 56 | 42 | 39,5 | 39,5 | 53 | 128 | 39,5 | 98 | 111 | 35 | 47 | 47 | 35 | 35 | 47 | 47 | 47 | 47 |
| 022A 2EL ... 4EL 2EB ... 4EB | 56 | 48 | 48 | 56 | 42 | 39,5 | 39,5 | 53 | 128 | 39,5 | 98 | 111 | 35 | 47 | 47 | 35 | 35 | 47 | 47 | 47 | 47 |
| 030A ... 043A 3EL, 4EL 3EB, 4EB | 56 | 48 | 48 | 56 | 42 | 39,5 | 39,5 | 53 | 128 | 39,5 | 98 | 111 | 35 | 47 | 47 | 35 | 35 | 47 | 47 | 47 | 47 |
| 060A ... 061A 3EL, 4EL 4EB | 56 | 48 | 48 | 56 | 42 | 39,5 | 39,5 | 53 | 128 | 39,5 | 98 | 111 | 35 | 47 | 47 | 35 | 35 | 47 | 47 | 47 | 47 |
| 085A ... 180A 4EL 085A ... 125A 4EB | 56 | 48 | 48 | 56 | 42 | 39,5 | 39,5 | 53 | 128 | 39,5 | 98 | 111 | 35 | 47 | 47 | 35 | 35 | 47 | 47 | 47 | 47 |

| Brand | BOSCH REXROTH dimension $L_H$ | | | | | | | | | | | | |
|---|---|---|---|---|---|---|---|---|---|---|---|---|---|
| Model | A2FM | | | | | | | | | | | | |
| Size | 56,63 | 80,90 | 80,90 | 80,90 | 107,125 | 160,180 | 10,12,16 | 10,12,16 | 10,12,16 | 10,12,16 | 23,28,32 | 23,28,32 | 45,56 |
| D | 35x2x16 | 40 | 35x2x16 | 40x2x18 | 45x2x21 | 50x2x24 | 20 | 25 | 20x1,25x14 | 25x1,25x18 | 25 | 30x2x14 | 30x2x14 |
| Code | UH IC2 | UH ID4 | UH ID1 | UH ID2 | UH IE1 | UH IF1 | UH IA1 | UH IA2 | UH IA3 | UH IA4 | UH IB6 | UH IB1 | UH IC1 |
| 001A ... 006A 1EL ... 4EL 2EB ... 4EB | 53 | 128 | 53 | 98 | 111 | 116 | 40 | 40 | 40 | 40 | 54,5 | 42 | 53 |
| 009A ... 015A 2EL ... 4EL 2EB ... 4EB | 53 | 128 | 53 | 98 | 111 | 116 | 40 | 40 | 40 | 40 | 54,5 | 42 | 53 |
| 018A ... 021A 2EL ... 4EL 3EB, 4EB | 53 | 128 | 53 | 98 | 111 | 116 | 40 | 40 | 40 | 40 | 54,5 | 42 | 53 |
| 022A 2EL ... 4EL 2EB ... 4EB | 53 | 128 | 53 | 98 | 111 | 116 | 40 | 40 | 40 | 40 | 54,5 | 42 | 53 |
| 030A ... 043A 3EL, 4EL 3EB, 4EB | 53 | 128 | 53 | 98 | 111 | 116 | 40 | 40 | 40 | 40 | 54,5 | 42 | 53 |
| 060A ... 061A 3EL, 4EL 4EB | 53 | 128 | 53 | 98 | 111 | 116 | 40 | 40 | 40 | 40 | 54,5 | 42 | 53 |
| 085A ... 180A 4EL 085A ... 125A 4EB | 53 | 128 | 53 | 98 | 111 | 116 | 40 | 40 | 40 | 40 | 54,5 | 42 | 53 |

| Brand | EATON dimension $L_H$ | | | | | | |
|---|---|---|---|---|---|---|---|
| Model | 2000 | | | | | 4000 | |
| Size | 80 - 490 | 80 - 490 | 80 - 490 | 80 - 490 | 80 - 490 | 110 - 625 | 110 - 625 |
| D | 25,4 | 31,75 | 31,75 | 32 | 12/24-14T | 31,75 | 12/24-17T |
| Code | UH SA11 | UH SA12 | UH SB12 | UH SA5 | UH SA4 | UH SB14 | UH SC5 |
| 001A ... 006A 1EL ... 4EL 2EB ... 4EB | 47 | 47 | 48 | 47 | 47 | 56 | 47 |
| 009A ... 015A 2EL ... 4EL 2EB ... 4EB | 47 | 47 | 48 | 47 | 47 | 56 | 47 |
| 018A ... 021A 2EL ... 4EL 3EB, 4EB | 47 | 47 | 48 | 47 | 47 | 56 | 47 |
| 022A 2EL ... 4EL 2EB ... 4EB | 47 | 47 | 48 | 47 | 47 | 56 | 47 |
| 030A ... 043A 3EL, 4EL 3EB, 4EB | 47 | 47 | 48 | 47 | 47 | 56 | 47 |
| 060A ... 061A 3EL, 4EL 4EB | 47 | 47 | 48 | 47 | 47 | 56 | 47 |
| 085A ... 180A 4EL 085A ... 125A 4EB | 47 | 47 | 48 | 47 | 47 | 56 | 47 |

| Brand | WHITE HYDRAULICS dimension $L_H$ | | | | | | | |
|---|---|---|---|---|---|---|---|---|
| Model | RS | HB | | | | | | |
| Size | 200 - 201 | 300 | 300 | 300 | 300 | 300 | 300 | 300 |
| D | 25,4 | 25 | 25,4 | 25,4 | 31,75 | 31,75 | 1" 6B | 16/32-13T |
| Code | UH SB13 | UH SA1 | UH SA13 | UH SB13 | UH SA6 | UH SB12 | UH SA2 | UH SB11 |
| 001A ... 006A 1EL ... 4EL 2EB ... 4EB | 48 | 35 | 47 | 48 | 47 | 48 | 35 | 56 |
| 009A ... 015A 2EL ... 4EL 2EB ... 4EB | 48 | 35 | 47 | 48 | 47 | 48 | 35 | 56 |
| 018A ... 021A 2EL ... 4EL 3EB, 4EB | 48 | 35 | 47 | 48 | 47 | 48 | 35 | 56 |
| 022A 2EL ... 4EL 2EB ... 4EB | 48 | 35 | 47 | 48 | 47 | 48 | 35 | 56 |
| 030A ... 043A 3EL, 4EL 3EB, 4EB | 48 | 35 | 47 | 48 | 47 | 48 | 35 | 56 |
| 060A ... 061A 3EL, 4EL 4EB | 48 | 35 | 47 | 48 | 47 | 48 | 35 | 56 |
| 085A ... 180A 4EL 085A ... 125A 4EB | 48 | 35 | 47 | 48 | 47 | 48 | 35 | 56 |

| Brand | SAUER DANFOSS dimension $L_H$ | | | | | | |
|---|---|---|---|---|---|---|---|
| Model | OMP - OMR | | | | OMH - OMS | | OMT |
| Size | 25 - 400 | 25 - 400 | 25 - 400 | 25 - 400 | 80 - 500 | 81 - 500 | 160 - 500 |
| D | 25 | 25,4 | 32 | 1" 6B | 32 | 12/24-14T | 40 |
| Code | UH SA1 | UH SA11 | UH SA5 | UH SA10 | UH SA5 | UH SA4 | UH IC3 |
| 001A ... 006A 1EL ... 4EL 2EB ... 4EB | 35 | 47 | 47 | 35 | 47 | 47 | 135 |
| 009A ... 015A 2EL ... 4EL 2EB ... 4EB | 35 | 47 | 47 | 35 | 47 | 47 | 135 |
| 018A ... 021A 2EL ... 4EL 3EB, 4EB | 35 | 47 | 47 | 35 | 47 | 47 | 135 |
| 022A 2EL ... 4EL 2EB ... 4EB | 35 | 47 | 47 | 35 | 47 | 47 | 135 |
| 030A ... 043A 3EL, 4EL 3EB, 4EB | 35 | 47 | 47 | 35 | 47 | 47 | 135 |
| 060A ... 061A 3EL, 4EL 4EB | 35 | 47 | 47 | 35 | 47 | 47 | 135 |
| 085A ... 180A 4EL 085A ... 125A 4EB | 35 | 47 | 47 | 35 | 47 | 47 | 135 |

| Brand | SAI dimension $L_H$ | |
|---|---|---|
| Model | GM | |
| Size | 1 | 05 |
| D | 28 UNI 221 | 28 UNI 221 |
| Code | UH M11 | UH M01 |
| 001A ... 006A 1EL ... 4EL 2EB ... 4EB | 22 | 40 |
| 009A ... 015A 2EL ... 4EL 2EB ... 4EB | 22 | 40 |
| 018A ... 021A 2EL ... 4EL 3EB, 4EB | 22 | 40 |
| 022A 2EL ... 4EL 2EB ... 4EB | 22 | 40 |
| 030A ... 043A 3EL, 4EL 3EB, 4EB | 22 | 40 |
| 060A ... 061A 3EL, 4EL 4EB | 22 | 40 |
| 085A ... 180A 4EL 085A ... 125A 4EB | 22 | 40 |

## Similar to SAE J744c (SAE - A) standards

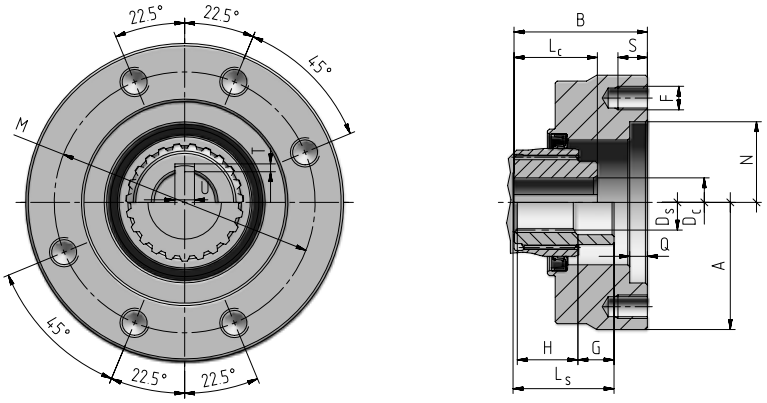


| A Ø | B | N G7 Ø | $D_C$ Ø | $D_S$ Ø | F | G | H | $L_C$ | $L_S$ | S | Q | M | U | T | Code | kg |
|---|---|---|---|---|---|---|---|---|---|---|---|---|---|---|---|---|
| 130 | 56 | 82,55 | 25 E8 | – | M12 | – | – | 42,5 | – | 15 | 9 | 106,4 | 8 | 3,2 | **UH SA1** | 2,7 |
| 130 | 56 | 82,55 | – | 1" 6B | M12 | 0 | 29 | – | 29 | 15 | 9 | 106,4 | – | – | **UH SA2** | 2,6 |
| 130 | 68 | 82,55 | – | 12/24-14T | M12 | 19 | 32 | – | 51 | 15 | 9 | 106,4 | – | – | **UH SA4** | 3,6 |
| 130 | 68 | 82,55 | 32 G7 | – | M12 | – | – | 55,5 | – | 15 | 9 | 106,4 | 10 | 3,4 | **UH SA5** | 3,6 |
| 130 | 68 | 82,55 | 31,75 G6 | – | M12 | – | – | 51 | – | 15 | 9 | 106,4 | 8 | 3,4 | **UH SA6** | 3,6 |
| 130 | 56 | 82,55 | – | 1"6B | M12 | 0 | 25 | – | 25 | 15 | 9 | 106,4 | – | – | **UH SA10** | 2,6 |
| 130 | 68 | 82,55 | 25,4 E6 | – | M12 | – | – | 53 | – | 15 | 9 | 106,4 | 6,38 | 3 | **UH SA11** | 3,7 |
| 130 | 68 | 82,55 | 31,75 G6 | – | M12 | – | – | 56 | – | 15 | 9 | 106,4 | 8 | 3,8 | **UH SA12** | 3,7 |
| 130 | 68 | 82,55 | 25,4 E6 | – | M12 | – | – | 58 | – | 15 | 9 | 106,4 | 6,38 | 3 | **UH SA13** | 3,8 |

## Similar to SAE J744c (SAE - B) standards

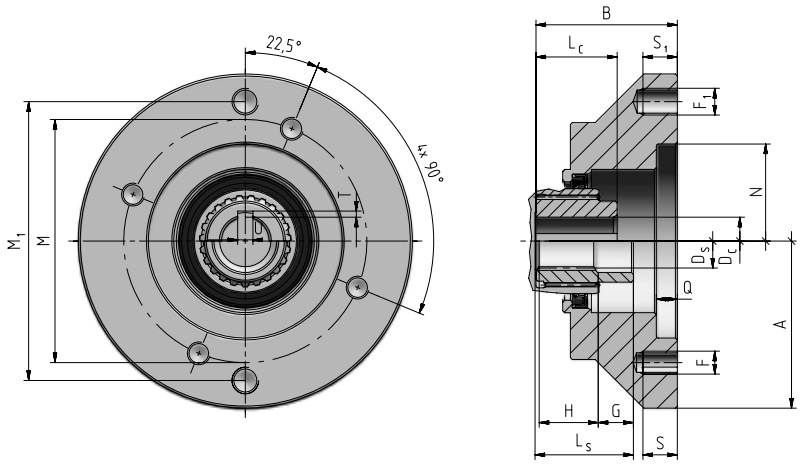


| A Ø | B | N H6 Ø | $D_C$ Ø | $D_S$ Ø | F | $F_1$ | G | H | $L_C$ | $L_S$ | S | $S_1$ | Q | M | $M_1$ | U | T | Code | kg |
|---|---|---|---|---|---|---|---|---|---|---|---|---|---|---|---|---|---|---|---|
| 175 | 77 | 101,6 | – | 16/32-13T | M12 | M14 | – | 31 | – | 67 | 18 | 18 | 11 | 127,3 | 146 | – | – | **UH SB3** | 6,3 |
| 175 | 77 | 101,6 | – | 16/32-13T | M12 | M14 | – | 31 | – | 47 | 18 | 18 | 11 | 127,3 | 146 | – | – | **UH SB11** | 6,1 |
| 175 | 69 | 101,6 | 31,75 G6 | – | M12 | M14 | – | – | 56 | – | 18 | 18 | 11 | 127,3 | 146 | 8 | 3,8 | **UH SB12** | 5,5 |
| 175 | 69 | 101,6 | 25,4 E6 | – | M12 | M14 | – | – | 58 | – | 18 | 18 | 11 | 127,3 | 146 | 6,38 | 3 | **UH SB13** | 5,7 |
| 175 | 77 | 101,6 | 31,75 G6 | – | M12 | M14 | – | – | 56 | – | 18 | 18 | 11 | 127,3 | 146 | 8 | 3,8 | **UH SB14** | 6,0 |

# Input, options and cooling systems

## Similar to SAE J744c (SAE - C) standards

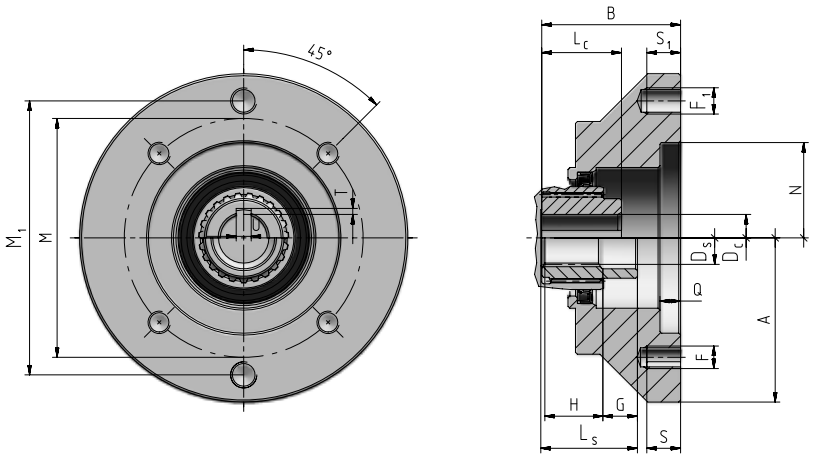


| A<br>Ø | B | N<br>G7<br>Ø | $D_C$<br>Ø | $D_S$<br>Ø | F | $F_1$ | G | H | $L_C$ | $L_S$ | S | $S_1$ | Q | M | $M_1$ | U | T | Code | kg |
|---|---|---|---|---|---|---|---|---|---|---|---|---|---|---|---|---|---|---|---|
| 207 | 60,5 | 127 | – | 12/24-14T | M14 | M16 | 19 | 32 | – | 51 | 15 | 15 | 17,5 | 162 | 181 | – | – | **UH SC4** | 4 |
| 207 | 68 | 127 | – | 12/24-17T | M14 | M16 | – | 30 | – | 30 | 15 | 15 | 17,5 | 162 | 181 | – | – | **UH SC5** | 4 |
| 207 | 60,5 | 127 | 31,75 G6 | – | M14 | M16 | – | – | 51 | – | 15 | 15 | 17,5 | 162 | 181 | 8 | 3,8 | **UH SC6** | 4 |

## Similar to ISO 3019-2 standards

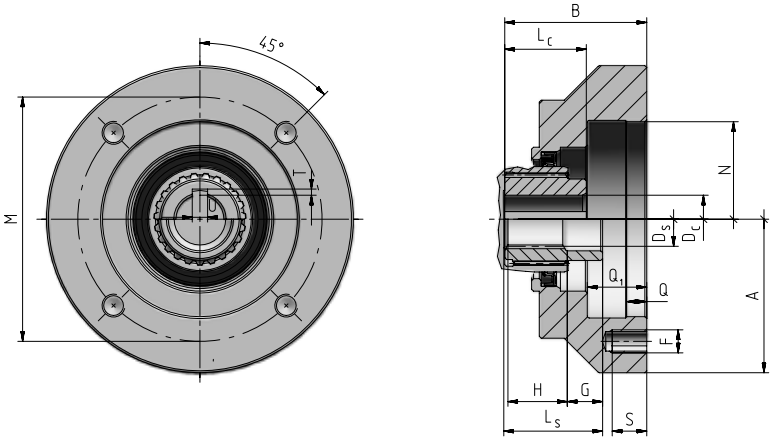


| A<br>Ø | B | N<br>Ø | $D_C$<br>Ø | $D_S$<br>DIN 5480<br>Ø | F | G | H | $L_C$ | $L_S$ | S | Q | $Q_1$ | M | U | T | Code | kg |
|---|---|---|---|---|---|---|---|---|---|---|---|---|---|---|---|---|---|
| 130 | 61 | 80 H7 | 20 E6 | – | M8 | – | – | 40 | – | 20 | 7 | 20 | 100 | 6 | 2,8 | **UH IA1** | 3,2 |
| 130 | 61 | 80 H7 | 25 E6 | – | M8 | – | – | 40 | – | 20 | 7 | 20 | 100 | 8 | 3,3 | **UH IA2** | 3,2 |
| 130 | 61 | 80 H7 | – | 20×1,25×14 | M8 | 11 | 24 | – | 40 | 20 | 7 | 20 | 100 | – | – | **UH IA3** | 3,2 |
| 130 | 61 | 80 H7 | – | 25×1,25×18 | M8 | 5 | 24 | – | 40 | 20 | 7 | 20 | 100 | – | – | **UH IA4** | 3,2 |
| 149 | 63 | 100 H6 | – | 30×2×14 | M10 | – | 35 | – | 35 | 15 | 9 | 25 | 125 | – | – | **UH IB1** | 3,2 |
| 149 | 63 | 100 H6 | 25 E6 | – | M10 | – | – | 50 | – | 15 | 9 | 25 | 125 | 8 | 3,3 | **UH IB3** | 3,4 |
| 149 | 75,5 | 100 H6 | 25 E6 | – | M10 | – | – | 50 | – | 15 | 9 | 25 | 125 | 8 | 3,3 | **UH IB6** | 4,3 |
| 179 | 74 | 125 H6 | – | 30×2×14 | M12 | – | 35 | – | 35 | 25 | 8 | 31,5 | 160 | – | – | **UH IC1** | 4,6 |
| 179 | 74 | 125 H6 | – | 35×2×16 | M12 | – | 40 | – | 40 | 25 | 8 | 31,5 | 160 | – | – | **UH IC2** | 4,6 |
| 184 | 115 | 125 H6 | 40 H6 | – | M12 | – | – | 78 | – | 18 | 10 | 51 | 160 | 12 | 3,3 | **UH IC3** | 16,5 |
| 206 | 74 | 140 H7 | – | 35×2×16 | M12 | – | 40 | – | 40 | 15 | 11 | 29 | 180 | – | – | **UH ID1** | 4,7 |
| 206 | 78,5 | 140 H7 | – | 40×2×18 | M12 | – | 37,5 | – | 37,5 | 15 | 11 | 32 | 180 | – | – | **UH ID2** | 14,7 |
| 206 | 108 | 140 H7 | 40 H6 | – | M12 | – | – | 78 | – | 15 | 11 | 29 | 180 | 12 | 3,3 | **UH ID4** | 11,9 |
| 238 | 91 | 160 G7 | – | 45×2×21 | M16 | – | 42 | – | 42 | 24 | 12 | 40 | 200 | – | – | **UH IE1** | 12,6 |
| 257 | 96 | 180 H7 | – | 50×2×24 | M16 | – | 44 | – | 44 | 26 | 11 | 40 | 224 | – | – | **UH IF1** | 26 |

## Flanges for SAI motors

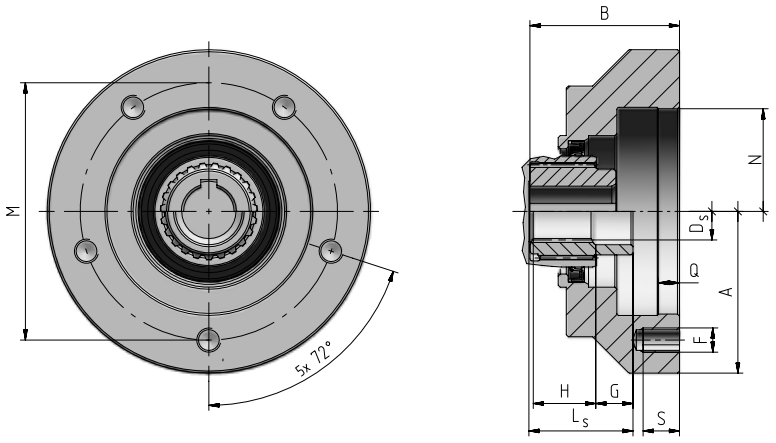


| A<br>Ø | B | N<br>H6<br>Ø | $D_S$<br>Ø | F | G | H | $L_S$ | S | Q | M | Code | kg |
|---|---|---|---|---|---|---|---|---|---|---|---|---|
| 179<br>229 | 61<br>43 | 125<br>175 | 28 UNI 221<br>28 UNI 221 | M10<br>M12 | 10<br>10 | 22<br>22 | 32<br>32 | 12<br>15 | 14<br>6 | 160<br>210 | **UH M01**<br>**UH M11** | 3,1<br>4,2 |

# 7.3

## NEMA

### 7.3.1 NEMA motor input flanges

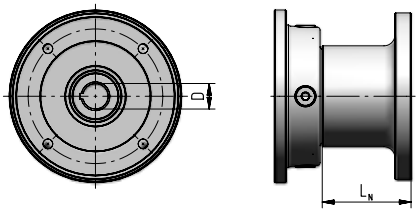


The available NEMA motor adaptors are shown in the tables below.
They are suitable for NEMA C-FACE frame.
Other sizes are available on request.

| Size | NEMA D Code Dimension | 143/145 TC 22,23 (7/8") UN N14 $L_N$ | 182/184 TC 28,58 (1-1/8") UN N18 $L_N$ | 213/215 TC 34,93 (1-3/8") UN N21 $L_N$ | 254/256 TC 41,28 (1-5/8") UN N25 $L_N$ | 284/286 TC 47,63 (1-7/8") UN N28[1] $L_N$ |
|---|---|---|---|---|---|---|
| 001A | 1EL ... 4EL 2EB ... 4EB | 34 | 50 | 116,5 | 116,5 | 132 |
| 002A | 1EL ... 4EL 2EB ... 4EB | 34 | 50 | 116,5 | 116,5 | 132 |
| 003A | 1EL ... 4EL 2EB ... 4EB | 34 | 50 | 116,5 | 116,5 | 132 |
| 004A | 1EL ... 4EL 2EB ... 4EB | 34 | 50 | 116,5 | 116,5 | 132 |
| 006A | 1EL ... 4EL 2EB ... 4EB | 34 | 50 | 116,5 | 116,5 | 132 |
| 009A | 2EL ... 4EL 2EB ... 4EB | 34 | 50 | 116,5 | 116,5 | 132 |
| 012A | 2EL ... 4EL 2EB ... 4EB | 34 | 50 | 116,5 | 116,5 | 132 |
| 015A | 2EL ... 4EL 2EB ... 4EB | 34 | 50 | 116,5 | 116,5 | 132 |
| 018A, 021A | 2EL ... 4EL 3EB, 4EB | 34 | 50 | 116,5 | 116,5 | 132 |
| 022A | 2EL ... 4EL 2EB ... 4EB | 34 | 50 | 116,5 | 116,5 | 132 |
| 030A | 3EL, 4EL 3EB, 4EB | 34 | 50 | 116,5 | 116,5 | 132 |
| 031A | 3EL, 4EL 3EB, 4EB | 34 | 50 | 116,5 | 116,5 | 132 |
| 042A | 3EL, 4EL 3EB, 4EB | 34 | 50 | 116,5 | 116,5 | 132 |
| 043A | 3EL, 4EL 3EB, 4EB | 34 | 50 | 116,5 | 116,5 | 132 |
| 060A ... 061A | 3EL, 4EL 4EB | 34 | 50 | 116,5 | 116,5 | 132 |
| 085A ... 180A 085A ... 125A | 4EL 4EB | 34 | 50 | 116,5 | 116,5 | 132 |

1) To be used in vertical position, only.

**Details**

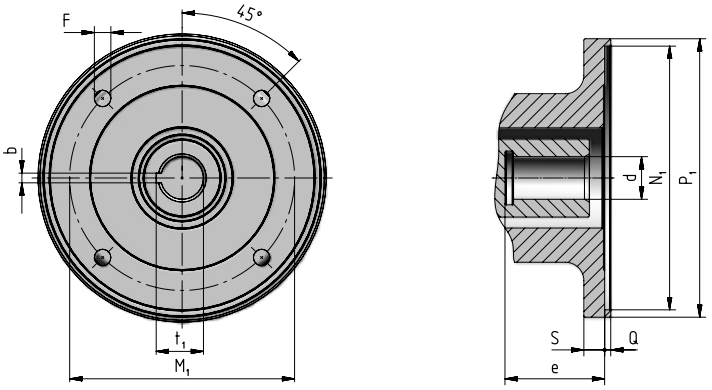


| NEMA C-face | $P_1$ Ø | S | d Ø E6 | e | b 0 / +0,050 | $t_1$ 0 / +0,100 | $M_1$ | F | $N_1$ Ø H7 | Q | Code | kg |
|---|---|---|---|---|---|---|---|---|---|---|---|---|
| 143/145 TC | 168 | 9 | 22,23 (7/8") | 50 | 4,78 (3/16") | 24,4 | 149,22 (5-7/8") | 10,5 | 114,3 (4-1/2") | 5 | UN N14 | 3.4 |
| 182/184 TC | 228 | 16 | 28,58 (1-1/8") | 71 | 6,35 (1/4") | 31,5 | 184,15 (7-1/4") | 13,5 | 215,9 (8-1/2") | 5 | UN N18 | 8 |
| 213/215 TC | 228 | 17 | 34,93 (1-3/8") | 81,5 | 7,94 (5/16") | 38,7 | 184,15 (7-1/4") | 13,5 | 215,9 (8-1/2") | 5 | UN N21 | 14.3 |
| 254/256 TC | 228 | 17 | 41,28 (1-5/8") | 97,5 | 9,53 (3/8") | 45,6 | 184,15 (7-1/4") | 13,5 | 215,9 (8-1/2") | 5 | UN N25 | 14.2 |
| 284/286 TC | 277 | 17 | 47,63 (1-7/8") | 113 | 12,7 (1/2") | 53,2 | 228,6 (9") | 13,5 | 266,7 (10-1/2") | 5 | UN N28 | 17.9 |

## 7.3.2 NEMA C-Face adapter

Accessory for the transformation of motor coupling dimensions, at gearmotor input, from IEC to NEMA C-Face; available for IEC-NEMA motor size combinations stated in the table; other combinations on request; consult us. Mounted on gear reducer.

For the **verification of maximum bending moment** it is necessary to add the value of h [mm] to Y2 dimension (ch. 6) and include in the mass of motor NEMA [kg] the mass of adapter [kg].

**IEC** side

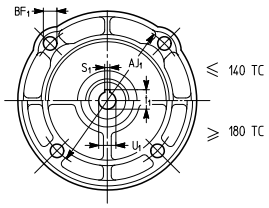


**NEMA C-Face** side

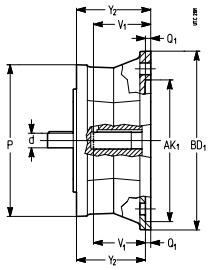


| **IEC** side d × P ø ø | Motor size IEC | **NEMA C-Face** side NEMA motor size | $U_1$ ø | $V_1$ | $S_1$ | $t_1$ | $BF_1$ ø | $AJ_1$ ø | $AK_1$ ø | $BD_1$ ø | $Q_1$ | $Y_2$ | | **Designation code** |
|---|---|---|---|---|---|---|---|---|---|---|---|---|---|---|
| | | | 1) mm *in* | mm *in* | 2) mm *in* | mm *in* | mm *in* | mm *in* | 3) mm *in* | mm *in* | mm *in* | mm *in* | kg *lb* | |
| **11 × 140** | 63B5 | **56C** | 15,9 *0,625* | 52,3 *2,06* | 4,8 *0,188* | 18,0 *0,709* | 10,9 *0,43* | 149,2 *5,875* | 114,3 *4,5* | 165,1 *6,5* | 5,1 *0,2* | 68,6 *2,7* | 3,1 *6,9* | **MPN 63 B5 - 56 C** |
| **14 × 140** | 71B5A | **56C** | 15,9 *0,625* | 52,3 *2,06* | 4,8 *0,188* | 18,0 *0,709* | 10,9 *0,43* | 149,2 *5,875* | 114,3 *4,5* | 165,1 *6,5* | 5,1 *0,2* | 68,6 *2,7* | 3,1 *6,9* | **MPN 71 B5A - 56 C** |
| **14 × 160** | 71B5 | **56C** | 15,9 *0,625* | 52,3 *2,06* | 4,8 *0,188* | 18,0 *0,709* | 10,9 *0,43* | 149,2 *5,875* | 114,3 *4,5* | 165,1 *6,5* | 5,1 *0,2* | 68,6 *2,7* | 3,4 *7,5* | **MPN 71 B5 - 56 C** |
| **19 × 160** | 80B5A | **56C** | 15,9 *0,625* | 52,3 *2,06* | 4,8 *0,188* | 18,0 *0,709* | 10,9 *0,43* | 149,2 *5,875* | 114,3 *4,5* | 165,1 *6,5* | 5,1 *0,2* | 68,6 *2,7* | 3,4 *7,6* | **MPN 80 B5A - 56 C** |
| **19 × 200** | 80B5 | **56C** | 15,9 *0,625* | 52,3 *2,06* | 4,8 *0,188* | 18,0 *0,709* | 10,9 *0,43* | 149,2 *5,875* | 114,3 *4,5* | 165,1 *6,5* | 5,1 *0,2* | 68,6 *2,7* | 4,4 *9,6* | **MPN 80 B5 - 56 C** |
| **19 × 160** | 80B5A | **140TC** | 22,2 *0,875* | 53,8 *2,12* | 4,8 *0,188* | 24,5 *0,964* | 10,9 *0,43* | 149,2 *5,875* | 114,3 *4,5* | 165,1 *6,5* | 5,1 *0,2* | 68,6 *2,7* | 3,4 *7,4* | **MPN 80 B5A - 140 TC** |
| **24 × 200** | 90B5 | **56C** | 15,9 *0,625* | 52,3 *2,06* | 4,8 *0,188* | 18,0 *0,709* | 10,9 *0,43* | 149,2 *5,875* | 114,3 *4,5* | 165,1 *6,5* | 5,1 *0,2* | 68,6 *2,7* | 4,4 *9,8* | **MPN 90 B5 - 56 C** |
| **19 × 200** | 90B5R | **140TC** | 22,2 *0,875* | 53,8 *2,12* | 4,8 *0,188* | 24,5 *0,964* | 10,9 *0,43* | 149,2 *5,875* | 114,3 *4,5* | 165,1 *6,5* | 5,1 *0,2* | 68,6 *2,7* | 4,3 *9,4* | **MPN 90 B5R - 140 TC** |
| **24 × 200** | 90B5 | **140TC** | 22,2 *0,875* | 53,8 *2,12* | 4,8 *0,188* | 24,5 *0,964* | 10,9 *0,43* | 149,2 *5,875* | 114,3 *4,5* | 165,1 *6,5* | 5,1 *0,2* | 68,6 *2,7* | 4,4 *9,6* | **MPN 90 B5 - 140 TC** |
| **19 × 200** | 90B5R | **180TC** | 28,6 *1,125* | 66,5 *2,62* | 6,4 *0,25* | 31,5 *1,241* | 14,2 *0,56* | 184,2 *7,25* | 215,9 *8,5* | 228,6 *9* | 5,6 *0,22* | 85,1 *3,35* | 7,7 *16,9* | **MPN 90 B5R - 180 TC** |
| **24 × 200** | 90B5 | **180TC** | 28,6 *1,125* | 66,5 *2,62* | 6,4 *0,25* | 31,5 *1,241* | 14,2 *0,56* | 184,2 *7,25* | 215,9 *8,5* | 228,6 *9* | 5,6 *0,22* | 85,1 *3,35* | 7,8 *17,1* | **MPN 90 B5 - 180 TC** |
| **28 × 250** | 100B5 | **180TC** | 28,6 *1,125* | 66,5 *2,62* | 6,4 *0,25* | 31,5 *1,241* | 14,2 *0,56* | 184,2 *7,25* | 215,9 *8,5* | 228,6 *9* | 5,6 *0,22* | 85,1 *3,35* | 9,3 *20,5* | **MPN 100 B5 - 180 TC** |
| **24 × 200** | 100B5R | **210TC** | 34,9 *1,375* | 79,2 *3,12* | 7,9 *0,312* | 38,6 *1,518* | 14,2 *0,56* | 184,2 *7,25* | 215,9 *8,5* | 228,6 *9* | 5,6 *0,22* | 102,5 *4,04* | 9,2 *20,3* | **MPN 100 B5R - 210 TC** |
| **28 × 250** | 100B5 | **210TC** | 34,9 *1,375* | 79,2 *3,12* | 7,9 *0,312* | 38,6 *1,518* | 14,2 *0,56* | 184,2 *7,25* | 215,9 *8,5* | 228,6 *9* | 5,6 *0,22* | 102,5 *4,04* | 10,8 *23,9* | **MPN 100 B5 - 210 TC** |
| **38 × 300** | 132B5 | **210TC** | 34,9 *1,374* | 79,2 *3,12* | 7,9 *0,311* | 38,6 *1,520* | 14,5 *0,57* | 184,2 *7,25* | 215,9 *8,5* | 228,6 *9* | 5,5 *0,22* | 102,5 *4,04* | 13,6 *29,98* | **MPN 132 B5 – 210TC** |
| **28 × 250** | 132B5R | **250TC** | 41,3 *1,625* | 95,3 *3,75* | 9,5 *0,375* | 45,6 *1,796* | 14,2 *0,56* | 184,2 *7,25* | 215,9 *8,5* | 254,0 *10* | 5,6 *0,22* | 120,5 *4,74* | 13,8 *30,4* | **MPN 132 B5R - 250 TC** |
| **38 × 300** | 132B5 | **250TC** | 41,3 *1,626* | 95,3 *3,75* | 9,5 *0,374* | 45,6 *1,795* | 14,5 *0,57* | 184,2 *7,25* | 215,9 *8,5* | 254,0 *10* | 5,5 *0,22* | 120,5 *4,74* | 17,2 *37,8* | **MPN 132 B5 – 250TC** |
| **42 × 350** | 160B5 | **250TC** | 41,3 *1,626* | 95,3 *3,75* | 9,5 *0,375* | 45,6 *1,795* | 14,5 *0,57* | 184,2 *7,25* | 215,9 *8,5* | 254,0 *10* | 5,5 *0,22* | 120,5 *4,74* | 19,9 *43,8* | **MPN 160 B5 – 250TC** |
| **48 × 350** | 180B5 | **280TC** | 47,6 *1,874* | 111,1 *4,37* | 12,7 *0,5* | 53,2 *2,094* | 14,5 *0,57* | 228,6 *9* | 266,7 *10,5* | 285,8 *11,25* | 5,5 *0,22* | 139,5 *5,49* | 24,5 *54* | **MPN 180 B5 – 280TC** |
| **48 × 350** | 180B5 | **320TC** | 54,0 *2,126* | 127,0 *5* | 12,7 *0,5* | 59,7 *2,350* | 18,0 *0,71* | 279,4 *11* | 317,5 *12,5* | 355,6 *14* | 5,5 *0,22* | 155,5 *6,12* | 37,8 *83,25* | **MPN 180 B5 – 320TC** |
| **55 × 400** | 200B5 | **320TC** | 54,0 *2,126* | 127,0 *5* | 12,7 *0,5* | 59,7 *2,350* | 18,0 *0,71* | 279,4 *11* | 317,5 *12,5* | 355,6 *14* | 5,5 *0,22* | 155,5 *6,12* | 42,1 *92,8* | **MPN 200 B5 – 320TC** |
| **60 × 450** | 225B5 | **320TC** | 54,0 *2,126* | 127,0 *5* | 12,7 *0,5* | 59,7 *2,350* | 18,0 *0,71* | 279,4 *11* | 317,5 *12,5* | 355,6 *14* | 5,5 *0,22* | 155,5 *6,12* | 47,0 *103,6* | **MPN 225 B5 – 320TC** |

1) Tolerance 0/+0,025 mm (0/+0,0010 in). 2) Tolerance 0/+0,051 mm (0/+0,0020 in). 3) Tolerance -0,018/+0,025 mm (-0,0007/+0,0010 in).

## 7.4

## Backstop device

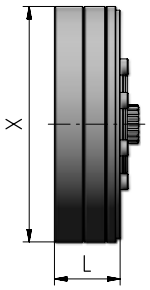


The gear reducers, according to the table below, can be equipped with a backstop device.
This system allows the rotation in one specified direction only and prevent the reverse rotation when the drive is disconnected.
Pay attention to the designation. The arrows show the free direction of rotation.
In case of an order of an integrated cooling unit, consult us.

| 1EL | 2EL | 3EL | 4EL | L | X ø | Code | Code | kg |
|---|---|---|---|---|---|---|---|---|
| 001A, 002A | 001A ... 006A | 001A ... 022A | 001A ... 061A | 50 | 190 | DA1a | DA2a | 7,5 |
| 003A ... 006A | 009A ... 022A | 030A ... 061A | 085A ... 180A | 75 | 236 | DA1b | DA2b | 12,5 |
| 009A ... 015A | 030A ... 043A | 085A ... 125A | 250A ... 355A | 90 | 282 | DA1c | DA2c | 21 |

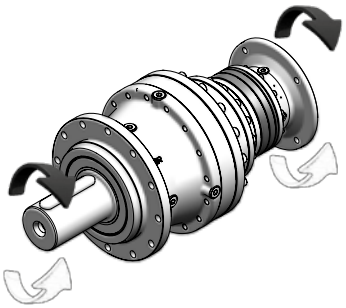



| 2EB | 3EB | 4EB | L | X ø | Code | Code | kg |
|---|---|---|---|---|---|---|---|
| 001A ... 006A | 001A ... 022A | 001A ... 061A | 50 | 190 | DA1a | DA2a | 7,5 |
| 009A ... 015A , 022A | 030A ... 043A | 085A ... 125A | 75 | 236 | DA1b | DA2b | 12,5 |
| 018A, 021A | 061A | 180A | 90 | 282 | DA1c | DA2c | 21 |

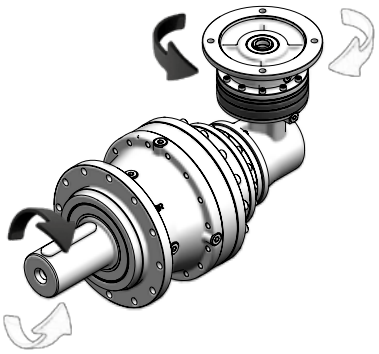

| 2EB | 3EB | 4EB | L | X ø | Code | Code | kg |
|---|---|---|---|---|---|---|---|
| 030A | 085A | 250A | 90 | 282 | DA1c | DA2c | 21 |

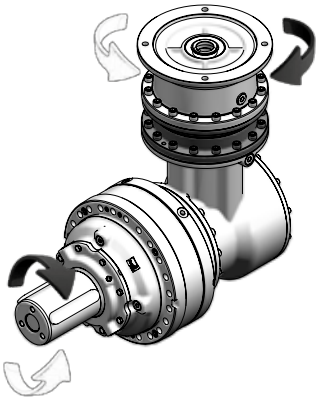

## Additional boring on inline gear reducer input side

The input side of inline gear reducers on request, can be supplied with blind threaded holes and machined surface (B14 flange) for eventual safety guard or other.
No additional loads are admitted.

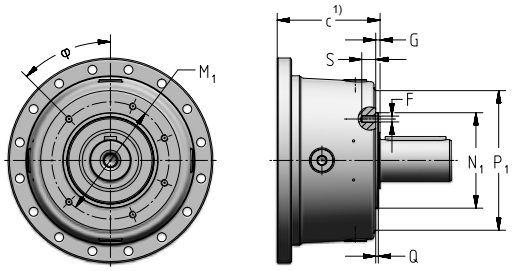


1) See ch. 4

**Code** for the designation**: ,IF**

| 1EL | 2EL | 3EL | 4EL | 2EB | 3EB | 4EB | $N_1$ Ø | Q | $P_1$ Ø | F | S | φ | $M_1$ Ø | G |
|---|---|---|---|---|---|---|---|---|---|---|---|---|---|---|
| 001A, 002A | 001A…006A | 001A…022A | 001A...061A | 001A…006A | 001A…022A | 001A…061A | 95 | 2 | 135 | M6 (4) | 10 | 45° | 115 | 4 |
| 003A…006A | 009A…022A | 030A…061A | 085A...180A | 009A…015A , 022A | 030A…043A | 085A...125A | 110 | 3 | 160 | M8 (4) | 13 | 45° | 135 | 5 |
| 009A…015A | 030A…043A | 085A...125A | 250A...355A | 018A, 021A , 030A | 060A, 085A | 180A...250A | 135 | 3 | 210 | M10 (8) | 16 | 22,5° | 165 | 5 |
| 018A, 021A | 060A...061A | 180A | 500A | 042A…061A | 125A...180A | 355A...500A | 155 | 3 | 210 | M10 (8) | 16 | 22,5° | 185 | 5 |
| 030A…043A | 085A...125A | 250A...355A | 710A | 085A...125A | 250A...355A | 710A | 165 | 3 | 205 | M12 (8) | 20 | 22,5° | 185 | 6 |

## Additional boring on bevel wheel shaft area

On request, an additional boring and a secondary shaft on the bevel helical low speed shaft zone is available, for eventual connection of tachometer devices, encoders, backstop devices, etc..
For more information, please contact us.

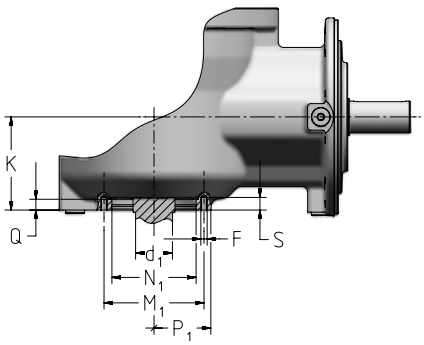


**Code** for the designation**: ,BB**

| 2EB | 3EB | 4EB | $N_1$ (J7) Ø | $M_1$ Ø | $P_1$ Ø | $d_1$ (max) Ø | Q | F (6x60°) | S | K |
|---|---|---|---|---|---|---|---|---|---|---|
| 001A, 002A | 001A…006A | 001A…022A | 58 | 75 | 88 | 32 | 7 | M6 | 11 | 73 |
| 003A…006A | 009A…022A | 030A…061A | 80 | 95 | 108 | 40 | 10 | M6 | 11 | 89 |
| 009A…015A ,022A | 030A…043A | 085A...125A | 110 | 130 | 150 | 50 | 12 | M8 | 14 | 115 |
| 018A, 021A ,030A | 060A...085A | 180A...250A | 130 | 160 | 178 | 60 | 12 | M10 | 17 | 138 |
| 031A…061A | 125A...180A | 355A...500A | 145 | 195 | 220 | 80 | 13 | M12 | 20 | 169 |
| 085A...125A | 250A...355A | 710A | 180 | 240 | 265 | 100 | 13 | M12 | 20 | 206 |

# 7.6

## Cooling systems

The gear reducers, according to sizes, can be equipped with an integrated cooling device.
Not available for input code J...

### Fan cooling

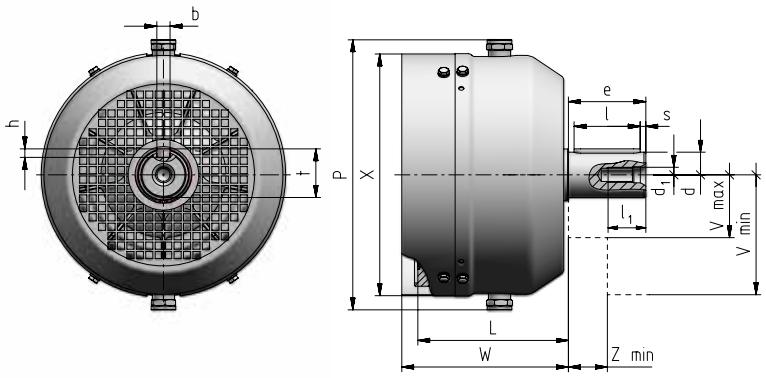


| 1EL | 2EL | 3EL | 4EL | L | X Ø | W | P | d | e | $d_1$ | $l_1$ | s | b h9 | h | l | t | $V_{max}$ Ø | $V_{min}$ Ø | $Z_{min}$ | Code | kg |
|---|---|---|---|---|---|---|---|---|---|---|---|---|---|---|---|---|---|---|---|---|---|
| **001A, 002A** | **001A ... 006A** | **001A ... 022A** | **001A ... 061A** | 133 | 218 | 145,5 | 269 | 38 k6 | 58 | M12 | 32 | 4 | 10 | 8 | 50 | 41 | 70 | 195 | 27 | **V38×58** | 10 |
| **003A ... 006A** | **009A ... 022A** | **030A ... 061A** | **085A ... 180A** | 159,5 | 259 | 176,5 | 286 | 48 k6 | 82 | M16 | 40 | 6 | 14 | 9 | 70 | 51,5 | 85 | 230 | 30 | **V48×82** | 16,5 |
| **009A ... 015A** | **030A ... 043A** | **085A ... 125A** | **250A ... 355A** | 191 | 308,5 | 203 | 323 | 60 m6 | 105 | M20 | 50 | 7,5 | 18 | 11 | 90 | 64 | 110 | 280 | 35 | **V60×105** | 30 |

| 2EB | 3EB | 4EB | L | X Ø | W | P | d | e | $d_1$ | $l_1$ | s | b h9 | h | l | t | $V_{max}$ Ø | $V_{min}$ Ø | $Z_{min}$ | Code | kg |
|---|---|---|---|---|---|---|---|---|---|---|---|---|---|---|---|---|---|---|---|---|
| **001A ... 006A** | **001A ... 022A** | **001A ... 061A** | 133 | 218 | 145,5 | 269 | 38 k6 | 58 | M12 | 32 | 4 | 10 | 8 | 50 | 41 | 70 | 195 | 27 | **V38×58** | 10 |
| **009A ... 015A , 022A** | **030A ... 043A** | **085A ... 125A** | 159,5 | 259 | 176,5 | 286 | 48 k6 | 82 | M16 | 40 | 6 | 14 | 9 | 70 | 51,5 | 85 | 230 | 30 | **V48×82** | 16,5 |
| **018A, 021A, 030A** | **060A ... 085A** | **180A ... 250A** | 191 | 308,5 | 203 | 323 | 60 m6 | 105 | M20 | 50 | 7,5 | 18 | 11 | 90 | 64 | 110 | 280 | 35 | **V60×105** | 30 |

### Water cooling

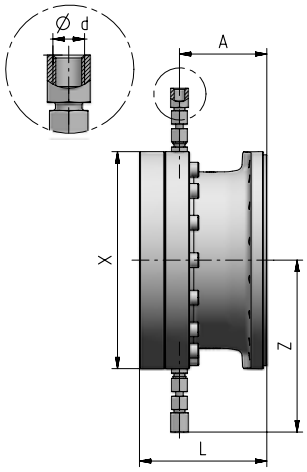


| 1EL | 2EL | 3EL | 4EL | L | X Ø | Z | d Ø | A | Code | kg |
|---|---|---|---|---|---|---|---|---|---|---|
| **001A ... 002A** | **001A ... 006A** | **001A ... 022A** | **001A ... 061A** | 120 | 190 | 167 | G1/4" | 88,5 | **RS1a** | 10 |
| **003A ... 006A** | **009A ... 022A** | **030A ... 061A** | **085A ... 180A** | 135 | 236 | 188,5 | G1/4" | 95 | **RS1b** | 15 |
| **009A ... 015A** | **030A ... 043A** | **085A ... 125A** | **250A ... 355A** | 160 | 282 | 220 | G1/4" | 110 | **RS1c** | 25 |

| 2EB | 3EB | 4EB | L | X Ø | Z | d Ø | A | Code | kg |
|---|---|---|---|---|---|---|---|---|---|
| **001A ... 006A** | **001A ... 022A** | **001A ... 061A** | 120 | 190 | 167 | G1/4" | 88,5 | **RS1a** | 10 |
| **009A ... 015A , 022** | **030A ... 043A** | **085A ... 125A** | 135 | 236 | 188,5 | G1/4" | 95 | **RS1b** | 15 |
| **018A ... 021A , 030A** | **060A ... 085A** | **180A ... 250A** | 160 | 282 | 220 | G1/4" | 110 | **RS1c** | 25 |

Independent cooling unit with oil-air heat exchanger **UR O/A ...**

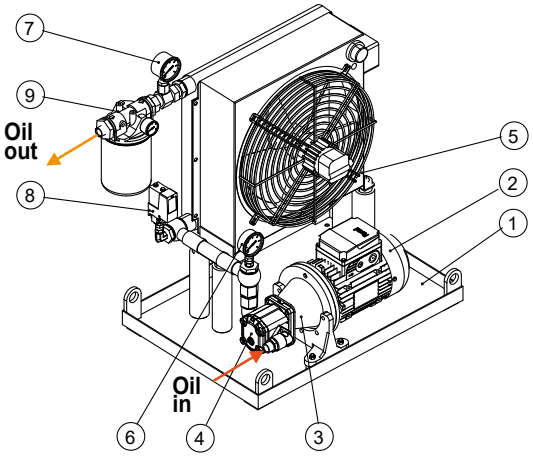


| Pos. | Description |
|---|---|
| 1 | Basament |
| 2 | Electric motor |
| 3 | Coupling |
| 4 | Gear Pump |
| 5 | Heat Exchanger |
| 6 | Pressure Gauge |
| 7 | Thermometer |
| 8 | Pressure Switch |
| 9 | Ouput Filter |

Independent cooling unit with oil-water heat exchanger **UR O/W ...**

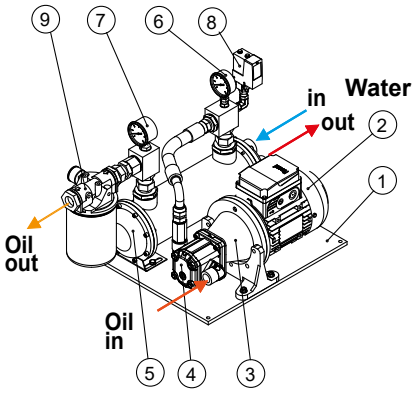


When natural cooling or integrated cooling units are not sufficient anymore (for thermal power verification see ch. 2), it is possible to install the independent cooling units described below.

Consisting of:

- **oil/air heat exchanger** (O/A; with thermostat and adjustable control knob 0 ÷ 90 °C) or **oil/water heat exchanger** (O/W)
- **motor pump**: screw or gear pump with fluoro rubber seals; 4 pole motor B3/B5 (three-phase Δ230 Y400 V 50 Hz); motor-pump connection with coupling
- **motor fan** (O/A) (three-phase supply Δ230 Y400 V 50 Hz or single phase supply 230 V 50, 60 Hz, see table)
    - **oil filter** (type Spin-On) with filtration degree 60µm (M60) and optical-electric blockage warning (BVR)
    - **analogic manometer** (0 ÷ 16 bar) mounted between pump and exchanger
    - **analogic thermometer** (0 ÷ 120 °C) mounted at exchanger output
    - **low pressure switch** (with on-off switch) mounted between pump and exchanger
    - **supporting frame** with nameplate
      On request, several accessories are at disposal (supplied separately, assembled by Customer) in order to satisfy all functionality and safety needs:
    - **oil temperature probe Pt100**
    - **2-threshold signalling device CT03** (necessary also the oil temperature probe Pt100) for the mounting on rail to DIN EN 50022
    - **3-threshold signalling device CT10** (necessary also the oil temperature probe Pt100) for the mounting on rail to DIN EN 50022
    - **bi-metal type thermostat**
    - **flow gauge**

      Connections realized by flexible pipes (type SAE 100 R1, maximum length 2 m) between gear reducer and cooling unit and the assembly of accessories and signalling devices are Buyer's responsibility.

      When choosing the independent cooling unit, it is good to make sure that the flow rate (liters / minute) does not exceed 50% of the volume of lubricant present inside the gear reducer, in the specific mounting position.

      Excellent performance reachable with air temperature at max 25 °C for UR O/A and water temperature at max 20 °C for UR O/W.

For the calculation of the exceeding power according to each size, see ch. 2.2.3.

For the design of cooling system, see ch. 8.10.

# Input, options and cooling systems

## Operational features - UR O/A ... - EP

| Designation | $P_s$ | Air Oil Heat Exchanger | Oil motor pump | | Air Oil heat Exchanger features | | | | | | Oil filter type | | kg |
|---|---|---|---|---|---|---|---|---|---|---|---|---|---|
| | | | | | Electric fan side | | | Oil side | | | | | |
| | | | Motor Power | Capacity | Power and motor type | | | Oil suction fem. conn. | Oil delivery fem. conn. | Oil vol. | | | |
| | [kW] | | [kW] | [dm³/min] | kW [50Hz / 230V-400V] | kW [60 Hz / 265V-460V] | Phase number | n° and size | n° and size | [dm³] | Size and filtering | Optical pressure gauge | |
| **URO/A 5 - EP** | 5 | AP 300 E | 0,75 | 6 | 0,12 / 0,20 | 0,15 / 0,23 | 1~ | 1× G 3/4" | 1× G 3/4" | 2 | MPS 050 M60 | BVR | 60 |
| **URO/A 7 - EP** | 7 | AP 300 E | 0,75 | 9 | 0,12 / 0,20 | 0,15 / 0,23 | 1~ | 1× G 3/4" | 1× G 3/4" | 2 | MPS 050 M60 | BVR | 64 |
| **URO/A 9 - EP** | 9 | AP 300/2 E | 0,75 | 11 | 0,12 / 0,20 | 0,15 / 0,23 | 1~ | 1× G 3/4" | 1× G 3/4" | 4 | MPS 050 M60 | BVR | 70 |
| **URO/A 13 - EP** | 13 | AP 430 E | 1,1 | 16 | 0,11 / 0,21 | 0,11 / 0,20 | 3~ | 1× G 3/4" | 1× G 3/4" | 4 | MPS 100 M60 | BVR | 75 |
| **URO/A 20 - EP** | 20 | AP 430/2 E | 1,1 | 20 | 0,11 / 0,18 | 0,15 / 0,26 | 3~ | 1× G 3/4" | 1× G 3/4" | 6 | MPS 100 M60 | BVR | 115 |
| **URO/A 28 - EP** | 28 | AP 580 EB | 1,5 | 46 | 0,11 / 0,18 | 0,15 / 0,26 | 3~ | 2× G 3/4" | 2× G 3/4" | 12 | MPS 100 M60 | BVR | 125 |
| **URO/A 40 - EP** | 40 | AP 680 EB | 1,5 | 46 | 0,70 | 1,1 | 3~ | 2×G 1" | 2× G 1" | 15 | MPS 150 M60 | BVR | 140 |
| **URO/A 48 - EP** | 48 | AP 730 EB | 2,2 | 56 | 0,70 | 1,1 | 3~ | 2×G 1" | 2×G 1" | 15 | MPS 150 M60 | BVR | 150 |

1) ***P***s performance valid for altitude from 0 to 1 000 m a.s.l. Reduce performance value ***P***s x 0.85 (from 1 000 to 2 500 m a.s.l.) or ***P***s x 0,71 (from 2 500 to 5 000 m a.s.l.)

## Operational features - UR O/W ... - EP

| Designation | $P_s$ | Oil Water Heat Exchanger | Oil motor pump | | Water Oil Exchanger features | | | | | | | | Oil filter type | | kg |
|---|---|---|---|---|---|---|---|---|---|---|---|---|---|---|---|
| | | | | | Water side | | | | Oil side | | | | | | |
| | | | Motor Power | Capacity | Capacity | | Suction fem. conn. | Delivery fem. conn. | Oil suction fem. conn.. | Oil delivery fem. conn. | Oil vol. | | | | |
| | [kW] | | [kW] | [dm³/min] | [dm³/min] | | n° and size | n° and size | n° and size | n° and size | [dm³] | | Size and filtering | Optical pressure gauge | |
| **URO/W 4 - EP** | 4 | T80 CB2 | 0,37 | 6 | ≥ 30 | ≤ 60 | 1× Ø17 - 1/2" | 1× Ø17 - G1/2" | 1× G 3/4" | 1× G 3/4" | 1,0 | | MPS 050 M60 | BVR | 14 |
| **URO/W 6 - EP** | 6 | T80 CB3 | 0,37 | 6 | ≥ 30 | ≤ 80 | 1× Ø17 - 1/2" | 1× Ø17 - G1/2" | 1× G 3/4" | 1× G 3/4" | 1,6 | | MPS 050 M60 | BVR | 16 |
| **URO/W 9 - EP** | 9 | T80 CB3 | 0,75 | 13 | ≥ 30 | ≤ 80 | 1× Ø17 - 1/2" | 1× Ø17 - G1/2" | 1× G 3/4" | 1× G 3/4" | 1,6 | | MPS 050 M60 | BVR | 20 |
| **URO/W 13 - EP** | 13 | MS 134P1 | 1,1 | 20 | ≥ 60 | ≤ 110 | 1× G 1" | 1×G 1" | 1× G 3/4" | 1× G 3/4" | 2,8 | | MPS 100 M60 | BVR | 30 |
| **URO/W 20 - EP** | 20 | MS 134P1 | 1,1 | 30 | ≥ 60 | ≤ 110 | 1× G 1" | 1×G 1" | 2× G 3/4" | 2× G 3/4" | 2,8 | | MPS 100 M60 | BVR | 32 |
| **URO/W 32 - EP** | 32 | MS 134P2 | 1,5 | 40 | ≥ 80 | ≤ 110 | 1× G 1" | 1×G 1" | 2× G 1" | 2× G 1" | 4,6 | | MPS 150 M60 | BVR | 60 |
| **URO/W 48 - EP** | 48 | MS 134P4 | 1,5 | 60 | ≥ 100 | ≤ 120 | 1× G 1" | 1×G 1" | 2× G 1" | 2× G 1" | 6,8 | | MPS 150 M60 | BVR | 75 |

## Starting mode and required accessories

| Ref. | $T_{amb}$ °C | Required accessories | Required oil type | Description and remarks |
|---|---|---|---|---|
| **A1** | 0 ÷ 25 | Pt100 + CT10 | Polyalphaolefine based synthetic oil or Mineral oil | **Gear reducer starting and subsequent motor-pump starting with warm oil.**<br>The motor-pump is managed by the **three-threshold** oil temperature control system (Pt100 + CT10).<br>Set the three-threshold device CT10 with:<br>• operating temperature 60 °C (starting of motor-pump);<br>• restoring temperature 40 °C;<br>• warning temperature 90° C. |
| **A2** | > 25 | – | Polyalphaolefine based synthetic oil | **Simultaneous starting of gear reducer and motor-pump** |

Additional description when ordering by **designation**:
**independent oil-air cooling unit UR O/A ... - EP** or **independent oil-water cooling unit UR O/W ... - EP.**
For more details about reference starting mode A1 / A2, see specific literature.
For dimensions, accessories and further technical details, see specific literature.

## Features

The parking brakes of PB series are spring applied and hydraulic released multi-disc brakes, to be used in combination with planetary gear reducers of EP series.

**They are not service brakes and they cannot be used in dynamic conditions**.

They are used to hold the load from application or to stop the machine in case of emergency.

The values of static braking torque $M_{Bstat}$ given in the following table should be considered as nominal values and are valid for a brand new brake with corret lubrication. Values of $M_{Bstat}$ are given with a tolerance of ± 10%.

After some braking cycles, values of static braking torque could reduce by 5% and 10%, due to the adjustment of discs.

**ATTENTION**: always verify that the static breaking torque $M_{Bstat}$ referred to the gear reducer low speed shaft is lower than the value of $M_{2MAX}$ allowed by the gear reducer itself.

## Effects on the thermal power of the gear reducer

Generally, in the running conditions required by normal applications where an hydraulically released brake is present, the thermal power of the gear reducer is not exceeded.

Nevertheless, under some running conditions (high speed, continuous or frequent duty, unfavorable mounting position like V1 and V3 or similar) it is possible that the normal brake operation generate a progressive overheating of the group, influencing the thermal power allowed by the gear reducer.

In these cases it is possible to adopt solutions to reduce overheating of the brake or increase the thermal power of the group by means of an integrated cooling system or an independent cooling unit.

Consult us for further information.

## Speed limits

The presence of a SAHR brake does not limit the values of $n_{1max}$ and $n_{1peak}$ of the gear reducer stated in EP catalog.

**ATTENTION**: a continuous or frequent duty at high speed may generate an overheating of the group (previous paragraph).

## Operating conditions

Brakes are designed for industrial applications, at ambient temperature -20 °C ÷ + 50 °C, maximum altitude 1 000 m. For operation at temperatures from -20 °C to 0 °C limit $p_{max}$ to 200 bar.

# Input, options and cooling systems

## Technical data of PB parking brakes

| PB10-… | | | 0075 | 0150 | 0225 | 0340 | 0420 | 0525 | 0650 | 0815 |
|---|---|---|---|---|---|---|---|---|---|---|
| Static braking torque | $M_{Bstat}$ | [N m] | 72 | 156 | 224 | 345 | 421 | 531 | 660 | 818 |
| Min release pressure | $p_{min}$ | [bar] | 4,4 | 9,5 | 10,2 | 15,7 | 15,4 | 19,4 | 20,1 | 24,9 |
| Release pressure | $p$ | [bar] | 6,9 | 14,9 | 16,1 | 24,7 | 24,2 | 30,4 | 31,6 | 39,1 |
| Max. release pressure | $p_{max}$ | [bar] | 300 | | | | | | | |
| Maximum speed | $n_{1max}$ | [min$^{-1}$] | According to gear reducer $n_{1max}$ and $n_{1peak}$ | | | | | | | |
| Oil volume for brake release | $V$ | [l] | 0,10 | | | | | | | |

| PB30-… | | | 0250 | 0400 | 0500 | 0630 | 0800 | 1000 | 1250 | 1500 | 1700 |
|---|---|---|---|---|---|---|---|---|---|---|---|
| Static braking torque | $M_{Bstat}$ | [N m] | 265 | 407 | 509 | 637 | 809 | 1 010 | 1 281 | 1 529 | 1 741 |
| Min release pressure | $p_{min}$ | [bar] | 7,6 | 11,8 | 11,8 | 14,7 | 15,6 | 19,4 | 24,7 | 25,2 | 28,7 |
| Release pressure | $p$ | [bar] | 12,0 | 18,5 | 18,5 | 23,1 | 24,5 | 30,5 | 38,7 | 39,6 | 45,1 |
| Max. release pressure | $p_{max}$ | [bar] | 300 | | | | | | | | |
| Maximum speed | $n_{1max}$ | [min$^{-1}$] | According to gear reducer $n_{1max}$ and $n_{1peak}$ | | | | | | | | |
| Oil volume for brake release | $V$ | [l] | 0,12 | | | | | | | | |

| PB90-… | | | 0850 | 1250 | 1500 | 1800 | 2100 | 2600 | 3000 | 3550 | 4250 |
|---|---|---|---|---|---|---|---|---|---|---|---|
| Static braking torque | $M_{Bstat}$ | [N m] | 869 | 1 304 | 1 552 | 1 811 | 2 173 | 2 680 | 3 063 | 3 560 | 4 305 |
| Min release pressure | $p_{min}$ | [bar] | 10,2 | 15,3 | 18,2 | 18,2 | 21,9 | 27,0 | 27,0 | 31,4 | 37,9 |
| Release pressure | $p$ | [bar] | 15,3 | 23,0 | 27,4 | 27,4 | 32,8 | 40,5 | 40,5 | 47,1 | 56,9 |
| Max. release pressure | $p_{max}$ | [bar] | 300 | | | | | | | | |
| Maximum speed | $n_{1max}$ | [min$^{-1}$] | According to gear reducer $n_{1max}$ and $n_{1peak}$ | | | | | | | | |
| Oil volume for brake release | $V$ | [l] | 0,25 | | | | | | | | |

Different braking torques on request.

**The above performances are provided with a back pressure equal to 0 bar, any counter pressures must be considered when sizing the system.**

## Functioning of PB parking brakes

### Brake closed

When no pressure is applied to the brake (0 bar) springs (1) apply a force to the piston (2) which lock the discs (3) and produce a nominal braking torque equivalent to $M_{Bstat}$.

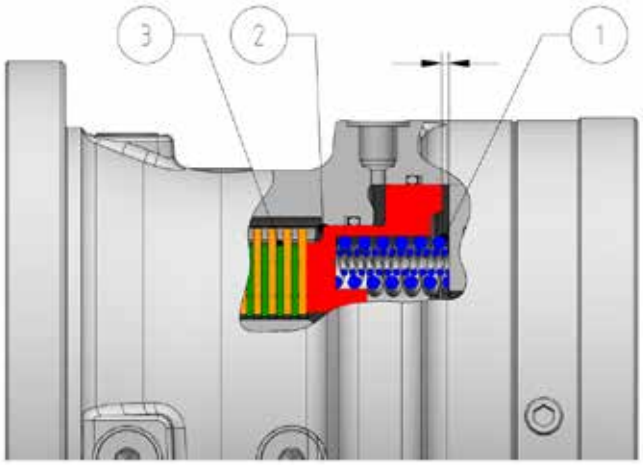


### Brake opened

Above the pressure of 0 bar, the piston begins to compress the springs and the brake progressively reduces the braking torque. When the release pressure exceeds the value of $p_{min}$ the brake begins to open; once reached the value $p$ the brake is fully opened, the piston ends its displacement and the discs can rotate freely.

To ensure a long life of the brake, it is suggested to use a release pressure 50% above the value of $p$ and in any case not higher than $p_{max}$.

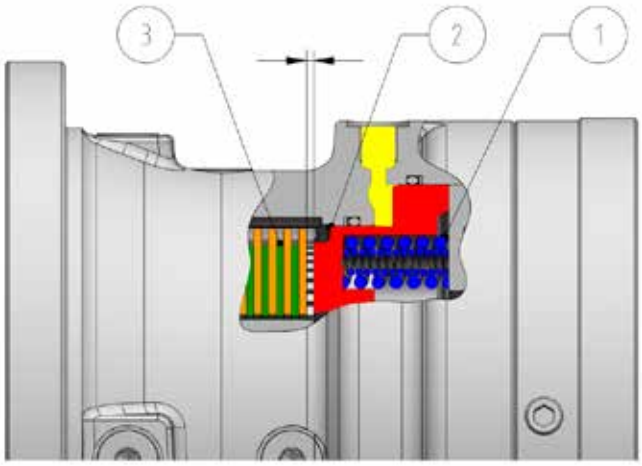

## PB10 (001/002/C125/C160)

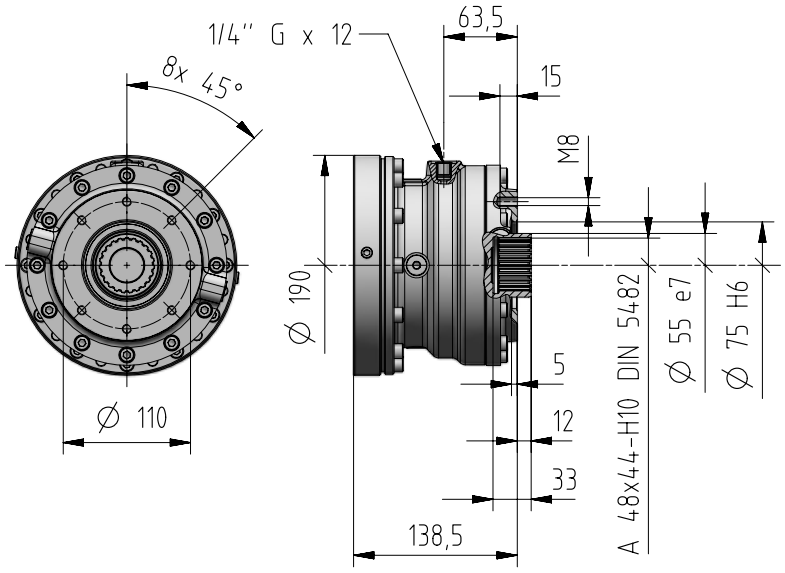


| 1EL | 2EL | 3EL | 4EL | 2EB | 3EB | 4EB | kg |
|---|---|---|---|---|---|---|---|
| 001A, 002A | 001A…006A | 001A…022A | 001A…061A | 001A…006A | 001A…022A | 001A…061A | 18 |

## PB10 (003/004/006/C200)

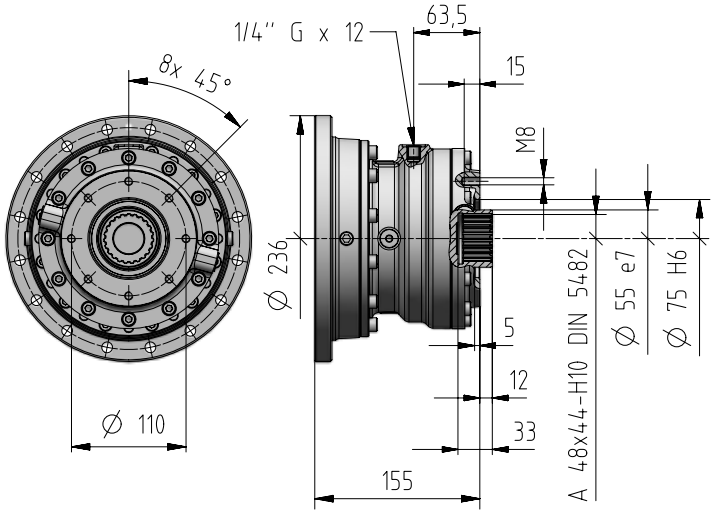


| 1EL | 2EL | 3EL | 4EL | 2EB | 3EB | 4EB | kg |
|---|---|---|---|---|---|---|---|
| 003A…006A | 009A…022A | 030A…061A | 085A…180A | 009A…015A, 022A | 030A…043A | 085A…125A | 20 |

## PB30 (003/004/006/C200)

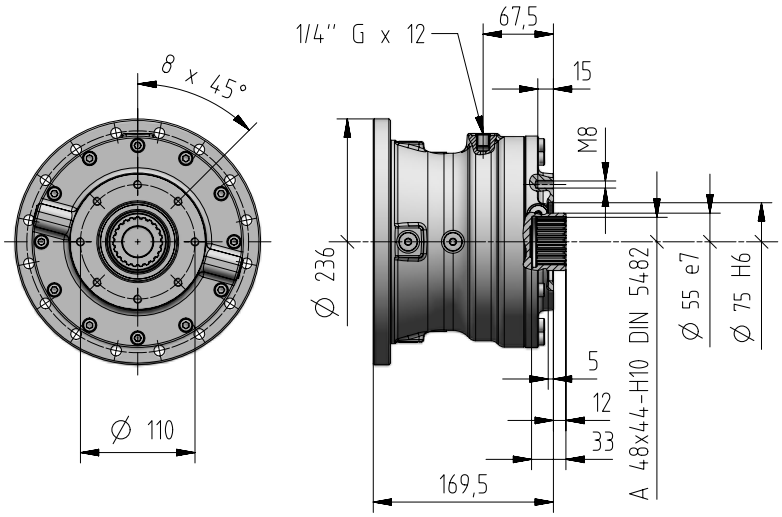


| 1EL | 2EL | 3EL | 4EL | 2EB | 3EB | 4EB | kg |
|---|---|---|---|---|---|---|---|
| 003A…006A | 009A…022A | 030A…061A | 085A…180A | 009A…015A, 022A | 030A…043A | 085A…125A | 25 |

## PB90 (009/012/015/C250)

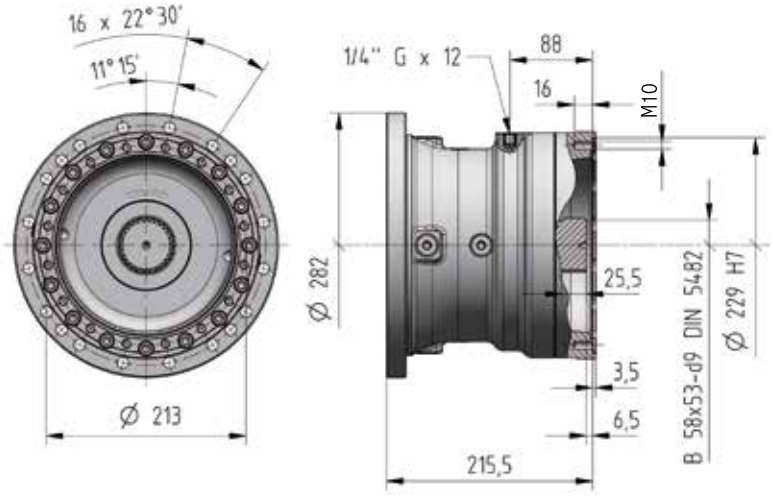


| 1EL | 2EL | 3EL | 4EL | 2EB | 3EB | 4EB | kg |
|---|---|---|---|---|---|---|---|
| 009A…015A | 030A…043A | 085A…125A | 250A, 355A | 018A, 021A, 030A | 060A…085A | 180A, 250A | 53 |

## 7.9

### Oil drain tap

Drain tap may be provided for some sizes of gearboxes, it is necessary to completely drain the oil.
It is recommended to place the tap in the lowest point of the gear reducer ($P_B$); however, where it is not allowed, you can exploit the nearest hole ($P_C$).
Code for the **designation**: **,TA**.

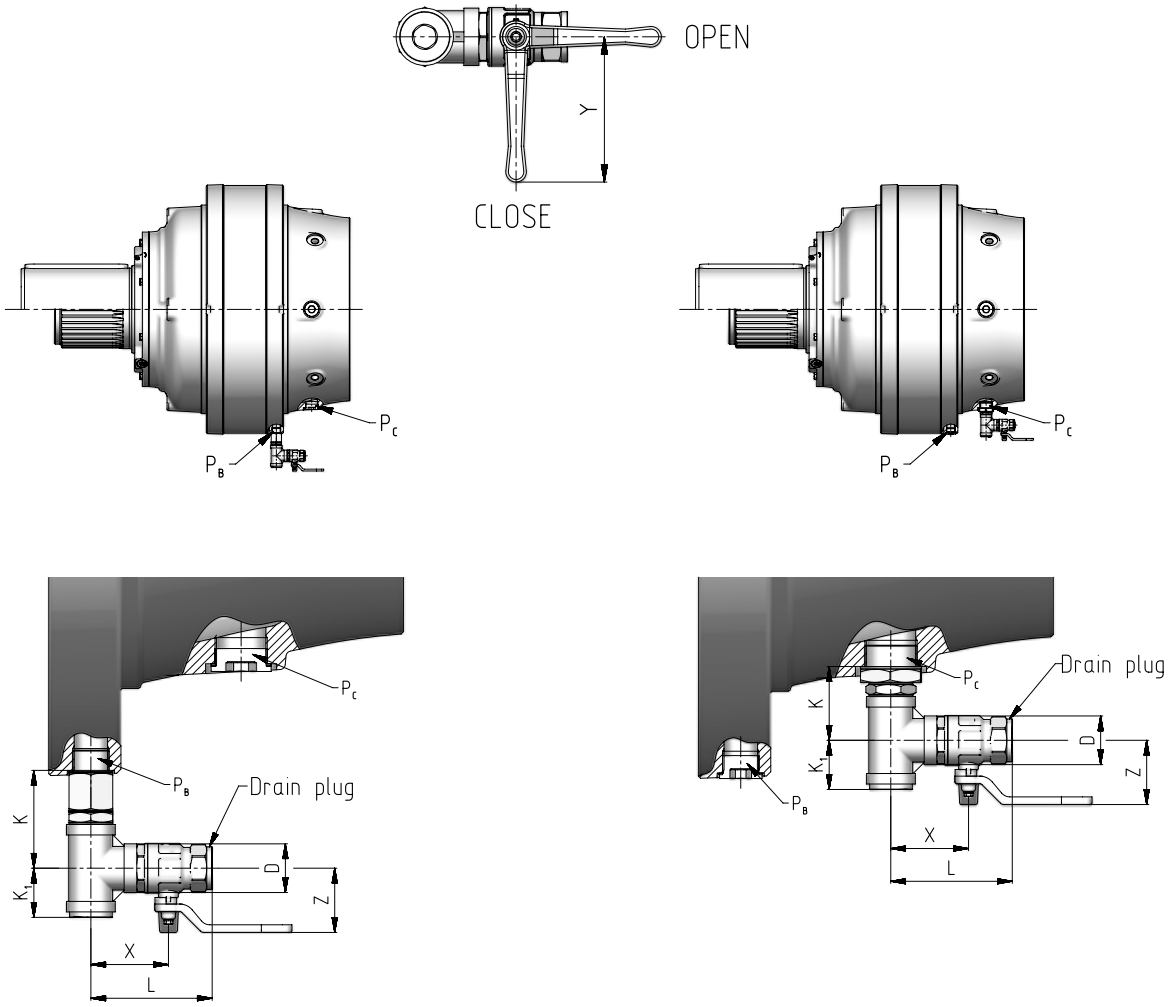


| Size gear reducer | $P_B$ | $P_C$ |
|---|---|---|
| 030 … 061 | – | G 1/2" |
| 085 … 125 | G 1/2" | G 3/4" |
| 180 … 250 | G 1/2" | G 1" |
| 355 | G 3/4" | G 1" 1/4 |
| 710 | G 1" | |

| | D Ø | L | X | Y | Z | K | $K_1$ |
|---|---|---|---|---|---|---|---|
| **G 1/2"** | 30,5 | | 55 | 80 | 41,3 | 68 | 35,75 |
| **G 3/4"** | 39,3 | | 92 | 113 | 54,8 | 46,5 | 39,5 |
| **G 1"** | 45,5 | 151 | 109 | 113 | 58,8 | 89,5 | 47 |
| **G 1" 1/4** | 57 | 129,5 | 84 | 135,62 | 74,8 | 66 | 55 |

## 7.10

## Oil temperature probe Pt100

Remote oil temperature gauge; installation (at Buyer's responsibility) instead of an existing drain plug, or into a hole properly pre-arranged. The temperature gauge is realized with a thermo-resistor Pt100 having following features:

- platinum wire with 100 Ω at 0 °C according to EN 60751
- precision class B according to EN 60751
- operation temperature field -40 °C ÷ +200 °C
- max current 3 mA
- 3 wires connection according to IEC 751 (see fig. below)
- stainless steel probe AISI 316; diameter 6 mm
- cable 1 m long with free end

For the probe connection to relevant signalling device CT03 or CT10 (on request, consult us) use a protected section cable ≥ 1,5 $mm^2$ positioned separately from power cables.

In case of gear reducer supplied with oil and optional oil temperature probe, in order to assemble them, it is necessary to position the gear reducer so that the probe seating hole is upwards.

Code for the **designation**: **,IT4**.

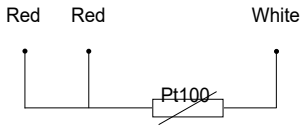


| B | Ch (key) | D | L |
|---|---|---|---|
| 8 | 22 | G 3/8" | 35 |
| 8 | 22 | G 1/2" | 35 |
| 10 | 32 | G 3/4" | 35 |
| 15 | 36 | G 1" | 35 |

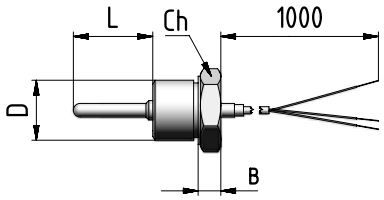


## 7.11

## Oil temperature probe with terminal box and amperometric transducer 4 ÷ 20 mA

Remote oil temperature gauge, with terminal box and amperometric transducer; installation (at Buyer's responsibility) instead of drain plug. The temperature gauge is realized with a thermo-resistor Pt100 having following features:

- platinum wire with 100 Ω at 0 °C according to EN 60751
- precision class B according to EN 60751
- temperature range -40 °C ÷ +200 °C
- 3 wires connection according to IEC 751 (see fig. below)
- stainless steel probe AISI 316; diameter 6 mm
- amperometric transducer with output signal 4 ÷ 20 mA
- alluminium terminal block (supplied without cable gland)
- protection IP65
- input cables G ½''

For the probe connection to relevant signalling device use a protected section cable ≥ 1,5 $mm^2$ positioned separately from power cables.

ATTENTION. Accessory available only for technical feasibility evaluation by Rossi S.p.A.: consult us.

In case of gear reducer supplied with oil and optional oil temperature probe, in order to assemble them, it is necessary to position the gear reducer so that the probe seating hole is upwards.

Code for the **designation**: **,IT7**.

| B | Ch (key) | b | D |
|---|---|---|---|
| 90 | 24 | 60 | G 3/8" |
| 90 | 24 | 60 | G 1/2" |
| 92 | 32 | 62 | G 3/4" |
| 97 | 36 | 67 | G 1" |

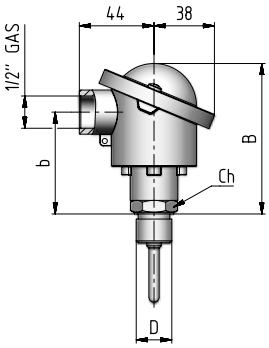

## 7.12

### Desiccant breather

Desiccant breather with 3 stage filtration design: solid contaminant filter 2 µm, water vapor adsorbent bed in silica gel, activated carbon final filter. This filter traps water vapor and solid contaminant particles and keeps them out from the gear reducer and simultaneously holds oil vapors inside the gear reducer.

Key features:

- replaceable cartridge with true-life indicator of filter conditions
- alkali, oil, non-oxidizing acids, salt water and mineral and synthetic oil resistant
- shock resistant cover and housing
- temperature range of application: -28 °C ÷ +93 °C

Code for the **designation**: **,TM5**.

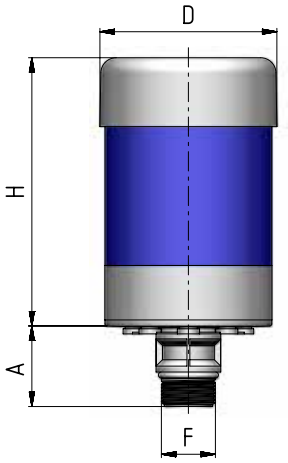


| F | D<br>Ø | H | A |
|---|---|---|---|
| 3/8 "<br>1" | 64<br>104 | 109.4<br>105.4 | 27<br>47 |

## 7.13

### MLA unit, mechanical torque limiter on input shaft

**MLA unit, mechanical torque limiter on input shaft**, motor sizes **71 ... 280**.

Mechanical torque limiter unit to be interposed between gear reducer and B5 mounting position motor standardized to IEC (or wide belt or planetary motor-variator).

Axially ultra-compact design: excellent load bearing with life lubricated double row angular contact ball bearings (motor size < 112) or «O» disposed taper roller bearings.

The unit protects the drive from accidental overloads by excluding inertia loads transmitted from up-line masses and down-line masses.

Module **MLA unit is friction type** (friction surfaces without asbestos). When the transmitted torque tends to exceed the setting, the drive «slips» although it remains engaged and transmits torque equal to the limiter setting value; slipping stops as soon as the load returns to normal; in the case of very brief overloads the driven machine will continue normal operation (after decelerating or stopping) without requiring reset procedures.

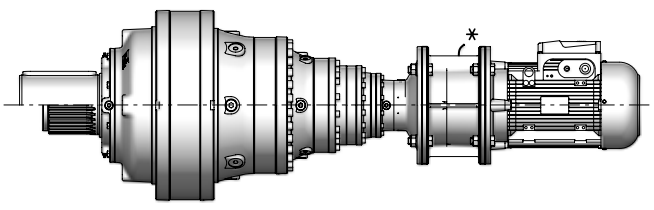


MLA
mounted between gear reducer and motor or motor-variator

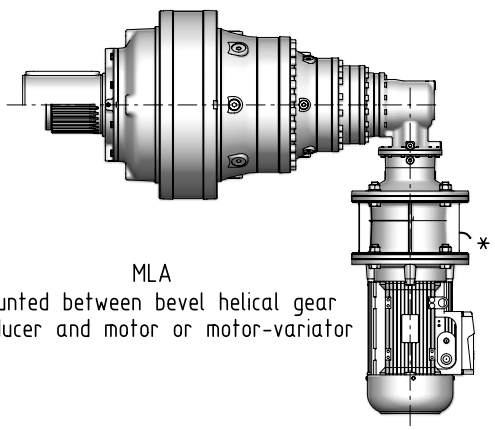


MLA
mounted between bevel helical gear reducer and motor or motor-variator

# Input, options and cooling systems

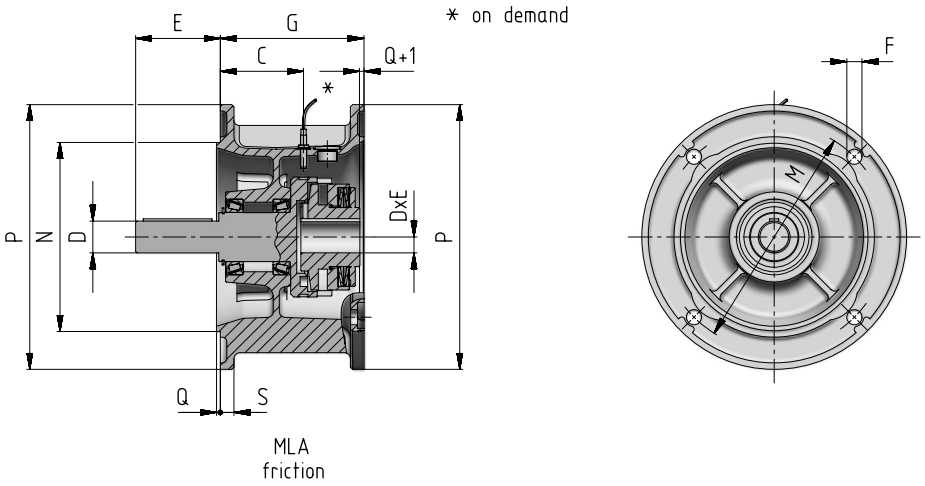


| Module code | M max calibration [N m] at $n_1$ [min$^{-1}$] LA ± 18÷25% | | | | W 1) | K life | P | M | N | Q | F | S | D | E | G | C | kg |
|---|---|---|---|---|---|---|---|---|---|---|---|---|---|---|---|---|---|
| | 2 800 | 1 400 | 900 | ≤355 | [J] | | Ø | Ø | Ø h6 | | Ø | | Ø | | | | |
| **MLA 80** | 19 | 31.5 | 45 | 63 | 12 720 | 2 940 | 200 | 165 | 130 | 3.5 | 11.5 | 12 | 19 j6 | 40 | 88 | 43 | 9 |
| **MLA 90** | 19 | 31.5 | 45 | 90 | 12 720 | 2 940 | 200 | 165 | 130 | 3.5 | 11.5 | 12 | 35 j6 | 50 | 88 | 43 | 9 |
| **MLA 112** | 37.5 | 63 | 90 | 180 | 20 400 | 5 880 | 250 | 215 | 180 | 4 | 14 | 14 | 28 j6 | 60 | 110 | 56 | 14 |
| **MLA 132** | 75 | 125 | 180 | 355 | 31 800 | 11 760 | 300 | 265 | 230 | 4 | 14 | 14 | 38 k6 | 80 | 153 | 85 | 25 |
| **MLA 160** | 132 | 224 | 315 | 630 2) | 51 000 | 23 520 | 350 | 300 | 250 | 5 | 18 | 18 | 42 k6 | 110 | 190 | 110 | 45 |
| **MLA 180** | 132 | 224 | 315 | 630 2) | 51 000 | 23 520 | 350 | 300 | 250 | 5 | 18 | 18 | 48 k6 | 110 | 190 | 110 | 45 |
| **MLA 200** | 150 | 250 | 355 | 710 | 51 000 | 23 520 | 400 | 350 | 300 | 5 | 18 | 18 | 55 m6 | 110 | 190 | 110 | 54 |

**1) W [J]: maximum friction work allowed for a single slip.**
2) From $n_2 \leq 224$ min$^{-1}$ pass 710 Nm



It is used for the prompt shutdown of the motor in the event of coupling slippage due to overload.
The use of the slip warning device is foreseen when $n_1 \geq 900$ min$^{-1}$, in particular when the overload can persist for a long time causing overheating with consequent reduction of the limiting torque, rapid wear, and deterioration of the friction linings.
There are two types of sensors:
"Sliding detector 115V" and "Sliding detector 230V".
Code for the **designation**: **see module code table**.

## 7.14

### Gear reducer design ATEX II 2 GD and 3 GD

To allow the use of gear reducers and planetary gearmotors in areas with potentially explosive atmospheres, i.e., environments in which an explosive atmosphere consisting of a mixture of air and flammable substances in the form of gases, vapors, mists (G) or combustible air and dust (D) is possible or likely to form during normal operation. They can be supplied in compliance with the ATEX Directive 2014/34/EU.

Explosive environments where this directive applies are industrial applications with certain conditions: absence of vibrations, nuclear radiation and magnetic fields, environments with temperatures of -20 °C to +60 °C, max. relative humidity 80%, pressure 80-110 [kPA] and an oxygen percentage of 21% (O2); for other environmental conditions, please contact Rossi.

The hazard zone categories in which it is applicable are:
- **CATEGORY 2G / 2D** for operation in zone 1 (gas), 21 (dust): probable presence of an explosive atmosphere
- **CATEGORY 3G / 2D** (for operation in zone 2 (gas), 22 (dust): presence of explosive atmosphere unlikely)

The certifiable temperature class can be: 135 °C (T4) and 200 °C (T3)

It may not be used in underground areas of mines and in areas of surface mining installations subject to firedamp and/or flammable dust hazards (Group I).

The main variants of this product are:
- fluorinated rubber sealing rings (Viton®)
- metal caps; filler cap with filter and valve
- SIL 2 pressure sensor (pressure switch) for start consent, required for PB hydraulic brake
- fan and fan cover must both be made of aluminum or other permitted material pairs (EN 14986)
- special plate with ATEX marking and indication of application limits
- external protection with electrically conductive two-component water-based polyurethane enamel, color RAL 7040 gray, surface resistance < 180 Ω; corrosion class C3 ISO 12944-2
- ATEX “Operating Instructions manual”

The following is required for categories 2G / 2D:
- quarterly check
- double sealing rings for slow axis (where applicable)
- oil temperature sensor (certified with minimum functional safety level; SL2), for very low $n_1$ (e.g. ≤ 100 min$^{-1}$) it may not be necessary to contact us
- Pt100 required where there is a thermostatic valve
- Labyrinth seal with grease nipple (slow axis) available with case evaluation and specialty approval (labyrinth seal does not always allow for double seal housing)
- Always provide thermistor heat probes for the electric motor (or an equivalent system for other motors)

| Accessory or non-standard design | Gear reducer ATEX II design | |
|---|---|---|
| | **2G / 2D** | **3G / 3D** |
| Optional paint according to cycles 1C..., 2H..., 2I... | ○ | ○ |
| Labyrinth seal and greaser | ● | ● |
| Independent cooling unit | - | - |
| Oil temperature probes | ○ | ○ |

- Not available.
● Available.
○ Available but in ATEX design suitable for gear reducer’s ATEX design and for use purpose and area.
**1) The presence of bearing lubrication pump requires one or more additional bearing temperature probes.**
2) This accessory is available for category 2 G (zone 1) only.

During work/maintenance operations, to prevent explosions, avoid creating sources of ignition (e.g. sparks) caused, for example, by the use of electrical equipment (portable lamps, vacuum cleaners, etc...), which for such cases must have ATEX certification of a category suitable for the area.

The following limitations must be considered when selecting the size of the gear reducer:
- maximum input speed $n_1$ ≤ 1 500 min$^{-1}$ and ambient temperature -20°C ÷ +40°C; for other input speeds, please contact us
- required service factor determined by multiplying by the ATEX $fs_{ATEX}$ correction factor in the table. With hollow shafts, ensure correct assembly in accordance with the specification in chap. 8.11
- thermal power $Pt$ verified as indicated in chap. 2 based on the nominal heat output $Pt_N$ multiplied by the thermal factors $ft_1$...$ft_5$ and the $ft_{ATEX}$ correction factor in Table 1

**Table 1** - ATEX derating coefficients ($fs_{ATEX}$ and $ft_{ATEX}$)

| Category | $fs_{ATEX}$ | $ft_{ATEX}$ |
|---|---|---|
| **2G / 2D** | 1,18 | 0,8 (0,6 for 2EB ... 6EB) |
| **3G / 3D** | 1,06 | 0,9 (0,6 for 2EB ... 6EB) |

Additional description to the designation for ordering the gear reducer only:
ATEX II execution…
….2 G T4 quarterly check / ….2 D T4 quarterly check
….3 G T4 quarterly check / 3 D T4 quarterly check

## 7.15 Optional painting

The gearmotors are protected externally with a water-based dual compound acrylic enamel paint suitable for withstanding normal industrial environments (corrosivity class C3 ISO 12944-2; **color blue RAL 5010**).
Other paints and protection degress are available on request as per table below.

| Field of use | Features | Corrosivity class ISO 12944-2 | Durability class ISO 12944-2 | Description treatment | Thickness treatment µm | Code |
|---|---|---|---|---|---|---|
| **Applications in aggressive ambients** | Good resistance to atmospheric and aggressive agents | C4 | Low | 1) Dual-compound epoxy primer<br>2) Water-soluble polyurethane dual-compound enamel with polyurethane acrylic resins | 150 | **1HRAL5010 (blue)** |
| | | | Medium | 1) Dual-compound epoxy primer<br>2) Water-soluble polyurethane dual-compound enamel with polyurethane acrylic resins | 200 | **2HRAL5010 (blue)** |
| | | | High | 1) Dual-compound epoxy primer<br>2) Water-soluble polyurethane dual-compound enamel with polyurethane acrylic resins | 300 | **3HRAL5010 (blue)** |
| **Outdoor applications in saline environment** | Excellent resistance to atmospheric and aggressive agents | C5 - M | Medium | 1) Sanding<br>2) Dual-compound antirust primer with zinc phosphates<br>3) Dual-compound epoxy primer<br>4) Water-soluble polyurethane dual-compound enamel with polyurethane acrylic resins | 300 | **2IRAL5010 (blue)** |
| | | | | 1) Compound epoxy primer<br>2) Finishing layer of silicone | | **1MRAL5010 (blue)** |
| | | | High | 1) Sanding<br>2) Dual-compound antirust primer with zinc phosphates<br>3) Sealing with polyurethane sealant<br>4) Dual-compound epoxy primer<br>5) Polyurethane dual-compound enamel with polyurethane acrylic resins | 400 | **2KRAL5010 (blue)** |
| **Outdoor applications in chemically aggressive environment and high humidity industrial areas** | Excellent resistance to atmospheric and aggressive agents | C5 - I | Medium | 1) Sanding<br>2) Dual-compound antirust primer with zinc phosphates<br>3) Dual-compound epoxy primer<br>4) Water-soluble dual-compound enamel with epoxy resins | 300 | **2LRAL5010 (blue)** |
| | | | | 1) Compound epoxy primer<br>2) Finishing layer of silicone | | **1MRAL5010 (blue)** |
| | | | High | 1) Sanding<br>2) Dual-compound antirust primer with zinc phosphates<br>3) Sealing with polyurethane sealant<br>4) Dual-compound epoxy primer<br>5) Water-soluble dual-compound enamel with epoxy resins | 400 | **2YRAL5010 (blue)** |

# 7.16

## Torque arm [Options available on request]

### 7.16.1 Asymmetrical torque arm without spherical plain bearing (size 001÷021)

Torque arm can be applied indiscriminately to all **H, M** and **N** designs. Symmetrical torque arm is provided as standard option (,TA - up to size 085A); if you need a one sided torque arm, it must comply with the dimensions shown below.

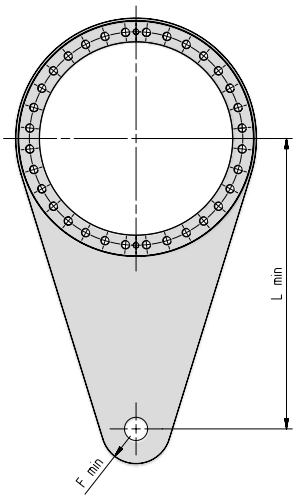


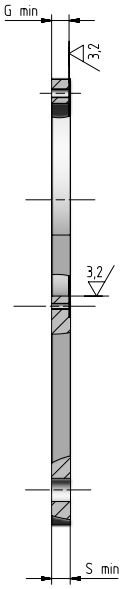


| Size | $L_{min}$ | $G_{min}$ | $S_{min}$ | $F_{min}$ | kg |
|---|---|---|---|---|---|
| **001A** | 325 | 10 | 15 | 20 | 3 |
| **002A** | 325 | 10 | 15 | 20 | 3 |
| **003A** | 375 | 13 | 15 | 20 | 4 |
| **004A** | 375 | 13 | 15 | 20 | 4 |
| **006A** | 375 | 13 | 15 | 20 | 4 |
| **009A** | 450 | 18 | 20 | 30 | 8 |
| **012A** | 450 | 18 | 20 | 30 | 8 |
| **015A** | 450 | 18 | 20 | 30 | 8 |
| **018A** | 550 | 23 | 25 | 35 | 16 |
| **021A** | 550 | 23 | 25 | 35 | 16 |

$R_m$ min ≥ 500 N/mm$^2$

### 7.16.2 Asymmetrical torque arm with spherical plain bearing (size 030-710)

**H** and **M** output designs can be considered with rigid shaft fastening.
**T** type outputs are to be considered less rigid as a consequence of splined shaft connection and mounting backlash.
**H** and **M** outputs are to be preferred only when following conditions are met:

- shaft mounting where gear reducer is supporting overhanging masses, e.g. EP+G+motor combined units and eventual accessories on support base, and with high bending moments
- applications where you want to reduce the backlash value to a minimum
- in presence of heavy operating conditions, frequent reversals, dusty and particularly aggressive environments
- high reliability over the years

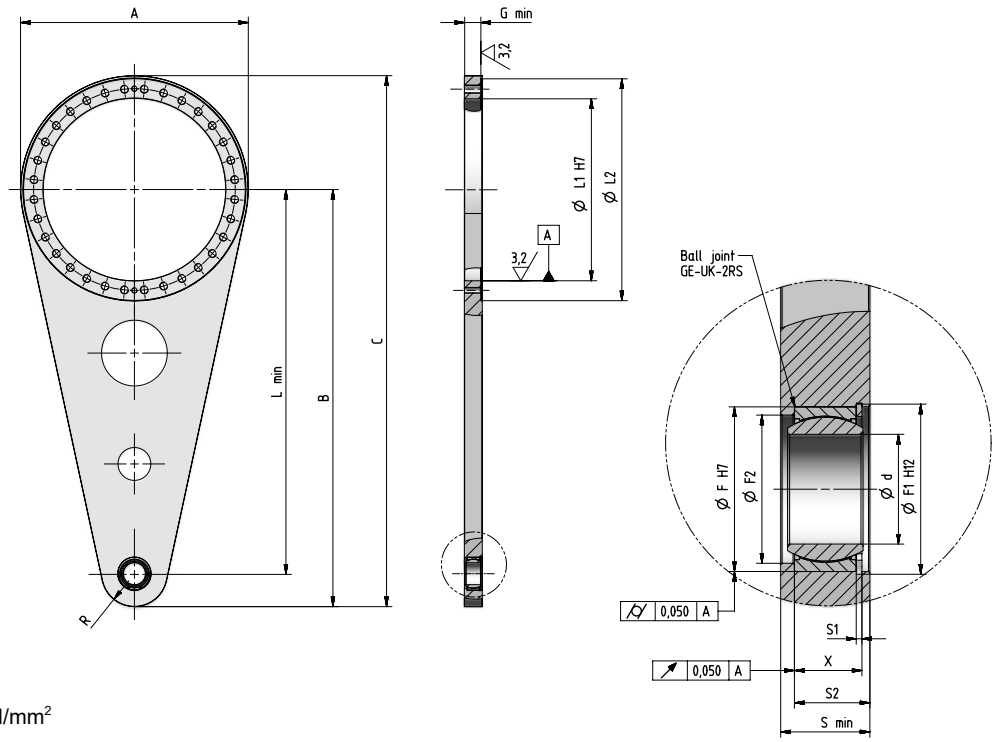


$R_m$ min ≥ 500 N/mm$^2$

| Size | $L_{min}$ | B | A | C | R | $G_{min}$ | $S_{min}$ | S1 | S2 | X | F | F1 | d mm | Spherical Plain Bearings Schaeffler | F2 | L1 | L2 | kg |
|---|---|---|---|---|---|---|---|---|---|---|---|---|---|---|---|---|---|---|
| **030** | 600 | 655 | 360 | 835 | 55 | 28 | 30 | 2,15 | 25 | 22,2 | 47 | 58 | 35 | GE35-UK-2RS | 54 | 285 | 354 | 28 |
| **042** | 700 | 762 | 420 | 972 | 62 | 33 | 35 | 2,15 | 28,5 | 24,2 | 62 | 65 | 40 | GE40-UK-2RS | 54 | 340 | 412 | 43 |
| **060** | 800 | 862 | 455 | 1 089,5 | 62 | 33 | 35 | 2,15 | 28,5 | 24,2 | 62 | 65 | 40 | GE40-UK-2RS | 54 | 365 | 447 | 56 |
| **085** | 900 | 968 | 520 | 1 228 | 68 | 38 | 40 | 2,65 | 32,5 | 27,7 | 68 | 71 | 45 | GE45-UK-2RS | 62 | 425 | 510 | 77 |
| **125** | 1 000 | 1 075 | 585 | 1 367,5 | 75 | 41 | 45 | 2,65 | 36,5 | 30,7 | 75 | 78 | 50 | GE50-UK-2RS | 67 | 470 | 572 | 113 |
| **180** | 1 100 | 1 190 | 645 | 1 512,5 | 90 | 45 | 50 | 3,15 | 39,2 | 43 | 90 | 93,5 | 60 | GE60-UK-2RS | 82 | 520 | 633 | 145 |
| **250** | 1 250 | 1 355 | 730 | 1 720 | 105 | 55 | 60 | 4,15 | 50 | 44,2 | 105 | 109 | 70 | GE70-UK-2RS | 95 | 585 | 718 | 235 |
| **355** | 1 400 | 1 520 | 830 | 1 935 | 120 | 60 | 65 | 4,15 | 55 | 49,2 | 120 | 124 | 80 | GE80-UK-2RS | 108 | 665 | 810 | 315 |
| **500** | 1 550 | 1 680 | 910 | 2 135 | 130 | 65 | 70 | 4,15 | 60 | 54,2 | 130 | 134 | 90 | GE90-UK-2RS | 120 | 730 | 890 | 410 |
| **710** | 1 700 | 1 850 | 1 000 | 2 350 | 150 | 75 | 80 | 4,15 | 67,5 | 59,2 | 150 | 155 | 100 | GE100-UK-2RS | 135 | 810 | 977 | 562 |

### 7.16.3 Asymmetrical torque arm foot

Here below are the recommended dimensions for the torque arm ground connection brackets.
Customized solutions on request.

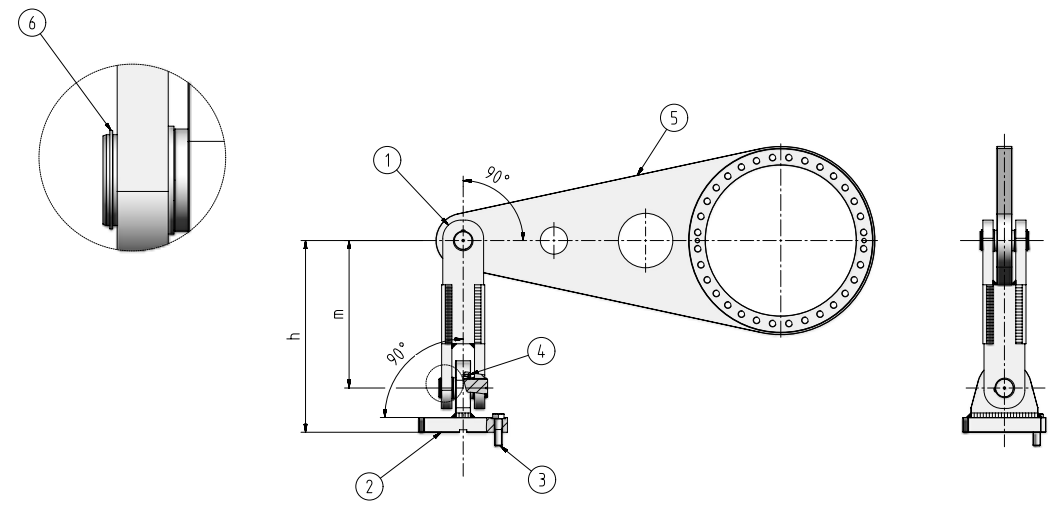


$R_m$ min ≥ 500 N/mm²

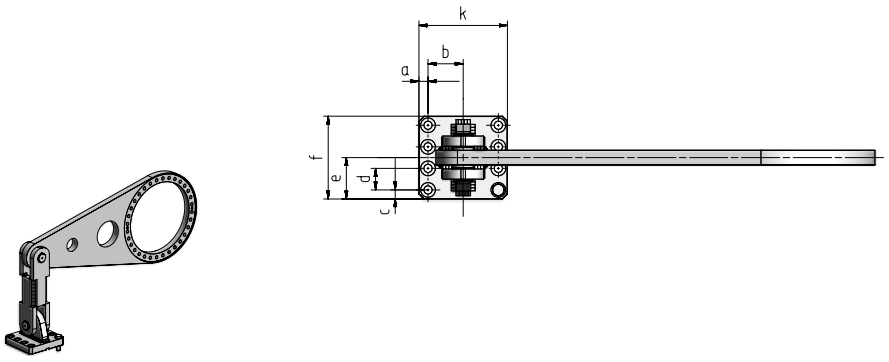


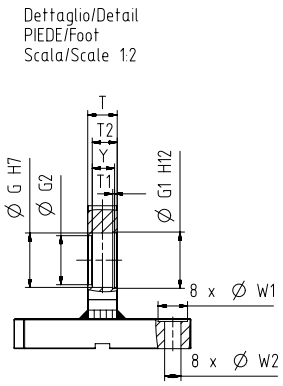


| Item | Description |
|---|---|
| 1 | Connection Rod |
| 2 | Foot |
| 3 | Screw UNI 5739 |
| 4 | Spherical plain bearing GE-UK-2RS |
| 5 | Torque Arm |
| 6 | Circlip DIN 7435 |

| Size | m | h | c | d | e | f | a | b | k | G | G1 | G2 | W1 | W2 | Screw | T1 | T2 | T | Y |
|---|---|---|---|---|---|---|---|---|---|---|---|---|---|---|---|---|---|---|---|
| **030** | 250 | 340 | 25 | 45 | 92,5 | 185 | 25 | 67,5 | 185 | 55 | 58 | 47 | 38 | 20 | M18 10,9 - 8x | 2,15 | 25 | 30 | 22,2 |
| **042** | 295 | 400 | 27,5 | 55 | 110 | 220 | 27,5 | 80 | 215 | 62 | 65 | 54 | 45 | 24 | M22 10,9 - 8x | 2,15 | 28,5 | 35 | 24,2 |
| **060** | 315 | 420 | 27,5 | 55 | 110 | 220 | 27,5 | 80 | 215 | 62 | 65 | 54 | 45 | 24 | M22 10,9 - 8x | 2,15 | 28,5 | 35 | 24,2 |
| **085** | 360 | 480 | 30 | 60 | 120 | 240 | 30 | 92,5 | 245 | 68 | 71 | 62 | 50 | 26 | M24 10,9 - 8x | 2,65 | 32,5 | 40 | 27,7 |
| **125** | 400 | 535 | 35 | 62,5 | 128,75 | 257,5 | 32,5 | 102,5 | 270 | 75 | 78 | 67 | 55 | 30 | M27 10,9 - 8x | 2,65 | 36,5 | 45 | 30,7 |
| **180** | 485 | 645 | 37,5 | 75 | 150 | 300 | 37,5 | 122,5 | 320 | 90 | 93,5 | 82 | 65 | 33 | M30 10,9 - 8x | 3,15 | 43 | 50 | 39,2 |
| **250** | 560 | 740 | 40 | 90 | 175 | 350 | 40 | 140 | 360 | 105 | 109 | 95 | 65 | 36 | M33 10,9 - 8x | 4,15 | 50 | 60 | 44,2 |
| **355** | 650 | 845 | 40 | 95 | 182,5 | 365 | 40 | 155 | 390 | 120 | 124 | 108 | 65 | 36 | M33 10,9 - 8x | 4,15 | 55 | 65 | 49,2 |
| **500** | 725 | 948,5 | 50 | 110 | 215 | 450 | 50 | 175 | 450 | 130 | 134 | 120 | 80 | 42 | M39 10,9 - 8x | 4,15 | 60 | 70 | 54,2 |
| **710** | 800 | 1050 | 52,5 | 125 | 240 | 480 | 55 | 195 | 500 | 150 | 155 | 135 | 85 | 45 | M42 10,9 - 8x | 4,15 | 67,5 | 80 | 59,2 |

### 7.16.4 Dynamic torque arm assembly for system flexibility

Torque arm with double fulcrum and torsion bar fixed to the ground, allows the gear reducer to follow the driven shaft movements during operation and offers an elastic reaction able to absorb the overloads of moment twisting.

The allowed displacement values are shown in the figure, are a function of the quantities and must be checked during accessory selection.

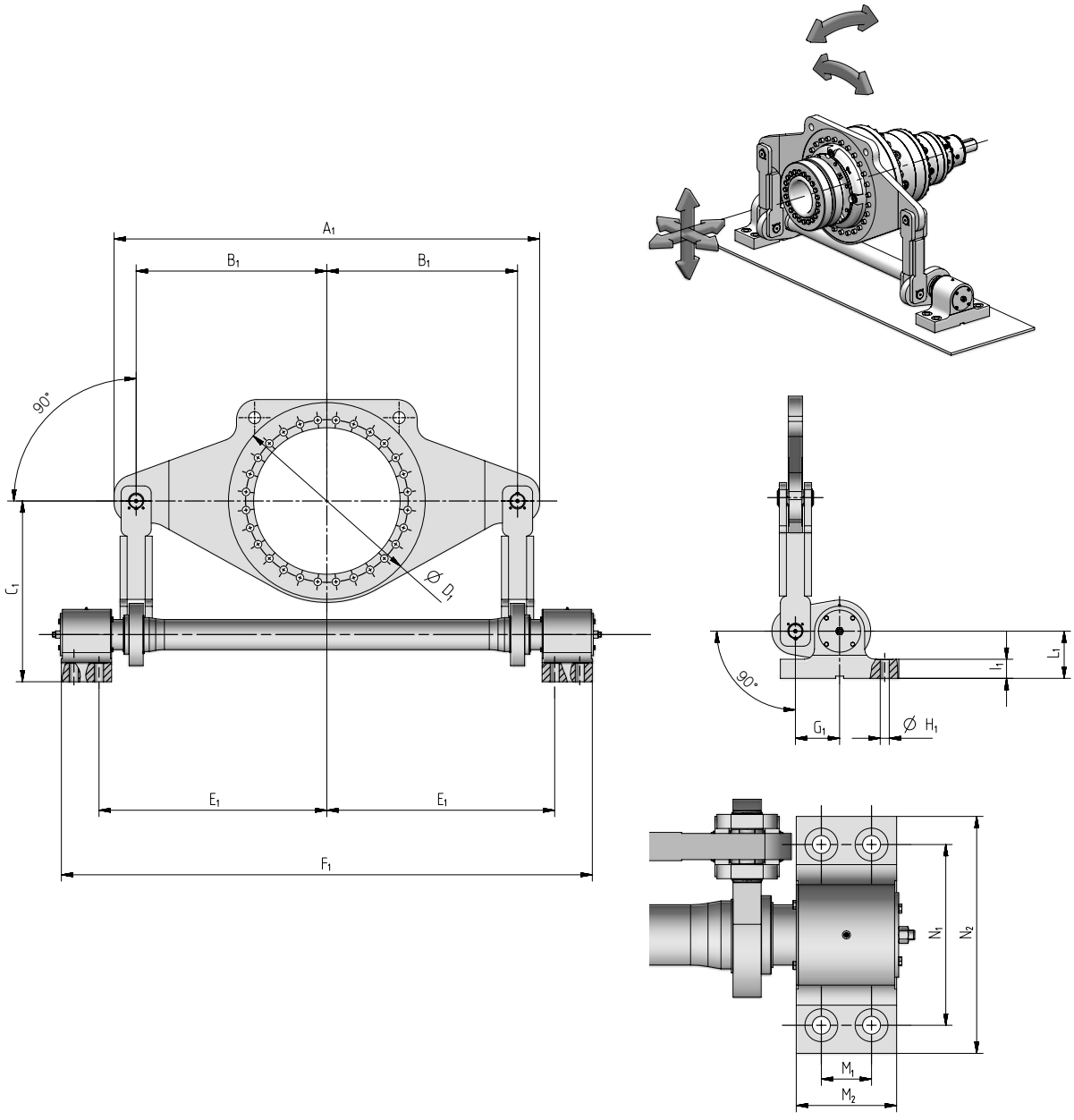


| Size | $A_1$ | $B_1$ | $C_1$ | $D_1$ | $E_1$ | $F_1$ | $G_1$ | $H_1$ | $I_1$ | $L_1$ | $M_1$ | $M_2$ | $N_1$ | $N_2$ |
|---|---|---|---|---|---|---|---|---|---|---|---|---|---|---|
| **250** | 1670 | 750 | 700 | 730 | 888.5 | 2041 | 165 | 39 | 55 | 170 | 84 | 180 | 157.5 | 157.5 |
| **355** | 1870 | 850 | 860 | 820 | 1000 | 2300 | 175 | 45 | 80 | 195 | 100 | 200 | 350 | 450 |
| **500** | 2120 | 950 | 900 | 880 | 1135 | 2645 | 220 | 45 | 70 | 229 | 125 | 250 | 450 | 590 |
| **710** | 2346 | 1063 | 1060 | 980 | 1248 | 2871 | 220 | 45 | 95 | 235 | 125 | 250 | 450 | 590 |

## 7.17

### Combined gear reducers EP+G [Option available on request]

Combined gear reducers, made from planetary low speed stage and helical or bevel helical high speed stage, offer flexibility and modularity, high power, reliability, and suitability for heavy industry applications.
Customized solutions on request.

## R 1EL... + R CI...

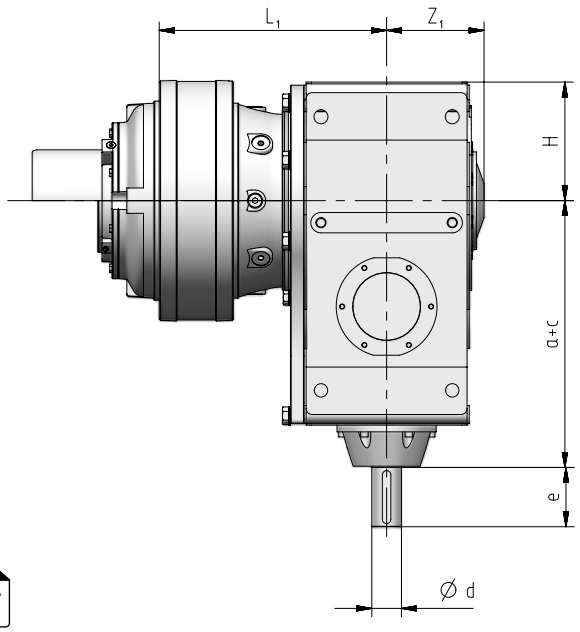


Note, for specific output. ch. 4

7

| Size gear reducer | $L_1$ | $Z_1$ | H | a+c | d | e | a+c | d | e | a+c | d | e |
|---|---|---|---|---|---|---|---|---|---|---|---|---|
| | | | | | $i_N \leq 48$ | | | $i_N = 50 \dots 85$ | | | $i_N \geq 90$ | |
| **R 1EL 042A + R CI 180** | 394,5 | 170 | 180 | 426 | 48 k6 | 110 | 406 | 38 k6 | 80 | 406 | 35 k6 | 80 |
| | | | | | $i_N \leq 44$ | | | $i_N = 50 \dots 85$ | | | $i_N \geq 90$ | |
| **R 1EL 060A + R CI 200** | 456,5 | 185 | 225 | 505 | 55 m6 | 110 | 482 | 48 k6 | 110 | 482 | 38 k6 | 80 |
| | | | | | $i_N \leq 48$ | | | $i_N = 50 \dots 85$ | | | $i_N \geq 90$ | |
| **R 1EL 085A + R CI 225** | 485 | 203 | 225 | 530 | 55 m6 | 110 | 507 | 48 k6 | 110 | 507 | 38 k6 | 80 |
| | | | | | $i_N \leq 55$ | | | $i_N = 58 \dots 85$ | | | $i_N \geq 90$ | |
| **R 1EL 125A + R CI 250** | 543 | 228 | 280 | 630 | 70 m6 | 140 | 607 | 55 m6 | 110 | 607 | 48 k6 | 110 |
| | | | | | $i_N \leq 55$ | | | $i_N = 60 \dots 80$ | | | $i_N \geq 85$ | |
| **R 1EL 180A + R CI 280** | 621 | 243 | 280 | 660 | 70 m6 | 140 | 637 | 55 m6 | 110 | 637 | 48 k6 | 110 |
| | | | | | $i_N \leq 50$ | | | | | | $i_N \geq 52$ | |
| **R 1EL 250A + R CI 320** | 709 | 292 | 355 | 800 | 90 m6 | 170 | | | | 800 | 70 m6 | 140 |

## R 2EL... + R CI...

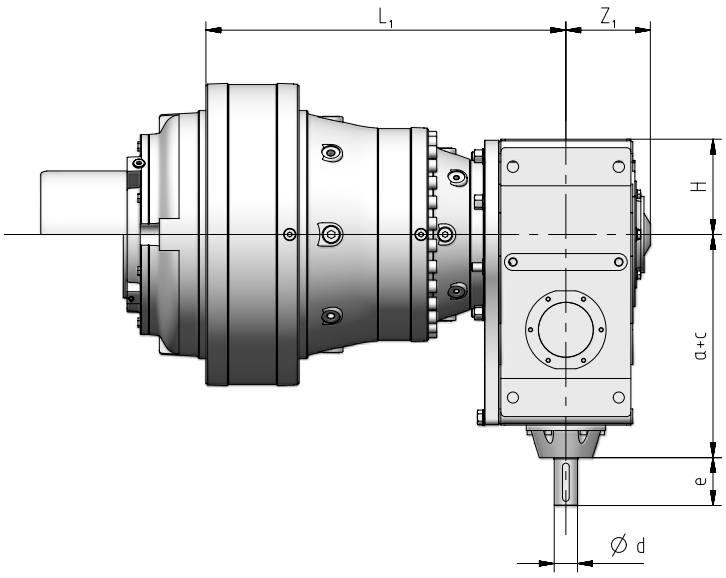


Note, for specific output. ch. 4

| Size gear reducer | $L_1$ | $Z_1$ | H | a+c | d | e | a+c | d | e | a+c | d | e |
|---|---|---|---|---|---|---|---|---|---|---|---|---|
| | | | | | $i_N \leq 180$ | | | $i_N = 200 \ldots 355$ | | | $i_N \geq 400$ | |
| **R 2EL 125A + R CI 180** | 655 | 170 | 180 | 426 | 48 k6 | 110 | 406 | 38 k6 | 80 | 406 | 32 k6 | 80 |
| | | | | | $i_N \leq 180$ | | | $i_N = 200 \ldots 355$ | | | $i_N \geq 400$ | |
| **R 2EL 180A + R CI 200** | 775 | 185 | 225 | 505 | 55 m6 | 110 | 482 | 48 k6 | 110 | 482 | 38 k6 | 80 |
| | | | | | $i_N \leq 200$ | | | $i_N = 250 \ldots 355$ | | | $i_N \geq 400$ | |
| **R 2EL 250A + R CI 225** | 850 | 203 | 225 | 530 | 55 m6 | 110 | 507 | 48 k6 | 110 | 507 | 38 k6 | 80 |
| | | | | | $i_N \leq 200$ | | | $i_N = 250 \ldots 355$ | | | $i_N \geq 400$ | |
| **R 2EL 355A + R CI 250** | 956 | 228 | 280 | 630 | 70 m6 | 140 | 607 | 55 m6 | 110 | 607 | 48 k6 | 110 |
| | | | | | $i_N \leq 200$ | | | $i_N = 250 \ldots 315$ | | | $i_N \geq 355$ | |
| **R 2EL 500A + R CI 280** | 1090 | 243 | 280 | 660 | 70 m6 | 140 | 637 | 55 m6 | 110 | 637 | 48 k6 | 110 |
| | | | | | $i_N \leq 200$ | | | | | | $i_N \geq 250$ | |
| **R 2EL 710A + R CI 320** | 1215 | 292 | 355 | 800 | 90 m6 | 170 | | | | 800 | 70 m6 | 140 |

8

# Installation and maintenance

## Index


| | | |
|---|---|---|
| 8.1 | General information | 8.2 |
| 8.2 | Operating conditions | 8.3 |
| 8.3 | How supplied | 8.4 |
| 8.4 | Lifting, handling and storage | 8.6 |
| 8.5 | Installation | 8.8 |
| 8.6 | Universal flange adapter | 8.19 |
| 8.7 | Motor mounting or replacement | 8.20 |
| 8.8 | Lubrication | 8.22 |
| 8.9 | Commissioning | 8.24 |
| 8.10 | Cooling unit systems | 8.26 |
| 8.11 | Backstop device | 8.28 |
| 8.12 | Maintenance | 8.28 |
| 8.13 | Troubles: causes and corrective actions | 8.29 |
| 8.14 | Technical formulae | 8.30 |

# Installation and maintenance

## 8.1

## General information

**Important:**
The gear reducers supplied by Rossi S.p.A. are intended to be incorporated in finished appliances or systems and **it is forbidden to start them up until the appliance, or the system in which the component, has been incorporated has been declared compliant:**

- **with Machinery Directive 2006/42/EC and subsequent updates; in particular, any accident prevention protections for unused shaft ends and any accessible fan cover passages (or other) shall be the responsibility of the Buyer;**
- **with "Electromagnetic Compatibility (EMC)" Directive 2004/108/EC and subsequent updates.**

This document provides information on the handling, installation, and maintenance of planetary gear reducers. Personnel working with these products should carefully read and strictly apply all of the following instructions. The information and data contained in this document reflect the technical level reached at the time of printing. Rossi reserves the right to make, without prior notice, any changes deemed appropriate for product improvement.

### Recycling

Keep in mind applicable requirements:
- the housing elements, gears, shafts and bearings of the gear reducer shall be transformed into scrap steel. Cast iron elements will undergo the same treatment subject to other specific performance
- waste oils must be recovered and treated in accordance with applicable law requirements

### Safety

The paragraphs marked with the following symbols contain provisions that must be strictly observed in order to ensure the safety of persons and prevent major damage to the machine or system

- Electrical hazard
- Surface temperature above 50 °C
- Moving parts during operation
- Warning

- Do not use for lifting

- Lifting point

**Warning!**
**We recommend that you follow all instructions in this catalogue, all applicable regulations regarding proper installation, as well as all applicable safety regulations. In the event of hazards for persons or property, connected with the possibility that the gear reducer or parts of it fall or are projected, provide appropriate safety measures (accident prevention protections) against:**
- **loosening or breaking of the fastening screws**
- **rotation or sliding of the driven shaft resulting from accidental failure of the reaction constraint**
- **accidental breakage of the driven shaft**
- **unprotected moving or rotating parts that characterize the connection with the machine** (e.g. shaft ends and accessories such as shrink disc, stop washer, splined bush, splined bar, wheel fange)

**If an abnormal event occur (temperature rise, unusual vibration or noise, etc.) stop the machine immediately.**

### Installation safety

Improper installation, misuse, removal of guards, disconnection of protective devices, lack of inspection and maintenance, improper connections, can cause serious personal injury or property damage.

The component must be handled, installed, commissioned, operated, inspected, maintained and repaired exclusively by qualified and specifically trained personnel, provided with the necessary experience to recognize possible risks associated with these products and avoid possible emergency situations.
The gear reducers in this catalogue are normally intended for use in industrial areas: additional guards that may be necessary must be put in place and ensured by the persons responsible for the installation.

**Warning!** Special design components may feature details other than those described and may require additional information.

**Warning!** For installation, use and maintenance of electric motors (standard, self-braking or special ones) or of variable speed drives and/or electrical power supply equipment (frequency converter, soft-start, etc.), and/or of accessories (e.g.: flow switch, autonomous cooling unit, thermostat etc.), see the specific documentation attached thereto. Request it if necessary.

### Maintenance safety

Any operation on the gear reducer or its components must be carried out with the **machine stopped, disconnected from the power supply, and after cooling down:** disconnect the motor (including auxiliary equipment) from the power supply, the gear reducer from the load, and ensure that the safety systems against unintentional start-up have been activated and, if necessary, provide mechanical locking devices (to be removed before commissioning).

**Warning!**
During operation, the gear reducers may have **hot surfaces**; always wait until the gear reducer or gearmotor has cooled down before performing any operation.
Further technical documentation can be found on the website www.rossi.com.

**Warning!**
For any clarification and/or information, please contact Rossi S.p.A. specifying all data found on the identification plate.

## 8.2 Operating conditions

Gear reducers are suitable to operate at ambient temperature 0 °C ÷ +40 °C (with peaks -20 °C ÷ +50 °C), with standard seal rings and components.

The operation outside this range, with a minimum of -40 °C and a maximum of +60 °C, must be evaluated in relation to the specific operating conditions, duty cycle, type of lubricant, type of seals and cooling/heating system (where possible); please contact Rossi S.p.A.

**Allowed operational and storage ambient temperature in relation to lubricant type [1)]**

| | | Synthetic Lubricant | Mineral Lubricant |
|---|---|---|---|
| **Ambient Temperature** $T_{amb}$ | **Running conditions** | | |
| | Minimum ambient temperature | -20 °C | -10 °C |
| | Maximum ambient temperature | +50 °C | +40 °C |
| | Minimum ambient temperature for ATEX design | -20 °C | -10 °C |
| | Maximum ambient temperature for ATEX design | +40 °C | +40 °C |
| | **Storage condition** | | |
| | Minimum ambient temperature of storage condition | -10 °C | -10 °C |
| | Maximum environment temperature of storage condition | +50 °C | +50 °C |
| **Oil Temperature** $T_{oil}$ | Minimum oil temperature for partial load starting condition [2)] | -20 °C | -10 °C |
| | Minimum oil temperature for full load starting condition | -10 °C | -5 °C |
| | Maximum nominal stabilized oil temperature allowed in continuos running condition (S1) | +95 °C | +95 °C [3)] |
| | Maximum peak and occasional oil temperature allowed with intermittent duty only | +110 °C | +110 °C |

1) For selection of lubricant and optimal viscosity according to temperature $T_{amb}$ and in case of independent lubrication unit, refer to chapter 8.8 (Lubrication).
For starts and services with $T_{oil}$ < 0 °C , consider higher absorption on the electric motor according to the type of lubricant.
2) If full load service is required, provide gradual starting and stopping ramps, avoiding overloads and shocks.
3) For temperature value of $T_{oil}$ > 75 °C and < 95 °C it is recommended to use oils with at least viscosity grade 30 cSt at 95 °C.

## 8.3

## How supplied

### Name plate

Every gear reducer is provided with a name plate in anodized aluminium containing main information necessary for a correct identification of the product; the name plate must not be removed and must be kept integral and readable. All name plate data must be specified on eventual spare part orders.

**Assembled by Rossi Italy**

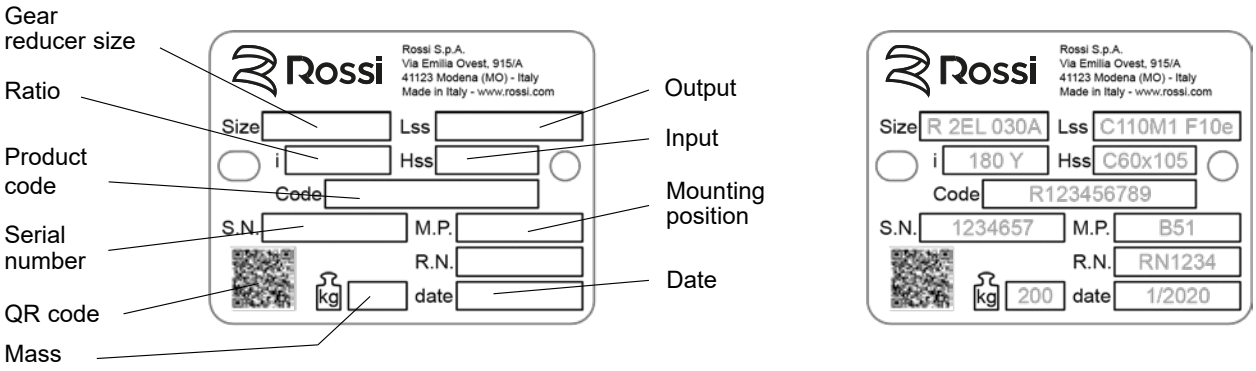


**Assembled by subsidiaries**

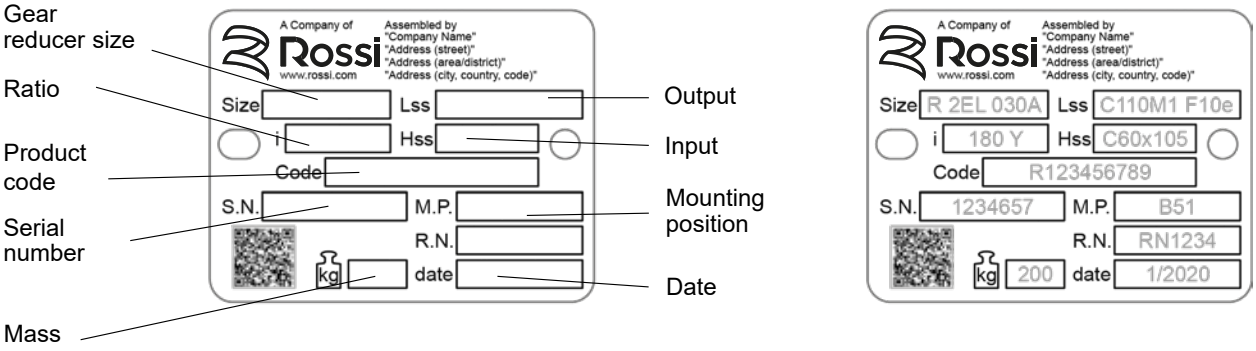


### Nameplate of PB parking brake

Every brake is provided with a name plate in anodized aluminium containing main information necessary for a correct identification of the product; the name plate must not be removed and must be kept integral and readable. All name plate data must be specified on eventual spare part orders.

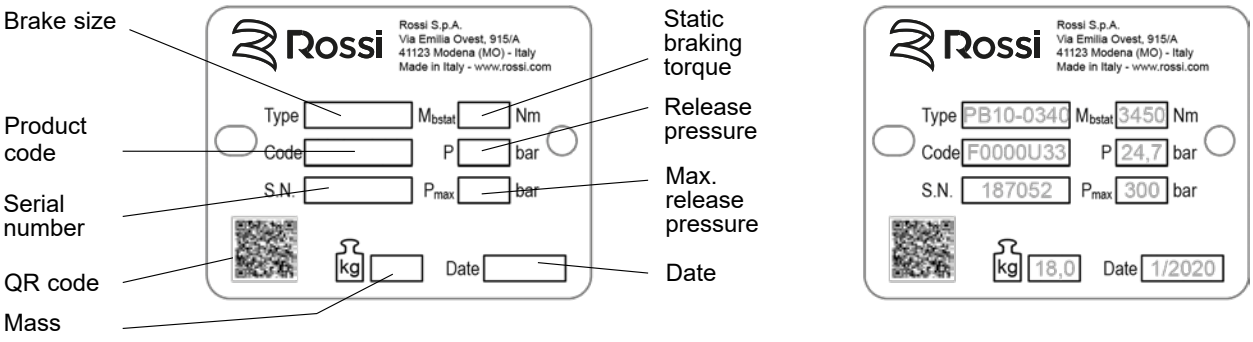

# Installation and maintenance

## Standard painting

| Internal painting | External painting | | Notes |
|---|---|---|---|
| | Final color Blue RAL 5010 | Features | |
| Single-compound ester epoxy or phenolic resin basis primer (prepainted) | Single-compound ester epoxy or phenolic resin basis primer (prepainted)<br>+<br>Water-soluble polyurethane dual-compound enamel | Resistant to atmospheric and aggressive agents (atmospheric corrosivity category **C3** according to ISO 12944-2).<br>Suitable for further coats of dual-compound paints only[1)] | The internal painting does not resist polyglycol synthetic oils (polyalphaolefines synthetic oils are suitable).<br>Remove by a scraper or solvent the possible paint of gear reducer coupling surfaces |

1) Before adding further coats of paint, properly protect the seal rings and carefully degrease and sand the gear reducer surfaces (instead of sanding it is possible to apply a water-based primer coat).

## Lubricant

If not differently stated, gear reducers until size 021A are supplied filled for the specific mounting position involved with synthetic PAO oil as indicated in an additional label.

## Protections and packing

Overhanging free shaft ends and hollow shafts are treated with protective anti-rust long life oil.

All internal parts are protected with protective anti-rust oil. Unless otherwise agreed in the order, products are adequately packed: on pallet, protected with a polyethylene film, wound with adhesive tape and strap (bigger sizes); in carton pallet, wound with adhesive tape and strap (smaller sizes); in carton boxes wound with tape (for small dimensions and quantities).

If necessary, gear reducers are conveniently separated by means of anti-shock foam cells or of filling cardboard.

Generally the packing is suitable for the normal road/rail transport. For sea transport it is necessary to foresee a special packing, when ordering.

Before handling or transporting the gear reducers, be sure that the packing is in good conditions and suitable for the transport. Do not stock packed products on top of each other.

# 8.4

## Lifting, handling and storage

### Receipt

At receipt verify that the unit corresponds to the one ordered and has not been damaged during the transport, in case of damages, report them immediately to the courier.

Avoid commissioning gear reducers, that are even slightly damaged. Report any non-compliance to Rossi.

### Lifting and handling

First make sure that the lifting equipment (e.g. crane, hook, eye bolt, straps etc.) is suitable for the weight and size of the gear reducer (the weight of the product are given in the name plate). When lifting, use only the attachment point marked in the following figures.

Pay attention to avoid lifting (max 15° during handling) and, if necessary, use additional straps only to balance the load.

**Do not use front threads at the input shaft ends to lift the gear reducers.**

**Warning!**

- Suspended load can fall
- Do not stand under the load
- Improper transport may result in damage to the gear reducer

Lifting and handling

Sizes **001A ... 021A details**

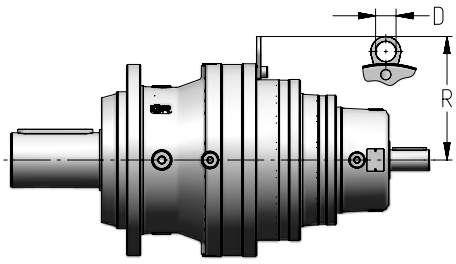


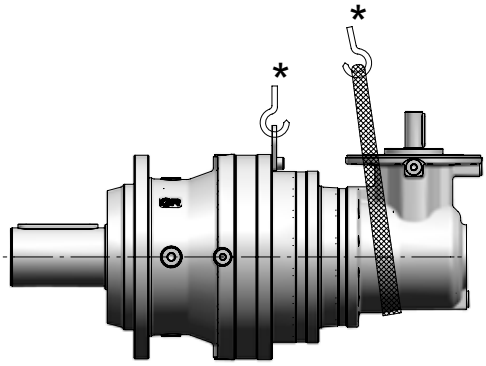


| Sizes | D ∅ | R |
|---|---|---|
| 001A, 002A | – | – |
| 003A ... 006A | 25 | 151 |
| 009A ... 015A | 30 | 181 |
| 018A, 021A | 35 | 213 |

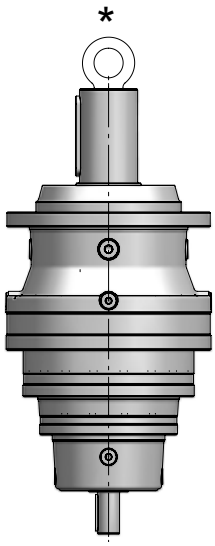


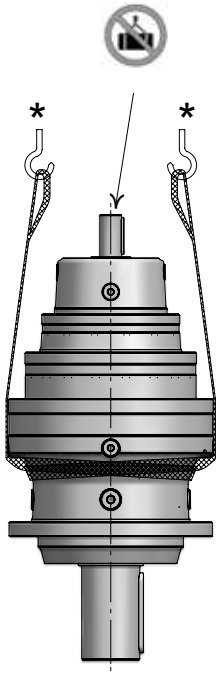


* Not included

# Installation and maintenance

Lifting and handling

Sizes **022A ... 710A details**

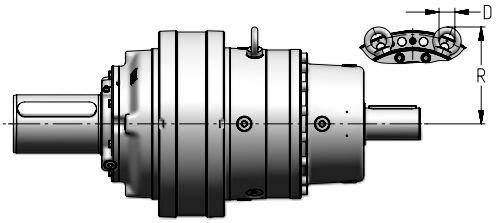


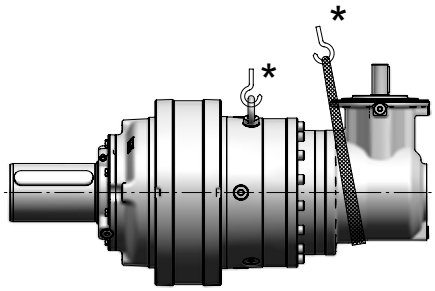


| Size | D ∅ | R | | S | |
|---|---|---|---|---|---|
| | | 1EL ... 4EL 3EB, 4EB | 2EB | 1EL ... 4EL 3EB, 4EB | 2EB |
| **022A** | 25 | 180 | 181 | 221 | 222 |
| **030A** | 30 | 184 | 204 | 197 | 231 |
| **031A** | 30 | 193 | 228 | 207 | 259 |
| **042A** | 30 | 193 | 209 | 207 | 259 |
| **043A** | 30 | 193 | 110 | 207 | 270 |
| **060A** | 30 | 170 | 243 | 229 | 277 |
| **061A** | 30 | 170 | – | 229 | – |
| **085A** | 30 | 187 | 284 | 252 | 312 |
| **125A** | 30 | 225 | 312 | 280 | 343 |
| **180A** | 35 | 230 | – | 312 | – |
| **250A** | 40 | 257 | – | 348 | – |
| **355A** | 50 | 299 | – | 404 | – |
| **500A** | 50 | 324 | – | 439 | – |
| **710A** | 60 | 362 | – | 489 | – |

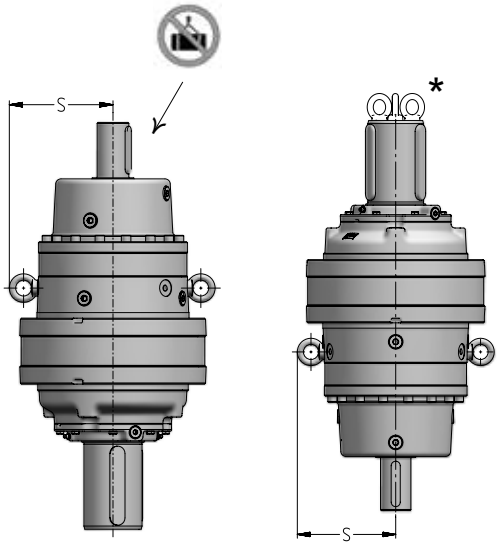


* Not included

**Warning**

✓ Lifting and handling **correct**

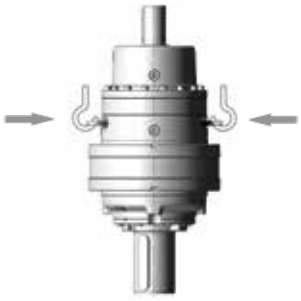

⊗ Lifting and handling **incorrect**

## Storage

Environment should be sufficiently clean, dry and free from excessive vibrations ($v_{eff}$ ≤ 0,2 mm/s) to avoid damage to bearings (excessive vibration should also guarded during transit, even if within wider range) and ambient storage temperature should be 0 ÷ +40 °C: peaks of 10 °C above and below are acceptable (see also operation condition chapter 8.2).

The gear reducer filled with oil must be positioned according to the mounting position mentioned on the name plate.

Every six months rotate the shafts (some revolutions are sufficient) to prevent damage to bearings and seal rings.

In normal environments and provided there has been adequate protection during transport, the product is provided for a storage period of up to 1 year.

For a 2 year storage period in normal environment it is necessary to pay attention also to the following instructions:

- generously grease the sealing, the shafts and the unpainted machined surfaces, if any, and periodically control conservation state of the protective anti rust oil
- completely fill the gear reducers with lubrication oil

For storages longer than 2 years or in aggressive environment or outdoors, consult Rossi S.p.A..

# 8.5

## Installation

### General

Before the installation, verify that:

- there are no damages on shafts and on mating surfaces
- design is suitable to the environment (temperature, atmosphere,etc.). In case of installation in environment with the risk of explosion occur to require during the order the execution ATEX II 2GD e 3GD
- be sure that the structure on which gear reducer is fitted is plane, levelled and strong enough in order to assure fitting stability and vibration absence (vibration speed $v_{eff} \leq 3,5$ mm/s for $P_N < 15$ kW and $v_{eff} \leq 4,5$ mm/s for $P_N > 15$ kW are acceptable), keeping in mind all transmitted forces due to the masses, to the torque, to the radial and axial loads
- the actual mounting position corresponds to the name plate data
- where backstop device is provided, verify the correct direction according to application requirements
- carefully align the gear reducer with the motor and the driven machine (with the aid of shims if need be), interposing flexible couplings whenever possible
- mount the gear reducer so as to allow a free passage of air for cooling both gear reducer and motor (especially at their fan side, accessory fan cooling if provided)
- avoid any obstruction to the air flow; heat sources near the gear reducer that might affect the temperature of cooling air and of gear reducer (for radiation); insufficient air recycle and applications hindering the steady dissipation of heat
- verify that the gear reducer housing is dust-free in order to achieve an efficient heat dissipation
- gear reducers and gearmotors should be protected, whenever possibile and by appropriate means, from solar radiation and extremis of weather; weather protection **becomes essential** when high or low speed shafts are vertically disposed or when the motor is installed vertical with fan upward
- mating surfaces (of gear reducer and machine) must be clean and sufficiently rough to provide a good friction coefficient (indicatively *R*a 1,6 ÷ 3,2 µm). Remove by a scraper or solvent the eventual paint of gear reducer on coupling surfaces and, especially in presence of external radial loads or torque required $M_2 \geq 0,7 \times M_{N2}$, apply **locking adhesives**
- when external loads are present use pins or locking blocks, if necessary

Before wiring-up the gearmotor make sure that motor voltage corresponds to input voltage. If direction of rotation is not as desired, invert two phases at the terminals.

Y-Δ starting should be adopted for no-load starting (or with a very small load) and for smooth starts, low starting current and limited stresses, if requested.

If overloads are imposed for long periods or if shocks or danger of jamming are envisaged, then motor-protection, electronic torque limiters, fluid couplings, safety couplings, control units or other similar devices should be fitted.

**Protection of the motor with a thermal cut-out** is recommended. Where duty cycles involve a high number of on-load starts, it is necessary to utilise **thermal probes** for motor protection (fitted on the wiring); magnetothermic breaker is unsuitable since its threshold must be set higher than the motor nominal current of rating.

**Connect thermal probes, if any, to auxiliary safety circuits**.

Use varistors and/or RC filters to limit voltage peaks due to contactors.

- For accessories not supplied by Rossi pay attention to their correct dimensioning; if necessary consult us.

**Warning!**

**Bearings life, safe shaft and coupling running depend on precise alignment of the shafts.**

**In presence of backstop device it is not recommended to temporarily dismount the motor from the reducer to avoid damaging the device.**

**Carefully align the gear reducer with the motor and the driven machine (with the aid of shims if need be), interposing flexible couplings whenever possible.**

**Whenever a leakage of lubricant could cause heavy damages, increase the frequency of inspections and/or envisage appropriate control devices (e.g.: remote oil level gauge, lubricant for food industry, etc.).**

**In polluting environment, take suitable precautions against lubricant contamination through seal rings or other.**

For brake or special motors, consult us for specific information.

### Screws and tightening torques

According to the design and size stated on nameplate, use screws and tightening torques as shown in the following tables; at least class 10.9 is necessary but in case of heavy stresses, alternate loads and shocks use class 12.9. Screws of class 12.9 must be equipped (where indicated, e.g.: ⫿ ⫿ see following table) with ISO 7089 washers (300 HV min.).

# Installation and maintenance

Be careful to the tightening of the 12.9 screws. Over tightening can damage them.

The suggested tightening torque value are valid for an estimated friction coefficient of μ = 0,14 typical for lightly oiled steel bolts, black annealed or phosphatised and dry, cut mating threads in steel or cast iron.

Do not use lubricants altering the friction coefficient for they may overload the screw connection.

Always use dynamometric wrench or similar and verify the tightening torque after the first hours of running.

## Sizes **001A ... 021A**

| Size | Design (es. **C**038M1 **F**10a) | | | | | | | | | | | | | | | |
|---|---|---|---|---|---|---|---|---|---|---|---|---|---|---|---|---|
| | **C... F...<br>S... F...<br>H... A...<br>M... A...** | | | | **K... F...<br>Z... F...** | | | | **K... F...<br>Z... F...** | | | | **C... P...<br>S... P...** | | | |
| | 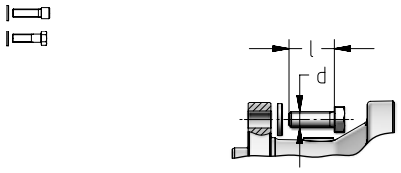 | | | | | | | | | | | | | | | |
| | **n°** | **d<br>Ø** | **l<br>min** | **l<br>max** | **n°** | **d<br>Ø** | **l<br>min** | **l<br>max** | **n°** | **d<br>Ø** | **l<br>min** | **l<br>max** | **n°** | **d<br>Ø** | **l<br>min** |
| **001A, 002A** | 8 | M10 | 30 | 40 | - | - | - | - | 8 | M10 | 10 | 13 | 4 | M14 | 40 |
| **003A** | 10 | M12 | 35 | 35 | 10 | M12 | 35 | 35 | - | - | - | - | 4 | M16 | 45 |
| **004A, 006A** | 10 | M12 | 40 | 50 | 10 | M12 | 35 | 35 | - | - | - | - | 4 | M16 | 45 |
| **009A, 012A** | 12 | M14 | 45 | 55 | 12 | M14 | 45 | 50 | - | - | - | - | 4 | M20 | 55 |
| **015A** | 16 | M14 | 45 | 55 | 16 | M14 | 45 | 50 | - | - | - | - | 4 | M20 | 55 |
| **018A, 021A** | 12 | M16 | 55 | 75 | 12 | M16 | 50 | 50 | - | - | - | - | 4 | M22 | 60 |

## Sizes **030A ... 710A**

| Size | Design (e.g. **C**100M1 **F**10e)<br>**C... F...<br>S... F...<br>H... A...<br>Z... F...** | | |
|---|---|---|---|
| | ≤ 085A<br>> 085A<br> 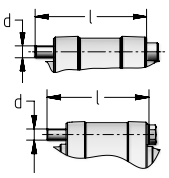 | | |
| | **n°** | **d<br>Ø** | **l<br>min** |
| **030A** | 24 | M16 | 150 |
| **042A** | 28 | M16 | 160 |
| **060A** | 24 | M20 | 180 |
| **085A** | 28 | M20 | 200 |
| **125A** | 28 | M24 | 230 |
| **180A** | 32 | M24 | 250 |
| **250A** | 28 | M30 | 290 |
| **355A** | 32 | M30 | 320 |
| **500A** | 28 | M36 | 350 |
| **710A** | 32 | M36 | 390 |

## Sizes **030A ... 710A**

| Size | Accessories ,FB |
|---|---|
| | 12.9 with washer (300 HV min.)<br> 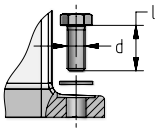 |
| | **n°** | **d<br>Ø** | **l<br>min** |
| **030A** | 4 | M24 | 65 |
| **042A** | 4 | M27 | 70 |
| **060A** | 4 | M30 | 85 |
| **085A** | 4 | M33 | 90 |
| **125A** | 4 | M36 | 110 |
| **180A** | 4 | M39 | 120 |
| **250A** | 4 | M42 | 130 |
| **355A** | 4 | M45 | 140 |
| **500A** | 4 | M52 | 160 |
| **710A** | 4 | M56 | 180 |

## Sizes **022A, 031A, 043A, 061A**

| Size | Design (e.g. **C**100M1 **F**10z)<br>**C... F...<br>S... F...** | | | | | |
|---|---|---|---|---|---|---|
| | 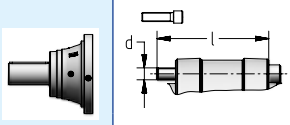 <br>Where present, stop pins must be used! | | | | | |
| | **n°** | **d<br>Ø** | **l<br>min** | **n°** | **$d_1$<br>Ø** | **$l_1$<br>min** |
| **022A** | 12 | M16 | 140 | 3 | 12 | 20 |
| **031A** | 15 | M16 | 160 | 3 | 16 | 20 |
| **043A** | 24 | M16 | 170 | - | - | - |
| **061A** | 30 | M16 | 190 | - | - | - |

## Sizes **001A ... 021A**

| Size | Design (e.g. **M... A...**)<br>Accessories (e.g. ,**WF...**) | | |
|---|---|---|---|
| | **n°** | **d<br>10.9** | **l<br>min** |
| **001A ... 002A** | 12 | M10 | 30 |
| **003A ... 006A** | 12 | M12* | 40 |
| **009A ... 015A** | 12 | M18 | 50 |
| **018A ... 021A** | 12 | M20 | 60 |

*) Class 12.9.

## Sizes **030A ... 710A**

| Size | Accessories (e.g, **WF... ,WT...**) | | |
|---|---|---|---|
| | **n°** | **d<br>10.9** | **l<br>min** |
| **030A** | 12 | M24 | 70 |
| **042A** | 16 | M24 | 70 |
| **060A** | 12 | M30 | 90 |
| **085A** | 16 | M30 | 90 |
| **125A** | 18 | M30 | 100 |
| **180A** | 28 | M30 | 100 |
| **250A** | 36 | M30 | 110 |
| **355A** | 44 | M30 | 110 |
| **500A** | 44 | M33 | 130 |
| **710A** | 48 | M36 | 140 |

## **Tightening torque** [N m]

| Ø | Class<br>**8.8**<br>$M_2$ < 70% $M_{n2}$ | **10.9** | **12.9**<br>Washer must be always used (300 HV min.) |
|---|---|---|---|
| **M10** | 50 | 70 | 85 |
| **M12** | 85 | 120 | 145 |
| **M14** | 135 | 190 | 230 |
| **M16** | 210 | 300 | 355 |
| **M20** | 400 | 560 | 675 |
| **M22** | 530 | 770 | 895 |
| **M24** | 690 | 1000 | 1165 |
| **M27** | 1010 | 1400 | 1705 |
| **M30** | 1380 | 1950 | 2330 |
| **M33** | 2000 | 2800 | 3375 |
| **M36** | 2500 | 3550 | 4220 |
| **M39** | 2950 | 4200 | 4980 |
| **M42** | 4100 | 5800 | 6920 |
| **M45** | 5000 | 7100 | 8440 |
| **M52** | 7600 | 10700 | 12800 |
| **M56** | 9800 | 13800 | 16540 |

# Installation and maintenance

## Flange mounting

For splined couplings apply proper lubricants.
To machine the driven shaft, please refer to the dimensions shown in ch. 4, catalog EP series.
Before mounting, pay attention to clean carefully mating surfaces.
In presence of external radial loads or torque required $M_2 \geq 0{,}7 \times M_{N2}$, apply locking adhesives.
Tighten the screws according to the values given in the table on previous page.
To machine the matching frame, please refer to the drawings below.

Sizes **001A ... 021A**

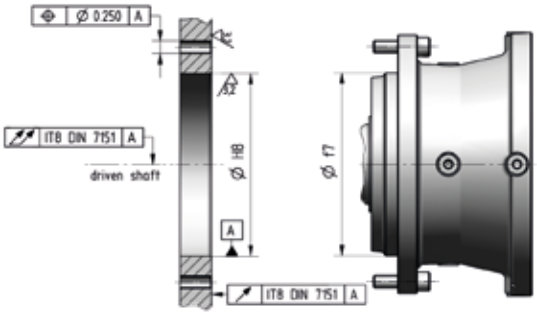


Sizes **030A ... 710A**

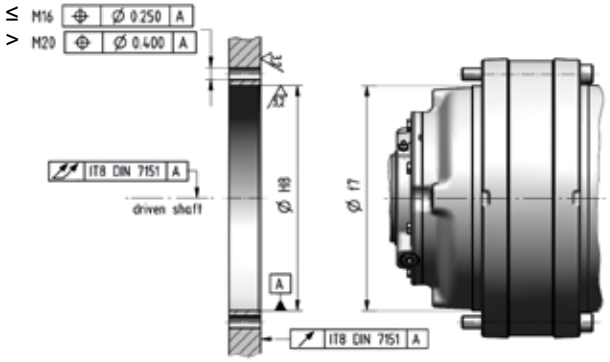


Only for sizes sizes **022A, 031A, 043A**

These sizes of gear reducers have two spigots. If the output shaft is not subject to radial load or if radial load is below 60% maximum allowed, the bigger spigot only may be used.
If elastic pins are present on the gear reducer flange, they must be used in the matching with a machine frame by a length equivalent to their diameter.

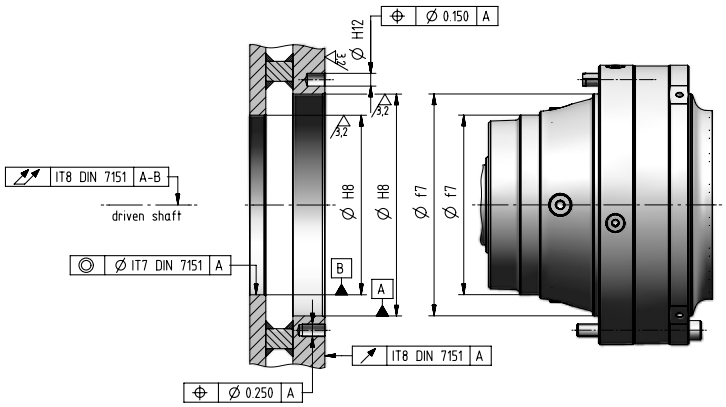


## Foot mounting

Sizes **001A ... 021A**

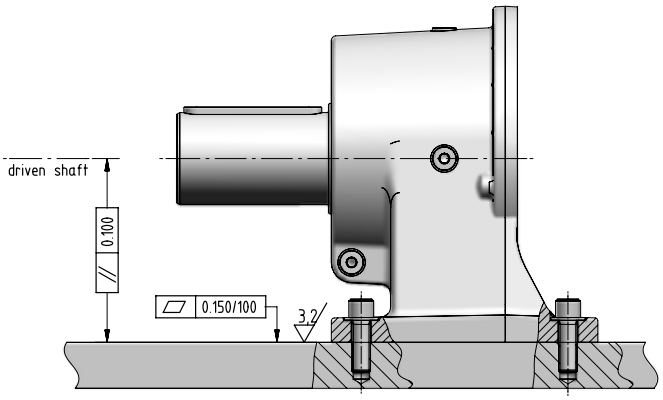


Sizes **030A ... 710A**

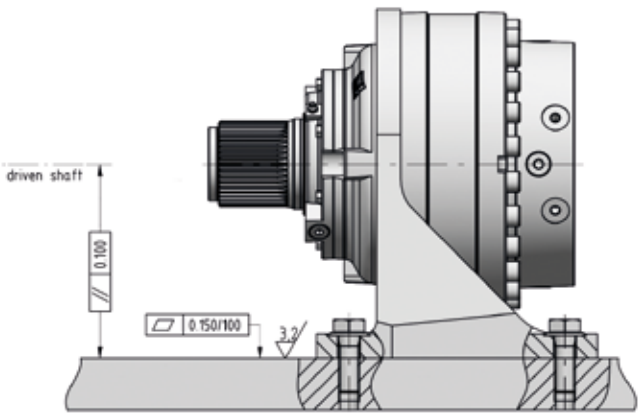


8

# Installation and maintenance

## Shaft mounting arrangements

When shaft mounted, the gear reducer must be supported both axially and radially (also for mounting positions B5 … B53 see ch. 6) by the shaft end of the driven machine as well as anchored against rotation only by means of a reaction having freedom of axial movement and sufficient clearance in its couplings to permit minor oscillations – always in evidence – without provoking dangerous overloads on the gear reducer. It is recommended to use the torque arm symmetrically to the gear reducer low speed shaft because, in this way, the torque reaction is equally distributed on the two constraints without loading the machine bearings. Foresee adeguate elastic bushes and lubricate with proper products the hinges and the parts subject to sliding. Regarding the reaction system, follow the instructions contained in the specific technical documentation.

Whenever personal injury or property damage may occur, due to falling or projecting parts of the gear reducer or of its parts, foresee adequate supplementary protection devices against:

- rotation or unthreading of the gear reducer from shaft end of driven machine following to accidental breakage of the reaction arrangement
- accidental breakage of shaft end of driven machine

**Attention!** For **vertical ceiling-type** mounting and only for gear reducers equipped with locking rings or bush, gear reducer support is due only to friction, for this reason it is advisable to provide it with a fastening system.

## Shaft end mounting

Before mounting clean mating surface thoroughly and lubricate against seizure and fretting corrosion, except for hollow shaft mounting (see below).

For shaft end type **M**, **S** + **WF**, **T** + **WT** use screws and tightening torques as shown at page 8.9.

**Attention**! Installing and removal operations should be carried out with **pullers** and **jacking screws** using the tapped holes at the shaft butt-end (see ch. «Fitting of components to shaft end») taking care to avoid impacts and shocks which **may irremediably damage the bearings, the circlips** or other parts.

### Hollow shaft mounting with shrink disc

For the shaft end detail of machines where the hollow shaft of the gear reducer is to be keyed, follow the instructions see EP catalog.

## Installation

If the shrink disc is not supplied by us, please carefully follow the manufacturer's instructions

When keying the shrink disc supplied by Rossi, follow these instructions:

- carefully degrease the surfaces of hollow shaft and shaft end of driven machine to be fitted
- mount the shrink disc on gear reducer hollow shaft by lubricating first only the external surface of hollow shaft; pay attention to locate axially the shrink disc at dimension «Q» shown in table below (values valid only for our shrink disc)
- slightly tighten a first group of three screws positioned at about 120° as shown for example in the figure

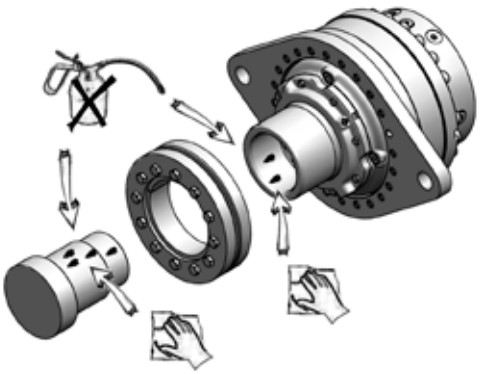

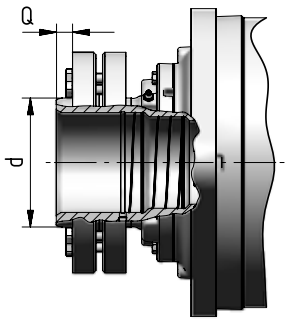


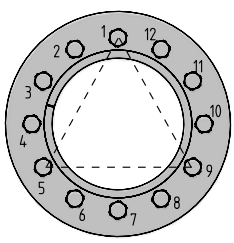


| Size | d | Q |
|---|---|---|
| **001A** | 55 | 8 |
| **002A** | 62 | 8 |
| **003A** | 68 | 10 |
| **004A** | 80 | 15 |
| **006A** | 90 | 8 |
| **009A** | 100 | 14 |
| **012A** | 115 | 13 |
| **015A** | 120 | 13 |
| **015A** | 125 | 18 |
| **018A** | 130 | 13 |
| **021A** | 130 | 13 |
| **030A** | 155 | 10 |

| Size | d | Q |
|---|---|---|
| **042A** | 165 | 10 |
| **060A** | 185 | 10 |
| **085A** | 200 | 10 |
| **125A** | 240 | 13,5 |
| **180A** | 260 | 13 |
| **250A** | 300 | 16 |
| **355A** | 340 | 15 |
| **500A** | 360 | 15 |
| **710A** | 420 | 15 |

# Installation and maintenance

- mount the gear reducer on the machine shaft end; insert the shaft slowly to allow an air escape (from size 030A, open the plug located on the shaft, see below)

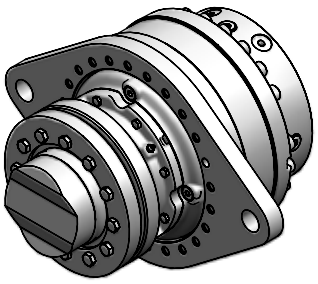

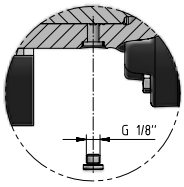


details

- gradually and uniformly tighten, by means of dynamometric wrench, the screws of shrink disc at torque value shown in the fig. below, by a continuous sequence (not crossing) using approximately ¼ turns for several passes until ¼ turns can no longer be achieved
- continue to apply overtorque for 1 or 2 more passes and at the end verify the bolt tightening torque
- when having heavy duty cycles, with frequent reversals, verify the bolt tightening torque again, after some hours of running

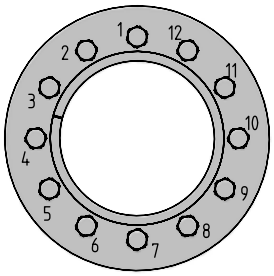


| **Size** | Code | screw | quantity | **T...** tightening [N m] |
|---|---|---|---|---|
| **001A** | SD055 | M6 | 8 | 12 |
| **002A** | SD062 | M8 | 6 | 30 |
| **003A** | SD068 | M8 | 6 | 30 |
| **004A** | SD080 | M8 | 8 | 30 |
| **006A** | SD090 | M8 | 10 | 30 |
| **009A** | SD100 | M8 | 12 | 30 |
| **012A** | SD115 | M10 | 10 | 59 |
| **015A** | SD120 | M10 | 12 | 59 |
| **015A** | SD125 | M12 | 12 | 100 |
| **018A** | SD130 | M12 | 10 | 100 |
| **021A** | SD130 | M12 | 10 | 100 |
| **030A** | SD155 | M12 | 15 | 100 |

| **Size** | Code | screw | quantity | **T...** tightening [N m] |
|---|---|---|---|---|
| **042A** | SD165 | M16 | 10 | 250 |
| **060A** | SD185 | M16 | 15 | 250 |
| **085A** | SD200 | M16 | 15 | 250 |
| **125A** | SD240 | M20 | 15 | 490 |
| **180A** | SD260 | M20 | 18 | 490 |
| **250A** | SD300 | M20 | 22 | 490 |
| **355A** | SD340 | M24 | 20 | 840 |
| **500A** | SD360 | M24 | 22 | 840 |
| **710A** | SD420 | M24 | 30 | 840 |

# Installation and maintenance

## Dismounting

**Do not completely remove fastening screws before locking rings are disengaged.**
**Risk of serious injury**!!!
Clean off any rusty areas.

Loosen the fastening screws one after the other **only** by using approx. ½ turn at a time and by a continuous sequence (not crossing), until shrink disc can be moved on the hollow shaft.

Remove the customer shaft or the gear reducer. For sizes above 030A to make it easier is possible to inject low pressure oil through a threaded hole located on the hollow shaft (see below).

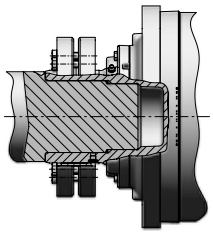

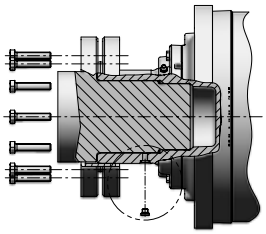

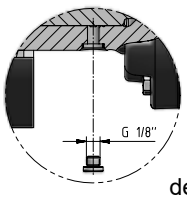


detail

**"T" outputs** can be used both for gear reducer shaft mounting coupling it to the splined solid shaft and coupling it to a splined solid wheel flange.

For the mounting of "T" output to a splined solid wheel flange, carefully follow these instructions:

- remove the metal plugs positioned on splined wheel flange holes, prearranged for the fastening screws
- carefully lubricate the splined parts with grease for industrial applications with heavy and long lasting loads
- insert the O-ring seal on flange shaft
- (in case of mounting with wheel flange) - orientate the accessory before mounting; identify the tooth of splined shaft timing with the relevant recess positioned on gear reducer shaft. Timed tooth and recess are identified as per hole, see fig.
- insert slowly the splined shaft in order to have an air outlet
- radially mount the cover, compressing the O-ring
- screw with crossed tightening the tightening screws of half rings taking care to tighten to the relevant torque
- close the holes of splined wheel flange with plugs

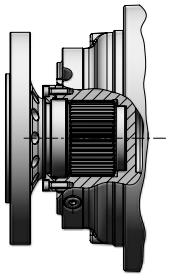

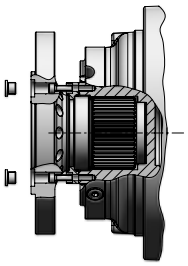

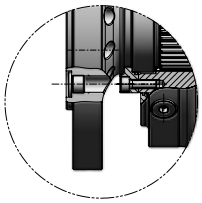

# Installation and maintenance

**In case of output N,** follow the instructions below:

### Installation

- remove the key on the machine shaft end (number 7).
- arrange the o-ring and ring (number 2) on the machine shaft between key seat and circular recess for axial lock. Arrange o-ring into the ring seat
- install the key on the driven shaft end and spread Kluberpaste MR401(or similar) on the driven shaft end.
- install the gearbox (number 1) over the entire length of the keyway taking care to have the space to install the half lock rings
- Insert the half lock rings (number 3) into the machine shaft end recess on the machine shaft end. Put together with ring (number 2) with UNI 5931 short screws (number 4) and UNI 5739 medium length screws. Slightly tighten a first group of three screws positioned at about 120 °. Gradually and uniformly tighten the screws by means of dynamometric wrench.
- Lock system are plased and no axial movement must be observed, otherwise check components dimension or contact Rossi S.p.A. before other step.
- after axial lock check (as above), assemble gear reducers with the lock system using UNI 5739 long screws according to screws type and class tightening torque. Slightly tighten a first group of three screws positioned at about 120 °. Gradually and uniformly tighten the screws by means of dynamometric wrench.

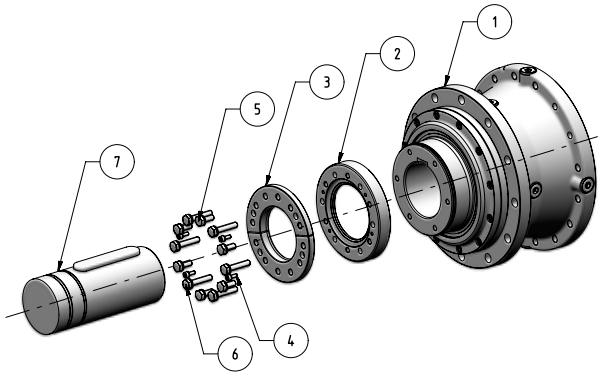


| Pos. | Description |
|---|---|
| 1 | Gearbox |
| 2 | Ring with o-ring seal |
| 3 | Half rings |
| 4 | UNI 5931 Screw |
| 5 | UNI 5739 short screw |
| 6 | UNI 5739 long screw |
| 7 | Driven shaft end |

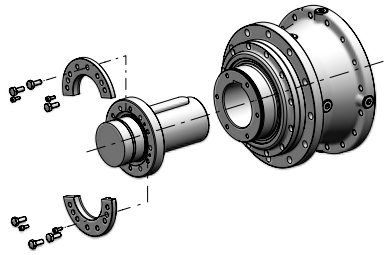

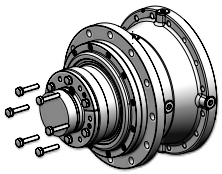

8

### Dismounting

- Clean all oxidized areas
- Remove all UNI 5739 fixing screws.
- Insert UNI 5739 long screws into the holes previously occupied by UNI 5739 the medium length screws and use them as an extractor to dismount the gear reducer from the driven shaft.

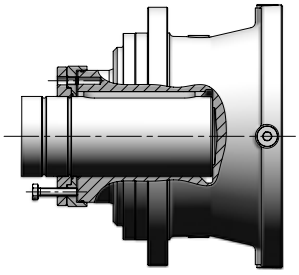

# Installation and maintenance

## Accessories mounting

Carefully clean the coupling surfaces, apply locking adhesives (recommended only with torque arm or foot bracket) and assemble the accessory to the gear reducer. Tighten the screws by a dynamometric wrench at values shown in the following tables.

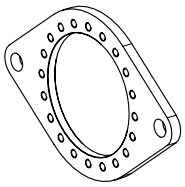

### Torque arm

| Code | screw | | | tightening torque |
|---|---|---|---|---|
| | d x l | class | ISO | [Nm] |
| **TA10a** | M10x25 | 10.9 | 4762 | 70 |
| **TA10b** | M12x30 | 10.9 | 4762 | 120 |
| **TA10c** | M14x40 | 10.9 | 4762 | 190 |
| **TA10d** | M14x50 | 10.9 | 4762 | 190 |
| **TA10e** | M16x150 | 10.9 | 4762 | 300 |
| **TA10f** | M16x160 | 10.9 | 4762 | 300 |
| **TA10g** | M20x180 | 10.9 | 4762 | 560 |
| **TA10h** | M20x200 | 10.9 | 4762 | 560 |

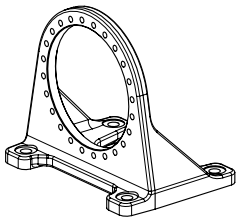

### Foot bracket

| Code | screw | | | washer | tightening torque |
|---|---|---|---|---|---|
| | d x l | class | ISO | DIN | [Nm] |
| **FB10e** | M16x150 | 10.9 | 4762 | - | 300 |
| **FB10f** | M16x160 | 10.9 | 4762 | - | 300 |
| **FB10g** | M20x180 | 10.9 | 4762 | - | 560 |
| **FB10h** | M20x200 | 10.9 | 4762 | - | 560 |
| **FB10i** | M24x220 | 10.9 | 4014 | 6916 | 1000 |
| **FB10j** | M24x240 | 10.9 | 4014 | 6916 | 1000 |
| **FB10k** | M30x280 | 10.9 | 4014 | 6916 | 1950 |
| **FB10l** | M30x320 | 10.9 | 4014 | 6916 | 1950 |
| **FB10m** | M36x340 | 10.9 | 4014 | 6916 | 3550 |
| **FB10n** | M36x380 | 10.9 | 4014 | 6916 | 3550 |

### Stop washer

| Code | screw | | | washer | tightening torque |
|---|---|---|---|---|---|
| | d x l | class | ISO | DIN | [Nm] |
| **SW040** | M6x16 | 8.8 | 4017 | - | 11 |
| **SW045** | M6x16 | 8.8 | 4017 | - | 11 |
| **SW050** | M8x20 | 8.8 | 4017 | - | 25 |
| **SW058** | M10x25 | 8.8 | 4017 | - | 50 |
| **SW062** | M10x25 | 8.8 | 4017 | - | 50 |
| **SW070** | M10x25 | 8.8 | 4017 | - | 50 |
| **SW080** | M12x30 | 8.8 | 4017 | - | 85 |
| **SW090** | M14x35 | 8.8 | 4017 | - | 135 |
| **SW100** | M14x40 | 10.9 | 4017 | 6916 | 190 |
| **SW120** | M16x40 | 10.9 | 4017 | 6916 | 300 |
| **SW130** | M16x40 | 10.9 | 4017 | 6916 | 300 |
| **SW150** | M16x40 | 10.9 | 4017 | 6916 | 300 |
| **SW170** | M16x50 | 10.9 | 4017 | 6916 | 300 |
| **SW200** | M20x60 | 10.9 | 4017 | 6916 | 560 |
| **SW220** | M20x65 | 10.9 | 4017 | 6916 | 560 |
| **SW240** | M24x70 | 10.9 | 4017 | 6916 | 1000 |
| **SW280** | M27x80 | 10.9 | 4017 | 6916 | 1400 |
| **SW300** | M30x90 | 10.9 | 4017 | 6916 | 1950 |

# Installation and maintenance

## Fitting of components to shaft end

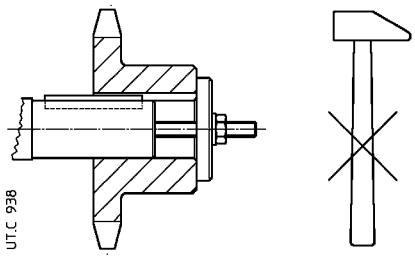


It is recommended that the bore of parts keyed to cylindrical shaft ends (spigots for splined shaft ends) is machined as indicated in EP catalog. Before mounting, clean mating surfaced thoroughly and lubricate against seizure and fretting corrosion. Attention! Installing and removal operations should be carried out with pullers and jacking screws using the tapped holes at the shaft butt-end (see fig. below) taking care to avoid impacts and shocks which may irremediably damage the bearings, the circlips or other parts. For H7/m6, K7/k6 and K7/m6 fits it is advisable that the part to be keyed is preheated to a temperature of 80 ÷ 100 °C.

For splined couplings apply adequate grease or paste. The couplings having a tip speed on external diameter up to 20 m/s must be statically balanced; for higher tip speeds they must be dynamically balanced.

Where the transmission link between gear reducer and machine or motor generates shaft end loads, (see fig. below), ensure that the loads do not rise above the catalog values:

- transmission overhang is kept to a minimum
- gear-type transmission must guarantee a minimum of backlash on all mating flanks
- drive-chains should not be tensioned (if necessary – alternating loads and/or motion – foresee suitable chain tighteners)
- drive-belts should not be over-tensioned

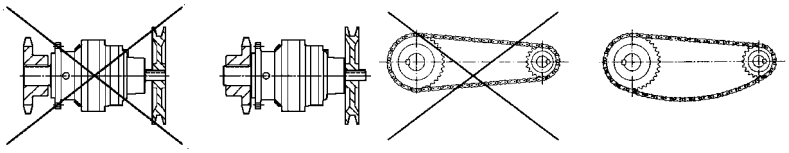


## Pinion gear

When a pinion gear is mounted on output shaft, you must check the value of backlash with the corresponding slewing bearing or rack to achieve a correct meshing (see below).

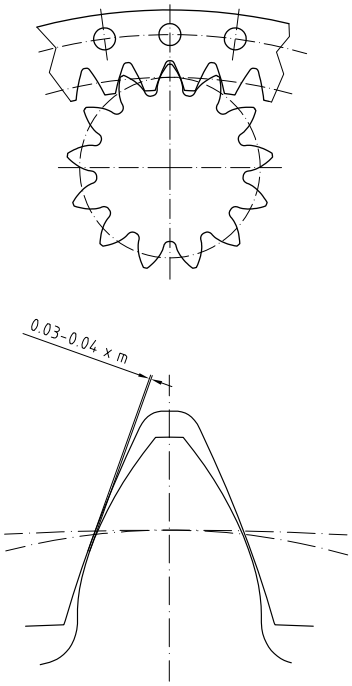


| Code | m | z | α | x | $d_a$ | $d_f$ | k | Wk | Tolerance range | |
|---|---|---|---|---|---|---|---|---|---|---|
| **R002CA** | 8 | 11 | 20 | 0,5 | 109,5 | 77,33 | 2 | 39,394 | -0,038 | -0,076 |
| **R002BB** | 6 | 12 | 20 | 0,5 | 89,5 | 64,00 | 3 | 47,342 | -0,034 | -0,068 |
| **R002BC** | 6 | 13 | 20 | 0,5 | 95,5 | 70,00 | 3 | 47,427 | -0,034 | -0,068 |
| **R002BD** | 6 | 14 | 20 | 0,5 | 101,5 | 76,00 | 3 | 47,511 | -0,034 | -0,068 |
| **R002BE** | 6 | 15 | 20 | 0,5 | 107,5 | 82,00 | 3 | 47,595 | -0,034 | -0,068 |
| **R002AF** | 5 | 16 | 20 | 0,5 | 94,5 | 73,33 | 3 | 39,732 | -0,034 | -0,068 |
| **R006DA** | 10 | 11 | 20 | 0,5 | 139 | 96,67 | 2 | 49,243 | -0,038 | -0,076 |
| **R006DB** | 10 | 12 | 20 | 0,5 | 149 | 106,67 | 3 | 78,904 | -0,038 | -0,076 |
| **R006CC** | 8 | 13 | 20 | 0,5 | 127 | 93,33 | 3 | 63,235 | -0,038 | -0,076 |
| **R006CD** | 8 | 14 | 20 | 0,5 | 135 | 101,33 | 3 | 63,347 | -0,038 | -0,076 |
| **R006CE** | 8 | 15 | 20 | 0,5 | 143 | 109,33 | 3 | 63,459 | -0,038 | -0,076 |
| **R006CF** | 8 | 16 | 20 | 0,5 | 149,5 | 117,33 | 3 | 63,571 | -0,041 | -0,082 |
| **R012FA** | 14 | 11 | 20 | 0,5 | 194,5 | 135,33 | 2 | 68,940 | -0,047 | -0,094 |
| **R012EB** | 12 | 12 | 20 | 0,5 | 179 | 128,00 | 3 | 94,685 | -0,047 | -0,094 |
| **R012EC** | 12 | 13 | 20 | 0,5 | 191 | 140,00 | 3 | 94,853 | -0,047 | -0,094 |
| **R012DD** | 10 | 14 | 20 | 0,5 | 169 | 126,67 | 3 | 79,184 | -0,041 | -0,082 |
| **R012DE** | 10 | 15 | 20 | 0,5 | 179 | 136,67 | 3 | 79,324 | -0,041 | -0,082 |
| **R012DF** | 10 | 16 | 20 | 0,5 | 189 | 146,67 | 3 | 79,464 | -0,041 | -0,082 |
| **R018GA** | 16 | 11 | 20 | 0,5 | 222,5 | 154,67 | 2 | 78,788 | -0,047 | -0,094 |
| **R018FB** | 14 | 12 | 20 | 0,5 | 208,5 | 149,33 | 3 | 110,466 | -0,047 | -0,094 |
| **R018FC** | 14 | 13 | 20 | 0,5 | 222,5 | 163,33 | 3 | 110,662 | -0,047 | -0,094 |
| **R018ED** | 12 | 14 | 20 | 0,5 | 203 | 152,00 | 3 | 95,021 | -0,047 | -0,094 |
| **R018EE** | 12 | 15 | 20 | 0,5 | 215 | 164,00 | 3 | 95,189 | -0,047 | -0,094 |
| **R018EF** | 12 | 16 | 20 | 0,5 | 227 | 176,00 | 3 | 95,357 | -0,047 | -0,094 |

Note: Definitions according to DIN 3960.

# Installation and maintenance

## Suggested mating tolerances

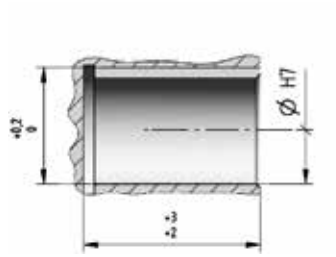


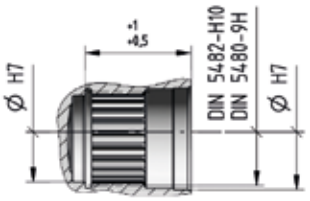


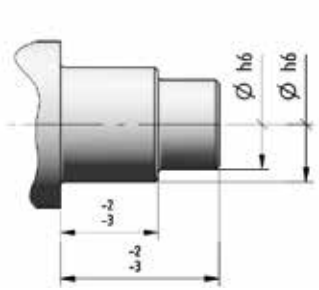

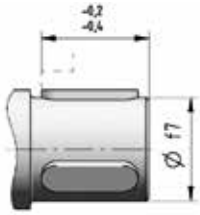


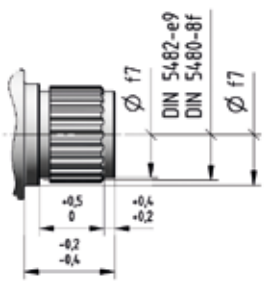


## Output

## Gear reducer shaft end tolerances

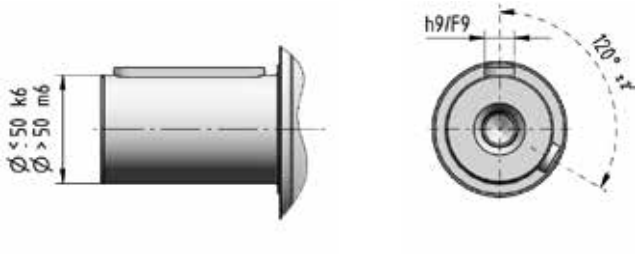


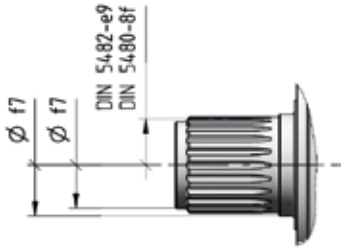


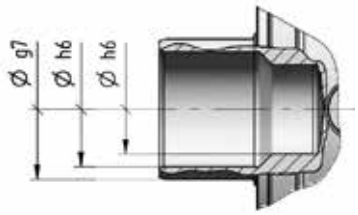


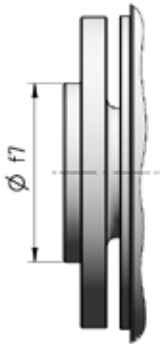


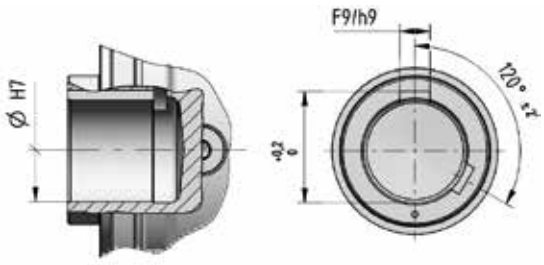


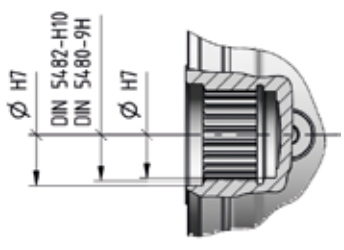


8

# Installation and maintenance

## Tolerances according to ISO 286

| mm | | e7 | f7 | g6 | g7 | h6 | h9 | k6 | m6 | E6 | F6 | F9 | G7 | H6 | H7 | J7 |
|---|---|---|---|---|---|---|---|---|---|---|---|---|---|---|---|---|
| from | 1 | -0,014 | -0,006 | -0,002 | -0,002 | 0 | 0 | +0,006 | +0,008 | +0,020 | +0,012 | +0,031 | +0,012 | +0,006 | +0,010 | +0,004 |
| to | 3 | -0,024 | -0,016 | -0,008 | -0,012 | -0,006 | -0,025 | 0 | +0,002 | +0,014 | +0,006 | +0,006 | +0,002 | 0 | 0 | -0,006 |
| > | 3 | -0,020 | -0,010 | -0,004 | -0,004 | 0 | 0 | +0,009 | +0,012 | +0,028 | +0,018 | +0,040 | +0,016 | +0,008 | +0,012 | +0,006 |
| to | 6 | -0,032 | -0,022 | -0,012 | -0,016 | -0,008 | -0,030 | +0,001 | +0,004 | +0,020 | +0,010 | +0,010 | +0,004 | 0 | 0 | -0,006 |
| > | 6 | -0,025 | -0,013 | -0,005 | -0,005 | 0 | 0 | +0,010 | +0,015 | +0,034 | +0,022 | +0,049 | +0,020 | +0,009 | +0,015 | +0,008 |
| to | 10 | -0,040 | -0,028 | -0,014 | -0,020 | -0,009 | -0,036 | +0,001 | +0,006 | +0,025 | +0,013 | +0,013 | +0,005 | 0 | 0 | -0,007 |
| > | 10 | -0,032 | -0,016 | -0,006 | -0,006 | 0 | 0 | +0,012 | +0,018 | +0,043 | +0,027 | +0,059 | +0,024 | +0,011 | +0,018 | +0,010 |
| to | 18 | -0,050 | -0,034 | -0,017 | -0,024 | -0,011 | -0,043 | +0,001 | +0,007 | +0,032 | +0,016 | +0,016 | +0,006 | 0 | 0 | -0,008 |
| > | 18 | -0,040 | -0,020 | -0,007 | -0,007 | 0 | 0 | +0,015 | +0,021 | +0,053 | +0,033 | +0,072 | +0,028 | +0,013 | +0,021 | +0,012 |
| to | 30 | -0,061 | -0,041 | -0,020 | -0,028 | -0,013 | -0,052 | +0,002 | +0,008 | +0,040 | +0,020 | +0,020 | +0,007 | 0 | 0 | -0,009 |
| > | 30 | -0,050 | -0,025 | -0,009 | -0,009 | 0 | 0 | +0,018 | +0,025 | +0,066 | +0,041 | +0,087 | +0,034 | +0,016 | +0,025 | +0,014 |
| to | 50 | -0,075 | -0,050 | -0,025 | -0,034 | -0,016 | -0,062 | +0,002 | +0,009 | +0,050 | +0,025 | +0,025 | +0,009 | 0 | 0 | -0,011 |
| > | 50 | -0,060 | -0,030 | -0,010 | -0,010 | 0 | 0 | +0,021 | +0,030 | +0,079 | +0,049 | +0,104 | +0,040 | +0,019 | +0,030 | +0,018 |
| to | 80 | -0,090 | -0,060 | -0,029 | -0,040 | -0,019 | -0,074 | +0,002 | +0,011 | +0,060 | +0,030 | +0,030 | +0,010 | 0 | 0 | -0,012 |
| > | 80 | -0,072 | -0,036 | -0,012 | -0,012 | 0 | 0 | +0,025 | +0,035 | +0,094 | +0,058 | +0,123 | +0,047 | +0,022 | +0,035 | +0,022 |
| to | 120 | -0,107 | -0,071 | -0,034 | -0,047 | -0,022 | -0,087 | +0,003 | +0,013 | +0,072 | +0,036 | +0,036 | +0,012 | 0 | 0 | -0,013 |
| > | 120 | -0,085 | -0,043 | -0,014 | -0,014 | 0 | 0 | +0,028 | +0,040 | +0,110 | +0,068 | +0,143 | +0,054 | +0,025 | +0,040 | +0,026 |
| to | 180 | -0,125 | -0,083 | -0,039 | -0,054 | -0,025 | -0,100 | +0,003 | +0,015 | +0,085 | +0,043 | +0,043 | +0,014 | 0 | 0 | -0,014 |
| > | 180 | -0,100 | -0,050 | -0,015 | -0,015 | 0 | 0 | +0,033 | +0,046 | +0,129 | +0,079 | +0,165 | +0,061 | +0,029 | +0,046 | +0,030 |
| to | 250 | -0,146 | -0,096 | -0,044 | -0,061 | -0,029 | -0,115 | +0,004 | +0,017 | +0,100 | +0,050 | +0,050 | +0,015 | 0 | 0 | -0,016 |
| > | 250 | -0,110 | -0,056 | -0,017 | -0,017 | 0 | 0 | +0,036 | +0,052 | +0,142 | +0,088 | +0,186 | +0,069 | +0,032 | +0,052 | -0,036 |
| to | 315 | -0,162 | -0,108 | -0,049 | -0,069 | -0,032 | -0,130 | +0,004 | +0,020 | +0,110 | +0,056 | +0,056 | +0,017 | 0 | 0 | -0,016 |
| > | 315 | -0,125 | -0,062 | -0,018 | -0,018 | 0 | 0 | +0,040 | +0,057 | +0,161 | +0,098 | +0,202 | +0,075 | +0,036 | +0,057 | +0,039 |
| to | 400 | -0,182 | -0,119 | -0,054 | -0,075 | -0,036 | -0,140 | +0,004 | +0,021 | +0,125 | +0,062 | +0,062 | +0,018 | 0 | 0 | -0,018 |
| > | 400 | -0,135 | -0,068 | -0,020 | -0,018 | 0 | 0 | +0,045 | +0,063 | +0,165 | +0,102 | +0,223 | +0,083 | +0,040 | +0,063 | +0,043 |
| to | 500 | -0,198 | -0,131 | -0,060 | -0,081 | -0,040 | -0,155 | +0,005 | +0,023 | +0,125 | +0,062 | +0,068 | +0,020 | 0 | 0 | -0,020 |

## Splined shafts - measurement over pins

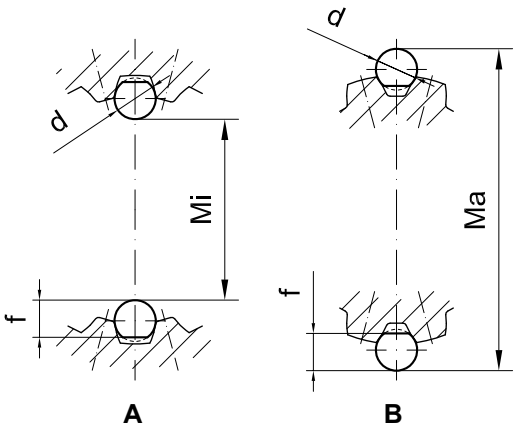


| DIN 5482 | female male | m | z | d pin | f pin | tolerance | Mi - Ma max | Mi - Ma min |
|---|---|---|---|---|---|---|---|---|
| 40x36 | A | 1,9 | 20 | 3,5 | 3,2 | H10 | 32,712 | 32,612 |
| | B | | | 3,5 | - | e9 | 43,281 | 43,235 |
| 45x41 | A | 2 | 22 | 4 | 3,6 | H10 | 36,709 | 36,610 |
| | B | | | 3,5 | - | e9 | 48,631 | 48,591 |
| 50x45 | A | 2 | 24 | 3,5 | 3,2 | H10 | 42,515 | 42,433 |
| | B | | | 3,5 | - | e9 | 52,635 | 52,594 |
| 58x53 | A | 2 | 27 | 3,5 | - | H10 | 49,967 | 49,881 |
| | B | | | 3,5 | - | e9 | 59,818 | 59,772 |
| 62x57 | A | 2,1 | 29 | 4 | 3,7 | H10 | 53,405 | 53,317 |
| | B | | | 3,5 | - | e9 | 64,700 | 64,657 |
| 70x64 | A | 2,1 | 32 | 4 | - | H10 | 60,673 | 60,577 |
| | B | | | 4 | - | e9 | 73,198 | 73,150 |
| 80x74 | A | 2,1 | 36 | 4 | - | H10 | 70,815 | 70,730 |
| | B | | | 4 | - | e9 | 83,064 | 83,018 |
| 90x84 | A | 2,25 | 40 | 3,5 | - | H10 | 81,651 | 81,564 |
| | B | | | 4 | 3,7 | e9 | 92,198 | 92,151 |
| 100x94 | A | 2,25 | 44 | 3,5 | - | H10 | 91,875 | 91,796 |
| | B | | | 4 | 3,7 | e9 | 102,245 | 102,201 |

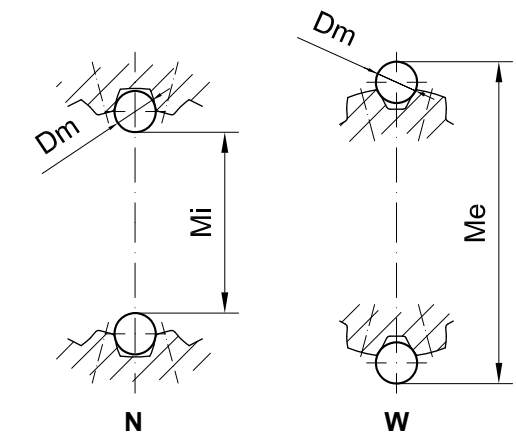


| DIN 5480 | female male | m | z | Dm | tolerance | Mi - Me max | Mi - Me min |
|---|---|---|---|---|---|---|---|
| 120x3 | N | 3 | 38 | 5,5 | 9H | 108,517 | 108,420 |
| | W | | | 6 | 8f | 126,017 | 125,957 |
| 130x3 | N | 3 | 42 | 5,5 | 9H | 118,466 | 118,365 |
| | W | | | 6 | 8f | 136,248 | 136,185 |
| 150x5 | N | 5 | 28 | 10 | 9H | 128,243 | 128,129 |
| | W | | | 10 | 8f | 159,876 | 159,810 |
| 170x5 | N | 5 | 32 | 10 | 9H | 148,247 | 148,134 |
| | W | | | 11 | 8f | 182,675 | 182,609 |
| 200x5 | N | 5 | 38 | 10 | 9H | 178,252 | 178,140 |
| | W | | | 11 | 8f | 212,812 | 212,745 |
| 220x5 | N | 5 | 42 | 10 | 9H | 198,276 | 198,150 |
| | W | | | 11 | 8f | 232,874 | 232,799 |
| 240x5 | N | 5 | 46 | 10 | 9H | 218,278 | 218,152 |
| | W | | | 11 | 8f | 252,938 | 252,862 |
| 280x8 | N | 8 | 34 | 15 | 9H | 247,640 | 247,500 |
| | W | | | 16 | 8f | 296,909 | 296,830 |
| 300x8 | N | 8 | 36 | 15 | 9H | 268,026 | 267,896 |
| | W | | | 16 | 8f | 316,563 | 316,485 |

For more detail see specific literature DIN 5482 or DIN 5480.

## 8.6

## Universal flange adapter

The universal input flange allows the customers to make their flanges and couplings suitable for the main motorization types. It's very important to observe the information shown in the drawing below to obtain a correct gear reducer oil sealing. The universal input flange can be used for motors up to 1 000 Nm maximum torque and weight as per following chart.

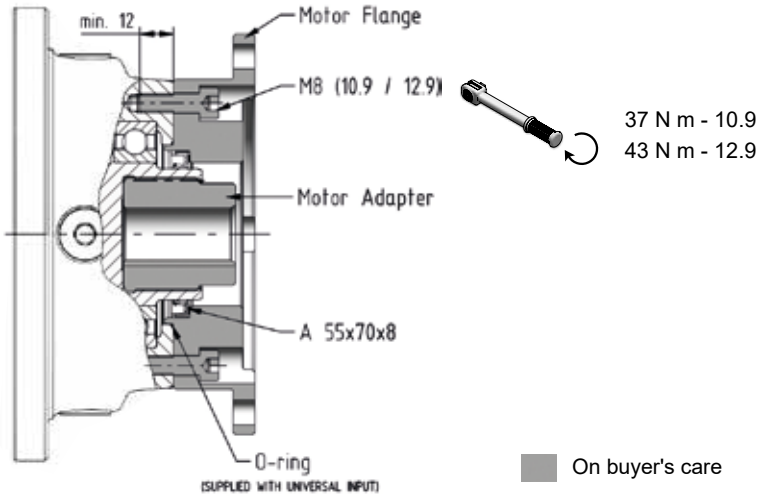


Gearboxes with "U" input (not "UN" and "UH") are supplied with an additional cover as shown below.
When a flange made by customer have to be used, please remove it.

Pay attention for gearboxes supplied with oil. Removing the cover oil may leak.

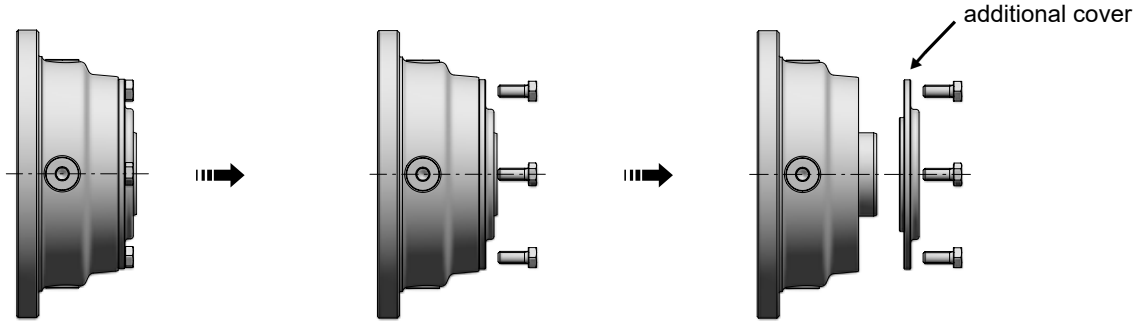


When a universal flange adapter is used, it must be checked if the total weight of the flange+motor and the distance of their center of gravity are compliant with the following diagram.
In case of high vibrations or dynamic stress, please contact Rossi S.p.A..

Severe or fatal injury and damage to property may occur.

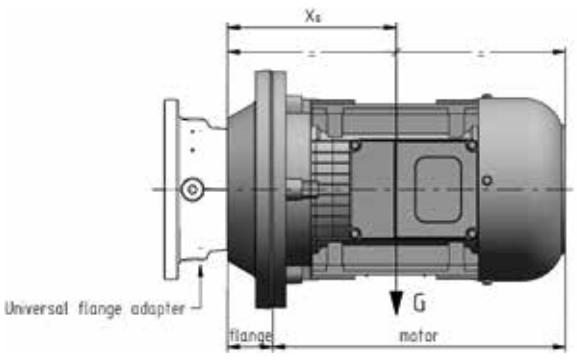


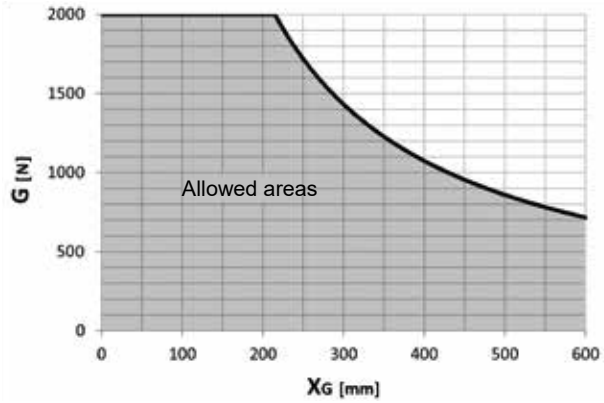


8

# 8.7

## Motor mounting or replacement

### Electric motors

Check the mating dimensions for standards IEC 72-1 be sure that the mating surfaces are machined under accuracy rating (IEC 60072-1, UNEL 13501-69; DIN 42955) – for NEMA standards please refer to NEMA C-FACE chart;

- clean surfaces to be fitted thoroughly;
- check and, if necessary, lower the parallel key so as to leave a clearance of 0,1 ÷ 0,2 mm between its top and the bottom of the keyway of the hole. If shaft keyway is without shoulder, lock the key with a pin.
- lubricate surfaces to be fitted against fretting corrosion (Klüberpaste 46 MR 401 is recommended).
- insert the motor down to shoulder on gear reducer flange; this operation can be facilitate vertically positioning the gear reducer with motor flange mounted upwards;

Do not force the motor shaft into the gear reducer coupling. A serious damage may occur!

- check that motor centering is in the relevant gear reducer flange seat
- check that the length of the screws is enough to have 2 × pitch over the nut
- tighten the motor fastening screws to gear reducer flange in order to achieve the tightening torque as per following table:

| Bolt<br>**d**<br>∅ | Tightening torque<br>N m<br>class **8.8** |
|---|---|
| **M8** | 25 |
| **M10** | 56 |
| **M12** | 85 |
| **M14** | 135 |
| **M16** | 205 |

Maximum allowed bending moment

In case of assembly of motors supplied by the customer, verify that the static bending moment $\boldsymbol{M}_b$ generated by motor weight on the counter flange of gear reducer is lower than the value allowed $\boldsymbol{M}_{bmax}$, stated in the table:

$$\boldsymbol{M}_b < \boldsymbol{M}_{bmax}$$

where:

$\boldsymbol{M}_b = G \cdot (Y_G + h) / 1\,000$ [N m]

G [N] motor weight, nearly numerically equal to motor mass, expressed in kg, multiplied by 10
$Y_G$ [mm] distance from motor center of gravity from flange surface
h [mm] supplied in the table, according to gear reducer size and IEC motor size

Too long and thin motors, though with bending moments lower than prescribed limits, may generate anomalous vibrations during the operation. In these cases it is necessary to foresee a proper additional motor support (see motor specific documentation).

Loads higher than permissible loads may be present in dynamical applications where the gearmotor is subjected to translations, rotations or oscillations: consult us for the study of every specific case.

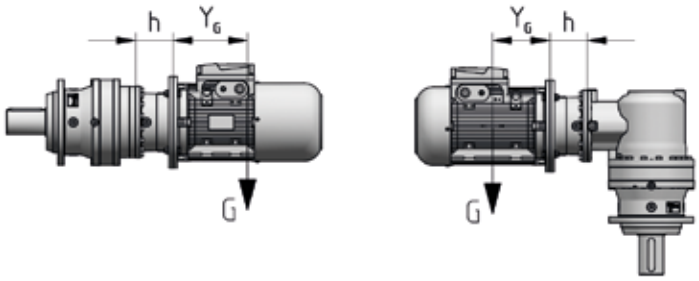

# Installation and maintenance

Bending moment $M_{bmax}$ and dimension h

| 1EL | 2EL | 3EL | 4EL | 2EB | 3EB | 4EB | IEC | Code | h | $M_{bmax}$ |
|---|---|---|---|---|---|---|---|---|---|---|
| | | | | | | | | | mm | N m |
| 001A, 002A | 001A ... 006A | 001A ... 022A | 001A ... 061A | 001A ... 006A | 001A ... 022A | 001A ... 061A | 71 | **I14×160** | 52 | 900 |
| | | | | | | | 80 | **I19×200** | 72 | |
| | | | | | | | 90 | **I24×200** | 72 | |
| | | | | | | | 100 | **I28×250** | 82 | |
| | | | | | | | 112 | **I28×250** | 82 | |
| | | | | | | | 132 | **I38×300** | 102 | |
| | | | | | | | 160 | **I42×350** | 135 | |
| | | | | | | | 180 | **I48×350** | 135 | |
| 003A ... 006A | 009A ... 022A | 030A ... 061A | 085A ... 180A | 009A ... 015A 022A | 030A ... 043A | 085A ... 125A | 100 | **I28×250** | 103 | 2800 |
| | | | | | | | 112 | **I28×250** | 103 | |
| | | | | | | | 132 | **I38×300** | 120 | |
| | | | | | | | 160 | **I42×350** | 153 | |
| | | | | | | | 180 | **I48×350** | 153 | |
| | | | | | | | 200 | **I55×400** | 153 | |
| | | | | | | | 225 | **I60×450** | 183 | |
| 009A ... 015A | 030A ... 043A | 085A ... 125A | 250A ... 355A | 018A, 021A, 030A | 060A, 085A | 180A ... 250A | 132 | **I38×300** | 133,5 | 4500 |
| | | | | | | | 160 | **I42×350** | 159 | |
| | | | | | | | 180 | **I48×350** | 159 | |
| | | | | | | | 200 | **I55×400** | 159 | |
| | | | | | | | 225 | **I60×450** | 189 | |
| | | | | | | | 250 | **I65×550** | 189 | |
| | | | | | | | 280 | **I75×550** | 189 | |
| 018A, 021A | 060A-061A | 180A | 500A | 042A ... 061A | 125A ... 180A | 355A ... 500A | 160 | **I42×350** | 159 | 4500 |
| | | | | | | | 180 | **I48×350** | 159 | |
| | | | | | | | 200 | **I55×400** | 159 | |
| | | | | | | | 225 | **I60×450** | 189 | |
| | | | | | | | 250 | **I65×550** | 189 | |
| | | | | | | | 280 | **I75×550** | 189 | |
| 030A ... 043A | 085A ... 125A | 250A ... 355A | 710A | 085A ... 125A | 250A ... 355A | 710A | 160 | **I42×350** | 111 | 4500 |
| | | | | | | | 180 | **I48×350** | 111 | |
| | | | | | | | 200 | **I55×400** | 111 | |
| | | | | | | | 225 | **I60×450** | 141 | |
| | | | | | | | 250 | **I65×550** | 141 | |
| | | | | | | | 280 | **I75×550** | 141 | |

## Hydraulic motors

- check the mating dimensions
- clean surfaces to be fitted thoroughly
- ensure that any seal provided (O-ring) with hydraulic motor is correctly fitted in its seat
- lubricate surfaces to be fitted against fretting corrosion using proper grease or paste
- insert the motor down to shoulder on gear reducer flange; this operation can be facilitated by vertically positioning the gear reducer with motor flange mounted upwards

Do not force the motor shaft into the gear reducer coupling. A serious damage may occur!

- Check that motor centering is in the relevant gear reducer flange seat
- Tighten the motor fastening screws to gear reducer flange in order to achieve the appropriate tightening torque
- Use bolts 8.8 or higher

# 8.8

## Lubrication

Gear pairs are oil-bath lubricated, bearings are either oil bathed or splashed or lubricated «for life» with grease. For some mounting positions with continuous duty at high speed, an expansion tank is foreseen: consult us.

**Sizes 001A … 021A**: gear reducers are supplied **filled with PAO synthetic oil** having ISO viscosity grade 320 cSt (at 40° C).

**Important!**: Verify the mounting position, keeping in mind that if gear reducer is installed in a mounting position differing from the one stated on name plate, it could need the addition of the difference between the two lubricant quantities. In any cases, always check the correct oil quantities through the level plug.

**Sizes 022A … 710A**: gear reducers are supplied **without oil**; before putting into service, fill to the specified level[1)] with synthetic or mineral oil (see table below).

1) The lubricant quantities stated in ch.13 are approximate and indicative for provisioning. The exact oil quantity the gear reducer is to be filled with is definitely given by the level. When output speed $n_2$ is lower than 0,3 $min^{-1}$, for all mounting positions please refer to the approximate oil quantities stated for V1 position.

**Important:**

**Inappropriate lubricants can cause damage to the gear reducer. Polyalphaolefin (PAO) base synthetic lubricants must be preferred over Polyglycol (PAG) base synthetic lubricants.**

**Never mix different type or brand of synthetic oil; if the oil-change involves switching to a different type from the one used so far, then give the gear reducer a through clean-out.**

**In case of first filling of Polyglycol (PAG) base synthetic lubricant it is mandatory to clean the gear reducer thoroughly before the final filling through a preliminary internal washing to eliminate the residues of any lubricants.**

Rossi S.p.A. declines any responsibility deriving from the use of other lubricants or from the use outside the expected ambient temperature range. The indications on lubricants do not bind Rossi S.p.A. on the quality of the lubricant supplied by each respective manufacturer.

Use only lubricants with **EP** (extreme pressure) **additives**.
In case of mineral lubricant choice, follow the instructions about the service factor (EP catalog).

| Manufacturer | **PAO synthetic oil** ISO VG 320 | mineral oil ISO VG 150 ... 460 |
|---|---|---|
| **AGIP** | Blasia SX | Blasia |
| **ARAL** | Degol PAS | Degol BG |
| **BP** | Enersyn EPX | Energol GR-XP |
| **CASTROL** | Alphasyn EP | Alpha SP |
| **FUCHS** | Renolin Unisys | Renolin CLP |

| Manufacturer | **PAO synthetic oil** ISO VG 320 | mineral oil ISO VG 150 ... 460 |
|---|---|---|
| **KLÜBER** | Klübersynth GEM4 | Klübersynth GEM1 |
| **MOBIL** | Mobil SHC Gear | Mobilgear 600 XP |
| **SHELL** | Omala S4 GX | Omala S2 G |
| **TEXACO** | Pinnacle | Meropa |
| **TOTAL** | Carter SH | Carter EP |

**For lubricant viscosity selection, refer to the table in the next page.**

### Bearings with independent lubrication

Usually the bearings are automatically and continuously lubricated (oil-bathed or splashed) with the same lubricant of gear reducer. However for certain gear reducer in vertical mounting positions V1, V3 and horizontal mounting positions B51, B52 the upper bearings have independent lubrication, with special grease for «long life» lubrication in absence of external pollution.

### Lubrication of PB parking brakes

PB series brakes **require lubrication** and are supplied **without oil**, as specified by the relevant adhesive label.
Before putting the brakes into service fill them with mineral oil ISO VG 32, unless otherwise prescribed by specific documentation.
Hydraulic oils are generally suitable.
The separate lubrication prevents premature lubricant contamination in the gear reducer, increasing gears and bearings life.

## Lubricant

Lubricant type and viscosity selection according to output speed $n_2$ [min$^{-1}$] and ambient temperature $T_{amb}$ [°C] range.
The following tables have been created starting from Shell lubricant characteristics, but are also valid for similar products (see table on page 8.23). For further verification, especially under extreme operating conditions, always refer to the technical data sheet of the specific lubricant.

### Splash lubrication or with independent cooling units [1)]

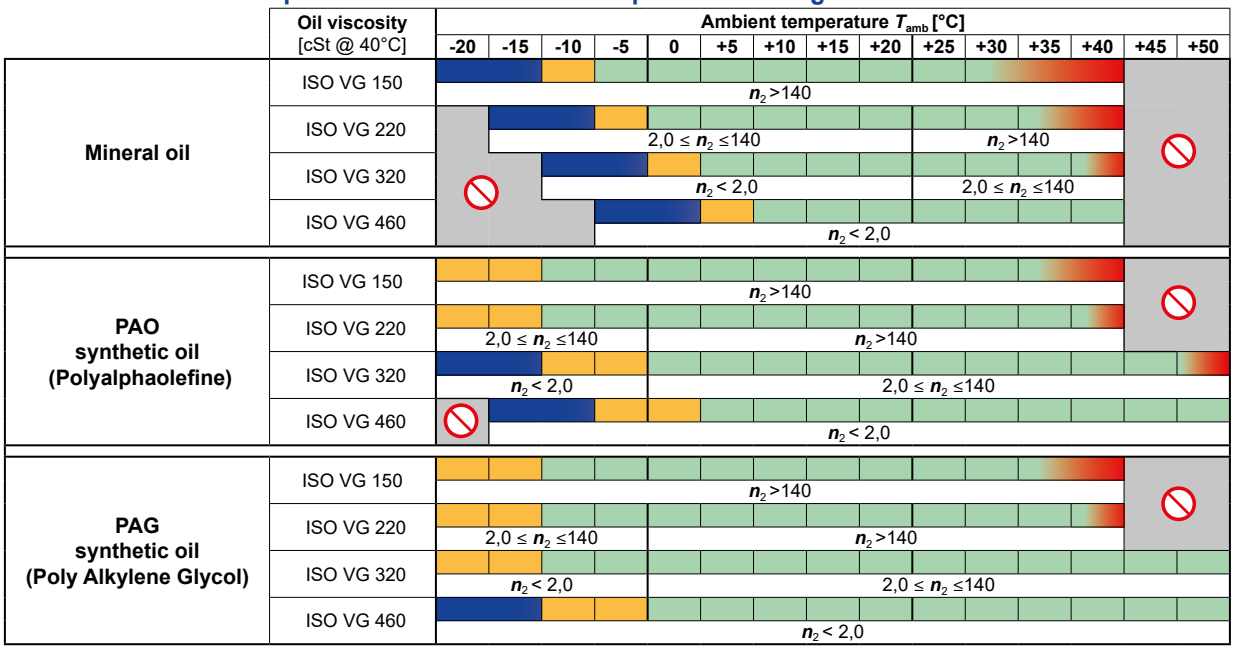


1) Provide starting of the indipendent cooling units only when the oil temperature $T_{oil}$ is > 25°C. During the starting, it may take a short period of time for the oil to circulate completely between the unit and the gearbox, depending on the viscosity level and the morphology of pipes and oil connections. During this transitional period, operation of the gear unit is permitted.

### Forced lubrication with/without heat exchanger [2)]

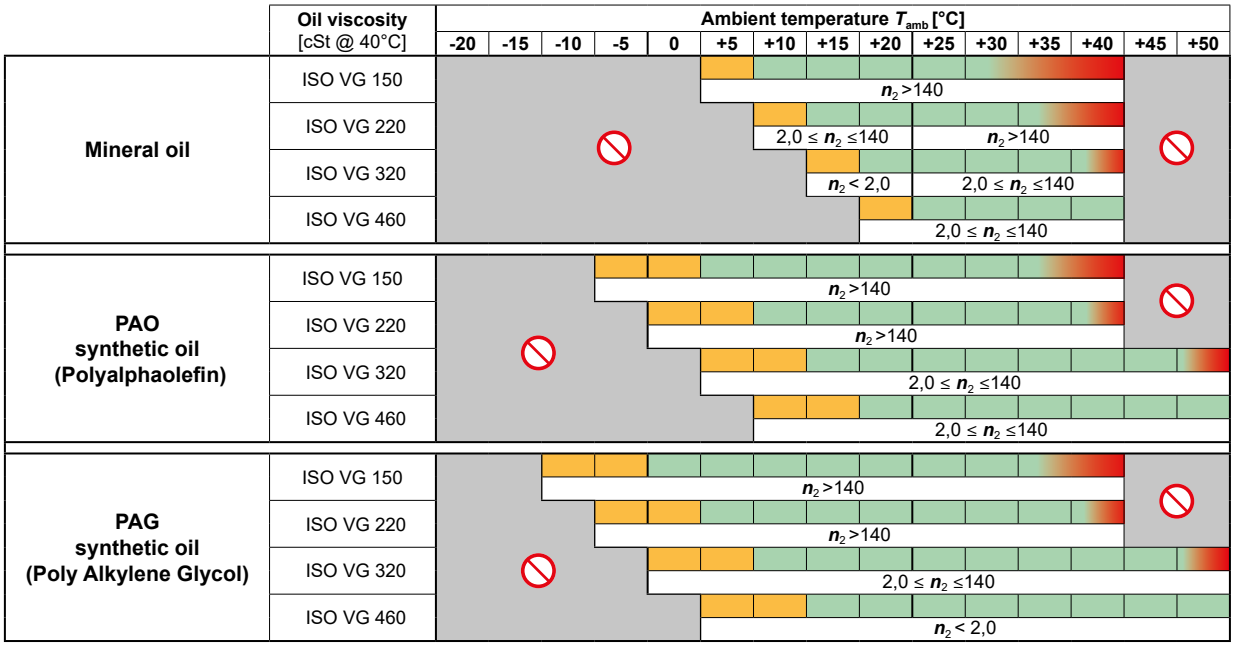


2) In the case of forced lubrication, the gear unit should only be operated when the oil temperature $T_{oil}$ is higher than the temperature indicated in the table. During start-up of the lubrication unit, a short period of preheating may be necessary, to be carried out with the gear unit at standstill, before complete circulation of the oil and proper lubrication of the internal components is achieved.

Admitted application field, optimal range.

Admitted application field where higher absorption is expected due to higher viscosity; prefer gradual starts and partial load operation.

Non-optimal application range; in this case it is recommended to use oils with viscosity grade at least 30 cSt referred to max oil temperature ($T_{oil}$) during the operation.

Non-optimal application range; in this case it is necessary to foresee oil with Pour Point at least 10°C lower than the minimum temperature indicated by the field. Foresee a phase of rotation at no load (pre-heating) at least up to the attainment of a temperature $T_{amb}$ equal or superior to the minimum indicated in the field of application admitted.

Application field not allowed. If necessary contact Rossi S.p.A.

$n_2$>140 Indicative output speed for selection of lubricant viscosity

# 8.9

## Commissioning

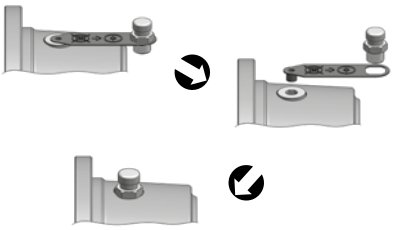

Carry out an overall check, making particularly sure that the gear reducer is filled with lubricant up to level and mounted according to the mounting position stated on name plate.

The filler plug and breather is supplied disassembled, positioned near its housing. Before commissioning, after positioning the gear reducer in the mounting position stated in the nameplate, replace the closed plug with the filler plug and breather (see fig.).

### Oil filling

Pay attention to the correct position of the oil level plug (see ch. 6).

Where gear reducers is provided without lubricant, is necessary to fill it with appropriate oil before commissioning. In the same way, when parking brake is present, it is necessary filled as well with specific lubricant (see ch. 6)

For mounting positions with input side in vertical position, during the oil filling, it is very important to always open the plug located up to the level of air escape in order to reach the correct level.

**When the output speed $n_2$ is lower than 0,3 min$^{-1}$ and the mounting position is horizontal, the gear reducer must be completely filled with oil.**

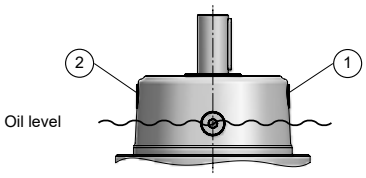


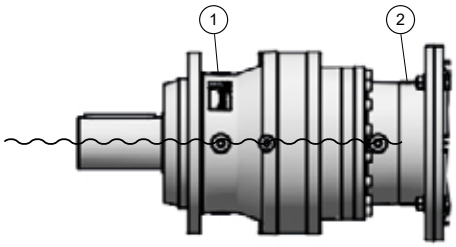


Oil filling:

a. Open the plugs 1 and 2.
b. Fill with oil by the plug 1 reaching the correct level
c. Close the plugs 1 and 2.

### Expansion tanks

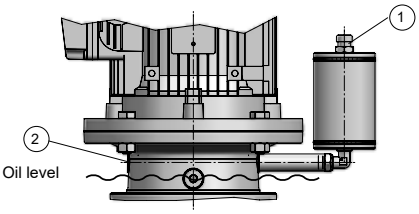


For some mounting positions, as foreseen in ch. 6 an expansion tank is needed in order to allow the correct oil level and the natural thermal expansion of lubricant.

It is very important that it must always be placed above the oil level.

For the oil filling consider the diagram below:

Oil filling:

a. Open plugs 1 and 2.
b. Fill with oil by the plug 1 up to reach the correct level
c. Close plugs 1 and 2.

For sizes from 030A with mounting positions V3-V31-V32-V33, when ordered, the expansion tank kit does not include the piping arrangement. In these cases, please refer to the diagram below:

Mounting positions
V3-V31-V32-V33

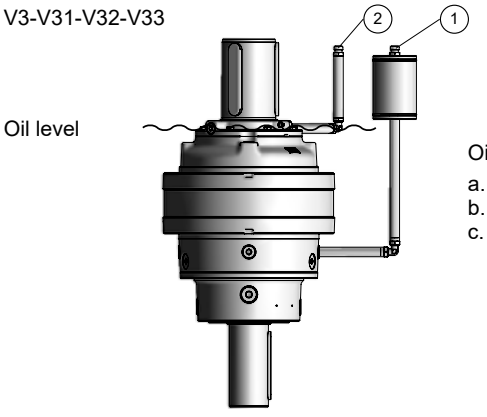


Oil filling:

a. Open plugs 1 and 2.
b. Fill with oil by the plug 1 up to reach the correct level
c. Close plugs 1 and 2.

# Installation and maintenance

## Plugs

For EP series plugs are magnetic. Size of plugs and breather plugs and values of tightening torque are shown below.

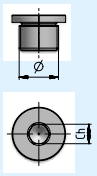

| Filler plugs | | | Breather plugs | | |
|---|---|---|---|---|---|
| Ø | Ch | Tightening torque [N m] | Ø | Ch | Tightening torque[1] [N m] |
| G 1/8 " | 5 | **8** | G 1/4 " | 17 | **12** |
| G 1/4" | 6 | **13** | G 3/8 " | 20 | **16** |
| G 3/8 " | 8 | **20** | G 1/2 " | 24 | **23** |
| G 1/2 " | 10 | **30** | G 3/4 " | 32 | **37** |
| G 3/4" | 12 | **45** | G 1" | 40 | **58** |
| G 1" | 17 | **65** | G 1" 1/4 | 50 | **105** |
| G 1" 1/4 | 22 | **100** | G 1" 1/2 | 55 | **126** |
| G 1" 1/2 | 24 | **125** | | | |

1) Values valid with washer in alluminium.

For the first commissioning, before starting with a normal running cycle, it is advisable to run the gear reducer without load in order to verify if it correctly runs.
In this circumstance, cause of the elimination of potential residual air, an oil filling up to level could be necessary.
During this first run, it is important to check:

- noise level
- vibrations
- sealings

If you notice any malfunctions, please refer to ch. 8.13.

## Brake release

To release the brake it is recommended the use of mineral-based hydraulic oil; synthetic oils may damage and cause malfunctions in the brake.
Connect the brake to the hydraulic circuit of machine through the brake release hole. Before first use it is necessary to bleed off.

Follow the instructions below:

- Slightly loosen the release fitting
- Release the brake at low pressure and wait for the complete bleeding off
- Tighten the release fitting

For further information refer to specific operating instructions manual.

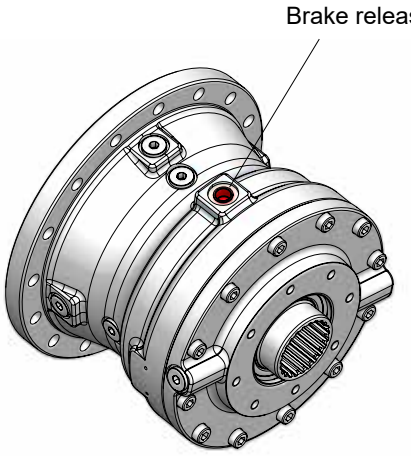

# 8.10

## Cooling unit systems

### Integrated water cooling unit

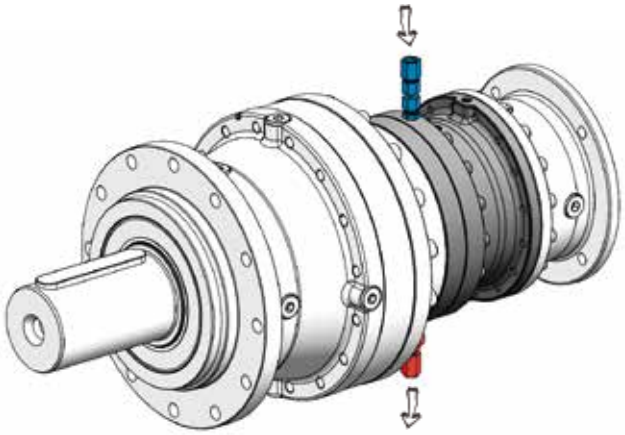

The gear reducers, according to the sizes, can be equipped with a water cooling unit.

Suggested cooling water specifications are:

- low hardeness;
- max temperature 20 °C;
- minimum flow 3 $dm^3$/min (l/min);
- pressure 0,2 ÷ 0,4 Mpa (2 ÷ 4 bar).

For the connection you may use standard fitting according to the female coupling sizes (see below).

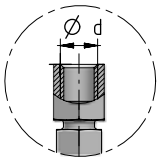


Be sure that all the connections are free of leakage.

| 1EL | 2EL | 3EL | 4EL | 2EB | 3EB | 4EB | d<br>Ø | Code |
|---|---|---|---|---|---|---|---|---|
| 001A ... 002A<br>003A ... 006A<br>009A ... 015A | 001A ... 006A<br>009A ... 022A<br>030A ... 043A | 001A ... 022A<br>030A ... 061A<br>085A ... 125A | 001A ... 061A<br>085A ... 180A<br>250A ... 355A | 001A ... 006A<br>009A ... 015A , 022<br>018A ... 021A , 030A | 001A ... 022A<br>030A ... 043A<br>061A ... 085A | 001A ... 061A<br>085A ... 125A<br>180A ... 250A | G1/4”<br>G1/4”<br>G1/4” | RS1a<br>RS1b<br>RS1c |

### Integrated fan cooling unit

When a fan cooling unit is mounted, verify that there is sufficient space allowing for adequate circulation of cooling air also after fitting coupling protection (see below).

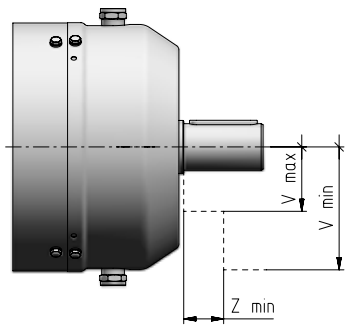


| 1EL | 2EL | 3EL | 4EL | 2EB | 3EB | 4EB | $V_{max}$<br>Ø | $V_{min}$<br>Ø | $Z_{min}$ | Code |
|---|---|---|---|---|---|---|---|---|---|---|
| 001A, 002A<br>003A ... 006A<br>009A ... 015A | 001A ... 006A<br>009A ... 022A<br>030A ... 043A | 001A ... 022A<br>030A ... 061A<br>085A ... 125A | 001A ... 061A<br>085A ... 180A<br>250A ... 355A | 001A ... 006A<br>009A ... 015A , 022A<br>018A, 021A, 030A | 001A ... 022A<br>030A ... 043A<br>060A ... 085A | 001A ... 061A<br>085A ... 125A<br>180A ... 250A | 70<br>85<br>110 | 195<br>230<br>280 | 27<br>30<br>35 | V38×58<br>V48×82<br>V60×105 |

# Installation and maintenance

## Design advice for independent cooling units

For the design of the cooling system, see the following instructions and sample diagrams.
It is recommended for suction to be in the lowest point and that suction and delivery points are adequately distant from each other. For the design of indipendent units, see chapter 7.8.

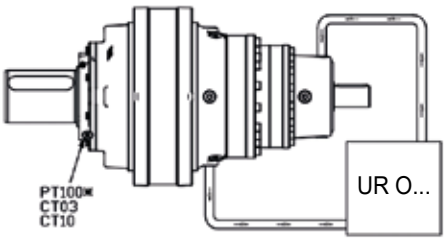


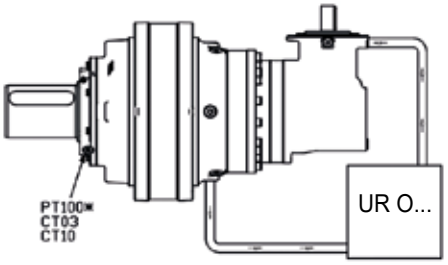


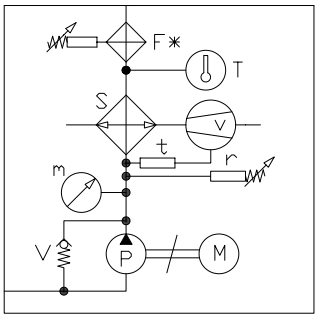


**UR O ...**

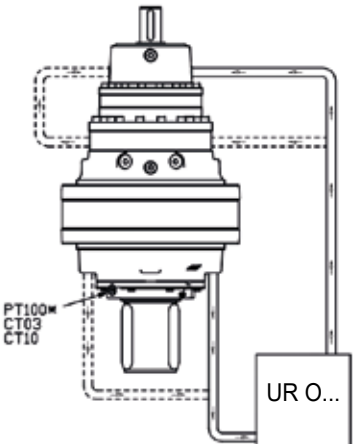


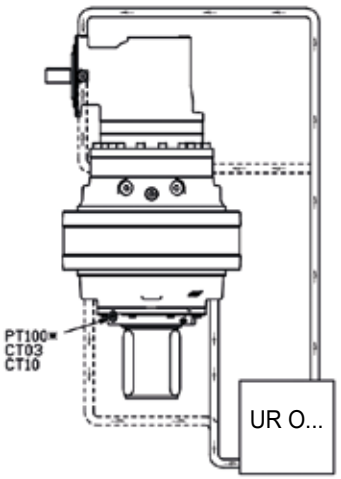


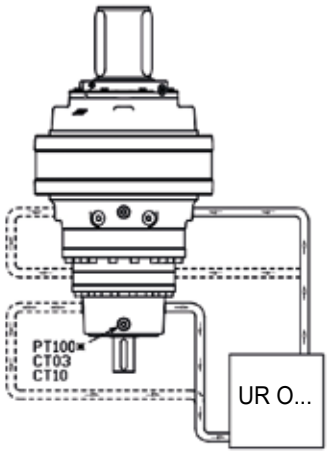


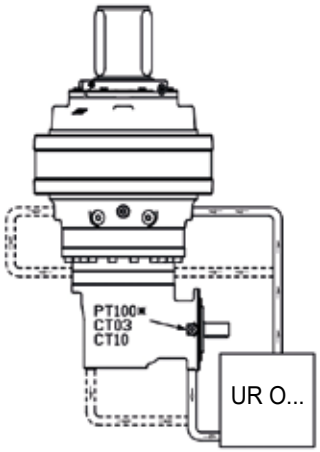


**Legend:**

| | |
|---|---|
| **Pt 100** | oil temperature probe (supplied separately) |
| **F** | filter with electric clogging signaller (with UR O/W... it is supplied separately) |
| **m** | manometer 0 ÷ 16 bar |
| **M** | motor pump |
| **P** | pump |
| **CT 03*, CT10*** | signalling device (supplied separately) |
| **S** | oil/air or oil/water heat exchanger |
| **v** | motor fan (UR O/A ...) |
| **t** | fan thermostat 0 ÷ 90 °C (UR O/A...) |
| **T** | thermometer 0 ÷ 120 °C |
| **V** | safety valve 6 bar (screw pump) |
| **r** | low pressure switch |

* On request.

## Oil flow capacity of holes

| Plugs size | d [mm] | $q_{s\,(max)}$ [l/min] | $q_{d\,(max)}$ [l/min] |
|---|---|---|---|
| G 1/4" | 7 | 3 | 5 |
| G 3/8" | 10 | 6 | 10 |
| G 1/2" | 12 | 9 | 15 |
| G 3/4" | 16 | 16 | 27 |
| G 1" | 22 | 30 | 51 |
| G 1 1/4" | 30 | 56 | 95 |

Stated values are valid with a kinematic oil viscosity of about 60 Cst.

For exact oil levels, plug positions and size, expansions tanks, see ch. 6.

It is very important to design the hydraulic circuit according to the following indications:

$$q_s \leq Q_R$$

$q_s$ max delivery in suction for 1 hole.
$q_d$ max delivery sending for 1 hole.
$Q_R$ is the gear reducer oil quantity at correct level, see ch. 6, cat. EP series.
d internal diameter of fitting and pipes.

Where the use of only one hole is not enough to dispose all the oil flow, 2 or more holes can be connected at the main pipelines (suction and delivery).
Obviously, being a closed circuit, the total oil flow in suction and delivery must be equivalent.

## 8.11

## Backstop device

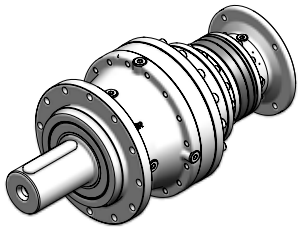

The presence on gear reducer of backstop device is stated by a specific label indicating the free rotation. This system allows the rotation in one specific direction preventing the counter-rotation when the drive is switched off. The exact direction of free rotation is stated on a specific label on the gear reducer.

**Attention**! Do not start motor in the false direction! Danger!

## 8.12

## Maintenance

At machine rest, verify at regular intervals (more or less frequently according to environment and use):

a) all external surfaces are clean and air passages to the gear reducer are free, in order that cooling remains fully effective. An accumulation of dust impedes efficient heat dispensal from the gear reducer housing and must be removed;

b) oil level and deterioration degree (check with cold gear reducer at rest);

c) correct fastening screws tightening.

During operation, check periodically:

- noise level;
- vibrations;
- sealings;
- etc.

Attention! After a running period, gear reducer is subject to a light internal overpressure which may cause burning liquid discharge. Therefore, before loosening whichever plug (filler plug included) wait until gear reducer has become cold and open it carefully; if not possible, take the necessary protection measures against burning due to warm oil contact. In all cases, always proceed with great care.

Maximum oil temperatures indicated on lubrication table do not represent a hindrance to the gear reducer regular running.

Consider the lubrication interval stated in the table for all re-lubrication operations.

Use only lubricants of the same type stated on lubrication nameplate.

| Oil temperature [°C] | Oil-change interval [h] | |
|---|---|---|
| | **synthetic oil** | mineral oil |
| **≤ 65** | **12 500** | 5 600 |
| **65 ÷ 80** | **10 000** | 2 800 |
| **80 ÷ 95** | **6 300** | 1 400 |

Oil-change intervals assume pollution-free environment. When heavy overloads are present, halve the values.

Independently from running times, change the oil:

every 2 ÷ 4 years, for synthetic oil;

every 1 ÷ 2 years, for mineral oil;

During oil change operation, after unscrewing also the filler plug in order to facilitate oil draining (for plug position see ch. 6):

- wash the inside part of gear reducer housing using the same oil type suitable for the running (stated on lubrication nameplate); the oil used for this wash can be applied for further washings after proper filtering by 25 µm of filtration standard;
- clean, using a compressed air stream, all magnetic plugs, taking care to assemble them again in their original position;
- fill in the gear reducer with new oil up to level, using only oil of the same type and viscosity as per lubrication nameplate.

1) The lubricant quantities stated in ch. 6 are approximate and indicative for provisioning. The exact oil quantity the gear reducer is to be filled with is definitely given by the level. When output speed $n_2$ is lower than 0,3 $min^{-1}$, for all mounting positions please refer to the approximate oil quantities stated for V1 position.

Replace the seal rings in case of dismounting or of periodical check; in this case, the new ring must be positioned so that it does not work on the same sliding race of previous ring.

### Seal rings

Duration depends on several factors such as dragging speed, temperature, ambient conditions, etc.; as a rough guide it can vary from 1 600 ÷ 12 500 h.

For sizes above 030A (except 031A, 043A), refill output seals with grease every 3 000 operating hours or at least every 6 months.

## 8.13

## Troubles: causes and corrective actions

| Trouble | Possible causes | Corrective actions |
|---|---|---|
| Excessive temperature (in continuous duty or of bearings) | Inadequate lubrication:<br>— excessive of insufficient oil quantity<br>— exhaust lubricant<br>— too tightened taper roller bearings<br>— excessive ambient temperature | Check:<br>— oil level (gear reducer standstill)<br>— lubricant type<br>Consult Rossi<br><br>Increase the cooling or correct the ambient temperature |
| | Obstructed suction openings of fan cover | Clean the fan cover |
| | Bearing failure, defect or bad lubrication | Consult Rossi |
| | Inefficient or out of service oil cooling system: obstructed filter, insufficient oil (exchanger) or water (coil) flow rate, pump out of service, etc. | Check the pump, the pipes, the oil filter and safety devices efficiency (manostats, thermostats, etc.) |
| Anomalous noise | One or more teeth with<br>— dents or spallings<br>— excessive flanks roughness | Consult Rossi |
| | Bearings failure, defect or bad lubrication | |
| | Taper roller bearings with excessive clearance | |
| | Vibrations | Check the fastening |
| Lubricant leaking from seal rings | Seal ring with worm, bakelized, damaged or false mounted seal lip | Replace the seal ring |
| | Damaged rotating seating (scoring, rust, dent, etc.) | Restore the seating |
| | Mounting position differs from the one stated on the name plate | Correctly position the gear reducer |

NOTE

When consulting Rossi state:

- all data on gear reducer or gearmotor name plate;
- failure nature and duration;
- when and under what conditions the failure happened;
- during the warranty period, in order not to loose its validity, do not dissamble nor open the gear reducer without the approval of Rossi.

8

# 8.14

## Technical formulae

Main formulae concerning mechanical drives, according to the Technical System and International Unit System (SI).

| Frame size | With Technical System units | | With SI units |
|---|---|---|---|
| starting or stopping **time** as a function of an acceleration or deceleration, of a starting or braking torque | $t = \frac{v}{a}$ [s]<br>$t = \frac{Gd^2 \cdot n}{375 \cdot M}$ [s] | | $t = \frac{J \cdot \omega}{M}$ [s] |
| **velocity** in rotary motion | $v = \frac{\pi \cdot d \cdot n}{60} = \frac{d \cdot n}{19,1}$ [m/s] | | $v = \omega \cdot r$ [m/s] |
| **angular velocity** | $n = \frac{60 \cdot v}{\pi \cdot d} = \frac{19,1 \cdot v}{d}$ [min$^{-1}$] | | $\omega = \frac{v}{r}$ [rad/s] |
| **acceleration** or deceleration as a function of starting or stopping time | | $a = \frac{v}{t}$ [m/s$^2$] | |
| angular **acceleration** or **deceleration** as a function of a starting or stopping time, of a starting or braking torque | $\alpha = \frac{n}{9,55 \cdot t}$ [rad/s$^2$]<br>$\alpha = \frac{39,2 \cdot M}{Gd^2}$ [rad/s$^2$] | | $\alpha = \frac{\omega}{t}$ [rad/s$^2$]<br>$\alpha = \frac{M}{J}$ [rad/s$^2$] |
| starting or stopping distance as a function of an **acceleration** or deceleration, of a final or initial velocity | | $s = \frac{a \cdot t^2}{2}$ [m]<br>$s = \frac{v \cdot t}{2}$ [m]<br>$w = \frac{\alpha \cdot t^2}{2}$ [rad] | |
| starting or stopping **angle** as a function of an angular acceleration or deceleration, of a final or initial angular velocity | $\varphi = \frac{n \cdot t}{19,1}$ [rad] | | $\varphi = \frac{\omega \cdot t}{2}$ [rad] |
| **mass** | $m = \frac{G}{g}$ [$\frac{\text{kgf s}^2}{\text{m}}$] | | m è l'unità di massa [kg] |
| **weight** (weight force) | $G$ è l'unità di peso (forza peso) [kgf] | | $G = m \cdot g$ [N] |
| **force** in vertical (lifting), horizontal, inclined motion of translation<br>($\mu$ = coefficient of friction; $\varphi$ = angle of inclination) | $F = G$ [kgf]<br>$F = \mu \cdot G$ [kgf]<br>$F = G\ (\mu \cdot cos\ \varphi + sen\ \varphi)$ [kgf] | | $F = m \cdot g$ [N]<br>$F = \mu \cdot m \cdot g$ [N]<br>$F = m \cdot g\ (\mu \cdot cos\ \varphi + sen\ \varphi)$ [N] |
| **dynamic moment Gd², moment of inertia J** due to a motion of translation<br>(numerically $J = \frac{Gd^2}{4}$) | $Gd^2 = \frac{365 \cdot G \cdot v^2}{n^2}$ [kgf m$^2$] | | $J = \frac{m \cdot v^2}{\omega^2}$ [kg m$^2$] |
| **torque** as a function of a force, of a dynamic moment or of a moment of inertia, of a power | $M = \frac{F \cdot d}{2}$ [kgf m]<br>$M = \frac{Gd^2 \cdot n}{375 \cdot t}$ [kgf m]<br>$M = \frac{716 \cdot P}{n}$ [kgf m] | | $M = F \cdot r$ [N m]<br>$M = \frac{J \cdot \omega}{t}$ [N m]<br>$M = \frac{P}{\omega}$ [N m] |
| **work, energy** in motion of translation, in rotary motion | $W = \frac{G \cdot v^2}{19,6}$ [kgf m]<br>$W = \frac{Gd^2 \cdot n^2}{7160}$ [kgf m] | | $W = \frac{m \cdot v^2}{2}$ [J]<br>$W = \frac{J \cdot \omega^2}{2}$ [J] |
| **power in motion** of translation, in rotary motion | $P = \frac{F \cdot v}{75}$ [CV]<br>$P = \frac{M \cdot n}{716}$ [CV] | | $P = F \cdot v$ [W]<br>$P = M \cdot \omega$ [W] |
| **power** available at the shaft of a single-phase motor<br>($cos\ \varphi$ = power factor) | $P = \frac{U \cdot I \cdot \eta \cdot cos\ \varphi}{736}$ [CV] | | $P = U \cdot I \cdot \eta \cdot cos\ \varphi$ [W] |
| **power** available at the shaft of a three-phase motor | $P = \frac{U \cdot I \cdot \eta \cdot cos\ \varphi}{425}$ [CV] | | $P = 1,73 \cdot U \cdot I \cdot \eta \cdot cos\ \varphi$ [W] |

8

Main formulae concerning mechanical drives, according to the Technical System and International Unit System (SI).

| Frame Size | With Technical System units | With SI units |
|---|---|---|
| **torque** transmissible by a hydraulic motor | | $M = \frac{V_g\,[cm^3/rev]\cdot \Delta p\,[bar]\cdot \eta_{mh}}{62{,}832}$ [N m] |
| **power** available at the shaft of a hydraulic motor | | $P = \frac{V_g\,[cm^3/rev]\cdot \Delta p\,[bar]\cdot \eta_t \cdot n\,[min^{-1}]}{600000}$ [kW] |
| **flow** (hydraulic motor) | | $q_v = \frac{V_g\,[cm^3/rev]\cdot n\,[min^{-1}]}{1000\cdot \eta_v}$ [l/min] |
| **speed** (hydraulic motor) | | $n = \frac{1000\cdot \eta_v \cdot q_v\,[l/min]}{V_g\,[cm^3/rev]}$ [$min^{-1}$] |

Note. Acceleration or deceleration are understood constant; motion of translation and rotary motion are understood rectilinear and circular respectively.

This page is intentionally left blank.

# Index of Revisions of EP catalog Edition 2634-22.11-0

- page 7.25 new drawing and improved table
- pages 7.24, 7.25, 7.26 new note relevant to the recommended material of construction for the reaction brackets
- page 7.4 improved table
- page 7.17 improved table

Rossi
Habasit Group

Solutions for
an evolving
industry

**Rossi S.p.A.**
Via Emilia Ovest 915/A
41123 Modena - Italy

Phone +39 059 33 02 88

info@rossi.com
www.rossi.com

2634.CAT.EP-22.11-0-EN

© Rossi S.p.A. Rossi reserves the right to make any modification whenever to this publication contents. The information given in this document only contains general descriptions and/or performance features which may not always specifically reflect those described.

The Customer is responsible for the correct selection and application of product in view of its industrial and/or commercial needs, unless the use has been recommended by technical qualified personnel of Rossi, who were duly informed about Customer's application purposes. In this case all the necessary data required for the selection shall be communicated exactly and in writing by the Customer, stated in the order and confirmed by Rossi. The Customer is always responsible for the safety of product applications. Every care has been taken in the drawing up of the catalog to ensure the accuracy of the information contained in this publication, however Rossi can accept no responsibility for any errors, omissions or outdated data. Due to the constant evolution of the state of the art, Rossi reserves the right to make any modification whenever to this publication contents. The responsibility for the product selection is of the Customer, excluding different agreements duly legalized in writing and undersigned by the Parties.