BIBUS

BIBUS SINDBY

VENTILATION

VENTILATION
BIBUS SINDBY AS

Dansk

Velkommen til BIBUS SINDBYS ventilationskatalog. Kataloget indeholder en komplet vifte af nøje udvalgte kvalitetsprodukter til både ny- og eftermontering. Ofte passer varerne både ydelse og dimension til eksisterende udstyr.

Alle produktmål er angivet i mm. De øvrige data er angivet efter anvisning fra vore leverandører. Alle blæsere er forsynet med kunststofhuse og stållejer. Resistorer er enten fremstillet af metal eller er keramiske. Blæserne kan monteres både udvendigt og invendigt, hvilket fremgår af markeringen ved hvert produkt.

Spørgsmål vedrørende ydelser, mål eller tilslutning besvares gerne af én af vores specialister, som naturligvis altid vil stå til jeres disposition, hvis i henvender jer til os.

Vi står til disposition mandag til fredag og er ikke længere væk end en mail eller en telefonopringning.

English

Welcome to BIBUS SINDBY'S ventilation catalog. Our catalog includes a complete range of carefully selected quality products, both for new installation and renewal of ventilators.

In several cases, the products fit existing equipment, both as regards performance and dimensions.

All product measures are in mm. The other data stated are according to our suppliers' specifications. All blowers are either ceramic or made of metal and may be mounted either inside or outside, which will be indicated in the catalog at each product.

If you have any questions, please call us and one of our specialists will alway be at your disposal with information about performance, measures or connection.

We are at your disposal from monday till Friday and are only an e-mail or phone call away.

4
VENTILATORER

9
TAGVENTILATORER

12
BLÆSERE + VANDPUMPER

13
TILBEHØR

15
VARENUMMERINDEKS

Ventilatorer

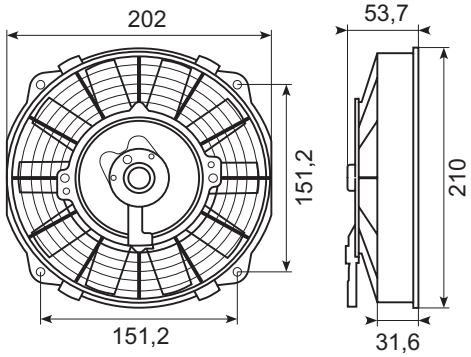

Varenr.	Beskrivelse	Strømstyrke	Hastighed	Maks. kapacitet	Maks. tryk	Vægt	Ø	Udv. Ø
29.70028	Ventilator (blæs/sug)	12 V / 4,8 A	2.900 rpm	930 m³/hr	25 mm H2O	0,8 kg	190 mm	210 mm
29.70029	Ventilator (blæs/sug)	24 V / 2,4 A	2.900 rpm	930 m³/hr	25 mm H2O	0,8 kg	190 mm	210 mm

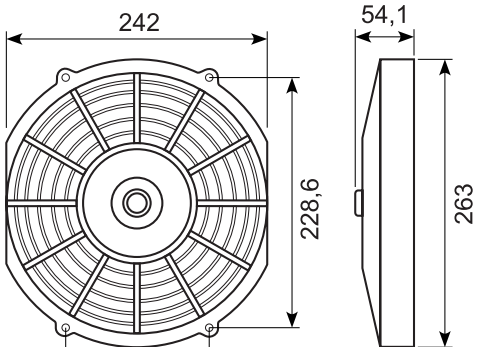

Varenr.	Beskrivelse	Strømstyrke	Hastighed	Maks. kapacitet	Maks. tryk	Vægt	Ø	Udv. Ø
29.70206	Ventilator (blæs/sug)	12 V / 4,6 A	2.900 rpm	1.100 m³/hr	25 mm H2O	1 kg	225 mm	263 mm
29.70207	Ventilator (blæs/sug)	24 V / 2,3 A	2.900 rpm	1.100 m³/hr	25 mm H2O	1 kg	225 mm	263 mm

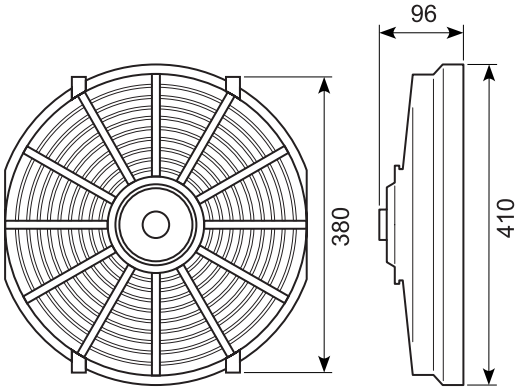

Varenr.	Beskrivelse	Strømstyrke	Hastighed	Maks. kapacitet	Maks. tryk	Vægt	Ø	Udv. Ø
29.70069 *	Ventilator (sug)	12 V / 6 A	2.000 rpm	3.250 m³/hr	35 mm H2O	2,5 kg	385 mm	410 mm
29.70087 *	Ventilator (sug)	24 V / 12 A	2.000 rpm	3.250 m³/hr	35 mm H2O	2,5 kg	385 mm	410 mm

* **Skaffevare** Special order item

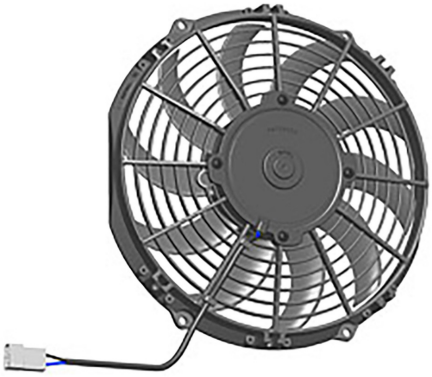

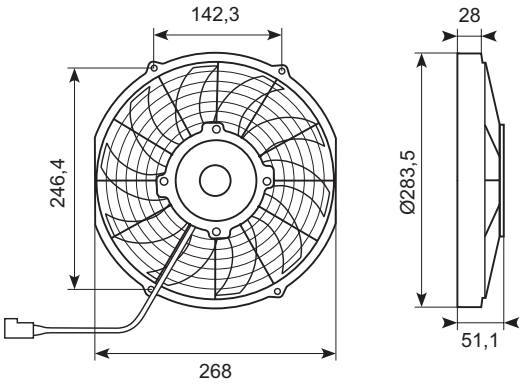

Varenr.	Beskrivelse	Strømstyrke	Udv. Ø
29.30100604	Ventilator (sug) VA11-BP12/C-57A	24 V	285 mm

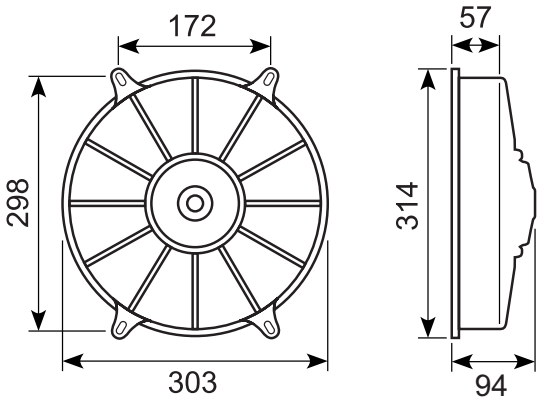

Varenr.	Beskrivelse	Strømstyrke	Hastighed	Maks. kapacitet	Maks. tryk	Vægt	Ø	Udv. Ø
29.70080 *	Ventilator (sug)	12 V / 18,0 A	2.900 rpm	2.220 m³/hr	40 mm H2O	2,3 kg	280 mm	314 mm
29.70081	Ventilator (blæs)	12 V / 18,0 A	3.010 rpm	2.220 m³/hr	40 mm H2O	2,3 kg	280 mm	314 mm
29.70082 *	Ventilator (sug)	24 V / 5,5 A	3.100 rpm	2.115 m³/hr	40 mm H2O	2,3 kg	280 mm	314 mm

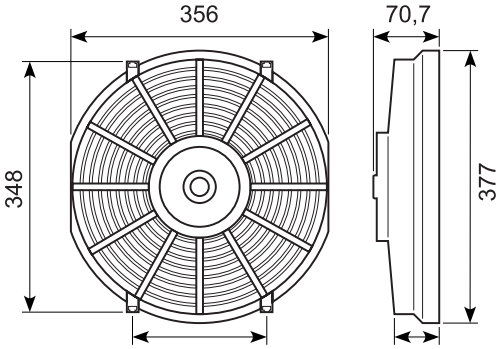

Varenr.	Beskrivelse	Strømstyrke	Hastighed	Maks. kapacitet	Maks. tryk	Vægt	Ø	Udv. Ø
29.70037 *	Ventilator (blæs/sug)	12 V / 11,0 A	2.300 rpm	2.000 m³/hr	25 mm H2O	1,9 kg	350 mm	377 mm
29.70038 *	Ventilator (blæs/sug)	24 V / 6,0 A	2.300 rpm	2.080 m³/hr	25 mm H2O	1,9 kg	350 mm	377 mm

* **Min. ordre 25 stk.** *Min. order 25 pcs.*

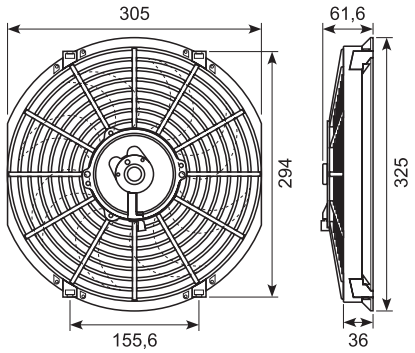

Varenr.	Beskrivelse	Strømstyrke	Maks. kapacitet	Vægt	Udv. Ø
29.70307	Ventilator (blæs/sug)	12 V / 6,0 A	1.650 m³ / hr	1,2 kg	325 mm
29.70308 *	Ventilator	24V 3,20A	1.650 m³ / hr	1,2 kg	325 mm

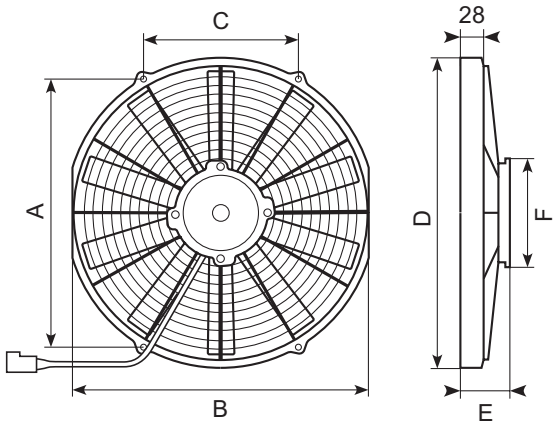

Varenr.	Beskrivelse	Strømstyrke	Hastighed RPM	Maks. kapacitet m³ / hr	Maks. tryk mm H2O	Vægt kg	A mm	B mm	C mm	ØD mm	E mm	F mm
29.30315038 *	Ventilator (blæs)	24 V / 29 A	2.400	1.300	25	1	246,4	268	142,3	283,5	51,1	-
29.30101807 *	Ventilator (blæs)	24 V / 5,0 A	2.950	2.200	25		331,7	366	191,5	382	62,1	Ø129
29.30315054 *	Ventilator (blæs)	24 V / 27,0 A	2.950	1.550	25	1,1	267,6	294	154,5	309,5	51,1	-
29.30315004-1 *	Ventilator (sug)	24 V / 27,0 A	2.950	1.550	25	1,1	267,6	294	154,5	309,5	51,1	-

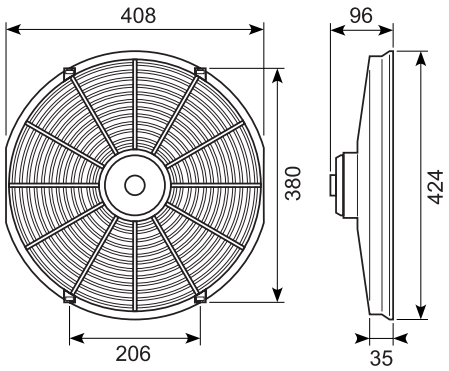

Varenr.	Beskrivelse	Strømstyrke	Hastighed	Maks. kapacitet	Maks. tryk	Vægt	Ø	Udv. Ø
29.28000124 *	Ventilator (blæs)	24 V / 10,7 A	2.200 rpm	3.450 m³ / hr	5 mm H2O	2,3 kg	358 mm	428 mm
29.28000112 *	Ventilator (blæs)	12 V / 21,6 A	2.300 rpm	4.000 m³ / hr	30 mm H2O	2,35 kg	358 mm	414 mm
29.30102595 *	Ventilator (blæs)	24 V	2.300 rpm	3.570 m³ / hr	35 mm H2O	2,52 kg	358 mm	400/414 mm
29.70057	Ventilator (sug)	12 V / 12,0 A	2.000 rpm	3.520 m³ / hr	35 mm H2O	2,52 kg	358 mm	410 mm

* **Skaffevare** Special order item

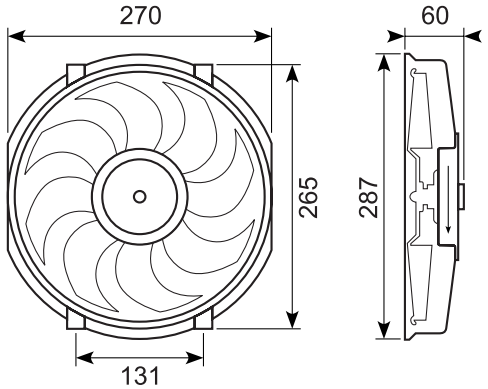

Varenr.	Beskrivelse	Strømstyrke	Hastighed	Maks. kapacitet	Maks. tryk	Vægt	Ø	Udv. Ø
29.70200 *	Ventilator (blæs/sug)	12 V / 5,6 A	2.900 rpm	1.200 m³ / hr	35 mm H2O	1,2 kg	255 mm	287 mm
29.70202 *	Ventilator (blæs/sug)	24 V / 2,8 A	2.900 rpm	1.200 m³ / hr	35 mm H2O	1,2 kg	255 mm	287 mm

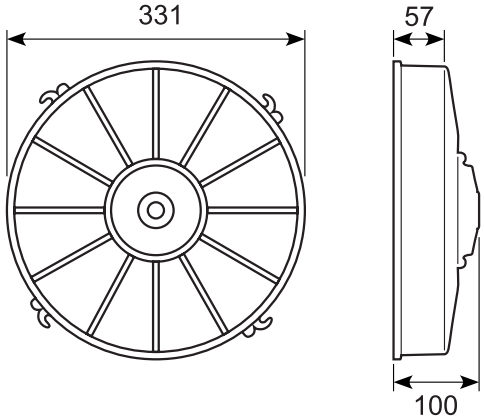

Varenr.	Beskrivelse	Strømstyrke	Hastighed	Maks. kapacitet	Maks. tryk	Vægt	Ø	Udv. Ø
29.70096 *	Ventilator (sug)	12 V / 26 A	3.500 rpm	2.500 m³ / hr	35 mm H2O	2,3 kg	305 mm	331 mm
29.70097 *	Ventilator (sug)	24 V / 13 A	3.500 rpm	2.500 m³ / hr	35 mm H2O	2,3 kg	305 mm	331 mm

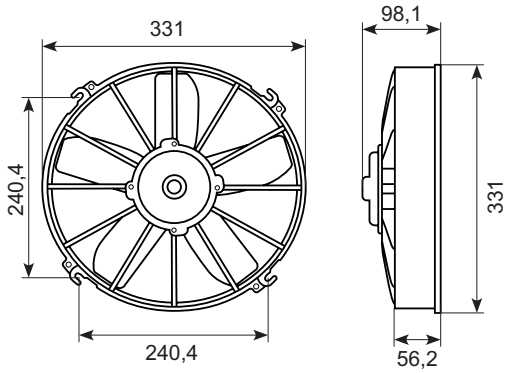

Varenr.	Beskrivelse	Strømstyrke	Hastighed	Maks. kapacitet	Maks. tryk	Vægt	Ø	Udv. Ø
29.70251 *	Ventilator (sug)	12 V / 12,8 A	3.800 rpm	2.800 m³ / hr	35 mm H2O	2,4 kg	305 mm	331 mm
29.70053	Ventilator (sug)	24 V / 10 A	3.800 rpm	2.800 m³ / hr	35 mm H2O	2,4 kg	305 mm	331 mm

* **Skaffevare** Special order item

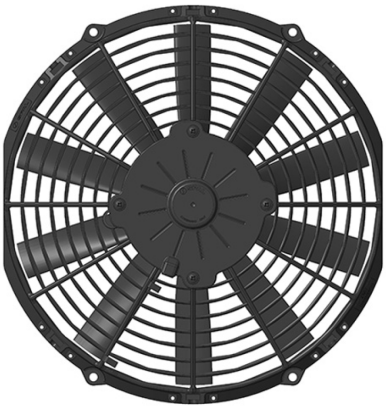

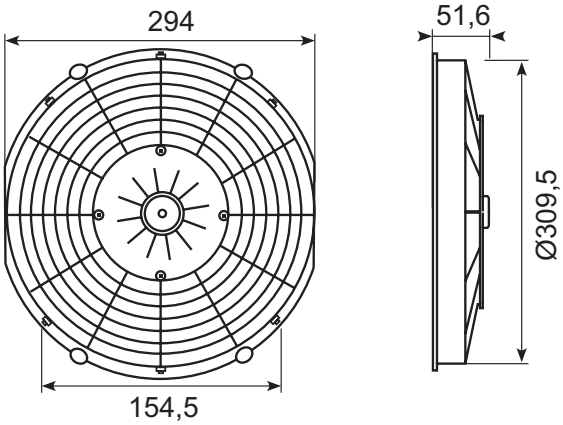

Varenr.	Beskrivelse	Strømstyrke	Hastighed	Maks. kapacitet	Maks. tryk	Vægt	Ø	Udv. Ø
29.70108X	Ventilator (sug)	24V / 3,8A	2.400 rpm	1.400 m³/ hr	20mm H2O	1,1 kg	269 mm	294/310mm

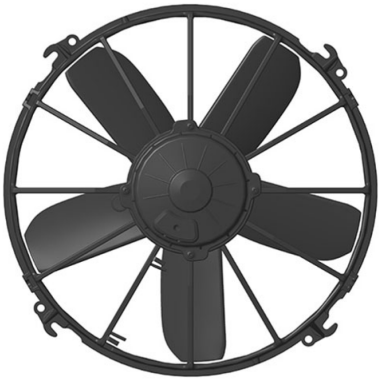

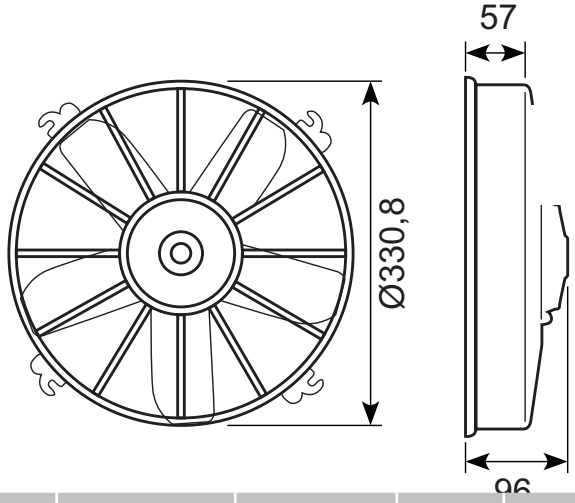

Varenr.	Beskrivelse	Strømstyrke	Hastighed	Maks. kapacitet	Maks. tryk	Vægt	Ø	Udv. Ø
29.70185	Ventilator (blæs)	24V/7,1A	3800 rpm	2760m³	40mm H2O	2,35 kg	305mm	331mm

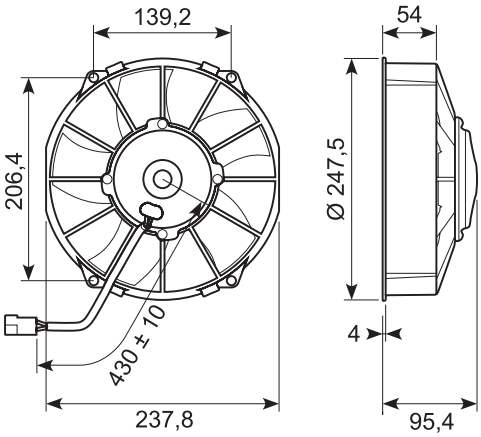

Varenr.	Beskrivelse	Strømstyrke	Hastighed	Maks. kapacitet	Maks. tryk	Vægt	Ø	Udv. Ø
29.70181	Ventilator (sug)	24V / 4,5 A	2.200 rpm	1.300 m³/ hr	40 mm H2O	2,1 kg	225 mm	285 mm

Slimline W11

Varenummer:

29.180230:* 12 V, uden kontakt. Kunststof. Sug: 350 m³ / Blæs: 420 m³

29.180232: 12 V, med kontakt og stik. Alu-ramme. Sug: 350 m³ / Blæs: 420 m³

29.180233: 24 V, med kontakt og stik. Alu-ramme. Sug: 350 m³ / Blæs: 420 m³

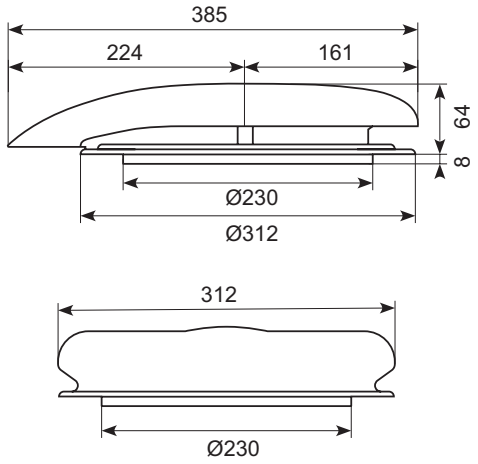

Slimline W11 tilbehør

Hvid gitter til Slimline W11

Tilbehør
29.180038: Hvid gitter Ø270mm

Solar ventiator S212 / S212S

Varenummer:
29.180113 (høj - 53 mm)*
29.180114 (lav - 30 mm)

Tagåbning: Ø115 mm
Højde: 53 mm / 30 mm
Luftvolumen: 0–100 m³
Låg: Rustfri stål
Vægt: 0,8 kg

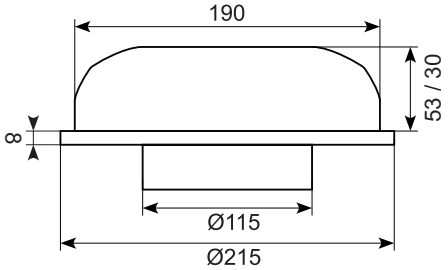

*

På et forstærket tag kan F3000™ installeres imellem eller på rillerne

Komplet med indvendig luftdiffusor, kan lukkes

Varenummer

- ■ 29.180105 Flettner 3000 Ø 226 mm sort Standard
- □ 29.180100 Flettner 3000 Ø 226 mm hvid Standard

gåbning: Ø110 mm

Højde: 105 mm

Luftvolumen: 0–230 m³

Vindhastighed	Luftudsugningshastighed	
km/h	m³/min	m³/h
16	0,69	41,5
32	0,91	54,5
48	1,17	70
64	1,52	91
80	1,75	105
97	2,18	130,5
113	2,31	138,5

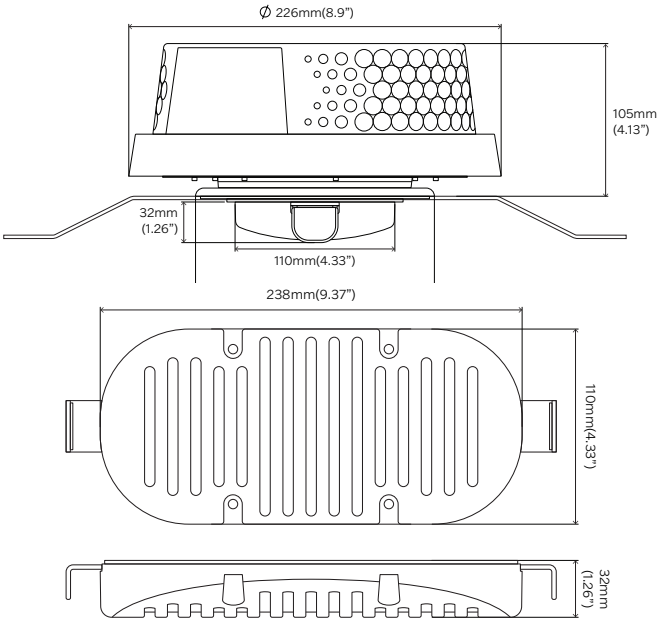

* **Skaffevare** Special order item

Selvroterende Flettner TCX-2

Komplet med indvendig luft diffusor

Varenummer

29.180116: Rund

29.180117: Oval *

Tagåbning: Ø98 mm
Højde: 97,5 mm
Luftvolumen: 0–200 m³

Vindhastighed *Wind speed*	Luftudsugningshastighed *Air extraction rate*	
km/h	m³/min	m³/h
16	0,52	30,7
32	1,05	62,9
48	1,64	98,6
64	2,28	137,3
80	2,89	173,3
96	3,56	214
112	4,21	253,1

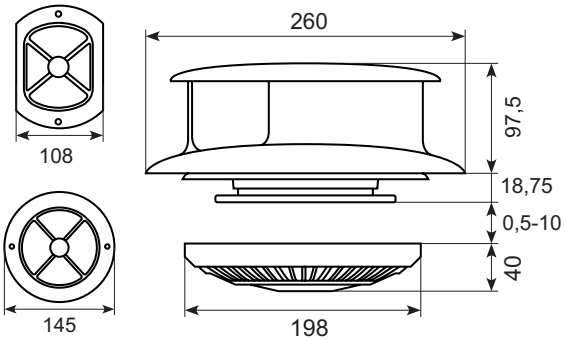

Selvroterende Flettner Slimline Ventilator

Varenummer

29.180118: Hvid

29.180119: Sort

29.180119A: Adapter til Flettner Slimline

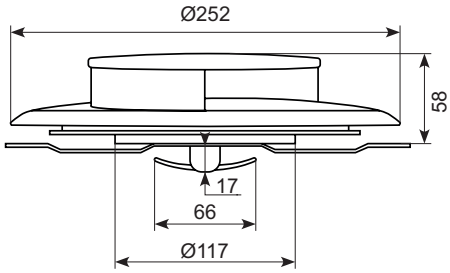

Vind-hastighed	Luftudsugnings-hastighed	
km/h	m³/min	m³/hr
32	0,49	29,4
48	0,71	42,6
64	0,93	55,8
80	1,14	68,4
97	1,36	81,6
113	1,58	94,8

Adapter:
29.180119A

Drejbar invendig armatur

Varenr.	Specifikation	Strømstyrke
29.180095 *	ABS - Type: hand operated (open/close), 400 gr	Hvid
29.180096	ABS - Type: hand operated (open/close), 400 gr	Sort

29.128

Sort klapventil med svampegummitætning. 216 x 165 mm.

* **Skaffevare** Special order item

Blæsere

Centrifugalblæser

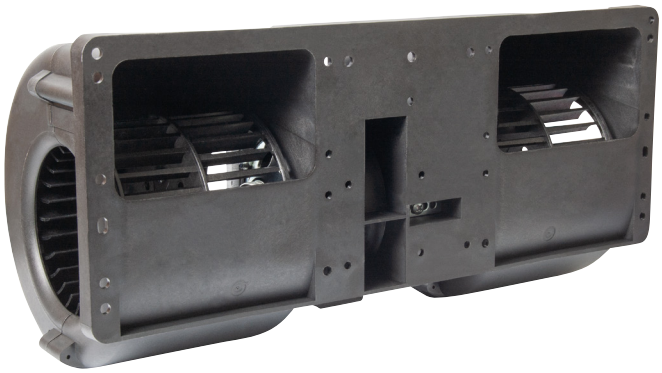

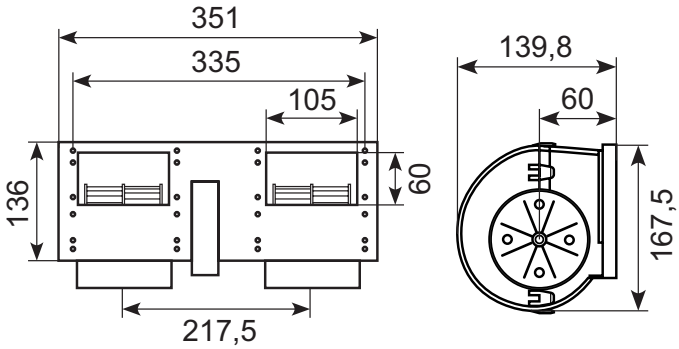

Varenr.	Specifikation	Strømstyrke	Hastighed	Kapacitet/Tryk	Vægt
29.20112X-DC	Centrifugalblæser, 4 hastigheder (006–B39–22)	24 V / 16,0 A	3.600 rmp	1.150 m³/hr	2,4 kg

Blæser type sidewinder

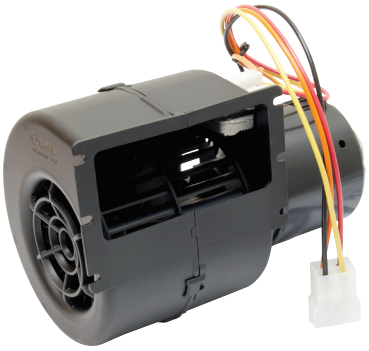

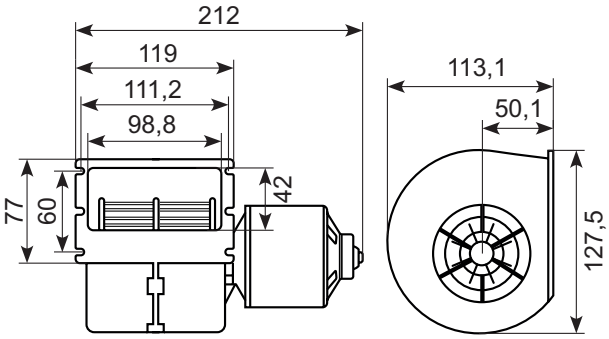

Varenr.	Specifikation	Strømstyrke
29.303118	SPAL blæser til varme under Volvosæder	24 V

Vandpumper

Vandpumpe

Varenr.	Strømstyrke	Slange	Kapacitet	Maks. tryk
29.220071	24 V	Ø38 mm	93 l/min	93 kg/cm

29.5252

Drejbar og lukbar mundstykke
Dimensioner: 154,5 x 35,8 mm

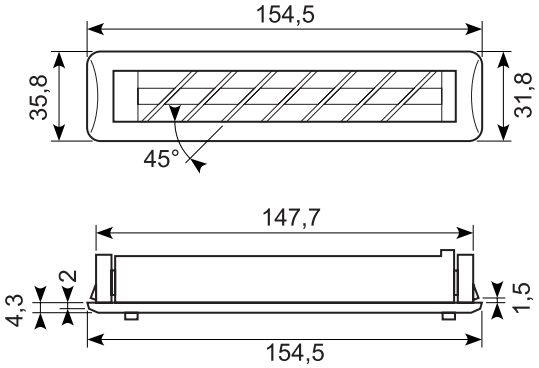

63.100500

Rustfri ventilationsrist, 125 x 110 mm *

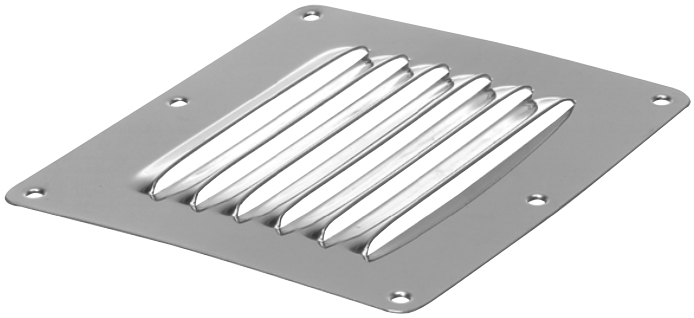

63.100600

Rustfri ventilationsrist, Ø125 mm *

63.100610

Rustfri butterfly ventilationsrist on/off
Ø125 mm *

63.100510

Rustfri ventilationsrist, 115 x 230 mm *

63.100520

Rustfri ventilationsrist, 125 x 250 mm *

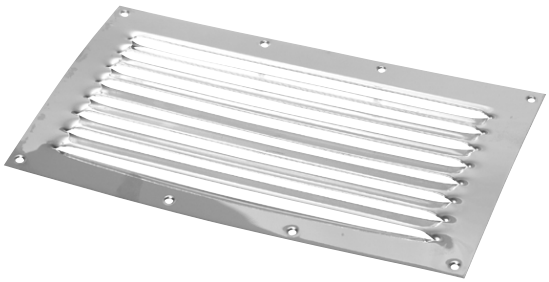

29.512

Messing/krom skydeventil,
70 x 250 mm

29.10042

VDL defrosterstyring.
10,5 - 30 V / 15 A. Tænd/sluk.

29.200009

Vippeafbryder for ventilator,
tænd/sluk. 0–30 V / 5 A. 22 x 30 mm.

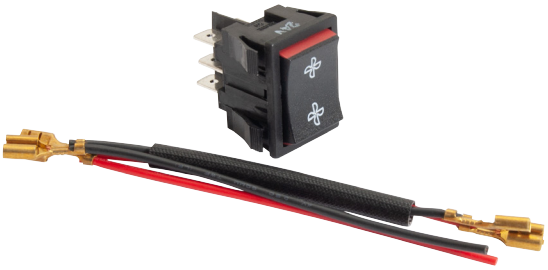

29.4912S

Styr til motor 29.4912S

29.190015

Hastighedskontrol for motor / lys
Spænding: 10,5–30 V
Range: 0–100%
Kontakt: Tænd/Sluk
Maks. strømstyrke: 25 A

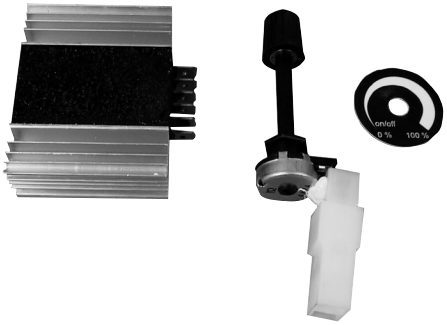

Ventilatormotor til slimline

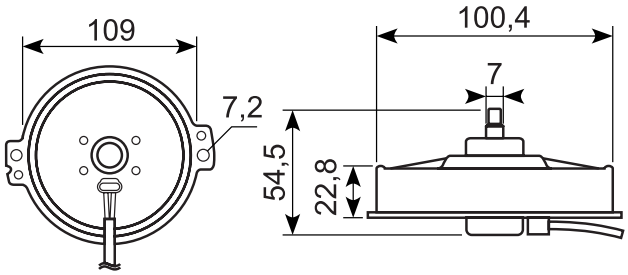

Varenr.	Spænding	Watt	Hastighed	Drejningsmoment	Diameter	Vægt
29.438	12 V	170,0 W	4.000 rpm	3,8 kg/cm	100,0 mm	0,6 kg
29.439	24 V	170,0 W	4.000 rpm	3,8 kg/cm	100,0 mm	0,6 kg

* **Skaffevare** Special order item

Varenummerindeks

29.20112X-DC 12
29.180100 10
29.438 14
29.439 14
29.512 14
29.4912S 14
29.5252 13
29.10042 14
29.70028 4
29.70029 4
29.70037 5
29.70038 5
29.70053 7
29.70057 6
29.70069 4
29.70080 5
29.70081 5
29.70082 5
29.70087 4
29.70096 7
29.70097 7
29.70108X 8
29.70181 8
29.70185 8
29.70200 7
29.70202 7
29.70206 4
29.70207 4
29.70251 7
29.70307 6
29.70308 6
29.180038 9
29.180095 11
29.180096 11
29.128 11
29.180114 9
29.180117 11
29.180119 11
29.180119A 11
29.180230 9
29.180232 9
29.180233 9
29.190015 14
29.200009 14
29.220071 12
29.303118 12
29.28000112 6
29.28000124 6
29.30100604 5
29.30101807 6
29.30102595 6
29.30315004-1 6
29.30315038 6
29.30315054 6
63.100500 13
63.100510 13
63.100520 13
63.100600 13
63.100610 13
29.180119A 11
29.180105 10
29.180113 9
29.180116 11
29.180118 11

BIBUS SINDBY A/S
Edisonvej 11
DK-7100 Vejle

Tel. +45 75 88 21 22
Fax +45 75 88 21 21
bibus@bibus.dk
www.bibus-sindby.dk